

WALI KOTA PASURUAN
PROVINSI JAWA TIMUR

PERATURAN WALI KOTA PASURUAN
NOMOR 29 TAHUN 2025

TENTANG

RENCANA KERJA PERANGKAT DAERAH TAHUN 2026

DENGAN RAHMAT TUHAN YANG MAHA ESA

WALI KOTA PASURUAN,

Menimbang : a. bahwa dalam rangka meningkatkan pendapatan masyarakat, kesempatan kerja, lapangan berusaha, meningkatkan akses dan kualitas pelayanan publik dan daya saing daerah, perlu menyusun rencana kerja pada Perangkat Daerah;

b. bahwa berdasarkan ketentuan Pasal 142 ayat (1) Peraturan Menteri Dalam Negeri Nomor 86 Tahun 2017 tentang Tata Cara Perencanaan, Pengendalian dan Evaluasi Pembangunan Daerah, Tata Cara Evaluasi Rancangan Peraturan Daerah tentang Rencana Pembangunan Jangka Panjang Daerah dan Rencana Pembangunan Jangka Menengah Daerah, serta Tata Cara Perubahan Rencana Pembangunan Jangka Panjang Daerah, Rencana Pembangunan Jangka Menengah Daerah, dan Rencana Kerja Pemerintah Daerah, Rencana Kerja Perangkat Daerah ditetapkan dengan Peraturan Kepala Daerah;

c. bahwa berdasarkan pertimbangan sebagaimana dimaksud pada huruf a dan huruf b, perlu menetapkan Peraturan Wali Kota tentang Rencana Kerja Perangkat Daerah Tahun 2026;

Mengingat : 1. Pasal 18 ayat (6) Undang-Undang Dasar Negara Republik Indonesia Tahun 1945;

2. Undang-Undang ...

2. Undang-Undang Nomor 17 Tahun 1950 tentang Pembentukan Daerah-daerah Kota Kecil dalam Lingkungan Propinsi Jawa Timur, Jawa Tengah dan Jawa Barat (Berita Negara Republik Indonesia tanggal 14 Agustus 1950) sebagaimana telah diubah dengan Undang-Undang Nomor 13 Tahun 1954 tentang Pengubahan Undang-Undang Nr 16 dan 17 Tahun 1950 (Republik Indonesia Dahulu) tentang Pembentukan Kota-kota Besar dan Kota-kota Kecil di Jawa (Lembaran Negara Republik Indonesia Tahun 1954 Nomor 40, Tambahan Lembaran Negara Republik Indonesia Nomor 551);
3. Undang-Undang Nomor 25 Tahun 2004 tentang Sistem Perencanaan Pembangunan Nasional (Lembaran Negara Republik Indonesia Tahun 2004 Nomor 104, Tambahan Lembaran Negara Republik Indonesia Nomor 4421);
4. Undang-Undang Nomor 23 Tahun 2014 tentang Pemerintahan Daerah (Lembaran Negara Republik Indonesia Tahun 2014 Nomor 244, Tambahan Lembaran Negara Republik Indonesia Nomor 5587) sebagaimana telah diubah beberapa kali, terakhir dengan Undang-Undang Nomor 9 Tahun 2015 tentang Perubahan Kedua Atas Undang-Undang Nomor 23 Tahun 2014 tentang Pemerintahan Daerah (Lembaran Negara Republik Indonesia Tahun 2015 Nomor 58, Tambahan Lembaran Negara Republik Indonesia Nomor 5679);
5. Undang-Undang Nomor 59 Tahun 2024 tentang Rencana Pembangunan Jangka Panjang Nasional Tahun 2025-2045 (Lembaran Negara Republik Indonesia Tahun 2024 Nomor 194);
6. Peraturan Pemerintah Nomor 46 Tahun 1982 tentang Perubahan Batas Wilayah Kotamadya Daerah Tingkat II Pasuruan (Lembaran Negara Republik Indonesia Tahun 1982 Nomor 73, Tambahan Lembaran Negara Republik Indonesia Nomor 4741);
7. Peraturan Pemerintah Nomor 8 Tahun 2008 tentang Tahapan, Tata Cara Penyusunan, Pengendalian dan Evaluasi Pelaksanaan Rencana Pembangunan Daerah (Lembaran Negara Republik Indonesia Tahun 2008 Nomor 21, Tambahan Lembaran Negara Republik Indonesia Nomor 4817);
8. Peraturan Presiden Nomor 12 Tahun 2025 tentang Rencana Pembangunan Jangka Menengah Nasional Tahun 2025-2029 (Lembaran Negara Republik Indonesia Tahun 2025 Nomor 19);

9. Peraturan ...

9. Peraturan Menteri Dalam Negeri Nomor 86 Tahun 2017 tentang Tata Cara Perencanaan, Pengendalian dan Evaluasi Pembangunan Daerah, Tata Cara Evaluasi Rancangan Peraturan Daerah tentang Rencana Pembangunan Jangka Panjang Daerah dan Rencana Pembangunan Jangka Menengah Daearah, serta Tata Cara Perubahan Rencana Pembangunan Jangka Panjang Daerah, Rencana Pembangunan Jangka Menengah Daerah, dan Rencana Kerja Pemerintah Daerah;
10. Peraturan Menteri Dalam Negeri Nomor 12 Tahun 2024 tentang Pedoman Penyusunan Rencana Kerja Pemerintah Daerah Tahun 2025 (Berita Negara Republik Indonesia Tahun 2024 Nomor 543);
11. Peraturan Daerah Provinsi Jawa Timur Nomor 5 Tahun 2024 tentang Rencana Pembangunan Jangka Panjang Daerah Provinsi Jawa Timur Tahun 2025-2045 (Lembaran Daerah Provinsi Jawa Timur Tahun 2024 Nomor 4 Seri D);
12. Peraturan Gubernur Jawa Timur Nomor 19 Tahun 2024 tentang Rencana Pembangunan Daerah Jawa Timur Tahun 2025-2026 (Lembaran Berita Daerah Provinsi Jawa Timur Tahun 2024 Nomor 19 Seri E);
13. Peraturan Daerah Kota Pasuruan Nomor 6 Tahun 2024 tentang Rencana Pembangunan Jangka Panjang Daerah Kota Pasuruan Tahun 2025-2045 (Lembaran Daerah Kota Pasuruan Tahun 2024 Nomor 6, Tambahan Lembaran Daerah Kota Pasuruan Nomor 6);
14. Peraturan Wali Kota Pasuruan Nomor 16 Tahun 2025 tentang Rencana Kerja Pemerintah Daerah Tahun 2026 (Berita Daerah Kota Pasuruan Tahun 2025 Nomor 16);

MEMUTUSKAN:

Menetapkan : PERATURAN WALI KOTA TENTANG RENCANA KERJA PERANGKAT DAERAH TAHUN 2026.

Pasal 1

Dalam Peraturan Wali Kota ini yang dimaksud dengan:

1. Daerah adalah Kota Pasuruan.
2. Pemerintah Daerah adalah Pemerintah Kota Pasuruan.

3. Wali Kota adalah Wali Kota Pasuruan.
4. Perangkat Daerah adalah unsur pembantu Wali Kota dan Dewan Perwakilan Rakyat Daerah dalam penyelenggaraan urusan pemerintahan yang menjadi kewenangan Daerah.
5. Badan adalah Perangkat Daerah yang merupakan unsur penunjang urusan pemerintahan yang menjadi kewenangan Daerah di bidang Perencanaan Pembangunan Daerah Kota Pasuruan.
6. Rencana Pembangunan Jangka Menengah Daerah yang selanjutnya disingkat RPJMD adalah dokumen perencanaan nasional untuk periode 5 (lima) tahun.
7. Rencana Pembangunan Daerah yang selanjutnya disingkat RPD adalah dokumen perencanaan daerah untuk periode 1 (satu) tahun.
8. Rencana Kerja Pemerintah Daerah yang selanjutnya disingkat RKPD adalah dokumen perencanaan Daerah untuk periode 1 (satu) tahun atau disebut dengan rencana pembangunan tahunan Daerah.
9. Rencana Kerja Perangkat Daerah yang selanjutnya disebut Renja Perangkat Daerah adalah dokumen perencanaan Perangkat Daerah untuk periode 1 (satu) tahun.
10. Anggaran Pendapatan dan Belanja Daerah yang selanjutnya disingkat APBD adalah rencana keuangan tahunan pemerintahan daerah yang dibahas dan disetujui bersama oleh Pemerintah Daerah dan Dewan Perwakilan Rakyat Daerah dan ditetapkan dengan peraturan daerah.

Pasal 2

Maksud penyusunan Renja Perangkat Daerah Tahun 2026 yaitu sebagai pedoman bagi Perangkat Daerah dalam menyusun perencanaan, penganggaran, dan pelaksanaan program dan kegiatan pembangunan serta mengevaluasi hasil kinerja Perangkat Daerah setiap tahun berdasarkan capaian target indikator program yang telah ditetapkan.

Pasal 3

Tujuan penyusunan Renja Perangkat Daerah Tahun 2026, yakni:

a. sebagai penjabaran dari Renstra Perangkat Daerah Tahun 2021-2026;
b. sebagai penjabaran dari RKPD Tahun 2026;

c. sebagai ...

c. sebagai pelaksana teknis kegiatan prioritas pembangunan Daerah;

d. mewujudkan integrasi, sinkronisasi, dan harmonisasi perencanaan dan penganggaran pembangunan antar sektor, wilayah, dan fungsi maupun tingkatan pemerintahan; dan

e. sebagai instrumen dalam mengukur capaian kinerja Perangkat Daerah berdasarkan capaian target indikator program yang telah ditetapkan.

Pasal 4

Renja Perangkat Daerah Tahun 2026 disusun oleh setiap Perangkat Daerah dengan memperhatikan tugas pokok dan fungsi Perangkat Daerah.

Pasal 5

Perangkat Daerah yang menyusun dokumen Renja Perangkat Daerah sebagaimana dimaksud dalam Pasal 4 sebagai berikut:

a. Sekretariat Daerah;

b. Sekretariat Dewan Perwakilan Rakyat Daerah;

c. Inspektorat;

d. Dinas Pendidikan dan Kebudayaan;

e. Dinas Kesehatan;

f. Dinas Pekerjaan Umum dan Penataan Ruang;

g. Dinas Perumahan Rakyat dan Kawasan Permukiman;

h. Dinas Sosial;

i. Dinas Tenaga Kerja, Koperasi, dan Usaha Mikro;

j. Dinas Pemberdayaan Perempuan, Perlindungan Anak dan Keluarga Berencana;

k. Dinas Lingkungan Hidup, Kebersihan, dan Pertamanan;

l. Dinas Kependudukan dan Pencatatan Sipil;

m. Dinas Perhubungan;

n. Dinas Komunikasi, Informatika, dan Statistik;

o. Dinas Perindustrian dan Perdagangan;

p. Dinas Penanaman Modal dan Pelayanan Terpadu Satu Pintu;

q. Dinas ...

q. Dinas Pariwisata, Pemuda, dan Olahraga;

r. Dinas Perpustakaan dan Kearsipan;

s. Dinas Pertanian, Perikanan, dan Ketahanan Pangan;

t. Satuan Polisi Pamong Praja;

u. Badan Perencanaan Pembangunan, Riset dan Inovasi Daerah;

v. Badan Kepegawaian dan Pengembangan Sumber Daya Manusia;

w. Badan Pengelolaan Keuangan dan Aset;

x. Badan Pendapatan Daerah;

y. Badan Kesatuan Bangsa dan Politik;

z. Badan Penanggulangan Bencana Daerah;

aa. Kecamatan Gadingrejo;

bb. Kecamatan Panggungrejo;

cc. Kecamatan Bugul Kidul;

dd. Kecamatan Purworejo; dan

ee. Badan Layanan Umum Daerah Rumah Sakit Umum Daerah dr. R. Soedarsono.

Pasal 6

(1) Dokumen Renja Perangkat Daerah Tahun 2025 tertuang dalam sistematika, sebagai berikut:

a. Bab I memuat Pendahuluan;

b. Bab II memuat tentang Hasil Evaluasi Renja Perangkat Daerah Tahun Lalu;

c. Bab III memuat tentang Tujuan dan Sasaran Perangkat Daerah;

d. Bab IV memuat Rencana Kerja dan Pendanaan Perangkat Daerah; dan

e. Bab V berisi Penutup.

(2) Penjabaran dokumen Renja Perangkat Daerah tahun 2026 sebagaimana dimaksud pada ayat (1) tercantum dalam lampiran yang merupakan bagian tidak terpisahkan dari Peraturan Wali Kota ini.

Pasal 7

(1) Renja Perangkat Daerah Tahun 2026 dapat diubah dalam hal terjadi perubahan RKPD Tahun 2026 yang dikarenakan adanya ketidaksesuaian dengan perkembangan dalam tahun berjalan.

(2) Perkembangan ...

(2) Perkembangan dalam tahun berjalan sebagaimana dimaksud pada ayat (1), seperti:

a. perkembangan yang tidak sesuai dengan asumsi prioritas pembangunan Daerah, rencana program dan kegiatan RKPD berkenaan

b. saldo anggaran lebih tahun anggaran sebelumnya harus digunakan untuk tahun berjalan; dan/atau

c. keadaan darurat dan keadan luar biasa sesuai ketentuan peraturan perundang-undangan.

Pasal 8

Perubahan Renja Perangkat Daerah Tahun 2026 sebagaimana dimaksud dalam Pasal 7 ditetapkan dengan Keputusan Wali Kota.

Pasal 9

Peraturan Wali Kota ini mulai berlaku pada tanggal diundangkan.

Agar setiap orang mengetahuinya, memerintahkan pengundangan Peraturan Wali Kota ini dengan penempatannya dalam berita daerah Kota Pasuruan.

Ditetapkan di Pasuruan
pada tanggal 30 Juli 2025

WALI KOTA PASURUAN,

ADI WIBOWO

Diundangkan di Pasuruan
pada tanggal 30 Juli 2025

SEKRETARIS DAERAH KOTA PASURUAN

RUDIYANTO

BERITA DAERAH KOTA PASURUAN TAHUN 2025 NOMOR 29

LAMPIRAN
PERATURAN WALI KOTA PASURUAN
NOMOR 29 TAHUN 2025
TENTANG
RENCANA KERJA PERANGKAT DAERAH TAHUN 2026

A. RENCANA KERJA SEKRETARIAT DAERAH

BAB I
PENDAHULUAN

1.1. Latar Belakang

Rencana Kerja Perangkat Daerah yang selanjutnya disingkat Renja Perangkat Daerah Sekretariat Daerah Tahun 2026 adalah Dokumen Perencanaan Perangkat Daerah untuk periode 1 (satu) tahun. Renja Sekretariat Daerah Tahun 2026 merupakan Amanat Undang Undang Nomor 25 Tahun 2004 tentang Sistem Perencanaan Pembangunan Nasional dan Peraturan Pemerintah Nomor 8 Tahun 2008 tentang Tahapan, Tata Cara Penyusunan, Pengendalian dan Evaluasi Pelaksanaan Rencana Pembangunan Daerah serta Peraturan Menteri Dalam Negeri Nomor 86 Tahun 2017 tentang Tata Cara Perencanaan, Pengendalian dan Evaluasi Pembangunan Daerah, Tata Cara Evaluasi Rancangan Peraturan Daerah tentang Rencana Pembangunan Jangka Panjang Daerah dan Rencana Pembangunan Jangka Menengah Daerah, serta Tata Cara Perubahan Rencana Pembangunan Jangka Panjang Daerah, Rencana Pembangunan Jangka Menengah Daerah, dan Rencana Kerja Pemerintah Daerah.

Penyusunan Renja Sekretariat Daerah Tahun 2026 dilakukan dengan mengacu pada Rencana Kerja Pemerintah Daerah (RKPD), Rencana Strategis Perangkat Daerah (Renstra Sekretariat Daerah), evaluasi pelaksanaan program dan kegiatan periode sebelumnya, masalah yang dihadapi, dan usulan program serta kegiatan yang berasal dari masyarakat. Renja Sekretariat Daerah Tahun 2026 memuat program, kegiatan, lokasi, dan kelompok sasaran yang disertai indikator kinerja dan pendanaan sesuai dengan tugas dan fungsi setiap Perangkat Daerah, yang disusun berpedoman kepada Renstra Perangkat Daerah dan Rencana Kerja Pemerintah Daerah (RKPD).

Sebagai Perangkat Daerah di Lingkup Pemerintah Kota Pasuruan maka Sekretariat Daerah Kota Pasuruan mempunyai kewajiban menyusun Dokumen Renja Tahun 2026. Dokumen Renja tersebut merupakan bahan acuan bagi Pelaksanaan Program/Kegiatan dalam Rangka Penyelenggaraan Tugas Pokok dan Fungsi Sekretariat Daerah Kota Pasuruan. Renja tersebut juga sebagai Bahan Evaluasi terhadap Penyelenggaraan Kegiatan Sekretariat Daerah Kota Pasuruan serta Perencanaan Penyelenggaraan Kegiatan Sekretariat Daerah Kota Pasuruan di tahun mendatang.

Dalam proses penyusunannya, sebelum ditetapkan menjadi Rencana Kerja Sekretariat Daerah Tahun 2026, Rancangan Renja akan diverifikasi kesesuaiannya terhadap RKPD Kota Pasuruan. Setelah disempurnakan dengan berpedoman pada RKPD Kota Pasuruan, maka Renja Perangkat Daerah tersebut mendapat pengesahan oleh Wali Kota Pasuruan dan selanjutnya ditetapkan menjadi Renja Sekretariat Daerah Kota Pasuruan.

1.2. Landasan Hukum

Adapun yang menjadi Landasan Hukum Sekretariat Daerah Kota Pasuruan dalam menyusun Rencana Kerja Tahun 2026 adalah sebagai berikut:

1. Undang-Undang Nomor 25 Tahun 2004 tentang Sistem Perencanaan Pembangunan Nasional (Lembaran Negara Republik Indonesia Tahun 2004 Nomor 104, Tambahan Lembaran Negara Republik Indonesia Nomor 4421);
2. Undang-Undang Nomor 23 Tahun 2014 tentang Pemerintahan Daerah (Lembaran Negara Republik Indonesia Tahun 2014 Nomor 244, Tambahan Lembaran Negara Republik Indonesia Nomor 5587) sebagaimana telah diubah beberapa kali, terakhir dengan Undang-Undang Nomor 9 Tahun 2015 tentang Perubahan Kedua Atas Undang-Undang Nomor 23 Tahun 2014 tentang Pemerintahan Daerah (Lembaran Negara Republik Indonesia Tahun 2015 Nomor 58, Tambahan Lembaran Negara Republik Indonesia Nomor 5679);
3. Peraturan Pemerintah Nomor 8 Tahun 2008 tentang Tahapan, Tata Cara Penyusunan, Pengendalian dan Evaluasi Pelaksanaan Rencana Pembangunan Daerah, (Lembaran Negara Republik Indonesia Tahun 2008 Nomor 21, Tambahan Lembaran Negara Republik Indonesia Nomor 4817);
4. Peraturan Pemerintah Nomor 18 Tahun 2016 tentang Perangkat Daerah (Lembaran Negara Republik Indonesia Tahun 2016 Nomor 114, Tambahan Lembaran Negara Republik Indonesia Nomor 5887) sebagaimana telah diubah dengan Peraturan Pemerintah Nomor 72 Tahun 2019 tentang Perubahan Atas Peraturan Pemerintah Nomor 18 Tahun 2016 tentang Perangkat Daerah (Lembaran Negara Republik Indonesia Tahun 2019 Nomor 187, Tambahan Lembaran Negara Republik Indonesia Nomor 6402);
5. Peraturan Pemerintah Nomor 17 Tahun 2017 tentang Sinkronisasi Proses Perencanaan dan Penganggaran Pembangunan Nasional (Lembaran Negara Republik Indonesia Tahun 2017 Nomor 105, Tambahan Lembaran Negara Republik Indonesia Nomor 6056);
6. Peraturan Pemerintah Nomor 2 Tahun 2018 tentang Standar Pelayanan Minimal (Lembaran Negara Republik Indonesia Tahun 2018 Nomor 2, Tambahan Lembaran Negara Republik Indonesia Nomor 6178);

7. Peraturan Menteri Dalam Negeri Nomor 86 Tahun 2017 tentang Tata Cara Perencanaan, Pengendalian dan Evaluasi Pembangunan Daerah, Tata Cara Evaluasi Rancangan Peraturan Daerah tentang Rencana Pembangunan Jangka Panjang Daerah dan Rencana Pembangunan Jangka Menengah Daerah, serta Tata Cara Perubahan Rencana Pembangunan Jangka Panjang Daerah, Rencana Pembangunan Jangka Menengah Daerah, dan Rencana Kerja Pemerintah Daerah (Berita Negara Tahun 2017 Nomor 1312);
8. Peraturan Menteri Dalam Negeri Nomor 90 Tahun 2019 tentang Klasifikasi, Kodefikasi, Nomenklatur Perencanaan Pembangunan dan Keuangan Daerah;
9. Keputusan Mendagri Nomor 900.1.15.5-1317 Tahun 2023 tentang Perubahan Atas Keputusan terkait Pemutakhiran Klasifikasi dan Nomenklatur;
10. Peraturan Daerah Kota Pasuruan Nomor 7 Tahun 2016 tentang Pembentukan dan Susunan Perangkat Daerah (Lembaran Daerah Kota Pasuruan Tahun 2016 Nomor 13, Tambahan Lembaran Daerah Kota Pasuruan Nomor 11);
11. Peraturan Daerah Kota Pasuruan Nomor 4 Tahun 2021 tentang Rencana Pembangunan Jangka Menengah Daerah Kota Pasuruan Tahun 2021-2026 (Lembaran Daerah Kota Pasuruan Tahun 2021 Nomor 4, Tambahan Lembaran Daerah Kota Pasuruan Nomor 4);
12. Peraturan Wali Kota Pasuruan Nomor 42 Tahun 2021 tentang Rencana Strategis Perangkat Daerah Tahun 2021 – 2026 (Berita Daerah Kota Pasuruan Tahun 2021 Nomor 42);
13. Peraturan Wali Kota Pasuruan Nomor 3 Tahun 2022 tentang Susunan Organisasi dan Tata Kerja Perangkat Daerah (Berita Daerah Kota Pasuruan Tahun 2022 Nomor 3) sebagaimana telah diubah dengan Peraturan Wali Kota Pasuruan Nomor 94 Tahun 2022 tentang Perubahan Atas Peraturan Wali Kota Nomor 3 Tahun 2022 tentang Susunan Organisasi dan Tata Kerja Perangkat Daerah (Berita Daerah Kota Pasuruan Tahun 2022 Nomor 94);
14. Peraturan Wali Kota Pasuruan Nomor 4 Tahun 2022 tentang Tugas Pokok dan Fungsi Sekretariat Daerah (Berita Daerah Kota Pasuruan Tahun 2022 Nomor 4) sebagaimana telah diubah dengan Peraturan Wali Kota Pasuruan Nomor 95 Tahun 2022 tentang Perubahan Atas Peraturan Wali Kota Nomor 4 Tahun 2022 tentang Tugas Pokok dan Fungsi Sekretariat Daerah (Berita Daerah Kota Pasuruan Tahun 2022 Nomor 95);
15. Peraturan Wali Kota Pasuruan Nomor 26 Tahun 2025 tentang Rencana Kerja Perangkat Daerah tahun 2026.

1.3. Maksud Dan Tujuan Penyusunan Renja Sekretariat Daerah Tahun 2026

Rencana Kerja (Renja) Sekretariat Daerah Kota Pasuruan Tahun 2026 disusun dengan maksud adalah sebagai berikut:

1. Sebagai bahan Perencanaan Program dan Kegiatan yang akan dilaksanakan pada Tahun 2026.
2. Sebagai bahan Evaluasi Pelaksanaan Program dan Kegiatan terhadap Capaian Indikator Kinerja Program Renstra Sekretariat Daerah Kota Pasuruan sebagai penjabaran RPJMD Kota Pasuruan Tahun 2025-2029.

Sedangkan Tujuan Penyusunan Renja Sekretariat Daerah Kota Pasuruan Tahun 2026 adalah sebagai berikut:

1. Merumuskan Program, dan Kegiatan Pembangunan yang sesuai dengan Tugas Pokok dan Fungsi Sekretariat Daerah Kota Pasuruan;
2. Mewujudkan Sinergitas dan Konsistensi antara Perencanaan dan Penganggaran pada Sekretariat Daerah Kota Pasuruan;
3. Menciptakan Efisiensi Sumber Daya dalam Perencanaan Pembangunan Daerah;
4. Menjaga Kontinuitas Kegiatan dan Proses Pembangunan agar Selaras dengan Program Tahunan Daerah;
5. Sebagai Acuan dalam Penyusunan Program Prioritas Tahun 2026.

1.4. Sistematika Penulisan

Sistematika penulisan Rencana Kerja Sekretariat Daerah Kota Pasuruan mengacu pada Peraturan Menteri Dalam Negeri Nomor 86 Tahun 2017 tentang Tata Cara Perencanaan, Pengendalian Dan Evaluasi Pembangunan Daerah, Tata Cara Evaluasi Rancangan Peraturan Daerah Tentang Rencana Pembangunan Jangka Panjang Daerah Dan Rencana Pembangunan Jangka Menengah Daerah, Serta Tata Cara Perubahan Rencana Pembangunan Jangka Panjang Daerah, Rencana Pembangunan Jangka Menengah Daerah, Dan Rencana Kerja Pemerintah Daerah dengan susunan sebagai berikut:

Peraturan Wali Kota Pasuruan

Daftar isi

Daftar Tabel

Kata Pengantar

BAB I. PENDAHULUAN

- 1.1. Latar Belakang
- 1.2. Landasan Hukum
- 1.3. Maksud dan Tujuan
- 1.4. Sistematika Penulisan

BAB II. HASIL EVALUASI RENJA SEKRETARIAT DAERAH KOTA PASURUAN TAHUN LALU

2.1 Evaluasi Pelaksanaan Renja Sekretariat Daerah Tahun Lalu dan Capaian Renstra Sekretariat Daerah

2.2 Pokok-Pokok Materi yang disajikan

2.3 Analisis Kinerja Pelayanan Sekretariat Daerah

2.4 Isu-isu Penting Penyelenggaraan Tugas dan Fungsi Sekretariat Daerah

2.5 Review terhadap Rancangan Awal RKPD

BAB III. TUJUAN DAN SASARAN SEKRETARIAT DAERAH KOTA PASURUAN

3.1. Telaahan terhadap Kebijakan Nasional

3.2. Tujuan dan Sasaran Renja Sekretariat Daerah

BAB IV. RENCANA KERJA DAN PENDANAAN SEKRETARIAT DAERAH KOTA PASURUAN

BAB V. PENUTUP

BAB II
HASIL EVALUASI RENJA SEKRETARIAT DAERAH KOTA PASURUAN TAHUN LALU

2.1. Evaluasi Pelaksanaan Renja Sekretariat Daerah Tahun Lalu dan Capaian Renstra Sekretariat Daerah

Evaluasi pelaksanaan Renja Sekretariat Daerah Kota Pasuruan Tahun 2024 dimaksudkan untuk mengidentifikasi kinerja Sekretariat Daerah Kota Pasuruan dalam melaksanakan Program dan Kegiatan yang telah direncanakan, serta mengevaluasi pencapaian target kinerja sebagaimana tercantum dalam Renstra Sekretariat Daerah Kota Pasuruan. Evaluasi ini bertujuan untuk mengidentifikasi hambatan dan permasalahan yang dihadapi selama pelaksanaan.

Hasil evaluasi ini menjadi instrumen penting untuk menilai efektivitas dan efisiensi perencanaan pembangunan yang telah dilaksanakan, dan menjadi bahan dalam perumusan kebijakan perencanaan Pembangunan di tahun-tahun berikutnya.

Evaluasi pelaksanaan Renja Tahun Lalu dan capaian Renstra Sekretariat Daerah Kota Pasuruan, mengacu pada hasil Laporan Kinerja tahunan Sekretariat Daerah Kota Pasuruan Tahun 2024 dan/atau realisasi APBD untuk Sekretariat Daerah Kota Pasuruan.

Evaluasi terhadap Program/Kegiatan/Sub Kegiatan pelaksanaan Rencana Kerja Sekretariat Daerah Kota Pasuruan Tahun 2024 berdasarkan realisasi kinerja anggaran adalah sebagai berikut:

A. PROGRAM PENUNJANG URUSAN PEMERINTAHAN DAERAH KABUPATEN/ KOTA

1 BAGIAN UMUM

a. Perencanaan, Penganggaran, dan Evaluasi Kinerja Perangkat Daerah

1) Penyusunan Dokumen Perencanaan Perangkat Daerah

2) Koordinasi dan Penyusunan Laporan Capaian Kinerja dan Ikhtisar Realisasi Kinerja SKPD

3) Evaluasi Kinerja Perangkat Daerah

b. Administrasi Keuangan Perangkat Daerah

1) Penyediaan Gaji dan Tunjangan ASN

2) Koordinasi dan Penyusunan Laporan Keuangan Bulanan/ Triwulanan/ Semesteran SKPD

3) Penyusunan Pelaporan dan Analisis Prognosis Realisasi Anggaran

c. Administrasi Barang Milik Daerah pada Perangkat Daerah

1) Rekonsiliasi dan Penyusunan Laporan Barang Milik Daerah pada SKPD

d. Administrasi Kepegawaian Perangkat Daerah

1) Pengadaan Pakaian Dinas Beserta Atribut Kelengkapannya
2) Pendataan dan Pengolahan Administrasi Kepegawaian

e. Administrasi Umum Perangkat Daerah
1) Penyediaan Komponen Instalasi Listrik/Penerangan Bangunan Kantor
2) Penyediaan Peralatan dan Perlengkapan Kantor
3) Penyediaan Peralatan Rumah Tangga
4) Penyediaan Barang Cetakan dan Penggandaan
5) Penyediaan Bahan Bacaan dan Peraturan Perundang-undangan
6) Penyediaan Bahan/ Material
7) Fasilitasi Kunjungan Tamu
8) Penyelenggaraan Rapat Koordinasi dan Konsultasi SKPD
9) Penatausahaan Arsip Dinamis pada SKPD

f. Pengadaan Barang Milik Daerah Penunjang Urusan Pemerintah Daerah
1) Pengadaan Kendaraan Dinas Operasional atau Lapangan

g. Penyediaan Jasa Penunjang Urusan Pemerintahan Daerah
1) Penyediaan Jasa Surat Menyurat
2) Penyediaan Jasa Komunikasi, Sumber Daya Air dan Listrik
3) Penyediaan Jasa Pelayanan Umum Kantor

h. Pemeliharaan Barang Milik Daerah Penunjang Urusan Pemerintahan Daerah
1) Penyediaan Jasa Pemeliharaan, Biaya Pemeliharaan, Pajak, dan Perizinan Kendaraan Dinas Operasional atau Lapangan
2) Pemeliharaan Mebel
3) Pemeliharaan Peralatan dan Mesin Lainnya
4) Pemeliharaan Aset Tak Berwujud
5) Pemeliharaan/Rehabilitas Gedung Kantor dan Bangunan Lainnya
6) Pemeliharaan/Rehabilitasi Sarana dan Prasarana Gedung Kantor atau Bangunan Lainnya

i. Administrasi Keuangan dan Operasional Kepala Daerah dan Wakil Kepala Daerah
1) Penyediaan Gaji dan Tunjangan Kepala Daerah dan Wakil Kepala Daerah

2) Penyediaan Pakaian Dinas dan Atribut Kelengkapan Kepala Daerah dan Wakil Kepala Daerah

3) Pelaksanaan Medical Check Up Kepala Daerah dan Wakil Kepala Daerah

4) Penyediaan Dana Penunjang Operasional Kepala Daerah dan Wakil Kepala Daerah

j. Fasilitasi Kerumahtanggaan Sekretariat Daerah

1) Penyediaan Kebutuhan Rumah Tangga Kepala Daerah

2) Penyediaan Kebutuhan Rumah Tangga Wakil Kepala Daerah

3) Penyediaan Kebutuhan Rumah Tangga Sekretariat Daerah

2 BAGIAN ORGANISASI

k. Penataan Organisasi

1) Pengelolaan Kelembagaan dan Analisis Jabatan

2) Fasilitasi Pelayanan Publik dan Tata Laksana

3) Peningkatan Kinerja dan Reformasi Birokrasi

3 BAGIAN PROTOKOL DAN KOMUNIKASI PIMPINAN

l. Pelaksanaan Protokol dan Komunikasi Pimpinan

1) Fasilitasi Keprotokolan

2) Fasilitasi Komunikasi Pimpinan

3) Pendokumentasian Tugas Pimpinan

B. PROGRAM PEMERINTAHAN DAN KESEJAHTERAAN RAKYAT

1 BAGIAN PEMERINTAHAN

a. Administrasi Tata Pemerintahan

1) Penataan Administrasi Pemerintahan

2) Pengelolaan Administrasi Kewilayahan

3) Fasilitasi Pelaksanaan Otonomi Daerah

b. Fasilitasi Kerjasama Daerah

1) Fasilitasi Kerja sama Dalam Negeri

2 BAGIAN HUKUM

c. Fasilitasi dan Koordinasi Hukum

1) Fasilitasi Penyusunan Produk Hukum Daerah

2) Fasilitasi Bantuan Hukum

3) Pendokumentasian Produk Hukum dan Pengelolaan Informasi Hukum

3 BAGIAN KESEJAHTERAAN RAKYAT

d. Pelaksaanaan Kebijakan Kesejahteraan Rakyat

1) Fasilitasi Pengelolaan Bina Mental Spiritual
2) Pelaksanaan Kebijakan, Evaluasi dan Capaian Kinerja Terkait Kesejahteraan Sosial
3) Pelaksanaan Kebijakan, Evaluasi dan Capaian Kinerja Terkait Kesejahteraan Masyarakat

C. PROGRAM PEREKONOMIAN DAN PEMBANGUNAN

1 BAGIAN PEREKONOMIAN DAN SDA

a. Pelaksanaan Kebijakan Perekonomian
   1) Koordinasi, Sinkronisasi, Monitoring dan Evaluasi Kebijakan Pengelolaan BUMD dan BLUD
   2) Pengendalian dan Distribusi Perekonomian
   3) Perencanaan dan Pengawasan Ekonomi Mikro Kecil
   4) Koordinasi, Sinkronisasi dan Evaluasi Kebijakan Pembentukan BLUD
   5) Koordinasi, Sinkronisasi dan Evaluasi Kebijakan Pendirian BUMD

b. Pemantauan Kebijakan Sumber Daya Alam
   1) Koordinasi, Sinkronisasi dan Evaluasi Kebijakan Pertanian, Kehutanan, Kelautan dan Perikanan
   2) Koordinasi, Sinkronisasi dan Evaluasi Kebijakan Energi dan Air

2 BAGIAN ADMINISTRASI PEMBANGUNAN

c. Pelaksanaan Administrasi Pembangunan
   1) Fasilitasi Penyusunan Program Pembangunan
   2) Pengendalian dan Evaluasi Program Pembangunan
   3) Pengelolaan Evaluasi dan Pelaporan Pelaksanaan Pembangunan

3 BAGIAN PENGADAAN BARANG DAN JASA

d. Pengelolaan Pengadaan Barang dan Jasa
   1) Pengelolaan Pengadaan Barang dan Jasa
   2) Pengelolaan Layanan Pengadaan secara Elektronik
   3) Pembinaan dan Advokasi Pengadaan Barang dan Jasa

Dari Program-program di atas Belanja Langsung di Lingkungan Sekretariat Daerah Kota Pasuruan pada awal tahun anggaran 2024 sebesar Rp 40.036.703.489,- (Empat puluh milyar tiga puluh enam juta tujuh ratus tiga ribu empat ratus delapan puluh sembilan rupiah) dan setelah perubahan Rp 44.561.414.589,- (Empat puluh empat milyar lima ratus enam puluh satu juta empat ratus empat belas ribu lima ratus delapan puluh sembilan rupiah) pada Semester Akhir telah terealisasi sebesar Rp 37.745.784.614,- (Tiga puluh tujuh miliar tujuh ratus empat

puluh lima juta tujuh ratus delapan puluh empat ribu enam ratus empat belas rupiah) atau sebesar 84,70%.

2.2. Pokok-Pokok Materi yang disajikan

Realisasi program/kegiatan Tahun 2024 yang tidak memenuhi target kinerja hasil/keluaran yang direncanakan adalah kondisi Dimana pencapaian *output* atau hasil nyata dari suatu program atau kegiatan tidak mencapai sasaran kinerja yang telah ditetapkan dalam periode waktu tertentu.

Tabel 2.1
Realisasi Program dan Kegiatan Tahun 2024 yang Tidak Memenuhi Target Kinerja Hasil/ Keluaran yang direncanakan

No	Program / Kegiatan	Indikator Kinerja	Kinerja (output)		
			Target	Realisasi	Capaian (%)
BAGIAN UMUM					
1	Program Penunjang Urusan Pemerintahan Daerah Kabupaten/Kota	Persentase Kebutuhan Penunjang Pemerintahan yang Terfasilitasi	100%	96,85%	96,85%
2	Kegiatan Pengadaan Barang Milik Daerah Penunjang Urusan Pemerintahan Daerah	Persentase Terpenuhinya Pengadaan Barang Milik Daerah	90%	50%	50%

BAGIAN UMUM

1. **Program Penunjang Urusan Pemerintahan Daerah Kabupaten/ Kota** diukur dengan 1 (*satu*) indikator yaitu pada tahun 2024 ditargetkan sebesar 100% dan terealisasi 96,85% sehingga capaiannya sebesar 96,85%. Capaian ini berdasarkan data rata-rata capaian kegiatan penunjang urusan pemerintahan. Ketidakcapaian target indikator ini disebabkan karena terdapat kegiatan dalam penetapan kebutuhan operasional untuk pelaksanaan program tidak dapat diselesaikan tepat waktu karena beberapa spesifikasi kebutuhan tidak dapat ditetapkan atau dipenuhi pada sejumlah sub kegiatan. Kondisi ini terjadi karena proses penganggaran dan pelaksanaan kegiatan dilakukan pada saat akhir periode anggaran, sehingga waktu yang tersedia menjadi terbatas.
2. **Kegiatan Pengadaan Barang Milik Daerah Penunjang Urusan Pemerintah Daerah** dengan indikator Persentase Terpenuhinya Pengadaan Barang Milik Daerah dengan target sebesar 90% dan terealisasi sebesar 50% sehingga capaiannya sebesar 50%. Capaian ini berdasarkan data rata-rata capaian sub kegiatan Pengadaan Barang Milik Daerah Penunjang Urusan Pemerintah Daerah, terdapat 1 (*satu*) sub kegiatan dan capaiannya sebesar 50%. Ketidakcapaian target indikator ini disebabkan karena Kurangnya koordinasi dengan pihak ketiga atau penyedia dapat menyebabkan ketidaksesuaian antara *output* yang dihasilkan.

Realisasi program/kegiatan Tahun 2024 yang telah memenuhi target kinerja hasil/keluaran yang direncanakan adalah kondisi Dimana pelaksanaan suatu program atau kegiatan mampu mencapai sasaran

kinerja sesuai dengan target *output* yang telah ditetapkan dalam periode waktu tertentu.

Tabel 2.2
Realisasi Program dan Kegiatan Tahun 2024 yang Memenuhi Target Kinerja Hasil/ Keluaran yang direncanakan

No	Program / Kegiatan	Indikator Kinerja	Kinerja (output)		
			Target	Realisasi	Capaian (%)
BAGIAN UMUM					
1	Kegiatan Perencanaan, Penganggaran, dan Evaluasi Kinerja Perangkat Daerah	Persentase Dokumen Perencanaan yang tersusun tepat waktu	90%	91,67%	100%
2	Kegiatan Administrasi Keuangan Perangkat Daerah	Persentase Laporan Keuangan yang tersusun tepat waktu	90%	97,92%	100%
3	Kegiatan Administrasi Barang Milik Daerah pada Perangkat Daerah	Persentase Laporan Barang Milik Daerah yang tersusun tepat waktu	90%	100%	100%
4	Kegiatan Administrasi Kepegawaian Perangkat Daerah	Persentase SDM Aparatur yang meningkat Kompetensinya	90%	100%	100%
5	Kegiatan Administrasi Umum Perangkat Daerah	Persentase terpenuhinya Layanan Administrasi Perkantoran	90%	90,76%	100%
6	Kegiatan Penyediaan Jasa Penunjang Urusan Pemerintahan Daerah	Persentase Terpenuhinya Jasa Penunjang Layanan Perkantoran	90%	100%	100%
7	Kegiatan Pemeliharaan Barang Milik Daerah Penunjang Urusan Pemerintahan Daerah	Persentase Barang Milik Daerah yang terpelihara	90%	91%	100%
8	Kegiatan Administrasi Keuangan dan Operasional Kepala Daerah dan Wakil Kepala Daerah	Persentase Administrasi Keuangan dan Operasional Kepala Daerah dan Wakil Kepala Daerah yang terpenuhi	90%	103,65%	100%
9	Fasilitasi Kerumahtanggaan Sekretariat Daerah	Persentase kebutuhan rumah tangga kepala daerah, wakil kepala daerah dan sekretaris daerah yang terpenuhi	90%	100%	100%
BAGIAN ORGANISASI					
1	Program Penunjang Urusan Pemerintahan Daerah Kabupaten/Kota	Persentase Capaian Area Reformasi Birokrasi	64 Nilai	64 Nilai	100%
2	Kegiatan Penataan Organisasi	Persentase Perangkat Daerah yang Tepat Fungsi dan Ukuran	100%	100%	100%
BAGIAN PROTOKOL DAN KOMUNIKASI PIMPINAN					
1	Program Penunjang Urusan Pemerintahan Daerah Kabupaten/Kota	Persentase Layanan Kebutuhan Pimpinan yang Terfasilitasi	90%	92%	100%
2	Kegiatan Pelaksanaan Protokol dan Komunikasi Pimpinan	Persentase Perangkat Daerah yang Terlayani di Bidang Keprotokolan dan Komunikasi Pimpinan	90%	90%	100%
BAGIAN PEMERINTAHAN					
1	Program Pemerintahan dan Kesejahteraan Rakyat	Persentase Kebijakan Bidang Pemerintahan yang ditindaklanjuti Perangkat Daerah	80%	88,88%	100%
		Persentase Fasilitasi Kerjasama yang ditindaklanjuti Perangkat Daerah	80%	100%	100%

No	Program / Kegiatan	Indikator Kinerja	Kinerja (output)		
			Target	Realisasi	Capaian (%)
2	Kegiatan Administrasi Tata Pemerintahan	Persentase Ketercapaian Kegiatan Administrasi Tata Pemerintahan	80%	98,41%	100%
3	Kegiatan Fasilitasi Kerjasama Daerah	Persentase Ketercapaian Kegiatan Fasilitasi Kerjasama Daerah	80%	100%	100%
BAGIAN HUKUM					
1	Program Pemerintahan dan Kesejahteraan Rakyat	SKM Pelayanan Hukum	80 Nilai	88,92 Nilai	100%
2	Fasilitasi dan Koordinasi Hukum	Persentase Ketercapaian Kegiatan Fasilitasi Hukum	90%	103,41%	100%
BAGIAN KESEJAHTERAAN RAKYAT					
1	Program Pemerintahan dan Kesejahteraan Rakyat	Persentase Kebijakan Bidang Kesra yang ditindaklanjuti Perangkat Daerah	80%	100%	100%
2	Kegiatan Pelaksanaan Kebijakan Kesejahteraan Rakyat	Jumlah Kebijakan Bidang Kesra yang ditindaklanjuti Perangkat Daerah	4 Kebijakan	4 Kebijakan	100%
BAGIAN PEREKONOMIAN DAN SDA					
1	Program Perekonomian dan Pembangunan	Persentase Kebijakan Bidang Perekonomian dan SDA yang ditindaklanjuti Perangkat Daerah	85%	100%	100%
2	Kegiatan Pelaksanaan Kebijakan Perekonomian	Persentase Kebijakan Bidang Perekonomian yang ditindaklanjuti Perangkat Daerah	85%	100%	100%
3	Kegiatan Pemantauan Kebijakan Sumber Daya Alam	Persentase Kebijakan Bidang SDA yang ditindaklanjuti Perangkat Daerah	85%	100%	100%
BAGIAN ADMINISTRASI PEMBANGUNAN					
1	Program Perekonomian dan Pembangunan	Persentase Kebijakan Bidang Pembangunan yang ditindaklanjuti Perangkat Daerah	100%	100%	100%
2	Kegiatan Pelaksanaan Administrasi Pembangunan	Persentase Dokumen Pedoman Program Pembangunan yang disusun	100%	100%	100%
BAGIAN PENGADAAN BARANG DAN JASA					
1	Program Perekonomian dan Pembangunan	Persentase Perangkat Daerah Tertib Administrasi Pengadaan Barang dan Jasa	90%	100%	100%
		IKM Pelayanan Pengadaan Barang dan Jasa (Aplikasi SUKMA-E)	90 Indeks	91,94 Indeks	100 Indeks
2	Kegiatan Pengelolaan Pengadaan Barang dan Jasa	Persentase Perangkat Daerah Tertib Pengadaan Barang dan Jasa	90%	100%	100%

BAGIAN UMUM

1. **Kegiatan Perencanaan, Penganggaran, dan Evaluasi Kinerja Perangkat Daerah** dengan indikator Persentase Dokumen Perencanaan yang tersusun tepat waktu dengan target sebesar 90% dan terealisasi sebesar 91,67% sehingga capaiannya sebesar 100%. Capaian ini berdasarkan data rata-rata capaian sub kegiatan

Perencanaan, Penganggaran, dan Evaluasi Kinerja Perangkat Daerah, terdapat 3 (*tiga*) sub kegiatan dan masing-masing capaiannya sebesar 100%. Ketercapaian indikator ini didukung oleh tersusunnya Dokumen Perencanaan Perangkat Daerah; Koordinasi dan Penyusunan Laporan Capaian Kinerja dan Ikhtisar Realisasi Kinerja SKPD; dan Evaluasi Kinerja Perangkat Daerah.

2. **Kegiatan Administrasi Keuangan Perangkat Daerah** dengan indikator Persentase Laporan Keuangan yang tersusun tepat waktu dengan target sebesar 90% dan terealisasi sebesar 97,92% sehingga capaiannya sebesar 100%. Capaian ini berdasarkan data rata-rata capaian sub kegiatan Administrasi Keuangan Perangkat Daerah, terdapat 3 (*tiga*) sub kegiatan dan masing-masing capaiannya sebesar 100%. Ketercapaian indikator ini didukung oleh tersedianya Gaji dan Tunjangan ASN; Koordinasi dan Laporan Keuangan Bulanan/Triwulanan/Semesteran SKPD; Pelaporan dan Analisis Prognosis Realisasi Anggaran.

3. **Kegiatan Administrasi Barang Milik Daerah pada Perangkat Daerah** dengan indikator Persentase Laporan Barang Milik Daerah yang tersusun tepat waktu dengan target sebesar 90% dan terealisasi sebesar 100% sehingga capaiannya sebesar 100%. Capaian ini berdasarkan data rata-rata capaian sub kegiatan Administrasi Barang Milik Daerah pada Perangkat Daerah, terdapat 1 (*satu*) sub kegiatan dan capaiannya sebesar 100%. Ketercapaian indikator ini didukung oleh terlaksananya Rekonsiliasi dan Penyusunan Laporan Barang Milik Daerah pada SKPD.

4. **Kegiatan Administrasi Kepegawaian Perangkat Daerah** dengan indikator Persentase SDM Aparatur yang Meningkat Kompetensinya dengan target sebesar 90% dan terealisasi sebesar 100% sehingga capaiannya sebesar 100%. Capaian ini berdasarkan data rata-rata capaian sub kegiatan Administrasi Kepegawaian Perangkat Daerah, terdapat 2 (*dua*) sub kegiatan dan masing-masing capaiannya sebesar 100%. Ketercapaian indikator ini didukung oleh terlaksananya Pengadaan Pakaian Dinas Beserta Atribut Kelengkapannya; Pendataan dan Pengolahan Administrasi Kepegawaian.

5. **Kegiatan Administrasi Umum Perangkat Daerah** dengan indikator Persentase terpenuhinya Layanan Administrasi Perkantoran dengan target sebesar 90% dan terealisasi sebesar 90,76% sehingga capaiannya sebesar 100%. Capaian ini berdasarkan data rata-rata capaian sub kegiatan Administrasi Umum Perangkat Daerah, terdapat 9 (*sembilan*) sub kegiatan dan 6 (*enam*) sub kegiatan capaiannya sebesar 100%, 1 (*satu*) sub kegiatan Penyediaan Barang Cetakan dan Penggandaan capaiannya 84,62%, 1 (*satu*) sub kegiatan Penyelenggaraan Rapat Koordinasi dan Konsultasi SKPD capaiannya 98,63%, dan satu sub kegiatan Penatausahaan Arsip Dinamis pada SKPD capaiannya 83,33%. Ketidakcapaian target indikator ini disebabkan karena Perubahan kebutuhan barang cetakan dan penggandaan tidak dapat terserap secara optimal karena pelaksanaan kegiatan disesuaikan dengan kebutuhan yang muncul di tengah proses; Kebutuhan perjalanan dinas disesuaikan dengan undangan dan surat perintah pimpinan, yang masing-masing disesuaikan dengan tugas pokok dan fungsi (Tupoksi) masing-

masing pihak yang terlibat; Perubahan kebutuhan pengelolaan arsip dinamis.

6. **Kegiatan Penyediaan Jasa Penunjang Urusan Pemerintahan Daerah** dengan indikator Persentase Terpenuhinya Jasa Penunjang Layanan Perkantoran dengan target sebesar 90% dan terealisasi sebesar 100% sehingga capaiannya sebesar 100%. Capaian ini berdasarkan data rata-rata capaian sub kegiatan Penyediaan Jasa Penunjang Urusan Pemerintahan Daerah, terdapat 3 (*tiga*) sub kegiatan dan masing-masing capaiannya sebesar 100%. Ketercapaian indikator ini didukung oleh tersedianya Jasa Surat Menyurat; Jasa Komunikasi, Sumber Daya Air dan Listrik; dan Jasa Pelayanan Umum Kantor.

7. **Kegiatan Pemeliharaan Barang Milik Daerah Penunjang Urusan Pemerintahan Daerah** dengan indikator Persentase Barang Milik Daerah yang terpelihara dengan target sebesar 90% dan terealisasi sebesar 91% sehingga capaiannya sebesar 100%. Capaian ini berdasarkan data rata-rata capaian sub kegiatan Pemeliharaan Barang Milik Daerah Penunjang Urusan Pemerintahan Daerah, terdapat 6 (*enam*) sub kegiatan dan masing-masing capaiannya sebesar 100%. Ketercapaian indikator ini didukung oleh tersedianya Jasa Pemeliharaan, Biaya Pemeliharaan, Pajak, dan Perizinan Kendaraan Dinas Operasional atau Lapangan; Pemeliharaan Mebel; Pemeliharaan Peralatan dan Mesin Lainnya; Pemeliharaan Aset Tak Berwujud; Pemeliharaan/Rehabilitas Gedung Kantor dan Bangunan Lainnya; Pemeliharaan/Rehabilitasi Sarana dan Prasarana Gedung Kantor atau Bangunan Lainnya.

8. **Kegiatan Administrasi Keuangan dan Operasional Kepala Daerah dan Wakil Kepala Daerah** dengan indikator Persentase Administrasi Keuangan dan Operasional Kepala Daerah dan Wakil Kepala Daerah yang terpenuhi dengan target sebesar 90% dan terealisasi sebesar 103,65% sehingga capaiannya sebesar 100%. Capaian ini berdasarkan data rata-rata capaian sub kegiatan Administrasi Keuangan dan Operasional Kepala Daerah dan Wakil Kepala Daerah, terdapat 4 (*empat*) sub kegiatan dan masing-masing capaiannya sebesar 100%. Ketercapaian indikator ini didukung oleh tersedianya Gaji dan Tunjangan Kepala Daerah dan Wakil Kepala Daerah; Pakaian Dinas dan Atribut Kelengkapan Kepala Daerah dan Wakil Kepala Daerah; Medical Check Up Kepala Daerah dan Wakil Kepala Daerah; Dana Penunjang Operasional Kepala Daerah dan Wakil Kepala Daerah.

9. **Kegiatan Fasilitasi Kerumahtanggaan Sekretariat Daerah** dengan indikator Persentase Kebutuhan Rumah Tangga Kepala Daerah, Wakil Kepala Daerah dan Sekretaris Daerah yang terpenuhi dengan target sebesar 90% dan terealisasi sebesar 100% sehingga capaiannya sebesar 100%. Capaian ini berdasarkan data rata-rata capaian sub kegiatan Fasilitasi Kerumahtanggaan Sekretariat Daerah, terdapat 3 (*tiga*) sub kegiatan dan masing-masing capaiannya sebesar 100%. Ketercapaian indikator ini didukung oleh terfasilitasinya Kebutuhan Rumah Tangga Kepala Daerah; Kebutuhan Rumah Tangga Wakil Kepala Daerah; dan Kebutuhan Rumah Tangga Sekretariat Daerah.

BAGIAN ORGANISASI

1. **Program Penunjang Urusan Pemerintahan Daerah Kabupaten/ Kota** diukur dengan 1 (*satu*) indikator yaitu pada tahun 2024 ditargetkan sebesar 64 Nilai dan terealisasi 64 Nilai sehingga capaiannya sebesar 100%. Capaian ini dari komponen RB General yang memuat indikator mandatori sejumlah 27 indikator. Ketercapaian target indikator didukung oleh adanya komunikasi yang berjalan secara optimal serta seringnya sosialisasi yang dilakukan implementor kepada pegawai, sehingga pegawai mampu melaksanakan Keputusan yang telah dibuat dengan baik, jelas dan konsisten. Koordinasi antar pimpinan berjalan baik dalam setiap kegiatan sehingga memudahkan pelaksanaan teknisnya.
2. **Kegiatan Penataan Organisasi** dengan indikator Persentase Perangkat Daerah yang tepat fungsi dan ukuran dengan target 100% dan terealisasi sebesar 100% sehingga capaiannya sebesar 100%. Realisasi tersebut berdasarkan pada 2 kebijakan yang sudah diimplementasikan yaitu Permenpan RB No.7 Tahun 2022 tentang Sistem Kerja pada Instansi Pemerintah untuk Penyederhanaan Birokrasi dan Kepmen 11 Tahun 2024 tentang Jabatan Pelaksana Aparatur Sipil Negara di Lingkungan Instansi Pemerintah. Capaian ini didukung dengan adanya koordinasi yang baik dengan perangkat daerah.

BAGIAN PROTOKOL DAN KOMUNIKASI PIMPINAN

1. **Program Penunjang Urusan Pemerintahan Daerah Kabupaten/ Kota** diukur dengan 1 (*satu*) indikator yaitu pada tahun 2024 ditargetkan sebesar 90% dan terealisasi 92% sehingga capaiannya sebesar 100%. Capaian ini berdasarkan data jumlah layanan kebutuhan pimpinan yang terfasilitasi tahun 2024 sejumlah 92 permintaan dari total jumlah layanan kebutuhan pimpinan sejumlah 100 permintaan. Bentuk permintaan fasilitasi layanan dari perangkat daerah penyelenggaraan suatu acara yang mengundang Kepala Daerah berupa surat permintaan pelayanan yang ditindaklanjuti Bagian Protokol dan Komunikasi Pimpinan dengan mengirimkan personil untuk memfasilitasi kehadiran Wali Kota, Wakil Wali Kota dan Forkopimda Kota Pasuruan. Ketercapaian target indikator didukung oleh kemampuan personil dalam berbagi tugas sehingga pelaksanaan kegiatan dapat berjalan lancer.
2. **Kegiatan Pelaksanaan Protokol dan Komunikasi Pimpinan** dengan indikator Persentase Perangkat Daerah yang Terlayani di Bidang Keprotokolan dan Komunikasi Pimpinan dengan target sebesar 90% dan terealisasi sebesar 90% sehingga capaiannya sebesar 100%. Capaian ini berdasarkan data jumlah perangkat daerah yang terlayani di bidang keprotokolan dan komunikasi pimpinan sejumlah 36 perangkat daerah dari total perangkat daerah di Pemerintah Kota Pasuruan sejumlah 40 perangkat daerah. Ketercapaian indikator ini didukung oleh koordinasi yang baik dengan perangkat daerah terkait, sehingga meningkatkan kualitas pelayanan kegiatan Kepala Daerah.

BAGIAN PEMERINTAHAN

1. **Program Pemerintahan dan Kesejahteraan Rakyat** diukur dengan 2 (*dua*) indikator yaitu:
   - Persentase Kebijakan Bidang Pemerintahan yang ditindaklanjuti Perangkat Daerah pada tahun 2024 ditargetkan sebesar 80% dan terealisasi 88,89% sehingga capaiannya sebesar 100%. Ketercapaian target indikator didukung oleh adanya peraturan yang menjadi pedoman dalam melaksanakan kegiatan.
   - Indikator yang kedua yaitu Persentase Fasilitasi Kerjasama yang ditindaklanjuti Perangkat Daerah pada tahun 2024 ditargetkan sebesar 80% dan terealisasi 100% sehingga capaiannya sebesar 100%. Ketercapaian target indikator ini didukung oleh tingkat koordinasi yang baik dengan perangkat daerah maupun instansi jajaran samping.
2. **Kegiatan Administrasi Tata Pemerintahan** dengan indikator Persentase ketercapaian Kegiatan Administrasi Tata Pemerintahan dengan target sebesar 80% dan terealisasi sebesar 98,41% sehingga capaiannya sebesar 100%. Ketercapaian indikator ini didukung oleh adanya peraturan yang menjadi pedoman dalam melaksanakan kegiatan.
3. **Kegiatan Fasilitasi Kerjasama Daerah** diukur dengan indikator Persentase Ketercapaian Kegiatan Fasilitasi Kerjasama Daerah yang ditindaklanjuti Perangkat Daerah dengan target sebesar 80% dan terealisasi 100% sehingga capaiannya sebesar 100%. Ketercapaian target indikator ini didukung oleh tingkat koordinasi yang baik dengan perangkat daerah maupun instansi jajaran samping.

BAGIAN HUKUM

1. **Program Pemerintahan dan Kesejahteraan Rakyat** diukur dengan 1 (*satu*) indikator yaitu pada tahun 2024 ditargetkan sebesar 80 Nilai dan terealisasi sebesar 88,92 Nilai sehingga capaiannya sebesar 100%. Capaian ini berdasarkan hasil survei tentang kepuasan terhadap pelayanan yang telah dilakukan oleh Bagian Hukum kepada 83 responden dari berbagai Perangkat Daerah dan Masyarakat di Kota Pasuruan. Ketercapaian target indikator didukung oleh pelayanan yang diberikan oleh pegawai dengan melaksanakan kinerja sesuai prosedur dan koordinasi antar Perangkat Daerah berjalan dengan baik sehingga memudahkan pelaksanaannya.
2. **Kegiatan Fasilitasi dan Koordinasi Hukum** dengan indikator Persentase Ketercapaian Kegiatan Fasilitasi Hukum dengan target sebesar 90% dan terealisasi sebesar 99,19% sehingga capaiannya sebesar 100%. Capaian ini berdasarkan pada Jumlah Produk Hukum Daerah yang Tersusun sebanyak 306 Dokumen, Jumlah Kasus yang Mendapatkan Fasilitasi Bantuan Hukum sebanyak 15 Kasus, dan Jumlah Produk Hukum dan Pengelolaan Informasi Hukum yang Didokumentasi sebanyak 306 Dokumen. Ketercapaian indikator ini didukung oleh adanya koordinasi dan hubungan yang baik dengan Perangkat Daerah, Organisasi Bantuan Hukum, Biro

Hukum Sekretariat Daerah Provinsi Jawa Timur, dan Kantor Wilayah Kementerian Hukum dan Hak Asasi Manusia Jawa Timur sehingga kegiatan dapat dilaksanakan dengan baik.

BAGIAN KESEJAHTERAAN RAKYAT

1. **Program Pemerintahan dan Kesejahteraan Rakyat** diukur dengan 1 (*satu*) indikator yaitu pada tahun 2024 ditargetkan sebesar 80% dan terealisasi 100% sehingga capaiannya sebesar 100%. Capaian ini berdasarkan Jumlah Kebijakan yang ditindaklanjuti Perangkat Daerah sebanyak 4 kebijakan dari total 4 kebijakan yang disusun. Ketercapaian target indikator didukung oleh adanya koordinasi yang terjalin baik dengan stakeholder dalam pembuatan kebijakan untuk dapat diproses dengan cepat sehingga kinerja tercapai sesuai dengan target, dukungan SDM, sarana prasarana, dan anggaran serta SOP dan sistem pelaksana kegiatan yang sudah terbangun dengan baik sehingga 4 Kebijakan dapat disusun sesuai target yang ditentukan.
2. **Kegiatan Pelaksanaan kebijakan Kesejahteraan Rakyat** dengan indikator Jumlah kebijakan Bidang kesra yang ditindaklanjuti Perangkat Daerah dengan target sebesar 4 Kebijakan dan terealisasi sebesar 4 Kebijakan sehingga capaiannya sebesar 100%. Capaian ini berdasarkan Jumlah Kebijakan Bidang kesra yang ditindaklanjuti Perangkat Daerah, yaitu: 1) Instruksi Wali Kota Pasuruan Nomor: 100.3.4.3/41/2024 tanggal 8 Januari 2024 tentang Optimalisasi Pengumpulan Zakat, Infak dan Sedekah dilingkungan Pemerintah Kota Pasuruan; 2) Keputusan Wali Kota Pasuruan Nomor: 100.3.3.3/39/423.011/2024 tanggal 23 Januari 2024 tentang Satuan Tugas Pelindung Masyarakat; 3) Keputusan Wali Kota pasuruan Nomor: 100.3.3.3/166/423.011/2024 tanggal 24 Juli 2024 tentang Pusat Kesehatan Masyarakat Penyelenggara Pelayanan Kesehatan Primer Terintegrasi; 4) Keputusan Wali Kota Pasuruan Nomor: 100.3.3.3/212/423.011/2024 tanggal 9 Oktober 2024 tentang Panitia Penilai Pemusnahan Arsip dan Keputusan Wali Kota Pasuruan Nomor: 100.3.3.3/213/423.011/2024 tentang Perubahan Atas Keputusan Wali Kota Pasuruan nomor 188/101/423.011/2020 tanggal 10 Oktober 2024 tentang Pemusnahan Arsip. Ketercapaian target indikator didukung oleh adanya koordinasi yang terjalin baik dengan stakeholder dalam pembuatan kebijakan untuk dapat diproses dengan cepat sehingga kinerja tercapai sesuai dengan target, dukungan SDM, sarana prasarana, dan anggaran serta SOP dan sistem pelaksana kegiatan yang sudah terbangun dengan baik sehingga 4 Kebijakan dapat disusun sesuai target yang ditentukan.

BAGIAN PEREKONOMIAN DAN SDA

1. **Program Perekonomian dan Pembangunan** diukur dengan 1 (*satu*) indikator yaitu pada tahun 2024 ditargetkan sebesar 85% dan terealisasi 100% sehingga capaiannya sebesar 100%. Capaian ini berdasarkan Jumlah kebijakan bidang Perekonomian dan SDA yang telah ditindaklanjuti Perangkat Daerah sejumlah 7 kebijakan dari total Jumlah rancangan kebijakan bidang Perekonomian dan SDA yang disusun sejumlah 7 kebijakan. Ketercapaian indikator ini

dikarenakan adanya Koordinasi yang terjalin baik dengan stakeholder dalam pembuatan kebijakan untuk dapat diproses dengan cepat sehingga kinerja tercapai sesuai dengan target.

2. **Kegiatan Pelaksanaan Kebijakan Perekonomian** yang diukur dengan indikator Persentase Kebijakan Bidang Perekonomian yang ditindaklanjuti Perangkat Daerah dengan target sebesar 85% dan terealisasi sebesar 100% sehingga capaiannya sebesar 100%. Capaian ini berdasarkan Jumlah kebijakan Perekonomian yang telah disampaikan Kepada Perangkat Daerah Pelaksana Kebijakan, yaitu 7 kebijakan dari total rancangan kebijakan Perekonomian yang disusun sejumlah 7 kebijakan. Kebijakan tersebut adalah Sub Kegiatan Koordinasi, Sinkronisasi, Monitoring, dan Evaluasi Kebijakan Pengelolaan BUMD dan BLUD; Sub Kegiatan Pelaksanaan Pengendalian dan Distribusi Perekonomian; Sub Kegiatan Perencanaan dan pengawasan ekonomi Mikro kecil; Sub Kegiatan Koordinasi, Sinkronisasi dan Evaluasi kebijakan pembentukan BLUD; Sub Kegiatan Koordinasi, Sinkronisasi dan Evaluasi kebijakan pendirian BUMD.

   - Keputusan Wali Kota Pasuruan Nomor 100.3.3.3/62/423.011/ 2024 tentang Tim Pengendalian Inflasi Daerah.
   - Keputusan Wali Kota Pasuruan Nomor 100.3.3.3/103/423.011/ 2024 tentang Seleksi Calon Komisaris Perusahaan Perseroean Daerah Bank Perkreditan Rakyat Kota Pasuruan.
   - Peraturan Daerah Nomor 3 Tahun 2024 tentang Pernyataan Modal Daerah Pada Perusahaan Umum Daerah Air Minum Tirta Umbulan.
   - Keputsan Wali Kota Pasuruan Nomor 100.3.3.3/228/423.011/ 2024 tentang Penerapan Badan Layanan Umum Daerah Pada Pusat Pusat Kesehatan Masyarakat.
   - Keputusan Wali Kota Pasuruan Nomor 100.3.3.3/245/423.011/ 2024 tentang Penunjukan Pelaksana Harian Direktur Perusahaan Umum Daerah Air Minum Tirta Umbulan.

3. **Kegiatan Pelaksanaan Kebijakan Sumber Daya Alam** yang diukur dengan indikator Persentase Kebijakan Bidang Sumber Daya Alam yang ditindaklanjuti Perangkat Daerah dengan target sebesar 85% dan terealisasi sebesar 100% sehingga capaiannya sebesar 100%. Capaian ini berdasarkan Jumlah kebijakan Sumber Daya Alam kebijakan tersebut adalah Sub Kegiatan Koordinasi, sinkronisasi dan evaluasi kebijakan pertanian, kehutanan, kelautan dan perikanan; Sub Kegiatan koordinasi, sinkronisasi dan evaluasi kebijakan energi dan air.

   - Keputusan Wali Kota Pasuruan Nomor 100.3.3.3/74/423.011/ 2024 tentang Komisi Pengawas Pupuk dan Pestisida Tahun Anggaran 2024.
   - Keputusan Wali Kota Pasuruan Nomor 100.3.3.3/30/423.011/ 2024 tentang Perangkat daerah Pengelola Dana Bagi Hasil Cukai HAsil Tembakau Tahun Anggaran 2024.

- Keputusan Wali Kota Pasuruan Nomor 100.3.3.3/32/423.011/ 2024 tentang Tim Koordinasi Penggunaan Dana Bagi Hasil Cukai Hasil Tembakau.
- Keputusan Wali Kota Pasuruan Nomor 100.3.3.3/97/423.011/ 2024 tentang Koordinasi Pelaksanaan Pendistribusian Liquified Petroleum gas Tertentu.
- Keputusan Wali Kota Pasuruan Nomor 100.3.3.3/187/423.011/ 2024 Tentang Perubahan Atas Keputusan Wali Kota Nomor 100.3.3.3/30/423.011/2024 Tentang Perangkat Daerah Pengelola Dana Bagi Hasil Cukai HAsil Tembakau Tahun Anggaran 2024.

BAGIAN ADMINISTRASI PEMBANGUNAN

1. **Program Perekonomian dan Pembangunan** diukur dengan 1 (*satu*) indikator yaitu pada tahun 2024 ditargetkan sebesar 100% dan terealisasi 100%, sehingga capaiannya sebesar 100%. Capaian ini berdasarkan pada Jumlah Perangkat Daerah yang menindaklanjuti sebanyak 41 Perangkat Daerah dari 41 Perangkat Daerah. Produk kebijakan di bidang pembangunan, berupa Standar Harga Satuan Bahan Bangunan Tahun Anggaran 2025 dan Standar Harga Satuan Tahun Anggaran 2025, digunakan Perangkat Daerah dalam penyusunan perencanaan program kegiatan tahun anggaran 2025. Ketercapaian target indikator ini didukung dengan adanya sosialisasi dan pendampingan yang dilaksanakan oleh Bagian Administrasi Pembangunan terkait penerapan pedoman Standar Harga Satuan Bahan Bangunan Tahun Anggaran 2025 dan Standar Harga Satuan Tahun Anggaran 2025 oleh Perangkat Daerah dalam penyusunan perencanaan program kegiatan tahun anggaran 2025.
2. **Kegiatan Pelaksanaan Administrasi Pembangunan** dengan indikator Persentase Dokumen Pedoman Program Pembangunan yang disusun dengan target sebesar 100% dan terealisasi sebesar 100% atau tercapai 100%. Capaian ini berdasarkan pada jumlah Pedoman yang disusun yaitu Standar Harga Satuan Bahan Bangunan Tahun Anggaran 2025, Standar Harga Satuan Tahun Anggaran 2025. Ketercapaian target indikator ini didukung oleh koordinasi yang baik antara Bagian Administrasi Pembangunan dengan Perangkat Daerah terkait dalam penyusunan pedoman Standar Harga Satuan Tahun Anggaran 2025 dan terlaksananya sosialisasi ke Perangkat Daerah sehingga Kebijakan Bidang Pembangunan yang ditindaklanjuti Perangkat Daerah tersampaikan dengan baik.

BAGIAN PENGADAAN BARANG DAN JASA

1. **Program Perekonomian dan Pembangunan** diukur dengan 2 (*dua*) indikator yaitu:
   - Persentase Perangkat Daerah yang tertib administrasi pengadaan barang dan jasa. Pada tahun 2024 ditargetkan sebesar 90% dan terealisasi sebesar 100% sehingga capaiannya sebesar 100%. Capaian ini berdasarkan jumlah Perangkat Daerah yang tertib administrasi pengadaan barang dan jasa di Pemerintah Kota

Pasuruan yaitu sebanyak 41 OPD dengan produk kebijakan pada bagian pengadaan barang dan jasa dalam melaksanakan proses pemilihan untuk tender maupun seleksi pengadaan barang dan jasa serta pelaksanaan pelayanan Sistem Pengadaan Secara Elektronik dilingkungan Pemerintah Kota Pasuruan. Ketercapaian target indikator ini didukung karena adanya sosialisasi dan pendampingan yang dilaksanakan oleh Bagian Pengadaan Barang dan Jasa terkait Proses Tender atau seleksi maupun proses administrasi pengadaan barang dan jasa di lingkungan Pemerintah Kota Pasuruan kepada Seluruh OPD di Kota Pasuruan.

- IKM Pelayanan Pengadaan Barang dan Jasa. Pada tahun 2024 ditargetkan sebesar 90 indeks dan terealisasi sebesar 91,94 indeks, sehingga capaiannya sebesar 100%. Capaian ini berdasarkan dengan kuesioner yang disebarkan kepada seluruh masyarakat pelaku pengadaan barang dan jasa di Kota Pasuruan. Ketercapaian target indikator ini dikarenakan himbauan dan arahan dari petugas layanan BPBJ sehingga terjadi kenaikan minat masyarakat yang terkait proses pengadaan barang dan jasa untuk tertib mengakses aplikasi SUKMA-E.

2. **Kegiatan pengelolaan pengadaan barang dan jasa** dengan indikator Persentase Perangkat Daerah tertib Pengadaan Barang dan Jasa. Pada tahun 2024 ditargetkan sebesar 90% dan terealisasi sebesar 100%, sehingga capaiannya sebesar 100%. Capaian ini berdasarkan pada jumlah Perangkat Daerah yang tertib administrasi pengadaan barang dan jasa sejumlah 41 PD dari total semua PD di Pemerintah Kota Pasuruan sejumlah 41. Ketercapaian target indikator ini didukung karena adanya koordinasi yang baik antara Bagian Pengadaan Barang dan jasa dengan Perangkat Daerah terkait dalam proses pengadaan barang dan jasa di Pemerintah Kota Pasuruan dan koordinasi yang baik antara Bagian Pengadaan Barang dan Jasa dengan perangkat daerah terkait.

Dalam Tabel 2.3 berikut, disajikan Rekapitulasi Evaluasi Hasil Pelaksanaan Renja Sekretariat Daerah Kota Pasuruan dan Pencapaian Renstra Sekretariat Daerah Kota Pasuruan sampai dengan Tahun 2025, sebagai berikut:

Tabel 2.3
Rekapitulasi Evaluasi Hasil Pelaksanaan Renja Sekretariat Daerah Kota Pasuruan dan Pencapaian Renstra Sekretariat Daerah Kota Pasuruan sampai dengan Tahun 2025

Kode	**Urusan/Bidang Urusan Pemerintahan Daerah dan Program/Kegiatan/ Sub Kegiatan**	**Indikator Kinerja Program (outcomes)/Kegiatan (output)/Sub Kegiatan**	**Target Kinerja Capaian Program (Renstra PD) Tahun 2025**	**Realisasi Target Kinerja Hasil Program dan Keluaran Kegiatan s/d Tahun 2023**	**Target dan Realisasi Kinerja Program dan Kegiatan Tahun 2024**			**Target Program dan Kegiatan (Renja PD Tahun 2025)**	**Perkiraan Realisasi Capaian Target Renstra Perangkat Daerah s/d tahun berjalan**	
					Target Renja PD Tahun 2024	**Realisasi Renja PD Tahun 2024**	**Tingkat Realisasi (%)**		**Realisasi Capaian Program dan Kegiatan s/d tahun berjalan (Tahun 2025)**	**Tingkat Capaian Realisasi Target Renstra (%)**
1	**2**	**3**	**4**	**5**	**6**	**7**	**8=(7/6)**	**9**	**10=(5+7+9)**	**11=(10/4)**
	Bagian Umum									
4	Unsur Pendukung Urusan Pemerintahan									
4.01	Sekretariat Daerah									
4.01.01	Program Penunjang Urusan Pemerintahan Daerah Kabupaten/Kota	Persentase Kebutuhan Penunjang Pemerintahan yang Terfasilitasi	100%	90	100	96,85	96,85%	100	95,61	95,61%
4.01.01.2.01	Kegiatan Perencanaan, Penganggaran, dan Evaluasi Kinerja Perangkat Daerah	Persentase Dokumen Perencanaan yang tersusun tepat waktu	100%	90	90	91,67	100%	100	93,89	93,89%
4.01.01.2.01.0001	Sub Kegiatan Penyusunan Dokumen Perencanaan Perangkat Daerah	Jumlah Dokumen Perencanaan Perangkat Daerah	19 Dokumen	6	6	6	100%	7	19	100%
4.01.01.2.01.0006	Sub Kegiatan Koordinasi dan Penyusunan Laporan Capaian	Jumlah Laporan Capaian Kinerja dan Ikhtisar Realisasi Kinerja SKPD dan Laporan	11 Laporan	3	3	3	100%	5	11	100%

Kode	Urusan/Bidang Urusan Pemerintahan Daerah dan Program/Kegiatan/ Sub Kegiatan	Indikator Kinerja Program (outcomes)/Kegiatan (output)/Sub Kegiatan	Target Kinerja Capaian Program (Renstra PD) Tahun 2025	Realisasi Target Kinerja Hasil Program dan Keluaran Kegiatan s/d Tahun 2023	Target dan Realisasi Kinerja Program dan Kegiatan Tahun 2024			Target Program dan Kegiatan (Renja PD Tahun 2025)	Perkiraan Realisasi Capaian Target Renstra Perangkat Daerah s/d tahun berjalan	
					Target Renja PD Tahun 2024	Realisasi Renja PD Tahun 2024	Tingkat Realisasi (%)		Realisasi Capaian Program dan Kegiatan s/d tahun berjalan (Tahun 2025)	Tingkat Capaian Realisasi Target Renstra (%)
1	2	3	4	5	6	7	8=(7/6)	9	10=(5+7+9)	11=(10/4)
	Kinerja dan Ikhtisar Realisasi Kinerja SKPD	Hasil Koordinasi Penyusunan Laporan Capaian Kinerja dan Ikhtisar Realisasi Kinerja SKPD								
4.01.01.2.01.0007	Sub Kegiatan Evaluasi Kinerja Perangkat Daerah	Jumlah Laporan Evaluasi Kinerja Perangkat Daerah	7 Laporan	3	3	3	100%	1	7	100%
4.01.01.2.02	Kegiatan Administrasi Keuangan Perangkat Daerah	Persentase Laporan Keuangan yang tersusun tepat waktu	100%	90	90	97,92	100%	100	95,97	95,97%
4.01.01.2.02.0001	Sub Kegiatan Penyediaan Gaji dan Tunjangan ASN	Jumlah Orang yang Menerima Gaji dan Tunjangan ASN	125 Orang/Bulan	12	12	12	100%	125	125	100%
4.01.01.2.02.0007	Sub Kegiatan Koordinasi dan Penyusunan Laporan Keuangan Bulanan/Triwulanan/Semesteran SKPD	Jumlah Laporan Keuangan Bulanan/ Triwulanan/ Semesteran SKPD dan Laporan Koordinasi Penyusunan Laporan Keuangan Bulanan/Triwulanan/Semesteran SKPD	30 Laporan	6	6	6	100%	18	30	100%

Kode	Urusan/Bidang Urusan Pemerintahan Daerah dan Program/Kegiatan/ Sub Kegiatan	Indikator Kinerja Program (outcomes)/Kegiatan (output)/Sub Kegiatan	Target Kinerja Capaian Program (Renstra PD) Tahun 2025	Realisasi Target Kinerja Hasil Program dan Keluaran Kegiatan s/d Tahun 2023	Target dan Realisasi Kinerja Program dan Kegiatan Tahun 2024			Target Program dan Kegiatan (Renja PD Tahun 2025)	Perkiraan Realisasi Capaian Target Renstra Perangkat Daerah s/d tahun berjalan	
					Target Renja PD Tahun 2024	Realisasi Renja PD Tahun 2024	Tingkat Realisasi (%)		Realisasi Capaian Program dan Kegiatan s/d tahun berjalan (Tahun 2025)	Tingkat Capaian Realisasi Target Renstra (%)
1	2	3	4	5	6	7	8=(7/6)	9	10=(5+7+9)	11=(10/4)
4.01.01.2.02.0008	Sub Kegiatan Penyusunan Pelaporan dan Analisis Prognosis Realisasi Anggaran	Jumlah Dokumen Pelaporan dan Analisis Prognosis Realisasi Anggaran	40 Dokumen	20	20	20	100%	-	40	100%
4.01.01.2.03	Kegiatan Administrasi Barang Milik Daerah pada Perangkat Daerah	Persentase Laporan Barang Milik Daerah yang tersusun tepat waktu	100%	90	90	100	100%	100	96,66	96,66%
4.01.01.2.03.0005	Sub Kegiatan Rekonsiliasi dan Penyusunan Laporan Barang Milik Daerah pada SKPD	Jumlah Laporan Rekonsiliasi dan Penyusunan Laporan Barang Milik Daerah pada SKPD	12 Laporan	4	4	4	100%	4	12	100%
4.01.01.2.05	Kegiatan Administrasi Kepegawaian Perangkat Daerah	Persentase SDM Aparatur yang Meningkat Kompetensinya	100%	90	90	100	100%	100	93,33	96,66%
4.01.01.2.05.0002	Sub Kegiatan Pengadaan Pakaian Dinas Beserta Atribut Kelengkapannya	Jumlah Paket Pakaian Dinas Beserta Atribut Kelengkapan	12 Paket	4	4	4	100%	4	12	100%
4.01.01.2.05.0003	Sub Kegiatan Pendataan dan Pengolahan Administrasi Kepegawaian	Jumlah Dokumen Pendataan dan Pengolahan Administrasi Kepegawaian	12 Dokumen	4	4	4	100%	4	12	100%

Kode	Urusan/Bidang Urusan Pemerintahan Daerah dan Program/Kegiatan/ Sub Kegiatan	Indikator Kinerja Program (outcomes)/Kegiatan (output)/Sub Kegiatan	Target Kinerja Capaian Program (Renstra PD) Tahun 2025	Realisasi Target Kinerja Hasil Program dan Keluaran Kegiatan s/d Tahun 2023	Target dan Realisasi Kinerja Program dan Kegiatan Tahun 2024			Target Program dan Kegiatan (Renja PD Tahun 2025)	Perkiraan Realisasi Capaian Target Renstra Perangkat Daerah s/d tahun berjalan	
					Target Renja PD Tahun 2024	Realisasi Renja PD Tahun 2024	Tingkat Realisasi (%)		Realisasi Capaian Program dan Kegiatan s/d tahun berjalan (Tahun 2025)	Tingkat Capaian Realisasi Target Renstra (%)
1	2	3	4	5	6	7	8=(7/6)	9	10=(5+7+9)	11=(10/4)
4.01.01.2.06	Kegiatan Administrasi Umum Perangkat Daerah	Persentase terpenuhinya Layanan Administrasi Perkantoran	100%	90	90	90,76	100	100	93,58	93,58%
4.01.01.2.06.0001	Sub Kegiatan Penyediaan Komponen Instalasi Listrik/Penerangan Bangunan Kantor	Jumlah Paket Komponen Instalasi Listrik/Penerangan Bangunan Kantor yang disediakan	22 Paket	5	5	5	100%	12	22	100%
4.01.01.2.06.0002	Sub Kegiatan Penyediaan Peralatan dan Perlengkapan Kantor	Jumlah Paket Peralatan dan Perlengkapan Kantor yang disediakan	22 Paket	5	5	5	100%	12	22	100%
4.01.01.2.06.0003	Sub Kegiatan Penyediaan peralatan rumah tangga	Jumlah paket peralatan rumah tangga yang disediakan	32 Paket	10	10	10	100%	12	32	100%
4.01.01.2.06.0005	Sub Kegiatan Penyediaan Barang Cetakan dan Penggandaan	Jumlah paket barang cetakan dan penggandaan yang disediakan	38 Paket	13	13	11	84,62%	12	36	94,73%
4.01.01.2.06.0006	Sub Kegiatan Penyediaan Bahan Bacaan dan Peraturan Perundang-undangan	Jumlah Dokumen Bahan Bacaan dan Peraturan Perundang-Undangan yang Disediakan	42 Dokumen	15	15	15	100%	12	42	100%

Kode	Urusan/Bidang Urusan Pemerintahan Daerah dan Program/Kegiatan/ Sub Kegiatan	Indikator Kinerja Program (outcomes)/Kegiatan (output)/Sub Kegiatan	Target Kinerja Capaian Program (Renstra PD) Tahun 2025	Realisasi Target Kinerja Hasil Program dan Keluaran Kegiatan s/d Tahun 2023	Target dan Realisasi Kinerja Program dan Kegiatan Tahun 2024			Target Program dan Kegiatan (Renja PD Tahun 2025)	Perkiraan Realisasi Capaian Target Renstra Perangkat Daerah s/d tahun berjalan	
					Target Renja PD Tahun 2024	Realisasi Renja PD Tahun 2024	Tingkat Realisasi (%)		Realisasi Capaian Program dan Kegiatan s/d tahun berjalan (Tahun 2025)	Tingkat Capaian Realisasi Target Renstra (%)
1	2	3	4	5	6	7	8=(7/6)	9	10=(5+7+9)	11=(10/4)
4.01.01.2.06.0007	Sub Kegiatan Penyediaan Bahan/Material	Jumlah Paket Bahan/Material yang Disediakan	16 Paket	2	2	2	100%	12	16	100%
4.01.01.2.06.0008	Sub Kegiatan Fasilitasi Kunjungan Tamu	Jumlah Laporan Fasilitasi Kunjungan Tamu	36 Laporan	12	12	12	100%	12	36	100%
4.01.01.2.06.0009	Sub Kegiatan Penyelenggaraan Rapat Koordinasi dan Konsultasi SKPD	Jumlah Laporan Penyelenggaraan Rapat Koordinasi dan Konsultasi SKPD	1612 Laporan	800	800	789	98,63%	12	1601	99,31%
4.01.01.2.06.0010	Sub Kegiatan Penatausahaan Arsip Dinamis pada SKPD	Jumlah Dokumen Penatausahaan Arsip Dinamis pada SKPD	24 Dokumen	12	12	10	83,33%	-	22	91,66%
4.01.01.2.07	Kegiatan Pengadaan Barang Milik Daerah Penunjang Urusan Pemerintah Daerah	Persentase Terpenuhinya Pengadaan Barang Milik Daerah	100%	-	90	50	55,56%	100	75	75%
4.01.01.2.07.0001	Sub Kegiatan Pengadaan Kendaraan Perorangan Dinas atau Kendaraan Dinas Jabatan	Jumlah Unit Kendaraan Perorangan Dinas atau Kendaraan Dinas Jabatan yang Disediakan	4 Unit	-	-	-	-	4	4	100%

Kode	Urusan/Bidang Urusan Pemerintahan Daerah dan Program/Kegiatan/ Sub Kegiatan	Indikator Kinerja Program (outcomes)/Kegiatan (output)/Sub Kegiatan	Target Kinerja Capaian Program (Renstra PD) Tahun 2025	Realisasi Target Kinerja Hasil Program dan Keluaran Kegiatan s/d Tahun 2023	Target dan Realisasi Kinerja Program dan Kegiatan Tahun 2024			Target Program dan Kegiatan (Renja PD Tahun 2025)	Perkiraan Realisasi Capaian Target Renstra Perangkat Daerah s/d tahun berjalan	
					Target Renja PD Tahun 2024	Realisasi Renja PD Tahun 2024	Tingkat Realisasi (%)		Realisasi Capaian Program dan Kegiatan s/d tahun berjalan (Tahun 2025)	Tingkat Capaian Realisasi Target Renstra (%)
1	2	3	4	5	6	7	8=(7/6)	9	10=(5+7+9)	11=(10/4)
4.01.01.2.07.0002	Sub Kegiatan Pengadaan Kendaraan Dinas Operasional atau Lapangan	Jumlah Unit Kendaraan Dinas Operasional atau Lapangan yang disediakan	6 Unit	-	6	3	50%	-	3	50%
4.01.01.2.08	Kegiatan Penyediaan Jasa Penunjang Urusan Pemerintahan Daerah	Persentase Terpenuhinya Jasa Penunjang Layanan Perkantoran	100%	90	90	100	100%	100	96,66	96,66%
4.01.01.2.08.0001	Sub Kegiatan Penyediaan Jasa Surat Menyurat	Jumlah Laporan Penyediaan Jasa Surat Menyurat	36 Laporan	12	12	12	100%	12	36	100%
4.01.01.2.08.0002	Sub Kegiatan Penyediaan Jasa Komunikasi, Sumber Daya Air dan Listrik	Jumlah Laporan Penyediaan Jasa Komunikasi, Sumber Daya Air dan Listrik yang disediakan	36 Laporan	12	12	12	100%	12	36	100%
4.01.01.2.08.0004	Sub Kegiatan Penyediaan Jasa Pelayanan Umum Kantor	Jumlah Laporan Penyediaan Jasa Pelayanan Umum Kantor yang Disediakan	36 Laporan	12	12	12	100%	12	36	100%
4.01.01.2.09	Kegiatan Pemeliharaan Barang Milik Daerah Penunjang Urusan Pemerintahan Daerah	Persentase Barang Milik Daerah yang terpelihara	100%	90	90	91	100%	100	93,66	93,66%
4.01.01.2.09.0001	Sub Kegiatan Penyediaan Jasa Pemeliharaan, Biaya	Jumlah Kendaraan Perorangan Dinas atau	14 Unit	-	-	-	-	14	14	100%

Kode	Urusan/Bidang Urusan Pemerintahan Daerah dan Program/Kegiatan/ Sub Kegiatan	Indikator Kinerja Program (outcomes)/Kegiatan (output)/Sub Kegiatan	Target Kinerja Capaian Program (Renstra PD) Tahun 2025	Realisasi Target Kinerja Hasil Program dan Keluaran Kegiatan s/d Tahun 2023	Target dan Realisasi Kinerja Program dan Kegiatan Tahun 2024			Target Program dan Kegiatan (Renja PD Tahun 2025)	Perkiraan Realisasi Capaian Target Renstra Perangkat Daerah s/d tahun berjalan	
					Target Renja PD Tahun 2024	Realisasi Renja PD Tahun 2024	Tingkat Realisasi (%)		Realisasi Capaian Program dan Kegiatan s/d tahun berjalan (Tahun 2025)	Tingkat Capaian Realisasi Target Renstra (%)
1	2	3	4	5	6	7	8=(7/6)	9	10=(5+7+9)	11=(10/4)
	Pemeliharaan, dan Pajak Kendaraan Perorangan Dinas atau Kendaraan Dinas Jabatan	Kendaraan Dinas Jabatan yang dipelihara dan dibayarkan pajaknya								
4.01.01.2.09.0002	Sub Kegiatan Penyediaan Jasa Pemeliharaan, Biaya Pemeliharaan, Pajak dan Perizinan Kendaraan Dinas Operasional atau Lapangan	Jumlah Kendaraan Dinas Operasional atau Lapangan yang dipelihara dan dibayarkan pajak dan perizinannya	210 Unit	50	50	50	100%	110	210	100%
4.01.01.2.09.0005	Sub Kegiatan Pemeliharaan Mebel	Jumlah Mebel yang Dipelihara	16 Unit	5	5	5	100%	6	16	100%
4.01.01.2.09.0006	Sub Kegiatan Pemeliharaan Peralatan dan Mesin Lainnya	Jumlah Peralatan dan Mesin Lainnya yang Dipelihara	16 Unit	5	5	5	100%	6	16	100%
4.01.01.2.09.0008	Sub Kegiatan Pemeliharaan Aset Tak Berwujud	Jumlah Aset Tak Berwujud yang Dipelihara	4 Unit	2	2	2	100%	-	4	100%
4.01.01.2.09.0009	Sub Kegiatan Pemeliharaan/Rehabilitasi Gedung Kantor dan Bangunan Lainnya	Jumlah Gedung Kantor dan Bangunan Lainnya yang Dipelihara/Direhabilitasi	15 Unit	5	5	5	100%	5	15	100%

Kode	Urusan/Bidang Urusan Pemerintahan Daerah dan Program/Kegiatan/ Sub Kegiatan	Indikator Kinerja Program (outcomes)/Kegiatan (output)/Sub Kegiatan	Target Kinerja Capaian Program (Renstra PD) Tahun 2025	Realisasi Target Kinerja Hasil Program dan Keluaran Kegiatan s/d Tahun 2023	Target dan Realisasi Kinerja Program dan Kegiatan Tahun 2024			Target Program dan Kegiatan (Renja PD Tahun 2025)	Perkiraan Realisasi Capaian Target Renstra Perangkat Daerah s/d tahun berjalan	
					Target Renja PD Tahun 2024	Realisasi Renja PD Tahun 2024	Tingkat Realisasi (%)		Realisasi Capaian Program dan Kegiatan s/d tahun berjalan (Tahun 2025)	Tingkat Capaian Realisasi Target Renstra (%)
1	2	3	4	5	6	7	8=(7/6)	9	10=(5+7+9)	11=(10/4)
4.01.01.2.09.0010	Sub Kegiatan Pemeliharaan/Rehabilitasi Sarana dan Prasarana Gedung Kantor atau Bangunan Lainnya	Jumlah Sarana dan Prasarana Gedung Kantor atau Bangunan Lainnya yang Dipelihara/ Direhabilitasi	10 Unit	5	5	5	100%	-	10	100%
4.01.01.2.09.0011	Sub Kegiatan Pemeliharaan/Rehabilitasi Sarana dan Prasarana Pendukung Gedung Kantor atau Bangunan Lainnya	Jumlah Sarana dan Prasarana Pendukung Gedung Kantor atau Bangunan Lainnya yang Dipelihara/Direhabilitasi	5 Unit	5	-	-	-	-	5	100%
4.01.01.2.11	Kegiatan Administrasi Keuangan dan Operasional Kepala Daerah dan Wakil Kepala Daerah	Persentase Administrasi Keuangan dan Operasional Kepala Daerah dan Wakil Kepala Daerah yang terpenuhi	100%	90	90	100	100%	100	300	96,66%
4.01.01.2.11.0001	Sub Kegiatan Penyediaan Gaji dan Tunjangan Kepala Daerah dan Wakil Kepala Daerah	Jumlah Orang yang Menerima Gaji dan Tunjangan Kepala Daerah dan Wakil Kepala Daerah	26 Orang/Bulan	12	12	12	100%	2	26	100%
4.01.01.2.11.0002	Sub Kegiatan Penyediaan Pakaian Dinas dan Atribut	Jumlah Paket Pakaian Dinas dan Atribut Kelengkapan	12 Paket	4	4	4	100%	4	12	100%

Kode	Urusan/Bidang Urusan Pemerintahan Daerah dan Program/Kegiatan/ Sub Kegiatan	Indikator Kinerja Program (outcomes)/Kegiatan (output)/Sub Kegiatan	Target Kinerja Capaian Program (Renstra PD) Tahun 2025	Realisasi Target Kinerja Hasil Program dan Keluaran Kegiatan s/d Tahun 2023	Target dan Realisasi Kinerja Program dan Kegiatan Tahun 2024			Target Program dan Kegiatan (Renja PD Tahun 2025)	Perkiraan Realisasi Capaian Target Renstra Perangkat Daerah s/d tahun berjalan	
					Target Renja PD Tahun 2024	Realisasi Renja PD Tahun 2024	Tingkat Realisasi (%)		Realisasi Capaian Program dan Kegiatan s/d tahun berjalan (Tahun 2025)	Tingkat Capaian Realisasi Target Renstra (%)
1	2	3	4	5	6	7	8=(7/6)	9	10=(5+7+9)	11=(10/4)
	Kelengkapan Kepala Daerah dan Wakil Kepala Daerah	Kepala Daerah dan Wakil Kepala Daerah yang Disediakan								
4.01.01.2.11.0003	Sub Kegiatan Pelaksanaan Medical Check Up Kepala Daerah dan Wakil Kepala Daerah	Jumlah Orang yang Mengikuti Medical Check Up Kepala Daerah dan Wakil Kepala Daerah	12 Orang	4	4	4	100%	4	12	100%
4.01.01.2.11.0004	Sub Kegiatan Penyediaan Dana Penunjang Operasional Kepala Daerah dan Wakil Kepala Daerah	Jumlah Orang yang Menerima Dana Penunjang Operasional Kepala Daerah dan Wakil Kepala Daerah	26 Orang/Bulan	12	12	12	100%	2	26	100%
4.01.01.2.12	Kegiatan Fasilitasi Kerumahtanggaan Sekretariat Daerah	Persentase kebutuhan rumah tangga kepala daerah, wakil kepala daerah dan sekretaris daerah yang terpenuhi	100%	90	90	100	100%	100	263,89	96,66%
4.01.01.2.12.0001	Sub Kegiatan Penyediaan Kebutuhan Rumah Tangga Kepala Daerah	Jumlah Paket Kebutuhan Rumah Tangga Kepala Daerah yang Disediakan	36 Paket	12	12	12	100%	12	36	100%
4.01.01.2.12.0002	Sub Kegiatan Penyediaan Kebutuhan Rumah Tangga Wakil Kepala Daerah	Jumlah Paket Kebutuhan Rumah Tangga Wakil Kepala Daerah yang Disediakan	36 Paket	12	12	12	100%	12	36	100%

Kode	Urusan/Bidang Urusan Pemerintahan Daerah dan Program/Kegiatan/ Sub Kegiatan	Indikator Kinerja Program (outcomes)/Kegiatan (output)/Sub Kegiatan	Target Kinerja Capaian Program (Renstra PD) Tahun 2025	Realisasi Target Kinerja Hasil Program dan Keluaran Kegiatan s/d Tahun 2023	Target dan Realisasi Kinerja Program dan Kegiatan Tahun 2024			Target Program dan Kegiatan (Renja PD Tahun 2025)	Perkiraan Realisasi Capaian Target Renstra Perangkat Daerah s/d tahun berjalan	
					Target Renja PD Tahun 2024	Realisasi Renja PD Tahun 2024	Tingkat Realisasi (%)		Realisasi Capaian Program dan Kegiatan s/d tahun berjalan (Tahun 2025)	Tingkat Capaian Realisasi Target Renstra (%)
1	2	3	4	5	6	7	8=(7/6)	9	10=(5+7+9)	11=(10/4)
4.01.01.2.12.0003	Sub Kegiatan Penyediaan Kebutuhan Rumah Tangga Sekretariat Daerah	Jumlah Paket Kebutuhan Rumah Tangga Sekretariat Daerah yang disediakan	36 Paket	12	12	12	100%	12	36	100%
	Bagian Organisasi									
4	Unsur Pendukung Urusan Pemerintahan									
4.01	Sekretariat Daerah									
4.01.01	Program Penunjang Urusan Pemerintahan Daerah Kabupaten/Kota	Persentase Capaian Area Reformasi Birokrasi	64%	64	64	64	100%	64	64	100%
4.01.01.2.13	Kegiatan Penataan Organisasi	Persentase Perangkat Daerah yang Tepat Fungsi dan Ukuran	100%	100	100	100	100%	100	300	100%

Kode	Urusan/Bidang Urusan Pemerintahan Daerah dan Program/Kegiatan/ Sub Kegiatan	Indikator Kinerja Program (outcomes)/Kegiatan (output)/Sub Kegiatan	Target Kinerja Capaian Program (Renstra PD) Tahun 2025	Realisasi Target Kinerja Hasil Program dan Keluaran Kegiatan s/d Tahun 2023	Target dan Realisasi Kinerja Program dan Kegiatan Tahun 2024			Target Program dan Kegiatan (Renja PD Tahun 2025)	Perkiraan Realisasi Capaian Target Renstra Perangkat Daerah s/d tahun berjalan	
					Target Renja PD Tahun 2024	Realisasi Renja PD Tahun 2024	Tingkat Realisasi (%)		Realisasi Capaian Program dan Kegiatan s/d tahun berjalan (Tahun 2025)	Tingkat Capaian Realisasi Target Renstra (%)
1	2	3	4	5	6	7	8=(7/6)	9	10=(5+7+9)	11=(10/4)
4.01.01.2.13.0001	Sub Kegiatan Pengelolaan Kelembagaan dan Analisis Jabatan	Jumlah Dokumen Pengelolaan Kelembagaan dan Analisis Jabatan	99 Dokumen	33	33	33	100%	33	99	100%
4.01.01.2.13.0002	Sub Kegiatan Fasilitasi Pelayanan Publik dan Tata Laksana	Jumlah Laporan Hasil Fasilitasi Pelayanan Publik dan Tata Laksana	147 Laporan	49	49	49	100%	49	147	100%
4.01.01.2.13.0003	Sub Kegiatan Peningkatan Kinerja dan Reformasi Birokrasi	Jumlah Dokumen Peningkatan Kinerja dan Reformasi Birokrasi	99 Dokumen	33	33	33	100%	33	99	100%

Kode	Urusan/Bidang Urusan Pemerintahan Daerah dan Program/Kegiatan/ Sub Kegiatan	Indikator Kinerja Program (outcomes)/Kegiatan (output)/Sub Kegiatan	Target Kinerja Capaian Program (Renstra PD) Tahun 2025	Realisasi Target Kinerja Hasil Program dan Keluaran Kegiatan s/d Tahun 2023	Target dan Realisasi Kinerja Program dan Kegiatan Tahun 2024			Target Program dan Kegiatan (Renja PD Tahun 2025)	Perkiraan Realisasi Capaian Target Renstra Perangkat Daerah s/d tahun berjalan	
					Target Renja PD Tahun 2024	Realisasi Renja PD Tahun 2024	Tingkat Realisasi (%)		Realisasi Capaian Program dan Kegiatan s/d tahun berjalan (Tahun 2025)	Tingkat Capaian Realisasi Target Renstra (%)
1	2	3	4	5	6	7	8=(7/6)	9	10=(5+7+9)	11=(10/4)
	Bagian Protokol dan Komunikasi Pimpinan									
4	Unsur Pendukung Urusan Pemerintahan									
4.01	Sekretariat Daerah									
4.01.01	Program Penunjang Urusan Pemerintahan Daerah Kabupaten/Kota	Persentase Layanan Kebutuhan Pimpinan yang Terfasilitasi	90%	90	90	92	100%	90	90,66	100%
4.01.01.2.14	Kegiatan Pelaksanaan Protokol dan Komunikasi Pimpinan	Persentase Perangkat Daerah yang Terlayani di Bidang Keprotokolan dan Komunikasi Pimpinan	90%	90	90	90	100%	90	90	100%
4.01.01.2.14.0001	Sub Kegiatan Fasilitasi Keprotokolan	Jumlah Laporan Hasil Fasilitasi Keprotokolan	36 Laporan	12	12	12	100%	12	36	100%
4.01.01.2.14.0002	Sub Kegiatan Fasilitasi Komunikasi Pimpinan	Jumlah Laporan Hasil Fasilitasi Komunikasi Pimpinan	36 Laporan	12	12	12	100%	12	36	100%

Kode	Urusan/Bidang Urusan Pemerintahan Daerah dan Program/Kegiatan/ Sub Kegiatan	Indikator Kinerja Program (outcomes)/Kegiatan (output)/Sub Kegiatan	Target Kinerja Capaian Program (Renstra PD) Tahun 2025	Realisasi Target Kinerja Hasil Program dan Keluaran Kegiatan s/d Tahun 2023	Target dan Realisasi Kinerja Program dan Kegiatan Tahun 2024			Target Program dan Kegiatan (Renja PD Tahun 2025)	Perkiraan Realisasi Capaian Target Renstra Perangkat Daerah s/d tahun berjalan	
					Target Renja PD Tahun 2024	Realisasi Renja PD Tahun 2024	Tingkat Realisasi (%)		Realisasi Capaian Program dan Kegiatan s/d tahun berjalan (Tahun 2025)	Tingkat Capaian Realisasi Target Renstra (%)
1	2	3	4	5	6	7	8=(7/6)	9	10=(5+7+9)	11=(10/4)
4.01.01.2.14.0003	Sub Kegiatan Pendokumentasian Tugas Pimpinan	Jumlah Laporan Pendokumentasian Tugas Pimpinan	360 Laporan	12	12	12	100%	12	36	100%
	Bagian Pemerintahan									
4	Unsur Pendukung Urusan Pemerintahan									
4.01	Sekretariat Daerah									

Kode	Urusan/Bidang Urusan Pemerintahan Daerah dan Program/Kegiatan/ Sub Kegiatan	Indikator Kinerja Program (outcomes)/Kegiatan (output)/Sub Kegiatan	Target Kinerja Capaian Program (Renstra PD) Tahun 2025	Realisasi Target Kinerja Hasil Program dan Keluaran Kegiatan s/d Tahun 2023	Target dan Realisasi Kinerja Program dan Kegiatan Tahun 2024			Target Program dan Kegiatan (Renja PD Tahun 2025)	Perkiraan Realisasi Capaian Target Renstra Perangkat Daerah s/d tahun berjalan	
					Target Renja PD Tahun 2024	Realisasi Renja PD Tahun 2024	Tingkat Realisasi (%)		Realisasi Capaian Program dan Kegiatan s/d tahun berjalan (Tahun 2025)	Tingkat Capaian Realisasi Target Renstra (%)
1	2	3	4	5	6	7	8=(7/6)	9	10=(5+7+9)	11=(10/4)
4.01.02	Program Pemerintahan dan Kesejahteraan Rakyat	Persentase Kebijakan Bidang Pemerintahan yang ditindaklanjuti Perangkat Daerah	80%	80	80	88,88	100%	80	82,96	103,70%
		Persentase Fasilitasi Kerjasama yang ditindaklanjuti Perangkat Daerah	80%	80	80	100	100%	80	86,66	108,32%
	Kegiatan Administrasi Tata Pemerintahan	Persentase Ketercapaian Kegiatan Administrasi Tata Pemerintahan	80%	80	80	98,41	100%	80	86,13	107,66%
	Sub Kegiatan Penataan Administrasi Pemerintahan	Jumlah Dokumen Hasil Penataan Administrasi Pemerintahan	24 Dokumen	7	5	4	80%	12	23	95,83%
	Sub Kegiatan Pengelolaan Administrasi Kewilayahan	Jumlah Dokumen Hasil Pengelolaan Administrasi Kewilayahan	106 Dokumen	78	14	14	100%	14	106	100%
	Sub Kegiatan Fasilitasi Pelaksanaan Otonomi Daerah	Jumlah Dokumen Hasil Fasilitasi Pelaksanaan Otonomi Daerah	132 Dokumen	44	44	44	100%	44	132	100%

Kode	Urusan/Bidang Urusan Pemerintahan Daerah dan Program/Kegiatan/ Sub Kegiatan	Indikator Kinerja Program (outcomes)/Kegiatan (output)/Sub Kegiatan	Target Kinerja Capaian Program (Renstra PD) Tahun 2025	Realisasi Target Kinerja Hasil Program dan Keluaran Kegiatan s/d Tahun 2023	Target dan Realisasi Kinerja Program dan Kegiatan Tahun 2024			Target Program dan Kegiatan (Renja PD Tahun 2025)	Perkiraan Realisasi Capaian Target Renstra Perangkat Daerah s/d tahun berjalan	
					Target Renja PD Tahun 2024	Realisasi Renja PD Tahun 2024	Tingkat Realisasi (%)		Realisasi Capaian Program dan Kegiatan s/d tahun berjalan (Tahun 2025)	Tingkat Capaian Realisasi Target Renstra (%)
1	2	3	4	5	6	7	8=(7/6)	9	10=(5+7+9)	11=(10/4)
	Kegiatan Fasilitasi Kerjasama Daerah	Persentase Ketercapaian Kegiatan Fasilitasi Kerjasama Daerah	80%	80	80	100	100%	80	86,66	108,32%
	Sub Kegiatan Fasilitasi Kerjasama Dalam Negeri	Jumlah Dokumen Hasil Fasilitasi Kerjasama Dalam Negeri	105 Dokumen	51	27	27	100%	27	105	100%
	Bagian Hukum									
4	Unsur Pendukung Urusan Pemerintahan									
4.01	Sekretariat Daerah									
4.01.02	Program Pemerintahan dan Kesejahteraan Rakyat	SKM Pelayanan Hukum	80 Nilai	80	80	88,92	100%	80	82,97	103,71%
4.01.02.2.03	Kegiatan Fasilitasi dan Koordinasi Hukum	Persentase Ketercapaian Kegiatan Fasilitasi Hukum	80%	80	90	103,41	100%	90	91,13	113,91%

Kode	Urusan/Bidang Urusan Pemerintahan Daerah dan Program/Kegiatan/ Sub Kegiatan	Indikator Kinerja Program (outcomes)/Kegiatan (output)/Sub Kegiatan	Target Kinerja Capaian Program (Renstra PD) Tahun 2025	Realisasi Target Kinerja Hasil Program dan Keluaran Kegiatan s/d Tahun 2023	Target dan Realisasi Kinerja Program dan Kegiatan Tahun 2024			Target Program dan Kegiatan (Renja PD Tahun 2025)	Perkiraan Realisasi Capaian Target Renstra Perangkat Daerah s/d tahun berjalan	
					Target Renja PD Tahun 2024	Realisasi Renja PD Tahun 2024	Tingkat Realisasi (%)		Realisasi Capaian Program dan Kegiatan s/d tahun berjalan (Tahun 2025)	Tingkat Capaian Realisasi Target Renstra (%)
1	2	3	4	5	6	7	8=(7/6)	9	10=(5+7+9)	11=(10/4)
4.01.02.2.03.0001	Sub Kegiatan Fasilitasi Penyusunan Produk Hukum Daerah	Jumlah Produk Hukum Daerah yang Disusun	900 Dokumen	300	300	306	100%	300	906	100,66%
4.01.02.2.03.0002	Sub Kegiatan Fasilitasi Bantuan Hukum	Jumlah Kasus yang Mendapatkan Fasilitasi Bantuan Hukum	52 Dokumen	20	16	15	93,75%	16	51	98,07%
4.01.02.2.03.0003	Sub Kegiatan Pendokumentasian Produk Hukum dan Pengelolaan Informasi Hukum	Jumlah Produk Hukum dan Pengelolaan Informasi Hukum yang Didokumentasi	900 Dokumen	300	300	306	100%	300	906	100,66%

Kode	Urusan/Bidang Urusan Pemerintahan Daerah dan Program/Kegiatan/ Sub Kegiatan	Indikator Kinerja Program (outcomes)/Kegiatan (output)/Sub Kegiatan	Target Kinerja Capaian Program (Renstra PD) Tahun 2025	Realisasi Target Kinerja Hasil Program dan Keluaran Kegiatan s/d Tahun 2023	Target dan Realisasi Kinerja Program dan Kegiatan Tahun 2024			Target Program dan Kegiatan (Renja PD Tahun 2025)	Perkiraan Realisasi Capaian Target Renstra Perangkat Daerah s/d tahun berjalan	
					Target Renja PD Tahun 2024	Realisasi Renja PD Tahun 2024	Tingkat Realisasi (%)		Realisasi Capaian Program dan Kegiatan s/d tahun berjalan (Tahun 2025)	Tingkat Capaian Realisasi Target Renstra (%)
1	2	3	4	5	6	7	8=(7/6)	9	10=(5+7+9)	11=(10/4)
	Bagian Kesejahteraan Rakyat									
4	Unsur Pendukung Urusan Pemerintahan									
4.01	Sekretariat Daerah									
4.01.02	Program Pemerintahan dan Kesejahteraan Rakyat	Persentase Kebijakan Bidang Kesra yang ditindaklanjuti Perangkat Daerah	80%	80	80	100	100%	80	86,66	108,32%
4.01.02.2.02	Kegiatan Pelaksanaan Kebijakan Kesejahteraan Rakyat	Jumlah Kebijakan Bidang Kesra yang ditindaklanjuti Perangkat Daerah	12 Kebijakan	4	4	4	100%	4	12	100%
4.01.02.2.02.0001	Sub Kegiatan Fasilitasi Pengelolaan Bina Mental Spiritual	Jumlah Dokumen Hasil Fasilitasi Pengelolaan Bina Mental Spiritual	32 Dokumen	11	11	11	100%	10	32	100%
4.01.02.2.02.0002	Sub Kegiatan Pelaksanaan Kebijakan, Evaluasi dan Capaian Kinerja terkait Kesejahteraan Sosial	Jumlah Dokumen Hasil Kebijakan, Evaluasi, dan Capaian Kinerja terkait Kesejahteraan Sosial yang meliputi Urusan Sosial,	25 Dokumen	10	5	5	100%	10	25%	100%

Kode	Urusan/Bidang Urusan Pemerintahan Daerah dan Program/Kegiatan/ Sub Kegiatan	Indikator Kinerja Program (outcomes)/Kegiatan (output)/Sub Kegiatan	Target Kinerja Capaian Program (Renstra PD) Tahun 2025	Realisasi Target Kinerja Hasil Program dan Keluaran Kegiatan s/d Tahun 2023	Target dan Realisasi Kinerja Program dan Kegiatan Tahun 2024			Target Program dan Kegiatan (Renja PD Tahun 2025)	Perkiraan Realisasi Capaian Target Renstra Perangkat Daerah s/d tahun berjalan	
					Target Renja PD Tahun 2024	Realisasi Renja PD Tahun 2024	Tingkat Realisasi (%)		Realisasi Capaian Program dan Kegiatan s/d tahun berjalan (Tahun 2025)	Tingkat Capaian Realisasi Target Renstra (%)
1	2	3	4	5	6	7	8=(7/6)	9	10=(5+7+9)	11=(10/4)
		Transmigrasi, Kesehatan, Pemberdayaan Perempuan dan Perlindungan Anak, Administrasi Kependudukan dan Pencatatan Sipil, Pemberdayaan Masyarakat dan Desa, pengendalian Penduduk dan KB								
4.01.02.2.02.0003	Sub Kegiatan Pelaksanaan Kebijakan, Evaluasi dan Capaian Kinerja terkait Kesejahteraan Masyarakat	Jumlah Dokumen Hasil Kebijakan, Evaluasi, dan Capaian Kinerja terkait Kesejahteraan Masyarakat yang meliputi Urusan Kepemudaan dan Olahraga, Pariwisata, Pendidikan, Kebudayaan, Perpustakaan, Kearsipan, Trantibum Linmas	3 Dokumen	1	1	1	100%	1	3	100%

Kode	Urusan/Bidang Urusan Pemerintahan Daerah dan Program/Kegiatan/ Sub Kegiatan	Indikator Kinerja Program (outcomes)/Kegiatan (output)/Sub Kegiatan	Target Kinerja Capaian Program (Renstra PD) Tahun 2025	Realisasi Target Kinerja Hasil Program dan Keluaran Kegiatan s/d Tahun 2023	Target dan Realisasi Kinerja Program dan Kegiatan Tahun 2024			Target Program dan Kegiatan (Renja PD Tahun 2025)	Perkiraan Realisasi Capaian Target Renstra Perangkat Daerah s/d tahun berjalan	
					Target Renja PD Tahun 2024	Realisasi Renja PD Tahun 2024	Tingkat Realisasi (%)		Realisasi Capaian Program dan Kegiatan s/d tahun berjalan (Tahun 2025)	Tingkat Capaian Realisasi Target Renstra (%)
1	2	3	4	5	6	7	8=(7/6)	9	10=(5+7+9)	11=(10/4)
	Bagian Perekonomian dan SDA									
4	Unsur Pendukung Urusan Pemerintahan									
4.01	Sekretariat Daerah									
4.01.03	Program Perekonomian dan Pembangunan	Persentase Kebijakan Bidang Perekonomian dan SDA yang ditindaklanjuti Perangkat Daerah	85%	85	85	113,14	100%	85	94,38	111,03%
4.01.03.2.01	Kegiatan Pelaksanaan Kebijakan Perekonomian	Persentase Kebijakan Bidang Perekonomian yang ditindaklanjuti Perangkat Daerah	85%	85	85	185,33	100%	85	118,44	139,34%
4.01.03.2.01.0001	Sub Kegiatan Koordinasi, Sinkronisasi, Monitoring, dan Evaluasi Kebijakan Pengelolaan BUMD dan BLUD	Jumlah Dokumen Hasil Koordinasi, Sinkronisasi, Monitoring dan Evaluasi Kebijakan Pengelolaan BUMD dan BLUD	12 Dokumen	2	2	3	100%	8	13	108,33%

Kode	Urusan/Bidang Urusan Pemerintahan Daerah dan Program/Kegiatan/ Sub Kegiatan	Indikator Kinerja Program (outcomes)/Kegiatan (output)/Sub Kegiatan	Target Kinerja Capaian Program (Renstra PD) Tahun 2025	Realisasi Target Kinerja Hasil Program dan Keluaran Kegiatan s/d Tahun 2023	Target dan Realisasi Kinerja Program dan Kegiatan Tahun 2024			Target Program dan Kegiatan (Renja PD Tahun 2025)	Perkiraan Realisasi Capaian Target Renstra Perangkat Daerah s/d tahun berjalan	
					Target Renja PD Tahun 2024	Realisasi Renja PD Tahun 2024	Tingkat Realisasi (%)		Realisasi Capaian Program dan Kegiatan s/d tahun berjalan (Tahun 2025)	Tingkat Capaian Realisasi Target Renstra (%)
1	2	3	4	5	6	7	8=(7/6)	9	10=(5+7+9)	11=(10/4)
4.01.03.2.01.0002	Sub Kegiatan Pengendalian dan Distribusi Perekonomian	Jumlah Laporan Hasil Pengendalian dan Distribusi Perekonomian	14 Laporan	1	1	1	100%	12	14	100%
4.01.03.2.01.0003	Sub Kegiatan Perencanaan dan Pengawasan Ekonomi Mikro Kecil	Jumlah Dokumen Hasil Perencanaan dan Pengawasan Ekonomi Mikro Kecil	6 Dokumen	1	1	1	100%	4	6	100%
4.01.03.2.01.0004	Sub Kegiatan Koordinasi, Sinkronisasi dan Evaluasi Kebijakan Pembentukan BLUD	Jumlah Dokumen Hasil Koordinasi, Sinkronisasi dan Evaluasi Kebijakan Pembentukan BLUD	7 Dokumen	2	1	1	100%	4	7	100%
4.01.03.2.01.0005	Sub Kegiatan Koordinasi, Sinkronisasi dan Evaluasi Kebijakan Pendirian BUMD	Jumlah Dokumen Hasil Koordinasi, Sinkronisasi dan Evaluasi Kebijakan Pendirian BUMD	8 Dokumen	1	1	1	100%	2	8	100%
4.01.03.2.04	Kegiatan Pemantauan Kebijakan Sumber Daya Alam	Persentase Kebijakan Bidang SDA yang ditindaklanjuti Perangkat Daerah	85%	85	85	120	100%	85	96,66	113,71%
4.01.03.2.04.0001	Sub Kegiatan Koordinasi, Sinkronisasi dan Evaluasi Kebijakan Pertanian,	Jumlah Dokumen Hasil Koordinasi, Sinkronisasi dan Evaluasi Kebijakan Urusan	10 Dokumen	2	2	2	100%	6	10	100%

Kode	Urusan/Bidang Urusan Pemerintahan Daerah dan Program/Kegiatan/ Sub Kegiatan	Indikator Kinerja Program (outcomes)/Kegiatan (output)/Sub Kegiatan	Target Kinerja Capaian Program (Renstra PD) Tahun 2025	Realisasi Target Kinerja Hasil Program dan Keluaran Kegiatan s/d Tahun 2023	Target dan Realisasi Kinerja Program dan Kegiatan Tahun 2024			Target Program dan Kegiatan (Renja PD Tahun 2025)	Perkiraan Realisasi Capaian Target Renstra Perangkat Daerah s/d tahun berjalan	
					Target Renja PD Tahun 2024	Realisasi Renja PD Tahun 2024	Tingkat Realisasi (%)		Realisasi Capaian Program dan Kegiatan s/d tahun berjalan (Tahun 2025)	Tingkat Capaian Realisasi Target Renstra (%)
1	2	3	4	5	6	7	8=(7/6)	9	10=(5+7+9)	11=(10/4)
	Kehutanan, Kelautan dan Perikanan	Pertanian, Kehutanan, Kelautan dan Perikanan, Perdagangan, Perindustrian, KUKM, Penanaman Modal dan Tenaga Kerja								
4.01.03.2.04.0002	Sub Kegiatan Koordinasi, Sinkronisasi dan Evaluasi Kebijakan Pertambangan dan Lingkungan Hidup	Jumlah Dokumen Hasil Koordinasi, Sinkronisasi, dan Evaluasi Kebijakan Urusan Pertambangan dan Sumber Daya Mineral, Lingkungan Hidup, Kominfo, Perhubungan, Statistik, Persandian	1 Dokumen	1	-	-	-	-	1	100%
4.01.03.2.04.0003	Sub Kegiatan Koordinasi, Sinkronisasi dan Evaluasi Kebijakan Energi dan Air	Jumlah Dokumen Hasil Koordinasi, Sinkronisasi dan Evaluasi Kebijakan Urusan Energi dan Air, Pekerjaan Umum dan Penataan Ruang, Perumahan Rakyat dan Kawasan Permukiman, Pertanahan	4 Dokumen	1	1	1	100%	2	4	100%

Kode	Urusan/Bidang Urusan Pemerintahan Daerah dan Program/Kegiatan/ Sub Kegiatan	Indikator Kinerja Program (outcomes)/Kegiatan (output)/Sub Kegiatan	Target Kinerja Capaian Program (Renstra PD) Tahun 2025	Realisasi Target Kinerja Hasil Program dan Keluaran Kegiatan s/d Tahun 2023	Target dan Realisasi Kinerja Program dan Kegiatan Tahun 2024			Target Program dan Kegiatan (Renja PD Tahun 2025)	Perkiraan Realisasi Capaian Target Renstra Perangkat Daerah s/d tahun berjalan	
					Target Renja PD Tahun 2024	Realisasi Renja PD Tahun 2024	Tingkat Realisasi (%)		Realisasi Capaian Program dan Kegiatan s/d tahun berjalan (Tahun 2025)	Tingkat Capaian Realisasi Target Renstra (%)
1	2	3	4	5	6	7	8=(7/6)	9	10=(5+7+9)	11=(10/4)
	Bagian Administrasi Pembangunan									
4	Unsur Pendukung Urusan Pemerintahan									
4.01	Sekretariat Daerah									
4.01.03.2.02	Program Perekonomian dan Pembangunan	Persentase Kebijakan Bidang Pembangunan yang ditindaklanjuti Perangkat Daerah	100%	100	100	100	100%	100	100	100%
	Kegiatan Pelaksanaan Administrasi Pembangunan	Persentase Dokumen Pedoman Program Pembangunan yang disusun	100%	100	100	100	100%	100	100	100%
	Sub Kegiatan Fasilitasi Penyusunan Program Pembangunan	Jumlah Dokumen Hasil Fasilitasi Penyusunan Program Pembangunan Daerah	6 Dokumen	2	2	2	100%	2	6	100%
	Sub Kegiatan Pengendalian dan Evaluasi Program Pembangunan	Jumlah Laporan Hasil Pengendalian dan Evaluasi Program Pembangunan	36 Laporan	12	12	12	100%	12	36	100%

Kode	Urusan/Bidang Urusan Pemerintahan Daerah dan Program/Kegiatan/ Sub Kegiatan	Indikator Kinerja Program (outcomes)/Kegiatan (output)/Sub Kegiatan	Target Kinerja Capaian Program (Renstra PD) Tahun 2025	Realisasi Target Kinerja Hasil Program dan Keluaran Kegiatan s/d Tahun 2023	Target dan Realisasi Kinerja Program dan Kegiatan Tahun 2024			Target Program dan Kegiatan (Renja PD Tahun 2025)	Perkiraan Realisasi Capaian Target Renstra Perangkat Daerah s/d tahun berjalan	
					Target Renja PD Tahun 2024	Realisasi Renja PD Tahun 2024	Tingkat Realisasi (%)		Realisasi Capaian Program dan Kegiatan s/d tahun berjalan (Tahun 2025)	Tingkat Capaian Realisasi Target Renstra (%)
1	2	3	4	5	6	7	8=(7/6)	9	10=(5+7+9)	11=(10/4)
	Sub Kegiatan Pengelolaan Evaluasi dan Pelaporan Pelaksanaan Pembangunan	Jumlah Laporan Hasil Pengelolaan Evaluasi dan Pelaporan Pelaksanaan Pembangunan	36 Laporan	12	12	12	100%	12	36	100%
	Bagian Pengadaan Barang dan Jasa									
4	Unsur Pendukung Urusan Pemerintahan									
4.01	Sekretariat Daerah									

Kode	Urusan/Bidang Urusan Pemerintahan Daerah dan Program/Kegiatan/ Sub Kegiatan	Indikator Kinerja Program (outcomes)/Kegiatan (output)/Sub Kegiatan	Target Kinerja Capaian Program (Renstra PD) Tahun 2025	Realisasi Target Kinerja Hasil Program dan Keluaran Kegiatan s/d Tahun 2023	Target dan Realisasi Kinerja Program dan Kegiatan Tahun 2024			Target Program dan Kegiatan (Renja PD Tahun 2025)	Perkiraan Realisasi Capaian Target Renstra Perangkat Daerah s/d tahun berjalan	
					Target Renja PD Tahun 2024	Realisasi Renja PD Tahun 2024	Tingkat Realisasi (%)		Realisasi Capaian Program dan Kegiatan s/d tahun berjalan (Tahun 2025)	Tingkat Capaian Realisasi Target Renstra (%)
1	2	3	4	5	6	7	8=(7/6)	9	10=(5+7+9)	11=(10/4)
4.01.03	Program Perekonomian dan Pembangunan	Persentase Perangkat Daerah Tertib Administrasi Pengadaan Barang dan Jasa	90%	90	90	100	100%	90	93,33	103,7%
		IKM Pelayanan Pengadaan Barang dan Jasa	90 Indeks	90	90	91,94	100%	90	90,64	100,71%
4.01.03.2.03	Kegiatan Pengelolaan Pengadaan Barang dan Jasa	Persentase Perangkat Daerah yang Tertib Pengadaan Barang dan Jasa	90%	90	90	100	100%	-	95	105,55%
		Level UKPBJ	9 Level	-	-	-	-	9	9	100%
4.01.03.2.03.0001	Sub Kegiatan Pengelolaan Pengadaan Barang dan Jasa	Jumlah Dokumen Hasil Pengelolaan Pengadaan Barang dan Jasa	293 Dokumen	123	80	101	100%	90	314	107,16%
4.01.03.2.03.0002	Sub Kegiatan Pengelolaan Layanan Pengadaan Secara Elektronik	Jumlah Dokumen Hasil Layanan Pengadaan Secara Elektronik	1370 Dokumen	660	660	798	100%	50	1508	110,07%
4.01.03.2.03.0003	Sub Kegiatan Pembinaan dan Advokasi Pengadaan Barang dan Jasa	Jumlah Orang yang Mengikuti Pembinaan dan Advokasi Pengadaan Barang dan Jasa	380 Orang	100	180	195	100%	100	395	103,94%

Berdasarkan hasil evaluasi terhadap pelaksanaan Rencana Kerja (Renja) dan pencapaian Rencana Strategis (Renstra) Sekretariat Daerah Kota Pasuruan sampai dengan tahun 2025, dapat disimpulkan bahwa secara umum pelaksanaan program dan kegiatan telah berjalan dengan sangat baik. Hal ini tercermin dari capaian indikator kinerja yang Sebagian besar mencapai atau bahkan melebihi target yang telah ditetapkan dalam dokumen perencanaan. Seluruh bagian dalam lingkup Sekretariat Daerah Kota Pasuruan, meliputi: Bagian Umum, Bagian Organisasi, Bagian Protokol dan Komunikasi Pimpinan, Bagian Pemerintahan, Bagian Hukum, Bagian Kesejahteraan Rakyat, Bagian Perekonomian dan SDA, Bagian Administrasi Pembangunan, dan Bagian Pengadaan Barang dan Jasa, menunjukkan Tingkat capaian kinerja yang tinggi, dengan persentase realisasi mencapai 94% hingga 100%.

Capaian ini mencerminkan efektivitas perencanaan, efisiensi pelaksanaan, serta kualitas pengendalian dan evaluasi yang baik dalam mendukung penyelenggaraan urusan pemerintahan daerah. Dengan demikian, Sekretariat Daerah Kota Pasuruan dinilai telah mampu menjalankan fungsi-fungsinya secara optimal dalam rangka mendukung tata kelola pemerintahan yang baik, transparan dan akuntabel.

Pencapaian hasil pelaksanaan Renja Perangkat Daerah dan Renstra Perangkat Daerah tidak terlepas dari adanya faktor pendorong yaitu adanya sistem informasi yang saling terintegrasi. Adanya sistem Monev dan SIPD membantu kerja Bagian-bagian di Sekretariat Daerah Kota Pasuruan dalam pelaksanaan pengendalian dan perencanaan program kegiatan Perangkat Daerah yang diampu.

Dengan capaian tersebut, Sekretariat Daerah Kota Pasuruan dinilai telah mampu menjalankan fungsi strategisnya secara optimal dalam mendukung kelancaran roda pemerintahan dan pembangunan daerah. Hal ini juga menunjukkan bahwa arah Pembangunan dan kebijakan telah berjalan dengan tepat, serta memberikan dampak bagi perbaikan sistem birokrasi dan pelayanan publik.

2.3. Analisis Kinerja Pelayanan Sekretariat Daerah

Kajian terhadap capaian kinerja pelayanan Perangkat Daerah berdasarkan indikator kinerja yang sudah ditentukan dalam Norma, Standar, Prosedur dan Kriteria (NSPK) dan Standar Pelayanan Minimal (SPM), maupun terhadap Indikator Kinerja Kunci (IKK) sesuai dengan Peraturan Pemerintah Nomor 06 Tahun 2008 tentang Pedoman Evaluasi Penyelenggaraan Pemerintahan Daerah.

Jenis indikator yang dikaji, disesuaikan dengan tugas dan fungsi masing-masing Perangkat Daerah, serta ketentuan peraturan perundang-undangan yang terkait dengan kinerja pelayanan. Jika Perangkat Daerah yang bersangkutan belum mempunyai tolok ukur dan indikator kinerja yang akan diuji, maka setiap Perangkat Daerah perlu terlebih dahulu menjelaskan apa dan bagaimana cara menentukan tolok ukur kinerja dan indikator kinerja pelayanan masing-masing sesuai tugas pokok dan fungsi, serta norma dan standar pelayanan Perangkat Daerah yang bersangkutan. Selanjutnya, perlu disusun rumusan tolok ukur dan indikator kinerja yang relevan dan dapat diukur (*measurable*) dengan tetap berpedoman pada Norma, Standar, Prosedur dan Kriteria (NSPK) pelayanan yang berlaku. Penyusunan indikator ini menjadi Langkah penting untuk memastikan bahwa seluruh proses pelayanan dapat dievaluasi secara objektif dan berkelanjutan.

Pada pembahasan sub bab ini perlu disajikan tabel analisis pencapaian kinerja pelayanan Perangkat Daerah, yang disesuaikan menurut Perangkat Daerah masing-masing, sebagai alat bantu analisis yang menunjukkan Tingkat pencapaian terhadap target yang telah ditetapkan serta identifikasi terhadap kendala dan tantangan yang dihadapi dalam pelaksanaan pelayanan. Berfungsi juga sebagai dasar pengambilan Keputusan dalam perbaikan mutu pelayanan ke depan, serta sebagai referensi dalam penyusunan rencana kerja tahunan dan pengembangan kapasitas Perangkat Daerah, dengan format Tabel 2.4 sebagai berikut:

Tabel 2.4
Pencapaian Kinerja Pelayanan Sekretariat Daerah Kota Pasuruan

No	Indikator (IKU.SPM.IKK)	Angka/ Nilai Target/ Standar (IKU.SPM.IKK)	Target Renstra				Realisasi Capaian				Proyeksi	Catatan Analisis
			Tahun 2022	Tahun 2023	Tahun 2024	Tahun 2025	Tahun 2021	Tahun 2022	Tahun 2023	Tahun 2024	Tahun 2025	
1	2	3	4	5	6	7	8	9	10	11	12	13
Tahun 2021 Sebelum Perubahan												
	Persentase Capaian Komponen Penilaian SAKIP	Nilai					68,40					
	Persentase PD yang dapat mencapai target kinerjanya	%					75					
	Persentase PD tepat fungsi dan tepat ukuran	%					85					
	Persentase UPP dengan Nilai SKM >80	%					60					
	SKM Pelayanan Daerah	Poin					79,80					
Tahun 2021 Setelah Perubahan												
	Nilai SAKIP PD	Nilai					73,46					
	Persentase Temuan yang ditindaklanjuti	%					100					
	Persentase Rata-rata Ketercapaian Pelaksanaan Program Dukungan Sasaran PD	%					88					
	SKM Pelayanan Sekretariat Daerah	Poin					80					
Tahun 2022 dan 2023												
	Nilai SAKIP PD	Nilai	80	70				82,87	73,21			
	Persentase Rumusan Kebijakan yang ditindaklanjuti	%	100	100				100	100			
	SKM Pelayanan Sekretariat Daerah	Poin	80	80				99,28	89,06			
Tahun 2024												
	Indeks Kualitas Kebijakan	Indeks			65					61,05		
	Indeks Reformasi Hukum	Indeks			75					97,34		
	Indeks Pelayanan Publik	Indeks			4,20					4.53		
	Nilai SAKIP Komponen Pelaporan	Nilai			11					10,76		
	Kebijakan Sistem Kerja Baru	%			100					100		
Tahun 2025												
	Nilai SAKIP	Nilai				11						
	Indeks Reformasi Hukum	Indeks				97,35						
	Indeks Pelayanan Publik	Indeks				4,55						

Seiring dengan perkembangan kebijakan serta dinamika Pembangunan di Kota Pasuruan, dilakukan penyesuaian terhadap Indikator Kinerja Utama (IKU) Sekretariat Daerah Kota Pasuruan. Penyesuaian ini bertujuan untuk memastikan keselarasan antara perencanaan kinerja perangkat daerah dengan arah kebijakan strategis Pemerintah Daerah, sekaligus memperkuat efektivitas tata kelola pemerintahan yang akuntabel, responsive, dan berorientasi pada hasil. Perubahan IKU ini diharapkan dapat meningkatkan kualitas penyelenggaraan pemerintahan serta memastikan bahwa kinerja Sekretariat Daerah memberikan dampak yang lebih signifikan dan positif bagi pelayanan publik. Indikator-indikator yang disusun akan menjadi acuan utama dalam mengukur pencapaian kinerja Sekretariat Daerah secara terukur, sistematis, dan transparan.

Penyesuaian terhadap IKU ini juga mempertimbangkan indikator-indikator mandatori Reformasi Birokrasi sebagaimana diatur dalam Peraturan Menteri Pendayagunaan Aparatur Negara dan Reformasi Birokrasi (PermenPAN-RB) Nomor 19 Tahun 2023, yang merupakan perubahan atas PermenPAN-RB Nomor 18 Tahun 2021 tentang Roadmap Reformasi Birokrasi Tahun 2020–2024. Aturan ini mengarahkan seluruh instansi pemerintah, termasuk pemerintah daerah, untuk menyusun indikator kinerja yang selaras dengan prinsip-prinsip reformasi birokrasi yang berorientasi hasil (result-oriented).

Perubahan IKU Sekretariat Daerah Kota Pasuruan juga disusun dengan mengacu pada visi dan misi Wali Kota Pasuruan, guna memastikan keterpaduan antara arah kebijakan pemerintah pusat dan daerah serta menjamin implementasi pembangunan yang terarah dan berkelanjutan.

2.4. Isu-isu Penting Penyelenggaraan Tugas dan Fungsi Sekretariat Daerah

Sekretariat Daerah Kota Pasuruan dipimpin oleh Sekretaris Daerah yang berkedudukan dibawah dan bertanggungjawab kepada Wali Kota. Berdasarkan Peraturan Wali Kota Pasuruan Nomor 4 Tahun 2022 tentang Tugas Pokok dan Fungsi Sekretariat Daerah sebagaimana telah diubah dengan Peraturan Wali Kota Pasuruan Nomor 95 Tahun 2022 tentang Perubahan Atas Peraturan Wali Kota Nomor 4 Tahun 2022 tentang Tugas Pokok dan Fungsi Sekretariat Daerah. Sekretariat Daerah mempunyai tugas menyelenggarakan penyusunan kebijakan dan pengoordinasian administrasi terhadap pelaksanaan tugas Perangkat Daerah. Untuk melaksanakan tugas tersebut Sekretariat Daerah mempunyai fungsi:

1 Perumusan Rencana Kerja Sekretariat Daerah;

2 Pengoordinasian Penyusunan Kebijakan Daerah;

3 Pengoordinasian Pelaksanaan Tugas Perangkat Daerah;

4 Pemantauan dan Evaluasi Pelaksanaan Kebijakan Daerah;

5 Pelayanan Administratif dan Pembinaan Aparatur;

6 Pelayanan Kesekretariatan Wali Kota, Wakil Wali Kota, Sekretaris Daerah, Staf Ahli dan Sekretariat Daerah; dan

7 Pelaksanaan Tugas dan Fungsi lain yang diberikan oleh Wali Kota terkait tugas dan fungsinya.

- Isu-isu Permasalahan Teknis Operasional Kegiatan yang dapat diidentifikasi dari Pelayanan Sekretariat Daerah, sebagai berikut:

a. Kurang SDM dalam penyusunan laporan kinerja pemerintahan;
b. Kurangnya sarana dan prasarana kantor berupa perangkat pengolah data yang memadai;
c. Belum existingnya tenaga fungsional UKPBJ;
d. Ketidaksesuaian aturan/payung hukum tentang pengadaan barang dan jasa;
e. Kurangnya tenaga programmer untuk pengolahan data pelaksanaan kegiatan dan kurangnya tenaga berkualifikasi ahli pengadaan barang dan jasa untuk kelompok kerja UKPBJ dan pejabat pengadaan barang/jasa OPD yang mempunyai jenjang jabatan struktural di bawah eselon III;
f. Kurangnya koordinasi dengan OPD terkait;
g. Belum ada tenaga teknis untuk publikasi produk hukum;
h. Kurangnya tenaga penyusun produk hukum (legal drafting);
i. Jumlah dan Kualitas Sumber Daya Aparatur bidang Organisasi, Ketatalaksanaan dan Pengembangan Kinerja yang belum memadai;
j. Kurangnya pengetahuan dan rendahnya komitmen OPD akan arti penting bidang Organisasi, Ketatalaksanaan dan Pengembangan Kinerja bagi masing- masing OPD;
k. Kurangnya pengetahuan dan pemahaman personel mengenai bidang tugasnya masing-masing;
l. Kurangnya SDM pengolah data dan analis perekonomian;
m. Kurangnya koordinasi dan pelaporan kegiatan di bidang perekonomian pada Perangkat Daerah terkait;
n. Sering berubahnya kebijakan pemerintah di bidang perekonomian;
o. Belum adanya pedoman dan SOP pembinaan BUMD.

- Langkah-langkah yang diperlukan untuk mengatasi permasalahan tersebut diatas adalah:
  a. Meningkatkan koordinasi antar OPD;
  b. Pemenuhan sarana dan prasarana memadai;
  c. Pengusulan tenaga fungsional UKPBJ;
  d. Meningkatkan koordinasi dengan pemerintah pusat terkait pengadaan barang dan jasa;
  e. Meningkatkan kualitas dan kuantitas sumber aparatur yaitu tenaga administrasi, operator dan programmer pengolahan data pelaksanaan kegiatan, serta menambah jumlah personil berkualifikasi ahli pengadaan barang/jasa, khususnya staff yang ditugaskan sebagai kelompok kerja UKPBJ dan/atau pejabat struktural setingkat eselon IV maupun pejabat pengadaan OPD;
  f. Meningkatkan koordinasi dengan terkait;
  g. Meningkatkan kualitas dan kuantitas sumber daya aparatur;
  h. Meningkatkan pengetahuan dan kemampuan sumber daya dengan mengikuti diklat/bimbingan teknis pelaksanaan kegiatan;

i. Meningkatkan kesadaran hukum masyarakat;

j. Meningkatkan kualitas dan kuantitas sumber daya aparatur bidang organisasi, ketatalaksanaan dan pengembangan kinerja;

k. Meningkatkan pengetahuan dan pemahaman OPD terhadap arti pentingnya bidang Organisasi, ketatalaksanaan dan pengembangan kinerja bagi masing-masing OPD;

l. Memberikan pemahaman, arahan dan dukungan terhadap personel agar masing-masing paham dan menyadari tugas yang diemban serta bagaimana cara kerja yang benar untuk menjalankannya;

m. Meningkatkan koordinasi dengan Perangkat Daerah dan BUMD terkait;

n. Meningkatkan kualitas sumber daya aparatur;

o. Menyikapi perubahan kebijakan pemerintah dengan memperhatikan kondisi di daerah;

p. Meningkatkan pelayanan publik;

q. Meningkatkan pemahaman regulasi dalam penyusunan SOP, pedoman dan petunjuk teknis.

2.5. Review terhadap Rancangan Awal RKPD

Rancangan Awal RKPD tahun 2026 menjadi acuan dalam penyusunan rancangan rencana kerja Perangkat Daerah tahun 2026. Dalam proses penyempurnaan dilakukan penyesuaian terhadap kebutuhan perangkat daerah Sekretariat Daerah Kota Pasuruan. Proses penganggaran yang dilakukan dengan membandingkan antara RKPD dengan hasil analisis kebutuhan dapat diterima dan akan digunakan secara efektif untuk melaksanakan kegiatan dalam 1 (satu) tahun anggaran untuk mencapai target secara optimal.

Alasan proses RKPD dan hasil analisis kebutuhan tersebut dilakukan sebagai upaya untuk menghindari penggelembungan anggaran serta optimalisasi kegiatan yang dilaksanakan, serta mengevaluasi kelogisan anggaran dengan indikator kinerja.

Penjelasan temuan-temuan setelah proses rancangan awal RKPD anggaran sebesar Rp 45.438.104.986,- (Empat puluh lima milyar empat ratus tiga puluh delapan juta seratus empat ribu sembilan ratus delapan puluh enam rupiah) dengan analisis kebutuhan anggaran sebesar Rp 41.188.909.716,- (Empat puluh satu miliar seratus delapan puluh delapan juta sembilan ratus sembilan ribu tujuh ratus enam belas rupiah) dan catatan penting terhadap perbedaan dengan RKPD yaitu secara keseluruhan anggaran tidak berpotensi over budgeting, hasil telaahan terhadap Rancangan Awal RKPD dapat dilihat pada Tabel 2.5 berikut ini:

Tabel 2.5
Review Terhadap Rancangan Awal RKPD Tahun 2026 Sekretariat Daerah Kota Pasuruan

Nama Perangkat Daerah: SEKRETARIAT DAERAH

No.	Rancangan Awal RKPD					Hasil Analisis Kebutuhan					Catatan Penting
	Program/ Kegiatan/ Sub Kegiatan	Lokasi	Indikator Kinerja	Target Capaian	Pagu Indikatif (Rp.)	Program/ Kegiatan/ Sub Kegiatan	Lokasi	Indikator Kinerja	Target Capaian	Kebutuhan Dana (Rp.)	
1	2	3	4	5	6	7	8	9	10	11	12
	UNSUR PENDUKUNG URUSAN PEMERINTAHAN					UNSUR PENDUKUNG URUSAN PEMERINTAHAN					
	SEKRETARIAT DAERAH					SEKRETARIAT DAERAH					
	BAGIAN UMUM					BAGIAN UMUM					
1	Program Penunjang Urusan Pemerintahan Daerah Kabupaten/Kota	Kota Pasuruan	Level Maturitas SPIP Perangkat Daerah Nilai SAKIP Perangkat Daerah	3 Level 80,50 Nilai	36.257.461.725,-	Program Penunjang Urusan Pemerintahan Daerah Kabupaten/Kota	Kota Pasuruan	Level Maturitas SPIP Perangkat Daerah Nilai SAKIP Perangkat Daerah	3 Level 80,50 Nilai	33.955.415.971,-	
2	Kegiatan Perencanaan, Penganggaran, dan Evaluasi Kinerja Perangkat Daerah	Kota Pasuruan	Jumlah Dokumen Perencanaan, Penganggaran, dan Evaluasi Kinerja Perangkat Daerah	12 Dokumen	24.725.600,-	Kegiatan Perencanaan, Penganggaran, dan Evaluasi Kinerja Perangkat Daerah	Kota Pasuruan	Jumlah Dokumen Perencanaan, Penganggaran, dan Evaluasi Kinerja Perangkat Daerah	12 Dokumen	28.810.700,-	
3	Sub Kegiatan Penyusunan Dokumen Perencanaan Perangkat Daerah	Kota Pasuruan	Jumlah Dokumen Perencanaan Perangkat Daerah	6 Dokumen	11.418.600,-	Sub Kegiatan Penyusunan Dokumen Perencanaan Perangkat Daerah	Kota Pasuruan	Jumlah Dokumen Perencanaan Perangkat Daerah	6 Dokumen	13.681.500,-	
4	Sub Kegiatan Koordinasi dan Penyusunan Laporan Capaian Kinerja dan Ikhtisar Realisasi Kinerja SKPD	Kota Pasuruan	Jumlah Laporan Capaian Kinerja dan Ikhtisar Realisasi Kinerja SKPD dan Laporan Hasil Koordinasi Penyusunan Laporan Capaian Kinerja dan Ikhtisar Realisasi Kinerja SKPD	5 Laporan	11.418.600,-	Sub Kegiatan Koordinasi dan Penyusunan Laporan Capaian Kinerja dan Ikhtisar Realisasi Kinerja SKPD	Kota Pasuruan	Jumlah Laporan Capaian Kinerja dan Ikhtisar Realisasi Kinerja SKPD dan Laporan Hasil Koordinasi Penyusunan Laporan Capaian Kinerja dan Ikhtisar Realisasi Kinerja SKPD	5 Laporan	12.135.000,-	
5	Sub Kegiatan Evaluasi Kinerja Perangkat Daerah	Kota Pasuruan	Jumlah Laporan Evaluasi Kinerja Perangkat Daerah	1 Laporan	2.994.600,-	Sub Kegiatan Evaluasi Kinerja Perangkat Daerah	Kota Pasuruan	Jumlah Laporan Evaluasi Kinerja Perangkat Daerah	1 Laporan	2.994.200,-	

No.	Rancangan Awal RKPD					Hasil Analisis Kebutuhan					Catatan Penting
	Program/ Kegiatan/ Sub Kegiatan	Lokasi	Indikator Kinerja	Target Capaian	Pagu Indikatif (Rp.)	Program/ Kegiatan/ Sub Kegiatan	Lokasi	Indikator Kinerja	Target Capaian	Kebutuhan Dana (Rp.)	
1	2	3	4	5	6	7	8	9	10	11	12
6	Kegiatan Administrasi Keuangan Perangkat Daerah	Kota Pasuruan	Persentase Laporan Keuangan yang Tersusun Tepat Waktu	100%	17.774.420.943,-	Kegiatan Administrasi Keuangan Perangkat Daerah	Kota Pasuruan	Persentase Laporan Keuangan yang Tersusun Tepat Waktu	100%	17.782.190.843,-	
7	Sub Kegiatan Penyediaan Gaji dan Tunjangan ASN	Kota Pasuruan	Jumlah Orang yang Menerima Gaji dan Tunjangan ASN	124 Orang / Bulan	17.543.714.943,-	Sub Kegiatan Penyediaan Gaji dan Tunjangan ASN	Kota Pasuruan	Jumlah Orang yang Menerima Gaji dan Tunjangan ASN	124 Orang / Bulan	17.543.714.943,-	
8	Sub Kegiatan Koordinasi dan Penyusunan Laporan Keuangan Bulanan/Triwulanan/Semesteran SKPD	Kota Pasuruan	Jumlah Laporan Keuangan Bulanan/Triwulanan/Semesteran SKPD dan Laporan Koordinasi Penyusunan Laporan Keuangan Bulanan/ Triwulanan / Semesteran SKPD	9 Laporan	230.706.000,-	Sub Kegiatan Koordinasi dan Penyusunan Laporan Keuangan Bulanan/Triwulanan/Semesteran SKPD	Kota Pasuruan	Jumlah Laporan Keuangan Bulanan/Triwulanan/Semesteran SKPD dan Laporan Koordinasi Penyusunan Laporan Keuangan Bulanan/ Triwulanan / Semesteran SKPD	9 Laporan	238.475.900,-	
9	Kegiatan Administrasi Barang Milik Daerah pada Perangkat Daerah	Kota Pasuruan	Jumlah Laporan Pengelolaan Barang Milik Daerah	4 Laporan	96.319.600,-	Kegiatan Administrasi Barang Milik Daerah pada Perangkat Daerah	Kota Pasuruan	Jumlah Laporan Pengelolaan Barang Milik Daerah	4 Laporan	96.319.600,-	
10	Sub Kegiatan Rekonsiliasi dan Penyusunan Laporan Barang Milik Daerah pada SKPD	Kota Pasuruan	Jumlah Laporan Rekonsiliasi dan Penyusunan Laporan Barang Milik Daerah pada SKPD	4 Laporan	96.319.600,-	Sub Kegiatan Rekonsiliasi dan Penyusunan Laporan Barang Milik Daerah pada SKPD	Kota Pasuruan	Jumlah Laporan Rekonsiliasi dan Penyusunan Laporan Barang Milik Daerah pada SKPD	4 Laporan	96.319.600,-	
11	Kegiatan Administrasi Kepegawaian Perangkat Daerah	Kota Pasuruan	Jumlah Dokumen Ketatausahaan dan Kepegawaian	6 Dokumen	199.942.800,-	Kegiatan Administrasi Kepegawaian Perangkat Daerah	Kota Pasuruan	Jumlah Dokumen Ketatausahaan dan Kepegawaian	6 Dokumen	199.942.800,-	
12	Sub Kegiatan Pengadaan Pakaian Dinas Beserta Atribut Kelengkapannnya	Kota Pasuruan	Jumlah Paket Pakaian Dinas Beserta Atribut Kelengkapannnya	2 Paket	191.735.100,-	Sub Kegiatan Pengadaan Pakaian Dinas Beserta Atribut Kelengkapannnya	Kota Pasuruan	Jumlah Paket Pakaian Dinas Beserta Atribut Kelengkapannnya	2 Paket	191.735.200,-	
13	Sub Kegiatan Pendataan dan Pengolahan Administrasi Kepegawaian	Kota Pasuruan	Jumlah Dokumen Pendataan dan Pengolahan Administrasi Kepegawaian	4 Dokumen	8.207.700,-	Sub Kegiatan Pendataan dan Pengolahan Administrasi Kepegawaian	Kota Pasuruan	Jumlah Dokumen Pendataan dan Pengolahan Administrasi Kepegawaian	4 Dokumen	8.207.700,-	

No.	Rancangan Awal RKPD					Hasil Analisis Kebutuhan					Catatan Penting
	Program/ Kegiatan/ Sub Kegiatan	Lokasi	Indikator Kinerja	Target Capaian	Pagu Indikatif (Rp.)	Program/ Kegiatan/ Sub Kegiatan	Lokasi	Indikator Kinerja	Target Capaian	Kebutuhan Dana (Rp.)	
1	2	3	4	5	6	7	8	9	10	11	12
14	Kegiatan Administrasi Umum Perangkat Daerah	Kota Pasuruan	Jumlah Laporan Penyediaan Barang dan Jasa	45 Laporan	2.908.132.587,-	Kegiatan Administrasi Umum Perangkat Daerah	Kota Pasuruan	Jumlah Laporan Penyediaan Barang dan Jasa	45 Laporan	3.013.776.333,-	
15	Sub Kegiatan Penyediaan Komponen Instalasi Listrik/Penerangan Bangunan Kantor	Kota Pasuruan	Jumlah Paket Komponen Instalasi Listrik/Penerangan Bangunan Kantor yang Disediakan	4 Paket	87.664.000,-	Sub Kegiatan Penyediaan Komponen Instalasi Listrik/Penerangan Bangunan Kantor	Kota Pasuruan	Jumlah Paket Komponen Instalasi Listrik/Penerangan Bangunan Kantor yang Disediakan	4 Paket	87.664.400,-	
16	Sub Kegiatan Penyediaan Peralatan dan Perlengkapan Kantor	Kota Pasuruan	Jumlah Paket Peralatan dan Perlengkapan Kantor yang Disediakan	5 Paket	417.027.287,-	Sub Kegiatan Penyediaan Peralatan dan Perlengkapan Kantor	Kota Pasuruan	Jumlah Paket Peralatan dan Perlengkapan Kantor yang Disediakan	5 Paket	522.671.033,-	
17	Sub Kegiatan Penyediaan Peralatan Rumah Tangga	Kota Pasuruan	Jumlah Paket Peralatan Rumah Tangga yang Disediakan	3 Paket	286.852.100,-	Sub Kegiatan Penyediaan Peralatan Rumah Tangga	Kota Pasuruan	Jumlah Paket Peralatan Rumah Tangga yang Disediakan	3 Paket	286.852.100,-	
18	Sub Kegiatan Penyediaan Barang Cetakan dan Penggandaan	Kota Pasuruan	Jumlah Paket Barang Cetakan dan Penggandaan yang Disediakan	4 Paket	242.896.000,-	Sub Kegiatan Penyediaan Barang Cetakan dan Penggandaan	Kota Pasuruan	Jumlah Paket Barang Cetakan dan Penggandaan yang Disediakan	4 Paket	242.896.000,-	
19	Sub Kegiatan Penyediaan Bahan Bacaan dan Peraturan Perundang-Undangan	Kota Pasuruan	Jumlah Dokumen Bahan Bacaan dan Peraturan Perundang-Undangan yang Disediakan	4 Dokumen	104.098.300,-	Sub Kegiatan Penyediaan Bahan Bacaan dan Peraturan Perundang-Undangan	Kota Pasuruan	Jumlah Dokumen Bahan Bacaan dan Peraturan Perundang-Undangan yang Disediakan	4 Dokumen	104.098.300,-	
20	Sub Kegiatan Penyediaan Bahan/Material	Kota Pasuruan	Jumlah Paket Bahan / Material yang Disediakan	1 Paket	140.879.100,-	Sub Kegiatan Penyediaan Bahan/Material	Kota Pasuruan	Jumlah Paket Bahan / Material yang Disediakan	1 Paket	140.879.100,-	
21	Sub Kegiatan Fasilitasi Kunjungan Tamu	Kota Pasuruan	Jumlah Laporan Fasilitasi Kunjungan Tamu	12 Laporan	709.880.000,-	Sub Kegiatan Fasilitasi Kunjungan Tamu	Kota Pasuruan	Jumlah Laporan Fasilitasi Kunjungan Tamu	12 Laporan	709.880.000,-	
22	Sub Kegiatan Penyelenggaraan Rapat Koordinasi dan Konsultasi SKPD	Kota Pasuruan	Jumlah Laporan Penyelenggaraan Rapat Koordinasi dan Konsultasi SKPD	12 Laporan	918.835.800,-	Sub Kegiatan Penyelenggaraan Rapat Koordinasi dan Konsultasi SKPD	Kota Pasuruan	Jumlah Laporan Penyelenggaraan Rapat Koordinasi dan Konsultasi SKPD	12 Laporan	918.835.800,-	

No.	Rancangan Awal RKPD					Hasil Analisis Kebutuhan					Catatan Penting
	Program/ Kegiatan/ Sub Kegiatan	Lokasi	Indikator Kinerja	Target Capaian	Pagu Indikatif (Rp.)	Program/ Kegiatan/ Sub Kegiatan	Lokasi	Indikator Kinerja	Target Capaian	Kebutuhan Dana (Rp.)	
1	2	3	4	5	6	7	8	9	10	11	12
23	Kegiatan Pengadaan Barang Milik Daerah Penunjang Urusan Pemerintah Daeerah	Kota Pasuruan	Jumlah Barang Milik Daerah yang disediakan	7 Unit	4.576.738.500,-	Kegiatan Pengadaan Barang Milik Daerah Penunjang Urusan Pemerintah Daeerah	Kota Pasuruan	Jumlah Barang Milik Daerah yang disediakan	7 Unit	2.056.954.000,-	
24	Sub Kegiatan Pengadaan Kendaraan Perorangan Dinas atau Kendaraan Dinas Jabatan	Kota Pasuruan	Jumlah Unit Kendaraan Perorangan Dinas atau Kendaraan Dinas Jabatan yang Disediakan	3 Unit	4.550.000.000,-	Sub Kegiatan Pengadaan Kendaraan Perorangan Dinas atau Kendaraan Dinas Jabatan	Kota Pasuruan	Jumlah Unit Kendaraan Perorangan Dinas atau Kendaraan Dinas Jabatan yang Disediakan	3 Unit	1.950.000.000,-	
25	Sub Kegiatan Pengadaan Kendaraan Dinas Operasional atau Lapangan	Kota Pasuruan	Jumlah Unit Kendaraan Dinas Operasional atau Lapangan yang disediakan	4 Unit	26.738.500,-	Sub Kegiatan Pengadaan Kendaraan Dinas Operasional atau Lapangan	Kota Pasuruan	Jumlah Unit Kendaraan Dinas Operasional atau Lapangan yang disediakan	4 Unit	106.954.000,-	
26	Kegiatan Penyediaan Jasa Penunjang Urusan Pemerintahan Daerah	Kota Pasuruan	Jumlah Laporan Penyediaan Jasa Penunjang Urusan Pemerintahan Daerah	25 Laporan	3.565.603.055,-	Kegiatan Penyediaan Jasa Penunjang Urusan Pemerintahan Daerah	Kota Pasuruan	Jumlah Laporan Penyediaan Jasa Penunjang Urusan Pemerintahan Daerah	25 Laporan	3.565.603.055,-	
27	Sub Kegiatan Penyediaan Jasa Surat Menyurat	Kota Pasuruan	Jumlah Laporan Penyediaan Jasa Surat Menyurat	1 Laporan	5.041.500,-	Sub Kegiatan Penyediaan Jasa Surat Menyurat	Kota Pasuruan	Jumlah Laporan Penyediaan Jasa Surat Menyurat	1 Laporan	5.041.500,-	
28	Sub Kegiatan Penyediaan Jasa Komunikasi, Sumber Daya Air dan Listrik	Kota Pasuruan	Jumlah Laporan Penyediaan Jasa Komunikasi, Sumber Daya Air dan Listrik yang Disediakan	12 Laporan	965.658.048,-	Sub Kegiatan Penyediaan Jasa Komunikasi, Sumber Daya Air dan Listrik	Kota Pasuruan	Jumlah Laporan Penyediaan Jasa Komunikasi, Sumber Daya Air dan Listrik yang Disediakan	12 Laporan	965.658.048,-	
29	Sub Kegiatan Penyediaan Jasa Pelayanan Umum Kantor	Kota Pasuruan	Jumlah Laporan Penyediaan Jasa Pelayanan Umum Kantor yang Disediakan	12 Laporan	2.594.903.507,-	Sub Kegiatan Penyediaan Jasa Pelayanan Umum Kantor	Kota Pasuruan	Jumlah Laporan Penyediaan Jasa Pelayanan Umum Kantor yang Disediakan	12 Laporan	2.594.903.507,-	
30	Kegiatan Pemeliharaan Barang Milik Daerah Penunjang Urusan Pemerintahan Daerah	Kota Pasuruan	Jumlah Barang Milik Daerah yang terpelihara	131 Unit	2.799.772.420,-	Kegiatan Pemeliharaan Barang Milik Daerah Penunjang Urusan Pemerintahan Daerah	Kota Pasuruan	Jumlah Barang Milik Daerah yang terpelihara	131 Unit	2.799.772.420,-	

No.	Rancangan Awal RKPD					Hasil Analisis Kebutuhan					Catatan Penting
	Program/ Kegiatan/ Sub Kegiatan	Lokasi	Indikator Kinerja	Target Capaian	Pagu Indikatif (Rp.)	Program/ Kegiatan/ Sub Kegiatan	Lokasi	Indikator Kinerja	Target Capaian	Kebutuhan Dana (Rp.)	
1	2	3	4	5	6	7	8	9	10	11	12
31	Sub Kegiatan Penyediaan Jasa Pemeliharaan, Biaya Pemeliharaan, dan Pajak Kendaraan Perorangan Dinas atau Kendaraan Dinas Jabatan	Kota Pasuruan	Jumlah Kendaraan Perorangan Dinas atau Kendaraan Dinas Jabatan yang Dipelihara dan Dibayarkan Pajaknya	14 Unit	702.980.000,-	Sub Kegiatan Penyediaan Jasa Pemeliharaan, Biaya Pemeliharaan, dan Pajak Kendaraan Perorangan Dinas atau Kendaraan Dinas Jabatan	Kota Pasuruan	Jumlah Kendaraan Perorangan Dinas atau Kendaraan Dinas Jabatan yang Dipelihara dan Dibayarkan Pajaknya	14 Unit	702.980.000,-	
32	Sub Kegiatan Penyediaan Jasa Pemeliharaan, Biaya Pemeliharaan, Pajak dan Perijinan Kendaraan Dinas Operasional atau Lapangan	Kota Pasuruan	Jumlah Kendaraan Dinas Operasional atau Lapangan yang Dipelihara dan Dibayarkan Pajak dan Perizinannya	110 Unit	1.547.990.000,-	Sub Kegiatan Penyediaan Jasa Pemeliharaan, Biaya Pemeliharaan, Pajak dan Perijinan Kendaraan Dinas Operasional atau Lapangan	Kota Pasuruan	Jumlah Kendaraan Dinas Operasional atau Lapangan yang Dipelihara dan Dibayarkan Pajak dan Perizinannya	110 Unit	1.547.990.000,-	
33	Sub Kegiatan Pemeliharaan Mebel	Kota Pasuruan	Jumlah Mebel yang Dipelihara	1 Unit	32.800.000,-	Sub Kegiatan Pemeliharaan Mebel	Kota Pasuruan	Jumlah Mebel yang Dipelihara	1 Unit	32.800.000,-	
34	Sub Kegiatan Pemeliharaan Peralatan dan Mesin Lainnya	Kota Pasuruan	Jumlah Peralatan dan Mesin Lainnya yang Dipelihara	4 Unit	266.802.200,-	Sub Kegiatan Pemeliharaan Peralatan dan Mesin Lainnya	Kota Pasuruan	Jumlah Peralatan dan Mesin Lainnya yang Dipelihara	4 Unit	266.802.200,-	
35	Sub Kegiatan Pemeliharaan/Rehabilitasi Gedung Kantor dan Bangunan Lainnya	Kota Pasuruan	Jumlah Gedung Kantor dan Bangunan Lainnya yang Dipelihara/ Direhabilitasi	2 Unit	249.200.220,-	Sub Kegiatan Pemeliharaan/Rehabilitasi Gedung Kantor dan Bangunan Lainnya	Kota Pasuruan	Jumlah Gedung Kantor dan Bangunan Lainnya yang Dipelihara/ Direhabilitasi	2 Unit	249.200.220,-	
36	Kegiatan Administrasi Keuangan dan Operasional Kepala Daerah dan Wakil Kepala Daerah	Kota Pasuruan	Persentase Administrasi Keuangan dan Operasional Kepala Daerah dan Wakil Kepala Daerah yang Terpenuhi	100%	983.351.020,-	Kegiatan Administrasi Keuangan dan Operasional Kepala Daerah dan Wakil Kepala Daerah	Kota Pasuruan	Persentase Administrasi Keuangan dan Operasional Kepala Daerah dan Wakil Kepala Daerah yang Terpenuhi	100%	983.351.020,-	

No.	Rancangan Awal RKPD					Hasil Analisis Kebutuhan					Catatan Penting
	Program/ Kegiatan/ Sub Kegiatan	Lokasi	Indikator Kinerja	Target Capaian	Pagu Indikatif (Rp.)	Program/ Kegiatan/ Sub Kegiatan	Lokasi	Indikator Kinerja	Target Capaian	Kebutuhan Dana (Rp.)	
1	2	3	4	5	6	7	8	9	10	11	12
37	Sub Kegiatan Penyediaan Gaji dan Tunjangan Kepala Daerah dan Wakil Kepala Daerah	Kota Pasuruan	Jumlah Orang yang Menerima Gaji dan Tunjangan Kepala Daerah dan Wakil Kepala Daerah	2 Orang / Bulan	232.685.870,-	Sub Kegiatan Penyediaan Gaji dan Tunjangan Kepala Daerah dan Wakil Kepala Daerah	Kota Pasuruan	Jumlah Orang yang Menerima Gaji dan Tunjangan Kepala Daerah dan Wakil Kepala Daerah	2 Orang / Bulan	232.685.870,-	
38	Sub Kegiatan Penyediaan Pakaian Dinas dan Atribut Kelengkapan Kepala Daerah dan Wakil Kepala Daerah	Kota Pasuruan	Jumlah Paket Pakaian Dinas dan Atribut Kelengkapan Kepala Daerah dan Wakil Kepala Daerah yang Disediakan	4 Paket	114.299.600,-	Sub Kegiatan Penyediaan Pakaian Dinas dan Atribut Kelengkapan Kepala Daerah dan Wakil Kepala Daerah	Kota Pasuruan	Jumlah Paket Pakaian Dinas dan Atribut Kelengkapan Kepala Daerah dan Wakil Kepala Daerah yang Disediakan	2 Paket	114.299.600,-	
39	Sub Kegiatan Pelaksanaan Medical Check Up Kepala Daerah dan Wakil Kepala Daerah	Kota Pasuruan	Jumlah Orang yang Mengikuti Medical Check Up Kepala Daerah dan Wakil Kepala Daerah	2 Orang	36.365.550,-	Sub Kegiatan Pelaksanaan Medical Check Up Kepala Daerah dan Wakil Kepala Daerah	Kota Pasuruan	Jumlah Orang yang Mengikuti Medical Check Up Kepala Daerah dan Wakil Kepala Daerah	2 Orang	36.365.550,-	
40	Sub Kegiatan Penyediaan Dana Penunjang Operasional Kepala Daerah dan Wakil Kepala Daerah	Kota Pasuruan	Jumlah Orang yang Menerima Dana Penunjang Operasional Kepala Daerah dan Wakil Kepala Daerah	2 Orang / Bulan	600.000.000,-	Sub Kegiatan Penyediaan Dana Penunjang Operasional Kepala Daerah dan Wakil Kepala Daerah	Kota Pasuruan	Jumlah Orang yang Menerima Dana Penunjang Operasional Kepala Daerah dan Wakil Kepala Daerah	2 Orang / Bulan	600.000.000,-	
41	Kegiatan Fasilitasi Kerumahtanggaan Sekretariat Daerah	Kota Pasuruan	Persentase Kebutuhan Rumah Tangga Kepala Daerah, Wakil Kepala Daerah dan Sekretariat Daerah yang Terpenuhi	100%	3.328.455.200,-	Kegiatan Fasilitasi Kerumahtanggaan Sekretariat Daerah	Kota Pasuruan	Persentase Kebutuhan Rumah Tangga Kepala Daerah, Wakil Kepala Daerah dan Sekretariat Daerah yang Terpenuhi	100%	3.428.695.200,-	
42	Sub Kegiatan Penyediaan Kebutuhan Rumah Tangga Kepala Daerah	Kota Pasuruan	Jumlah Paket Kebutuhan Rumah Tangga Kepala Daerah Yang Disediakan	12 Paket	1.866.880.500,-	Sub Kegiatan Penyediaan Kebutuhan Rumah Tangga Kepala Daerah	Kota Pasuruan	Jumlah Paket Kebutuhan Rumah Tangga Kepala Daerah Yang Disediakan	12 Paket	1.917.120.500,-	

No.	Rancangan Awal RKPD					Hasil Analisis Kebutuhan					Catatan Penting
	Program/ Kegiatan/ Sub Kegiatan	Lokasi	Indikator Kinerja	Target Capaian	Pagu Indikatif (Rp.)	Program/ Kegiatan/ Sub Kegiatan	Lokasi	Indikator Kinerja	Target Capaian	Kebutuhan Dana (Rp.)	
1	2	3	4	5	6	7	8	9	10	11	12
43	Sub Kegiatan Penyediaan Kebutuhan Rumah Tangga Wakil Kepala Daerah	Kota Pasuruan	Jumlah Paket Kebutuhan Rumah Tangga Wakil Kepala Daerah yang Disediakan	12 Paket	1.184.397.800,-	Sub Kegiatan Penyediaan Kebutuhan Rumah Tangga Wakil Kepala Daerah	Kota Pasuruan	Jumlah Paket Kebutuhan Rumah Tangga Wakil Kepala Daerah yang Disediakan	12 Paket	1.234.397.800,-	
44	Sub Kegiatan Penyediaan Kebutuhan Rumah Tangga Sekretariat Daerah	Kota Pasuruan	Jumlah Paket Kebutuhan Rumah Tangga Sekretariat Daerah yang Disediakan	12 Paket	277.176.900,-	Sub Kegiatan Penyediaan Kebutuhan Rumah Tangga Sekretariat Daerah	Kota Pasuruan	Jumlah Paket Kebutuhan Rumah Tangga Sekretariat Daerah yang Disediakan	12 Paket	277.176.900,-	
	UNSUR PENDUKUNG URUSAN PEMERINTAHAN					UNSUR PENDUKUNG URUSAN PEMERINTAHAN					
	SEKRETARIAT DAERAH					SEKRETARIAT DAERAH					
	BAGIAN ORGANISASI					BAGIAN ORGANISASI					

No.	Rancangan Awal RKPD					Hasil Analisis Kebutuhan					Catatan Penting
	Program/ Kegiatan/ Sub Kegiatan	Lokasi	Indikator Kinerja	Target Capaian	Pagu Indikatif (Rp.)	Program/ Kegiatan/ Sub Kegiatan	Lokasi	Indikator Kinerja	Target Capaian	Kebutuhan Dana (Rp.)	
1	2	3	4	5	6	7	8	9	10	11	12
1	Program Penunjang Urusan Pemerintahan Daerah Kabupaten/Kota	Kota Pasuruan	Prosentase Realisasi Kebijakan Bidang Administrasi Umum Perangkat Daerah yang terlaksana	100%	425.987.200,-	Program Penunjang Urusan Pemerintahan Daerah Kabupaten/Kota	Kota Pasuruan	Prosentase Realisasi Kebijakan Bidang Administrasi Umum Perangkat Daerah yang terlaksana	100%	439.796.400,-	
2	Kegiatan Penataan Organisasi	Kota Pasuruan	Persentase PD yang telah Menyusun Laporan Kinerja Sesuai Regulasi	100%	425.987.200,-	Kegiatan Penataan Organisasi	Kota Pasuruan	Persentase PD yang telah Menyusun Laporan Kinerja Sesuai Regulasi	100%	439.796.400,-	
			Persentase OPP (Organisasi Pelayanan Publik) yang telah Menyusun Standart Pelayanan	100%				Persentase OPP (Organisasi Pelayanan Publik) yang telah Menyusun Standart Pelayanan	100%		
			Persentase Kebijakan Pusat yang sudah diimplementasikan	100%				Persentase Kebijakan Pusat yang sudah diimplementasikan	100%		
3	Sub Kegiatan Pengelolaan Kelembagaan dan Analisis Jabatan	Kota Pasuruan	Jumlah Dokumen Pengelolaan Kelembagaan dan Analisis Jabatan	33 Dokumen	101.024.600,-	Sub Kegiatan Pengelolaan Kelembagaan dan Analisis Jabatan	Kota Pasuruan	Jumlah Dokumen Pengelolaan Kelembagaan dan Analisis Jabatan	33 Dokumen	103.661.200,-	
4	Sub Kegiatan Fasilitasi Pelayanan Publik dan Tata Laksana	Kota Pasuruan	Jumlah Laporan Hasil Fasilitasi Pelayanan Publik dan Tata Laksana	83 Laporan	224.487.900,-	Sub Kegiatan Fasilitasi Pelayanan Publik dan Tata Laksana	Kota Pasuruan	Jumlah Laporan Hasil Fasilitasi Pelayanan Publik dan Tata Laksana	83 Laporan	228.082.900,-	
5	Sub Kegiatan Peningkatan Kinerja dan Reformasi Birokrasi	Kota Pasuruan	Jumlah Dokumen Peningkatan Kinerja dan Reformasi Birokrasi	33 Dokumen	100.474.700,-	Sub Kegiatan Peningkatan Kinerja dan Reformasi Birokrasi	Kota Pasuruan	Jumlah Dokumen Peningkatan Kinerja dan Reformasi Birokrasi	33 Dokumen	108.052.300,-	

No.	Rancangan Awal RKPD					Hasil Analisis Kebutuhan					Catatan Penting
	Program/ Kegiatan/ Sub Kegiatan	Lokasi	Indikator Kinerja	Target Capaian	Pagu Indikatif (Rp.)	Program/ Kegiatan/ Sub Kegiatan	Lokasi	Indikator Kinerja	Target Capaian	Kebutuhan Dana (Rp.)	
1	2	3	4	5	6	7	8	9	10	11	12
	UNSUR PENDUKUNG URUSAN PEMERINTAHAN					UNSUR PENDUKUNG URUSAN PEMERINTAHAN					
	SEKRETARIAT DAERAH					SEKRETARIAT DAERAH					
	BAGIAN PEMERINTAHAN					BAGIAN PEMERINTAHAN					
1	Program Pemerintahan Dan Kesejahteraan Rakyat	Kota Pasuruan	Prosentase Realisasi Kebijakan Bidang Pemerintahan dan Kesra yang terlaksana	100%	414.826.280,-	Program Pemerintahan Dan Kesejahteraan Rakyat	Kota Pasuruan	Prosentase Realisasi Kebijakan Bidang Pemerintahan dan Kesra yang terlaksana	100%	382.496.500,-	
2	Kegiatan Administrasi Tata Pemerintahan	Kota Pasuruan	Persentase Ketercapaian Administrasi Pemerintahan	100%	231.452.075,-	Kegiatan Administrasi Tata Pemerintahan	Kota Pasuruan	Persentase Ketercapaian Administrasi Pemerintahan	100%	204.785.400,-	
3	Sub Kegiatan Penataan Administrasi Pemerintahan	Kota Pasuruan	Jumlah Dokumen Hasil Penataan Administrasi Pemerintahan	12 Dokumen	50.000.000,-	Sub Kegiatan Penataan Administrasi Pemerintahan	Kota Pasuruan	Jumlah Dokumen Hasil Penataan Administrasi Pemerintahan	12 Dokumen	40.290.700,-	
4	Sub Kegiatan Pengelolaan Administrasi Kewilayahan	Kota Pasuruan	Jumlah Dokumen Hasil Pengelolaan Administrasi Kewilayahan	14 Dokumen	81.084.675,-	Sub Kegiatan Pengelolaan Administrasi Kewilayahan	Kota Pasuruan	Jumlah Dokumen Hasil Pengelolaan Administrasi Kewilayahan	14 Dokumen	76.008.600,-	

No.	Rancangan Awal RKPD					Hasil Analisis Kebutuhan					Catatan Penting
	Program/ Kegiatan/ Sub Kegiatan	Lokasi	Indikator Kinerja	Target Capaian	Pagu Indikatif (Rp.)	Program/ Kegiatan/ Sub Kegiatan	Lokasi	Indikator Kinerja	Target Capaian	Kebutuhan Dana (Rp.)	
1	2	3	4	5	6	7	8	9	10	11	12
5	Sub Kegiatan Fasilitasi Pelaksanaan Otonomi Daerah	Kota Pasuruan	Jumlah Dokumen Hasil Fasilitasi Pelaksanaan Otonomi Daerah	14 Dokumen	100.367.400,-	Sub Kegiatan Fasilitasi Pelaksanaan Otonomi Daerah	Kota Pasuruan	Jumlah Dokumen Hasil Fasilitasi Pelaksanaan Otonomi Daerah	14 Dokumen	88.486.100,-	
6	Kegiatan Fasilitasi Kerjasama Daerah	Kota Pasuruan	Persentase Kerjasama yang ditindaklanjuti	100%	183.374.205,-	Kegiatan Fasilitasi Kerjasama Daerah	Kota Pasuruan	Persentase Kerjasama yang ditindaklanjuti	100%	177.711.100,-	
7	Sub Kegiatan Fasilitasi Kerjasama Dalam Negeri	Kota Pasuruan	Jumlah Dokumen Hasil Fasilitasi Kerjasama Dalam Negeri	27 Dokumen	183.374.205,-	Sub Kegiatan Fasilitasi Kerjasama Dalam Negeri	Kota Pasuruan	Jumlah Dokumen Hasil Fasilitasi Kerjasama Dalam Negeri	27 Dokumen	177.711.100,-	

No.	Rancangan Awal RKPD					Hasil Analisis Kebutuhan					Catatan Penting
	Program/ Kegiatan/ Sub Kegiatan	Lokasi	Indikator Kinerja	Target Capaian	Pagu Indikatif (Rp.)	Program/ Kegiatan/ Sub Kegiatan	Lokasi	Indikator Kinerja	Target Capaian	Kebutuhan Dana (Rp.)	
1	2	3	4	5	6	7	8	9	10	11	12
	UNSUR PENDUKUNG URUSAN PEMERINTAHAN					UNSUR PENDUKUNG URUSAN PEMERINTAHAN					
	SEKRETARIAT DAERAH					SEKRETARIAT DAERAH					
	BAGIAN PEREKONOMIAN DAN SDA					BAGIAN PEREKONOMIAN DAN SDA					
1	Program Perekonomian dan Pembangunan	Kota Pasuruan	Persentase Kebijakan Bidang Perekonomian dan SDA yang ditindaklanjuti Perangkat Daerah	90%	487.778.904,-	Program Perekonomian dan Pembangunan	Kota Pasuruan	Persentase Kebijakan Bidang Perekonomian dan SDA yang ditindaklanjuti Perangkat Daerah	90%	430.383.453,-	
2	Kegiatan Pelaksanaan Kebijakan Perekonomian	Kota Pasuruan	Persentase PD yang telah melaksanakan Kebijakan Perekonomian	90%	261.800.700,-	Kegiatan Pelaksanaan Kebijakan Perekonomian	Kota Pasuruan	Persentase PD yang telah melaksanakan Kebijakan Perekonomian	90%	238.679.653,-	
3	Sub Kegiatan Koordinasi, Sinkronisasi, Monitoring dan Evaluasi Kebijakan Pengelolaan BUMD Dan BLUD	Kota Pasuruan	Jumlah Dokumen Hasil Koordinasi, Sinkronisasi, Monitoring dan Evaluasi Kebijakan Pengelolaan BUMD dan BLUD	8 Dokumen	69.828.800,-	Sub Kegiatan Koordinasi, Sinkronisasi, Monitoring dan Evaluasi Kebijakan Pengelolaan BUMD Dan BLUD	Kota Pasuruan	Jumlah Dokumen Hasil Koordinasi, Sinkronisasi, Monitoring dan Evaluasi Kebijakan Pengelolaan BUMD dan BLUD	8 Dokumen	69.828.800,-	
4	Sub Kegiatan Pengendalian dan Distribusi Perekonomian	Kota Pasuruan	Jumlah Laporan Hasil Pengendalian dan Distribusi Perekonomian	12 Laporan	69.793.100,-	Sub Kegiatan Pengendalian dan Distribusi Perekonomian	Kota Pasuruan	Jumlah Laporan Hasil Pengendalian dan Distribusi Perekonomian	12 Laporan	63.340.453,-	
5	Sub Kegiatan Perencanaan dan Pengawasan Ekonomi Mikro Kecil	Kota Pasuruan	Jumlah Dokumen Hasil Perencanaan dan Pengawasan Ekonomi Mikro Kecil	4 Dokumen	32.903.900,-	Sub Kegiatan Perencanaan dan Pengawasan Ekonomi Mikro Kecil	Kota Pasuruan	Jumlah Dokumen Hasil Perencanaan dan Pengawasan Ekonomi Mikro Kecil	4 Dokumen	27.378.900,-	
6	Sub Kegiatan Koordinasi, Sinkronisasi dan Evaluasi Kebijakan Pembentukan BLUD	Kota Pasuruan	Jumlah Dokumen Hasil Koordinasi, Sinkronisasi dan Evaluasi Kebijakan Pembentukan BLUD	4 Dokumen	40.509.700,-	Sub Kegiatan Koordinasi, Sinkronisasi dan Evaluasi Kebijakan Pembentukan BLUD	Kota Pasuruan	Jumlah Dokumen Hasil Koordinasi, Sinkronisasi dan Evaluasi Kebijakan Pembentukan BLUD	4 Dokumen	32.833.600,-	

No.	Rancangan Awal RKPD					Hasil Analisis Kebutuhan					Catatan Penting
	Program/ Kegiatan/ Sub Kegiatan	Lokasi	Indikator Kinerja	Target Capaian	Pagu Indikatif (Rp.)	Program/ Kegiatan/ Sub Kegiatan	Lokasi	Indikator Kinerja	Target Capaian	Kebutuhan Dana (Rp.)	
1	2	3	4	5	6	7	8	9	10	11	12
7	Sub Kegiatan Koordinasi, Sinkronisasi dan Evaluasi Kebijakan Pendirian BUMD	Kota Pasuruan	Jumlah Dokumen Hasil Koordinasi, Sinkronisasi dan Evaluasi Kebijakan Pendirian BUMD	2 Dokumen	48.765.200,-	Sub Kegiatan Koordinasi, Sinkronisasi dan Evaluasi Kebijakan Pendirian BUMD	Kota Pasuruan	Jumlah Dokumen Hasil Koordinasi, Sinkronisasi dan Evaluasi Kebijakan Pendirian BUMD	2 Dokumen	45.297.900,-	
8	Kegiatan Pemantauan Kebijakan Sumber Daya Alam	Kota Pasuruan	Persentase PD yang melaksanakan Kebijakan SDA	90%	225.978.204,-	Kegiatan Pemantauan Kebijakan Sumber Daya Alam	Kota Pasuruan	Persentase Kebijakan Bidang Sumber Daya Alam yang Ditindaklanjuti Perangkat Daerah	90%	191.703.800,-	
9	Sub Kegiatan Koordinasi, Sinkronisasi dan Evaluasi Kebijakan Pertanian, Kehutanan, Kelautan, dan Perikanan	Kota Pasuruan	Jumlah Dokumen Hasil Koordinasi, Sinkronisasi dan Evaluasi Kebijakan Urusan Pertanian, Pangan, Kehutanan, Kelautan dan Perikanan, Perdagangan, Perindustrian, KUKM, Penanaman Modal Tenaga Kerja	6 Dokumen	210.334.604,-	Sub Kegiatan Koordinasi, Sinkronisasi dan Evaluasi Kebijakan Pertanian, Kehutanan, Kelautan, dan Perikanan	Kota Pasuruan	Jumlah Dokumen Hasil Koordinasi, Sinkronisasi dan Evaluasi Kebijakan Urusan Pertanian, Pangan, Kehutanan, Kelautan dan Perikanan, Perdagangan, Perindustrian, KUKM, Penanaman Modal Tenaga Kerja	6 Dokumen	176.703.800,-	
10	Sub Kegiatan Koordinasi, Sinkronisasi dan Evaluasi Kebijakan Pertambangan dan Lingkungan Hidup	Kota Pasuruan	Jumlah Dokumen Hasil Koordinasi, Sinkronisasi, dan Evaluasi Kebijakan Urusan Pertambangan dan Sumber Daya Mineral, Lingkungan Hidup, Kominfo, Perhubungan, Statistik, Persandian	0 Dokumen	0,-	Sub Kegiatan Koordinasi, Sinkronisasi dan Evaluasi Kebijakan Pertambangan dan Lingkungan Hidup	Kota Pasuruan	Jumlah Dokumen Hasil Koordinasi, Sinkronisasi, dan Evaluasi Kebijakan Urusan Pertambangan dan Sumber Daya Mineral, Lingkungan Hidup, Kominfo, Perhubungan, Statistik, Persandian	0 Dokumen	0,-	
11	Sub Kegiatan Koordinasi, Sinkronisasi dan Evaluasi Kebijakan Energi dan Air	Kota Pasuruan	Jumlah Dokumen Hasil Koordinasi, Sinkronisasi, dan Evaluasi Kebijakan	2 Dokumen	15.643.600,-	Sub Kegiatan Koordinasi, Sinkronisasi dan Evaluasi Kebijakan Energi dan Air	Kota Pasuruan	Jumlah Dokumen Hasil Koordinasi, Sinkronisasi, dan Evaluasi Kebijakan	2 Dokumen	15.000.000,-	

No.	Rancangan Awal RKPD					Hasil Analisis Kebutuhan					Catatan Penting
	Program/ Kegiatan/ Sub Kegiatan	Lokasi	Indikator Kinerja	Target Capaian	Pagu Indikatif (Rp.)	Program/ Kegiatan/ Sub Kegiatan	Lokasi	Indikator Kinerja	Target Capaian	Kebutuhan Dana (Rp.)	
1	2	3	4	5	6	7	8	9	10	11	12
			Urusan Energi dan Air, Pekerjaan Umum dan Penataan Ruang, Perumahan Rakyat dan Kawasan Permukiman, Pertanahan					Urusan Energi dan Air, Pekerjaan Umum dan Penataan Ruang, Perumahan Rakyat dan Kawasan Permukiman, Pertanahan			
	UNSUR PENDUKUNG URUSAN PEMERINTAHAN					UNSUR PENDUKUNG URUSAN PEMERINTAHAN					
	SEKRETARIAT DAERAH					SEKRETARIAT DAERAH					
	BAGIAN ADMINISTRASI PEMBANGUNAN					BAGIAN ADMINISTRASI PEMBANGUNAN					
1	Program Perekonomian dan Pembangunan	Kota Pasuruan	Persentase Realisasi Kebijakan Bidang Perekonomian dan Pemabngunan yang terlaksana	100%	575.493.000,-	Program Perekonomian dan Pembangunan	Kota Pasuruan	Persentase Realisasi Kebijakan Bidang Perekonomian dan Pemabngunan yang terlaksana	100%	384.599.800,-	
2	Kegiatan Pelaksanaan Administrasi Pembangunan	Kota Pasuruan	Persentase PD yang melaksanakan Pedoman Administrasi Pembangunan	100%	575.493.000,-	Kegiatan Pelaksanaan Administrasi Pembangunan	Kota Pasuruan	Persentase PD yang melaksanakan Pedoman Administrasi Pembangunan	100%	384.599.800,-	
3	Sub Kegiatan Fasilitasi Penyusunan Program Pembangunan	Kota Pasuruan	Jumlah Dokumen Hasil Fasilitasi Penyusunan Program Pembangunan Daerah	2 Dokumen	330.394.000,-	Sub Kegiatan Fasilitasi Penyusunan Program Pembangunan	Kota Pasuruan	Jumlah Dokumen Hasil Fasilitasi Penyusunan Program Pembangunan Daerah	2 Dokumen	228.802.000,-	
4	Sub Kegiatan Pengendalian dan Evaluasi Program Pembangunan	Kota Pasuruan	Jumlah Laporan Hasil Pengendalian dan Evaluasi Program Pembangunan	12 Laporan	116.381.000,-	Sub Kegiatan Pengendalian dan Evaluasi Program Pembangunan	Kota Pasuruan	Jumlah Laporan Hasil Pengendalian dan Evaluasi Program Pembangunan	12 Laporan	61.579.400,-	
5	Sub Kegiatan Pengelolaan Evaluasi dan Pelaporan Pelaksanaan Pembangunan	Kota Pasuruan	Jumlah Laporan Hasil Pengelolaan Evaluasi dan Pelaporan Pelaksanaan Pembangunan	12 Laporan	128.718.000,-	Sub Kegiatan Pengelolaan Evaluasi dan Pelaporan Pelaksanaan Pembangunan	Kota Pasuruan	Jumlah Laporan Hasil Pengelolaan Evaluasi dan Pelaporan Pelaksanaan Pembangunan	12 Laporan	94.218.400,-	

No.	Rancangan Awal RKPD					Hasil Analisis Kebutuhan					Catatan Penting
	Program/ Kegiatan/ Sub Kegiatan	Lokasi	Indikator Kinerja	Target Capaian	Pagu Indikatif (Rp.)	Program/ Kegiatan/ Sub Kegiatan	Lokasi	Indikator Kinerja	Target Capaian	Kebutuhan Dana (Rp.)	
1	2	3	4	5	6	7	8	9	10	11	12
	UNSUR PENDUKUNG URUSAN PEMERINTAHAN					UNSUR PENDUKUNG URUSAN PEMERINTAHAN					
	SEKRETARIAT DAERAH					SEKRETARIAT DAERAH					
	BAGIAN PENGADAAN BARANG DAN JASA					BAGIAN PENGADAAN BARANG DAN JASA					
1	Program Perekonomian dan Pembangunan	Kota Pasuruan	Persentase PD tertib Administrasi Pengadaan Barang dan Jasa	100%	500.861.967,-	Program Perekonomian dan Pembangunan	Kota Pasuruan	Persentase PD tertib Administrasi Pengadaan Barang dan Jasa	100%	417.428.515,-	

No.	Rancangan Awal RKPD					Hasil Analisis Kebutuhan					Catatan Penting
	Program/ Kegiatan/ Sub Kegiatan	Lokasi	Indikator Kinerja	Target Capaian	Pagu Indikatif (Rp.)	Program/ Kegiatan/ Sub Kegiatan	Lokasi	Indikator Kinerja	Target Capaian	Kebutuhan Dana (Rp.)	
1	2	3	4	5	6	7	8	9	10	11	12
			IKM Pelayanan Pengadaan Barang dan Jasa	90 Indeks				IKM Pelayanan Pengadaan Barang dan Jasa	90 Indeks		
2	Kegiatan Pengelolaan Pengadaan Barang dan Jasa	Kota Pasuruan	Level Kematangan UKPBJ	8 Level	500.861.967,-	Kegiatan Pengelolaan Pengadaan Barang dan Jasa	Kota Pasuruan	Level Kematangan UKPBJ	8 Level	417.428.515,-	
3	Sub Kegiatan Pengelolaan Pengadaan Barang dan Jasa	Kota Pasuruan	Jumlah Dokumen Hasil Pengelolaan Pengadaan Barang dan Jasa	75 Dokumen	243.167.267,-	Sub Kegiatan Pengelolaan Pengadaan Barang dan Jasa	Kota Pasuruan	Jumlah Dokumen Hasil Pengelolaan Pengadaan Barang dan Jasa	75 Dokumen	159.142.015,-	
4	Sub Kegiatan Pengelolaan Layanan Pengadaan Secara Elektronik	Kota Pasuruan	Jumlah Dokumen Hasil Layanan Pengadaan Secara Elektronik	90 Dokumen	59.809.100,-	Sub Kegiatan Pengelolaan Layanan Pengadaan Secara Elektronik	Kota Pasuruan	Jumlah Dokumen Hasil Layanan Pengadaan Secara Elektronik	90 Dokumen	49.960.200,-	
5	Sub Kegiatan Pembinaan danAdvokasi Pengadaan Barang dan Jasa	Kota Pasuruan	Jumlah Orang yang Mengikuti Pembinaan dan Advokasi Pengadaan Barang dan Jasa	40 Orang	197.885.600,-	Sub Kegiatan Pembinaan dan Advokasi Pengadaan Barang dan Jasa	Kota Pasuruan	Jumlah Orang yang Mengikuti Pembinaan dan Advokasi Pengadaam Barang dan Jasa	40 Orang	208.326.300,-	
	UNSUR PENDUKUNG URUSAN PEMERINTAHAN					UNSUR PENDUKUNG URUSAN PEMERINTAHAN					
	SEKRETARIAT DAERAH					SEKRETARIAT DAERAH					
	BAGIAN HUKUM					BAGIAN HUKUM					
1	Program Pemerintahan dan Kesejahteraan Rakyat	Kota Pasuruan	Persentase Realisasi Kebijakan Bidang Pemerintahan dan Kesra yang terlaksana	100%	1.136.520.600,-	Program Pemerintahan dan Kesejahteraan Rakyat	Kota Pasuruan	Persentase Realisasi Kebijakan Bidang Pemerintahan dan Kesra yang terlaksana	100%	1.037.695.700,-	
2	Kegiatan Fasilitasi dan Koordinasi Hukum	Kota Pasuruan	Indeks Reformasi Hukum (IRH)	97 Indeks	1.136.520.600,-	Kegiatan Fasilitasi dan Koordinasi Hukum	Kota Pasuruan	Indeks Reformasi Hukum (IRH)	97 Indeks	1.037.695.700,-	

No.	Rancangan Awal RKPD					Hasil Analisis Kebutuhan					Catatan Penting
	Program/ Kegiatan/ Sub Kegiatan	Lokasi	Indikator Kinerja	Target Capaian	Pagu Indikatif (Rp.)	Program/ Kegiatan/ Sub Kegiatan	Lokasi	Indikator Kinerja	Target Capaian	Kebutuhan Dana (Rp.)	
1	2	3	4	5	6	7	8	9	10	11	12
3	Sub Kegiatan Fasilitasi Penyusunan Produk Hukum Daerah	Kota Pasuruan	Jumlah Produk Hukum Daerah yang Disusun	280 Dokumen	471.803.500,-	Sub Kegiatan Fasilitasi Penyusunan Produk Hukum Daerah	Kota Pasuruan	Jumlah Produk Hukum Daerah yang Disusun	280 Dokumen	455.362.100,-	
4	Sub Kegiatan Fasilitasi Bantuan Hukum	Kota Pasuruan	Jumlah Kasus yang Mendapatkan Fasilitasi Bantuan Hukum	10 Kasus	567.362.400,-	Sub Kegiatan Fasilitasi Bantuan Hukum	Kota Pasuruan	Jumlah Kasus yang Mendapatkan Fasilitasi Bantuan Hukum	10 Kasus	500.616.600,-	
5	Sub Kegiatan Pendokumentasian Produk Hukum dan Pengelolaan Informasi Hukum	Kota Pasuruan	Jumlah Produk Hokum dan Pengelolaan Informasi Hukum yang Didokumentasi	12 Dokumen	97.354.700,-	Sub Kegiatan Pendokumentasian Produk Hukum dan Pengelolaan Informasi Hukum	Kota Pasuruan	Jumlah Produk Hokum dan Pengelolaan Informasi Hukum yang Didokumentasi	12 Dokumen	81.717.000,-	
	UNSUR PENDUKUNG URUSAN PEMERINTAHAN					UNSUR PENDUKUNG URUSAN PEMERINTAHAN					
	SEKRETARIAT DAERAH					SEKRETARIAT DAERAH					
	BAGIAN PROTOKOL DAN KOMUNIKASI PIMPINAN					BAGIAN PROTOKOL DAN KOMUNIKASI PIMPINAN					
1	Program Penunjang Urusan Pemerintahan Daerah Kabupaten/Kota	Kota Pasuruan	Persentase Layanan Kebutuhan Pimpinan yang Terfasilitasi	100%	779.909.500,-	Program Penunjang Urusan Pemerintahan Daerah Kabupaten/Kota	Kota Pasuruan	Persentase Layanan Kebutuhan Pimpinan yang Terfasilitasi	100%	712.761.500,-	
2	Pelaksanaan Protokol dan Komunikasi Pimpinan	Kota Pasuruan	Persentase Layanan Keprotokolan dan Komunikasi Pimpinan Kepala Daerah	100%	779.909.500,-	Pelaksanaan Protokol dan Komunikasi Pimpinan	Kota Pasuruan	Persentase Layanan Keprotokolan dan Komunikasi Pimpinan Kepala Daerah	100%	712.761.500,-	
3	Fasilitasi Keprotokolan	Kota Pasuruan	Jumlah Laporan Hasil Fasilitasi Keprotokolan	12 Laporan	632.955.200,-	Fasilitasi Keprotokolan	Kota Pasuruan	Jumlah Laporan Hasil Fasilitasi Keprotokolan	12 Laporan	566.089.500,-	
4	Fasilitasi Komunikasi Pimpinan	Kota Pasuruan	Jumlah Laporan Hasil Fasilitasi Komonikasi Pimpinan	12 Laporan	24.568.000,-	Fasilitasi Komunikasi Pimpinan	Kota Pasuruan	Jumlah Laporan Hasil Fasilitasi Komonikasi Pimpinan	12 Laporan	23.557.300,-	
5	Pendokumentasian Tugas Pimpinan	Kota Pasuruan	Jumlah Laporan Pendokumentasian Tugas Pimpinan	12 Laporan	122.386.300,-	Pendokumentasian Tugas Pimpinan	Kota Pasuruan	Jumlah Laporan Pendokumentasian Tugas Pimpinan	12 Laporan	123.114.700,-	
	UNSUR PENDUKUNG URUSAN PEMERINTAHAN					UNSUR PENDUKUNG URUSAN PEMERINTAHAN					

No.	Rancangan Awal RKPD					Hasil Analisis Kebutuhan					Catatan Penting
	Program/ Kegiatan/ Sub Kegiatan	Lokasi	Indikator Kinerja	Target Capaian	Pagu Indikatif (Rp.)	Program/ Kegiatan/ Sub Kegiatan	Lokasi	Indikator Kinerja	Target Capaian	Kebutuhan Dana (Rp.)	
1	2	3	4	5	6	7	8	9	10	11	12
	SEKRETARIAT DAERAH					SEKRETARIAT DAERAH					
	BAGIAN KESEJAHTERAAN RAKYAT					BAGIAN KESEJAHTERAAN RAKYAT					
1	Program Pemerintahan dan Kesejahteraan Rakyat	Kota Pasuruan	Persentase Realisasi Kebijakan Bidang Pemerintahan dan Kesra yang terlaksana	100%	4.859.265.810,-	Program Pemerintahan dan Kesejahteraan Rakyat	Kota Pasuruan	Persentase Realisasi Kebijakan Bidang Pemerintahan dan Kesra yang terlaksana	100%	3.428.331.877,-	
2	Pelaksaanaan Kebijakan Kesejahteraan Rakyat	Kota Pasuruan	Persentase Kebijakan Kesejahteraan Rakyat yang terlaksana	100%	4.859.265.810,-	Pelaksaanaan Kebijakan Kesejahteraan Rakyat	Kota Pasuruan	Persentase Kebijakan Kesejahteraan Rakyat yang terlaksana	100%	3.428.331.877,-	
3	Fasilitasi Pengelolaan Bina Mental Spiritual	Kota Pasuruan	Jumlah Dokumen Hasil Fasilitasi Pengelolaan Bina Mental Spiritual	10 Dokumen	4.163.129.610,-	Fasilitasi Pengelolaan Bina Mental Spiritual	Kota Pasuruan	Jumlah Dokumen Hasil Fasilitasi Pengelolaan Bina Mental Spiritual	10 Dokumen	2.920.915.350,-	
4	Pelaksanaan Kebijakan, Evaluasi dan Capaian Kinerja Terkait Kesejahteraan Sosial	Kota Pasuruan	Jumlah Dokumen Hasil Kebijakan, Evaluasi, dan Capaian Kinerja Terkait Kesejahteraan Sosial yang Meliputi Urusan Sosial, Transmigrasi, Kesehatan, Pemberdayaan Perempuan dan Perlindungan Anak, Administrasi Kependudukan dan Pencatatan Sipil, Pemberdayaan Masyarakat dan Desa, Pengendalian Penduduk dan KB	5 Dokumen	653.570.000,-	Pelaksanaan Kebijakan, Evaluasi dan Capaian Kinerja Terkait Kesejahteraan Sosial	Kota Pasuruan	Jumlah Dokumen Hasil Kebijakan, Evaluasi, dan Capaian Kinerja Terkait Kesejahteraan Sosial yang Meliputi Urusan Sosial, Transmigrasi, Kesehatan, Pemberdayaan Perempuan dan Perlindungan Anak, Administrasi Kependudukan dan Pencatatan Sipil, Pemberdayaan Masyarakat dan Desa, Pengendalian Penduduk dan KB	5 Dokumen	492.727.727,-	
5	Pelaksanaan Kebijakan, Evaluasi dan Capaian Kinerja Terkait	Kota Pasuruan	Jumlah Dokumen Hasil Kebijakan, Evaluasi, dan Capaian Kinerja Terkait Kesejahteraan	2 Dokumen	42.566.200,-	Pelaksanaan Kebijakan, Evaluasi dan Capaian Kinerja Terkait	Kota Pasuruan	Jumlah Dokumen Hasil Kebijakan, Evaluasi, dan Capaian Kinerja Terkait Kesejahteraan	2 Dokumen	14.688.800,-	

No.	Rancangan Awal RKPD					Hasil Analisis Kebutuhan					Catatan Penting
	Program/ Kegiatan/ Sub Kegiatan	Lokasi	Indikator Kinerja	Target Capaian	Pagu Indikatif (Rp.)	Program/ Kegiatan/ Sub Kegiatan	Lokasi	Indikator Kinerja	Target Capaian	Kebutuhan Dana (Rp.)	
1	2	3	4	5	6	7	8	9	10	11	12
	Kesejahteraan Masyarakat		Masyarakat yang Meliputi Urusan Kepemudaan dan Olahraga, Pariwisata, Pendidikan, Kebudayaan, Perpustakaan, Kearsipan, Trantibum Linmas			Kesejahteraan Masyarakat		Masyarakat yang Meliputi Urusan Kepemudaan dan Olahraga, Pariwisata, Pendidikan, Kebudayaan, Perpustakaan, Kearsipan, Trantibum Linmas			

BAB III
TUJUAN DAN SASARAN SEKRETARIAT DAERAH

3.1. Telaahan terhadap Kebijakan Nasional

Dalam rangka melaksanakan tugas pokok dan fungsi, Sekretariat Daerah Kota Pasuruan melaksanakan kebijakan daerah yang sinergis dengan kebijakan Pemerintah Pusat maupun Pemerintah Provinsi. Rencana Kerja yang disusun Perangkat Daerah berpedoman pada Rencana Kerja Pembangunan Daerah (RKPD) dan Kebijakan Nasional. Agenda Pembangunan Nasional yang termuat dalam RPJMN. Kebijakan Nasional dibuat berdasarkan inventarisasi permasalahan-permasalahan yang ada secara nasional. Telaah dimaksudkan untuk mewujudkan sinkronisasi antara dokumen perencanaan nasional dan daerah, sehingga diharapkan program dan kegiatan Perangkat Daerah dapat diarahkan untuk mendukung sasaran Pembangunan nasional maupun provinsi.

Visi pembangunan Kepala Daerah dan Wakil Kepala Daerah Kota Pasuruan yang tertuang dalam Rencana Pembangunan Jangka Menengah Daerah (RPJMD) Tahun 2025-2029 adalah **PASURUAN ANUGRAH "Aktif Pelayanan Publiknya, Mandiri Ekonominya, Guyub Warganya dan Indah Kotanya"**. Visi tersebut secara nyata harus mampu memberikan perhatian bagi pembangunan Kota Pasuruan 5 (lima) tahun kedepan. Untuk mewujudkan Visi tersebut, maka rumusan misi pembangunan Kota Pasuruan Tahun 2025-2029 yang dapat dijabarkan sebagai berikut:

Misi I Meningkatkan Kualitas Tata Kelola Pemerintahan dan Pelayanan Publik yang Responsif dan Merata Berbasis Digital.

Misi II Mewujudkan Sumber Daya Manusia yang Unggul melalui Akses Pendidikan dan Kesehatan yang Inklusif dan Berkualitas.

Misi III Akselerasi Pertumbuhan Ekonomi yang Berkelanjutan berbasis Potensi Lokal.

Misi IV Meningkatkan Kesejahteraan Masyarakat Berorientasi pada Peran Kepemudaan, Kebudayaan dan Harmonisasi Sosial.

Misi V Mewujudkan Kota yang Indah dan Nyaman melalui Penguatan Infrastruktur Ekonomi dan Sosial yang Berkelanjutan.

Tabel 3.1
Prioritas dan Sasaran Sekretariat Daerah Kota Pasuruan

No	Prioritas Nasional	Prioritas Provinsi	Sasaran Daerah	Indikator Sasaran Daerah	Sasaran Perangkat Daerah	Indikator Sasaran Perangkat Daerah
1	Memperkuat Reformasi Politik, Hukum dan Birokrasi, serta Memperkuat Pencegahan dan Pemberantasan Korupsi, Narkoba, Judi, dan Penyelundupan					
2	Memperkuat Penyelarasan Kehidupan yang Harmonis dengan Lingkungan, Alam, dan Budaya serta Peningkatan Toleransi Antarumat Beragama untuk mencapai Masyarakat yang Adil dan Makmur					
3	Memperkokoh Ideologi Pancasila, Demokrasi, dan Hak Asasi Manusia (HAM)					
4		Jatim Berkah – Amanah Memperkuat Penyelenggaraan Tata Kelola Pemerintahan yang Baik, Bersih, Efektif, Berdaya Guna dan Partisipatif				
5		Jatim Harmoni Menjaga Terwujudnya Masyarakat yang Harmonis dan Inklusif				
6			Efektifitas Birokrasi dan Pelayanan Publik	Indeks Reformasi Birokrasi		
7					Kinerja Pemerintahan yang Akuntabel	Nilai SAKIP
8					Meningkatnya Reformasi Hukum	Indeks Reformasi Hukum
9					Kualitas Pelayanan Publik Meningkat	Indeks Pelayanan Publik

3.2. Tujuan dan Sasaran Renja Sekretariat Daerah

Tujuan merupakan penjabaran/implementasi dari pernyataan misi. Tujuan adalah sesuatu/apa yang akan dicapai atau dihasilkan pada jangka waktu periode perencanaan, misalnya dalam rencana strategis adalah 1 (satu) sampai 5 (lima) tahun. Pada umumnya penetapan tujuan didasarkan pada faktor-faktor kunci keberhasilan yang dilakukan setelah penetapan visi dan misi.

Sasaran adalah penjabaran dari tujuan secara terukur, yaitu sesuatu yang akan dicapai/dihasilkan secara nyata oleh organisasi dalam jangka waktu tahunan, semester, triwulan, dan bulanan. Sasaran harus menggambarkan hal yang ingin dicapai melalui tindakan-tindakan yang akan dilakukan untuk mencapai tujuan. Sasaran memberikan fokus pada penyusunan kegiatan sehingga bersifat spesifik, terinci, dapat diukur dan dapat dicapai.

Adapun Tujuan dan Sasaran jangka menengah Sekretariat Daerah Kota Pasuruan Tahun 2025-2029 adalah sebagai berikut:

Tabel 3.2
Tujuan Sekretariat Daerah Kota Pasuruan

No	Tujuan Perangkat Daerah	Indikator Tujuan Perangkat Daerah	Target Kinerja Tujuan Perangkat Daerah Tahun 2026
1	Tata Kelola Pemerintahan Berkualitas	Indeks Reformasi Birokrasi	83

Tabel 3.3
Sasaran Sekretariat Daerah Kota Pasuruan

No	Sasaran Perangkat Daerah	Indikator Sasaran Perangkat Daerah	Target Kinerja Sasaran Perangkat Daerah Tahun 2026
1	Kinerja Pemerintahan yang Akuntabel	Nilai SAKIP	11
2	Meningkatnya Reformasi Hukum	Indeks Reformasi Hukum	97,36
3	Kualitas Pelayanan Publik Meningkat	Indeks Pelayanan Publik	4,57

Disajikan pula mengenai Indikator Kinerja Utama Sekretariat Daerah Kota Pasuruan, dengan tabel sebagai berikut:

Tabel 3.4
Indikator Kinerja Utama Sekretariat Daerah Kota Pasuruan

No	Indikator Kinerja Utama	Indikator Kinerja Utama	Target Kinerja Indikator Kinerja Utama Perangkat Daerah
1	Tujuan: Tata Kelola Pemerintahan Berkualitas	Indeks Reformasi Birokrasi	83
2	Sasaran I: Kinerja Pemerintahan yang Akuntabel	Nilai SAKIP	11
3	Sasaran II: Meningkatnya Reformasi Hukum	Indeks Reformasi Hukum	97,36
4	Sasaran III: Kualitas Pelayanan Publik Meningkat	Indeks Pelayanan Publik	4,57

Tabel ini menggambarkan arah strategis dan indikator kunci kinerja Sekretariat Daerah Kota Pasuruan dalam mendukung tata kelola pemerintahan yang baik. Fokus utama meliputi:

1. Reformasi Birokrasi
2. Peningkatan Akuntabilitas Kinerja (SAKIP)
3. Peningkatan Reformasi Hukum
4. Perbaikan Kualitas Layanan Publik

BAB IV
RENCANA KERJA DAN PENDANAAN SEKRETARIAT DAERAH

Dalam mewujudkan tujuan dan sasaran Rencana Kerja Sekretariat Daerah Kota Pasuruan Tahun 2026 diperlukan rumusan program/kegiatan. Rumusan program/kegiatan Rencana Kerja Sekretariat Daerah Kota Pasuruan Tahun 2026 terdapat beberapa pertimbangan yang menjadi dasar dalam penyusunan antara lain:

1. Ketersediaan data dan informasi kebutuhan penyusunan rumusan kebijakan perencanaan pembangunan;
2. Keserasian dan keterpaduan pembangunan dalam kerangka pencapaian visi dan misi yang telah ditetapkan dalam RPJMD Kota Pasuruan Tahun 2025-2029 dan hasil review Rencana Strategis Sekretariat Daerah Kota Pasuruan;
3. Penerapan anggaran kinerja dalam rangka peningkatan efisien dan efektifitas pelaksanaan program/kegiatan.

Secara garis besar rumusan program/kegiatan Rencana Kerja (Renja) Sekretariat Daerah Kota Pasuruan Tahun 2026 adalah sebagai berikut:

a. Program/kegiatan pada Rencana Kerja (Renja) Sekretariat Daerah Kota Pasuruan Tahun 2026 merupakan program/kegiatan dalam melaksanakan tugas dan fungsi Perangkat Daerah dalam rangka peningkatan kualitas dan akses;
b. Jumlah program/kegiatan/sub kegiatan yang akan dilaksanakan pada tahun 2026 adalah sebanyak 3 (tiga) program / 20 (dua puluh) kegiatan / 62 (enam puluh dua) sub kegiatan di Sekretariat Daerah Kota Pasuruan;
c. Jumlah kebutuhan dana/pagu indikatif dalam pelaksanaan Program/Kegiatan.

Renja Sekretariat Daerah Kota Pasuruan Tahun 2026 secara total sebesar Rp 41.188.909.716,- (Empat puluh satu miliar seratus delapan puluh delapan juta sembilan ratus sembilan ribu tujuh ratus enam belas rupiah) yang bersumber dari dana APBD Kota Pasuruan. Program dan kegiatan Renja Sekretariat Daerah Kota Pasuruan Tahun 2026 yang disertai dengan indikator kegiatan serta sumber pendanaan adalah sebagaimana Tabel. 4.1

Tabel 4.1
Rumusan Rencana Program dan Kegiatan Perangkat Daerah Tahun 2026 Dan Prakiraan Maju Tahun 2027 Kota Pasuruan

NO	KODE	URUSAN / BIDANG URUSAN / PROGRAM / OUTCOME / KEGIATAN / SUB KEGIATAN	INDIKATOR PROGRAM / KEGIATAN / SUB KEGIATAN	CAPAIAN KINERJA DAN KERANGKA PENDANAAN						KELOMPOK SASARAN	PRAKIRAAN MAJU RENCANA TAHUN 2027		PERANGKAT DAERAH PENANGGUNG JAWAB
				TARGET 2026	PAGU INDIKATIF (Rp)	LOKASI	SUMBER DANA	PRIORITAS			TARGET	PAGU INDIKATIF (Rp)	
								NASIONAL	DAERAH				
1	2	3	4	8	9	10	11	12	13	14	15	16	17
		BAGIAN UMUM			33.955.415.971,00							35.220.759.386,00	
	4	UNSUR PENDUKUNG URUSAN PEMERINTAHAN			33.955.415.971,00							35.220.759.386,00	
	4.01	SEKRETARIAT DAERAH			33.955.415.971,00							35.220.759.386,00	
	4.01.01	PROGRAM PENUNJANG URUSAN PEMERINTAHAN DAERAH KABUPATEN/ KOTA		3 Level 80,50 Nilai	33.955.415.971,00							35.220.759.386,00	
	4.01.01.2.01	Perencanaan, Penganggaran, dan Evaluasi Kinerja Perangkat Daerah	*Jumlah Dokumen Perencanaan, Penganggaran, dan Evaluasi Kinerja Perangkat Daerah*	12 Dokumen	28.810.700,00			-	JATIM BER KAH-AMAN AH Memperkuat Penyelenggaraan Tata Kelola Pemerintahan yang	-	-	25.961.880,00	BAGIAN UMUM

NO	KODE	URUSAN / BIDANG URUSAN / PROGRAM / OUTCOME / KEGIATAN / SUB KEGIATAN	INDIKATOR PROGRAM / KEGIATAN / SUB KEGIATAN	CAPAIAN KINERJA DAN KERANGKA PENDANAAN						KELOMPOK SASARAN	PRAKIRAAN MAJU RENCANA TAHUN 2027		PERANGKAT DAERAH PENANGGUNG JAWAB
				TARGET 2026	PAGU INDIKATIF (Rp)	LOKASI	SUMBER DANA	PRIORITAS			TARGET	PAGU INDIKATIF (Rp)	
								NASIONAL	DAERAH				
1	2	3	4	8	9	10	11	12	13	14	15	16	17
									Baik, Bersih, Efektif, Berdaya Guna dan Partisipatif 5. Efektifitas Birokrasi dan Pelayanan Publik				
	4.01.01.2.01.0001	Penyusunan Dokumen Perencanaan Perangkat Daerah											
			Jumlah Dokumen Perencanaan Perangkat Daerah	6 Dokumen	13.681.500,00	Kota Pasuruan, Panggungrejo, Pekuncen	DANA ALOKASI UMUM (DAU)	-	JATIM BER KAH-AMAN AH Memperkuat Penyelenggaraan Tata Kelola Pemerintahan yang Baik, Bersih, Efektif,	-		11.989.530,00	BAGIAN UMUM

NO	KODE	URUSAN / BIDANG URUSAN / PROGRAM / OUTCOME / KEGIATAN / SUB KEGIATAN	INDIKATOR PROGRAM / KEGIATAN / SUB KEGIATAN	CAPAIAN KINERJA DAN KERANGKA PENDANAAN						KELOMPOK SASARAN	PRAKIRAAN MAJU RENCANA TAHUN 2027		PERANGKAT DAERAH PENANGGUNG JAWAB
				TARGET 2026	PAGU INDIKATIF (Rp)	LOKASI	SUMBER DANA	PRIORITAS			TARGET	PAGU INDIKATIF (Rp)	
								NASIONAL	DAERAH				
1	2	3	4	8	9	10	11	12	13	14	15	16	17
									Berdaya Guna dan Partisipatif 5. Efektifitas Birokrasi dan Pelayanan Publik				
	4.01.01.2.01.0006	Koordinasi dan Penyusunan Laporan Capaian Kinerja dan Ikhtisar Realisasi Kinerja SKPD											
			Jumlah Laporan Capaian Kinerja dan Ikhtisar Realisasi Kinerja SKPD dan Laporan Hasil Koordinasi Penyusunan Laporan Capaian Kinerja dan Ikhtisar Realisasi Kinerja SKPD	5 Laporan	12.135.000,00	Kota Pasuruan, Panggungrejo, Pekuncen	DANA ALOKASI UMUM (DAU)	-	JATIM BER KAH-AMAN AH Memperkuat Penyelenggaraan Tata Kelola Pemerintahan yang Baik, Bersih, Efektif, Berdaya Guna dan	-		10.828.020,00	BAGIAN UMUM

NO	KODE	URUSAN / BIDANG URUSAN / PROGRAM / OUTCOME / KEGIATAN / SUB KEGIATAN	INDIKATOR PROGRAM / KEGIATAN / SUB KEGIATAN	CAPAIAN KINERJA DAN KERANGKA PENDANAAN						KELOMPOK SASARAN	PRAKIRAAN MAJU RENCANA TAHUN 2027		PERANGKAT DAERAH PENANGGUNG JAWAB
				TARGET 2026	PAGU INDIKATIF (Rp)	LOKASI	SUMBER DANA	PRIORITAS			TARGET	PAGU INDIKATIF (Rp)	
								NASIONAL	DAERAH				
1	2	3	4	8	9	10	11	12	13	14	15	16	17
									Partisipatif 5. Efektifitas Birokrasi dan Pelayanan Publik				
	4.01.01.2.01.0007	Evaluasi Kinerja Perangkat Daerah											
			Jumlah Laporan Evaluasi Kinerja Perangkat Daerah	1 Laporan	2.994.200,00	Kota Pasuruan, Panggungrejo, Pekuncen	DANA ALOKASI UMUM (DAU)	-	JATIM BER KAH-AMAN AH Memperkuat Penyelenggaraan Tata Kelola Pemerintahan yang Baik, Bersih, Efektif, Berdaya Guna dan Partisipatif 5. Efektifita	-		3.144.330,00	BAGIAN UMUM

NO	KODE	URUSAN / BIDANG URUSAN / PROGRAM / OUTCOME / KEGIATAN / SUB KEGIATAN	INDIKATOR PROGRAM / KEGIATAN / SUB KEGIATAN	CAPAIAN KINERJA DAN KERANGKA PENDANAAN						KELOMPOK SASARAN	PRAKIRAAN MAJU RENCANA TAHUN 2027		PERANGKAT DAERAH PENANGGUNG JAWAB
				TARGET 2026	PAGU INDIKATIF (Rp)	LOKASI	SUMBER DANA	PRIORITAS			TARGET	PAGU INDIKATIF (Rp)	
								NASIONAL	DAERAH				
1	2	3	4	8	9	10	11	12	13	14	15	16	17
									s Birokrasi dan Pelayanan Publik				
	4.01.01.2.02	Administrasi Keuangan Perangkat Daerah	*Persentase Laporan Keuangan yang tersusun tepat waktu*	100 %	17.782.190.843,00			-	JATIM BERKAH-AMANAH Memperkuat Penyelenggaraan Tata Kelola Pemerintahan yang Baik, Bersih, Efektif, Berdaya Guna dan Partisipatif 5. Efektifitas Birokrasi dan Pelayanan Publik	-	-	18.663.141.990,00	BAGIAN UMUM

NO	KODE	URUSAN / BIDANG URUSAN / PROGRAM / OUTCOME / KEGIATAN / SUB KEGIATAN	INDIKATOR PROGRAM / KEGIATAN / SUB KEGIATAN	CAPAIAN KINERJA DAN KERANGKA PENDANAAN						KELOMPOK SASARAN	PRAKIRAAN MAJU RENCANA TAHUN 2027		PERANGKAT DAERAH PENANGGUNG JAWAB
				TARGET 2026	PAGU INDIKATIF (Rp)	LOKASI	SUMBER DANA	PRIORITAS			TARGET	PAGU INDIKATIF (Rp)	
								NASIONAL	DAERAH				
1	2	3	4	8	9	10	11	12	13	14	15	16	17
	4.01.01.2.02.0001	Penyediaan Gaji dan Tunjangan ASN											
			Jumlah Orang yang Menerima Gaji dan Tunjangan ASN	124 Orang/bulan	17.543.714.943,00	Kota Pasuruan, Panggungrejo, Pekuncen	DANA ALOKASI UMUM (DAU)	-	JATIM BER KAH-AMAN AH Memperkuat Penyelenggaraan Tata Kelola Pemerintahan yang Baik, Bersih, Efektif, Berdaya Guna dan Partisipatif 5. Efektifitas Birokrasi dan Pelayanan Publik	-		18.420.900.690,00	BAGIAN UMUM
	4.01.01.2.02.0007	Koordinasi dan Penyusunan Laporan Keuangan Bulanan/ Triwulanan/ Semesteran SKPD											

NO	KODE	URUSAN / BIDANG URUSAN / PROGRAM / OUTCOME / KEGIATAN / SUB KEGIATAN	INDIKATOR PROGRAM / KEGIATAN / SUB KEGIATAN	CAPAIAN KINERJA DAN KERANGKA PENDANAAN						KELOMPOK SASARAN	PRAKIRAAN MAJU RENCANA TAHUN 2027		PERANGKAT DAERAH PENANGGUNG JAWAB
				TARGET 2026	PAGU INDIKATIF (Rp)	LOKASI	SUMBER DANA	PRIORITAS			TARGET	PAGU INDIKATIF (Rp)	
								NASIONAL	DAERAH				
1	2	3	4	8	9	10	11	12	13	14	15	16	17
			Jumlah Laporan Keuangan Bulanan/ Triwulanan/ Semesteran SKPD dan Laporan Koordinasi Penyusunan Laporan Keuangan Bulanan/ Triwulanan/ Semesteran SKPD	9 Laporan	238.475.900,00	Kota Pasuruan, Panggungrejo, Pekuncen	DANA ALOKASI UMUM (DAU)	-	JATIM BER KAH-AMAN AH Memperkuat Penyelenggaraa n Tata Kelola Pemerintahan yang Baik, Bersih, Efektif, Berdaya Guna dan Partisipatif 5. Efektifitas Birokrasi dan Pelayanan Publik	-		242.241.300,00	BAGIAN UMUM
	4.01.01.2.03	Administrasi Barang Milik Daerah pada Perangkat Daerah	*Jumlah Laporan Pengelolaan Barang Milik Daerah*	4 Laporan	96.319.600,00			-	JATIM BER KAH-AMAN AH	-	-	101.135.580,00	BAGIAN UMUM

NO	KODE	URUSAN / BIDANG URUSAN / PROGRAM / OUTCOME / KEGIATAN / SUB KEGIATAN	INDIKATOR PROGRAM / KEGIATAN / SUB KEGIATAN	CAPAIAN KINERJA DAN KERANGKA PENDANAAN						KELOMPOK SASARAN	PRAKIRAAN MAJU RENCANA TAHUN 2027		PERANGKAT DAERAH PENANGGUNG JAWAB
				TARGET 2026	PAGU INDIKATIF (Rp)	LOKASI	SUMBER DANA	PRIORITAS			TARGET	PAGU INDIKATIF (Rp)	
								NASIONAL	DAERAH				
1	2	3	4	8	9	10	11	12	13	14	15	16	17
									Memperkuat Penyelenggaraan Tata Kelola Pemerintahan yang Baik, Bersih, Efektif, Berdaya Guna dan Partisipatif 5. Efektifitas Birokrasi dan Pelayanan Publik				
	4.01.01.2.03.0005	Rekonsiliasi dan Penyusunan Laporan Barang Milik Daerah pada SKPD											
			Jumlah Laporan Rekonsiliasi dan Penyusunan Laporan Barang Milik Daerah pada SKPD	4 Laporan	96.319.600,00	Kota Pasuruan, Panggungrejo, Pekuncen	DANA ALOKASI UMUM (DAU)	-	JATIM BERKAH-AMANAH Memperkuat Peny	-		101.135.580,00	BAGIAN UMUM

NO	KODE	URUSAN / BIDANG URUSAN / PROGRAM / OUTCOME / KEGIATAN / SUB KEGIATAN	INDIKATOR PROGRAM / KEGIATAN / SUB KEGIATAN	CAPAIAN KINERJA DAN KERANGKA PENDANAAN						KELOMPOK SASARAN	PRAKIRAAN MAJU RENCANA TAHUN 2027		PERANGKAT DAERAH PENANGGUNG JAWAB
				TARGET 2026	PAGU INDIKATIF (Rp)	LOKASI	SUMBER DANA	PRIORITAS			TARGET	PAGU INDIKATIF (Rp)	
								NASIONAL	DAERAH				
1	2	3	4	8	9	10	11	12	13	14	15	16	17
									elenggaraan Tata Kelola Pemerintahan yang Baik, Bersih, Efektif, Berdaya Guna dan Partisipatif 5. Efektifitas Birokrasi dan Pelayanan Publik				
	4.01.01.2.05	Administrasi Kepegawaian Perangkat Daerah	*Jumlah Dokumen Ketatausahaan dan Kepegawaian*	6 Dokumen	199.942.800,00			-	JATIMBERKAH-AMANAH Memperkuat Penyelenggaraan Tata Kelola Pemerintaha	-	-	209.939.940,00	BAGIAN UMUM

NO	KODE	URUSAN / BIDANG URUSAN / PROGRAM / OUTCOME / KEGIATAN / SUB KEGIATAN	INDIKATOR PROGRAM / KEGIATAN / SUB KEGIATAN	CAPAIAN KINERJA DAN KERANGKA PENDANAAN						KELOMPOK SASARAN	PRAKIRAAN MAJU RENCANA TAHUN 2027		PERANGKAT DAERAH PENANGGUNG JAWAB
				TARGET 2026	PAGU INDIKATIF (Rp)	LOKASI	SUMBER DANA	PRIORITAS			TARGET	PAGU INDIKATIF (Rp)	
								NASIONAL	DAERAH				
1	2	3	4	8	9	10	11	12	13	14	15	16	17
									n yang Baik, Bersih, Efektif, Berdaya Guna dan Partisipatif 5. Efektifitas Birokrasi dan Pelayanan Publik				
	4.01.01.2.05.0002	Pengadaan Pakaian Dinas beserta Atribut Kelengkapannya											
			Jumlah Paket Pakaian Dinas beserta Atribut Kelengkapan	2 Paket	191.735.100,00	Kota Pasuruan, Panggungrejo, Pekuncen	DANA ALOKASI UMUM (DAU)	-	JATIM BERKAH-AMANAH Memperkuat Penyelenggaraan Tata Kelola Pemerintahan yang Baik, Bersih,	-		201.321.855,00	BAGIAN UMUM

NO	KODE	URUSAN / BIDANG URUSAN / PROGRAM / OUTCOME / KEGIATAN / SUB KEGIATAN	INDIKATOR PROGRAM / KEGIATAN / SUB KEGIATAN	CAPAIAN KINERJA DAN KERANGKA PENDANAAN						KELOMPOK SASARAN	PRAKIRAAN MAJU RENCANA TAHUN 2027		PERANGKAT DAERAH PENANGGUNG JAWAB
				TARGET 2026	PAGU INDIKATIF (Rp)	LOKASI	SUMBER DANA	PRIORITAS			TARGET	PAGU INDIKATIF (Rp)	
								NASIONAL	DAERAH				
1	2	3	4	8	9	10	11	12	13	14	15	16	17
									Efektif, Berdaya Guna dan Partisipatif 5. Efektifitas Birokrasi dan Pelayanan Publik				
	4.01.01.2.05.0003	Pendataan dan Pengolahan Administrasi Kepegawaian											
			Jumlah Dokumen Pendataan dan Pengolahan Administrasi Kepegawaian	4 Dokumen	8.207.700,00	Kota Pasuruan, Panggungrejo, Pekuncen	DANA ALOKASI UMUM (DAU)	-	JATIM BERKAH-AMANAH Memperkuat Penyelenggaraan Tata Kelola Pemerintahan yang Baik, Bersih, Efektif, Berdaya Guna	-		8.618.085,00	BAGIAN UMUM

NO	KODE	URUSAN / BIDANG URUSAN / PROGRAM / OUTCOME / KEGIATAN / SUB KEGIATAN	INDIKATOR PROGRAM / KEGIATAN / SUB KEGIATAN	CAPAIAN KINERJA DAN KERANGKA PENDANAAN						KELOMPOK SASARAN	PRAKIRAAN MAJU RENCANA TAHUN 2027		PERANGKAT DAERAH PENANGGUNG JAWAB
				TARGET 2026	PAGU INDIKATIF (Rp)	LOKASI	SUMBER DANA	PRIORITAS			TARGET	PAGU INDIKATIF (Rp)	
								NASIONAL	DAERAH				
1	2	3	4	8	9	10	11	12	13	14	15	16	17
									dan Partisipatif 5. Efektifitas Birokrasi dan Pelayanan Publik				
	4.01.01.2.06	Administrasi Umum Perangkat Daerah	*Jumlah Laporan Penyediaan Barang dan Jasa*	45 Laporan	3.013.776.333,00			-	JATIMBERKAH-AMANAH Memperkuat Penyelenggaraan Tata Kelola Pemerintahan yang Baik, Bersih, Efektif, Berdaya Guna dan Partisipatif 5. Efektifitas	-	-	3.053.539.216,00	BAGIAN UMUM

NO	KODE	URUSAN / BIDANG URUSAN / PROGRAM / OUTCOME / KEGIATAN / SUB KEGIATAN	INDIKATOR PROGRAM / KEGIATAN / SUB KEGIATAN	CAPAIAN KINERJA DAN KERANGKA PENDANAAN						KELOMPOK SASARAN	PRAKIRAAN MAJU RENCANA TAHUN 2027		PERANGKAT DAERAH PENANGGUNG JAWAB
				TARGET 2026	PAGU INDIKATIF (Rp)	LOKASI	SUMBER DANA	PRIORITAS			TARGET	PAGU INDIKATIF (Rp)	
								NASIONAL	DAERAH				
1	2	3	4	8	9	10	11	12	13	14	15	16	17
									Birokrasi dan Pelayanan Publik				
	4.01.01.2.06.0001	Penyediaan Listrik/Penerangan Bangunan Kantor				Komponen							Instalasi
			Jumlah Paket Komponen Instalasi Listrik/Penerangan Bangunan Kantor yang Disediakan	4 Paket	87.664.000,00	Kota Pasuruan, Panggungrejo, Pekuncen	DANA ALOKASI UMUM (DAU)	-	JATIM BERKAH-AMANAH Memperkuat Penyelenggaraan Tata Kelola Pemerintahan yang Baik, Bersih, Efektif, Berdaya Guna dan Partisipatif 5. Efektifitas Birokrasi dan	-		92.047.200,00	BAGIAN UMUM

NO	KODE	URUSAN / BIDANG URUSAN / PROGRAM / OUTCOME / KEGIATAN / SUB KEGIATAN	INDIKATOR PROGRAM / KEGIATAN / SUB KEGIATAN	CAPAIAN KINERJA DAN KERANGKA PENDANAAN						KELOMPOK SASARAN	PRAKIRAAN MAJU RENCANA TAHUN 2027		PERANGKAT DAERAH PENANGGUNG JAWAB
				TARGET 2026	PAGU INDIKATIF (Rp)	LOKASI	SUMBER DANA	PRIORITAS			TARGET	PAGU INDIKATIF (Rp)	
								NASIONAL	DAERAH				
1	2	3	4	8	9	10	11	12	13	14	15	16	17
									Pelayanan Publik				
	4.01.01.2.06.0002	Penyediaan Peralatan dan Perlengkapan Kantor											
			Jumlah Paket Peralatan dan Perlengkapan Kantor yang Disediakan	5 Paket	522.671.033,00	Kota Pasuruan, Panggungrejo, Pekuncen	DANA ALOKASI UMUM (DAU)	-	JATIM BER KAH-AMAN AH Memperkuat Penyelenggaraan Tata Kelola Pemerintahan yang Baik, Bersih, Efektif, Berdaya Guna dan Partisipatif 5. Efektifitas Birokrasi dan Pelayanan Publik	-		437.878.651,00	BAGIAN UMUM

NO	KODE	URUSAN / BIDANG URUSAN / PROGRAM / OUTCOME / KEGIATAN / SUB KEGIATAN	INDIKATOR PROGRAM / KEGIATAN / SUB KEGIATAN	CAPAIAN KINERJA DAN KERANGKA PENDANAAN						KELOMPOK SASARAN	PRAKIRAAN MAJU RENCANA TAHUN 2027		PERANGKAT DAERAH PENANGGUNG JAWAB
				TARGET 2026	PAGU INDIKATIF (Rp)	LOKASI	SUMBER DANA	PRIORITAS			TARGET	PAGU INDIKATIF (Rp)	
								NASIONAL	DAERAH				
1	2	3	4	8	9	10	11	12	13	14	15	16	17
	4.01.01.2.06.0003	Penyediaan Peralatan Rumah Tangga											
			Jumlah Paket Peralatan Rumah Tangga yang Disediakan	3 Paket	286.852.100,00	Kota Pasuruan, Panggungrejo, Pekuncen	DANA ALOKASI UMUM (DAU)	-	JATIM BER KAH-AMAN AH Memperkuat Penyelenggaraan Tata Kelola Pemerintahan yang Baik, Bersih, Efektif, Berdaya Guna dan Partisipatif 5. Efektifitas Birokrasi dan Pelayanan Publik	-		301.194.705,00	BAGIAN UMUM
	4.01.01.2.06.0005	Penyediaan Barang Cetakan dan Penggandaan											

NO	KODE	URUSAN / BIDANG URUSAN / PROGRAM / OUTCOME / KEGIATAN / SUB KEGIATAN	INDIKATOR PROGRAM / KEGIATAN / SUB KEGIATAN	CAPAIAN KINERJA DAN KERANGKA PENDANAAN						KELOMPOK SASARAN	PRAKIRAAN MAJU RENCANA TAHUN 2027		PERANGKAT DAERAH PENANGGUNG JAWAB
				TARGET 2026	PAGU INDIKATIF (Rp)	LOKASI	SUMBER DANA	PRIORITAS			TARGET	PAGU INDIKATIF (Rp)	
								NASIONAL	DAERAH				
1	2	3	4	8	9	10	11	12	13	14	15	16	17
			Jumlah Paket Barang Cetakan dan Penggandaan yang Disediakan	4 Paket	242.896.000,00	Kota Pasuruan, Panggungrejo, Pekuncen	DANA ALOKASI UMUM (DAU)	-	JATIM BER KAH-AMAN AH Memperkuat Penyelenggaraan Tata Kelola Pemerintahan yang Baik, Bersih, Efektif, Berdaya Guna dan Partisipatif 5. Efektifitas Birokrasi dan Pelayanan Publik	-		255.040.800,00	BAGIAN UMUM
	4.01.01.2.06.0006	Penyediaan Bahan Bacaan dan Peraturan Perundang-undangan											
			Jumlah Dokumen Bahan Bacaan dan Peraturan	4 Dokumen	104.098.300,00	Kota Pasuruan, Panggungr	DANA ALOKASI	-	JATIM BER KAH-	-		109.303.215,00	BAGIAN UMUM

NO	KODE	URUSAN / BIDANG URUSAN / PROGRAM / OUTCOME / KEGIATAN / SUB KEGIATAN	INDIKATOR PROGRAM / KEGIATAN / SUB KEGIATAN	CAPAIAN KINERJA DAN KERANGKA PENDANAAN						KELOMPOK SASARAN	PRAKIRAAN MAJU RENCANA TAHUN 2027		PERANGKAT DAERAH PENANGGUNG JAWAB
				TARGET 2026	PAGU INDIKATIF (Rp)	LOKASI	SUMBER DANA	PRIORITAS			TARGET	PAGU INDIKATIF (Rp)	
								NASIONAL	DAERAH				
1	2	3	4	8	9	10	11	12	13	14	15	16	17
			Perundang-Undangan yang Disediakan			ejo, Pekuncen	UMUM (DAU)		AMANAH Memperkuat Penyelenggaraan Tata Kelola Pemerintahan yang Baik, Bersih, Efektif, Berdaya Guna dan Partisipatif 5. Efektifitas Birokrasi dan Pelayanan Publik				
	4.01.01.2.06.0007	Penyediaan Bahan/Material											
			Jumlah Paket Bahan/Material yang Disediakan	1 Paket	140.879.100,00	Kota Pasuruan, Panggungrejo, Pekuncen	DANA ALOKASI UMUM (DAU)	-	JATIM BERKAH-AMANAH Memperkuat	-		147.923.055,00	BAGIAN UMUM

NO	KODE	URUSAN / BIDANG URUSAN / PROGRAM / OUTCOME / KEGIATAN / SUB KEGIATAN	INDIKATOR PROGRAM / KEGIATAN / SUB KEGIATAN	CAPAIAN KINERJA DAN KERANGKA PENDANAAN						KELOMPOK SASARAN	PRAKIRAAN MAJU RENCANA TAHUN 2027		PERANGKAT DAERAH PENANGGUNG JAWAB
				TARGET 2026	PAGU INDIKATIF (Rp)	LOKASI	SUMBER DANA	PRIORITAS			TARGET	PAGU INDIKATIF (Rp)	
								NASIONAL	DAERAH				
1	2	3	4	8	9	10	11	12	13	14	15	16	17
									rkuat Penyelenggaraan Tata Kelola Pemerintahan yang Baik, Bersih, Efektif, Berdaya Guna dan Partisipatif 5. Efektifitas Birokrasi dan Pelayanan Publik				
	4.01.01.2.06.0008	Fasilitasi Kunjungan Tamu											
			Jumlah Laporan Fasilitasi Kunjungan Tamu	12 Laporan	709.880.000,00	Kota Pasuruan, Panggungrejo, Pekuncen	DANA ALOKASI UMUM (DAU)	-	JATIM BER KAH-AMAN AH Memperkuat Penyelenggar	-		745.374.000,00	BAGIAN UMUM

NO	KODE	URUSAN / BIDANG URUSAN / PROGRAM / OUTCOME / KEGIATAN / SUB KEGIATAN	INDIKATOR PROGRAM / KEGIATAN / SUB KEGIATAN	CAPAIAN KINERJA DAN KERANGKA PENDANAAN						KELOMPOK SASARAN	PRAKIRAAN MAJU RENCANA TAHUN 2027		PERANGKAT DAERAH PENANGGUNG JAWAB
				TARGET 2026	PAGU INDIKATIF (Rp)	LOKASI	SUMBER DANA	PRIORITAS			TARGET	PAGU INDIKATIF (Rp)	
								NASIONAL	DAERAH				
1	2	3	4	8	9	10	11	12	13	14	15	16	17
									aa n Tata Kelola Pemerintahan yang Baik, Bersih, Efektif, Berdaya Guna dan Partisipatif 5. Efektifitas Birokrasi dan Pelayanan Publik				
	4.01.01.2.06.0009	Penyelenggaraan Rapat Koordinasi dan Konsultasi SKPD											
			Jumlah Laporan Penyelenggaraan Rapat Koordinasi dan Konsultasi SKPD	12 Laporan	918.835.800,00	Kota Pasuruan, Panggungrejo, Pekuncen	DANA ALOKASI UMUM (DAU)	-	JATIM BERKAH-AMANAH Memperkuat Penyelenggaraan Tata Kelola Pem	-		964.777.590,00	BAGIAN UMUM

NO	KODE	URUSAN / BIDANG URUSAN / PROGRAM / OUTCOME / KEGIATAN / SUB KEGIATAN	INDIKATOR PROGRAM / KEGIATAN / SUB KEGIATAN	CAPAIAN KINERJA DAN KERANGKA PENDANAAN						KELOMPOK SASARAN	PRAKIRAAN MAJU RENCANA TAHUN 2027		PERANGKAT DAERAH PENANGGUNG JAWAB
				TARGET 2026	PAGU INDIKATIF (Rp)	LOKASI	SUMBER DANA	PRIORITAS			TARGET	PAGU INDIKATIF (Rp)	
								NASIONAL	DAERAH				
1	2	3	4	8	9	10	11	12	13	14	15	16	17
									erintahan yang Baik, Bersih, Efektif, Berdaya Guna dan Partisipatif 5. Efektifitas Birokrasi dan Pelayanan Publik				
	4.01.01.2.07	Pengadaan Barang Milik Daerah Penunjang Urusan Pemerintah Daerah	*Jumlah Barang Milik Daerah yang disediakan*	8 Unit	2.056.954.000,00			-	JATIM BERKAH-AMANAH Memperkuat Penyelenggaraan Tata Kelola Pemerintahan yang Baik, Bersih, Efektif,	-	-	60.000.000,00	BAGIAN UMUM

NO	KODE	URUSAN / BIDANG URUSAN / PROGRAM / OUTCOME / KEGIATAN / SUB KEGIATAN	INDIKATOR PROGRAM / KEGIATAN / SUB KEGIATAN	CAPAIAN KINERJA DAN KERANGKA PENDANAAN						KELOMPOK SASARAN	PRAKIRAAN MAJU RENCANA TAHUN 2027		PERANGKAT DAERAH PENANGGUNG JAWAB
				TARGET 2026	PAGU INDIKATIF (Rp)	LOKASI	SUMBER DANA	PRIORITAS			TARGET	PAGU INDIKATIF (Rp)	
								NASIONAL	DAERAH				
1	2	3	4	8	9	10	11	12	13	14	15	16	17
									Berdaya Guna dan Partisipatif 5. Efektifitas Birokrasi dan Pelayanan Publik				
	4.01.01.2.07.0001	Pengadaan Kendaraan Perorangan Dinas atau Kendaraan Dinas Jabatan											
			Jumlah Unit Kendaraan Perorangan Dinas atau Kendaraan Dinas Jabatan yang Disediakan	3 Unit	1.950.000.000,00	Kota Pasuruan, Panggungrejo, Pekuncen	DANA ALOKASI UMUM (DAU)	-	JATIM BER KAH-AMAN AH Memperkuat Penyelenggaraan Tata Kelola Pemerintahan yang Baik, Bersih, Efektif, Berdaya Guna dan	-		0,00	BAGIAN UMUM

NO	KODE	URUSAN / BIDANG URUSAN / PROGRAM / OUTCOME / KEGIATAN / SUB KEGIATAN	INDIKATOR PROGRAM / KEGIATAN / SUB KEGIATAN	CAPAIAN KINERJA DAN KERANGKA PENDANAAN						KELOMPOK SASARAN	PRAKIRAAN MAJU RENCANA TAHUN 2027		PERANGKAT DAERAH PENANGGUNG JAWAB
				TARGET 2026	PAGU INDIKATIF (Rp)	LOKASI	SUMBER DANA	PRIORITAS			TARGET	PAGU INDIKATIF (Rp)	
								NASIONAL	DAERAH				
1	2	3	4	8	9	10	11	12	13	14	15	16	17
									Partisipatif 5. Efektifitas Birokrasi dan Pelayanan Publik				
	4.01.01.2.07.0002	Pengadaan Kendaraan Dinas Operasional atau Lapangan											
			Jumlah Unit Kendaraan Dinas Operasional atau Lapangan yang Disediakan	4 Unit	106.954.000,00	Kota Pasuruan, Panggungrejo, Pekuncen	DANA ALOKASI UMUM (DAU)	-	JATIM BERKAH-AMANAH Memperkuat Penyelenggaraan Tata Kelola Pemerintahan yang Baik, Bersih, Efektif, Berdaya Guna dan Partisipatif 5. Efektifita	-		60.000.000,00	BAGIAN UMUM

NO	KODE	URUSAN / BIDANG URUSAN / PROGRAM / OUTCOME / KEGIATAN / SUB KEGIATAN	INDIKATOR PROGRAM / KEGIATAN / SUB KEGIATAN	CAPAIAN KINERJA DAN KERANGKA PENDANAAN						KELOMPOK SASARAN	PRAKIRAAN MAJU RENCANA TAHUN 2027		PERANGKAT DAERAH PENANGGUNG JAWAB
				TARGET 2026	PAGU INDIKATIF (Rp)	LOKASI	SUMBER DANA	PRIORITAS			TARGET	PAGU INDIKATIF (Rp)	
								NASIONAL	DAERAH				
1	2	3	4	8	9	10	11	12	13	14	15	16	17
									s Birokrasi dan Pelayanan Publik				
	4.01.01.2.08	Penyediaan Jasa Penunjang Urusan Pemerintahan Daerah	*Jumlah Laporan Penyediaan Jasa Penunjang Urusan Pemerintahan Daerah*	25 Laporan	3.565.603.055,00			-	JATIM BER KAH-AMAN AH Memperkuat Penyelenggaraan Tata Kelola Pemerintahan yang Baik, Bersih, Efektif, Berdaya Guna dan Partisipatif 5. Efektifitas Birokrasi dan Pelayanan Publik	-	-	3.743.883.207,00	BAGIAN UMUM

NO	KODE	URUSAN / BIDANG URUSAN / PROGRAM / OUTCOME / KEGIATAN / SUB KEGIATAN	INDIKATOR PROGRAM / KEGIATAN / SUB KEGIATAN	CAPAIAN KINERJA DAN KERANGKA PENDANAAN						KELOMPOK SASARAN	PRAKIRAAN MAJU RENCANA TAHUN 2027		PERANGKAT DAERAH PENANGGUNG JAWAB
				TARGET 2026	PAGU INDIKATIF (Rp)	LOKASI	SUMBER DANA	PRIORITAS			TARGET	PAGU INDIKATIF (Rp)	
								NASIONAL	DAERAH				
1	2	3	4	8	9	10	11	12	13	14	15	16	17
	4.01.01.2.08.0001	Penyediaan Jasa Surat Menyurat											
			Jumlah Laporan Penyediaan Jasa Surat Menyurat	1 Laporan	5.041.500,00	Kota Pasuruan, Panggungrejo, Pekuncen	DANA ALOKASI UMUM (DAU)	-	JATIM BER KAH-AMAN AH Memperkuat Penyelenggaraan Tata Kelola Pemerintahan yang Baik, Bersih, Efektif, Berdaya Guna dan Partisipatif 5. Efektifitas Birokrasi dan Pelayanan Publik	-		5.293.575,00	BAGIAN UMUM
	4.01.01.2.08.0002	Penyediaan Jasa Komunikasi, Sumber Daya Air dan Listrik											

NO	KODE	URUSAN / BIDANG URUSAN / PROGRAM / OUTCOME / KEGIATAN / SUB KEGIATAN	INDIKATOR PROGRAM / KEGIATAN / SUB KEGIATAN	CAPAIAN KINERJA DAN KERANGKA PENDANAAN						KELOMPOK SASARAN	PRAKIRAAN MAJU RENCANA TAHUN 2027		PERANGKAT DAERAH PENANGGUNG JAWAB
				TARGET 2026	PAGU INDIKATIF (Rp)	LOKASI	SUMBER DANA	PRIORITAS			TARGET	PAGU INDIKATIF (Rp)	
								NASIONAL	DAERAH				
1	2	3	4	8	9	10	11	12	13	14	15	16	17
			Jumlah Laporan Penyediaan Jasa Komunikasi, Sumber Daya Air dan Listrik yang Disediakan	12 Laporan	965.658.048,00	Kota Pasuruan, Panggungrejo, Pekuncen	DANA ALOKASI UMUM (DAU)	-	JATIM BER KAH-AMAN AH Memperkuat Penyelenggaraan Tata Kelola Pemerintahan yang Baik, Bersih, Efektif, Berdaya Guna dan Partisipatif 5. Efektifitas Birokrasi dan Pelayanan Publik	-		1.013.940.950,00	BAGIAN UMUM
	4.01.01.2.08.0004	Penyediaan Jasa Pelayanan Umum Kantor											
			Jumlah Laporan Penyediaan Jasa Pelayanan Umum	12 Laporan	2.594.903.507,00	Kota Pasuruan, Panggungr	DANA ALOKASI	-	JATIM BER KAH-	-		2.724.648.682,00	BAGIAN UMUM

NO	KODE	URUSAN / BIDANG URUSAN / PROGRAM / OUTCOME / KEGIATAN / SUB KEGIATAN	INDIKATOR PROGRAM / KEGIATAN / SUB KEGIATAN	CAPAIAN KINERJA DAN KERANGKA PENDANAAN						KELOMPOK SASARAN	PRAKIRAAN MAJU RENCANA TAHUN 2027		PERANGKAT DAERAH PENANGGUNG JAWAB
				TARGET 2026	PAGU INDIKATIF (Rp)	LOKASI	SUMBER DANA	PRIORITAS			TARGET	PAGU INDIKATIF (Rp)	
								NASIONAL	DAERAH				
1	2	3	4	8	9	10	11	12	13	14	15	16	17
			Kantor yang Disediakan			ejo, Pekuncen	UMUM (DAU)		AMANAH Memperkuat Penyelenggaraan Tata Kelola Pemerintahan yang Baik, Bersih, Efektif, Berdaya Guna dan Partisipatif 5. Efektifitas Birokrasi dan Pelayanan Publik				
	4.01.01.2.09	Pemeliharaan Barang Milik Daerah Penunjang Urusan Pemerintahan Daerah	*Jumlah Barang Milik Daerah yang terpelihara*	131 Unit	2.799.772.420,00			-	JATIMBERKAH-AMANAH Memperkuat Peny	-	-	4.865.761.041,00	BAGIAN UMUM

NO	KODE	URUSAN / BIDANG URUSAN / PROGRAM / OUTCOME / KEGIATAN / SUB KEGIATAN	INDIKATOR PROGRAM / KEGIATAN / SUB KEGIATAN	CAPAIAN KINERJA DAN KERANGKA PENDANAAN						KELOMPOK SASARAN	PRAKIRAAN MAJU RENCANA TAHUN 2027		PERANGKAT DAERAH PENANGGUNG JAWAB
				TARGET 2026	PAGU INDIKATIF (Rp)	LOKASI	SUMBER DANA	PRIORITAS			TARGET	PAGU INDIKATIF (Rp)	
								NASIONAL	DAERAH				
1	2	3	4	8	9	10	11	12	13	14	15	16	17
									elenggaraan Tata Kelola Pemerintahan yang Baik, Bersih, Efektif, Berdaya Guna dan Partisipatif 5. Efektifitas Birokrasi dan Pelayanan Publik				
	4.01.01.2.09.0001	Penyediaan Jasa Pemeliharaan, Biaya Pemeliharaan, dan Pajak Kendaraan Perorangan Dinas atau Kendaraan Dinas Jabatan											
			Jumlah Kendaraan Perorangan Dinas atau Kendaraan Dinas Jabatan yang Dipelihara dan dibayarkan Pajaknya	14 Unit	702.980.000,00	Kota Pasuruan, Panggungrejo, Pekuncen	DANA ALOKASI UMUM (DAU)	-	JATIM BERKAH-AMANAH Memperkuat Penyelenggaraan Tata Kelola	-		738.129.000,00	BAGIAN UMUM

NO	KODE	URUSAN / BIDANG URUSAN / PROGRAM / OUTCOME / KEGIATAN / SUB KEGIATAN	INDIKATOR PROGRAM / KEGIATAN / SUB KEGIATAN	CAPAIAN KINERJA DAN KERANGKA PENDANAAN						KELOMPOK SASARAN	PRAKIRAAN MAJU RENCANA TAHUN 2027		PERANGKAT DAERAH PENANGGUNG JAWAB
				TARGET 2026	PAGU INDIKATIF (Rp)	LOKASI	SUMBER DANA	PRIORITAS			TARGET	PAGU INDIKATIF (Rp)	
								NASIONAL	DAERAH				
1	2	3	4	8	9	10	11	12	13	14	15	16	17
									Pemerintahan yang Baik, Bersih, Efektif, Berdaya Guna dan Partisipatif 5. Efektifitas Birokrasi dan Pelayanan Publik				
	4.01.01.2.09.0002	Penyediaan Jasa Pemeliharaan, Biaya Pemeliharaan, Pajak dan Perizinan Kendaraan Dinas Operasional atau Lapangan											
			Jumlah Kendaraan Dinas Operasional atau Lapangan yang Dipelihara dan dibayarkan Pajak dan Perizinannya	110 Unit	1.547.990.000,00	Kota Pasuruan, Panggungrejo, Pekuncen	DANA ALOKASI UMUM (DAU)	-	JATIM BERKAH-AMANAH Memperkuat Penyelenggaraan Tata Kelola Pemerintahan yang	-		1.625.389.500,00	BAGIAN UMUM

NO	KODE	URUSAN / BIDANG URUSAN / PROGRAM / OUTCOME / KEGIATAN / SUB KEGIATAN	INDIKATOR PROGRAM / KEGIATAN / SUB KEGIATAN	CAPAIAN KINERJA DAN KERANGKA PENDANAAN						KELOMPOK SASARAN	PRAKIRAAN MAJU RENCANA TAHUN 2027		PERANGKAT DAERAH PENANGGUNG JAWAB
				TARGET 2026	PAGU INDIKATIF (Rp)	LOKASI	SUMBER DANA	PRIORITAS			TARGET	PAGU INDIKATIF (Rp)	
								NASIONAL	DAERAH				
1	2	3	4	8	9	10	11	12	13	14	15	16	17
									Baik, Bersih, Efektif, Berdaya Guna dan Partisipatif 5. Efektifitas Birokrasi dan Pelayanan Publik				
	4.01.01.2.09.0005	Pemeliharaan Mebel											
			Jumlah Mebel yang Dipelihara	1 Unit	32.800.000,00	Kota Pasuruan, Panggungrejo, Pekuncen	DANA ALOKASI UMUM (DAU)	-	JATIM BERKAH-AMANAH Memperkuat Penyelenggaraan Tata Kelola Pemerintahan yang Baik, Bersih, Efektif,	-		34.440.000,00	BAGIAN UMUM

NO	KODE	URUSAN / BIDANG URUSAN / PROGRAM / OUTCOME / KEGIATAN / SUB KEGIATAN	INDIKATOR PROGRAM / KEGIATAN / SUB KEGIATAN	CAPAIAN KINERJA DAN KERANGKA PENDANAAN						KELOMPOK SASARAN	PRAKIRAAN MAJU RENCANA TAHUN 2027		PERANGKAT DAERAH PENANGGUNG JAWAB
				TARGET 2026	PAGU INDIKATIF (Rp)	LOKASI	SUMBER DANA	PRIORITAS			TARGET	PAGU INDIKATIF (Rp)	
								NASIONAL	DAERAH				
1	2	3	4	8	9	10	11	12	13	14	15	16	17
									Berdaya Guna dan Partisipatif 5. Efektifitas Birokrasi dan Pelayanan Publik				
	4.01.01.2.09.0006	Pemeliharaan Peralatan dan Mesin Lainnya											
			Jumlah Peralatan dan Mesin Lainnya yang Dipelihara	4 Unit	266.802.200,00	Kota Pasuruan, Panggungrejo, Pekuncen	DANA ALOKASI UMUM (DAU)	-	JATIM BER KAH-AMAN AH Memperkuat Penyelenggaraan Tata Kelola Pemerintahan yang Baik, Bersih, Efektif, Berdaya Guna dan	-		2.206.142.310,00	BAGIAN UMUM

NO	KODE	URUSAN / BIDANG URUSAN / PROGRAM / OUTCOME / KEGIATAN / SUB KEGIATAN	INDIKATOR PROGRAM / KEGIATAN / SUB KEGIATAN	CAPAIAN KINERJA DAN KERANGKA PENDANAAN						KELOMPOK SASARAN	PRAKIRAAN MAJU RENCANA TAHUN 2027		PERANGKAT DAERAH PENANGGUNG JAWAB
				TARGET 2026	PAGU INDIKATIF (Rp)	LOKASI	SUMBER DANA	PRIORITAS			TARGET	PAGU INDIKATIF (Rp)	
								NASIONAL	DAERAH				
1	2	3	4	8	9	10	11	12	13	14	15	16	17
									Partisipatif 5. Efektifitas Birokrasi dan Pelayanan Publik				
	4.01.01.2.09.0009	Pemeliharaan/Rehabilitasi Gedung Kantor dan Bangunan Lainnya											
			Jumlah Gedung Kantor dan Bangunan Lainnya yang Dipelihara/Direhabilitasi	2 Unit	249.200.220,00	Kota Pasuruan, Panggungrejo, Pekuncen	DANA ALOKASI UMUM (DAU)	-	JATIM BERKAH-AMANAH Memperkuat Penyelenggaraan Tata Kelola Pemerintahan yang Baik, Bersih, Efektif, Berdaya Guna dan Partisipatif 5. Efektifita	-		261.660.231,00	BAGIAN UMUM

NO	KODE	URUSAN / BIDANG URUSAN / PROGRAM / OUTCOME / KEGIATAN / SUB KEGIATAN	INDIKATOR PROGRAM / KEGIATAN / SUB KEGIATAN	CAPAIAN KINERJA DAN KERANGKA PENDANAAN						KELOMPOK SASARAN	PRAKIRAAN MAJU RENCANA TAHUN 2027		PERANGKAT DAERAH PENANGGUNG JAWAB
				TARGET 2026	PAGU INDIKATIF (Rp)	LOKASI	SUMBER DANA	PRIORITAS			TARGET	PAGU INDIKATIF (Rp)	
								NASIONAL	DAERAH				
1	2	3	4	8	9	10	11	12	13	14	15	16	17
									s Birokrasi dan Pelayanan Publik				
	4.01.01.2.11	Administrasi Keuangan dan Operasional Kepala Daerah dan Wakil Kepala Daerah	*Persentase Administrasi Keuangan dan Operasional Kepala Daerah dan Wakil Kepala Daerah yang terpenuhi*	100 %	983.351.020,00			-	JATIM BER KAH-AMAN AH Memperkuat Penyelenggaraan Tata Kelola Pemerintahan yang Baik, Bersih, Efektif, Berdaya Guna dan Partisipatif 5. Efektifitas Birokrasi dan Pelayanan Publik	-	-	1.002.518.572,00	BAGIAN UMUM

NO	KODE	URUSAN / BIDANG URUSAN / PROGRAM / OUTCOME / KEGIATAN / SUB KEGIATAN	INDIKATOR PROGRAM / KEGIATAN / SUB KEGIATAN	CAPAIAN KINERJA DAN KERANGKA PENDANAAN						KELOMPOK SASARAN	PRAKIRAAN MAJU RENCANA TAHUN 2027		PERANGKAT DAERAH PENANGGUNG JAWAB
				TARGET 2026	PAGU INDIKATIF (Rp)	LOKASI	SUMBER DANA	PRIORITAS			TARGET	PAGU INDIKATIF (Rp)	
								NASIONAL	DAERAH				
1	2	3	4	8	9	10	11	12	13	14	15	16	17
	4.01.01.2.11.0001	Penyediaan Gaji dan Tunjangan Kepala Daerah dan Wakil Kepala Daerah											
			Jumlah Orang yang Menerima Gaji dan Tunjangan Kepala Daerah dan Wakil Kepala Daerah	2 Orang/Bulan	232.685.870,00	Kota Pasuruan, Panggungrejo, Pekuncen	DANA ALOKASI UMUM (DAU)	-	JATIM BERKAH-AMANAH Memperkuat Penyelenggaraan Tata Kelola Pemerintahan yang Baik, Bersih, Efektif, Berdaya Guna dan Partisipatif 5. Efektifitas Birokrasi dan Pelayanan Publik	-		244.320.164,00	BAGIAN UMUM
	4.01.01.2.11.0002	Penyediaan Pakaian Dinas dan Atribut Kelengkapan Kepala Daerah dan Wakil Kepala Daerah											

NO	KODE	URUSAN / BIDANG URUSAN / PROGRAM / OUTCOME / KEGIATAN / SUB KEGIATAN	INDIKATOR PROGRAM / KEGIATAN / SUB KEGIATAN	CAPAIAN KINERJA DAN KERANGKA PENDANAAN						KELOMPOK SASARAN	PRAKIRAAN MAJU RENCANA TAHUN 2027		PERANGKAT DAERAH PENANGGUNG JAWAB
				TARGET 2026	PAGU INDIKATIF (Rp)	LOKASI	SUMBER DANA	PRIORITAS			TARGET	PAGU INDIKATIF (Rp)	
								NASIONAL	DAERAH				
1	2	3	4	8	9	10	11	12	13	14	15	16	17
			Jumlah Paket Pakaian Dinas dan Atribut Kelengkapan Kepala Daerah dan Wakil Kepala Daerah yang Disediakan	2 Paket	114.299.600,00	Kota Pasuruan, Panggungrejo, Pekuncen	DANA ALOKASI UMUM (DAU)	-	JATIM BER KAH-AMAN AH Memperkuat Penyelenggaraa n Tata Kelola Pemerintahan yang Baik, Bersih, Efektif, Berdaya Guna dan Partisipatif 5. Efektifitas Birokrasi dan Pelayanan Publik	-		120.014.580,00	BAGIAN UMUM
	4.01.01.2.11.0003	Pelaksanaan Medical Check Up Kepala Daerah dan Wakil Kepala Daerah											
			Jumlah Orang yang Mengikuti Medical Check Up Kepala	2 Orang	36.365.550,00	Kota Pasuruan, Panggungr	DANA ALOKASI	-	JATIM BER KAH-	-		38.183.828,00	BAGIAN UMUM

NO	KODE	URUSAN / BIDANG URUSAN / PROGRAM / OUTCOME / KEGIATAN / SUB KEGIATAN	INDIKATOR PROGRAM / KEGIATAN / SUB KEGIATAN	CAPAIAN KINERJA DAN KERANGKA PENDANAAN						KELOMPOK SASARAN	PRAKIRAAN MAJU RENCANA TAHUN 2027		PERANGKAT DAERAH PENANGGUNG JAWAB
				TARGET 2026	PAGU INDIKATIF (Rp)	LOKASI	SUMBER DANA	PRIORITAS			TARGET	PAGU INDIKATIF (Rp)	
								NASIONAL	DAERAH				
1	2	3	4	8	9	10	11	12	13	14	15	16	17
			Daerah dan Wakil Kepala Daerah			ejo, Pekuncen	UMUM (DAU)		AMANAH Memperkuat Penyelenggaraan Tata Kelola Pemerintahan yang Baik, Bersih, Efektif, Berdaya Guna dan Partisipatif 5. Efektifitas Birokrasi dan Pelayanan Publik				
	4.01.01.2.11.0004	Penyediaan Dana Penunjang Operasional Kepala Daerah dan Wakil Kepala Daerah											
			Jumlah Orang yang Menerima Dana Penunjang Operasional Kepala Daerah dan Wakil Kepala Daerah	2 Orang/Bulan	600.000.000,00	Kota Pasuruan, Panggungrejo, Pekuncen	DANA ALOKASI UMUM (DAU)	-	JATIM BERKAH-AMANAH Mempe	-		600.000.000,00	BAGIAN UMUM

NO	KODE	URUSAN / BIDANG URUSAN / PROGRAM / OUTCOME / KEGIATAN / SUB KEGIATAN	INDIKATOR PROGRAM / KEGIATAN / SUB KEGIATAN	CAPAIAN KINERJA DAN KERANGKA PENDANAAN						KELOMPOK SASARAN	PRAKIRAAN MAJU RENCANA TAHUN 2027		PERANGKAT DAERAH PENANGGUNG JAWAB
				TARGET 2026	PAGU INDIKATIF (Rp)	LOKASI	SUMBER DANA	PRIORITAS			TARGET	PAGU INDIKATIF (Rp)	
								NASIONAL	DAERAH				
1	2	3	4	8	9	10	11	12	13	14	15	16	17
									rkuat Penyelenggaraan Tata Kelola Pemerintahan yang Baik, Bersih, Efektif, Berdaya Guna dan Partisipatif 5. Efektifitas Birokrasi dan Pelayanan Publik				
	4.01.01.2.12	Fasilitasi Kerumahtanggaan Sekretariat Daerah	*Persentase kebutuhan rumah tangga kepala daerah, wakil kepala daerah dan sekretaris daerah yang terpenuhi*	100 %	3.428.695.200,00			-	JATIM BERKAH-AMANAH Memperkuat Penyelenggaraan Tata Kelola	-	-	3.494.877.960,00	BAGIAN UMUM

NO	KODE	URUSAN / BIDANG URUSAN / PROGRAM / OUTCOME / KEGIATAN / SUB KEGIATAN	INDIKATOR PROGRAM / KEGIATAN / SUB KEGIATAN	CAPAIAN KINERJA DAN KERANGKA PENDANAAN						KELOMPOK SASARAN	PRAKIRAAN MAJU RENCANA TAHUN 2027		PERANGKAT DAERAH PENANGGUNG JAWAB
				TARGET 2026	PAGU INDIKATIF (Rp)	LOKASI	SUMBER DANA	PRIORITAS			TARGET	PAGU INDIKATIF (Rp)	
								NASIONAL	DAERAH				
1	2	3	4	8	9	10	11	12	13	14	15	16	17
									Pemerintahan yang Baik, Bersih, Efektif, Berdaya Guna dan Partisipatif 5. Efektifitas Birokrasi dan Pelayanan Publik				
	4.01.01.2.12.0001	Penyediaan Kebutuhan Rumah Tangga Kepala Daerah											
			Jumlah Paket Kebutuhan Rumah Tangga Kepala Daerah yang Disediakan	12 Paket	1.917.120.500,00	Kota Pasuruan, Panggungrejo, Pekuncen	DANA ALOKASI UMUM (DAU)	-	JATIM BERKAH-AMANAH Memperkuat Penyelenggaraan Tata Kelola Pemerintahan yang	-		1.960.224.525,00	BAGIAN UMUM

NO	KODE	URUSAN / BIDANG URUSAN / PROGRAM / OUTCOME / KEGIATAN / SUB KEGIATAN	INDIKATOR PROGRAM / KEGIATAN / SUB KEGIATAN	CAPAIAN KINERJA DAN KERANGKA PENDANAAN						KELOMPOK SASARAN	PRAKIRAAN MAJU RENCANA TAHUN 2027		PERANGKAT DAERAH PENANGGUNG JAWAB
				TARGET 2026	PAGU INDIKATIF (Rp)	LOKASI	SUMBER DANA	PRIORITAS			TARGET	PAGU INDIKATIF (Rp)	
								NASIONAL	DAERAH				
1	2	3	4	8	9	10	11	12	13	14	15	16	17
									Baik, Bersih, Efektif, Berdaya Guna dan Partisipatif 5. Efektifitas Birokrasi dan Pelayanan Publik				
	4.01.01.2.12.0002	Penyediaan Kebutuhan Rumah Tangga Wakil Kepala Daerah											
			Jumlah Paket Kebutuhan Rumah Tangga Wakil Kepala Daerah yang Disediakan	12 Paket	1.234.397.800,00	Kota Pasuruan, Panggungrejo, Pekuncen	DANA ALOKASI UMUM (DAU)	-	JATIM BER KAH-AMAN AH Memperkuat Penyelenggaraan Tata Kelola Pemerintahan yang Baik, Bersih, Efektif,	-		1.243.617.690,00	BAGIAN UMUM

NO	KODE	URUSAN / BIDANG URUSAN / PROGRAM / OUTCOME / KEGIATAN / SUB KEGIATAN	INDIKATOR PROGRAM / KEGIATAN / SUB KEGIATAN	CAPAIAN KINERJA DAN KERANGKA PENDANAAN						KELOMPOK SASARAN	PRAKIRAAN MAJU RENCANA TAHUN 2027		PERANGKAT DAERAH PENANGGUNG JAWAB
				TARGET 2026	PAGU INDIKATIF (Rp)	LOKASI	SUMBER DANA	PRIORITAS			TARGET	PAGU INDIKATIF (Rp)	
								NASIONAL	DAERAH				
1	2	3	4	8	9	10	11	12	13	14	15	16	17
									Berdaya Guna dan Partisipatif 5. Efektifitas Birokrasi dan Pelayanan Publik				
	4.01.01.2.12.0003	Penyediaan Kebutuhan Rumah Tangga Sekretariat Daerah											
			Jumlah Paket Kebutuhan Rumah Tangga Sekretariat Daerah yang Disediakan	12 Paket	277.176.900,00	Kota Pasuruan, Panggungrejo, Pekuncen	DANA ALOKASI UMUM (DAU)	-	JATIM BER KAH-AMAN AH Memperkuat Penyelenggaraan Tata Kelola Pemerintahan yang Baik, Bersih, Efektif, Berdaya Guna dan	-		291.035.745,00	BAGIAN UMUM

NO	KODE	URUSAN / BIDANG URUSAN / PROGRAM / OUTCOME / KEGIATAN / SUB KEGIATAN	INDIKATOR PROGRAM / KEGIATAN / SUB KEGIATAN	CAPAIAN KINERJA DAN KERANGKA PENDANAAN						KELOMPOK SASARAN	PRAKIRAAN MAJU RENCANA TAHUN 2027		PERANGKAT DAERAH PENANGGUNG JAWAB
				TARGET 2026	PAGU INDIKATIF (Rp)	LOKASI	SUMBER DANA	PRIORITAS			TARGET	PAGU INDIKATIF (Rp)	
								NASIONAL	DAERAH				
1	2	3	4	8	9	10	11	12	13	14	15	16	17
									Partisipatif 5. Efektifitas Birokrasi dan Pelayanan Publik				
		BAGIAN ORGANISASI			439.796.400,00							701.192.276,00	
	4	UNSUR PENDUKUNG URUSAN PEMERINTAHAN			439.796.400,00							701.192.276,00	
	4.01	SEKRETARIAT DAERAH			439.796.400,00							701.192.276,00	
	4.01.01	PROGRAM PENUNJANG URUSAN PEMERINTAHAN DAERAH KABUPATEN/ KOTA		100 %	439.796.400,00							701.192.276,00	
	4.01.01.2.13	Penataan Organisasi	*Prosentase PD yang Telah Menyusun Laporan Kinerja Sesuai Regulasi Prosentase UPP yang telah menyusun standart pelayanan Prosentase PD yang*	100 % 92 % 100 %	439.796.400,00			Memperkuat reformasi politik, hukum dan birokrasi, serta memp	JATIM BERKAH-AMANAH Memperkuat Penyelenggar	Kota Pasuruan	-	701.192.276,00	BAGIAN ORGANISASI

NO	KODE	URUSAN / BIDANG URUSAN / PROGRAM / OUTCOME / KEGIATAN / SUB KEGIATAN	INDIKATOR PROGRAM / KEGIATAN / SUB KEGIATAN	CAPAIAN KINERJA DAN KERANGKA PENDANAAN						KELOMPOK SASARAN	PRAKIRAAN MAJU RENCANA TAHUN 2027		PERANGKAT DAERAH PENANGGUNG JAWAB
				TARGET 2026	PAGU INDIKATIF (Rp)	LOKASI	SUMBER DANA	PRIORITAS			TARGET	PAGU INDIKATIF (Rp)	
								NASIONAL	DAERAH				
1	2	3	4	8	9	10	11	12	13	14	15	16	17
			Tepat Fungsi dan Sasaran					erkuat penc egahan dan pemberant asan korupsi, narkoba, judi, dan pe nyeludupan .	aa n Tata Kelola Pem erintahaan yang Baik, Bersih, Efektif, Berdaya Guna dan Partisipatif 5. Efektifitas Birokrasi dan Pelayanan Publik				
	4.01.01.2.13.0001	Pengelolaan Kelembagaan dan Analisis Jabatan											
			Jumlah Dokumen Pengelolaan Kelembagaan dan Analisis Jabatan	33 Dokumen	103.661.200,00	Kota Pasuruan, Semua Kecamatan, Semua Kel/Desa	DANA ALOKASI UMUM (DAU)	Memperkua t reformasi politik, hukum dan birokrasi, serta memperkuat penc egahan	JATIM BER KAH-AMAN AH Memperkuat Peny elenggaraan Tata Kelola Pem	Kota Pasuruan		183.985.263,00	BAGIAN ORGANISASI

NO	KODE	URUSAN / BIDANG URUSAN / PROGRAM / OUTCOME / KEGIATAN / SUB KEGIATAN	INDIKATOR PROGRAM / KEGIATAN / SUB KEGIATAN	CAPAIAN KINERJA DAN KERANGKA PENDANAAN						KELOMPOK SASARAN	PRAKIRAAN MAJU RENCANA TAHUN 2027		PERANGKAT DAERAH PENANGGUNG JAWAB
				TARGET 2026	PAGU INDIKATIF (Rp)	LOKASI	SUMBER DANA	PRIORITAS			TARGET	PAGU INDIKATIF (Rp)	
								NASIONAL	DAERAH				
1	2	3	4	8	9	10	11	12	13	14	15	16	17
								dan pemberant asan korupsi, narkoba, judi, dan pe nyeludupan .	erintahan yang Baik, Bersih, Efektif, Berdaya Guna dan Partisipatif 5. Efektifitas Birokrasi dan Pelayanan Publik				
	4.01.01.2.13.0002	Fasilitasi Pelayanan Publik dan Tata Laksana											
			Jumlah Laporan Hasil Fasilitasi Pelayanan Publik dan Tata Laksana	83 Laporan	228.082.900,00	Kota Pasuruan, Semua Kecamatan, Semua Kel/Desa	DANA ALOKASI UMUM (DAU)	Memperkua t reformasi politik, hukum dan birokrasi, serta memperkuat pencegahan dan pemberant asan	JATIM BERKAH-AMANAH Memperkuat Penyelenggaraa n Tata Kelola Pemerintahan yang Baik,	Kota Pasuruan		246.943.481,00	BAGIAN ORGANISASI

NO	KODE	URUSAN / BIDANG URUSAN / PROGRAM / OUTCOME / KEGIATAN / SUB KEGIATAN	INDIKATOR PROGRAM / KEGIATAN / SUB KEGIATAN	CAPAIAN KINERJA DAN KERANGKA PENDANAAN						KELOMPOK SASARAN	PRAKIRAAN MAJU RENCANA TAHUN 2027		PERANGKAT DAERAH PENANGGUNG JAWAB
				TARGET 2026	PAGU INDIKATIF (Rp)	LOKASI	SUMBER DANA	PRIORITAS			TARGET	PAGU INDIKATIF (Rp)	
								NASIONAL	DAERAH				
1	2	3	4	8	9	10	11	12	13	14	15	16	17
								korupsi, narkoba, judi, dan pe nyeludupan .	Bersih, Efektif, Berdaya Guna dan Partisipatif 5. Efektifitas Birokrasi dan Pelayanan Publik				
	4.01.01.2.13.0003	Peningkatan Kinerja dan Reformasi Birokrasi											
			Jumlah Dokumen Peningkatan Kinerja dan Reformasi Birokrasi	33 Dokumen	108.052.300,00	Kota Pasuruan, Semua Kecamatan, Semua Kel/Desa	DANA ALOKASI UMUM (DAU)	Memperkua t reformasi politik, hukum dan birokrasi, serta memperkuat pencegahan dan pemberant asan korupsi, narkoba, judi, dan	JATIM BER KAH-AMAN AH Memperkuat Penyelenggaraa n Tata Kelola Pemerintahan yang Baik, Bersih, Efektif, Berdaya	Kota Pasurua n		270.263.532,00	BAGIAN ORGANISASI

NO	KODE	URUSAN / BIDANG URUSAN / PROGRAM / OUTCOME / KEGIATAN / SUB KEGIATAN	INDIKATOR PROGRAM / KEGIATAN / SUB KEGIATAN	CAPAIAN KINERJA DAN KERANGKA PENDANAAN						KELOMPOK SASARAN	PRAKIRAAN MAJU RENCANA TAHUN 2027		PERANGKAT DAERAH PENANGGUNG JAWAB
				TARGET 2026	PAGU INDIKATIF (Rp)	LOKASI	SUMBER DANA	PRIORITAS			TARGET	PAGU INDIKATIF (Rp)	
								NASIONAL	DAERAH				
1	2	3	4	8	9	10	11	12	13	14	15	16	17
								penyeludupan.	Guna dan Partisipatif 5. Efektifitas Birokrasi dan Pelayanan Publik				
		BAGIAN ADMINISTRASI PEMERINTAHAN			382.496.500,00							418.001.745,00	
	4	UNSUR PENDUKUNG URUSAN PEMERINTAHAN			382.496.500,00							418.001.745,00	
	4.01	SEKRETARIAT DAERAH			382.496.500,00							418.001.745,00	
	4.01.02	PROGRAM PEMERINTAHAN DAN KESEJAHTERAAN RAKYAT		100 persen	382.496.500,00							418.001.745,00	
	4.01.02.2.01	Administrasi Tata Pemerintahan	*Presentase ketercapaian Administrasi Pemerintahan*	100 persen	204.785.400,00			Memperkuat penyelaras an kehidupan yang harmonis dengan lingkung	JATIM HARMONI Menjaga Terwujudnya Masyarakat yang	Perangkat Daerah	-	231.404.880,00	BAGIAN ADMINISTRASI PEMERINTAHAN

NO	KODE	URUSAN / BIDANG URUSAN / PROGRAM / OUTCOME / KEGIATAN / SUB KEGIATAN	INDIKATOR PROGRAM / KEGIATAN / SUB KEGIATAN	CAPAIAN KINERJA DAN KERANGKA PENDANAAN						KELOMPOK SASARAN	PRAKIRAAN MAJU RENCANA TAHUN 2027		PERANGKAT DAERAH PENANGGUNG JAWAB
				TARGET 2026	PAGU INDIKATIF (Rp)	LOKASI	SUMBER DANA	PRIORITAS			TARGET	PAGU INDIKATIF (Rp)	
								NASIONAL	DAERAH				
1	2	3	4	8	9	10	11	12	13	14	15	16	17
								an, alam, dan budaya serta peningkatan toleransi antarumat beragama untuk mencapai masyarakat yang adil dan makmur.	Harmonis dan Inklusif 5. Efektifitas Birokrasi dan Pelayanan Publik				
	4.01.02.2.01.0001	Penataan Administrasi Pemerintahan											
			Jumlah Dokumen Hasil Penataan Administrasi Pemerintahan	12 Dokumen	40.290.700,00	Kota Pasuruan, Semua Kecamatan, Semua Kel/Desa	DANA ALOKASI UMUM (DAU)	Memperkuat penyelaras an kehidupan yang harmonis dengan lingkungan, alam, dan budaya serta penin	JATIM HARMONI Menjaga Terwujudnya Masyarakat yang Harmonis dan Inklusif 5. Efektifita	Perangkat Daerah		53.645.235,00	BAGIAN ADMINISTRASI PEMERINTAHAN

NO	KODE	URUSAN / BIDANG URUSAN / PROGRAM / OUTCOME / KEGIATAN / SUB KEGIATAN	INDIKATOR PROGRAM / KEGIATAN / SUB KEGIATAN	CAPAIAN KINERJA DAN KERANGKA PENDANAAN						KELOMPOK SASARAN	PRAKIRAAN MAJU RENCANA TAHUN 2027		PERANGKAT DAERAH PENANGGUNG JAWAB
				TARGET 2026	PAGU INDIKATIF (Rp)	LOKASI	SUMBER DANA	PRIORITAS			TARGET	PAGU INDIKATIF (Rp)	
								NASIONAL	DAERAH				
1	2	3	4	8	9	10	11	12	13	14	15	16	17
								gkatan toleransi antarumat beragama untuk mencapai masyarakat yang adil dan makmur.	s Birokrasi dan Pelayanan Publik				
	4.01.02.2.01.0002	Pengelolaan Administrasi Kewilayahan											
			Jumlah Dokumen Hasil Pengelolaan Administrasi Kewilayahan	14 Dokumen	76.008.600,00	Kota Pasuruan, Semua Kecamatan, Semua Kel/Desa	DANA ALOKASI UMUM (DAU)	Memperkua t penyelara san kehidupan yang harmonis dengan lingkungan, alam, dan budaya serta peningkatan toleransi antarumat beragam	JATIM HARMONI Menjaga Terwujudnya Masyarakat yang Harmonis dan Inklusif 5. Efektifitas Birokrasi dan Pelayanan Publik	Perangkat Daerah		83.169.135,00	BAGIAN ADMINISTRASI PEMERINTAHAN

NO	KODE	URUSAN / BIDANG URUSAN / PROGRAM / OUTCOME / KEGIATAN / SUB KEGIATAN	INDIKATOR PROGRAM / KEGIATAN / SUB KEGIATAN	CAPAIAN KINERJA DAN KERANGKA PENDANAAN						KELOMPOK SASARAN	PRAKIRAAN MAJU RENCANA TAHUN 2027		PERANGKAT DAERAH PENANGGUNG JAWAB
				TARGET 2026	PAGU INDIKATIF (Rp)	LOKASI	SUMBER DANA	PRIORITAS			TARGET	PAGU INDIKATIF (Rp)	
								NASIONAL	DAERAH				
1	2	3	4	8	9	10	11	12	13	14	15	16	17
								a untuk mencapai masyarakat yang adil dan makmur.					
	4.01.02.2.01.0003	Fasilitasi Pelaksanaan Otonomi Daerah											
			Jumlah Dokumen Hasil Fasilitasi Pelaksanaan Otonomi Daerah	14 Dokumen	88.486.100,00	Kota Pasuruan, Semua Kecamatan, Semua Kel/Desa	DANA ALOKASI UMUM (DAU)	Memperkuat penyelaras an kehidupan yang harmonis dengan lingkungan, alam, dan budaya serta peningkatan toleransi antarumat beragama untuk mencapai masyarakat yang	JATIM HARMONI Menjaga Terwujudnya Masyarakat yang Harmonis dan Inklusif 5. Efektifitas Birokrasi dan Pelayanan Publik	Perangkat Daerah		94.590.510,00	BAGIAN ADMINISTRASI PEMERINTAHAN

NO	KODE	URUSAN / BIDANG URUSAN / PROGRAM / OUTCOME / KEGIATAN / SUB KEGIATAN	INDIKATOR PROGRAM / KEGIATAN / SUB KEGIATAN	CAPAIAN KINERJA DAN KERANGKA PENDANAAN						KELOMPOK SASARAN	PRAKIRAAN MAJU RENCANA TAHUN 2027		PERANGKAT DAERAH PENANGGUNG JAWAB
				TARGET 2026	PAGU INDIKATIF (Rp)	LOKASI	SUMBER DANA	PRIORITAS			TARGET	PAGU INDIKATIF (Rp)	
								NASIONAL	DAERAH				
1	2	3	4	8	9	10	11	12	13	14	15	16	17
								adil dan makmur.					
	4.01.02.2.04	Fasilitasi Kerja Sama Daerah	*Prosentase Kerjasama yang ditindaklanjuti*	100 persen	177.711.100,00			Memperkuat penyelaras an kehidupan yang harmonis dengan lingkungan, alam, dan budaya serta peningkatan toleransi antarumat beragama untuk mencapai masyarakat yang adil dan makmur.	JATIM HARMONI Menjaga Terwujudnya Masyarakat yang Harmonis dan Inklusif 5. Efektifitas Birokrasi dan Pelayanan Publik	Perangkat Daerah	-	186.596.865,00	BAGIAN ADMINISTRASI PEMERINTAHAN
	4.01.02.2.04.0001	Fasilitasi Kerja Sama Dalam Negeri											
			Jumlah Dokumen Hasil Fasilitasi	27 Dokumen	177.711.100,00	Kota Pasuruan, Semua	DANA ALOKASI	Memperkuat penyelar	JATIM HARMONI	Perangkat Daerah		186.596.865,00	BAGIAN ADMINISTRASI

NO	KODE	URUSAN / BIDANG URUSAN / PROGRAM / OUTCOME / KEGIATAN / SUB KEGIATAN	INDIKATOR PROGRAM / KEGIATAN / SUB KEGIATAN	CAPAIAN KINERJA DAN KERANGKA PENDANAAN						KELOMPOK SASARAN	PRAKIRAAN MAJU RENCANA TAHUN 2027		PERANGKAT DAERAH PENANGGUNG JAWAB
				TARGET 2026	PAGU INDIKATIF (Rp)	LOKASI	SUMBER DANA	PRIORITAS			TARGET	PAGU INDIKATIF (Rp)	
								NASIONAL	DAERAH				
1	2	3	4	8	9	10	11	12	13	14	15	16	17
			Kerja Sama Dalam Negeri			Kecamatan, Semua Kel/Desa	UMUM (DAU)	a san kehidupan yang harmonis dengan lingkungan, alam, dan budaya serta peningkatan toleransi antarumat beragama untuk mencapai masyarakat yang adil dan makmur.	Menjaga Terwujudnya Masyarakat yang Harmonis dan Inklusif 5. Efektifitas Birokrasi dan Pelayanan Publik				PEMERINTAHAN
		BAGIAN PEREKONOMIAN DAN SDA			430.383.453,00							492.158.996,00	
	4	UNSUR PENDUKUNG URUSAN PEMERINTAHAN			430.383.453,00							492.158.996,00	
	4.01	SEKRETARIAT DAERAH			430.383.453,00							492.158.996,00	

NO	KODE	URUSAN / BIDANG URUSAN / PROGRAM / OUTCOME / KEGIATAN / SUB KEGIATAN	INDIKATOR PROGRAM / KEGIATAN / SUB KEGIATAN	CAPAIAN KINERJA DAN KERANGKA PENDANAAN						KELOMPOK SASARAN	PRAKIRAAN MAJU RENCANA TAHUN 2027		PERANGKAT DAERAH PENANGGUNG JAWAB
				TARGET 2026	PAGU INDIKATIF (Rp)	LOKASI	SUMBER DANA	PRIORITAS			TARGET	PAGU INDIKATIF (Rp)	
								NASIONAL	DAERAH				
1	2	3	4	8	9	10	11	12	13	14	15	16	17
	4.01.03	PROGRAM PEREKONOMIAN DAN PEMBANGUNAN		90 %	430.383.453,00							492.158.996,00	
	4.01.03.2.01	Pelaksanaan Kebijakan Perekonomian	*Presentasi PD yang telah melaksanakan kebijakan Perekonomian*	90 %	238.679.653,00			Memperkuat reformasi politik, hukum dan birokrasi, serta memperkuat pencegahan dan pemberant asan korupsi, narkoba, judi, dan penyeludupan.	-	Perusahaan Daerah dan Perangkat Daerah Kota Pasuruan	-	247.106.580,00	BAGIAN PEREKONOMIAN DAN SDA
	4.01.03.2.01.0001	Koordinasi, Sinkronisasi, Monitoring dan Evaluasi Kebijakan Pengelolaan BUMD dan BLUD											
			Jumlah Dokumen Hasil Koordinasi, Sinkronisasi, Monitoring dan	8 Dokumen	69.828.800,00	Kota Pasuruan, Semua Kecamatan	DANA ALOKASI UMUM (DAU)	Memperkuat reformasi politik,	-	Perusahaan Daerah dan		66.654.630,00	BAGIAN PEREKONOMIAN DAN SDA

NO	KODE	URUSAN / BIDANG URUSAN / PROGRAM / OUTCOME / KEGIATAN / SUB KEGIATAN	INDIKATOR PROGRAM / KEGIATAN / SUB KEGIATAN	CAPAIAN KINERJA DAN KERANGKA PENDANAAN						KELOMPOK SASARAN	PRAKIRAAN MAJU RENCANA TAHUN 2027		PERANGKAT DAERAH PENANGGUNG JAWAB
				TARGET 2026	PAGU INDIKATIF (Rp)	LOKASI	SUMBER DANA	PRIORITAS			TARGET	PAGU INDIKATIF (Rp)	
								NASIONAL	DAERAH				
1	2	3	4	8	9	10	11	12	13	14	15	16	17
			Evaluasi Kebijakan Pengelolaan BUMD dan BLUD			, Semua Kel/Desa		hukum dan birokrasi, serta memperkuat pencegahan dan pemberant asan korupsi, narkoba, judi, dan penyeludupan.		Perangkat Daerah Kota Pasuruan			
	4.01.03.2.01.0002	Pengendalian dan Distribusi Perekonomian											
			Jumlah Laporan Hasil Pengendalian dan Distribusi Perekonomian	12 Laporan	63.340.453,00	Kota Pasuruan, Semua Kecamatan, Semua Kel/Desa	DANA ALOKASI UMUM (DAU)	Memperkuat reformasi politik, hukum dan birokrasi, serta memperkuat pencegahan dan	-	Perusahaan Daerah dan Perangkat Daerah Kota Pasuruan		66.486.840,00	BAGIAN PEREKONOMIAN DAN SDA

NO	KODE	URUSAN / BIDANG URUSAN / PROGRAM / OUTCOME / KEGIATAN / SUB KEGIATAN	INDIKATOR PROGRAM / KEGIATAN / SUB KEGIATAN	CAPAIAN KINERJA DAN KERANGKA PENDANAAN						KELOMPOK SASARAN	PRAKIRAAN MAJU RENCANA TAHUN 2027		PERANGKAT DAERAH PENANGGUNG JAWAB
				TARGET 2026	PAGU INDIKATIF (Rp)	LOKASI	SUMBER DANA	PRIORITAS			TARGET	PAGU INDIKATIF (Rp)	
								NASIONAL	DAERAH				
1	2	3	4	8	9	10	11	12	13	14	15	16	17
								pemberant asan korupsi, narkoba, judi, dan pe nyeludupan.					
	4.01.03.2.01.0003	Perencanaan dan Pengawasan Ekonomi Mikro Kecil											
			Jumlah Dokumen Hasil Perencanaan dan Pengawasan Ekonomi Mikro Kecil	4 Dokumen	27.378.900,00	Kota Pasuruan, Semua Kecamatan, Semua Kel/Desa	DANA ALOKASI UMUM (DAU)	Memperkua t reformasi politik, hukum dan birokrasi, serta memperkuat pencegahan dan pemberant asan korupsi, narkoba, judi, dan pe nyeludupan.	-	Perusahaan Daerah dan Perangkat Daerah Kota Pasuruan		28.747.845,00	BAGIAN PEREKONOMIAN DAN SDA

NO	KODE	URUSAN / BIDANG URUSAN / PROGRAM / OUTCOME / KEGIATAN / SUB KEGIATAN	INDIKATOR PROGRAM / KEGIATAN / SUB KEGIATAN	CAPAIAN KINERJA DAN KERANGKA PENDANAAN						KELOMPOK SASARAN	PRAKIRAAN MAJU RENCANA TAHUN 2027		PERANGKAT DAERAH PENANGGUNG JAWAB
				TARGET 2026	PAGU INDIKATIF (Rp)	LOKASI	SUMBER DANA	PRIORITAS			TARGET	PAGU INDIKATIF (Rp)	
								NASIONAL	DAERAH				
1	2	3	4	8	9	10	11	12	13	14	15	16	17
	4.01.03.2.01.0004	Koordinasi, Sinkronisasi dan Evaluasi Kebijakan Pembentukan BLUD											
			Jumlah Dokumen Hasil Koordinasi, Sinkronisasi dan Evaluasi Kebijakan Pembentukan BLUD	4 Dokumen	32.833.600,00	Kota Pasuruan, Semua Kecamatan, Semua Kel/Desa	DANA ALOKASI UMUM (DAU)	Memperkuat reformasi politik, hukum dan birokrasi, serta memperkuat pencegahan dan pemberant asan korupsi, narkoba, judi, dan penyeludupan.	-	Perusahaan Daerah dan Perangkat Daerah Kota Pasuruan		38.668.245,00	BAGIAN PEREKONOMIAN DAN SDA
	4.01.03.2.01.0005	Koordinasi, Sinkronisasi dan Evaluasi Kebijakan Pendirian BUMD											
			Jumlah Dokumen Hasil Koordinasi, Sinkronisasi dan Evaluasi Kebijakan Pendirian BUMD	2 Dokumen	45.297.900,00	Kota Pasuruan, Semua Kecamatan, Semua Kel/Desa	DANA ALOKASI UMUM (DAU)	Memperkuat reformasi politik, hukum dan birokrasi,	-	Perusahaan Daerah dan Perangkat Daerah Kota		46.549.020,00	BAGIAN PEREKONOMIAN DAN SDA

NO	KODE	URUSAN / BIDANG URUSAN / PROGRAM / OUTCOME / KEGIATAN / SUB KEGIATAN	INDIKATOR PROGRAM / KEGIATAN / SUB KEGIATAN	CAPAIAN KINERJA DAN KERANGKA PENDANAAN						KELOMPOK SASARAN	PRAKIRAAN MAJU RENCANA TAHUN 2027		PERANGKAT DAERAH PENANGGUNG JAWAB
				TARGET 2026	PAGU INDIKATIF (Rp)	LOKASI	SUMBER DANA	PRIORITAS			TARGET	PAGU INDIKATIF (Rp)	
								NASIONAL	DAERAH				
1	2	3	4	8	9	10	11	12	13	14	15	16	17
								serta memperkuat pencegahan dan pemberantasan korupsi, narkoba, judi, dan penyelundupan.		Pasuruan			
	4.01.03.2.04	Pemantauan Kebijakan Sumber Daya Alam	*Prosentase PD yang melaksanakan kebijakan SDA*	90 %	191.703.800,00			Memperkuat reformasi politik, hukum dan birokrasi, serta memperkuat pencegahan dan pemberantasan korupsi, narkoba, judi, dan	-	Perusahaan Daerah dan Perangkat Daerah Kota Pasuruan	-	245.052.416,00	BAGIAN PEREKONOMIAN DAN SDA

NO	KODE	URUSAN / BIDANG URUSAN / PROGRAM / OUTCOME / KEGIATAN / SUB KEGIATAN	INDIKATOR PROGRAM / KEGIATAN / SUB KEGIATAN	CAPAIAN KINERJA DAN KERANGKA PENDANAAN						KELOMPOK SASARAN	PRAKIRAAN MAJU RENCANA TAHUN 2027		PERANGKAT DAERAH PENANGGUNG JAWAB
				TARGET 2026	PAGU INDIKATIF (Rp)	LOKASI	SUMBER DANA	PRIORITAS			TARGET	PAGU INDIKATIF (Rp)	
								NASIONAL	DAERAH				
1	2	3	4	8	9	10	11	12	13	14	15	16	17
								penyelundupan.					
	4.01.03.2.04.0001	Koordinasi, Sinkronisasi dan Evaluasi Kebijakan Pertanian, Kehutanan, Kelautan, dan Perikanan											
			Jumlah Dokumen Hasil Koordinasi, Sinkronisasi, dan Evaluasi Kebijakan Urusan Pertanian, Pangan, Kehutanan, Kelautan dan Perikanan, Perdagangan, Perindustrian, KUKM, Penanaman Modal, Tenaga Kerja	6 Dokumen	176.703.800,00	Kota Pasuruan, Semua Kecamatan, Semua Kel/Desa	DANA ALOKASI UMUM (DAU), DBH CUKAI HASIL TEMBAKAU (CHT)	Memperkuat reformasi politik, hukum dan birokrasi, serta memperkuat pencegahan dan pemberant asan korupsi, narkoba, judi, dan penyelundupan.	-	Perusahaan Daerah dan Perangkat Daerah Kota Pasuruan		231.065.051,00	BAGIAN PEREKONOMIAN DAN SDA
	4.01.03.2.04.0003	Koordinasi, Sinkronisasi dan Evaluasi Kebijakan Energi dan Air											
			Jumlah Dokumen Hasil Koordinasi, Sinkronisasi, dan	2 Dokumen	15.000.000,00	Kota Pasuruan, Semua	DANA ALOKASI	Memperkuat reformasi	-	Perusahaan Daerah		13.987.365,00	BAGIAN PEREKONOMIAN DAN SDA

NO	KODE	URUSAN / BIDANG URUSAN / PROGRAM / OUTCOME / KEGIATAN / SUB KEGIATAN	INDIKATOR PROGRAM / KEGIATAN / SUB KEGIATAN	CAPAIAN KINERJA DAN KERANGKA PENDANAAN						KELOMPOK SASARAN	PRAKIRAAN MAJU RENCANA TAHUN 2027		PERANGKAT DAERAH PENANGGUNG JAWAB
				TARGET 2026	PAGU INDIKATIF (Rp)	LOKASI	SUMBER DANA	PRIORITAS			TARGET	PAGU INDIKATIF (Rp)	
								NASIONAL	DAERAH				
1	2	3	4	8	9	10	11	12	13	14	15	16	17
			Evaluasi Kebijakan Urusan Energi dan Air, Pekerjaan Umum dan Penataan Ruang, Perumahan Rakyat dan Kawasan Permukiman, Pertanahan			Kecamatan, Semua Kel/Desa	UMUM (DAU)	politik, hukum dan birokrasi, serta memperkuat pencegahan dan pemberant asan korupsi, narkoba, judi, dan pe nyeludupan.		dan Perangkat Daerah Kota Pasuruan			
		BAGIAN ADMINISTRASI PEMBANGUNAN			384.599.800,00							514.000.000,00	
	4	UNSUR PENDUKUNG URUSAN PEMERINTAHAN			384.599.800,00							514.000.000,00	
	4.01	SEKRETARIAT DAERAH			384.599.800,00							514.000.000,00	
	4.01.03	PROGRAM PEREKONOMIAN DAN PEMBANGUNAN		100 %	384.599.800,00							514.000.000,00	

NO	KODE	URUSAN / BIDANG URUSAN / PROGRAM / OUTCOME / KEGIATAN / SUB KEGIATAN	INDIKATOR PROGRAM / KEGIATAN / SUB KEGIATAN	CAPAIAN KINERJA DAN KERANGKA PENDANAAN						KELOMPOK SASARAN	PRAKIRAAN MAJU RENCANA TAHUN 2027		PERANGKAT DAERAH PENANGGUNG JAWAB
				TARGET 2026	PAGU INDIKATIF (Rp)	LOKASI	SUMBER DANA	PRIORITAS			TARGET	PAGU INDIKATIF (Rp)	
								NASIONAL	DAERAH				
1	2	3	4	8	9	10	11	12	13	14	15	16	17
	4.01.03.2.02	Pelaksanaan Administrasi Pembangunan	*Persentase PD yang Melaksanakan Pedoman Administrasi Pembangunan*	100 %	384.599.800,00			-	-	-	-	514.000.000,00	BAGIAN ADMINISTRASI PEMBANGUNAN
	4.01.03.2.02.0001	Fasilitasi Penyusunan Program Pembangunan											
			Jumlah Dokumen Hasil Fasilitasi Penyusunan Program Pembangunan Daerah	2 Dokumen	228.802.000,00	Kota Pasuruan, Semua Kecamatan, Semua Kel/Desa	DANA ALOKASI UMUM (DAU)	-	-	-		287.000.000,00	BAGIAN ADMINISTRASI PEMBANGUNAN
	4.01.03.2.02.0002	Pengendalian dan Evaluasi Program Pembangunan											
			Jumlah Laporan Hasil Pengendalian dan Evaluasi Program Pembangunan	12 Laporan	61.579.400,00	Kota Pasuruan, Semua Kecamatan, Semua Kel/Desa	DANA ALOKASI UMUM (DAU)	-	-	-		102.000.000,00	BAGIAN ADMINISTRASI PEMBANGUNAN
	4.01.03.2.02.0003	Pengelolaan Evaluasi dan Pelaporan Pelaksanaan Pembangunan											
			Jumlah Laporan Hasil Pengelolaan Evaluasi dan Pelaporan Pelaksanaan Pembangunan	12 Laporan	94.218.400,00	Kota Pasuruan, Semua Kecamatan, Semua Kel/Desa	DANA ALOKASI UMUM (DAU)	-	-	-		125.000.000,00	BAGIAN ADMINISTRASI PEMBANGUNAN
		BAGIAN PENGADAAN BARANG DAN JASA			417.428.515,00							655.000.000,00	
	4	UNSUR PENDUKUNG			417.428.515,00							655.000.000,00	

NO	KODE	URUSAN / BIDANG URUSAN / PROGRAM / OUTCOME / KEGIATAN / SUB KEGIATAN	INDIKATOR PROGRAM / KEGIATAN / SUB KEGIATAN	CAPAIAN KINERJA DAN KERANGKA PENDANAAN						KELOMPOK SASARAN	PRAKIRAAN MAJU RENCANA TAHUN 2027		PERANGKAT DAERAH PENANGGUNG JAWAB
				TARGET 2026	PAGU INDIKATIF (Rp)	LOKASI	SUMBER DANA	PRIORITAS			TARGET	PAGU INDIKATIF (Rp)	
								NASIONAL	DAERAH				
1	2	3	4	8	9	10	11	12	13	14	15	16	17
		URUSAN PEMERINTAHAN											
	4.01	SEKRETARIAT DAERAH			417.428.515,00							655.000.000,00	
	4.01.03	PROGRAM PEREKONOMIAN DAN PEMBANGUNAN		90 %	417.428.515,00							655.000.000,00	
	4.01.03.2.03	Pengelolaan Pengadaan Barang dan Jasa	*Level Kematangan UKPBJ*	9 Level	417.428.515,00			Memperkuat reformasi politik, hukum dan birokrasi, serta memperkuat pencegahan dan pemberantasan korupsi, narkoba, judi, dan penyelundupan.	-	Pelaku pengadaan barang dan jasa di lingkungan Kota Pasuruan	-	655.000.000,00	BAGIAN PENGADAAN BARANG DAN JASA

NO	KODE	URUSAN / BIDANG URUSAN / PROGRAM / OUTCOME / KEGIATAN / SUB KEGIATAN	INDIKATOR PROGRAM / KEGIATAN / SUB KEGIATAN	CAPAIAN KINERJA DAN KERANGKA PENDANAAN						KELOMPOK SASARAN	PRAKIRAAN MAJU RENCANA TAHUN 2027		PERANGKAT DAERAH PENANGGUNG JAWAB
				TARGET 2026	PAGU INDIKATIF (Rp)	LOKASI	SUMBER DANA	PRIORITAS			TARGET	PAGU INDIKATIF (Rp)	
								NASIONAL	DAERAH				
1	2	3	4	8	9	10	11	12	13	14	15	16	17
	4.01.03.2.03.0001	Pengelolaan Pengadaan Barang dan Jasa											
			Jumlah Dokumen Hasil Pengelolaan Pengadaan Barang dan Jasa	75 Dokumen	159.142.015,00	Kota Pasuruan, Semua Kecamatan, Semua Kel/Desa	DANA ALOKASI UMUM (DAU)	Memperkuat reformasi politik, hukum dan birokrasi, serta memperkuat pencegahan dan pemberantasan korupsi, narkoba, judi, dan penyelundupan.	-	Pelaku pengadaan barang dan jasa di lingkungan Kota Pasuruan		375.000.000,00	BAGIAN PENGADAAN BARANG DAN JASA
	4.01.03.2.03.0002	Pengelolaan Layanan Pengadaan Secara Elektronik											
			Jumlah Dokumen Hasil Layanan Pengadaan Secara Elektronik	90 Dokumen	49.960.200,00	Kota Pasuruan, Semua Kecamatan, Semua Kel/Desa	DANA ALOKASI UMUM (DAU)	Memperkuat reformasi politik, hukum dan birokrasi,	-	Pelaku pengadaan barang dan jasa di lingkungan Kota		65.000.000,00	BAGIAN PENGADAAN BARANG DAN JASA

NO	KODE	URUSAN / BIDANG URUSAN / PROGRAM / OUTCOME / KEGIATAN / SUB KEGIATAN	INDIKATOR PROGRAM / KEGIATAN / SUB KEGIATAN	CAPAIAN KINERJA DAN KERANGKA PENDANAAN						KELOMPOK SASARAN	PRAKIRAAN MAJU RENCANA TAHUN 2027		PERANGKAT DAERAH PENANGGUNG JAWAB
				TARGET 2026	PAGU INDIKATIF (Rp)	LOKASI	SUMBER DANA	PRIORITAS			TARGET	PAGU INDIKATIF (Rp)	
								NASIONAL	DAERAH				
1	2	3	4	8	9	10	11	12	13	14	15	16	17
								serta memperkuat pencegahan dan pemberant asan korupsi, narkoba, judi, dan penyeludupan.		Pasuruan			
	4.01.03.2.03.0003	Pembinaan dan Advokasi Pengadaan Barang dan Jasa											
			Jumlah Orang yang Mengikuti Pembinaan dan Advokasi Pengadaan Barang dan Jasa	40 Orang	208.326.300,00	Kota Pasuruan, Semua Kecamatan, Semua Kel/Desa	DANA ALOKASI UMUM (DAU)	Memperkuat reformasi politik, hukum dan birokrasi, serta memperkuat pencegahan dan pemberant asan korupsi,	-	Pelaku pengadaan barang dan jasa di lingkungan Kota Pasuruan		215.000.000,00	BAGIAN PENGADAAN BARANG DAN JASA

NO	KODE	URUSAN / BIDANG URUSAN / PROGRAM / OUTCOME / KEGIATAN / SUB KEGIATAN	INDIKATOR PROGRAM / KEGIATAN / SUB KEGIATAN	CAPAIAN KINERJA DAN KERANGKA PENDANAAN						KELOMPOK SASARAN	PRAKIRAAN MAJU RENCANA TAHUN 2027		PERANGKAT DAERAH PENANGGUNG JAWAB
				TARGET 2026	PAGU INDIKATIF (Rp)	LOKASI	SUMBER DANA	PRIORITAS			TARGET	PAGU INDIKATIF (Rp)	
								NASIONAL	DAERAH				
1	2	3	4	8	9	10	11	12	13	14	15	16	17
								narkoba, judi, dan pe nyeludupan .					
		BAGIAN HUKUM			1.037.695.700,00							1.089.580.485,00	
	4	UNSUR PENDUKUNG URUSAN PEMERINTAHAN			1.037.695.700,00							1.089.580.485,00	
	4.01	SEKRETARIAT DAERAH			1.037.695.700,00							1.089.580.485,00	
	4.01.02	PROGRAM PEMERINTAHAN DAN KESEJAHTERAAN RAKYAT		100 %	1.037.695.700,00							1.089.580.485,00	
	4.01.02.2.03	Fasilitasi dan Koordinasi Hukum	*Persentase Ketercapaian Kegiatan Fasilitasi Hukum*	100 %	1.037.695.700,00			Memperkok oh ideologi Pancasila, demokrasi, dan hak asasi manusia (HAM).	JATIMBERKAH-AMANAH Memperkuat Penyelenggaraa n Tata Kelola Pemerintaha	Perangkat Daerah	-	1.089.580.485,00	BAGIAN HUKUM

NO	KODE	URUSAN / BIDANG URUSAN / PROGRAM / OUTCOME / KEGIATAN / SUB KEGIATAN	INDIKATOR PROGRAM / KEGIATAN / SUB KEGIATAN	CAPAIAN KINERJA DAN KERANGKA PENDANAAN						KELOMPOK SASARAN	PRAKIRAAN MAJU RENCANA TAHUN 2027		PERANGKAT DAERAH PENANGGUNG JAWAB
				TARGET 2026	PAGU INDIKATIF (Rp)	LOKASI	SUMBER DANA	PRIORITAS			TARGET	PAGU INDIKATIF (Rp)	
								NASIONAL	DAERAH				
1	2	3	4	8	9	10	11	12	13	14	15	16	17
									n yang Baik, Bersih, Efektif, Berdaya Guna dan Partisipatif 5. Efektifitas Birokrasi dan Pelayanan Publik				
	4.01.02.2.03.0001	Fasilitasi Penyusunan Produk Hukum Daerah											
			Jumlah Produk Hukum Daerah yang Disusun	280 Dokumen	455.362.100,00	Kota Pasuruan, Semua Kecamatan, Semua Kel/Desa	DANA ALOKASI UMUM (DAU)	Memperkok oh ideologi Pancasila, demokrasi, dan hak asasi manusia (HAM).	JATIM BER KAH-AMAN AH Memperkuat Penyelenggaraa n Tata Kelola Pemerintahan yang Baik, Bersih,	Perangkat Daerah		478.130.205,00	BAGIAN HUKUM

NO	KODE	URUSAN / BIDANG URUSAN / PROGRAM / OUTCOME / KEGIATAN / SUB KEGIATAN	INDIKATOR PROGRAM / KEGIATAN / SUB KEGIATAN	CAPAIAN KINERJA DAN KERANGKA PENDANAAN						KELOMPOK SASARAN	PRAKIRAAN MAJU RENCANA TAHUN 2027		PERANGKAT DAERAH PENANGGUNG JAWAB
				TARGET 2026	PAGU INDIKATIF (Rp)	LOKASI	SUMBER DANA	PRIORITAS			TARGET	PAGU INDIKATIF (Rp)	
								NASIONAL	DAERAH				
1	2	3	4	8	9	10	11	12	13	14	15	16	17
									Efektif, Berdaya Guna dan Partisipatif 5. Efektifitas Birokrasi dan Pelayanan Publik				
	4.01.02.2.03.0002	Fasilitasi Bantuan Hukum											
			Jumlah Kasus yang Mendapatkan Fasilitasi Bantuan Hukum	16 Kasus	500.616.600,00	Kota Pasuruan, Semua Kecamatan, Semua Kel/Desa	DANA ALOKASI UMUM (DAU)	Memperkok oh ideologi Pancasila, demokrasi, dan hak asasi manusia (HAM).	JATIM BER KAH-AMAN AH Memperkuat Penyelenggaraa n Tata Kelola Pemerintahan yang Baik, Bersih, Efektif, Berdaya Guna	Perangkat Daerah		525.647.430,00	BAGIAN HUKUM

NO	KODE	URUSAN / BIDANG URUSAN / PROGRAM / OUTCOME / KEGIATAN / SUB KEGIATAN	INDIKATOR PROGRAM / KEGIATAN / SUB KEGIATAN	CAPAIAN KINERJA DAN KERANGKA PENDANAAN						KELOMPOK SASARAN	PRAKIRAAN MAJU RENCANA TAHUN 2027		PERANGKAT DAERAH PENANGGUNG JAWAB
				TARGET 2026	PAGU INDIKATIF (Rp)	LOKASI	SUMBER DANA	PRIORITAS			TARGET	PAGU INDIKATIF (Rp)	
								NASIONAL	DAERAH				
1	2	3	4	8	9	10	11	12	13	14	15	16	17
									dan Partisipatif 5. Efektifitas Birokrasi dan Pelayanan Publik				
	4.01.02.2.03.0003	Pendokumentasian Pengelolaan Informasi Hukum		Produk					Hukum				dan
			Jumlah Produk Hukum dan Pengelolaan Informasi Hukum yang Didokumentasi	12 Dokumen	81.717.000,00	Kota Pasuruan, Semua Kecamatan, Semua Kel/Desa	DANA ALOKASI UMUM (DAU)	Memperkok oh ideologi Pancasila, demokrasi, dan hak asasi manusia (HAM).	JATIM BER KAH-AMAN AH Memperkuat Penyelenggaraa n Tata Kelola Pemerintahan yang Baik, Bersih, Efektif, Berdaya Guna dan Partisipatif 5.	Perangkat Daerah		85.802.850,00	BAGIAN HUKUM

NO	KODE	URUSAN / BIDANG URUSAN / PROGRAM / OUTCOME / KEGIATAN / SUB KEGIATAN	INDIKATOR PROGRAM / KEGIATAN / SUB KEGIATAN	CAPAIAN KINERJA DAN KERANGKA PENDANAAN						KELOMPOK SASARAN	PRAKIRAAN MAJU RENCANA TAHUN 2027		PERANGKAT DAERAH PENANGGUNG JAWAB
				TARGET 2026	PAGU INDIKATIF (Rp)	LOKASI	SUMBER DANA	PRIORITAS			TARGET	PAGU INDIKATIF (Rp)	
								NASIONAL	DAERAH				
1	2	3	4	8	9	10	11	12	13	14	15	16	17
									Efektifitas Birokrasi dan Pelayanan Publik				
		BAGIAN PROTOKOL DAN KOMUNIKASI PIMPINAN			712.761.500,00							817.048.200,00	
	4	UNSUR PENDUKUNG URUSAN PEMERINTAHAN			712.761.500,00							817.048.200,00	
	4.01	SEKRETARIAT DAERAH			712.761.500,00							817.048.200,00	
	4.01.01	PROGRAM PENUNJANG URUSAN PEMERINTAHAN DAERAH KABUPATEN/KOTA		100 %	712.761.500,00							817.048.200,00	
	4.01.01.2.14	Pelaksanaan Protokol dan Komunikasi Pimpinan	*Persentase Layanan Keprotokolan dan Komunikasi Pimpinan Kepala Daerah*	100 %	712.761.500,00			Memperkuat reformasi politik, hukum dan birokrasi, serta memperkuat penc	JATIM BERKAH-AMANAH Memperkuat Penyelenggaraan Tata Kelola	Forkopimda Kota Pasuruan, PD di Lingkungan Pemerintah Kota Pasuruan, Tamu Resmi	-	817.048.200,00	BAGIAN PROTOKOL DAN KOMUNIKASI PIMPINAN

NO	KODE	URUSAN / BIDANG URUSAN / PROGRAM / OUTCOME / KEGIATAN / SUB KEGIATAN	INDIKATOR PROGRAM / KEGIATAN / SUB KEGIATAN	CAPAIAN KINERJA DAN KERANGKA PENDANAAN						KELOMPOK SASARAN	PRAKIRAAN MAJU RENCANA TAHUN 2027		PERANGKAT DAERAH PENANGGUNG JAWAB
				TARGET 2026	PAGU INDIKATIF (Rp)	LOKASI	SUMBER DANA	PRIORITAS			TARGET	PAGU INDIKATIF (Rp)	
								NASIONAL	DAERAH				
1	2	3	4	8	9	10	11	12	13	14	15	16	17
								egahan dan pemberant asan korupsi, narkoba, judi, dan penyeludupan.	Pemerintahan yang Baik, Bersih, Efektif, Berdaya Guna dan Partisipatif 5. Efektifitas Birokrasi dan Pelayanan Publik	Pemerintah Daerah, Mahasiswa, Pelajar dan Masyarakat Kota Pasuruan			
	4.01.01.2.14.0001	Fasilitasi Keprotokolan											
			Jumlah Laporan Hasil Fasilitasi Keprotokolan	12 Laporan	566.089.500,00	Kota Pasuruan, Semua Kecamatan, Semua Kel/Desa	DANA ALOKASI UMUM (DAU)	Memperkuat reformasi politik, hukum dan birokrasi, serta memperkuat pencegahan dan pembera	JATIM BERKAH-AMANAH Memperkuat Penyelenggaraan Tata Kelola Pemerintahan yang	Forkopimda Kota Pasuruan, PD di Lingkungan Pemerintah Kota Pasuruan, Tamu Resmi Pemerintah Daerah,		655.398.400,00	BAGIAN PROTOKOL DAN KOMUNIKASI PIMPINAN

NO	KODE	URUSAN / BIDANG URUSAN / PROGRAM / OUTCOME / KEGIATAN / SUB KEGIATAN	INDIKATOR PROGRAM / KEGIATAN / SUB KEGIATAN	CAPAIAN KINERJA DAN KERANGKA PENDANAAN						KELOMPOK SASARAN	PRAKIRAAN MAJU RENCANA TAHUN 2027		PERANGKAT DAERAH PENANGGUNG JAWAB
				TARGET 2026	PAGU INDIKATIF (Rp)	LOKASI	SUMBER DANA	PRIORITAS			TARGET	PAGU INDIKATIF (Rp)	
								NASIONAL	DAERAH				
1	2	3	4	8	9	10	11	12	13	14	15	16	17
								nt asan korupsi, narkoba, judi, dan pe nyeludupan .	Baik, Bersih, Efektif, Berdaya Guna dan Partisipatif 5. Efektifitas Birokrasi dan Pelayanan Publik	Mahasiswa, Pelajar dan Masyarakat Kota Pasuruan			
	4.01.01.2.14.0002	Fasilitasi Komunikasi Pimpinan											
			Jumlah Laporan Hasil Fasilitasi Komunikasi Pimpinan	12 Laporan	23.557.300,00	Kota Pasuruan, Semua Kecamatan, Semua Kel/Desa	DANA ALOKASI UMUM (DAU)	Memperkua t reformasi politik, hukum dan birokrasi, serta memperkuat pencegahan dan pemberant asan korupsi, narkoba,	JATIM BER KAH-AMAN AH Memperkuat Penyelenggaraa n Tata Kelola Pemerintahan yang Baik, Bersih, Efektif,	Forkopimda Kota Pasuruan, PD di Lingkungan Pemerintah Kota Pasuruan, Tamu Resmi Pemerintah Daerah, Mahasiswa, Pelajar		27.024.800,00	BAGIAN PROTOKOL DAN KOMUNIKASI PIMPINAN

NO	KODE	URUSAN / BIDANG URUSAN / PROGRAM / OUTCOME / KEGIATAN / SUB KEGIATAN	INDIKATOR PROGRAM / KEGIATAN / SUB KEGIATAN	CAPAIAN KINERJA DAN KERANGKA PENDANAAN						KELOMPOK SASARAN	PRAKIRAAN MAJU RENCANA TAHUN 2027		PERANGKAT DAERAH PENANGGUNG JAWAB
				TARGET 2026	PAGU INDIKATIF (Rp)	LOKASI	SUMBER DANA	PRIORITAS			TARGET	PAGU INDIKATIF (Rp)	
								NASIONAL	DAERAH				
1	2	3	4	8	9	10	11	12	13	14	15	16	17
								judi, dan pe nyeludupan .	Berdaya Guna dan Partisipatif 5. Efektifitas Birokrasi dan Pelayanan Publik	dan Masyarakat Kota Pasuruan			
	4.01.01.2.14.0003	Pendokumentasian Tugas Pimpinan											
			Jumlah Laporan Pendokumentasian Tugas Pimpinan	12 Laporan	123.114.700,00	Kota Pasuruan, Semua Kecamatan, Semua Kel/Desa	DANA ALOKASI UMUM (DAU)	Memperkuat reformasi politik, hukum dan birokrasi, serta memperkuat pencegahan dan pemberantasan korupsi, narkoba, judi, dan penyeludup	JATIM BERKAH-AMANAH Memperkuat Penyelenggaraan Tata Kelola Pemerintahan yang Baik, Bersih, Efektif, Berdaya Guna dan	Forkopimda Kota Pasuruan, PD di Lingkungan Pemerintah Kota Pasuruan, Tamu Resmi Pemerintah Daerah, Mahasiswa, Pelajar dan Masyarakat Kota		134.625.000,00	BAGIAN PROTOKOL DAN KOMUNIKASI PIMPINAN

NO	KODE	URUSAN / BIDANG URUSAN / PROGRAM / OUTCOME / KEGIATAN / SUB KEGIATAN	INDIKATOR PROGRAM / KEGIATAN / SUB KEGIATAN	CAPAIAN KINERJA DAN KERANGKA PENDANAAN						KELOMPOK SASARAN	PRAKIRAAN MAJU RENCANA TAHUN 2027		PERANGKAT DAERAH PENANGGUNG JAWAB
				TARGET 2026	PAGU INDIKATIF (Rp)	LOKASI	SUMBER DANA	PRIORITAS			TARGET	PAGU INDIKATIF (Rp)	
								NASIONAL	DAERAH				
1	2	3	4	8	9	10	11	12	13	14	15	16	17
								an .	Partisipatif 5. Efektifitas Birokrasi dan Pelayanan Publik	Pasuruan			
		BAGIAN KESEJATERAAN RAKYAT			3.428.331.877,00							4.859.165.800,00	
	4	UNSUR PENDUKUNG URUSAN PEMERINTAHAN			3.428.331.877,00							4.859.165.800,00	
	4.01	SEKRETARIAT DAERAH			3.428.331.877,00							4.859.165.800,00	
	4.01.02	PROGRAM PEMERINTAHAN DAN KESEJAHTERAAN RAKYAT		100 %	3.428.331.877,00							4.859.165.800,00	
	4.01.02.2.02	Pelaksanaan Kebijakan Kesejahteraan Rakyat	*Persentase Kebijakan Kesejahteraan Rakyat yangg terlaksana*	100 %	3.428.331.877,00			Memperkuat penyelaras an kehidupan yang harmonis dengan lingkungan, alam, dan	-	Masyarakat Kota Pasuruan	-	4.859.165.800,00	BAGIAN KESEJATERAAN RAKYAT

NO	KODE	URUSAN / BIDANG URUSAN / PROGRAM / OUTCOME / KEGIATAN / SUB KEGIATAN	INDIKATOR PROGRAM / KEGIATAN / SUB KEGIATAN	CAPAIAN KINERJA DAN KERANGKA PENDANAAN						KELOMPOK SASARAN	PRAKIRAAN MAJU RENCANA TAHUN 2027		PERANGKAT DAERAH PENANGGUNG JAWAB
				TARGET 2026	PAGU INDIKATIF (Rp)	LOKASI	SUMBER DANA	PRIORITAS			TARGET	PAGU INDIKATIF (Rp)	
								NASIONAL	DAERAH				
1	2	3	4	8	9	10	11	12	13	14	15	16	17
								budaya serta peningkatan toleransi antarumat beragama untuk mencapai masyarakat yang adil dan makmur.					
	4.01.02.2.02.0001	Fasilitasi Pengelolaan Bina Mental Spiritual											
			Jumlah Dokumen Hasil Fasilitasi Pengelolaan Bina Mental Spiritual	10 Dokumen	2.920.915.350,00	Kota Pasuruan, Semua Kecamatan, Semua Kel/Desa	DANA ALOKASI UMUM (DAU)	Memperkuat penyelaras an kehidupan yang harmonis dengan lingkungan, alam, dan budaya serta peningkatan toleransi	-	Masyarakat Kota Pasuruan		2.767.960.000,00	BAGIAN KESEJATERAAN RAKYAT

NO	KODE	URUSAN / BIDANG URUSAN / PROGRAM / OUTCOME / KEGIATAN / SUB KEGIATAN	INDIKATOR PROGRAM / KEGIATAN / SUB KEGIATAN	CAPAIAN KINERJA DAN KERANGKA PENDANAAN						KELOMPOK SASARAN	PRAKIRAAN MAJU RENCANA TAHUN 2027		PERANGKAT DAERAH PENANGGUNG JAWAB
				TARGET 2026	PAGU INDIKATIF (Rp)	LOKASI	SUMBER DANA	PRIORITAS			TARGET	PAGU INDIKATIF (Rp)	
								NASIONAL	DAERAH				
1	2	3	4	8	9	10	11	12	13	14	15	16	17
								antarumat beragama untuk mencapai masyarakat yang adil dan makmur.					
	4.01.02.2.02.0002	Pelaksanaan Kebijakan, Evaluasi, dan Capaian Kinerja Terkait Kesejahteraan Sosial											
			Jumlah Dokumen Hasil Kebijakan, Evaluasi, dan Capaian Kinerja Terkait Kesejahteraan Sosial yang Meliputi Urusan Sosial, Transmigrasi, Kesehatan, Pemberdayaan Perempuan dan Perlindungan Anak, Administrasi Kependudukan Dan Pencatatan Sipil, Pemberdayaan Masyarakat dan Desa, Pengendalian Penduduk dan KB	5 Dokumen	492.727.727,00	Kota Pasuruan, Semua Kecamatan, Semua Kel/Desa	DANA ALOKASI UMUM (DAU)	Memperkuat penyelaras an kehidupan yang harmonis dengan lingkungan, alam, dan budaya serta peningkatan toleransi antarumat beragama untuk mencapa	-	Masyarakat Kota Pasuruan		2.060.705.800,00	BAGIAN KESEJATERAAN RAKYAT

NO	KODE	URUSAN / BIDANG URUSAN / PROGRAM / OUTCOME / KEGIATAN / SUB KEGIATAN	INDIKATOR PROGRAM / KEGIATAN / SUB KEGIATAN	CAPAIAN KINERJA DAN KERANGKA PENDANAAN						KELOMPOK SASARAN	PRAKIRAAN MAJU RENCANA TAHUN 2027		PERANGKAT DAERAH PENANGGUNG JAWAB
				TARGET 2026	PAGU INDIKATIF (Rp)	LOKASI	SUMBER DANA	PRIORITAS			TARGET	PAGU INDIKATIF (Rp)	
								NASIONAL	DAERAH				
1	2	3	4	8	9	10	11	12	13	14	15	16	17
								i masyarakat yang adil dan makmur.					
	4.01.02.2.02.0003	Pelaksanaan Kebijakan, Evaluasi, dan Capaian Kinerja Terkait Kesejahteraan Masyarakat											
			Jumlah Dokumen Hasil Kebijakan, Evaluasi, dan Capaian Kinerja Terkait Kesejahteraan Masyarakat yang Meliputi Urusan Kepemudaan dan Olahraga, Pariwisata, Pendidikan, Kebudayaan, Perpustakaan, Kearsipan, Trantibum Linmas	2 Dokumen	14.688.800,00	Kota Pasuruan, Semua Kecamatan, Semua Kel/Desa	DANA ALOKASI UMUM (DAU)	Memperkuat penyelarasan kehidupan yang harmonis dengan lingkungan, alam, dan budaya serta peningkatan toleransi antarumat beragama untuk mencapai masyarakat yang adil dan makmur.	-	Masyarakat Kota Pasuruan		30.500.000,00	BAGIAN KESEJATERAAN RAKYAT

BAB V
PENUTUP

Rencana Kerja Sekretariat Daerah Kota Pasuruan Tahun 2026 telah disusun sebagai acuan pelaksanaan program dan kegiatan dalam rangka mendukung pencapaian sasaran Pembangunan daerah serta pelaksanaan tugas pokok dan fungsi Sekretariat Daerah Kota Pasuruan. Dalam penyusunan Renja ini telah dilakukan evaluasi terhadap kinerja tahun sebelumnya dan perumusan rencana tindak lanjut agar pelaksanaan program dapat berjalan lebih optimal di tahun mendatang.

a. Catatan Penting yang perlu mendapat perhatian

   1. Keterbatasan waktu dan spesifikasi teknis kegiatan menjadi salah satu faktor penyebab tidak tercapainya beberapa target kinerja pada tahun sebelumnya. Oleh karena itu, perencanaan pelaksanaan kegiatan harus dilakukan lebih tepat sasaran.
   2. Ketersediaan anggaran dilakukan penyusunan skala prioritas yang jelas terhadap program/kegiatan yang mendukung pada kegiatan yang memiliki dampak luas bagi tata kelola pemerintahan.
   3. Koordinasi lintas bagian dan unit di dalam Sekretariat Daerah ditingkatkan, terutama dalam hal pelaksanaan kegiatan yang melibatkan pihak ketiga atau penyedia jasa.

b. Kaidah-Kaidah Pelaksanaan

   Untuk memastikan keberhasilan pelaksanaan Renja Sekretariat Daerah Kota Pasuruan tahun 2026, diperlukan kaidah-kaidah berikut:

   1. Koordinasi antar bagian di lingkungan Sekretariat Daerah harus ditingkatkan guna memastikan sinergi pelaksanaan program dan kegiatan.
   2. Monitoring dan evaluasi berkala wajib dilaksanakan untuk menilai progres pelaksanaan kegiatan serta sebagai dasar perbaikan berkelanjutan.
   3. Kepatuhan terhadap regulasi dan pedoman perencanaan daerah pada Permendagri Nomor 86 Tahun 2017.

c. Rencana Tindak Lanjut

   Dengan ditetapkannya Rencana Kerja (Renja) Sekretariat Daerah Kota Pasuruan Tahun 2026, maka akan dipergunakan sebagai acuan dalam penyusunan Rencana Kerja Anggaran (RKA) dengan berpedoman pada Kebijakan Umum Anggaran Pendapatan dan Belanja Daerah dan Prioritas Plafon Anggaran Sementara (KUA-PPAS) Tahun 2026 untuk kemudian dituangkan ke dalam Dokumen Pelaksanaan Anggaran (DPA) Sekretariat Daerah Kota Pasuruan Tahun 2026.

B. RENCANA KERJA SEKRETARIAT DEWAN PERWAKILAN RAKYAT DAERAH

BAB I
PENDAHULUAN

1.1 Latar Belakang

Sebagaimana amanat Undang-Undang Nomor 25 Tahun 2004 tentang Sistem Perencanaan Pembangunan Nasional, Undang-Unsdang Nomor 23 Tahun 2014 tentang Pemerintahan Daerah dan Peraturan Menteri Dalam Negeri Nomor 86 Tahun 2017 tentang Tata Cara Perencanaan, Pengendalian, dan Evaluasi Pembangunan Daerah, Tata Cara Evaluasi Rancangan Peraturan Daerah Tentang Rencana Pembangunan Jangka Panjang Daerah, Serta Tata Cara Perubahan Rencana Pembangunan Jangka Panjang Daerah, Rencana Pembangunan Jangka Menengah Daerah, dan Rencana Kerja Pemerintah Daerah bahwa setiap daerah diwajibkan untuk menyusun rancangan perencanaan pembangunan daerah untuk jangka panjang 20 tahun (RPJPD), jangka menengah 5 tahun (RPJMD), serta jangka pendek 1 tahun (RKPD). Lebih lanjut, setiap OPD sebagai pelaksana harus menyusun Rencana Strategis Satuan Kerja Perangkat Daerah untuk jangka 5 tahun (Renstra PD) untuk mengarahkan perencanaan pembangunan yang akan dilaksanakan oleh Perangkat Daerah.

Rencana Kerja Perangkat Daerah merupakan dokumen perencanaan Perangkat Daerah untuk periode 1 (satu) tahun yang memuat kebijakan, tujuan, sasaran, program, kegiatan dan sub kegiatan Perangkat Daerah.

Sebagai dokumen rencana tahunan Perangkat Daerah, Rencana Kerja Sekretariat DPRD Kota Pasuruan mempunyai arti yang penting dan strategis dalam mendukung kelancaran penyelenggaraan program pembangunan tahunan pemerintahan daerah, mengingat beberapa hal sebagai berikut :

1. Rencana Kerja Perangkat Daerah merupakan dokumen yang secara substansial penerjemahan dari tujuan, sasaran, program, kegiatan, dan sub kegiatan Perangkat Daerah yang ditetapkan dalam Rencana Strategis (Renstra) Perangkat Daerah yang mengacu pada kerangka arahan yang dirumuskan dalam rancangan awal Rencana Kerja Pemerintah Daerah (RKPD);
2. Rencana Kerja PD merupakan acuan Perangkat Daerah untuk memasukkan program, kegiatan, dan sub kegiatan ke dalam KUA, PPAS dan perencanaan program kegiatan dan sub kegiatan yang akan dilaksanakan dalam Rencana Kerja dan Anggaran (RKA) tahun 2024;
3. Rencana Kerja Perangkat Daerah merupakan salah satu instrumen untuk evaluasi pelaksanaan program, kegiatan, dan sub kegiatan Perangkat Daerah, mengetahui sejauh mana capaian kinerja yang tercantum dalam Rencana Kinerja Tahunan sebagai wujud dari kinerja Perangkat Daerah.

Mengingat arti strategis dokumen Rencana Kerja Perangkat Daerah dalam mendukung penyelenggaraan program pembangunan tahunan pemerintah daerah, maka sejak awal tahapan penyusunan hingga penetapan dokumen Rencana Kerja PD harus mengikuti tata cara dan alur penyusunannya sebagaimana tertuang dalam Peraturan Menteri Dalam Negeri Nomor 86 Tahun 2017 tentang Tata Cara Perencanaan, Pengendalian, dan Evaluasi Pembangunan Daerah, Tata Cara Evaluasi Rancangan Peraturan Daerah Tentang Rencana Pembangunan Jangka Panjang Daerah, Serta Tata Cara Perubahan Rencana Pembangunan Jangka Panjang Daerah, Rencana Pembangunan Jangka Menengah Daerah, dan Rencana Kerja Pemerintah Daerah. Rencana Kerja Sekretariat DPRD Kota Pasuruan Tahun 2026 :

1. Disusun berdasarkan evaluasi pelaksanaan Rencana Kerja tahun sebelumnya dan mengacu pada prioritas dan sasaran pembangunan daerah Tahun 2026 (RKPD).
2. Program, kegiatan dan sub kegiatan dalam Rencana Kerja Sekretariat DPRD Kota Pasuruan selaras dengan program dan kegiatan yang disepakati dalam forum Musrenbang.
4. Program, kegiatan dan sub kegiatan dalam Rencana Kerja dilengkapi dengan indikator kinerja hasil (outcome), indikator kinerja keluaran (output) dan dilengkapi dengan pendanaan yang menunjukkan prakiraan maju.
5. Rencana Kerja Sekretariat DPRD Kota Pasuruan yang telah tercantum dalam KUA dan PPAS digunakan sebagai dasar dalam penyusunan Rancangan Kerja dan Anggaran Perangkat Daerah.

1.2 Landasan Hukum

Penyusunan perencanaan dan penganggaran PD yang dituangkan dalam Renja berpedoman pada Peraturan, sebagai berikut :

1. Undang – Undang Nomor 17 Tahun 2003 tentang Keuangan Negara;
2. Undang–Undang Nomor 25 Tahun 2004 tentang Sistem Pembangunan Nasional;
3. Undang-Undang Nomor 33 Tahun 2004 tentang Perimbangan Keuangan antara Pemerintah Pusat dan Pemerintah Daerah;
4. Undang-Undang Nomor 23 Tahun 2014 tentang Pemerintahan Daerah;
5. Peraturan Pemerintah Nomor 8 Tahun 2008 tentang Tahapan, Tata Cara Penyusunan, Pengendalian dan Evaluasi Pelaksanaan Rencana Pembangunan Daerah;
6. Peraturan Pemerintah Nomor 18 Tahun 2016 tentang Perangkat Daerah;
7. Peraturan Menteri Dalam Negeri Nomor 21 Tahun 2011 tentang Perubahan Permendagri Nomor 13 Tahun 2006 tentang Pedoman Pengelolaan Keuangan Daerah;
8. Peraturan Menteri Dalam Negeri Nomor 86 Tahun 2017 tentang tata cara perencanaan, pengendalian dan evaluasi pembangunan daerah, tata cara evaluasi rancangan peraturan daerah tentang rencana pembangunan jangka panjang daerah dan rencana

pembangunan jangka menengah daerah, serta tata cara perubahan rencana pembangunan jangka panjang daerah, rencana pembangunan jangka menengah daerah, dan rencana kerja pemerintah daerah;

9. Keputusan Menteri Dalam Negeri Nomor 900.1.15.5-3406 Tahun 2024 Tentang Perubahan Kedua Atas Keputusan Menteri Dalam Negeri Nomor 050-5889 Tahun 2021 tentang Hasil Verifikasi, Validasi dan Inventarisasi Pemutakhiran Klasifikasi, Kodefikasi dan Nomenklatur Perencanaan Pembangunan dan Keuangan Daerah;
10. Peraturan Daerah Kota Pasuruan Nomor 6 Tahun 2024 tentang Rencana Pembangunan Jangka Panjang Daerah Kota Pasuruan Tahun 2025 - 2045;
11. Peraturan Daerah Kota Pasuruan Nomor 2 Tahun 2025 tentang Rencana Pembangunan Jangka Menengah Daerah Kota Pasuruan Tahun 2025- 2029;
12. Peraturan Daerah Kota Pasuruan Nomor 7 Tahun 2016 tentang Pembentukan dan Susunan Perangkat Daerah;
13. Peraturan Walikota Pasuruan Nomor 3 Tahun 2022 tentang Susunan Organisasi dan Tata Kerja Perangkat Daerah;
14. Peraturan Walikota Pasuruan Nomor 5 Tahun 2022 tentang Tugas Pokok dan Fungsi Sekretariat Dewan Perwakilan Rakyat Daerah; dan
15. Peraturan Walikota Kota Pasuruan Nomor 26 Tahun 2025 tentang Rencana Kerja Pemerintah Daerah Kota Pasuruan Tahun 2026.

1.3 Maksud dan Tujuan

Penyusunan Renja Sekretariat DPRD Kota Pasuruan sebagai unsur pendukung untuk melaksanakan fungsi layanan kepada Dewan Perwakilan Rakyat Daerah Hasil Pemilihan Umum dalam melaksanakan tugas, fungsi dan wewenangnya dalam penyelenggaraan Pemerintah Daerah Kota Pasuruan.

- Maksud Penyusunan Rencana Kerja

Penyusunan Rencana Kerja ini dimaksudkan sebagai pedoman bagi Perangkat Daerah dalam menyusun perencanaan, penganggaran dan pelaksanaan program, kegiatan, dan sub kegiatan pembangunan serta mengevaluasi hasil kinerja perangkat daerah setiap tahun berdasarkan capaian target indikator program yang telah ditetapkan. Juga untuk mengoptimalkan sumber daya yang ada di lingkungan Sekretariat DPRD Kota Pasuruan, baik sumber daya manusia maupun sumber daya lainnya dalam pelaksanaan program dan kegiatan yang berorientasi pada pencapaian prioritas pembangunan Kota Pasuruan yang tertuang dalam RKPD Kota Pasuruan Tahun 2026.

Disamping itu penyusunan Renja juga untuk memberikan gambaran terhadap hal-hal yang akan dilakukan oleh Anggota DPRD Kota Pasuruan sebagai landasan yuridis dan pedoman / petunjuk operasional bagi para Anggota DPRD Kota Pasuruan dalam melaksanakan tugas pelayanan sesuai dengan peraturan perundang-undangan yang berlaku.

- Tujuan Penyusunan Rencana Kerja

Tujuan penyusunan Rencana Kerja ini adalah untuk :

1. Merumuskan program, kegiatan, sub kegiatan dan pendanaan untuk 1 (satu) tahun mendatang yang akan dilaksanakan oleh Sekretariat DPRD Kota Pasuruan;
2. Memasukan program dan kegiatan ke dalam Kebijakan Umum Anggaran dan Prioritas Plafon Anggaran Sementara (KUA-PPAS) Tahun 2025;
3. Mengetahui masalah, tantangan dan solusi dalam penyelenggaraan tugas dan fungsi Sekretariat DPRD Kota Pasuruan tahun sebelumnya;
4. Mensinergikan program, kegiatan, dan sub kegiatan Sekretariat DPRD Kota Pasuruan dengan dokumen RKPD Pemerintah Kota Pasuruan.

1.4 Sistematika Penulisan

Sistematika penulisan Renja Sekretsariat DPRD Kota Pasuruan Tahun 2026, adalah sebagai berikut:

BAB I PENDAHULUAN

Bab ini berisi tentang latar belakang penyusunan Renja PD tahun 2025, landasan hukum, maksud dan tujuan penyusunan dan sistematika penulisan.

BAB II HASIL EVALUASI RENJA PERANGKAT DAERAH TAHUN LALU

Bab ini menguraikan tentang evaluasi pelaksanaan renja tahun lalu dan capaian renstra PD, analisis kinerja pelayanan PD, isu-isu penting penyelenggaraan tugas dan fungsi PD dan review terhadap rancangan awal RKPD.

BAB III TUJUAN DAN SASARAN PERANGKAT DAERAH

Bab ini menguraikan tujuan dan sasaran perangkat daerah

BAB IV RENCANA KERJA DAN PENDANAAN PERANGKAT DAERAH

Bab ini menguraikan rencana program, kegiatan, jumlah anggaran dan indikator kinerja

BAB V PENUTUP

Bab ini menguraikan kesimpulan dan rencana tindak lanjut Perangkat Daerah atas program/kegiatan PD

BAB II
HASIL EVALUASI RENJA SEKRETARIAT DPRD KOTA PASURUAN TAHUN LALU

2.1 Evaluasi Pelaksanaan Renja Perangkat Daerah Tahun Lalu dan Capaian Renstra Sekretariat DPRD Kota Pasuruan

Sekretariat DPRD selaku fasilitator kegiatan kedewanan di lingkup Pemerintahan Kota Pasuruan harus mampu menjadi institusi pelayanan yang profesional, netral dan berwibawa dalam upaya menjawab berbagai perubahan lingkungan dan tantangan untuk mewujudkan pelayanan yang berkualitas dan partisipatif dengan menerapkan prinsip keterbukaan dan keadilan.

Adapun beberapa capaian program/kegiatan selama Tahun 2024 dari target yang telah ditetapkan baik yang memenuhi target dan tidak memenuhi target atau bahkan melebihi target kinerja, sebagai berikut:

Tabel 2.1
Realisasi Program/Kegiatan yang Tidak Memenuhi Target

NO.	PROGRAM/KEGIATAN/SUB KEGIATAN	TARGET KINERJA	REALISASI KINERJA	CAPAIAN KINERJA
I	PROGRAM : PENUNJANG URUSAN PEMERINTAHAN DAERAH KABUPATEN/ KOTA			
1	Kegiatan : Layanan Administrasi DPRD	100%	8,33%	8,33%
	Sub Kegiatan : Penyediaan Kebutuhan Rumah Tangga DPRD	12	1	8,33%
II	PROGRAM : DUKUNGAN PELAKSANAAN TUGAS DAN FUNGSI DPRD			
2	Kegiatan : Pembentukan Peraturan Daerah dan Peraturan DPRD	90%	33,33%	37,04
	Sub Kegiatan : Pembahasan Rancangan Peraturan Daerah	3	3	100%
	Sub Kegiatan : Penyelenggaraan Kajian Perundang-undangan	1	0	0%
	Sub Kegiatan : Fasilitasi Penyusunan Penjelasan/Keterangan Naskah Akademik	1	0	0%

- Layanan Administrasi DPRD

Yang diukur dengan indikator Persentase terpenuhinya layanan administrasi DPRD dengan target sebesar 100,00% dan terealisasi 8,33% sehingga capaiannya sebesar 8,33%. Capaian ini berdasarkan Jumlah Paket Kebutuhan Rumah Tangga DPRD yang Disediakan. Ketidaktercapaian target indikator tersebut dikarnakan rumah dinas ketua DPRD dalam masa pembangunan sehingga baru bisa di tempati pada saat akhir tahun, dan sehingga serapan anggaran hanya terserap pada akhir tahun.

- Pembentukan Peraturan Daerah dan Peraturan DPRD

Yang diukur dengan indikator Persentase pembahasan Perda dan Peraturan DPRD yang terlaksana dengan target sebesar 90,00% dan

terealisasi 33,33% sehingga capaiannya sebesar 37,04%. Capaian ini berdasarkan Jumlah dokumen hasil pembahasan rancangan Perda, Jumlah dokumen kajian perundang-undangan, Jumlah dokumen hasil penyusunan penjelasan atau keterangan dan/atau naskah akademik yang difasilitasi. Ketidaktercapaian target indikator dikarnakan tidak adanya usulan raperda inisiatif di tahun 2024 serta tidak adanya kajian perundang-undangan di tahun 2024.

Tabel 2.2
Realisasi Program/Kegiatan yang Sesuai dengan Target

NO.	PROGRAM/KEGIATAN/SUB KEGIATAN	TARGET KINERJA	REALISASI KINERJA	CAPAIAN KINERJA
I	PROGRAM : PENUNJANG URUSAN PEMERINTAHAN DAERAH KABUPATEN/KOTA			
1	Kegiatan : Perencanaan, Penganggaran, dan Evaluasi Kinerja Perangkat Daerah	100%	100%	100%
	Sub Kegiatan : Penyusunan Dokumen Perencanaan Perangkat Daerah	6	6	100%
	Sub Kegiatan : Koordinasi dan Penyusunan Laporan Capaian Kinerja dan Ikhtisar Realisasi Kinerja SKPD	5	5	100%
	Sub Kegiatan : Evaluasi Kinerja Perangkat Daerah	2	2	
2	Kegiatan : Administrasi Keuangan Perangkat Daerah	100%	100%	100%
	Sub Kegiatan : Penyediaan Gaji dan Tunjangan ASN	1	1	100%
	Sub Kegiatan : Koordinasi dan Penyusunan Laporan Keuangan Akhir Tahun SKPD	6	6	100%
	Sub Kegiatan : Koordinasi dan Penyusunan Laporan Keuangan Bulanan/ Triwulanan/ Semesteran SKPD	10	10	100%
3	Kegiatan : Administrasi Barang Milik Daerah pada Perangkat Daerah	100%	100%	100%
	Sub Kegiatan : Rekonsiliasi dan Penyusunan Laporan Barang Milik Daerah pada SKPD	12	12	100%
4	Kegiatan : Administrasi Kepegawaian Perangkat Daerah	100%	100%	100%
	Sub Kegiatan : Pendataan dan Pengolahan Administrasi Kepegawaian	2	2	100%
	Sub Kegiatan : Bimbingan Teknis Implementasi Peraturan Perundang-undangan	2	2	100%
5	Kegiatan : Administrasi Umum Perangkat Daerah	100%	100%	100%
	Sub Kegiatan : Penyediaan Komponen Instalasi Listrik/Penerangan Bangunan Kantor	2	2	100%
	Sub Kegiatan : Penyediaan Peralatan Rumah Tangga	3	3	100%
	Sub Kegiatan : Penyediaan Bahan Logistik	4	4	100%
	Sub Kegiatan : Penyediaan Barang Cetakan dan Penggandaan	3	3	100%
	Sub Kegiatan : Penyediaan Bahan Bacaan dan Peraturan Perundang- undangan	12	12	100%
	Sub Kegiatan : Fasilitasi Kunjungan Tamu	12	12	100%
	Sub Kegiatan : Penyelenggaraan Rapat Koordinasi dan Konsultasi SKPD	12	12	100%
6	Kegiatan : Pengadaan Barang Milik Daerah Penunjang Urusan Pemerintah Daerah	100%	100%	100%
	Sub Kegiatan : Pengadaan Mebel	70	70	100%
	Sub Kegiatan : Pengadan Peralatan dan Mesin Lainnya	34	34	100%
7	Kegiatan : Penyediaan Jasa Penunjang Urusan Pemerintahan Daerah	100%	100%	100%
	Sub Kegiatan : Pengadaan Jasa Surat Menyurat	12	12	100%
	Sub Kegiatan : Penyediaan Jasa Komunikasi,	12	12	100%

NO.	PROGRAM/KEGIATAN/SUB KEGIATAN	TARGET KINERJA	REALISASI KINERJA	CAPAIAN KINERJA
	Sumber Daya Air dan Listrik			
	Sub Kegiatan : Penyediaan Jasa Pelayanan Umum Kantor	12	12	100%
8	Kegiatan : Pemeliharaan Barang Milik Daerah Penunjang Urusan Pemerintahan Daerah	100%	100%	100%
	Sub Kegiatan : Penyediaan Jasa Pemeliharaan, Biaya Pemeliharaan, dan Pajak Kendaraan Perorangan Dinas atau Kendaraan Dinas Jabatan	25	25	100%
	Sub Kegiatan : Pemeliharaan Mebel	239	239	100%
	Sub Kegiatan : Pemeliharaan Peralatan dan Mesin Lainnya	156	156	100%
	Sub Kegiatan : Pemeliharaan/Rehabilitasi Gedung Kantor dan Bangunan Lainnya	1	1	100%
9	Kegiatan : Layanan Keuangan dan Kesejahteraan DPRD	100%	100%	100%
	Sub Kegiatan : Penyelenggaraan Administrasi Keuangan DPRD	30	30	100%
	Sub Kegiatan : Penyediaan Pakaian Dinas dan Atribut DPRD	30	30	100%
	Sub Kegiatan : Pelaksanaan Medical Check Up DPRD	30	30	100%

- Perencanaan, Penganggaran, dan Evaluasi Kinerja Perangkat Daerah

Yang diukur dengan indikator Persentase dokumen perencanaan dan Laporan Evaluasi kinerja yang tersusun tepat waktu dengan target sebesar 100,00% dan terealisasi sebesar 100,00% sehingga capaiannya sebesar 100,00%. Capaian ini berdasarkan Jumlah Dokumen Perencanaan Perangkat Daerah, Jumlah Laporan Capaian Kinerja dan Ikhtisar Realisasi Kinerja SKPD dan Laporan Hasil Koordinasi Penyusunan Laporan Capaian Kinerja dan Ikhtisar Realisasi Kinerja SKPD, dan Jumlah Laporan Evaluasi Kinerja Perangkat Daerah. Ketercapaian kegiatan sesuai dengan target dikarenakan pelaksanaan kegiatan sesuai dengan jadwal yang telah direncanakan.

- Administrasi Keuangan Perangkat Daerah

Yang diukur dengan indikator Persentase laporan keuangan yang tersusun tepat waktu dengan target sebesar 100,00% dan terealisasi sebesar 100,00% sehingga capaiannya sebesar 100,00%. Capaian ini berdasarkan JJumlah orang yang menerima gaji dan tunjangan ASN, Jumlah laporan keuangan akhir tahun SKPD dan laporan hasil koordinasi penyusunan laporan keuangan akhir tahun SKPD, dan Jumlah laporan keuangan bulanan/ triwulanan/ semesteran SKPD dan laporan koordinasi penyusunan laporan keuangan bulanan/ triwulanan/ semesteran SKPD. Ketercapaian kegiatan sesuai dengan target dikarenakan pelaksanaan kegiatan sesuai dengan jadwal yang telah direncanakan.

- Administrasi Barang Milik Daerah pada Perangkat Daerah

Yang diukur dengan indikator Persentase laporan barang milik daerah yang tersusun tepat waktu dengan target sebesar 100,00% dan terealisasi sebesar 100,00% sehingga capaiannya sebesar 100,00%. Capaian ini berdasarkan Jumlah Laporan Rekonsiliasi dan Penyusunan Laporan Barang Milik Daerah pada SKPD. Ketercapaian kegiatan sesuai

dengan target dikarenakan pelaksanaan kegiatan sesuai dengan jadwal yang telah direncanakan.

- Administrasi Kepegawaian Perangkat Daerah

Yang diukur dengan indikator Persentase SDM aparatur yang meningkat kompetensinya dengan target sebesar 100,00% dan terealisasi sebesar 100,00% sehingga capaiannya sebesar 100,00%. Capaian ini berdasarkan Jumlah Dokumen Pendataan dan Pengolahan Administrasi Kepegawaian, dan Jumlah Orang yang Mengikuti Bimbingan Teknis Implementasi Peraturan Perundang-Undangan. Ketercapaian kegiatan sesuai dengan target dikarenakan pelaksanaan kegiatan sesuai dengan jadwal yang telah direncanakan.

- Administrasi Umum Perangkat Daerah

Yang diukur dengan indikator Persentase terpenuhinya layanan administrasi perkantoran dengan target sebesar 100,00% dan terealisasi sebesar 100,00% sehingga capaiannya sebesar 100,00%. Capaian ini berdasarkan Jumlah paket komponen instalasi listrik/ penerangan bangunan kantor yang disediakan, Jumlah Paket Peralatan Rumah Tangga yang Disediakan, Jumlah paket bahan logistik kantor yang disediakan, Jumlah paket barang cetakan dan penggandaan yang disediakan, Jumlah dokumen bahan bacaan dan peraturan perundang-undangan yang disediakan, Jumlah laporan fasilitasi kunjungan tamu dan Jumlah laporan penyelenggaraan rapat koordinasi dan konsultasi SKPD. Ketercapaian kegiatan sesuai dengan target dikarenakan pelaksanaan kegiatan sesuai dengan jadwal yang telah direncanakan.

- Pengadaan Barang Milik Daerah Penunjang Urusan Pemerintah Daerah

Yang diukur dengan indikator Persentase terpenuhinya pengadaan barang milik daerah dengan target sebesar 100,00% dan terealisasi sebesar 100,00% sehingga capaiannya sebesar 100,00%. Capaian ini berdasarkan Jumlah Paket Mebel yang Disediakan, dan Jumlah Unit Peralatan dan Mesin Lainnya yang Disediakan. Ketercapaian kegiatan sesuai dengan target dikarenakan pelaksanaan kegiatan sesuai dengan jadwal yang telah direncanakan.

- Penyediaan Jasa Penunjang Urusan Pemerintahan Daerah

Yang diukur dengan indikator Persentase barang milik daerah yang terpelihara dengan target sebesar 100,00% dan terealisasi sebesar 100,04% sehingga capaiannya sebesar 100,04%. Capaian ini berdasarkan Jumlah kendaraan perorangan dinas atau kendaraan dinas jabatan yang dipelihara dan dibyarkan pajaknya, Jumlah mebel yang dipelihara, Jumlah peralatan dan mesin lainnya yang dipelihara dan Jumlah gedung kantor dan bangunan lainnya yang dipeliharan/ direhabilitasi. Ketercapaian kegiatan sesuai dengan target dikarenakan pelaksanaan kegiatan sesuai dengan jadwal yang telah direncanakan.

- Pemeliharaan Barang Milik Daerah Penunjang Urusan Pemerintahan Daerah

Yang diukur dengan indikator Persentase barang milik daerah yang terpelihara dengan target sebesar 100,00% dan terealisasi sebesar 100,04% sehingga capaiannya sebesar 100,04%. Capaian ini berdasarkan Jumlah kendaraan perorangan dinas atau kendaraan dinas jabatan yang dipelihara dan dibayarkan pajaknya, Jumlah mebel yang dipelihara, Jumlah peralatan dan mesin lainnya yang dipelihara dan Jumlah gedung kantor dan bangunan lainnya yang dipeliharan/ direhabilitasi. Ketercapaian kegiatan sesuai dengan target dikarenakan pelaksanaan kegiatan sesuai dengan jadwal yang telah direncanakan.

- Layanan Keuangan dan Kesejahteraan DPRD

Yang diukur dengan indikator Persentase terpenuhinya layanan keuangan dan kesejahteraan DPRD dengan target kinerja sebesar 100,00% dan terealisasi sebesar 100,00% dengan capaian sebesar 100,00%. Capaian target indikator ini berdasarkan Jumlah Anggota DPRD yang Menerima Hak Keuangan DPRD, Jumlah Paket Pakaian Dinas dan Atribut DPRD yang Disediakan, Jumlah Orang yang Mengikuti Medical Check Up DPRD. Ketercapaian kegiatan sesuai dengan target dikarenakan pelaksanaan kegiatan sesuai dengan jadwal yang telah direncanakan.

Tabel 2.3
Realisasi Program/Kegiatan yang Melebihi Target

NO.	PROGRAM/KEGIATAN/SUB KEGIATAN	TARGET KINERJA	REALISASI KINERJA	CAPAIAN KINERJA
II	PROGRAM : DUKUNGAN PELAKSANAAN TUGAS DAN FUNGSI DPRD			
1	Kegiatan : Pengawasan Penyelenggaraan Pemerintahan	90%	100%	111,11%
	Sub Kegiatan : Pengawasan Tindak Lanjut Hasil Pemeriksaan Laporan Keuangan oleh Badan Pemeriksa Keuangan	1	1	100%
	Sub Kegiatan : Pengawasan Penggunaan Anggaran	12	12	100%
2	Kegiatan : Peningkatan Kapasitas DPRD	90%	100%	111,11%
	Sub Kegiatan : Orientasi DPRD	1	1	100%
	Sub Kegiatan : Pendalaman Tugas DPRD	6	6	100%
	Sub Kegiatan : Penyediaan Kelompok Pakar dan Tim Ahli	10	10	100%
	Sub Kegiatan : Penyediaan Tenaga Ahli Fraksi	6	6	100%
	Sub Kegiatan : Publikasi dan Dokumentasi Dewan	12	12	100%
3	Kegiatan : Penyerapan dan Penghimpunan Aspirasi Masyarakat	90%	100%	111,11%
	Sub Kegiatan : Penyusunan Pokok-Pokok Pikiran DPRD	2	2	100%
	Sub Kegiatan : Pelaksanaan Reses	2	2	100%
4	Kegiatan : Fasilitasi Tugas DPRD	90%	100%	111,11%
	Sub Kegiatan : Koordinasi dan Konsultasi Pelaksanaan Tugas DPRD	12	12	100%
	Sub Kegiatan : Penyusunan Laporan Kinerja DPRD	1	1	100%
	Sub Kegiatan : Fasilitasi Pelaksanaan Tugas Badan Musyawarah	12	12	100%
	Sub Kegiatan : Fasilitasi Tugas Pimpinan DPRD	12	12	100%

- Pengawasan Penyelenggaraan Pemerintahan

Yang diukur dengan indikator Persentase pengawasan penyelenggaraan pemerintahan yang dilaksanakan dengan target sebesar 90,00% dan terealisasi 100,00% sehingga capaiannya sebesar 111,11%. Capaian ini berdasarkan Jumlah Dokumen Hasil Pengawasan Tindak Lanjut Hasil Pemeriksaan Laporan Keuangan oleh Badan Pemeriksa Keuangan, dan Jumlah Dokumen Hasil Pengawasan Penggunaan Anggaran. Capaian ini sepenuhnya terlaksana sesuai dengan target yang direncanakan karena target capaian hanya 90% dan realisasi 100% maka ketercapaian kegiatan ini termasuk melebihi dari target yang ditetapkan.

- Peningkatan Kapasitas DPRD

Yang diukur dengan indikator Persentase peningkatan kapasitas DPRD yang dilaksanakan dengan target sebesar 90,00% dan terealisasi 100,00% sehingga capaiannya sebesar 111,11%. Capaian ini berdasarkan Jumlah Dokumen Hasil Penyelenggaraan Orientasi DPRD, Jumlah Dokumen Hasil Pendalaman Tugas DPRD, Jumlah Orang dalam Kelompok Pakar dan Tim Ahli, Jumlah Tenaga Ahli Fraksi, dan Jumlah Dokumen Publikasi dan Dokumentasi DPRD. Capaian ini sepenuhnya terlaksana sesuai dengan target yang direncanakan karena target capaian hanya 90% dan realisasi 100% maka ketercapaian kegiatan ini termasuk melebihi dari target yang ditetapkan.

- Penyerapan dan Penghimpunan Aspirasi Masyarakat

Yang diukur dengan indikator Persentase jaring aspirasi masyarakat yang dilaksanakan dengan target sebesar 90,00% dan terealisasi 100,00% sehingga capaiannya sebesar 111,11%. Capaian ini berdasarkan Jumlah Dokumen Pokok-Pokok Pikiran DPRD yang Disusun dan Jumah Dokumen Hasil Pelaksanaan Reses. Capaian ini sepenuhnya terlaksana sesuai dengan target yang direncanakan karena target capaian hanya 90% dan realisasi 100% maka ketercapaian kegiatan ini termasuk melebihi dari target yang ditetapkan.

- Fasilitasi Tugas DPRD

Yang diukur dengan indikator Persentase fasilitasi tugas DPRD yang dilaksanakan dengan target sebesar 90,00% dan terealisasi 100,00% sehingga capaiannya sebesar 111,11%. Capaian ini berdasarkan Jumlah Dokumen Hasil Koordinasi dan Konsultasi Pelaksanaan Tugas DPRD, Jumlah Laporan Fraksi, Alat Kelengkapan dan Kinerja DPRD yang Disusun, Jumlah Dokumen Hasil Fasilitasi Pelaksanaan Tugas Badan Musyawarah, dan Jumlah Dokumen Hasil Fasilitasi Tugas Pimpinan DPRD. Capaian ini sepenuhnya terlaksana sesuai dengan target yang direncanakan karena target capaian hanya 90% dan realisasi 100% maka ketercapaian kegiatan ini termasuk melebihi dari target yang ditetapkan.

Tabel 2.4
Rekapitulasi Evaluasi Hasil Pelaksanaan Renja Perangkat Daerah dan Pencapaian Renstra Perangkat Daerah s/d Tahun 2025
Kota Pasuruan

Sekretariat DPRD Kota Pasuruan :

Kode	Urusan/ Bidang urusan Pemerintah Daerah dan Program/ Kegiatan/ Sub Kegiatan	Indikator Kinerja Program/ Kegiatan/ Sub Kegiatan	Target Kinerja Capaian Program (Renstra Perangkat Daerah) Tahun 2025	Realisasi Target Kinerjan Program/ Kegiatan/ Sub Kegiatan s/d Tahun 2023 (n-3)	Target dan Realisasi Kinerja Program/ Kegiatan/ Sub Kegiatan Tahun (n-2)			Target Program/ Kegiatan/ Sub Kegiatan (Renja PD Tahun n-1)	Perkiraan Realisasi Capaian Target Renstra PD s/d Tahun berjalan	
					Target Renja Perangkat Daerah Tahun 2024 (n-2)	Realisasi Renja Perangkat Daerah Tahun 2024 (n-2)	Tingkat Realisasi (%)		Realisasi Capaian Program/ Kegiatan/ Sub Kegiatan s/d Tahun Berjalan	Tingkat Capaian Realisasi Target Renstra (%)
(1)	(2)	(3)	(4)	(5)	(6)	(7)	8 (7/6)	(9)	10 (5+7+9)	11 (10/4)
4.	UNSUR PENDUKUNG URUSAN PEMERINTAHAN									
4.02.	SEKRETARIAT DPRD KOTA PASURUAN									
4.02.01.	PROGRAM PENUNJANG URUSAN PEMERINTAHAN DAERAH KABUPATEN/ KOTA	Persentase kebutuhan penunjang pemerintahan yang terfasilitasi	90%	100%	100%	89,03%	89,03%	100%	289,03%	96,34%
4.02.01.2.01	Perencanaan, Penganggaran dan Evaluasi Kinerja Perangkat Daerah	Persentase dokumen perencanaan dan laporan evaluasi kinerja yang tersusun tepat waktu	100%	100%	100%	100%	100%	100%	100%	100%
4.02.01.2.01.0001	Penyusunan Dokumen Perencanaan Perangkat Daerah	Jumlah dokumen perencanaan perangkat daerah	6 Dokumen	6	6	6	100%	6	6	100%
4.02.01.2.01.0006	Koordinasi dan Penyusunan Laporan Capaian Kinerja dan Ikhtisar Realisasi Kinerja SKPD	Jumlah dokumen capaian kinerja dan ikhtisar realisasi kinerja yang tersusun (dokumen)	6 Dokumen		-	-	-	-	-	-

Kode	Urusan/ Bidang urusan Pemerintah Daerah dan Program/ Kegiatan/ Sub Kegiatan	Indikator Kinerja Program/ Kegiatan/ Sub Kegiatan	Target Kinerja Capaian Program (Renstra Perangkat Daerah) Tahun 2025	Realisasi Target Kinerjan Program/ Kegiatan/ Sub Kegiatan s/d Tahun 2023 (n-3)	Target dan Realisasi Kinerja Program/ Kegiatan/ Sub Kegiatan Tahun (n-2)			Target Program/ Kegiatan/ Sub Kegiatan (Renja PD Tahun n-1)	Perkiraan Realisasi Capaian Target Renstra PD s/d Tahun berjalan	
					Target Renja Perangkat Daerah Tahun 2024 (n-2)	Realisasi Renja Perangkat Daerah Tahun 2024 (n-2)	Tingkat Realisasi (%)		Realisasi Capaian Program/ Kegiatan/ Sub Kegiatan s/d Tahun Berjalan	Tingkat Capaian Realisasi Target Renstra (%)
(1)	(2)	(3)	(4)	(5)	(6)	(7)	8 (7/6)	(9)	10 (5+7+9)	11 (10/4)
		Jumlah laporan capaian kinerja dan ikhtisar realisasi kinerja SKPD dan laporan hasil koordinasi penyusunan laporan capaian kinerja dan ikhtisar realisasi kinerja SKPD	5 Laporan	7	5	5	100%	5	4	57,14%
4.02.01.2.01.0007	Evaluasi Kinerja Perangkat Daerah	Jumlah event publikasi pembangunan yang terlaksana	4 Kali		-	-	-			
		Jumlah laporan evaluasi kinerja Perangkat Daerah yang tersusun	1 Laporan	2	3	3	100%	1	2	200%
4.02.01.2.02	Administrasi Keuangan Perangkat Daerah	Persentase laporan keuangan yang tersusun tepat waktu	100%	100%	100%	100%	100%	100%	100%	100%
4.02.01.2.02.0001	Penyediaan Gaji dan Tunjangan ASN	Jumlah ASN yang terfasilitasi gaji dan tunjangannya	14	-	-	-	-	-	-	-
		Jumlah ASN yang terfasilitasi gaji dan tunjangannya	12	-	-	-	-	-	-	-
		Jumlah orang yang menerima gaji dan tunjangan ASN	27	28	31	31	100%	29	29	107,41%
4.02.01.2.02.0005	Koordinasi dan Penyusunan Laporan Keuangan Akhir Tahun SKPD	Jumlah Laporan Keuangan Akhir Tahun SKPD dan Laporan Hasil Koordinasi Penyusunan Laporan Keuangan Akhir Tahun SKPD	1 Dokumen		-	-	-			
			1 Laporan	1	1	1	100%	-	2	200%
4.02.01.2.02.0007.	Koordinasi dan Penyusunan Laporan Keuangan Bulanan/Triwulan/Semesteran	Jumlah dokumen pelaporan keuangan yang tersusun	12 Dokumen	-	-	-	-	-	-	-
		Jumlah laporan keuangan bulanan/triwulanan/semesteran	17 Laporan	12	12	12	100%	17	30	176,47%

Kode	Urusan/ Bidang urusan Pemerintah Daerah dan Program/ Kegiatan/ Sub Kegiatan	Indikator Kinerja Program/ Kegiatan/ Sub Kegiatan	Target Kinerja Capaian Program (Renstra Perangkat Daerah) Tahun 2025	Realisasi Target Kinerjan Program/ Kegiatan/ Sub Kegiatan s/d Tahun 2023 (n-3)	Target dan Realisasi Kinerja Program/ Kegiatan/ Sub Kegiatan Tahun (n-2)			Target Program/ Kegiatan/ Sub Kegiatan (Renja PD Tahun n-1)	Perkiraan Realisasi Capaian Target Renstra PD s/d Tahun berjalan	
					Target Renja Perangkat Daerah Tahun 2024 (n-2)	Realisasi Renja Perangkat Daerah Tahun 2024 (n-2)	Tingkat Realisasi (%)		Realisasi Capaian Program/ Kegiatan/ Sub Kegiatan s/d Tahun Berjalan	Tingkat Capaian Realisasi Target Renstra (%)
(1)	(2)	(3)	(4)	(5)	(6)	(7)	8 (7/6)	(9)	10 (5+7+9)	11 (10/4)
		SKPD dan laporan koordinasi penyusunan laporan keuangan bulanan/triwulanan/semesteran SKPD								
4.02.01.2.0003.	Administrasi Barang Milik Daerah pada Perangkat Daerah	Persentase laporan barang milik daerah yang tersusun tepat waktu	100%	100%	100%	100%	100%	100%	100%	100%
4.02.01.2.03.0001.	Penyusunan perencanaan kebutuhan barang milik daerah SKPD	Jumlah Rencana Kebutuhan Barang Milik Daerah SKPD	4 Dokumen	-	-	-	-	4	4	100%
4.02.01.2.03.0005.	Rekonsiliasi dan Penyusunan Laporan Barang Milik Daerah pada SKPD	Jumlah dokumen pelaporan barang yang tersusun	8 Dokumen	-	-	-	-	-	-	-
		Jumlah laporan rekonsiliasi dan penyusunan laporan barang milik daerah pada SKPD	4 Laporan	12	12	12	100%	4	9	225%
4.02.01.2.05.	Administrasi Kepegawaian Perangkat Daerah	Persentase dokumen pengelolaan administrasi kepegawaian yang tersusun tepat waktu	100%	100%	100%	100%	100%	100%	100%	100%
4.02.01.2.05.0003.	Pendataan dan Pengolahan Administrasi Kepegawaian	Jumlah dokumen pendataan dan pengolahan administrasi kepegawaian	9 Dokumen	8	8	8	100%	4	7	77,78%
4.02.01.2.05.0009.	Pendidikan dan Pelatihan Pegawai Berdasarkan Tugas dan Fungsi	Jumlah pegawai berdasarkan tugas dan fungsi yang mengikuti pendidikan dan pelatihan	92 Orang	-	-	-	-	92	92	100%
4.02.01.2.05.0011		Jumlah aparatur yang mengikuti Asdeksi	30 Orang	-	-	-	-	-	-	-

Kode	Urusan/ Bidang urusan Pemerintah Daerah dan Program/ Kegiatan/ Sub Kegiatan	Indikator Kinerja Program/ Kegiatan/ Sub Kegiatan	Target Kinerja Capaian Program (Renstra Perangkat Daerah) Tahun 2025	Realisasi Target Kinerjan Program/ Kegiatan/ Sub Kegiatan s/d Tahun 2023 (n-3)	Target dan Realisasi Kinerja Program/ Kegiatan/ Sub Kegiatan Tahun (n-2)			Target Program/ Kegiatan/ Sub Kegiatan (Renja PD Tahun n-1)	Perkiraan Realisasi Capaian Target Renstra PD s/d Tahun berjalan	
					Target Renja Perangkat Daerah Tahun 2024 (n-2)	Realisasi Renja Perangkat Daerah Tahun 2024 (n-2)	Tingkat Realisasi (%)		Realisasi Capaian Program/ Kegiatan/ Sub Kegiatan s/d Tahun Berjalan	Tingkat Capaian Realisasi Target Renstra (%)
(1)	(2)	(3)	(4)	(5)	(6)	(7)	8 (7/6)	(9)	10 (5+7+9)	11 (10/4)
	Bimbingan Teknis Implementasi Peraturan Perundang-undangan	Jumlah kegiatan capacity building yang terlaksana	2 Kali	-	-	-	-	-	-	-
		Jumlah Orang yang Mengikuti Bimbingan Teknis Implementasi Peraturan Perundang-Undangan	85 Orang	92	85	85	100%	-	88	103,52%
4.02.01.2.06.	Administrasi Umum Perangkat Daerah	Persentase terpenuhinya layanan administrasi perkantoran	90%	100%	100%	100%	100%	100%	100%	111,11%
4.02.01.2.06.0001.	Penyediaan Komponen Instalasi Listrik/Penerangan Bangunan Kantor	Jumlah komponen instalasi listrik/ penerangan yang tersedia	21 Jenis	-	-	-	-	-	-	-
		Jumlah paket komponen instalasi listrik/ penerangan bangunan kantor yang disediakan	4 Paket	2	2	2	100%	4	3	75%
4.02.01.2.06.0002.	Penyediaan Peralatan dan Perlengkapan Kantor	Jumlah paket peralatan dan perlengkapan kantor yang disediakan	4 Paket	-	-	-	-	4	4	100%
4.02.01.2.06.0003	Penyediaan Peralatan Rumah Tangga	Jumlah Paket Peralatan Rumah Tangga yang Disediakan	3 Paket	-	3	3	100%	-	3	100%
4.02.01.2.06.0004	Penyediaan Bahan Logistik	Jumlah bahan logistik yang tersedia	218 Buah	-	-	-	-	-	-	-
		Jumlah Paket Bahan Logistik Kantor yang Disediakan	4 Paket	4	4	4	100%	-	4	100%
4.02.01.2.06.0005.	Penyediaan Barang Cetakan dan Penggandaan	Jumlah barang cetakan yang tersedia	-	-	-	-	-	-	-	-
		Jumlah pengadaan yang tersedia	-	-	-	-	-	-	-	-

Kode	Urusan/ Bidang urusan Pemerintah Daerah dan Program/ Kegiatan/ Sub Kegiatan	Indikator Kinerja Program/ Kegiatan/ Sub Kegiatan	Target Kinerja Capaian Program (Renstra Perangkat Daerah) Tahun 2025	Realisasi Target Kinerjan Program/ Kegiatan/ Sub Kegiatan s/d Tahun 2023 (n-3)	Target dan Realisasi Kinerja Program/ Kegiatan/ Sub Kegiatan Tahun (n-2)			Target Program/ Kegiatan/ Sub Kegiatan (Renja PD Tahun n-1)	Perkiraan Realisasi Capaian Target Renstra PD s/d Tahun berjalan	
					Target Renja Perangkat Daerah Tahun 2024 (n-2)	Realisasi Renja Perangkat Daerah Tahun 2024 (n-2)	Tingkat Realisasi (%)		Realisasi Capaian Program/ Kegiatan/ Sub Kegiatan s/d Tahun Berjalan	Tingkat Capaian Realisasi Target Renstra (%)
(1)	(2)	(3)	(4)	(5)	(6)	(7)	8 (7/6)	(9)	10 (5+7+9)	11 (10/4)
		Jumlah paket barang cetakan dan penggandaan yang disediakan	4 Paket	3	3	3	100%	4	3	75%
4.02.01.2.06.0006.	Penyediaan Bahan Bacaan dan Peraturan Perundang-undangan	Jumlah Bahan Bacaan	9 Jenis	-	-	-	-	-	-	-
		Jumlah dokumen bahan bacaan dan peraturan perundang-undangan yang disediakan	7 Dokumen	12	12	12	100%	7	10	142,86%
4.02.01.2.06.0007.	Penyediaan Bahan/Material	Jumlah paket bahan/material yang disediakan	2 Paket	-	-	-	-	2	2	100%
4.02.01.2.06.0008.	Fasilitasi Kunjungan Tamu	Jumlah Makanan dan Minuman tamu yang tersedia	12 Bulan	-	-	-	-	-	-	-
		Jumlah laporan fasilitasi kunjungan tamu	12 Laporan	12	12	12	100%	12	12	100%
4.02.01.2.06.0009.	Pennyelenggaraan Rapat Koordinasidan Konsultasi SKPD	Jumlah Kegiatan Rapat Koordinasi dan Konsultasi ke luar daerah	32 Kegiatan		-	-	-	-	-	-
		Jumlah laporan penyelenggaraan rapat koordinasi dan konsultasi SKPD	12 Laporan	12	12	12	100%	12	12	100%
4.02.01.2.07	Pengadaan Barang Milik Daerah Penunjang Urusan Pemerintah Daerah	Persentase terpenuhinya pengadaan barang milik daerah	90%	100%	100%	100%	100%	100%	100%	111,11%
4.02.01.2.07.0005	Pengadaan Mebel	Jumlah Paket Mebel yang Disediakan	2 Paket	2 Paket	-	-	-	-	2	100%
			140 Unit	-	70	70	100%	-	70	50%
4.02.01.2.07.0006	Pengadan Peralatan dan Mesin Lainnya	Jumlah Unit Peralatan dan Mesin Lainnya yang Disediakan	26 Unit	7	34	34	100%	4	15	57,69%

Kode	Urusan/ Bidang urusan Pemerintah Daerah dan Program/ Kegiatan/ Sub Kegiatan	Indikator Kinerja Program/ Kegiatan/ Sub Kegiatan	Target Kinerja Capaian Program (Renstra Perangkat Daerah) Tahun 2025	Realisasi Target Kinerjan Program/ Kegiatan/ Sub Kegiatan s/d Tahun 2023 (n-3)	Target dan Realisasi Kinerja Program/ Kegiatan/ Sub Kegiatan Tahun (n-2)			Target Program/ Kegiatan/ Sub Kegiatan (Renja PD Tahun n-1)	Perkiraan Realisasi Capaian Target Renstra PD s/d Tahun berjalan	
					Target Renja Perangkat Daerah Tahun 2024 (n-2)	Realisasi Renja Perangkat Daerah Tahun 2024 (n-2)	Tingkat Realisasi (%)		Realisasi Capaian Program/ Kegiatan/ Sub Kegiatan s/d Tahun Berjalan	Tingkat Capaian Realisasi Target Renstra (%)
(1)	(2)	(3)	(4)	(5)	(6)	(7)	8 (7/6)	(9)	10 (5+7+9)	11 (10/4)
4.02.01.2.07.0006	Pengadaan Aset Tetap Lainnya	Jumlah Luas Pengadaan tanah untuk gedung DPRD yang tersedia	-	-	-	-	-	-	-	-
4.02.01.2.08.	Penyediaan Jasa Penunjang Urusan Pemerintahan Daerah	Persentase terpenuhinya jasa penunjang layanan perkantoran	100%	100%	100%	100%	100%	100%	100%	100%
4.02.01.2.08.0001.	Penyediaan Jasa Surat Menyurat	Jumlah Materai yang tersedia	-	-		-	-	-	-	
		Jumlah laporan penyediaan jasa surat menyurat	12 Laporan	12	12	12	100%	12	12	100%
4.02.01.2.08.0002.	Penyediaan Jasa Komunikasi, Sumber Daya Air dan Listrik	Jumlah Jasa Komunikasi yang tersedia	-	-	-	-	-	-	-	-
		Jumlah Jasa Sumber daya air yang tersedia	-	-	-	-	-	-	-	-
		Jumlah Jasa Sumber daya listrik yang tersedia	-	-	-	-	-	-	-	-
		Jumlah Jasa Internet yang tersedia	-	-	-	-	-	-	-	-
		Jumlah laporan penyediaan jasa komunikasi sumber daya air dan listrik yang disediakan	12 Lapran	12	12	12	100%	12	12	100%
4.02.01.2.08.0004.	Penyediaan Jasa Pelayanan Umum Kantor	Jumlah jasa pendukung administrasi perkantoran yang tersedia	15 Orang	-	-	-	-	-	-	-
		Jumlah tenaga penanganan sarana prasarana umum yang tersedia	7 Orang	-	-	-	-	-	-	-

Kode	Urusan/ Bidang urusan Pemerintah Daerah dan Program/ Kegiatan/ Sub Kegiatan	Indikator Kinerja Program/ Kegiatan/ Sub Kegiatan	Target Kinerja Capaian Program (Renstra Perangkat Daerah) Tahun 2025	Realisasi Target Kinerjan Program/ Kegiatan/ Sub Kegiatan s/d Tahun 2023 (n-3)	Target dan Realisasi Kinerja Program/ Kegiatan/ Sub Kegiatan Tahun (n-2)			Target Program/ Kegiatan/ Sub Kegiatan (Renja PD Tahun n-1)	Perkiraan Realisasi Capaian Target Renstra PD s/d Tahun berjalan	
					Target Renja Perangkat Daerah Tahun 2024 (n-2)	Realisasi Renja Perangkat Daerah Tahun 2024 (n-2)	Tingkat Realisasi (%)		Realisasi Capaian Program/ Kegiatan/ Sub Kegiatan s/d Tahun Berjalan	Tingkat Capaian Realisasi Target Renstra (%)
(1)	(2)	(3)	(4)	(5)	(6)	(7)	8 (7/6)	(9)	10 (5+7+9)	11 (10/4)
		Jumlah alat tulis kantor yang disediakan	39 Jenis	-	-	-	-	-	-	-
		Jumlah peralatan kebersihan yang disediakan	23 Jenis	-	-	-	-	-	-	-
		Jumlah laporan penyediaan jasa pelayanan umum kantor yang disediakan	12 Laporan	12	12	12	100%	12	12	100%
4.02.01.2.09.	Pemeliharaan Barang Milik Daerah Penunjang Urusan Pemerintahan Daerah	Persentase barang milik daerah yang terpelihara	100%	100%	100%	100%	100%	100%	100%	100%
4.02.01.2.09.0001.	Penyediaan Jasa Pemeliharaan, Biaya Pemeliharaan dan Pajak Kendaraan Perorangan Dinas atau Kendaraan Dinas Jabatan	Jumlah kendaraan dinas yang dipelihara	18 Unit	-	-	-	-	-	-	-
		Jumlah kendaraan perorangan dinas atau kendaraan dinas jabatan yang dipelihara dan dibayarkan pajaknya	12 Laporan	-	-	-	-	-	-	-
		Jumlah kendaraan perorangan dinas atau kendaraan dinas jabatan yang dipelihara dan dibayarkan pajaknya	1 Unit	12	25	25	100%	1	1	100%
4.02.01.2.09.0002.	Penyediaan Jasa Pemeliharaan, Biaya Pemeliharaan, Pajak dan Perizinan Kendaraan Dinas Operasional atau lapangan	Jumlah kendaraan dinas oprasional atau lapangan yang dipelihara dan dibayarkan pajak dan perizinannya	19 Unit	-	-	-	-	18	18	94,73
4.02.01.2.09.0005.	Pemeliharaan Mebel	Jumlah mebel yang dipelihara	78 Unit	117	239	239	100%	438	264	338,46%

Kode	Urusan/ Bidang urusan Pemerintah Daerah dan Program/ Kegiatan/ Sub Kegiatan	Indikator Kinerja Program/ Kegiatan/ Sub Kegiatan	Target Kinerja Capaian Program (Renstra Perangkat Daerah) Tahun 2025	Realisasi Target Kinerjan Program/ Kegiatan/ Sub Kegiatan s/d Tahun 2023 (n-3)	Target dan Realisasi Kinerja Program/ Kegiatan/ Sub Kegiatan Tahun (n-2)			Target Program/ Kegiatan/ Sub Kegiatan (Renja PD Tahun n-1)	Perkiraan Realisasi Capaian Target Renstra PD s/d Tahun berjalan	
					Target Renja Perangkat Daerah Tahun 2024 (n-2)	Realisasi Renja Perangkat Daerah Tahun 2024 (n-2)	Tingkat Realisasi (%)		Realisasi Capaian Program/ Kegiatan/ Sub Kegiatan s/d Tahun Berjalan	Tingkat Capaian Realisasi Target Renstra (%)
(1)	(2)	(3)	(4)	(5)	(6)	(7)	8 (7/6)	(9)	10 (5+7+9)	11 (10/4)
4.02.01.2.09.0006.	Pemeliharaan Peralatan dan Mesin Laiannya	Jumlah peralatan kantor yang dipelihara	152 Unit	-	-	-	-	-	-	-
		Jumlah peralatan dan mesin lainnya yang dipelihara	260 UNit	156	156	156	100%	231	181	69,61%
4.02.01.2.09.0009.	Pemeliharaan/Rehabilitasi Gedung Kantor dan Bangunan Lainnya	Luas perawatan gedung kantor yang dilaksanakan	300 m2	-	-	-	-	-	-	-
		Jumlah jasa pendukung administrasi perkantoran yang tersedia	15 Orang	-	-	-	-	-	-	-
		Jumlah jasa tenaga kebersihan kantor yang tersedia	1 Paket	-	-	-	-	-	-	-
		Jumlah jasa tenaga keamanan kantor yang tersedia	1 Paket	-	-	-	-	-	-	-
		Jumlah gedung kantor dan bangunan lainnya yang dipelihara/ rehabilitasi	1 Unit	1	1	1	100%	1	1	100%
4.02.01.2.09.0010.	Pemeliharaan/Rehabilitasi Sarana dan Prasarana Gedung Kantor atau Bangunan Lainnya	Jumlah sarana dan prasarana gedung kantor dan bangunan lainnya yang dipelihara/ rehabilitasi	1 Unit	-	-	-	-	1	1	100%
4.02.01.2.15.	Layanan Keuangan dan Kesejahteraan DPRD	Persentase terpenuhinya layanan keuangan dan kesejahteraan DPRD	90%	100%	100%	100%	100%	100%	100%	100%
4.02.01.2.15.0001.	Penyelenggaraan Administrasi Keuangan DPRD	Jumlah dokumen gaji dan tunjangan DPRD yang disusun	14 Dokumen	-	-	-	-	-	-	-

Kode	Urusan/ Bidang urusan Pemerintah Daerah dan Program/ Kegiatan/ Sub Kegiatan	Indikator Kinerja Program/ Kegiatan/ Sub Kegiatan	Target Kinerja Capaian Program (Renstra Perangkat Daerah) Tahun 2025	Realisasi Target Kinerjan Program/ Kegiatan/ Sub Kegiatan s/d Tahun 2023 (n-3)	Target dan Realisasi Kinerja Program/ Kegiatan/ Sub Kegiatan Tahun (n-2)			Target Program/ Kegiatan/ Sub Kegiatan (Renja PD Tahun n-1)	Perkiraan Realisasi Capaian Target Renstra PD s/d Tahun berjalan	
					Target Renja Perangkat Daerah Tahun 2024 (n-2)	Realisasi Renja Perangkat Daerah Tahun 2024 (n-2)	Tingkat Realisasi (%)		Realisasi Capaian Program/ Kegiatan/ Sub Kegiatan s/d Tahun Berjalan	Tingkat Capaian Realisasi Target Renstra (%)
(1)	(2)	(3)	(4)	(5)	(6)	(7)	8 (7/6)	(9)	10 (5+7+9)	11 (10/4)
		Jumlah anggota DPRD yang menerima hak keuangan DPRD	12 Laporan	12	-	-	-	-	12	100%
		Jumlah anggota DPRD yang menerima hak keuangan DPRD	30 Orang/bulan	-	30	30	100%	30	30	100%
4.02.01.2.15.0002.	Penyediaan Pakaian Dinas dan Atribut DPRD	Jumlah atribut yang tersedia	30 Unit	-	-	-	-	-	-	-
			30 Buah	-	-	-	-	-	-	-
		Jumlah papan nama dada yang tersedia	30 Buah	-	-	-	-	-	-	-
		Jumlah pakaian sipil harian yang tersedia	60 stel	-	-	-	-	-	-	-
		Jumlah pakaian dinas harian lengan panjang yang tersedia	30 stel	-	-	-	-	-	-	-
		Jumlah pakaian adat khas daerah yang tersedia	60 stel	-	-	-	-	-	-	-
		Jumlah pakaian sipil lapangan yang tersedia	30 Stel	-	-	-	-	-	-	-
		Jumlah Paket Pakaian Dinas dan Atribut DPRD yang Disediakan	30 Paket	30	30	30	100%	1	20	66,67%
4.02.01.2.15.0003.	Pelaksanaan Medical Cek Up DPRD	Jumlah peserta general cek yang dilksakan	1 Kali	-	-	-	-	-	-	-
		Jumlah peserta general cek yang dilksakan	30 Orang	-	-	-	-	-	-	-
		Jumlah orang yang mengikuti medical check up DPRD	30 Orang	30	30	30	100%	30	30	100%

Kode	Urusan/ Bidang urusan Pemerintah Daerah dan Program/ Kegiatan/ Sub Kegiatan	Indikator Kinerja Program/ Kegiatan/ Sub Kegiatan	Target Kinerja Capaian Program (Renstra Perangkat Daerah) Tahun 2025	Realisasi Target Kinerjan Program/ Kegiatan/ Sub Kegiatan s/d Tahun 2023 (n-3)	Target dan Realisasi Kinerja Program/ Kegiatan/ Sub Kegiatan Tahun (n-2)			Target Program/ Kegiatan/ Sub Kegiatan (Renja PD Tahun n-1)	Perkiraan Realisasi Capaian Target Renstra PD s/d Tahun berjalan	
					Target Renja Perangkat Daerah Tahun 2024 (n-2)	Realisasi Renja Perangkat Daerah Tahun 2024 (n-2)	Tingkat Realisasi (%)		Realisasi Capaian Program/ Kegiatan/ Sub Kegiatan s/d Tahun Berjalan	Tingkat Capaian Realisasi Target Renstra (%)
(1)	(2)	(3)	(4)	(5)	(6)	(7)	8 (7/6)	(9)	10 (5+7+9)	11 (10/4)
4.02.01.2.16.	Layanan Administrasi DPRD	Persentase terpenuhinya layanan administrasi DPRD	90%	100%	100%	100%	100%	100%	100%	100%
4.02.01.2.16.0002	Fasilitasi Fraksi DPRD	Jumlah rapat fraksi yang dilaksanakan	24 Kali	-	-	-	-	-	-	-
		Jumlah laporan hasil fasilitasi fraksi DPRD	2 Laporan	2	-	-	-	-	2	100%
4.02.01.2.16.0004.	Penyediaan Kebutuhan Rumah Tangga DPRD	Jumlah paket kebutuhan rumah tangga DPRD yang disediakan	12 Paket	-	12	1	8,33%	12	7	58,33%
4.02.02.	PROGRAM DUKUNGAN PELAKSANAAN TUGAS DAN FUNGSI DPRD	Persentase raperda yang disahkan	80%	85%	85%	100%	100%	85%	85%	106,25%
		Persentase rapat kerja yang dilaksanakan	80%	85%	85%	100%	100%	85%	85%	106,25%
		Persentase kegiatan anggota yang diekspose media	80%	85%	85%	100%	100%	85%	85%	106,25%
4.02.02.2.01.	Pembentukan Peraturan Daerah dan Peraturan DPRD	Persentase pembahasan Peraturan Daerah yang dilaksanakan	90%	66,67	90%	33,33%	37,03	90%	63%	70%
4.02.02.2.01.0001.	Penyusunan dan Pembahasan Program Pembentukan Peraturan Daerah	Jumlah pembahasan pembentukan Perda yang dilaksanakan	3 Kali	-	-	-	-	-	-	-
		Jumlah peserta study banding anggota DPRD yang dilaksanakan	30 Orang	-	-	-	-	-	-	-
		Jumlah Dokumen Hasil Penyusunan dan Pembahasan	1 Dokumen	1	-	-	-	1	1	100%

Kode	Urusan/ Bidang urusan Pemerintah Daerah dan Program/ Kegiatan/ Sub Kegiatan	Indikator Kinerja Program/ Kegiatan/ Sub Kegiatan	Target Kinerja Capaian Program (Renstra Perangkat Daerah) Tahun 2025	Realisasi Target Kinerjan Program/ Kegiatan/ Sub Kegiatan s/d Tahun 2023 (n-3)	Target dan Realisasi Kinerja Program/ Kegiatan/ Sub Kegiatan Tahun (n-2)			Target Program/ Kegiatan/ Sub Kegiatan (Renja PD Tahun n-1)	Perkiraan Realisasi Capaian Target Renstra PD s/d Tahun berjalan	
					Target Renja Perangkat Daerah Tahun 2024 (n-2)	Realisasi Renja Perangkat Daerah Tahun 2024 (n-2)	Tingkat Realisasi (%)		Realisasi Capaian Program/ Kegiatan/ Sub Kegiatan s/d Tahun Berjalan	Tingkat Capaian Realisasi Target Renstra (%)
(1)	(2)	(3)	(4)	(5)	(6)	(7)	8 (7/6)	(9)	10 (5+7+9)	11 (10/4)
		Program Pembentukan Peraturan Daerah								
4.02.02.2.01.0002.	Pembahasan Rancangan Peraturan Daerah	Jumlah pembahasan Perda yang dilaksanakan	3 Kali	-	-	-	-	-	-	-
		Jumlah peserta study banding anggota DPRD yang dilaksanakan	30 Orang	-	-	-	-	-	-	-
		Jumlah buku risalah yang disusun	30 Buah	-	-	-	-	-	-	-
		Jumlah dokumen hasil pembahasan rancangan peraturan daerah	3 Dokumen	2	3	3	100%	3	2	66,67%
4.02.02.2.01.0003.	Penyelenggaraan Kajian Perundang-undangan	Jumlah kajian komisi yang disusun	3 Buah	-	-	-	-	-	-	-
		Jumlah dokumen kajian perundang-undangan	3 Dokumen	0	1	0	0%	2	2	66,67%
4.02.02.2.01.0004.	Fasilitasi Penyusunan Penjelasan/Keterangan dan/atau Naskah Akademik	Jumlah naskah akademik yang disusun	4 Buah	-	-	-	-	-	-	-
		Jumlah dokumen hasil penyusunan penjelasan atau keterangan dan/atau naskah akademik yang difasilitasi	2 dokumen	0	1	0	0%	2	2	100%
4.02.02.2.03.	Pengawasan Penyelenggaraan Pemerintahan	Persentase pengawasan penyelenggaraan pemerintahan yang terlaksana	90%	100%	90%	100%	111,11%	90%	96,67%	107,41%

Kode	Urusan/ Bidang urusan Pemerintah Daerah dan Program/ Kegiatan/ Sub Kegiatan	Indikator Kinerja Program/ Kegiatan/ Sub Kegiatan	Target Kinerja Capaian Program (Renstra Perangkat Daerah) Tahun 2025	Realisasi Target Kinerjan Program/ Kegiatan/ Sub Kegiatan s/d Tahun 2023 (n-3)	Target dan Realisasi Kinerja Program/ Kegiatan/ Sub Kegiatan Tahun (n-2)			Target Program/ Kegiatan/ Sub Kegiatan (Renja PD Tahun n-1)	Perkiraan Realisasi Capaian Target Renstra PD s/d Tahun berjalan	
					Target Renja Perangkat Daerah Tahun 2024 (n-2)	Realisasi Renja Perangkat Daerah Tahun 2024 (n-2)	Tingkat Realisasi (%)		Realisasi Capaian Program/ Kegiatan/ Sub Kegiatan s/d Tahun Berjalan	Tingkat Capaian Realisasi Target Renstra (%)
(1)	(2)	(3)	(4)	(5)	(6)	(7)	8 (7/6)	(9)	10 (5+7+9)	11 (10/4)
4.02.02.2.03.0001.	Pengawasan Urusan Pemerintahan bidanag Pemerintahan dan Hukum	Jumlah rapat-rapat yang dilaksanakan	14 Kali	-	-	-	-	-	-	-
		Jumlah peserta study banding anggota DPRD yang dilaksanakan	30 Orang	-	-	-	-	-	-	-
		Jumlah laporan hasil pengawasan urusan pemerintahan bidang pemerintahan dan hukum	8 Laporan	8	-	-	-	8	8	100%
4.02.02.2.03.0002.	Pengawasan Urusan Pemerintahan Bidang Infrastruktur	Jumlah rapat-rapat yang dilaksanakan	6 Kali	-	-	-	-	-	-	-
		Jumlah peserta study banding anggota DPRD yang dilaksanakan	30 Orang	-	-	-	-	-	-	-
		Jumlah laporan hasil pengawasan urusan pemerintahan bidang infrastruktur	5 Laporan	5	-	-	-	5	5	100%
4.02.02.2.03.0003.	Pengawasan Urusan Pemerintahan Bidang Kesejahteraan Rakyat	Jumlah rapat-rapat yang dilaksanakan	6 Kali	-	-	-	-	-	-	-
		Jumlah peserta study banding anggota DPRD yang dilaksanakan	30 Orang	-	-	-	-	-	-	-
		Jumlah laporan hasil pengawasan urusan	3 Laporan	3	-	-	-	3	3	100%

Kode	Urusan/ Bidang urusan Pemerintah Daerah dan Program/ Kegiatan/ Sub Kegiatan	Indikator Kinerja Program/ Kegiatan/ Sub Kegiatan	Target Kinerja Capaian Program (Renstra Perangkat Daerah) Tahun 2025	Realisasi Target Kinerjan Program/ Kegiatan/ Sub Kegiatan s/d Tahun 2023 (n-3)	Target dan Realisasi Kinerja Program/ Kegiatan/ Sub Kegiatan Tahun (n-2)			Target Program/ Kegiatan/ Sub Kegiatan (Renja PD Tahun n-1)	Perkiraan Realisasi Capaian Target Renstra PD s/d Tahun berjalan	
					Target Renja Perangkat Daerah Tahun 2024 (n-2)	Realisasi Renja Perangkat Daerah Tahun 2024 (n-2)	Tingkat Realisasi (%)		Realisasi Capaian Program/ Kegiatan/ Sub Kegiatan s/d Tahun Berjalan	Tingkat Capaian Realisasi Target Renstra (%)
(1)	(2)	(3)	(4)	(5)	(6)	(7)	8 (7/6)	(9)	10 (5+7+9)	11 (10/4)
		pemerintahan bidang kesejahteraan rakyat								
4.02.02.2.03.0004.	Pengawasan Urusan Pemerintahan Bidang Perekonomian	Jumlah rapat-rapat yang dilaksanakan	8 Kali	-	-	-	-	-	-	-
		Jumlah peserta study banding anggota DPRD yang dilaksanakan	30 Orang	-	-	-	-	-	-	-
		Jumlah laporan hasil pengawasan urusan pemerintahan bidang perekonomian	5 Laporan	5	-	-	-	5	5	100%
4.02.02.2.03.0005.	Pengawasan Urusan Pemerintahan Bidang Sumber Daya Alam	Jumlah rapat-rapat yang dilaksanakan	8 Kali	-	-	-	-	-	-	-
		Jumlah peserta study banding anggota DPRD yang dilaksanakan	12 Orang	-	-	-	-	-	-	-
		Jumlah laporan hasil pengawasan urusan pemerintahan bidang sumber daya alam	3 Laporan	3	-	-	-	3	3	100%
4.02.02.2.03.0006.	Pengawasan Tindak Lanjjut Hasil Peeriksaan Laporan Keuangan oleh BPK	Jumlah rapat-rapat yang dilaksanakan	4 Kali	-	-	-	-	-	-	-
		Jumlah peserta study banding anggota DPRD yang dilaksanakan	13 Orang	-	-	-	-	-	-	-

Kode	Urusan/ Bidang urusan Pemerintah Daerah dan Program/ Kegiatan/ Sub Kegiatan	Indikator Kinerja Program/ Kegiatan/ Sub Kegiatan	Target Kinerja Capaian Program (Renstra Perangkat Daerah) Tahun 2025	Realisasi Target Kinerjan Program/ Kegiatan/ Sub Kegiatan s/d Tahun 2023 (n-3)	Target dan Realisasi Kinerja Program/ Kegiatan/ Sub Kegiatan Tahun (n-2)			Target Program/ Kegiatan/ Sub Kegiatan (Renja PD Tahun n-1)	Perkiraan Realisasi Capaian Target Renstra PD s/d Tahun berjalan	
					Target Renja Perangkat Daerah Tahun 2024 (n-2)	Realisasi Renja Perangkat Daerah Tahun 2024 (n-2)	Tingkat Realisasi (%)		Realisasi Capaian Program/ Kegiatan/ Sub Kegiatan s/d Tahun Berjalan	Tingkat Capaian Realisasi Target Renstra (%)
(1)	(2)	(3)	(4)	(5)	(6)	(7)	8 (7/6)	(9)	10 (5+7+9)	11 (10/4)
		Jumlah dokumen hasil pengawasan tindak lanjut hasil pemeriksaan laporan keuangan oleh Badan Pemeriksa Keuangan	1 Dokumen	1	1	1	100%	1	1	100%
4.02.02.2.03.0007.	Pengawasan Penggunaan Anggaran	Jumlah rapat-rapat yang dilaksanakan	15 Kali	-	-	-	-	-	-	-
		Jumlah peserta study banding anggota DPRD yang dilaksanakan	30 Orang	-	-	-	-	-	-	-
		Jumlah dokumen hasil pengawasan penggunaan anggaran	5 Dokumen	12	12	12	100%	5	9	180%
4.02.02.2.03.0008.	Pembahasan Laporan Keterangan Pertanggungjawaban Kepala Daerah	Jumlah rapat-rapat yang dilaksanakan	1 Kali	-	-	-	-	-	-	-
		Jumlah peserta study banding anggota DPRD yang dilaksanakan	30 Orang	-	-	-	-	-	-	-
		Jumlah rapat-rapat paripurna dan persidangan yang terlaksana	3 Kali	-	-	-	-	-	-	-
		Jumlah rekomendasi hasil pembahsan laporan keterangan pertanggungjawaban Kepala Daerah	1 Dokumen	1	-	-	-	1	1	100%
4.02.02.2.04.	Peningkatan Kapasitas DPRD	Persentase peningkatan kapasitas DPRD yag dilaksanakan	90%	100%	90%	100%	111.11%	90%	96,67%	107,41%

Kode	Urusan/ Bidang urusan Pemerintah Daerah dan Program/ Kegiatan/ Sub Kegiatan	Indikator Kinerja Program/ Kegiatan/ Sub Kegiatan	Target Kinerja Capaian Program (Renstra Perangkat Daerah) Tahun 2025	Realisasi Target Kinerjan Program/ Kegiatan/ Sub Kegiatan s/d Tahun 2023 (n-3)	Target dan Realisasi Kinerja Program/ Kegiatan/ Sub Kegiatan Tahun (n-2)			Target Program/ Kegiatan/ Sub Kegiatan (Renja PD Tahun n-1)	Perkiraan Realisasi Capaian Target Renstra PD s/d Tahun berjalan	
					Target Renja Perangkat Daerah Tahun 2024 (n-2)	Realisasi Renja Perangkat Daerah Tahun 2024 (n-2)	Tingkat Realisasi (%)		Realisasi Capaian Program/ Kegiatan/ Sub Kegiatan s/d Tahun Berjalan	Tingkat Capaian Realisasi Target Renstra (%)
(1)	(2)	(3)	(4)	(5)	(6)	(7)	8 (7/6)	(9)	10 (5+7+9)	11 (10/4)
4.02.02.2.04.0002.	Bimbingan Teknis DPRD	Jumlah penyelenggaraan peningkatan kapasitas pimpinan dan anggota DPRD yang dilaksanakan	6 Kali	-	-	-	-	-	-	-
	Pendalaman Tugas DPRD	Jumlah penyelenggaraan peningkatan kapasitas pimpinan dan anggota DPRD yang terlaksana	6 Kali	-	-	-	-	-	-	-
		Jumlah dokumen hasil pendalaman tugas DPRD	7 Dokumen	7	6	6	100%	6	6	90,47%
4.02.02.2.04.0004.	Penyediaan Kelompok Pakar dan Tim Ahli	Jumlah orang dalam kelompok pakar dan tim ahli	13 Orang	12	12	12	100%	10	11	87,17%
4.02.02.2.04.0005.	Penyediaan Tenaga Ahli Fraksi	Jumlah tenaga ahli fraski	6 Orang	12	12	12	100%	6	10	166,67%
4.02.02.2.04.0006.	Penyelenggaraan Hubungan Masyarakat	Jumlah dokumen hasil penyelenggaraan hubungan masyarakat	1 Dokumen	-	-	-	-	1	1	100%
4.02.02.2.04.0007.	Penyusunan Program Kerja DPRD	Jumlah dokumen rencana kerja DPRD	1 Dokumen	1	-	-	-	1	1	100%
4.02.02.2.04.0008.	Publikasi dan Dokumentasi Dewan	Jumlah dokumen penyebarluasan produk hukum daerah, publikasi dan dokumentasi dewan	12 Dokumen	-	12	12	100%	12	12	100%
4.02.02.2.05.	Penyerapan dan Penghimpunan Aspirasi Masyarakat	Persentase jaring aspirasi masyarakat yang dilaksanakan	90%	100%	90%	90%	100%	90%	93,33%	103,71%
4.02.02.2.05.0002.	Penyusunan Pokok-pokok Pikiran DPRD	Jumlah dokumen pokok-pokok pikiran DPRD yang disusun	90 Buah	-	-	-	-	-	-	-
			6 Dokumen	3	2	2	100%	3	3	50%

Kode	Urusan/ Bidang urusan Pemerintah Daerah dan Program/ Kegiatan/ Sub Kegiatan	Indikator Kinerja Program/ Kegiatan/ Sub Kegiatan	Target Kinerja Capaian Program (Renstra Perangkat Daerah) Tahun 2025	Realisasi Target Kinerjan Program/ Kegiatan/ Sub Kegiatan s/d Tahun 2023 (n-3)	Target dan Realisasi Kinerja Program/ Kegiatan/ Sub Kegiatan Tahun (n-2)			Target Program/ Kegiatan/ Sub Kegiatan (Renja PD Tahun n-1)	Perkiraan Realisasi Capaian Target Renstra PD s/d Tahun berjalan	
					Target Renja Perangkat Daerah Tahun 2024 (n-2)	Realisasi Renja Perangkat Daerah Tahun 2024 (n-2)	Tingkat Realisasi (%)		Realisasi Capaian Program/ Kegiatan/ Sub Kegiatan s/d Tahun Berjalan	Tingkat Capaian Realisasi Target Renstra (%)
(1)	(2)	(3)	(4)	(5)	(6)	(7)	8 (7/6)	(9)	10 (5+7+9)	11 (10/4)
4.02.02.2.05.0003.	Pelaksanaan Reses	Jumlah dokumen hasil pelaksanaan reses	3 Kali	-	-	-	-	-	-	-
		Jumlah dokumen hasil pelaksanaan reses	3 Dokumen	3	2	2	100%	3	3	100%
4.02.02.2.08.	Fasilitasi Tugas DPRD	Persentase fasilitasi tugas DPRD yang dilaksanakan	90%	100%	90%	90%	100%	90%	93,33%	103,71%
4.02.02.2.08.0001.	Koordinasi dan Konsultasi Pelaksanaan Tugas DPRD	Jumlah rapat-rapat koordinasi dan konsultasi pimpinan dan anggota DPRD yang dilaksanakan	10 Kali	-	-	-	-	-	-	-
		Jumlah dokumen hasil koordinasi dan konsultasi pelaksanaan tugas DPRD	7 Dokumen	3	12	12	100%	7	7	100%
4.02.02.2.08.0002.	Penyusunan Laporan Kinerja DPRD	Jumlah laporan kinerja DPRD yang disusun	1 Dokumen	-	-	-	-	-	-	-
		Jumlah laporan fraksi, alat kelengkapan dan kinerja DPRD yang disusun	1 Dokumen	1	-	-	-	-	1	100%
			1 Laporan	-	1	1	100%	1	1	100%
4.02.02.2.08.0003.	Fasilitasi Pelaksanaan Tugas Badan Musyawarah	Jumlah rapat-rapat paripurna dan persidangan yang dilaksanakan	4 Kali	-	-	-	-	-	-	-
		Jumlah peserta study banding pimpinan dan anggota DPRD yang dilaksakan	15 Orang	-	-	-	-	-	-	-

Kode	Urusan/ Bidang urusan Pemerintah Daerah dan Program/ Kegiatan/ Sub Kegiatan	Indikator Kinerja Program/ Kegiatan/ Sub Kegiatan	Target Kinerja Capaian Program (Renstra Perangkat Daerah) Tahun 2025	Realisasi Target Kinerjan Program/ Kegiatan/ Sub Kegiatan s/d Tahun 2023 (n-3)	Target dan Realisasi Kinerja Program/ Kegiatan/ Sub Kegiatan Tahun (n-2)			Target Program/ Kegiatan/ Sub Kegiatan (Renja PD Tahun n-1)	Perkiraan Realisasi Capaian Target Renstra PD s/d Tahun berjalan	
					Target Renja Perangkat Daerah Tahun 2024 (n-2)	Realisasi Renja Perangkat Daerah Tahun 2024 (n-2)	Tingkat Realisasi (%)		Realisasi Capaian Program/ Kegiatan/ Sub Kegiatan s/d Tahun Berjalan	Tingkat Capaian Realisasi Target Renstra (%)
(1)	(2)	(3)	(4)	(5)	(6)	(7)	8 (7/6)	(9)	10 (5+7+9)	11 (10/4)
		Jumlah dokumen hasil fasilitasi pelaksanaan tugas Badan Musyawarah	4 Dokumen	3	12	12	100%	5	6	150%
4.02.02.2.08.0004.	Fasilitasi Tugas Pimpinan DPRD	Jumlah peserta rapat-rapat koordinasi, konsultasi dan study banding yang dilaksanakan	3 Orang							
		Jumlah dokumen hasil fasilitasi tugas Pimpinan DPRD	7 Dokumen	7	12	12	100%	7	8	123,81%

Sumber: Data Diolah Tahun 2025

2.2 Analisis Kinerja Pelayanan Sekretariat DPRD Kota Pasuruan

Berdasarkan pada Peraturan Menteri Dalam Negeri Nomor 59 Tahun 2021 tentang Penerapan Standar Pelayanan Minimal, disebutkan bahwa pelaksana SPM adalah Perangkat Daerah yang membidangi Urusan Pemerintahan Wajib terkait Pelayanan Dasar. Sedangkan Sekretariat DPRD merupakan Perangkat Daerah yang mengampu Unsur Pendukung Urusan Pemerintahan.

Pada Peraturan Menteri Dalam Negeri Nomor 18 Tahun 2020 disebutkan bahwa evaluasi kinerja penyelenggaraan urusan pemerintahan daerah dilakukan untuk mendapatkan gambaran keberhasilan daerah dalam mengatur dan mengurus urusan yang menjadi kewenangan daerah. Evaluasi Kinerja Penyelenggaraan Pemerintah dilakukan dengan menggunakan Indikator Kinerja Kunci (IKK) yang disusun berdasarkan pembagian urusan pemerintahan yang menjadi kewenangan pemerintah daerah provinsi, kabupaten dan kota yang diatur dalam Undang-undang Nomor 23 tahun 2014 tentang Pemerintahan Daerah. Dalam hal ini Sekretariat DPRD tidak termasuk Perangkat Daerah yang mengampu Urusan Pemerintahan Wajib dan Urusan Pemerintahan Pilihan

Tabel 2.5
Pencapaian Kinerja Pelayanan Sekretariat DPRD Kota Pasuruan

No.	Indikator (IKU, SPM, IKK)	Angka/ Nilai Target/ Standar (IKU, SPM, IKK)	Target Renstra PD				Realisasi Capaian				Proyeksi Tahun 2025	Catatan Analisis
			Tahun 2022	Tahun 2023	Tahun 2024	Tahun 2025	Tahun 2021	Tahun 2022	Tahun 2023	Tahun 2024		
(1)	(2)	(3)	(4)	(5)	(6)	(7)	(8)	(9)	(10)	(11)	(12)	(13)
	Tujuan :											
1.	Indeks Kepuasan Anggota DPRD	82	78	78	80	81	77,59	78,43	79,91	80,65	81	
	Sasaran :											
2.	Persentase Kebutuhan Penunjang Kinerja DPRD yang Sesuai Standar	100%	-	-	90%	90%	-	-	-	90%	100%	
3.	Persentase Hasil Pelaksanaan Tugas DPRD	100%	-	-	90%	90%	-	-	-	90%	100%	

Sumber: Data Diolah Tahun 2025

2.3 Isu-isu Penting Penyelenggaraan Tugas dan Fungsi Sekretariat DPRD
Kota Pasuruan

Sekretariat DPRD merupakan salah satu Perangkat Daerah yang membantu tugas Kepala Daerah dalam penyelenggaran pemerintah di bidang pemerintahan umum dengan fungsi koordinasi, mengintegrasikan dan mensinkronisasikan seluruh penyelenggaraan tugas Pimpinan dan Anggota DPRD.

Dalam melaksanakan tugasnya Sekretaris DPRD secara teknis membantu kelancaran tugas Pimpinan dan Anggota DPRD dan secara administrasi bertanggung jawab kepada Walikota melalui Sekretaris Daerah. Sesuai dengan tugas pokok dan fungsi dalam memberikan pelayanan kepada Pimpinan dan Anggota DPRD, tugas Sekretariat DPRD Kota Pasuruan dituntut semakin cepat, tepat serta mampu melaksanakan tupoksinya sesuai peraturan perundang-undangan yang berlaku.

Sekretariat DPRD Kota Pasuruan dalam mengemban tugas pokok dan fungsinya senantiasa dipengaruhi oleh lingkungan yang bersifat strategis, yakni kondisi, situasi, keadaan, peristiwa dan pengaruh perkembangan dalam mencapai tujuan dan sasaran organisasi berupa lingkungan internal organisasi yang terdiri atas dua faktor strategis yaitu kekuatan (strength) dan kelemahan (weakness), serta berupa lingkungan eksternal organisasi yang terdiri atas dua faktor strategis

yaitu peluang (opportunity) dan ancaman/ tantangan (threat).

Adapun analisa permasalahan yang dihadapi Sekretariat Dewan Perwakilan Rakyat Daerah Kota Pasuruan dalam menunjang kinerja Dewan Perwakilan Rakyat Daerah Kota Pasuruan, sebagai berikut :

Kekuatan (strengths) :

1. Adanya peraturan perundang-undangan
2. Adanya Perda tentang struktur organisasi perangkat daerah.
3. Tersedianya anggaran.

Kelemahan (weaknesses) :

1. Kurangnya kualitas SDM sesuai kebutuhan
2. Pelaksanaan reward dan punishment belum optimal
3. Belum adanya system informasi kesekretariatan yang baik
4. Kurangnya sarana dan prasarana sesuai standar

Peluang (opportunities) :

1. Adanya bimtek dan pelatihan-pelatihan bagi aparatur di lingkungan Sekretariat DPRD;
2. Adanya koordinasi untuk menyesuaikan penyusunan peraturan perundang undangan;
3. Semakin pesatnya perkembangan ilmu pengetahuan dan teknologi.

Ancaman (threats) :

1. Terjadi perubahan kebijakan terkait pelaksanaan tugas dan fungsi perangkat daerah;
2. Tidak konsistennya agenda DPRD;
3. Latar belakang pendidikan anggota DPRD yang beragam;
4. Rendahnya kepedulian (responsibility) anggota DPRD terhadap kinerja Sekretariat DPRD.

Dari Analisis SWOT diatas maka diperoleh beberapa permasalahan pada Sekretariat DPRD Kota Pasuruan dalam melaksanakan tugas dan fungsinya, antara lain:

1. Keterbatasan Sumber Daya Manusia yang Profesional;
2. Keterbatasan sarana dan prasarana Teknologi Informasi dan Komunikasi (TIK);
3. Pelaksanaan Rencana Kerja DPRD yang tidak optimal;
4. Kurang optimalnya dalam melaksanakan Program dan Kegiatan.

- ISU STATEGIS 1 : PENINGKATAN KAPASITAS SUMBER DAYA MANUSIA (SDM) SEKRETARIAT DPRD KOTA PASURUAN

Dengan meningkatnya indeks kepuasan DPRD maka akan berdampak pada mingkatnya ekspektasi. Kompetensi Aparatur Sekretariat DPRD Kota Pasuruan saat ini masih perlu ditingkatkan melalui pemanfaatan perkembangan ilmu pengetahuan dan teknologi serta pengembangan dan pembinaan tim kerja yang solid dalam rangka mewujudkan standar kinerja DPRD yang semakin tinggi.

- ISU STRATEGIS 2 : PENINGKATAN SARANA DAN PRASARANA UNTUK MENDUKUNG AKSESBILITAS INFORMASI

Belum optimalnya sarana dan prasarana yang dimiliki Sekretariat DPRD Kota Pasuruan saat ini menyebabkan kinerja DPRD terkait komunikasi, dokumentasi dan publikasi dalam jejaring masyarakat kurang optima

2.4 Review terhadap Rancangan Awal Rencana Kerja Sekretariat DPRD Kota Pasuruan (RKPD)

Pada rancangan awal rencana kerja tahun 2026 Sekretariat DPRD Kota Pasuruan mengusulkan 2 Program dengan 15 Kegiatan, dan 54 Sub Kegiatan hingga pada rancangan akhir rencana kerja tahun 2026 menjadi 2 Program dengan 15 Kegiatan, dan 47 Sub Kegiatan. Review terhadap rancangan awal RKPD tahun 2025 pada program dan kegiatan Sekretariat DPRD Kota Pasuruan, dapat dilihat pada Tabel 2.6, sebagai berikut:

Tabel 2.6
Review Terhadap Rancangan Awal RKPD Tahun 2026 Sekretariat DPRD Kota Pasuruan

No	Rancangan Awal RKPD					Hasil Analisis Kebutuhan					Catatan Penting
	Program/ Kegiatan/ Sub Kegiatan	Lokasi	Indikator Kinerja	Target Capaian	Pagu Indikatif (Rp.000)	Program/ Kegiatan/ Sub Kegiatan	Lokasi	Indikator Kinerja	Target Capaian	Pagu Indikatif (Rp.000)	
(1)	(2)	(3)	(4)	(5)	(6)	(7)	(8)	(9)	(10)	(11)	(12)
A.	PROGRAM PENUNJANG URUSAN PEMERINTAHAN DAERAH KABUPATEN/KOTA	Kota Pasuruan	Level Maturitas SPIP Perangkat Daerah	3 Level	29.828.881	PROGRAM PENUNJANG URUSAN PEMERINTAHAN DAERAH KABUPATEN/KOTA	Kota Pasuruan	Level Maturitas SPIP Perangkat Daerah	3 Level	29.328.214	
			Nilai SAKIP Perangkat Daerah	74,80 Nilai				Nilai SAKIP Perangkat Daerah	74,80 Nilai		
I.	Perencanaan, Penganggaran, dan Evaluasi Kinerja Perangkat Daerah	Kota Pasuruan	Jumlah Dokumen Perencanaan, Penganggaran, dan Evaluasi Kinerja Perangkat Daerah	12 Dokumen	15.539	Perencanaan, Penganggaran, dan Evaluasi Kinerja Perangkat Daerah	Kota Pasuruan	Jumlah Dokumen Perencanaan, Penganggaran, dan Evaluasi Kinerja Perangkat Daerah	12 Dokumen	7.227	
1.	Penyusunan Dokumen Perencanaan Perangkat Daerah	Kota Pasuruan	Jumlah Dokumen Perencanaan Perangkat Daerah	6 Dokumen	5,179	Penyusunan Dokumen Perencanaan Perangkat Daerah	Kota Pasuruan	Jumlah Dokumen Perencanaan Perangkat Daerah	6 Dokumen	4.755	
2.	Koordinasi dan Penyusunan Laporan Capaian Kinerja dan Ikhtisar Realisasi Kinerja SKPD	Kota Pasuruan	Jumlah Laporan Capaian Kinerja dan Ikhtisar Realisasi Kinerja SKPD dan Laporan Hasil Koordinasi Penyusunan Laporan Capaian Kinerja dan Ikhtisar Realisasi Kinerja SKPD	5 Laporan	5,179	Koordinasi dan Penyusunan Laporan Capaian Kinerja dan Ikhtisar Realisasi Kinerja SKPD	Kota Pasuruan	Jumlah Laporan Capaian Kinerja dan Ikhtisar Realisasi Kinerja SKPD dan Laporan Hasil Koordinasi Penyusunan Laporan Capaian Kinerja dan Ikhtisar Realisasi Kinerja SKPD	5 Laporan	1.236	
3.	Evaluasi Kinerja Perangkat Daerah	Kota Pasuruan	Jumlah Laporan Evaluasi Kinerja Perangkat Daerah	1 Laporan	5,179	Evaluasi Kinerja Perangkat Daerah	Kota Pasuruan	Jumlah Laporan Evaluasi Kinerja Perangkat Daerah	1 Laporan	1.236	
II.	Administrasi Keuangan Perangkat Daerah	Kota Pasuruan	Jumlah laporan pertanggungjawaban keuangan dalam 1 tahun anggaran	18 Laporan	4.205.181	Administrasi Keuangan Perangkat Daerah	Kota Pasuruan	Jumlah laporan pertanggungjawaban keuangan dalam 1 tahun anggaran	18 Laporan	4.360.711	
4.	Penyediaan Gaji dan Tunjangan ASN	Kota Pasuruan	Jumlah Orang yang Menerima Gaji dan Tunjangan ASN	29 Orang/bulan	4.168.033	Penyediaan Gaji dan Tunjangan ASN	Kota Pasuruan	Jumlah Orang yang Menerima Gaji dan Tunjangan ASN	29 Orang/bulan	4.322.898	

No	Rancangan Awal RKPD					Hasil Analisis Kebutuhan					Catatan Penting
	Program/ Kegiatan/ Sub Kegiatan	Lokasi	Indikator Kinerja	Target Capaian	Pagu Indikatif (Rp.000)	Program/ Kegiatan/ Sub Kegiatan	Lokasi	Indikator Kinerja	Target Capaian	Pagu Indikatif (Rp.000)	
(1)	(2)	(3)	(4)	(5)	(6)	(7)	(8)	(9)	(10)	(11)	(12)
5.	Koordinasi dan Penyusunan Laporan Keuangan Bulanan/ Triwulanan/ Semesteran SKPD	Kota Pasuruan	Jumlah Laporan Keuangan Bulanan/ Triwulanan/ Semesteran SKPD dan Laporan Koordinasi Penyusunan Laporan Keuangan Bulanan/Triwulanan/Semesteran SKPD	17 Laporan	37.147	Koordinasi dan Penyusunan Laporan Keuangan Bulanan/ Triwulanan/ Semesteran SKPD	Kota Pasuruan	Jumlah Laporan Keuangan Bulanan/ Triwulanan/ Semesteran SKPD dan Laporan Koordinasi Penyusunan Laporan Keuangan Bulanan/Triwulanan/Semesteran SKPD	17 Laporan	37.812	
III.	Administrasi Barang Milik Daerah pada Perangkat Daerah	Kota Pasuruan	Jumlah Laporan Pengelolaan Barang Milik Daerah	13 Laporan	50.971	Administrasi Barang Milik Daerah pada Perangkat Daerah	Kota Pasuruan	Jumlah Laporan Pengelolaan Barang Milik Daerah	6 Laporan	47.226	
6.	Penyusunan Perencanaan Kebutuhan Barang Milik Daerah SKPD	Kota Pasuruan	Jumlah Rencana Kebutuhan Barang Milik Daerah SKPD	1 Dokumen	10.939	Penyusunan Perencanaan Kebutuhan Barang Milik Daerah SKPD	Kota Pasuruan	Jumlah Rencana Kebutuhan Barang Milik Daerah SKPD	2 Dokumen	2.236	
7.	Rekonsiliasi dan Penyusunan Laporan Barang Milik Daerah pada SKPD	Kota Pasuruan	Jumlah Laporan Rekonsiliasi dan Penyusunan Laporan Barang Milik Daerah pada SKPD	12 Laporan	40.032	Rekonsiliasi dan Penyusunan Laporan Barang Milik Daerah pada SKPD	Kota Pasuruan	Jumlah Laporan Rekonsiliasi dan Penyusunan Laporan Barang Milik Daerah pada SKPD	4 Laporan	44.990	
IV.	Administrasi Kepegawaian Perangkat Daerah	Kota Pasuruan	Jumlah Dokumen Ketatausahaan dan Kepegawaian	13 Dokumen	466.179	Administrasi Kepegawaian Perangkat Daerah	Kota Pasuruan	Jumlah Dokumen Ketatausahaan dan Kepegawaian	7 Dokumen	306.283	
8.	Pendataan dan Pengolahan Administrasi Kepegawaian	Kota Pasuruan	Jumlah Dokumen Pendataan dan Pengolahan Administrasi Kepegawaian	12 Dokumen	5.179	Pendataan dan Pengolahan Administrasi Kepegawaian	Kota Pasuruan	Jumlah Dokumen Pendataan dan Pengolahan Administrasi Kepegawaian	6 Dokumen	2.283	
9.	Pendidikan dan Pelatihan Pegawai Berdasarkan Tugas dan Fungsi	Kota Pasuruan	Jumlah Pegawai Berdasarkan Tugas dan Fungsi yang Mengikuti Pendidikan dan Pelatihan	130 Orang	461.000	Pendidikan dan Pelatihan Pegawai Berdasarkan Tugas dan Fungsi	Kota Pasuruan	Jumlah Pegawai Berdasarkan Tugas dan Fungsi yang Mengikuti Pendidikan dan Pelatihan	63 Orang	304.000	
V.	Administrasi Umum Perangkat Daerah	Kota Pasuruan	Jumlah Laporan Penyediaan Barang dan Jasa	41 Laporan	2.009.711	Administrasi Umum Perangkat Daerah	Kota Pasuruan	Jumlah Laporan Penyediaan Barang dan Jasa	39 Laporan	2.110.639	
10.	Penyediaan Komponen Instalasi	Kota Pasuru	Jumlah Paket Komponen Instalasi	4 Paket	40.448	Penyediaan Komponen Instalasi	Kota Pasuru	Jumlah Paket Komponen Instalasi	4 Paket	38.846	

No	Rancangan Awal RKPD					Hasil Analisis Kebutuhan					Catatan Penting
	Program/ Kegiatan/ Sub Kegiatan	Lokasi	Indikator Kinerja	Target Capaian	Pagu Indikatif (Rp.000)	Program/ Kegiatan/ Sub Kegiatan	Lokasi	Indikator Kinerja	Target Capaian	Pagu Indikatif (Rp.000)	
(1)	(2)	(3)	(4)	(5)	(6)	(7)	(8)	(9)	(10)	(11)	(12)
	Listrik/Penerangan Bangunan Kantor	an	Listrik/Penerangan Bangunan Kantor yang Disediakan			Listrik/Penerangan Bangunan Kantor	an	Listrik/Penerangan Bangunan Kantor yang Disediakan			
11.	Penyediaan Peralatan dan Perlengkapan Kantor	Kota Pasuruan	Jumlah Paket Peralatan dan Perlengkapan Kantor yang Disediakan	4 Paket	312.856	Penyediaan Peralatan dan Perlengkapan Kantor	Kota Pasuruan	Jumlah Paket Peralatan dan Perlengkapan Kantor yang Disediakan	4 Paket	343.800	
12.	Penyediaan Barang Cetakan dan Penggandaan	Kota Pasuruan	Jumlah Paket Barang Cetakan dan Penggandaan yang Disediakan	4 Paket	350.078	Penyediaan Barang Cetakan dan Penggandaan	Kota Pasuruan	Jumlah Paket Barang Cetakan dan Penggandaan yang Disediakan	2 Paket	410.453	
13.	Penyediaan Bahan Bacaan dan Peraturan Perundang-undangan	Kota Pasuruan	Jumlah Dokumen Bahan Bacaan dan Peraturan Perundang-Undangan yang Disediakan	7 Dokumen	56.154	Penyediaan Bahan Bacaan dan Peraturan Perundang-undangan	Kota Pasuruan	Jumlah Dokumen Bahan Bacaan dan Peraturan Perundang-Undangan yang Disediakan	12 Dokumen	56.154	
14.	Penyediaan Bahan/Material	Kota Pasuruan	Jumlah Paket Bahan/Material yang Disediakan	2 Paket	210.000	Penyediaan Bahan/Material	Kota Pasuruan	Jumlah Paket Bahan/Material yang Disediakan	1 Paket	30.000	
15.	Fasilitasi Kunjungan Tamu	Kota Pasuruan	Jumlah Laporan Fasilitasi Kunjungan Tamu	12 Laporan	482.402	Fasilitasi Kunjungan Tamu	Kota Pasuruan	Jumlah Laporan Fasilitasi Kunjungan Tamu	4 Laporan	683.030	
16.	Penyelenggaraan Rapat Koordinasi dan Konsultasi SKPD	Kota Pasuruan	Jumlah Laporan Penyelenggaraan Rapat Koordinasi dan Konsultasi SKPD	12 Laporan	557.772	Penyelenggaraan Rapat Koordinasi dan Konsultasi SKPD	Kota Pasuruan	Jumlah Laporan Penyelenggaraan Rapat Koordinasi dan Konsultasi SKPD	12 Laporan	548.356	
VI.	Pengadaan Barang Milik Daerah Penunjang Urusan Pemerintah Daerah	Kota Pasuruan	Jumlah Barang Milik Daerah yang Disediakan	5 Unit	1.331.019	Pengadaan Barang Milik Daerah Penunjang Urusan Pemerintah Daerah	Kota Pasuruan	Jumlah Barang Milik Daerah yang Disediakan	1 Unit	60.000	
17.	Pengadaan Mebel	Kota Pasuruan	Jumlah Paket Mebel yang Disediakan	0 Unit	0	Pengadaan Mebel	Kota Pasuruan	Jumlah Paket Mebel yang Disediakan	0 Unit	0	
18.	Pengadaan Peralatan dan Mesin Lainnya	Kota Pasuruan	Jumlah Unit Peralatan dan Mesin Lainnya yang Disediakan	4 Unit	116.135	Pengadaan Peralatan dan Mesin Lainnya	Kota Pasuruan	Jumlah Unit Peralatan dan Mesin Lainnya yang Disediakan	1 Unit	60.000	
19.	Pengadaan Gedung Kantor atau Banagunan Lainnya	Kota Pasuruan	Jumlah Unit Gedung atau Bangunan Lainnya yang Disediakan	1 Unit	1.214.884	Pengadaan Gedung Kantor atau Banagunan Lainnya	Kota Pasuruan	Jumlah Unit Gedung atau Bangunan Lainnya yang Disediakan	0 Unit	0	

No	Rancangan Awal RKPD					Hasil Analisis Kebutuhan					Catatan Penting
	Program/ Kegiatan/ Sub Kegiatan	Lokasi	Indikator Kinerja	Target Capaian	Pagu Indikatif (Rp.000)	Program/ Kegiatan/ Sub Kegiatan	Lokasi	Indikator Kinerja	Target Capaian	Pagu Indikatif (Rp.000)	
(1)	(2)	(3)	(4)	(5)	(6)	(7)	(8)	(9)	(10)	(11)	(12)
VII.	Penyediaan Jasa Penunjang Urusan Pemerintahan Daerah	Kota Pasuruan	Jumlah Laporan Penyediaan Jasa Penunjang Urusan Pemerintahan Daerah	36 Laporan	2.256.365	Penyediaan Jasa Penunjang Urusan Pemerintahan Daerah	Kota Pasuruan	Jumlah Laporan Penyediaan Jasa Penunjang Urusan Pemerintahan Daerah	36 Laporan	2.360.874	
20.	Penyediaan Jasa Surat Menyurat	Kota Pasuruan	Jumlah Laporan Penyediaan Jasa Surat Menyurat	12 Laporan	30.984	Penyediaan Jasa Surat Menyurat	Kota Pasuruan	Jumlah Laporan Penyediaan Jasa Surat Menyurat	12 Laporan	33.460	
21.	Penyediaan Jasa Komunikasi, Sumber Daya Air dan Listrik	Kota Pasuruan	Jumlah Laporan Penyediaan Jasa Komunikasi, Sumber Daya Air dan Listrik yang Disediakan	12 Laporan	1.029.160	Penyediaan Jasa Komunikasi, Sumber Daya Air dan Listrik	Kota Pasuruan	Jumlah Laporan Penyediaan Jasa Komunikasi, Sumber Daya Air dan Listrik yang Disediakan	12 Laporan	1.215.806	
22.	Penyediaan Jasa Pelayanan Umum Kantor	Kota Pasuruan	Jumlah Laporan Penyediaan Jasa Pelayanan Umum Kantor yang Disediakan	12 Laporan	1.196.231	Penyediaan Jasa Pelayanan Umum Kantor	Kota Pasuruan	Jumlah Laporan Penyediaan Jasa Pelayanan Umum Kantor yang Disediakan	12 Laporan	1.111.608	
VIII	Pemeliharaan Barang Milik Daerah Penunjang Urusan Pemerintahan Daerah	Kota Pasuruan	Jumlah Barang Milik Daerah yang Terpelihara	688 Unit	1.109.249	Pemeliharaan Barang Milik Daerah Penunjang Urusan Pemerintahan Daerah	Kota Pasuruan	Jumlah Barang Milik Daerah yang Terpelihara	728 Unit	2.122.046	
23.	Penyediaan Jasa Pemeliharaan, Biaya Pemeliharaan, dan Pajak Kendaraan Perorangan Dinas atau Kendaraan Dinas Jabatan	Kota Pasuruan	Jumlah Kendaraan Perorangan Dinas atau Kendaraan Dinas Jabatan yang Dipelihara dan dibayarkan Pajaknya	1 Unit	46.370	Penyediaan Jasa Pemeliharaan, Biaya Pemeliharaan, dan Pajak Kendaraan Perorangan Dinas atau Kendaraan Dinas Jabatan	Kota Pasuruan	Jumlah Kendaraan Perorangan Dinas atau Kendaraan Dinas Jabatan yang Dipelihara dan dibayarkan Pajaknya	1 Unit	46.370	
24.	Penyediaan Jasa Pemeliharaan, Biaya Pemeliharaan, Pajak dan Perizinan Kendaraan Dinas Operasional atau Lapangan	Kota Pasuruan	Jumlah Kendaraan Dinas Operasional atau Lapangan yang Dipelihara dan dibayarkan Pajak dan Perizinannya	19 Unit	627.390	Penyediaan Jasa Pemeliharaan, Biaya Pemeliharaan, Pajak dan Perizinan Kendaraan Dinas Operasional atau Lapangan	Kota Pasuruan	Jumlah Kendaraan Dinas Operasional atau Lapangan yang Dipelihara dan dibayarkan Pajak dan Perizinannya	16 Unit	354.340	
25.	Pemeliharaan Mebel	Kota Pasuru	Jumlah Mebel yang Dipelihara	400 Unit	35.040	Pemeliharaan Mebel	Kota Pasuru	Jumlah Mebel yang Dipelihara	400 Unit	32.000	

No	Rancangan Awal RKPD					Hasil Analisis Kebutuhan					Catatan Penting
	Program/ Kegiatan/ Sub Kegiatan	Lokasi	Indikator Kinerja	Target Capaian	Pagu Indikatif (Rp.000)	Program/ Kegiatan/ Sub Kegiatan	Lokasi	Indikator Kinerja	Target Capaian	Pagu Indikatif (Rp.000)	
(1)	(2)	(3)	(4)	(5)	(6)	(7)	(8)	(9)	(10)	(11)	(12)
		an					an				
26.	Pemeliharaan Peralatan dan Mesin Lainnya	Kota Pasuruan	Jumlah Peralatan dan Mesin Lainnya yang Dipelihara	267 Unit	340.449	Pemeliharaan Peralatan dan Mesin Lainnya	Kota Pasuruan	Jumlah Peralatan dan Mesin Lainnya yang Dipelihara	309 Unit	354.228	
27.	Pemeliharaan/Rehabilitasi Gedung Kantor dan Bangunan Lainnya	Kota Pasuruan	Jumlah Gedung Kantor dan Bangunan Lainnya yang Dipelihara/Direhabilitasi	0 Unit	0	Pemeliharaan/Rehabilitasi Gedung Kantor dan Bangunan Lainnya	Kota Pasuruan	Jumlah Gedung Kantor dan Bangunan Lainnya yang Dipelihara/Direhabilitasi	1 Unit	1.275.107	
28.	Pemeliharaan/Rehabilitasi Sarana dan Prasarana Gedung Kantor atau Bangunan Lainnya	Kota Pasuruan	Jumlah Sarana dan Prasarana Gedung Kantor atau Bangunan Lainnya yang Dipelihara/Direhabilitasi	1 Unit	60.000	Pemeliharaan/Rehabilitasi Sarana dan Prasarana Gedung Kantor atau Bangunan Lainnya	Kota Pasuruan	Jumlah Sarana dan Prasarana Gedung Kantor atau Bangunan Lainnya yang Dipelihara/Direhabilitasi	1 Unit	60.000	
IX.	Layanan Keuangan dan Kesejahteraan DPRD	Kota Pasuruan	Persentase Terpenuhinya Layanan Keuangan dan Kesejahteraan DPRD	100%	18.159.601	Layanan Keuangan dan Kesejahteraan DPRD	Kota Pasuruan	Persentase Terpenuhinya Layanan Keuangan dan Kesejahteraan DPRD	100%	17.728.556	
29.	Penyelenggaraan Administrasi Keuangan DPRD	Kota Pasuruan	Jumlah Anggota DPRD yang Menerima Hak Keuangan DPRD	30 Orang/Bulan	17.794.732	Penyelenggaraan Administrasi Keuangan DPRD	Kota Pasuruan	Jumlah Anggota DPRD yang Menerima Hak Keuangan DPRD	30 Orang/Bulan	17.680.556	
30.	Penyediaan Pakaian Dinas dan Atribut DPRD	Kota Pasuruan	Jumlah Paket Pakaian Dinas dan Atribut DPRD yang Disediakan	4 Paket	316.869	Penyediaan Pakaian Dinas dan Atribut DPRD	Kota Pasuruan	Jumlah Paket Pakaian Dinas dan Atribut DPRD yang Disediakan	0 Paket	0	
31.	Pelaksanaan Medical Check Up DPRD	Kota Pasuruan	Jumlah Orang yang Mengikuti Medical Check Up DPRD	30 Orang	48.000	Pelaksanaan Medical Check Up DPRD	Kota Pasuruan	Jumlah Orang yang Mengikuti Medical Check Up DPRD	30 Orang	48.000	
X.	Layanan Administrasi DPRD	Kota Pasuruan	Persentase Terpenuhinya Layanan Administrasi DPRD	100%	225.051	Layanan Administrasi DPRD	Kota Pasuruan	Persentase Terpenuhinya Layanan Administrasi DPRD	100%	224.650	
32.	Penyediaan Kebutuhan Rumah Tangga DPRD	Kota Pasuruan	Jumlah Paket Kebutuhan Rumah Tangga DPRD yang Disediakan	12 Paket	225.051	Penyediaan Kebutuhan Rumah Tangga DPRD	Kota Pasuruan	Jumlah Paket Kebutuhan Rumah Tangga DPRD yang Disediakan	12 Paket	224.650	
B.	PROGRAM DUKUNGAN PELAKSANAAN TUGAS DAN FUNGSI DPRD	Kota Pasuruan	Ketepatan Penetapan Perda APBD Tahun N	100%	20.933.487	PROGRAM DUKUNGAN PELAKSANAAN TUGAS DAN FUNGSI DPRD	Kota Pasuruan	Ketepatan Penetapan Perda APBD Tahun N	100%	16.016.653	
			Persentase Penetapan Ranperda Tahun N	100%				Persentase Penetapan Ranperda Tahun N	100%		
			Persentase Pengawasan	100%				Persentase Pengawasan	100%		

No	Rancangan Awal RKPD					Hasil Analisis Kebutuhan					Catatan Penting
	Program/ Kegiatan/ Sub Kegiatan	Lokasi	Indikator Kinerja	Target Capaian	Pagu Indikatif (Rp.000)	Program/ Kegiatan/ Sub Kegiatan	Lokasi	Indikator Kinerja	Target Capaian	Pagu Indikatif (Rp.000)	
(1)	(2)	(3)	(4)	(5)	(6)	(7)	(8)	(9)	(10)	(11)	(12)
			Penyelenggaraan Pemerintahan					Penyelenggaraan Pemerintahan			
XI.	Pembentukan Peraturan Daerah dan Peraturan DPRD	Kota Pasuruan	Persentase Pembahasan Peraturan Daerah yang Dilaksanakan	100%	2.345.644	Pembentukan Peraturan Daerah dan Peraturan DPRD	Kota Pasuruan	Persentase Pembahasan Peraturan Daerah yang Dilaksanakan	100%	1.439.834	
33.	Penyusunan dan Pembahasan Program Pembentukan Peraturan Daerah	Kota Pasuruan	Jumlah Dokumen Hasil Penyusunan dan Pembahasan Program Pembentukan Peraturan Daerah	1 Dokumen	959.850	Penyusunan dan Pembahasan Program Pembentukan Peraturan Daerah	Kota Pasuruan	Jumlah Dokumen Hasil Penyusunan dan Pembahasan Program Pembentukan Peraturan Daerah	1 Dokumen	344.056	
34.	Pembahasan Rancangan Peraturan Daerah	Kota Pasuruan	Jumlah Dokumen Hasil Pembahasan Rancangan Peraturan Daerah	6 Dokumen	1.217.794	Pembahasan Rancangan Peraturan Daerah	Kota Pasuruan	Jumlah Dokumen Hasil Pembahasan Rancangan Peraturan Daerah	3 Dokumen	843.778	
35.	Penyelenggaraan Kajian Perundang-Undangan	Kota Pasuruan	Jumlah Dokumen Kajian Perundang-Undangan	2 Dokumen	84.000	Penyelenggaraan Kajian Perundang-Undangan	Kota Pasuruan	Jumlah Dokumen Kajian Perundang-Undangan	3 Dokumen	126.000	
36.	Fasilitasi Penyusunan Penjelasan/Keterangan Naskah Akademik	Kota Pasuruan	Jumlah Dokumen Hasil Penyusunan Penjelasan atau Keterangan dan/atau Naskah Akademik yang Difasilitasi	2 Dokumen	84.000	Fasilitasi Penyusunan Penjelasan/Keterangan Naskah Akademik	Kota Pasuruan	Jumlah Dokumen Hasil Penyusunan Penjelasan atau Keterangan dan/atau Naskah Akademik yang Difasilitasi	3 Dokumen	126.000	
XII.	Pengawasan Penyelenggaraan Pemerintahan	Kota Pasuruan	Persentase Pengawasan Penyelenggaraan Pemerintahan yang Terlaksana	100%	7.095.499	Pengawasan Penyelenggaraan Pemerintahan	Kota Pasuruan	Persentase Pengawasan Penyelenggaraan Pemerintahan yang Terlaksana	100%	5.464.620	
37.	Pengawasan Urusan Pemerintahan Bidang Pemerintahan dan Hukum	Kota Pasuruan	Jumlah Laporan Hasil Pengawasan Urusan Pemerintahan Bidang Pemerintahan dan Hukum	12 Laporan	980.029	Pengawasan Urusan Pemerintahan Bidang Pemerintahan dan Hukum	Kota Pasuruan	Jumlah Laporan Hasil Pengawasan Urusan Pemerintahan Bidang Pemerintahan dan Hukum	0 Laporan	0	
38.	Pengawasan Urusan Pemerintahan Bidang Infrastruktur	Kota Pasuruan	Jumlah Laporan Hasil Pengawasan Urusan Pemerintahan Bidang Infrastruktur	12 Laporan	930.704	Pengawasan Urusan Pemerintahan Bidang Infrastruktur	Kota Pasuruan	Jumlah Laporan Hasil Pengawasan Urusan Pemerintahan Bidang Infrastruktur	0 Laporan	0	
39.	Pengawasan Urusan Pemerintahan Bidang Kesejahteraan Rakyat	Kota Pasuruan	Jumlah Laporan Pengawasan Urusan Pemerintahan Bidang	12 Laporan	928.704	Pengawasan Urusan Pemerintahan Bidang Kesejahteraan Rakyat	Kota Pasuruan	Jumlah Laporan Pengawasan Urusan Pemerintahan Bidang	0 Laporan	0	

No	Rancangan Awal RKPD					Hasil Analisis Kebutuhan					Catatan Penting
	Program/ Kegiatan/ Sub Kegiatan	Lokasi	Indikator Kinerja	Target Capaian	Pagu Indikatif (Rp.000)	Program/ Kegiatan/ Sub Kegiatan	Lokasi	Indikator Kinerja	Target Capaian	Pagu Indikatif (Rp.000)	
(1)	(2)	(3)	(4)	(5)	(6)	(7)	(8)	(9)	(10)	(11)	(12)
			Kesejahteraan Rakyat					Kesejahteraan Rakyat			
40.	Pengawasan Urusan Pemerintahan Bidang Perekonomian	Kota Pasuruan	Jumlah Laporan Hasil Pengawasan Urusan Pemerintahan Bidang Perekonomian	12 Laporan	930.704	Pengawasan Urusan Pemerintahan Bidang Perekonomian	Kota Pasuruan	Jumlah Laporan Hasil Pengawasan Urusan Pemerintahan Bidang Perekonomian	0 Laporan	0	
41.	Pengawasan Urusan Pemerintahan Bidang Sumber Daya Alam	Kota Pasuruan	Jumlah Laporan Hasil Pengawasan Urusan Pemerintahan Bidang Sumber Daya Alam	12 Laporan	929.204	Pengawasan Urusan Pemerintahan Bidang Sumber Daya Alam	Kota Pasuruan	Jumlah Laporan Hasil Pengawasan Urusan Pemerintahan Bidang Sumber Daya Alam	0 Laporan	0	
42.	Pengawasan Tindak Lanjut Hasil Pemeriksaan Laporan Keuangan oleh Badan Pemeriksa Keuangan	Kota Pasuruan	Jumlah Dokumen Hasil Pengawasan Tindak Lanjut Hasil Pemeriksaan Laporan Keuangan oleh Badan Pemeriksa Keuangan	1 Dokumen	274.901	Pengawasan Tindak Lanjut Hasil Pemeriksaan Laporan Keuangan oleh Badan Pemeriksa Keuangan	Kota Pasuruan	Jumlah Dokumen Hasil Pengawasan Tindak Lanjut Hasil Pemeriksaan Laporan Keuangan oleh Badan Pemeriksa Keuangan	1 Dokumen	300.015	
43.	Pengawasan Penggunaan Anggaran	Kota Pasuruan	Jumlah Dokumen Hasil Pengawasan Penggunaan Anggaran	12 Dokumen	1.852.631	Pengawasan Penggunaan Anggaran	Kota Pasuruan	Jumlah Dokumen Hasil Pengawasan Penggunaan Anggaran	12 Dokumen	4.713.562	
44.	Pembahasan Laporan Keterangan Pertanggungjawaban Kepala Daerah	Kota Pasuruan	Jumlah Rekomendasi Hasil Pembahasan Laporan Keterangan Pertanggungjawaban Kepala Daerah	1 Dokumen	268.622	Pembahasan Laporan Keterangan Pertanggungjawaban Kepala Daerah	Kota Pasuruan	Jumlah Rekomendasi Hasil Pembahasan Laporan Keterangan Pertanggungjawaban Kepala Daerah	1 Dokumen	451.043	
XII I.	Peningkatan Kapasitas DPRD	Kota Pasuruan	Persentase Peningkatan Kapasias DPRD yang dilaksanakan	100%	7.797.314	Peningkatan Kapasitas DPRD	Kota Pasuruan	Persentase Peningkatan Kapasias DPRD yang dilaksanakan	100%	3.865.147	
45.	Pendalaman Tugas DPRD	Kota Pasuruan	Jumlah Dokumen Hasil Pendalaman Tugas DPRD	6 Dokumen	2.400.218	Pendalaman Tugas DPRD	Kota Pasuruan	Jumlah Dokumen Hasil Pendalaman Tugas DPRD	6 Dokumen	2.453.612	
46.	Penyediaan Kelompok Pakar dan Tim Ahli	Kota Pasuruan	Jumlah Orang dalam Kelompok Pakar dan Tim Ahli	10 Orang	360.000	Penyediaan Kelompok Pakar dan Tim Ahli	Kota Pasuruan	Jumlah Orang dalam Kelompok Pakar dan Tim Ahli	10 Orang	360.000	
47.	Penyediaan Tenaga Ahli Fraksi	Kota Pasuruan	Jumlah Tenaga Ahli Fraksi	6 Orang	216.000	Penyediaan Tenaga Ahli Fraksi	Kota Pasuruan	Jumlah Tenaga Ahli Fraksi	6 Orang	216.000	

No	Rancangan Awal RKPD					Hasil Analisis Kebutuhan					Catatan Penting
	Program/ Kegiatan/ Sub Kegiatan	Lokasi	Indikator Kinerja	Target Capaian	Pagu Indikatif (Rp.000)	Program/ Kegiatan/ Sub Kegiatan	Lokasi	Indikator Kinerja	Target Capaian	Pagu Indikatif (Rp.000)	
(1)	(2)	(3)	(4)	(5)	(6)	(7)	(8)	(9)	(10)	(11)	(12)
48.	Penyelenggaraan Hubungan Masyarakat	Kota Pasuruan	Jumlah Dokumen Hasil Penyelenggaraan Hubungan Masyarakat	1 Dokumen	194.420	Penyelenggaraan Hubungan Masyarakat	Kota Pasuruan	Jumlah Dokumen Hasil Penyelenggaraan Hubungan Masyarakat	0 Dokumen	0	
49.	Penyusunan Program Kerja DPRD	Kota Pasuruan	Jumlah Dokumen Rencana Kerja DPRD	1 Dokumen	861.676	Penyusunan Program Kerja DPRD	Kota Pasuruan	Jumlah Dokumen Rencana Kerja DPRD	1 Dokumen	319.535	
50.	Publikasi dan Dokumentasi DPRD	Kota Pasuruan	Jumlah Dokumen Publikasi dan Dokumentasi DPRD	12 Dokumen	765.000	Publikasi dan Dokumentasi DPRD	Kota Pasuruan	Jumlah Dokumen Publikasi dan Dokumentasi DPRD	12 Dokumen	516.000	
XIV	Penyerapan dan Penghimpunan Aspirasi Masyarakat	Kota Pasuruan	Persentase Jaring Aspirasi Masyarakat yang Dilaksanakan	100%	1.584.397	Penyerapan dan Penghimpunan Aspirasi Masyarakat	Kota Pasuruan	Persentase Jaring Aspirasi Masyarakat yang Dilaksanakan	100%	1.469.871	
51.	Penyusunan Pokok-Pokok Pikiran DPRD	Kota Pasuruan	Jumlah Dokumen Pokok-Pokok Pikiran DPRD yang Disusun	1 Dokumen	6.717	Penyusunan Pokok-Pokok Pikiran DPRD	Kota Pasuruan	Jumlah Dokumen Pokok-Pokok Pikiran DPRD yang Disusun	1 Dokumen	6.338	
52.	Pelaksanaan Reses	Kota Pasuruan	Jumah Dokumen Hasil Pelaksanaan Reses	3 Dokumen	1.577.680	Pelaksanaan Reses	Kota Pasuruan	Jumah Dokumen Hasil Pelaksanaan Reses	3 Dokumen	1.463.532	
XV.	Fasilitasi Tugas DPRD	Kota Pasuruan	Persentase Fasilitasi Tugas DPRD yang Dilaksanakan	100%	5.110.630	Fasilitasi Tugas DPRD	Kota Pasuruan	Persentase Fasilitasi Tugas DPRD yang Dilaksanakan	100%	3.777.180	
53.	Koordinasi dan Konsultasi Pelaksanaan Tugas DPRD	Kota Pasuruan	Jumlah Dokumen Hasil Koordinasi dan Konsultasi Pelaksanaan Tugas DPRD	12 Dokumen	2.330.445	Koordinasi dan Konsultasi Pelaksanaan Tugas DPRD	Kota Pasuruan	Jumlah Dokumen Hasil Koordinasi dan Konsultasi Pelaksanaan Tugas DPRD	12 Dokumen	1.735.596	
54.	Penyusunan Laporan Kinerja DPRD	Kota Pasuruan	Jumlah Laporan Fraksi, Alat Kelengkapan dan Kinerja DPRD yang Disusun	1 Laporan	2.491	Penyusunan Laporan Kinerja DPRD	Kota Pasuruan	Jumlah Laporan Fraksi, Alat Kelengkapan dan Kinerja DPRD yang Disusun	1 Laporan	2.589	
55.	Fasilitasi Pelaksanaan Tugas Badan Musyawarah	Kota Pasuruan	Jumlah Dokumen Hasil Fasilitasi Pelaksanaan Tugas Badan Musyawarah	12 Dokumen	1.859.070	Fasilitasi Pelaksanaan Tugas Badan Musyawarah	Kota Pasuruan	Jumlah Dokumen Hasil Fasilitasi Pelaksanaan Tugas Badan Musyawarah	12 Dokumen	1.474.746	
56.	Fasilitasi Tugas Pimpinan DPRD	Kota Pasuruan	Jumlah Dokumen Hasil Fasilitasi Tugas Pimpinan DPRD	12 Dokumen	918.624	Fasilitasi Tugas Pimpinan DPRD	Kota Pasuruan	Jumlah Dokumen Hasil Fasilitasi Tugas Pimpinan DPRD	12 Dokumen	564.248	

Sumber: Data Diolah Tahun 2025

BAB III
TUJUAN DAN SASARAN SEKRETARIAT DPRD KOTA PASURUAN

3.1 Telaahan terhadap Kebijakan Nasional

Asta Cita menjadi landasan utama dalam mewujudkan visi besar menuju Indonesia Emas 2045. Sejalan dengan tantangan global, misi ini menitikberatkan pada hilirisasi industri yang berkelanjutan, sinkronisasi kebijakan sektoral, serta penerapan standar keberlanjutan internasional. Transisi energi juga menjadi prioritas guna memastikan pemerataan pembangunan di seluruh wilayah Indonesia, sementara kebijakan yang responsif terhadap perubahan demografi, termasuk populasi menua (aging population), akan menjadi bagian dari strategi jangka panjang dalam menciptakan stabilitas dan kesejahteraan nasional.

Pada Asta Cipta 7 yaitu “Memperkuat Reformasi Politik, Hukum, dan Birokrasi, serta Memperkuat Pencegahan dan Pemberantasan Korupsi, Narkoba, Judi, dan Penyelundupan”. Upaya pencegahan dan penanggulangan korupsi, narkoba, judi, dan penyelundupan harus dilaksanakan dengan kebijakan yang kuat dan konsisten. Kebijakan tersebut mencerminkan keseriusan pemerintah dalam menjunjung nilai integritas dan keadilan, serta melindungi potensi yang dimiliki oleh generasi penerus dari berbagai hambatan dan ancaman. Disinilah Peran Sekretariat DPRD Kota Pasuruan dalam mendukung program prioritas nasional dengan memfasilitasi kinerja Dewan Perwakilan Rakyat Daerah Kota Pasuruan dalam melaksanakan tugas dan fungsinya sehingga hasil yang diharapkan ialah Pengawasan yang Efektif, Perumusan Kebijakan (Perda) yang pro rakyat, Penganggaran yang tepat Sasaran.

RPJMD Provinsi Jawa Timur Tahun 2025–2029 menetapkan 9 (sembilan) Misi Nawa Bhakti Satya menjadi 9 (sembilan) Prioritas Pembangunan Provinsi Jawa Timur sebagai pedoman dalam penyusunan sasaran, menetapkan arah kebijakan, merumuskan rencana kerja dan program kerja prioritas tahunan, hingga menyusun alokasi penganggaran di seluruh perangkat daerah. Setiap prioritas dirancang tidak sekadar sebagai target jangka menengah, tetapi juga sebagai pijakan strategis dalam menjabarkan langkah-langkah konkret untuk mewujudkan Misi pembangunan Jawa Timur secara terukur dan berdampak nyata sepanjang lima tahun mendatang.

Selanjutnya yang dapat dilaksanakan oleh unsur pendukung dari Sekretariat DPRD Kota Pasuruan berupa memfasilitasi secara administratif terhadap kinerja DPRD Kota Pasuruan untuk dapat mewujudkan Prioritas Pembangunan Provisi (PP) 7 yaitu “Jatim Berkah Amanah, Memperkuat Penyelenggaraan Tata Kelola Pemerintahan yang Baik, Bersih, Efektif, Berdaya Guna dan Partisipatif”

Perumusan rancangan teknokratik Misi RPJMD (Rencana Pembangunan Jangka Menengah Daerah) Kota Pasuruan Tahun 2025-2029 mengacu pada rumusan Misi Walikota dan Wakil Walikota terpilih pada Pemilihan Kepala Daerah (Pilkada) serentak tanggal 27 November 2024. Misi ini kemudian diselaraskan dengan misi yang tertuang dalam RPJPD (Rencana Pembangunan Jangka Panjang Daerah) Kota Pasuruan

Tahun 2025-2029. RPJMD 2025-2029 ini merupakan perwujudan pelaksanaan tahap pertama atau dari RPJPD Kota Pasuruan Tahun 2025-2055, yang dirancang untuk memastikan kesinambungan dan keberlanjutan pembangunan daerah.

Melalui penelaahan visi dan misi Kepala Daerah Kota Pasuruan, apabila dikorelasikan dengan tugas pokok, fungsi dan wewenang lembaga Perwakilan Rakyat Daerah akan meliputi seluruh misi yang ingin dicapai. Namun dari misi Kepala Daerah Kota Pasuruan sebagaimana tersebut di atas yang dapat dilaksanakan oleh unsur pendukung dari Sekretariat DPRD Kota Pasuruan berupa memfasilitasi secara administratif terhadap kinerja DPRD Kota Pasuruan untuk dapat mewujudkan Misi Ke-I, yaitu "Meningkatkan Kualitas Tata Kelola Pemerintahan dan Pelayanan Publik yang Responsif dan Merata Berbasis Digital".

Maka dari itu, dalam menentukan prioritas dan sasarannya, Sekretariat DPRD Kota Pasuruan memperhatikan prioritas nasional, prioritas provinsi, dan sasaran daerah dengan harapan program dan kegiatan pada Sekretariat DPRD Kota Pasuruan dapat diarahkan dan mendukung sasaran pembangunan nasional maupun provinsi. Lebih jelasnya, Prioritas dan Sasaran Sekretariat DPRD Kota Pasuruan akan di uraikan pada Tabel 3.1. Sebagai berikut:

Tabel 3.1
Prioritas dan Sasaran Sekretariat DPRD Kota Pasuruan

No.	Prioritas Nasional	Prioritas Provinsi	Sasaran Daerah	Indikator Sasaran Daerah	Sasaran Perangkat Daerah	Indikator Sasaran Perangkat Daerah
(1)	(2)	(3)	(4)	(5)	(6)	(7)
1.	Memperkuat Reformasi Politik, Hukum, dan Birokrasi, serta Memperkuat Pencegahan dan Pemberantasan Korupsi, Narkoba, Judi, dan Penyelundupan	Memperkuat Penyelenggaraan Tata Kelola Pemerintahan yang Baik, Bersih, Efektif, Berdaya Guna, dan Partisipatif	Meningkatnya kualitas pelayanan publik	Indeks Pelayanan Publik (IPP)	Meningkatnya Pelayanan Fasilitasi Pelaksanaan Tugas Anggota DPRD	Persentase Hasil Pelaksanaan Tugas DPRD
					Terpenuhinya Kebutuhan Penunjang Kinerja DPRD	Persentase Kebutuhan Penunjang Kinerja DPRD yang tersedia

Sumber: Data Diolah Tahun 2025

3.2 Tujuan dan Sasaran Renja Sekretariat DPRD Kota Pasuruan

Tujuan organisasi Sekretariat DPRD Kota Pasuruan, adalah merupakan penjabaran atau implementasi dari pernyataan visi dan misi organisasi, kedua hal tersebut dirumuskan dalam bentuk operasional berupa tujuan (Goal) yang ingin dicapai. Pernyataan visi misi harus konsisten dan dilaksanakan oleh Sekretariat DPRD sesuai dengan tugas pokok dan fungsinya.

Sasaran organisasi yang jelas, rasional dan terukur akan mempermudah pelaksanaan tugas pokok dan fungsi, serta mempertajam fokus pelaksanaan program dan kegiatan yang menjadi misi dari suatu organisasi dan menetapkan kerangka prioritas yang akan akan dilaksanakan secara berkesinambungan sesuai dengan dokumen Renstra Sekretariat DPRD Kota Pasuruan. Tujuan dan Sasaran Sekretariat DPRD Kota Pasuruan akan di uraikan pada Tabel 3.2, dan Tabel 3.3 berikut ini:

Tabel 3.2
Tujuan Sekretariat DPRD Kota Pasuruan

No.	Tujuan Sekretariat DPRD Kota Pasuruan	Indikator Tujuan	Target Kinerja Tujuan
1.	Meningkatnya Kualitas Pelayanan Fasilitasi Kinerja Lembaga Legislatif	Indeks Kepuasan Anggota DPRD	82

Sumber: Dokumen Renstra Sekretariat DPRD 2026-2030

Tabel 3.3
Sasaran Sekretariat DPRD Kota Pasuruan

No.	Sasaran Sekretariat DPRD Kota Pasuruan	Indikator Sasaran	Target Kinerja Sasaran
1.	Meningkatnya Pelayanan Fasilitasi Pelaksanaan Tugas Anggota DPRD	Persentase Hasil Pelaksanaan Tugas DPRD	100%
2.	Terpenuhinya Kebutuhan Penunjang Kinerja DPRD	Persentase Kebutuhan Penunjang Kinerja DPRD yang tersedia	100%

Sumber: Dokumen Renstra Sekretariat DPRD 2026-2030

Indikator Kinerja Utama (IKU) adalah alat ukur yang digunakan untuk menilai seberapa efektif suatu organisasi dalam mencapai tujuan strategisnya. Memberikan fokus, mengukur kemajuan, meningkatkan akuntabilitas, dan mendorong perbaikan berkelanjutan merupakan tujuan utama Indikator Kinerja Utama (IKU). adapun Indikator Kinerja Utama (IKU) yang telah ditetapkan guna mendorong tercapainya visi misi Sekretariat DPRD Kota Pasuruan akan dijelaskan pada Tabel 3.4, sebagai berikut:

Tabel 3.4 Indikator Kinerja Utama Sekretariat DPRD Kota Pasuruan

No.	Indikator Kinerja Utama (IKU)	Indikator Kinerja IKU	Target Kinerja IKU
Tujuan :			
1.	Meningkatnya Kualitas Pelayanan Fasilitasi Kinerja Lembaga Legislatif	Indeks Kepuasan Anggota DPRD	82
Sasaran :			
1.	Meningkatnya Pelayanan Fasilitasi Pelaksanaan Tugas Anggota DPRD	Persentase Hasil Pelaksanaan Tugas DPRD	100%
2.	Terpenuhinya Kebutuhan Penunjang Kinerja DPRD	Persentase Kebutuhan Penunjang Kinerja DPRD yang tersedia	100%

Sumber: Dokumen Renstra Sekretariat DPRD 2026-2030

BAB IV
RENCANA KERJA DAN PENDANAAN
SEKRETARIAT DPRD KOTA PASURUAN

4.1 Program dan Kegiatan

RPJMD Kota Pasuruan Tahun 2025-2029 memuat Visi, misi Kepala Daerah yaitu PASURUAN ANUGRAH “Aktif Pelayanan Publiknya, Mandiri Ekonominya, Guyub Warganya dan Indah Kotanya”. Dalam RPJMD ini ditetapkan misi yang berfungsi sebagai upaya untuk mewujudkan visi yang rumusannya dapat dijabarkan sebagai berikut:

MISI 1 Meningkatkan Kualitas Tata Kelola Pemerintahan dan Pelayanan Publik Yang Responsif dan Merata Berbasis Digital

MISI 2 Mewujudkan Sumber Daya Manusia yang Unggul Melalui Akses Pendidikan dan Kesehatan yang Inklusif dan Berkualitas.

MISI 3 Akselerasi Pertumbuhan Ekonomi yang Berkelanjutan Berbasis Potensi Lokal.

MISI 4 Meningkatkan Kesejahteraan Masyarakat Berorientasi pada Peran Kepemudaan, Kebudayaan dan Harmonisasi Sosial.

MISI 5 Mewujudkan Kota yang Indah dan Nyaman Melalui Penguatan Infrastruktur Ekonomi dan Sosial yang Berkelanjutan.

Sekretariat DPRD Kota Pasuruan dalam menunjang keberhasilan visi misi kepala Daerah mengampu Misi 1 yaitu Meningkatkan Kualitas Tata Kelola Pemerintahan dan Pelayanan Publik Yang Responsif dan Merata Berbasis Digital dengan Tujuan Pembangunan “Meningkatkan Kualitas Pelayanan Publik dan Tata Kelola Pemerintahan” dan Sasaran Pembangunan (Meningkatnya Kualitas Pelayanan Publik” dengan indikator Indek Pelayanan Publik (IPP).

Sebagai upaya dalam mencapai visi dan misi Pembangunan Kota Pasuruan yang ingin diwujudkan yaitu mewujudkan “Pasuruan Anugrah“. Sejalan dengan Program prioritas pembangunan tahun 2026. Sekretariat DPRD Kota Pasuruan mengampu 2 program, 15 kegiatan dan 54 sub kegiatan yang akan dijelaskan pada Tabel 4.1 sebagai berikut

Tabel 4.1
Rumusan Rencana Program dan Kegiatan Sekretariat DPRD Kota Pasuruan

Tahun 2026 dan Prakiraan Maju Tahun 2027

Kode	URUSAN/ BIDANG URUSAN/ PROGRAM/ KEGIATAN/ SUBKEGIATAN	INDIKATOR KINERJA PROGRAM/ KEGIATSAN/ SUBKEGIATAN	RENCANA TAHUN 2026				CATATAN PENTING	PRAKIRAAN MAJU RENCANA TAHUN 2027	
			LOKASI	TARGET CAPAIAN KINERJA	PAGU INDIKATIF	SUMBER DANA		TARGET CAPAIAN KINERJA	PAGU INDIKATIF
(1)	(2)	(3)	(4)	(5)	(6)	(7)	(8)	(9)	(10)
4.02	SEKRETARIAT DPRD				45.344.867.159				59.585.320.498
4.02.01	PROGRAM PENUNJANG URUSAN PEMERINTAHAN DAERAH KABUPATEN/KOTA	Level Maturitas SPIP Perangkat Daerah		3 Level	29.328.214.059			3 Level	33.150.672.248
		Nilai SAKIP Perangkat Daerah		74,80 Nilai				74,80 Nilai	
4.02.01.2.01	Perencanaan, Penganggaran, dan Evaluasi Kinerja Perangkat Daerah	Jumlah Dokumen Perencanaan, Penganggaran, dan Evaluasi Kinerja Perangkat Daerah		12 Dokumen	7.227.200			12 Dokumen	8.359.600
4.02.01.2.01.0001	Penyusunan Dokumen Perencanaan Perangkat Daerah	Jumlah Dokumen Perencanaan Perangkat Daerah	Kota Pasuruan, Panggungrejo, Kandangsapi	6 Dokumen	4.755.200	DANA ALOKASI UMUM (DAU)		6 Dokumen	5.500.000
4.02.01.2.01.0006	Koordinasi dan Penyusunan Laporan Capaian Kinerja dan Ikhtisar Realisasi Kinerja SKPD	Jumlah Laporan Capaian Kinerja dan Ikhtisar Realisasi Kinerja SKPD dan Laporan Hasil Koordinasi Penyusunan Laporan Capaian Kinerja dan Ikhtisar Realisasi Kinerja SKPD	Kota Pasuruan, Panggungrejo, Kandangsapi	5 Laporan	1.236.000,00	DANA ALOKASI UMUM (DAU)		5 Laporan	1.500.000
4.02.01.2.01.0007	Evaluasi Kinerja Perangkat Daerah	Jumlah Laporan Evaluasi Kinerja Perangkat Daerah	Kota Pasuruan, Panggungrejo, Kandangsapi	1 Laporan	1.236.000	DANA ALOKASI UMUM (DAU)		1 Laporan	1.359.600
4.02.01.2.02	Administrasi Keuangan Perangkat Daerah	Jumlah laporan pertanggungjawaban keuangan dalam 1 tahun anggaran		18 Laporan	4.360.711.219			18 Laporan	4.693.551.503
4.02.01.2.02.0001	Penyediaan Gaji dan Tunjangan ASN	Jumlah Orang yang Menerima Gaji dan Tunjangan ASN	Kota Pasuruan, Panggungrejo, Kandangsapi	29 Orang/bulan	4.322.898.619	DANA ALOKASI UMUM (DAU)		29 Orang/bulan	4.651.957.643

Kode	URUSAN/ BIDANG URUSAN/ PROGRAM/ KEGIATAN/ SUBKEGIATAN	INDIKATOR KINERJA PROGRAM/ KEGIATSAN/ SUBKEGIATAN	RENCANA TAHUN 2026				CATATAN PENTING	PRAKIRAAN MAJU RENCANA TAHUN 2027	
			LOKASI	TARGET CAPAIAN KINERJA	PAGU INDIKATIF	SUMBER DANA		TARGET CAPAIAN KINERJA	PAGU INDIKATIF
(1)	(2)	(3)	(4)	(5)	(6)	(7)	(8)	(9)	(10)
4.02.01.2.02.0007	Koordinasi dan Penyusunan Laporan Keuangan Bulanan/ Triwulanan/ Semesteran SKPD	Jumlah Laporan Keuangan Bulanan/ Triwulanan/ Semesteran SKPD dan Laporan Koordinasi Penyusunan Laporan Keuangan Bulanan/Triwulanan/Semesteran SKPD	Kota Pasuruan, Panggungrejo, Kandangsapi	17 Laporan	37.812.600	DANA ALOKASI UMUM (DAU)		17 Laporan	41.593.860
4.02.01.2.03	Administrasi Barang Milik Daerah pada Perangkat Daerah	Jumlah Laporan Pengelolaan Barang Milik Daerah		6 Laporan	47.226.000			6 Laporan	51.948.600
4.02.01.2.03.0001	Penyusunan Perencanaan Kebutuhan Barang Milik Daerah SKPD	Jumlah Rencana Kebutuhan Barang Milik Daerah SKPD	Kota Pasuruan, Panggungrejo, Kandangsapi	2 Dokumen	2.236.000	DANA ALOKASI UMUM (DAU)		2 Dokumen	2.459.600
4.02.01.2.03.0005	Rekonsiliasi dan Penyusunan Laporan Barang Milik Daerah pada SKPD	Jumlah Laporan Rekonsiliasi dan Penyusunan Laporan Barang Milik Daerah pada SKPD	Kota Pasuruan, Panggungrejo, Kandangsapi	4 Laporan	44.990.000	DANA ALOKASI UMUM (DAU)		4 Laporan	49.489.000
4.02.01.2.05	Administrasi Kepegawaian Perangkat Daerah	Jumlah Dokumen Ketatausahaan dan Kepegawaian		7 Dokumen	306.283.200			7 Dokumen	337.511.520
4.02.01.2.05.0003	Pendataan dan Pengolahan Administrasi Kepegawaian	Jumlah Dokumen Pendataan dan Pengolahan Administrasi Kepegawaian	Kota Pasuruan, Panggungrejo, Kandangsapi	6 Dokumen	2.283.200	DANA ALOKASI UMUM (DAU)		6 Dokumen	2.511.520
4.02.01.2.05.0009	Pendidikan dan Pelatihan Pegawai Berdasarkan Tugas dan Fungsi	Jumlah Pegawai Berdasarkan Tugas dan Fungsi yang Mengikuti Pendidikan dan Pelatihan	Kota Pasuruan, Panggungrejo, Kandangsapi	63 Orang	304.000.000	DANA ALOKASI UMUM (DAU)		63 Orang	335.000.000
4.02.01.2.06	Administrasi Umum Perangkat Daerah	Jumlah Laporan Penyediaan Barang dan Jasa		39 Laporan	2.110.639.000			39 Laporan	2.323.117.700
4.02.01.2.06.0001	Penyediaan Komponen Instalasi Listrik/Penerangan Bangunan Kantor	Jumlah Paket Komponen Instalasi Listrik/Penerangan Bangunan Kantor yang Disediakan	Kota Pasuruan, Panggungrejo, Kandangsapi	4 Paket	38.846.000	DANA ALOKASI UMUM (DAU)		4 Paket	42.730.600

Kode	URUSAN/ BIDANG URUSAN/ PROGRAM/ KEGIATAN/ SUBKEGIATAN	INDIKATOR KINERJA PROGRAM/ KEGIATSAN/ SUBKEGIATAN	RENCANA TAHUN 2026				CATATAN PENTING	PRAKIRAAN MAJU RENCANA TAHUN 2027	
			LOKASI	TARGET CAPAIAN KINERJA	PAGU INDIKATIF	SUMBER DANA		TARGET CAPAIAN KINERJA	PAGU INDIKATIF
(1)	(2)	(3)	(4)	(5)	(6)	(7)	(8)	(9)	(10)
4.02.01.2.06.0002	Penyediaan Peralatan dan Perlengkapan Kantor	Jumlah Paket Peralatan dan Perlengkapan Kantor yang Disediakan	Kota Pasuruan, Panggungrejo, Kandangsapi	4 Paket	343.800.000	DANA ALOKASI UMUM (DAU)		4 Paket	377.568.400
4.02.01.2.06.0005	Penyediaan Barang Cetakan dan Penggandaan	Jumlah Paket Barang Cetakan dan Penggandaan yang Disediakan	Kota Pasuruan, Panggungrejo, Kandangsapi	2 Paket	410.453.000	DANA ALOKASI UMUM (DAU)		2 Paket	451.524.700
4.02.01.2.06.0006	Penyediaan Bahan Bacaan dan Peraturan Perundang-undangan	Jumlah Dokumen Bahan Bacaan dan Peraturan Perundang-Undangan yang Disediakan	Kota Pasuruan, Panggungrejo, Kandangsapi	12 Dokumen	56.154.000	DANA ALOKASI UMUM (DAU)		12 Dokumen	61.769.400
4.02.01.2.06.0007	Penyediaan Bahan/Material	Jumlah Paket Bahan/Material yang Disediakan	Kota Pasuruan, Panggungrejo, Kandangsapi	1 Paket	30.000.000	DANA ALOKASI UMUM (DAU)		1 Paket	35.000.000
4.02.01.2.06.0008	Fasilitasi Kunjungan Tamu	Jumlah Laporan Fasilitasi Kunjungan Tamu	Kota Pasuruan, Panggungrejo, Kandangsapi	4 Laporan	683.030.000	DANA ALOKASI UMUM (DAU)		4 Laporan	751.333.000
4.02.01.2.06.0009	Penyelenggaraan Rapat Koordinasi dan Konsultasi SKPD	Jumlah Laporan Penyelenggaraan Rapat Koordinasi dan Konsultasi SKPD	Kota Pasuruan, Panggungrejo, Kandangsapi	12 Laporan	548.356.000	DANA ALOKASI UMUM (DAU)		12 Laporan	603.191.600
4.02.01.2.07	Pengadaan Barang Milik Daerah Penunjang Urusan Pemerintah Daerah	Jumlah Barang Milik Daerah yang Disediakan		1 Unit	60.000.000			1 Unit	66.000.000
4.02.01.2.07.0006	Pengadaan Peralatan dan Mesin Lainnya	Jumlah Unit Peralatan dan Mesin Lainnya yang Disediakan	Kota Pasuruan, Panggungrejo, Kandangsapi	1 Unit	60.000.000	DANA ALOKASI UMUM (DAU)		1 Unit	66.000.000
4.02.01.2.08	Penyediaan Jasa Penunjang Urusan Pemerintahan Daerah	Jumlah Laporan Penyediaan Jasa Penunjang Urusan Pemerintahan Daerah		36 Laporan	2.360.874.820			36 Laporan	2.596.575.350

Kode	URUSAN/ BIDANG URUSAN/ PROGRAM/ KEGIATAN/ SUBKEGIATAN	INDIKATOR KINERJA PROGRAM/ KEGIATSAN/ SUBKEGIATAN	RENCANA TAHUN 2026				CATATAN PENTING	PRAKIRAAN MAJU RENCANA TAHUN 2027	
			LOKASI	TARGET CAPAIAN KINERJA	PAGU INDIKATIF	SUMBER DANA		TARGET CAPAIAN KINERJA	PAGU INDIKATIF
(1)	(2)	(3)	(4)	(5)	(6)	(7)	(8)	(9)	(10)
4.02.01.2.08.0001	Penyediaan Jasa Surat Menyurat	Jumlah Laporan Penyediaan Jasa Surat Menyurat	Kota Pasuruan, Panggungrejo, Kandangsapi	12 Laporan	33.460.000	DANA ALOKASI UMUM (DAU)		12 Laporan	36.806.000
4.02.01.2.08.0002	Penyediaan Jasa Komunikasi, Sumber Daya Air dan Listrik	Jumlah Laporan Penyediaan Jasa Komunikasi, Sumber Daya Air dan Listrik yang Disediakan	Kota Pasuruan, Panggungrejo, Kandangsapi	12 Laporan	1.215.806.320	DANA ALOKASI UMUM (DAU)		12 Laporan	1.337.000.000
4.02.01.2.08.0004	Penyediaan Jasa Pelayanan Umum Kantor	Jumlah Laporan Penyediaan Jasa Pelayanan Umum Kantor yang Disediakan	Kota Pasuruan, Panggungrejo, Kandangsapi	12 Laporan	1.111.608.500	DANA ALOKASI UMUM (DAU)		12 Laporan	1.222.769.350
4.02.01.2.09	Pemeliharaan Barang Milik Daerah Penunjang Urusan Pemerintahan Daerah	Jumlah Barang Milik Daerah yang Terpelihara		728 Unit	2.122.046.111			728 Unit	2.637.636.722
4.02.01.2.09.0001	Penyediaan Jasa Pemeliharaan, Biaya Pemeliharaan, dan Pajak Kendaraan Perorangan Dinas atau Kendaraan Dinas Jabatan	Jumlah Kendaraan Perorangan Dinas atau Kendaraan Dinas Jabatan yang Dipelihara dan dibayarkan Pajaknya	Kota Pasuruan, Panggungrejo, Kandangsapi	1 Unit	46.370.000	DANA ALOKASI UMUM (DAU)		1 Unit	51.007.000
4.02.01.2.09.0002	Penyediaan Jasa Pemeliharaan, Biaya Pemeliharaan, Pajak dan Perizinan Kendaraan Dinas Operasional atau Lapangan	Jumlah Kendaraan Dinas Operasional atau Lapangan yang Dipelihara dan dibayarkan Pajak dan Perizinannya	Kota Pasuruan, Panggungrejo, Kandangsapi	16 Unit	354.340.000	DANA ALOKASI UMUM (DAU)		16 Unit	390.000.000
4.02.01.2.09.0005	Pemeliharaan Mebel	Jumlah Mebel yang Dipelihara	Kota Pasuruan, Panggungrejo, Kandangsapi	400 Unit	32.000.000	DANA ALOKASI UMUM (DAU)		400 Unit	35.200.000
4.02.01.2.09.0006	Pemeliharaan Peralatan dan Mesin Lainnya	Jumlah Peralatan dan Mesin Lainnya yang Dipelihara	Kota Pasuruan, Panggungrejo, Kandangsapi	309 Unit	354.228.800	DANA ALOKASI UMUM (DAU)		309 Unit	362.811.680

Kode	URUSAN/ BIDANG URUSAN/ PROGRAM/ KEGIATAN/ SUBKEGIATAN	INDIKATOR KINERJA PROGRAM/ KEGIATSAN/ SUBKEGIATAN	RENCANA TAHUN 2026				CATATAN PENTING	PRAKIRAAN MAJU RENCANA TAHUN 2027	
			LOKASI	TARGET CAPAIAN KINERJA	PAGU INDIKATIF	SUMBER DANA		TARGET CAPAIAN KINERJA	PAGU INDIKATIF
(1)	(2)	(3)	(4)	(5)	(6)	(7)	(8)	(9)	(10)
4.02.01.2.09.0009	Pemeliharaan/Rehabilitasi Gedung Kantor dan Bangunan Lainnya	Jumlah Gedung Kantor dan Bangunan Lainnya yang Dipelihara/Direhabilitasi	Kota Pasuruan, Panggungrejo, Kandangsapi	1 Unit	1.275.107.311	DANA ALOKASI UMUM (DAU)		1 Unit	1.732.618.042
4.02.01.2.09.0010	Pemeliharaan/Rehabilitasi Sarana dan Prasarana Gedung Kantor atau Bangunan Lainnya	Jumlah Sarana dan Prasarana Gedung Kantor atau Bangunan Lainnya yang Dipelihara/Direhabilitasi	Kota Pasuruan, Panggungrejo, Kandangsapi	1 Unit	60.000.000	DANA ALOKASI UMUM (DAU)		1 Unit	66.000.000
4.02.01.2.15	Layanan Keuangan dan Kesejahteraan DPRD	Persentase Terpenuhinya Layanan Keuangan dan Kesejahteraan DPRD		100%	17.728.556.009			100%	19.968.793.250
4.02.01.2.15.0001	Penyelenggaraan Administrasi Keuangan DPRD	Jumlah Anggota DPRD yang Menerima Hak Keuangan DPRD	Kota Pasuruan, Panggungrejo, Kandangsapi	30 Orang/Bulan	17.680.556.009	DANA ALOKASI UMUM (DAU)		30 Orang/Bulan	19.574.205.650
4.02.01.2.15.0002	Penyediaan Pakaian Dinas dan Atribut DPRD	Jumlah Paket Pakaian Dinas dan Atribut DPRD yang Disediakan	Kota Pasuruan, Panggungrejo, Kandangsapi	0 Paket	0	DANA ALOKASI UMUM (DAU)		0 Paket	341.787.600
4.02.01.2.15.0003	Pelaksanaan Medical Check Up DPRD	Jumlah Orang yang Mengikuti Medical Check Up DPRD	Kota Pasuruan, Panggungrejo, Kandangsapi	30 Orang	48.000.000	DANA ALOKASI UMUM (DAU)		30 Orang	52.800.000
4.02.01.2.16	Layanan Administrasi DPRD	Persentase Terpenuhinya Layanan Administrasi DPRD		100%	224.650.500			100%	467.178.003
4.02.01.2.16.0004	Penyediaan Kebutuhan Rumah Tangga DPRD	Jumlah Paket Kebutuhan Rumah Tangga DPRD yang Disediakan	Kota Pasuruan, Panggungrejo, Kandangsapi	12 Paket	224.650.500	DANA ALOKASI UMUM (DAU)		12 Paket	467.178.003
4.02.02	PROGRAM DUKUNGAN PELAKSANAAN TUGAS DAN FUNGSI DPRD	Ketepatan Penetapan Perda APBD Tahun N		100%	16.016.653.100			100%	26.434.648.250
		Persentase Penetapan Ranperda Tahun N		100%				100%	
		Persentase Pengawasan Penyelenggaraan Pemerintahan		100%				100%	

Kode	URUSAN/ BIDANG URUSAN/ PROGRAM/ KEGIATAN/ SUBKEGIATAN	INDIKATOR KINERJA PROGRAM/ KEGIATSAN/ SUBKEGIATAN	RENCANA TAHUN 2026				CATATAN PENTING	PRAKIRAAN MAJU RENCANA TAHUN 2027	
			LOKASI	TARGET CAPAIAN KINERJA	PAGU INDIKATIF	SUMBER DANA		TARGET CAPAIAN KINERJA	PAGU INDIKATIF
(1)	(2)	(3)	(4)	(5)	(6)	(7)	(8)	(9)	(10)
4.02.02.2.01	Pembentukan Peraturan Daerah dan Peraturan DPRD	Persentase Pembahasan Peraturan Daerah yang Dilaksanakan		100%	1.439.834.000			100%	2.134.006.600
4.02.02.2.01.0001	Penyusunan dan Pembahasan Program Pembentukan Peraturan Daerah	Jumlah Dokumen Hasil Penyusunan dan Pembahasan Program Pembentukan Peraturan Daerah	Kota Pasuruan, Panggungrejo, Kandangsapi	1 Dokumen	344.056.000	DANA ALOKASI UMUM (DAU)		1 Dokumen	928.650.800
4.02.02.2.01.0002	Pembahasan Rancangan Peraturan Daerah	Jumlah Dokumen Hasil Pembahasan Rancangan Peraturan Daerah	Kota Pasuruan, Panggungrejo, Kandangsapi	3 Dokumen	843.778.000	DANA ALOKASI UMUM (DAU)		3 Dokumen	928.155.800
4.02.02.2.01.0003	Penyelenggaraan Kajian Perundang-Undangan	Jumlah Dokumen Kajian Perundang-Undangan	Kota Pasuruan, Panggungrejo, Kandangsapi	3 Dokumen	126.000.000	DANA ALOKASI UMUM (DAU)		3 Dokumen	138.600.000
4.02.02.2.01.0004	Fasilitasi Penyusunan Penjelasan/Keterangan Naskah Akademik	Jumlah Dokumen Hasil Penyusunan Penjelasan atau Keterangan dan/atau Naskah Akademik yang Difasilitasi	Kota Pasuruan, Panggungrejo, Kandangsapi	3 Dokumen	126.000.000	DANA ALOKASI UMUM (DAU)		3 Dokumen	138.600.000
4.02.02.2.03	Pengawasan Penyelenggaraan Pemerintahan	Persentase Pengawasan Penyelenggaraan Pemerintahan yang Terlaksana		100%	5.464.620.400			100%	12.360.888.540
4.02.02.2.03.0001	Pengawasan Urusan Pemerintahan Bidang Pemerintahan dan Hukum	Jumlah Laporan Hasil Pengawasan Urusan Pemerintahan Bidang Pemerintahan dan Hukum	Kota Pasuruan, Panggungrejo, Kandangsapi	0 Laporan	0	DANA ALOKASI UMUM (DAU)		12 Laporan	1.078.031.900
4.02.02.2.03.0002	Pengawasan Urusan Pemerintahan Bidang Infrastruktur	Jumlah Laporan Hasil Pengawasan Urusan Pemerintahan Bidang Infrastruktur	Kota Pasuruan, Panggungrejo, Kandangsapi	0 Laporan	0	DANA ALOKASI UMUM (DAU)		12 Laporan	1.023.774.400
4.02.02.2.03.0003	Pengawasan Urusan Pemerintahan Bidang Kesejahteraan Rakyat	Jumlah Laporan Pengawasan Urusan Pemerintahan Bidang Kesejahteraan Rakyat	Kota Pasuruan, Panggungrejo, Kandangsapi	0 Laporan	0	DANA ALOKASI UMUM (DAU)		12 Laporan	1.021.574.400

Kode	URUSAN/ BIDANG URUSAN/ PROGRAM/ KEGIATAN/ SUBKEGIATAN	INDIKATOR KINERJA PROGRAM/ KEGIATSAN/ SUBKEGIATAN	RENCANA TAHUN 2026				CATATAN PENTING	PRAKIRAAN MAJU RENCANA TAHUN 2027	
			LOKASI	TARGET CAPAIAN KINERJA	PAGU INDIKATIF	SUMBER DANA		TARGET CAPAIAN KINERJA	PAGU INDIKATIF
(1)	(2)	(3)	(4)	(5)	(6)	(7)	(8)	(9)	(10)
4.02.02.2.03.0004	Pengawasan Urusan Pemerintahan Bidang Perekonomian	Jumlah Laporan Hasil Pengawasan Urusan Pemerintahan Bidang Perekonomian	Kota Pasuruan, Panggungrejo, Kandangsapi	0 Laporan	0	DANA ALOKASI UMUM (DAU)		12 Laporan	1.023.774.400
4.02.02.2.03.0005	Pengawasan Urusan Pemerintahan Bidang Sumber Daya Alam	Jumlah Laporan Hasil Pengawasan Urusan Pemerintahan Bidang Sumber Daya Alam	Kota Pasuruan, Panggungrejo, Kandangsapi	0 Laporan	0	DANA ALOKASI UMUM (DAU)		12 Laporan	1.022.124.400
4.02.02.2.03.0006	Pengawasan Tindak Lanjut Hasil Pemeriksaan Laporan Keuangan oleh Badan Pemeriksa Keuangan	Jumlah Dokumen Hasil Pengawasan Tindak Lanjut Hasil Pemeriksaan Laporan Keuangan oleh Badan Pemeriksa Keuangan	Kota Pasuruan, Panggungrejo, Kandangsapi	1 Dokumen	300.015.000	DANA ALOKASI UMUM (DAU)		1 Dokumen	330.016.500
4.02.02.2.03.0007	Pengawasan Penggunaan Anggaran	Jumlah Dokumen Hasil Pengawasan Penggunaan Anggaran	Kota Pasuruan, Panggungrejo, Kandangsapi	12 Dokumen	4.713.562.000	DANA ALOKASI UMUM (DAU)		12 Dokumen	6.276.669.740
4.02.02.2.03.0008	Pembahasan Laporan Keterangan Pertanggungjawaban Kepala Daerah	Jumlah Rekomendasi Hasil Pembahasan Laporan Keterangan Pertanggungjawaban Kepala Daerah	Kota Pasuruan, Panggungrejo, Kandangsapi	1 Dokumen	451.043.400	DANA ALOKASI UMUM (DAU)		1 Dokumen	584.922.800
4.02.02.2.04	Peningkatan Kapasitas DPRD	Persentase Peningkatan Kapasias DPRD yang dilaksanakan		100%	3.865.147.200			100%	5.473.902.500
4.02.02.2.04.0002	Pendalaman Tugas DPRD	Jumlah Dokumen Hasil Pendalaman Tugas DPRD	Kota Pasuruan, Panggungrejo, Kandangsapi	6 Dokumen	2.453.612.000	DANA ALOKASI UMUM (DAU)		6 Dokumen	3.085.056.700
4.02.02.2.04.0004	Penyediaan Kelompok Pakar dan Tim Ahli	Jumlah Orang dalam Kelompok Pakar dan Tim Ahli	Kota Pasuruan, Panggungrejo, Kandangsapi	10 Orang	360.000.000	DANA ALOKASI UMUM (DAU)		10 Orang	396.000.000
4.02.02.2.04.0005	Penyediaan Tenaga Ahli Fraksi	Jumlah Tenaga Ahli Fraksi	Kota Pasuruan, Panggungrejo, Kandangsapi	6 Orang	216.000.000	DANA ALOKASI UMUM (DAU)		6 Orang	237.600.000

Kode	URUSAN/ BIDANG URUSAN/ PROGRAM/ KEGIATAN/ SUBKEGIATAN	INDIKATOR KINERJA PROGRAM/ KEGIATSAN/ SUBKEGIATAN	RENCANA TAHUN 2026				CATATAN PENTING	PRAKIRAAN MAJU RENCANA TAHUN 2027	
			LOKASI	TARGET CAPAIAN KINERJA	PAGU INDIKATIF	SUMBER DANA		TARGET CAPAIAN KINERJA	PAGU INDIKATIF
(1)	(2)	(3)	(4)	(5)	(6)	(7)	(8)	(9)	(10)
4.02.02.2.04.0006	Penyelenggaraan Hubungan Masyarakat	Jumlah Dokumen Hasil Penyelenggaraan Hubungan Masyarakat	Kota Pasuruan, Panggungrejo, Kandangsapi	0 Dokumen	0	DANA ALOKASI UMUM (DAU)		1 Dokumen	342.256.200
4.02.02.2.04.0007	Penyusunan Program Kerja DPRD	Jumlah Dokumen Rencana Kerja DPRD	Kota Pasuruan, Panggungrejo, Kandangsapi	1 Dokumen	319.535.200	DANA ALOKASI UMUM (DAU)		1 Dokumen	571.489.600
4.02.02.2.04.0008	Publikasi dan Dokumentasi DPRD	Jumlah Dokumen Publikasi dan Dokumentasi DPRD	Kota Pasuruan, Panggungrejo, Kandangsapi	12 Dokumen	516.000.000	DANA ALOKASI UMUM (DAU)		12 Dokumen	841.500.000
4.02.02.2.05	Penyerapan dan Penghimpunan Aspirasi Masyarakat	Persentase Jaring Aspirasi Masyarakat yang Dilaksanakan		100%	1.469.871.100			100%	1.295.108.210
4.02.02.2.05.0002	Penyusunan Pokok-Pokok Pikiran DPRD	Jumlah Dokumen Pokok-Pokok Pikiran DPRD yang Disusun	Kota Pasuruan, Panggungrejo, Kandangsapi	1 Dokumen	6.338.500	DANA ALOKASI UMUM (DAU)		1 Dokumen	6.972.350
4.02.02.2.05.0003	Pelaksanaan Reses	Jumah Dokumen Hasil Pelaksanaan Reses	Kota Pasuruan, Panggungrejo, Kandangsapi	3 Dokumen	1.463.532.600	DANA ALOKASI UMUM (DAU)		3 Dokumen	1.288.135.860
4.02.02.2.08	Fasilitasi Tugas DPRD	Persentase Fasilitasi Tugas DPRD yang Dilaksanakan		100%	3.777.180.400			100%	5.170.742.400
4.02.02.2.08.0001	Koordinasi dan Konsultasi Pelaksanaan Tugas DPRD	Jumlah Dokumen Hasil Koordinasi dan Konsultasi Pelaksanaan Tugas DPRD	Kota Pasuruan, Panggungrejo, Kandangsapi	12 Dokumen	1.735.596.800	DANA ALOKASI UMUM (DAU)		12 Dokumen	2.100.000.000
4.02.02.2.08.0002	Penyusunan Laporan Kinerja DPRD	Jumlah Laporan Fraksi, Alat Kelengkapan dan Kinerja DPRD yang Disusun	Kota Pasuruan, Panggungrejo, Kandangsapi	1 Laporan	2.589.000	DANA ALOKASI UMUM (DAU)		1 Laporan	2.847.900
4.02.02.2.08.0003	Fasilitasi Pelaksanaan Tugas Badan Musyawarah	Jumlah Dokumen Hasil Fasilitasi Pelaksanaan Tugas Badan	Kota Pasuruan,	12 Dokumen	1.474.746.600	DANA ALOKASI		12 Dokumen	2.447.221.700

Kode	URUSAN/ BIDANG URUSAN/ PROGRAM/ KEGIATAN/ SUBKEGIATAN	INDIKATOR KINERJA PROGRAM/ KEGIATSAN/ SUBKEGIATAN	RENCANA TAHUN 2026				CATATAN PENTING	PRAKIRAAN MAJU RENCANA TAHUN 2027	
			LOKASI	TARGET CAPAIAN KINERJA	PAGU INDIKATIF	SUMBER DANA		TARGET CAPAIAN KINERJA	PAGU INDIKATIF
(1)	(2)	(3)	(4)	(5)	(6)	(7)	(8)	(9)	(10)
		Musyawarah	Panggungrejo, Kandangsapi			UMUM (DAU)			
4.02.02.2.08.0004	Fasilitasi Tugas Pimpinan DPRD	Jumlah Dokumen Hasil Fasilitasi Tugas Pimpinan DPRD	Kota Pasuruan, Panggungrejo, Kandangsapi	12 Dokumen	564.248.000	DANA ALOKASI UMUM (DAU)		12 Dokumen	620.672.800

Sumber: Data Diolah Sekretariat DPRD Kota Pasuruan Tahun 202

BAB V
PENUTUP

Untuk menjamin kesinambungan pelaksanaan kegiatan, maka kebijakan dan program–program harus dilaksanakan secara berkesinambungan agar tujuan dan cita–cita yang tertuang dalam visi dapat tercapai. Oleh karena itu Sekretariat DPRD harus melakukan perencanaan secara menyeluruh, tidak hanya dari segi program dan kegiatan saja namun juga meliputi penyediaan dana melalui APBD dalam rangka membiayai program dan kegiatan.

Untuk mengetahui tingkat pencapaian sasaran, perlu melakukan pengukuran secara kualitatif atau kuantitatif indikator kinerja, dapat digambarkan dalam tingkat pencapaian sasaran atau tujuan yang dicapai. Melalui indikator kinerja dapat menyakinkan perkembangan/kemajuan atau kegagalan kinerja.

Di Dalam mencapai indikator kinerja perlu diinventarisir faktor-faktor pendukung dan penghambat dalam pelaksanaan kegiatan. Apabila ada kendala dalam pelaksanaan perlu dilakukan adanya perubahan dan penjadwalan ulang kegiatan.

Dengan demikian Renja juga dapat dijadikan umpan balik yang sangat diperlukan dalam pengambilan keputusan dan penyusunan rencana di masa mendatang oleh para pimpinan dan staf Sekretariat DPRD Kota Pasuruan, sehingga akan diperoleh peningkatan kinerja kearah yang lebih baik di masa mendatang.

C. RENCANA KERJA INSPEKTORAT

BAB I
PENDAHULUAN

Rencana Kerja (Renja) Inspektorat merupakan dokumen perencanaan Inspektorat untuk periode satu tahun yang memuat kebijakan, program dan kegiatan pembangunan baik yang dilaksanakan langsung oleh Inspektorat maupun yang ditempuh dengan mendorong partisipasi masyarakat. Renja juga menerjemahkan perencanaan strategis lima tahunan yang dituangkan dalam Renstra Inspektorat yang terkait program dan kegiatan yang diperlukan untuk mencapai sasaran pembangunan, dalam bentuk kerangka regulasi dan kerangka anggaran.

Penyusunan Renja Inspektorat Tahun 2026 memperhatikan hasil kinerja yang dicapai pada tahun sebelumnya, kondisi yang ada, isu strategis yang akan dihadapi pada tahun pelaksanaan Rencana Kerja, mempertimbangkan sinergi antar sektor, serta memperhatikan azas koordinasi dengan seluruh Inspektorat serta berbagai pihak terkait.

Renja Inspektorat Tahun 2026 memberikan acuan dalam merencanakan kegiatan yang terarah, efektif dan terukur sesuai dengan tugas pokok dan fungsi yang telah ditetapkan. Selain itu Renja Inspektorat juga memberikan gambaran semua kegiatan yang akan dilaksanakan dinas pada Tahun 2026.

1.1. Latar Belakang

1.1.1. Pengertian Rencana Kerja Inspektorat

Sebagaimana telah diatur dalam Pasal 1 dalam Ketentuan Umum Peraturan Menteri Dalam Negeri Republik Indonesia Nomor 86 Tahun 2017 Tentang Tata Cara Perencanaan, Pengendalian Dan Evaluasi Pembangunan Daerah, Tata Cara Evaluasi Rancangan Peraturan Daerah Tentang Rencana Pembangunan Jangka Panjang Daerah Dan Rencana Pembangunan Jangka Menengah Daerah, Serta Tata Cara Perubahan Rencana Pembangunan Jangka Panjang Daerah, Rencana Pembangunan Jangka Menengah Daerah, Dan Rencana Kerja.

Pemerintah Daerah menjelaskan bahwa Rencana Kerja Perangkat Daerah yang selanjutnya disingkat Renja PD adalah dokumen perencanaan PD untuk periode 1 (satu) tahun berupa dokumen rencana yang memuat program dan kegiatan yang diperlukan untuk mencapai sasaran pembangunan, dalam bentuk kerangka regulasi dan kerangka anggaran.

1.1.2. Proses Penyusunan Rencana Kerja Inspektorat

Sesuai dengan Pasal 175 Ayat (1) dalam Permendagri 86 Tahun 2017 Renja PD disusun berdasarkan:

a. Pendekatan kinerja, kerangka pengeluaran jangka menengah serta perencanaan dan penganggaran terpadu;

b. kerangka pendanaan dan pagu indikatif; dan

c. penyiapan data dan informasi perencanaan pembangunan daerah berdasarkan SIPD.

Tata cara penyusunan Renja PD sebagaimana Permendagri 86/2017 adalah sebagai berikut:

a) Persiapan Penyusunan Renja

- Pembentukan Tim Penyusun Renja PD
- Orientasi mengenai Renja
- Penyusunan Agenda Kerja Tim Penyusun Renja PD
- Penyiapan Data dan Informasi

b) Penyusunan Rancangan Awal Renja PD

- Perangkat Daerah menyusun rancangan awal Renja paling lambat minggu pertama bulan Desember yang berpedoman pada Renstra Perangkat Daerah, hasil evaluasi hasil Renja Perangkat Daerah tahun lalu, dan hasil evaluasi hasil Renja Perangkat Daerah tahun berjalan.

c) Penyusunan Rancangan Renja PD

- Penyusunan rancangan Renja PD merupakan proses penyempurnaan rancangan awal Renja PD
- Rancangan Renja PD dibahas dan disempurnakan dalam forum PD/lintas PD
- Rancangan Renja PD disampaikan kepada kepala BAPPELITBANGDA untuk diverifikasi dan dijadikan sebagai bahan penyempurnaan rancangan awal RKPD menjadi rancangan RKPD.
- Rancangan Renja PD sebagaimana dimaksud disampaikan paling lambat minggu pertama bulan Maret.

d) Perumusan Rancangan Akhir Renja PD

Perumusan rancangan akhir Renja PD merupakan proses penyempurnaan rancangan Renja PD menjadi rancangan akhir Renja PD berdasarkan Perwali tentang RKPD

e) Penetapan Renja PD

1.1.3. Keterkaitan Antara Renja Inspektorat dengan Dokumen Perencanaan Lainnya

Skema hubungan perencanaan serta keterkaitan Renja dengan Dokumen Perencanaan lainnya sebagaimana gambar berikut.

Gambar 1.1 Bagan Alur Hubungan Perencanaan

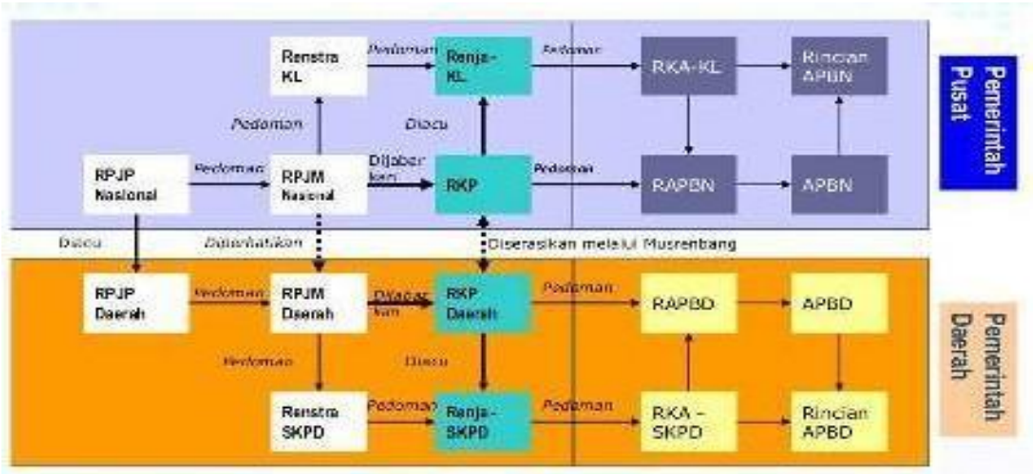

Dari bagan alur diatas dapat dijelaskan Renstra Inspektorat mengacu pada RPJMD yang meliputi keselarasan perumusan visi, misi, tujuan, sasaran dan program.

1.2. Landasan Hukum

Dalam penyusunan Rencana Kerja Inspektorat Tahun 2026 ini berpedoman pada sejumlah peraturan yang digunakan sebagai dasar, yaitu :

1. Undang-Undang Nomor 17 Tahun 2003 tentang Keuangan Negara;
2. Undang-Undang Nomor 1 Tahun 2004 tentang Perbendaharaan Negara;
3. Undang-Undang Nomor 25 Tahun 2004 tentang Sistem Perencanaan Pembangunan Nasional;
4. Undang-Undang Nomor 23 Tahun 2015 tentang Pemerintahan Daerah;
5. Peraturan Pemerintah Nomor 8 Tahun 2008 tentang Tahapan, Tata Cara Penyusunan, Pengendalian dan Evaluasi Pelaksanaan Rencana Pembangunan Daerah;
6. Peraturan Pemerintah Nomor 27 Tahun 2014 tentang Tahapan, Tata Cara Penyusunan, Pengendalian dan Evaluasi Pelaksanaan Rencana Pembangunan Daerah;
7. Peraturan Pemerintah Nomor 12 Tahun 2019 tentang Pengelolaan Keuangan Daerah;
8. Peraturan Menteri Dalam Negeri Republik Indonesia Nomor 86 Tahun 2017 Tentang Tata Cara Perencanaan, Pengendalian dan Evaluasi Pembangunan Daerah, Tata Cara Evaluasi Rancangan Peraturan Daerah Tentang Rencana Pembangunan Jangka Panjang Daerah dan Rencana Pembangunan Jangka Menengah Daerah, serta Tata Cara Perubahan Rencana Pembangunan Jangka Panjang Daerah, Rencana Pembangunan Jangka Menengah Daerah, dan Rencana Kerja Pemerintah Daerah;
9. Peraturan Menteri Dalam Negeri Nomor 77 Tahun 2020 tentang Pedoman Pengelolaan Keuangan Daerah;

10. Keputusan Menteri Dalam Negeri Nomor 900.1.15.5-1317 Tahun 2023 tentang Hasil Verifikasi, Validasi dan Inventarisasi Pemutakhiran Klasifikasi, Kodefikasi, dan Nomenklatur Perencanaan Pembangunan dan Keuangan Daerah;
11. Peraturan Daerah Kota Pasuruan Nomor 7 Tahun 2016 tentang Pembentukan dan Susunan Perangkat Daerah (Lembaran Daerah Kota Pasuruan Tahun 2016 Nomor 13; Tambahan Lembaran Daerah Kota Pasuruan Nomor 11);
12. Peraturan Daerah Nomor 2 Tahun 2025 tentang Rencana Pembangunan Jangka Menengah Daerah Kota Pasuruan Tahun 2025-2029;
13. Peraturan Wali Kota Pasuruan Nomor 26 Tahun 2025 tentang Rencana Kerja Pemerintah Daerah Tahun 2026;
14. Peraturan Wali Kota Pasuruan Nomor 3 Tahun 2022 tentang Susunan Organisasi dan Tata Kerja Perangkat Daerah;
15. Peraturan Wali Kota Pasuruan Nomor 6 Tahun 2022 tentang Tugas Pokok dan Fungsi Inspektorat.

1.3. Maksud dan Tujuan

1.3.1. Maksud Penyusunan Renja Inspektorat Tahun 2026

Maksud penyusunan Renja Inspektorat Tahun 2026 adalah :

1. Menjabarkan rencana strategis kota dalam rencana strategis PD jangka pendek (1 tahun);
2. Menyelaraskan rencana strategis kota dengan pelayanan PD, usulan masyarakat dan evaluasi kinerja tahun lalu menjadi rencana strategis PD;
3. Untuk mewujudkan sinergitas antara perencanaan, penganggaran, pelaksanaan dan pengawasan.

1.3.2. Penyusunan Renja Inspektorat Tahun 2026

Tujuan penyusunan renja Inspektorat Tahun 2026 adalah :

1. Menjadi pedoman dalam pelaksanaan pelayanan PD dalam jangka satu tahun;
2. Menjadi pedoman dalam penyusunan rencana anggaran PD;
3. Memelihara konsistensi antara capaian tujuan perencanaan strategis dengan tujuan perencanaan dan penganggaran tahunan;
4. Mengukur kinerja penyelenggaraan fungsi dan urusan wajib melalui capaian target kinerja program;
5. Memberikan gambaran semua kegiatan yang akan dilaksanakan pada Tahun 2026.

1.4. Sistematika Penulisan

Sistematika Penulisan Renja Inspektorat sebagai berikut :

BAB I. PENDAHULUAN

1.1. Latar Belakang

1.2. Landasan Hukum

1.3. Maksud dan Tujuan

1.4. Sistematika Penulisan

BAB II. HASIL EVALUASI RENCANA KERJA INSPEKTORAT TAHUN LALU

2.1. Evaluasi Pelaksanaan Renja Inspektorat Tahun Lalu dan Capaian Renstra Inspektorat

2.2. Analisis Kinerja Pelayanan Inspektorat

2.3. Isu-isu Penting Penyelenggaraan Tugas dan Fungsi PD

2.4. Reviu terhadap Rancangan Awal RKPD

BAB III. TUJUAN DAN SASARAN INSPEKTORAT

3.1. Telaahan terhadap Kebijakan Nasional

3.2. Tujuan dan Sasaran Renja Inspektorat

BAB IV. RENCANA KERJA DAN PENDANAAN INSPEKTORAT

BAB V. PENUTUP

BAB II
HASIL EVALUASI RENJA INSPEKTORAT TAHUN LALU

.

2.1. Evaluasi Pelaksanaan Renja Inspektorat Tahun Lalu dan Capaian Renstra Inspektorat

Evaluasi atas capaian program/kegiatan Inspektorat Kota Pasuruan selama Tahun Anggaran 2024, yang merupakan pelaksanaan dari Rencana Kerja (Renja) yang disusun pada Tahun 2024, dan perkiraan pencapaian Renja sampai dengan Triwulan 4 Tahun 2025, adalah salah satu upaya guna memantapkan perencanaan pembangunan Tahun 2026, serta meningkatkan kinerja di masa mendatang.

Sejalan dengan berjalannya waktu, pelaksanaan Renja telah terlewati. Berbagai program dan kegiatan yang dituangkan dalam Renja tahun 2024 telah dilaksanakan, dengan program dan kegiatan yang dilaksanakan oleh Inspektorat sebagai berikut :

1. Program Penunjang Urusan Pemerintahan Daerah Kabupaten/Kota
    - Kegiatan Perencanaan, Penganggaran, dan Evaluasi Kinerja Perangkat Daerah
        - Sub Kegiatan Penyusunan Dokumen Perencanaan Perangkat Daerah
        - Sub Kegiatan Koordinasi dan Penyusunan Laporan Capaian Kinerja dan Ikhtisar Realisasi Kinerja SKPD
        - Sub Kegiatan Evaluasi Kinerja Perangkat Daerah
    - Kegiatan Administrasi Keuangan Perangkat Daerah
        - Sub Kegiatan Penyediaan Gaji dan Tunjangan ASN
        - Sub Kegiatan Penyediaan Administrasi Pelaksanaan Tugas ASN
        - Sub Kegiatan Koordinasi dan Penyusunan Laporan Keuangan Akhir Tahun SKPD
        - Sub Kegiatan Pengelolaan dan Penyiapan Bahan Tanggapan Pemeriksaan
        - Sub Kegiatan Koordinasi dan Penyusunan Laporan Keuangan Bulanan/Triwulan/Semesteran SKPD
    - Kegiatan Administrasi Barang Milik Daerah pada Perangkat Daerah
        - Sub Kegiatan Rekonsiliasi dan Penyusunan Laporan Barang Milik Daerah pada SKPD
    - Kegiatan Administrasi Kepegawaian Perangkat Daerah
        - Sub Kegiatan Pendataan dan Pengolahan Administrasi Kepegawaian
        - Sub Kegiatan Pendidikan dan Pelatihan Pegawai Berdasarkan Tugas dan Fungsi

- Sub Kegiatan Bimbingan Teknis Implementasi Peraturan Perundang-undangan

- Kegiatan Administrasi Umum Perangkat Daerah
  - Sub Kegiatan Penyediaan Komponen Instalasi Listrik/Penerangan Bangunan Kantor
  - Sub Kegiatan Penyediaan Barang Cetakan dan Penggandaan
  - Sub Kegiatan Penyediaan Bahan Bacaan dan Peraturan Perundang-Undangan
  - Sub Kegiatan Fasilitasi Kunjungan Tamu
  - Sub Kegiatan Penyelenggaraan Rapat Koordinasi dan Konsultasi SKPD
- Kegiatan Pengadaan Barang Milik Daerah Penunjang Urusan Pemerintah Daerah
  - Sub Kegiatan Pengadaan Peralatan dan Mesin Lainnya
- Kegiatan Penyediaan Jasa Penunjang Urusan Pemerintah Daerah
  - Sub Kegiatan Penyediaan Jasa Surat Menyurat
  - Sub Kegiatan Penyediaan Jasa Komunikasi, Sumber Daya Air dan Listrik
  - Sub Kegiatan Penyediaan Jasa Pelayanan Umum Kantor
- Kegiatan Pemeliharaan Barang Milik Daerah Penunjang Urusan Pemerintah Daerah
  - Sub Kegiatan Penyediaan Jasa Pemeliharaan, Biaya Pemeliharaan dan Pajak Kendaraan Perorangan Dinas atau Kendaraan Dinas Jabatan
  - Sub Kegiatan Pemeliharaan Peralatan dan Mesin Lainnya
  - Sub Kegiatan Pemeliharaan/Rehabilitasi Saran dan Prasarana Pendukung Gedung Kantor atau Bangunan Lainnya

2. Program Penyelenggaraan Pengawasan
   - Kegiatan Penyelenggaraan Pengawasan Internal
     - Sub Kegiatan Pengawasan Kinerja Pemerintah Daerah
     - Sub Kegiatan Pengawasan Keuangan Pemerintah Daerah
     - Sub Kegiatan Reviu Laporan Kinerja
     - Sub Kegiatan Reviu Laporan Keuangan
     - Sub Kegiatan Kerjasama Pengawasan Internal
     - Sub Kegiatan Monitoring dan Evaluasi Tindak Lanjut Hasil Pemeriksaan BPK RI dan Tindak Lanjut Hasil Pemeriksaan APIP
   - Kegiatan Penyelenggaraan Pengawasan dengan Tujuan Tertentu

- Sub Kegiatan Pengawasan Dengan Tujuan Tertentu

3. Program Perumusan Kebijakan, Pendampingan dan Asistensi
   - Kegiatan Perumusan Kebijakan Teknis di Bidang Pengawasan dan Fasilitasi Pengawasan
     - Sub Kegiatan Perumusan Kebijakan Teknis di Bidang Pengawasan
     - Sub Kegiatan Perumusan Kebijakan Teknis di Bidang Fasilitasi Pengawasan
   - Kegiatan Pendampingan dan Asistensi
     - Sub Kegiatan Pendampingan dan Asistensi Urusan Pemerintah Daerah
     - Sub Kegiatan Pendampingan, Asistensi, Verifikasi dan Penilaian Reformasi Birokrasi
     - Sub Kegiatan Koordinasi, Monitoring dan Evaluasi serta Verifikasi Pencegahan dan Pemberantasan Korupsi.

Untuk mengetahui hasil-hasil yang telah dicapai maka perlu dilakukan evaluasi secara menyeluruh sebagaimana berikut ini :

A. Realisasi program/kegiatan yang tidak memenuhi target kinerja hasil/keluaran yang direncanakan.

Berikut adalah program/kegiatan Inspektorat Kota Pasuruan hingga Triwulan I yang tidak memenuhi target kinerja yang direncanakan :

Tabel 2.1
Program/Kegiatan Inspektorat yang Tidak Memenuhi Target

NO	PROGRAM/KEGIATAN	INDIKATOR KINERJA PROGRAM/KEGIATAN	KINERJA OUTPUT			ANGGARAN (Rp)		
			TARGET	REALISASI	CAPAIAN (%)	TARGET	REALISASI	CAPAIAN (%)
NIHIL								

B. Realisasi program/kegiatan yang telah memenuhi target kinerja hasil/keluaran yang direncanakan.

Tabel 2.2
Program/Kegiatan Inspektorat yang Telah Memenuhi Target

NO	PROGRAM/KEGIATAN	INDIKATOR KINERJA PROGRAM/KEGIATAN	KINERJA OUTPUT			ANGGARAN (Rp)		
			TARGET	REALISASI	CAPAIAN (%)	TARGET	REALISASI	CAPAIAN (%)
1	Kegiatan Administrasi Keuangan Perangkat Daerah	Persentase laporan keuangan yang tersusun tepat waktu	100 %	100%	100	7.786.925.175	7.655.455.437	98
2	Kegiatan Administrasi Barang Milik Daerah pada	Persentase laporan Barang Milik Daerah yang	100 %	100%	100	37.176.400	37.007.950	99,55

NO	PROGRAM/KEGIATAN	INDIKATOR KINERJA PROGRAM/KEGIATAN	KINERJA OUTPUT			ANGGARAN (Rp)		
			TARGET	REALISASI	CAPAIAN (%)	TARGET	REALISASI	CAPAIAN (%)
	Perangkat Daerah	tersusun tepat waktu						
3	Kegiatan Administrasi Umum Perangkat Daerah	Persentase terpenuhinya layanan administrasi perkantoran	100 %	100%	100	293.043.400	264.557.104	90
4	Kegiatan Pengadaan Barang Milik Daerah Penunjang Urusan Pemerintah Daerah	Persentase terpenuhinya pengadaan barang milik daerah	100 %	100%	100	95.400.000	93.682.000	98
5	Kegiatan Penyediaan Jasa Penunjang Urusan Pemerintah Daerah	Persentase terpenuhinya jasa penunjang layanan perkantoran	100 %	100%	100	318.736.200	314.053.011	99
6	Kegiatan Pemeliharaan Barang Milik Daerah Penunjang Urusan Pemerintah Daerah	Persentase barang milik daerah yang terpelihara	100 %	100%	100	338.583.651	325.756.150	96
7	Kegiatan Perumusan Kebijakan Teknis di Bidang Pengawasan dan Fasilitasi Pengawasan	Persentase kebijakan pengawasan yang ditetapkan	100 %	100%	100	39.736.200	16.711.000	42,05

a. Kegiatan Administrasi Keuangan Perangkat Daerah dengan target sebesar 100% dan terealisasi 100% sehingga capaian menjadi 100%. Capaian ini berdasarkan rata-rata capaian sub kegiatan.

b. Kegiatan Administrasi Barang Milik Daerah pada Perangkat Daerah dengan target sebesar 100% dan terealisasi 100% sehingga capaian menjadi 100%. Capaian ini berdasarkan rata-rata capaian sub kegiatan.

c. Kegiatan Administrasi Umum Perangkat Daerah dengan target sebesar 100% dan terealisasi 100% sehingga capaian menjadi 100%. Capaian ini berdasarkan rata-rata capaian sub kegiatan.

d. Kegiatan Penyediaan Jasa Penunjang Urusan Pemerintah Daerah dengan target sebesar 100% dan terealisasi 100% sehingga capaian menjadi 100%. Capaian ini berdasarkan rata-rata capaian sub kegiatan.

e. Kegiatan Pemeliharaan Barang Milik Daerah Penunjang Urusan Pemerintah Daerah dengan target sebesar 100% dan terealisasi 100% sehingga capaian menjadi 100%. Capaian ini berdasarkan rata-rata capaian sub kegiatan.

f. Kegiatan Perumusan Kebijakan Teknis di Bidang Pengawasan dan Fasilitasi Pengawasan dengan target sebesar 100% dan terealisasi 100% sehingga capaian menjadi 100%. Capaian ini berdasarkan data jumlah kebijakan pengawasan yang ditetapkan dibanding target jumlah kebijakan pengawasan yang ditetapkan.

C. Realisasi program/kegiatan yang melebihi target kinerja hasil/keluaran yang direncanakan.

Tabel 2.3
Program/Kegiatan Inspektorat yang Melebihi Target

NO	PROGRAM/KEGIATAN	INDIKATOR KINERJA PROGRAM/KEGIATAN	KINERJA OUTPUT			ANGGARAN (Rp)		
			TARGET	REALISASI	CAPAIAN (%)	TARGET	REALISASI	CAPAIAN (%)
	Program Penunjang Urusan Pemerintah Kota/Kabupaten	Persentase kebutuhan penunjang pemerintah yang terfasilitasi	95%	101,57%	106,92%	9.893.436.226	9.593.261.177	96,97
	Kegiatan Perencanaan, Penganggaran dan Evaluasi Kinerja Perangkat Daerah	Persentase dokumen perencanaan dan evaluasi kinerja yang tersusun tepat waktu	90%	111,11%	123	6.722.400	5.793.600	86
	Kegiatan Administrasi Kepegawaian Perangkat Daerah	Persentase SDM aparatur yang meningkat kompetensinya	90%	111,11%	123	1.016.849.000	896.955.925	88
	Program Penyelenggaraan Pengawasan	Rata-rata capaian Nilai SAKIP OPD Wilayah I/II/III	70	77,17	110	295.790.500	275.344.693	93,09
	Kegiatan Penyelenggaraan Pengawasan Internal	Persentase kegiatan pengawasan internal yang terlaksana	80%	123,92%	155	251.562.500	246.131.343	98
	Kegiatan Penyelenggaraan Pengawasan dengan Tujuan Tertentu	Persentase kegiatan pengawasan dengan tujuan tertentu terlaksana	80%	220%	275	44.228.000	29.213.350	66
	Program Perumusan Kebijakan, Pendampingan dan Asistensi	Rata-rata capaian level maturitas SPIP OPD Wilayah I/II/III	3	3,78	125,87	353.840.200	256.644.360	72,53
	Kegiatan Pendampingan dan Asistensi	Persentase kegiatan pendampingan dan asistensi yang dilaksanakan	80%	199,66%	250%	314.104.000	239.933.360	76

D. Faktor-faktor penyebab tidak tercapainya, terpenuhinya atau melebihi target kinerja program/kegiatan.

Pelaksanaan program dan kegiatan di lingkungan Inspektorat Kota Pasuruan belum semua memenuhi target kinerja program/kegiatan. Hal ini disebabkan beberapa faktor antara lain:

a. Faktor penghambat tidak tercapainya pencapaian kinerja program/kegiatan adalah tidak ada karena tercapainya seluruh program dan kegiatan pada Inspektorat Kota Pasuruan.

b. Faktor pendorong terpenuhinya kinerja program/kegiatan adalah sebagai berikut:

- Adanya perencanaan kegiatan yang baik;
- Adanya komitmen bersama dengan melaksanakan monitoring dan evaluasi capaian kinerja dan keuangan setiap triwulan.

c. Faktor pendorong Realisasi program/kegiatan melebihi target kinerja hasil/keluaran yang direncanakan adalah sebagai berikut:

- Monitoring dan Evaluasi berkala;
- Komitmen taat pada peraturan;
- Komitmen memahami tugas, pokok dan fungsi masing-masing individu baik secara mandiri maupun tim;
- Adanya penganggaran yang baik untuk mendukung ketercapaian pelaksanaan program dan kegiatan.

E. Implikasi yang timbul terhadap target capaian program Renstra Inspektorat.

Sementara itu, implikasi yang timbul terhadap target capaian program Renstra Inspektorat adalah perlu dilakukan reviu Renstra Inspektorat Kota Pasuruan Tahun 2025-2029 untuk penyempurnaan indikator dan target kinerja.

F. Kebijakan/tindakan perencanaan dan penganggaran yang perlu diambil untuk mengatasi faktor-faktor penghambat tersebut.

Kebijakan perencanaan dan penganggaran yang perlu diambil adalah:

- Peningkatan realisasi belanja agar serapan lebih optimal.
- Mengoptimalkan upaya strategis dalam rangka mengoptimalkan kinerja agar output tercapai.

Adapun rekapitulasi evaluasi hasil pelaksanaan rencana kerja dan pencapaian rencana strategis Inspektorat Kota Pasuruan sampai dengan tahun 2025 kami sajikan dalam Tabel 2.4 sebagai berikut :

Tabel 2.4
Rekapitulasi Evaluasi Hasil Pelaksanaan Renja Inspektorat dan Pencapaian Renstra
Inspektorat s/d Tahun 2025
Kota Pasuruan

Perangkat Daerah : Inspektorat

Kode							Urusan/Bidang Urusan Pemerintahan Daerah Dan Program/Kegiatan	Indikator Kinerja Program *(outcomes)*/Kegiatan (*output)*	Target Kinerja Capaian Program (Renstra Perangkat Daerah) Tahun 2025	Realisasi Target Kinerja Hasil Program dan Keluaran Kegiatan s/d Tahun 2023	Target dan Realisasi Kinerja Program dan Kegiatan Tahun 2024			Target Program dan Kegiatan Renja Perangkat Daerah Tahun 2025	Perkiraan Realisasi Capaian Target Renstra Perangkat Daerah s/d Tahun 2025	
											Target Renja Perangkat Daerah Tahun 2024	Renja Perangkat Daerah Tahun 2024	Tingkat Realisasi (%)		Realisasi Capaian Program dan Kegiatan s/d Tahun 2025	Tingkat Capaian Realisasi Target Renstra (%)
1							2	3	4	5	6	7	8=(7/6)	9	10=(5+7+9)	11=(10/4)
6							Unsur Pengawasan Urusan Pemerintahan									
6	01						Inspektorat Daerah									
6	01	01					Program Penunjang Urusan Pemerintahan Daerah Kabupaten/Kota	Persentase dokumen perencanaan kinerja dan laporan keuangan, kepegawaian, barang dan kinerja yang disusun tepat waktu	95%	115%	95%	101,57%	106,92	100%	105,5%	111
6	01	01	2	01			Perencanaan, Penganggaran, dan Evaluasi Kinerja Perangkat Daerah	Persentase dokumen perencanaan dan evaluasi kinerja yang tersusun tepat waktu	90%	100%	90%	100%	111	100%	100%	100
6	01	01	2	01	0001		Penyusunan Dokumen Perencanaan Perangkat Daerah	Jumlah dokumen perencanaan perangkat daerah	20 dokumen	6 dokumen	6 dokumen	6 dokumen	100	6 dokumen	21 dokumen	105
6	01	01	2	01	0006		Koordinasi dan Penyusunan Laporan Capaian Kinerja dan	Jumlah laporan capaian kinerja dan ikhtisar reaslisasi kinerja SKPD dan laporan	5 Laporan	2 laporan	5 laporan	5 laporan	100	5 laporan	12 laporan	240

Kode							Urusan/Bidang Urusan Pemerintahan Daerah Dan Program/Kegiatan	Indikator Kinerja Program *(outcomes)*/Kegiatan (*output)*	Target Kinerja Capaian Program (Renstra Perangkat Daerah) Tahun 2025	Realisasi Target Kinerja Hasil Program dan Keluaran Kegiatan s/d Tahun 2023	Target dan Realisasi Kinerja Program dan Kegiatan Tahun 2024			Target Program dan Kegiatan Renja Perangkat Daerah Tahun 2025	Perkiraan Realisasi Capaian Target Renstra Perangkat Daerah s/d Tahun 2025	
											Target Renja Perangkat Daerah Tahun 2024	Renja Perangkat Daerah Tahun 2024	Tingkat Realisasi (%)		Realisasi Capaian Program dan Kegiatan s/d Tahun 2025	Tingkat Capaian Realisasi Target Renstra (%)
1							2	3	4	5	6	7	8=(7/6)	9	10=(5+7+9)	11=(10/4)
							Ikhtisar Realisasi Kinerja SKPD	hasil koordinasi penyusunan laporan capaian kinerja dan ikhtisar realisasi kinerja SKPD								
6	01	01	2	01	0007		Evaluasi Kinerja Perangkat Daerah	Jumlah Laporan Evaluasi Kinerja Perangkat Daerah	4 Laporan	1 Laporan	0 Laporan	0 Laporan	0	1 laporan	2 laporan	50
6	01	01	2	02			Administrasi Keuangan Perangkat Daerah	Persentase laporan keuangan yang tersusun tepat waktu	100%	102%	100%	100%	100	100%	100%	100
6	01	01	2	02	0001		Penyediaan Gaji dan Tunjangan ASN	Jumlah orang yang menerima gaji dan tunjangan ASN	51 orang/bulan	38 orang/bulan	45 orang/bulan	45 orang/bulan	100	51 orang/bulan	51 orang/bulan	100
6	01	01	2	02	0002		Penyediaan Administrasi Pelaksanaan Tugas ASN	Jumlah dokumen penilaian angka kredit yang tersedia	2 Dokumen	-	-	-	-	-	-	-
								Jumlah dokumen hasil penyediaan administrasi pelaksanaan tugas ASN	2 Dokumen	2 dokumen	2 dokumen	2 dokumen	100	-	4 dokumen	200
6	01	01	2	02	0005		Koordinasi dan Penyusunan Laporan Keuangan Akhir Tahun SKPD	Jumlah laporan keuangan akhir tahun SKPD SKPD dan laporan hasil koordinasi penyusunan laporan keuangan SKPD	5 Laporan	1 laporan	5 laporan	5 laporan	100	-	6 laporan	120
6	01	01	2	02	0006		Pengelolaan dan Penyiapan Bahan	Jumlah laporan ikhtisar hasil pengawasan yang tersusun	2 Laporan	-	-	-	-	-	-	-

Kode							Urusan/Bidang Urusan Pemerintahan Daerah Dan Program/Kegiatan	Indikator Kinerja Program *(outcomes)*/Kegiatan (*output)*	Target Kinerja Capaian Program (Renstra Perangkat Daerah) Tahun 2025	Realisasi Target Kinerja Hasil Program dan Keluaran Kegiatan s/d Tahun 2023	Target dan Realisasi Kinerja Program dan Kegiatan Tahun 2024			Target Program dan Kegiatan Renja Perangkat Daerah Tahun 2025	Perkiraan Realisasi Capaian Target Renstra Perangkat Daerah s/d Tahun 2025	
											Target Renja Perangkat Daerah Tahun 2024	Renja Perangkat Daerah Tahun 2024	Tingkat Realisasi (%)		Realisasi Capaian Program dan Kegiatan s/d Tahun 2025	Tingkat Capaian Realisasi Target Renstra (%)
1							2	3	4	5	6	7	8=(7/6)	9	10=(5+7+9)	11=(10/4)
							Tanggapan Pemeriksaan	Jumlah dokumen bahan tanggapan pemeriksaan dan tindak lanjut pemeriksaan	8 Dokumen	2 dokumen	2 dokumen	2 dokumen	100	2 dokumen	6 dokumen	100
6	01	01	2	02	0007		Koordinasi dan Penyusunan Laporan Keuangan Bulanan /Triwulan/Semesteran SKPD	Jumlah laporan keuangan bulanan/triwulanan/semesteran SKPD dan laporan koordinasi penyusunan laporan keuangan bulanan/triwulanan/semesteran SKPD	5 Laporan	1 laporan	44 laporan	44 laporan	100	17 laporan	62 laporan	1240
6	01	01	2	03			Administrasi Barang Milik Daerah pada Perangkat Daerah	Persentase laporan barang milik daerah yang tersusun tepat waktu	100%	75%	100%	100%	100	100%	100	100
6	01	01	2	03	0001		Penyusunan Perencanaan Kebutuhan Barang Milik Daerah SKPD	Jumlah Rencana Kebutuhan Barang Milik Daerah SKPD	2 Laporan	-	-	-	-	2 Laporan	2 Laporan	100
6	01	01	2	03	0005		Rekonsiliasi dan Penyusunan Laporan Barang Milik Daerah pada SKPD	Laporan rekonsiliasi dan penyusunan barang milik daerah pada SKPD	20 Laporan	4 laporan	4 laporan	4 laporan	100	4 laporan	20 laporan	100
6	01	01	2	05			Administrasi Kepegawaian Perangkat Daerah	Persentase SDM aparatur yang meningkat kompetensinya	90%	100%	90%	111,11%	123	100%	103,7	115,22

Kode							Urusan/Bidang Urusan Pemerintahan Daerah Dan Program/Kegiatan	Indikator Kinerja Program *(outcomes*)/Kegiatan (*output)*	Target Kinerja Capaian Program (Renstra Perangkat Daerah) Tahun 2025	Realisasi Target Kinerja Hasil Program dan Keluaran Kegiatan s/d Tahun 2023	Target dan Realisasi Kinerja Program dan Kegiatan Tahun 2024			Target Program dan Kegiatan Renja Perangkat Daerah Tahun 2025	Perkiraan Realisasi Capaian Target Renstra Perangkat Daerah s/d Tahun 2025	
											Target Renja Perangkat Daerah Tahun 2024	Renja Perangkat Daerah Tahun 2024	Tingkat Realisasi (%)		Realisasi Capaian Program dan Kegiatan s/d Tahun 2025	Tingkat Capaian Realisasi Target Renstra (%)
1							2	3	4	5	6	7	8=(7/6)	9	10=(5+7+9)	11=(10/4)
6	01	01	2	05	0003		Pendataan dan Pengolahan Administrasi Kepegawaian	Jumlah dokumen pendataan dan pengolahan administrasi kepegawaian	4 Dokumen	1 dokumen	1 dokumen	2 dokumen	200	4 dokumen	7 dokumen	175
6	01	01	2	05	0009		Pendidikan dan Pelatihan Pegawai Berdasarkan Tugas dan Fungsi	Jumlah pegawai berdasarkan tugas dan fungsi yang mengikuti pendidikan dan pelatihan	157 orang	19 orang	35 orang	35 orang	100	157 orang	157 orang	100
6	01	01	2	06			Administrasi Umum Perangkat Daerah	Persentase terpenuhinya layanan administrasi perkantoran	100%	98,5%	100%	100%	100	100%	99,5%	99,5
6	01	01	2	06	0001		Penyediaan Komponen Instalasi Listrik/Penerangan Bangunan Kantor	Jumlah paket komponen instalasi listrik/penerangan bangunan kantor yang disediakan	10 Paket	13 paket	10 paket	10 paket	100	10 paket	33 paket	330
6	01	01	2	06	0002		Penyediaan Peralatan dan Perlengkapan Kantor	Jumlah Paket Peralatan dan Perlengkapan Kantor yang Disediakan	5 Laporan	-	-	-	-	5 Laporan	5 laporan	100
6	01	01	2	06	0005		Penyediaan Barang Cetakan dan Penggandaan	Jumlah paket barang cetakan dan penggandaan yang disediakan	5 Paket	8 Paket	12 Paket	12 Paket	100	2 Paket	22 Paket	440
6	01	01	2	06	0006		Penyediaan Bahan Bacaan dan Peraturan Perundang-undangan	Jumlah dokumen bahan bacaan dan peraturan perundang-undangan yang disediakan	4 Dokumen	2 dokumen	1 dokumen	1 dokumen	100	1 dokumen	4 dokumen	100

Kode							Urusan/Bidang Urusan Pemerintahan Daerah Dan Program/Kegiatan	Indikator Kinerja Program *(outcomes)*/Kegiatan (*output)*	Target Kinerja Capaian Program (Renstra Perangkat Daerah) Tahun 2025	Realisasi Target Kinerja Hasil Program dan Keluaran Kegiatan s/d Tahun 2023	Target dan Realisasi Kinerja Program dan Kegiatan Tahun 2024			Target Program dan Kegiatan Renja Perangkat Daerah Tahun 2025	Perkiraan Realisasi Capaian Target Renstra Perangkat Daerah s/d Tahun 2025	
											Target Renja Perangkat Daerah Tahun 2024	Renja Perangkat Daerah Tahun 2024	Tingkat Realisasi (%)		Realisasi Capaian Program dan Kegiatan s/d Tahun 2025	Tingkat Capaian Realisasi Target Renstra (%)
1							2	3	4	5	6	7	8=(7/6)	9	10=(5+7+9)	11=(10/4)
6	01	01	2	06	0007		Penyediaan Bahan/Material	Jumlah Paket Bahan/Material yang Disediakan	1 Paket	-	-	-	-	1 Paket	1 paket	100
6	01	01	2	06	0008		Fasilistasi Kunjungan Tamu	Jumlah laporan fasilitasi tamu	48 Laporan	12 laporan	12 laporan	12 laporan	100	12 laporan	48 laporan	100
6	01	01	2	06	0009		Penyelenggaraan Rapat Koordinasi dan Konsultasi SKPD	Jumlah laporan rapat koordinasi dan konsultasi SKPD	48 Laporan	58 laporan	12 laporan	12 laporan	100	12 laporan	82 laporan	170,83
6	01	01	2	07			Pengadaan Barang Milik Daerah Penunjang Urusan Pemerintah Daerah	Persentase terpenuhinya pengadaan barang milik daerah	100%	76,78%	100%	100%	100	100%	100%	100
6	01	01	2	07	0006		Pengadaan Peralatan dan Mesin Lainnya	Jumlah unit peralatan dan mesin lainnya yang disediakan	36 Unit	19 unit	7 unit	7 unit	100	36 unit	62 unit	172
6	01	01	2	08			Penyediaan Jasa Penunjang Urusan Pemerintah Daerah	Persentase terpenuhinya jasa penunjang layanan perkantoran	100%	108,5%	100%	100%	100	100%	102,8%	102,8
6	01	01	2	08	0001		Penyediaan Jasa Surat Menyurat	Jumlah laporan penyediaan jasa surat menyurat	40 Laporan	18 laporan	12 laporan	12 laporan	100	12 laporan	42 laporan	105
6	01	01	2	08	0002		Penyediaan Jasa Komunikasi, Sumber Daya Air dan Listrik	Jumlah laporan penyediaan jasa komunikasi, sumber daya air dan listrik	40 Laporan	18 laporan	12 laporan	12 laporan	100	12 laporan	42 laporan	105

Kode							Urusan/Bidang Urusan Pemerintahan Daerah Dan Program/Kegiatan	Indikator Kinerja Program *(outcomes*)/Kegiatan (*output)*	Target Kinerja Capaian Program (Renstra Perangkat Daerah) Tahun 2025	Realisasi Target Kinerja Hasil Program dan Keluaran Kegiatan s/d Tahun 2023	Target dan Realisasi Kinerja Program dan Kegiatan Tahun 2024			Target Program dan Kegiatan Renja Perangkat Daerah Tahun 2025	Perkiraan Realisasi Capaian Target Renstra Perangkat Daerah s/d Tahun 2025	
											Target Renja Perangkat Daerah Tahun 2024	Renja Perangkat Daerah Tahun 2024	Tingkat Realisasi (%)		Realisasi Capaian Program dan Kegiatan s/d Tahun 2025	Tingkat Capaian Realisasi Target Renstra (%)
1							2	3	4	5	6	7	8=(7/6)	9	10=(5+7+9)	11=(10/4)
6	01	01	2	08	0004		Penyediaan Jasa Pelayanan Umum Kantor	Jumlah laporan penyediaan jasa pelayanan umum kantor yang disediakan	40 Laporan	18 laporan	12 laporan	12 laporan	100	12 laporan	42 laporan	105
6	01	01	2	09			Pemeliharaan Barang Milik Daerah Penunjang Urusan Pemerintah Daerah	Persentase barang milik daerah yang terpelihara	100%	100%	100%	100%	100	100%	100%	100
6	01	01	2	09	0001		Penyediaan Jasa Pemeliharaan, Biaya Pemeliharaan dan Pajak Kendaraan Perorangan Dinas atau Kendaraan Dinas Jabatan	Jumlah kendaraan perorangan dinas atau kendaraan dinas jabatan yang dipelihara dan dibayar pajaknya	1 Unit	19 Unit	19 Unit	19 Unit	100	1 unit	unit	100
6	01	01	2	09	0002		Penyediaan Jasa Pemeliharaan, Biaya Pemeliharaan dan Pajak Kendaraan Perorangan Dinas atau Kendaraan Dinas Operasional/Lapangan	Jumlah Kendaraan Dinas Operasional atau Lapangan yang Dipelihara dan dibayarkan Pajak dan Perizinannya	8 Unit	-	-	-	-	8 unit	8 unit	100
6	01	01	2	09	0006		Pemeliharaan Peralatan dan Mesin Lainnya	Jumlah peralatan dan mesin lainnya yang dipelihara	35 Unit	35 unit	18 unit	18 unit	100	35 unit	35 unit	100
6	01	01	2	09	0011		Pemeliharaan/Rehabilitasi Sarana dan	Jumlah sarana dan prasarana pendukung	1 Unit	1 Unit	1 Unit	1 Unit	100	1 Unit	1 Unit	100

Kode							Urusan/Bidang Urusan Pemerintahan Daerah Dan Program/Kegiatan	Indikator Kinerja Program *(outcomes*)/Kegiatan (*output)*	Target Kinerja Capaian Program (Renstra Perangkat Daerah) Tahun 2025	Realisasi Target Kinerja Hasil Program dan Keluaran Kegiatan s/d Tahun 2023	Target dan Realisasi Kinerja Program dan Kegiatan Tahun 2024			Target Program dan Kegiatan Renja Perangkat Daerah Tahun 2025	Perkiraan Realisasi Capaian Target Renstra Perangkat Daerah s/d Tahun 2025	
											Target Renja Perangkat Daerah Tahun 2024	Renja Perangkat Daerah Tahun 2024	Tingkat Realisasi (%)		Realisasi Capaian Program dan Kegiatan s/d Tahun 2025	Tingkat Capaian Realisasi Target Renstra (%)
1							2	3	4	5	6	7	8=(7/6)	9	10=(5+7+9)	11=(10/4)
							Prasarana Pendukung Gedung Kantor atau Bangunan Lainnya	gedung kantor atau bangunan lainnya yang dipelihara/direhabilitasi								
6	01	02					Program Penyelenggaraan Pengawasan	Rata-rata capaian nilai SAKIP OPD wilayah I/II/III	Nilai A	B	70	77,17	110	80	80	100
6	01	02	2	01			Penyelenggaraan Pengawasan Internal	Persentase kegiatan pengawasan internal yang terlaksana	80%	92,31%	80%	123,92%	155	80%	98,74%	123,42
6	01	02	2	01	0001		Pengawasan Kinerja Pemerintah Daerah	Jumlah laporan hasil pengawasan kinerja pemerintah daerah	8 Laporan	6 laporan	4 laporan	7 laporan	175	6 laporan	19 laporan	237,5
6	01	02	2	01	0002		Pengawasan Keuangan Pemerintah Daerah	Jumlah laporan hasil pengawasan keuangan pemerintah daerah	5 Laporan	2 laporan	2 laporan	8 laporan	400	11 laporan	21 laporan	420
6	01	02	2	02	0003		Reviu Laporan Kinerja	Jumlah laporan hasil reviu laporan kinerja	2 Laporan	2 laporan	1 laporan	3 laporan	300	3 laporan	8 laporan	400
6	01	02	2	02	0004		Reviu Laporan Keuangan	Jumlah laporan hasil reviu laporan keuangan	136 Laporan	68 laporan	34 laporan	34 laporan	100	34 laporan	136 laporan	100
6	01	02	2	02	0006		Kerjasama Pengawasan Internal	Jumlah kesepakatan kerjasama yang terbentuk	3 Kesepakatan	4 kesepakatan	3 kesepakatan	3 kesepakatan	100	1 kesepakatan	8 kesepakatan	266
6	01	01	2	02	0007		Monitoring dan Evaluasi Tindak Lanjut Hasil Pemeriksaan BPK	Jumlah dokumen hasil monitoring dan evaluasi TLRHP BPK dan TLRHP APIP	3 Dokumen	3 dokumen	2 dokumen	2 dokumen	100	2 dokumen	6 dokumen	200

Kode							Urusan/Bidang Urusan Pemerintahan Daerah Dan Program/Kegiatan	Indikator Kinerja Program *(outcomes)*/Kegiatan (*output)*	Target Kinerja Capaian Program (Renstra Perangkat Daerah) Tahun 2025	Realisasi Target Kinerja Hasil Program dan Keluaran Kegiatan s/d Tahun 2023	Target dan Realisasi Kinerja Program dan Kegiatan Tahun 2024			Target Program dan Kegiatan Renja Perangkat Daerah Tahun 2025	Perkiraan Realisasi Capaian Target Renstra Perangkat Daerah s/d Tahun 2025	
											Target Renja Perangkat Daerah Tahun 2024	Renja Perangkat Daerah Tahun 2024	Tingkat Realisasi (%)		Realisasi Capaian Program dan Kegiatan s/d Tahun 2025	Tingkat Capaian Realisasi Target Renstra (%)
1							2	3	4	5	6	7	8=(7/6)	9	10=(5+7+9)	11=(10/4)
							RI dan Tindak Lanjut Hasil Pemeriksaan APIP									
6	01	02	2	02			Penyelenggaraan Pengawasan dengan Tujuan Tertentu	Persentase pengawasan dengan tujuan tertentu yang dilaksanakan	80%	130%	80%	220%	275	80%	143,33%	179
6	01	02	2	02	0001		Penanganan Penyelesaian Kerugian Negara/Daerah	Jumlah Laporan Penyelesaian Kerugian Negara/Daerah yang Ditangani	1 Laporan	-	-	-	-	1 Laporan	1 Laporan	100%
6	01	02	2	02	0002		Pengawasan dengan Tujuan Tertentu	Jumlah laporan pengawasan dengan tujuan tertentu	15 Laporan	13 laporan	5 laporan	11 laporan	220	5 laporan	29 laporan	193
6	01	03					Program Perumusan Kebijakan, Pendampingan dan Asistensi	Rata-rata capaian maturitas SPIP OPD Wilayah I/II/III	Level 3	Level 3	Level 3	Level 3,78	125,87	Level 4	Level 3	75
6	01	03	2	01			Perumusan Keijakan Teknis di Bidang Pengawasan dan Fasilitasi Pengawasan	Persentase kebijakan pengawasan yang ditetapkan	100%	-	100%	100%	100	100%	100%	100
6	01	03	2	01	0001		Perumusan Kebijakan Teknis di Bidang Pengawasan	Jumlah rekomendasi kebijakan teknis di bidang pengawasan yang disusun	5 rekomendasi	3 rekomendasi	2 rekomendasi	2 rekomendasi	100	1 rekomendasi	6 rekomendasi	120

Kode							Urusan/Bidang Urusan Pemerintahan Daerah Dan Program/Kegiatan	Indikator Kinerja Program *(outcomes)*/Kegiatan (*output)*	Target Kinerja Capaian Program (Renstra Perangkat Daerah) Tahun 2025	Realisasi Target Kinerja Hasil Program dan Keluaran Kegiatan s/d Tahun 2023	Target dan Realisasi Kinerja Program dan Kegiatan Tahun 2024			Target Program dan Kegiatan Renja Perangkat Daerah Tahun 2025	Perkiraan Realisasi Capaian Target Renstra Perangkat Daerah s/d Tahun 2025	
											Target Renja Perangkat Daerah Tahun 2024	Renja Perangkat Daerah Tahun 2024	Tingkat Realisasi (%)		Realisasi Capaian Program dan Kegiatan s/d Tahun 2025	Tingkat Capaian Realisasi Target Renstra (%)
1							2	3	4	5	6	7	8=(7/6)	9	10=(5+7+9)	11=(10/4)
6	01	03	2	01	0002		Perumusan Kebijakan Teknis di Bidang Fasilitasi Pengawasan	Jumlah rekomendasi kebijakan teknis di bidang fasilitasi pengawasan yang disusun	5 Rekomendasi	2 rekomendasi	1 rekomendasi	1 rekomendasi	100	1 rekomendasi	5 rekomendasi	100
6	01	03	2	02			Pendampingan dan Asistensi	Persentase kegiatan pendampingan dan asistensi yang dilaksanakan	80%	116,5%	80%	199,66%	250	80%	132%	165
6	01	03	2	02	0001		Pendampingan dan Asistensi Urusan Pemerintah Daerah	Jumlah perangkat daerah yang dilakukan pendampingan dan asistensi urusan pemerintah daerah	33 PD	33 PD	33 PD	33 PD	100	33 PD	33 PD	100
6	01	03	2	02	0002		Pendampingan, Asistensi, Verifikasi, dan Penilaian Reformasi Birokrasi	Jumlah perangkat daerah yang dilakukan pendampingan, asistensi, verifikasi, dan penilaian reformasi birokrasi	33 PD	33 PD	33 PD	33 PD	100	33 PD	33 PD	100
6	01	03	2	02	0003		Koordinasi, Monitoring, dan Evaluasi serta Verifikasi Pencegahan dan Pemberantasan Korupsi	Jumlah kegiatan koordinasi, monitoring dan evaluasi serta verifikasi pencegahan dan pemberantasan korupsi	0 Kegiatan	3 kegiatan	2 kegiatan	2 kegiatan	100	0 kegiatan	7 kegiatan	100
6	01	03	2	02	0004		Pendampingan, Asistensi dan Verifikasi Penegakan Integritas	Jumlah Perangkat Daerah yang Dilakukan Pendampingan, Asistensi dan Verifikasi Penegakan Integritas	33 PD	-	-	-	-	33 PD	33 PD	100

2.2. Analisis Kinerja Pelayanan Inspektorat

Berdasarkan Peraturan Pemerintah Nomor 2 Tahun 2018 tentang Standar Pelayanan Minimal, urusan pemerintahan wajib yang berkaitan dengan Pelayanan Dasar terdiri dari pendidikan, kesehatan, pekerjaan umum dan penataan ruang, perumahan rakyat dan kawasan permukiman, ketentraman, ketertiban umum, dan perlindungan masyarakat serta sosial. Sementara itu, Inspektorat merupakan perangkat daerah dengan tugas pokok dan fungsi pengawasan, pendampingan urusan pemerintah daerah dan asistensi. Dengan demikian, Inspektorat tidak mengampu Pelayanan Dasar sehingga tidak memiliki Standar Pelayanan Minimal. Namun, adapun capaian kinerja pelayanan Perangkat Daerah berdasarkan indikator kinerja yang sudah ditentukan dalam NSPK, SPM, IKK maupun terhadap IKU sesuai dengan Peraturan Pemerintah Nomor 6 Tahun 2008 perlu disajikan tabel analisis pencapaian kinerja pelayanan Perangkat Daerah, yang disesuaikan menurut Perangkat Daerah masing-masing, dengan format Tabel sebagai berikut:

Tabel 2.5
Pencapaian Kinerja Pelayanan Inspektorat

No.	Indikator (IKU, SPM, IKK)	Angka / Nilai Target / Standar (IKU, SPM, IKK)	Target Renstra Perangkat Daerah				Realisasi capaian				Proyeksi	Catatan Analisis
			Tahun 2022	Tahun 2023	Tahun 2024	Tahun 2025	Tahun 2021	Tahun 2022	Tahun 2023	Tahun 2024	Tahun 2025	
1	2	3	4	5	6	7	8	9	10	11	12	13
1	Tujuan : Level Maturitas SPIP	Level 3	Level 3	Level 3	Level 3	Level 4	Level 3	-	Level 3	Level 3	Level 3	Pada Tahun 2022, realisasi capaian masih menggunakan *baseline* sesuai Tahun 2021
2	Sasaran : Nilai Maturitas SPIP Terintegrasi	4,01	3,01	3,16	3,25	4,01	3,297	-	3,0902	3,104	3,354	
3	Sasaran : Indeks Manajemen Risiko	4,01	3,01	3,16	3,25	4,01	2,55	-	3,001	3,002	3,252	
4	Sasaran : Indeks Efektivitas Pengendalian Korupsi	2,30	2,15	2,20	2,25	2,30	1,000	-	2,53	2,676	2,926	
5	Sasaran : Level Kapabilitas APIP	Level 3	-	-	Level 3	Level 3	-	-	Level 3	Level 3	Level 3	

2.3. Isu-isu Penting Penyelenggaraan Tugas dan Fungsi Inspektorat

Dalam penyusunan Rancangan Akhir Rencana Kerja selain melakukan evaluasi capaian program, juga memperhatikan isu – isu strategis yang dihadapi Inspektorat Kota Pasuruan, yang dapat diidentifikasi sebagai berikut :

- Urusan Pengawasan
  - ✓ Penguatan efektivitas sistem pengendalian intern pada perangkat daerah di lingkungan Pemerintah Kota Pasuruan;
  - ✓ Penerapan/pengembangan tata kelola pengawasan daerah sesuai kode etik dan standar pengawasan;
  - ✓ Pengawalan reformasi birokrasi, meliputi: penilaian mandiri reformasi birokrasi, penanganan pengaduan masyarakat terhadap perangkat daerah, penanganan pengaduan masyarakat terhadap Wali Kota untuk Inspektorat Kota dan evaluasi pelayanan publik;
  - ✓ Penegakan integritas, meliputi: penanganan laporan gratifikasi, monitoring dan evaluasi aksi pencegahan korupsi, verifikasi pelaporan rencana aksi daerah pencegahan dan pemberantasan korupsi, verifikasi LHKPN/LHKASN, penilaian internal zona integritas, penanganan benturan kepentingan, survei penegakan integritas dan penanganan *Whistle Blowing System.*
- Urusan Non Pengawasan
  - ✓ Pendidikan profesional berkelanjutan melalui pendidikan dan pelatihan serta bimbingan teknis minimal 120 jam/tahun per aparatur pengawasan.

2.4. Reviu terhadap Rancangan Awal RKPD

Rencana pembangunan daerah dapat dilihat dari cita-cita Kepala Daerah dan Wakil kepala daerah terpilih sebagai dasar pelaksanaan pembangunan. Cita – cita tersebut dapat dituangkan ke dalam visi yang kemudian dijabarkan ke dalam misi sebagai cara untuk mewujudkan visi tersebut. Visi Kota Pasuruan periode tahun 2025-2029 yaitu:

"AKTIF PELAYANAN PUBLIKNYA, MANDIRI EKONOMINYA,

GUYUB WARGANYA DAN INDAH KOTANYA"

Berdasarkan visi Kota Pasuruan tersebut maka tema Pembangunan Kota Pasuruan Tahun 2026 disesuaikan yaitu "Penguatan Transformasi Ekonomi dan Sosial yang Harmoni dan Berkelanjutan" sebagaimana tertuang dalam RPJMD Kota Pasuruan Tahun 2026, dengan prioritas pembangunan yang berhubungan dengan Inspektorat yakni Efektivitas Birokrasi dan Pelayanan Publik. Inspektorat sebagai pelaksana urusan pengawasan memiliki kontribusi terhadap Prioritas Nasional Pembangunan Tahun 2026 yaitu Memperkuat reformasi politik, hukum dan birokrasi, serta memperkuat pencegahan dan pemberantasan korupsi, narkoba, judi, dan penyeludupan.

Adapun perbandingan antara rancangan awal Rencana Kerja Pemerintah Daerah (RKPD) dengan Hasil Analisa Kebutuhan, tertuang dalam tabel sebagai berikut:

Tabel 2.6
Review terhadap Rancangan Awal RKPD Tahun 2026
Kota Pasuruan

Perangkat Daerah : Inspektorat Kota Pasuruan

No.	Rancangan Awal RKPD					Hasil Analisis Kebutuhan					Catatan Penting
	Program/Kegiatan/Sub Kegiatan	Lokasi	Indikator Kinerja	Target Capaian	Pagu Indikatif	Program/Kegiatan/Sub Kegiatan	Lokasi	Indikator Kinerja	Target Capaian	Pagu Indikatif	
1	2	3	4	5	6	7	8	9	10	11	12
	INSPEKTORAT				11.988.290.738	INSPEKTORAT				14.694.913.745	
	Program Penunjang Urusan Pemerintahan Daerah Kabupaten/Kota				11.124.940.438	Program Penunjang Urusan Pemerintahan Daerah Kabupaten/Kota				13.871.864.745	
1.	Kegiatan Perencanaan, Penganggaran dan Evaluasi Kinerja Perangkat Daerah	Pasuruan	Persentase Dokumen Perencanaan dan Laporan Evaluasi Kinerja yang Tersusun Tepat Waktu	100%	5.008.000	Kegiatan Perencanaan, Penganggaran dan Evaluasi Kinerja Perangkat Daerah	Pasuruan	Jumlah dokumen Perencanaan, Penganggaran, dan Evaluasi Kinerja Perangkat Daerah	11 dokumen	4.968.800	
	Sub Kegiatan Penyusunan Dokumen Perencanaan Perangkat Daerah	Pasuruan	Jumlah dokumen perencanaan perangkat daerah	7 dokumen	2.387.400	Sub Kegiatan Penyusunan Dokumen Perencanaan Perangkat Daerah	Pasuruan	Jumlah dokumen perencanaan perangkat daerah	6 dokumen	2.371.300	
	Sub Kegiatan Koordinasi dan Penyusunan Laporan Capaian Kinerja dan Ikhtisar Realiasasi Kinerja SKPD	Pasuruan	Jumlah lap capkin dan ikhtisar realisasi kinerja SKPD dan laporan hasil koordinasi penyusunan lap capkin dan ikhtisar realisasi kinerja SKPD	5 laporan	1.799.100	Sub Kegiatan Koordinasi dan Penyusunan Laporan Capaian Kinerja dan Ikhtisar Realiasasi Kinerja SKPD	Pasuruan	Jumlah lap capkin dan ikhtisar realisasi kinerja SKPD dan laporan hasil koordinasi penyusunan lap capkin dan ikhtisar realisasi	5 laporan	1.777.400	

No.	Rancangan Awal RKPD					Hasil Analisis Kebutuhan					Catatan Penting
	Program/Kegiatan/Sub Kegiatan	Lokasi	Indikator Kinerja	Target Capaian	Pagu Indikatif	Program/Kegiatan/Sub Kegiatan	Lokasi	Indikator Kinerja	Target Capaian	Pagu Indikatif	
1	2	3	4	5	6	7	8	9	10	11	12
								kinerja SKPD			
	Sub Kegiatan Evaluasi Kinerja Perangkat Daerah	Pasuruan	Jumlah laporan evaluasi kinerja perangkat daerah	1 laporan	821.500	Sub Kegiatan Evaluasi Kinerja Perangkat Daerah	Pasuruan	Jumlah laporan evaluasi kinerja perangkat daerah	1 laporan	820.100	
2.	Kegiatan Administrasi Keuangan Perangkat Daerah	Pasuruan	Persentase Laporan Keuangan yang Tersusun tepat waktu	100%	8.221.283.324	Kegiatan Administrasi Keuangan Perangkat Daerah	Pasuruan	Persentase Laporan Keuangan yang Tersusun Tepat Waktu	100%	10.551.554.331	
	Sub Kegiatan Penyediaan Gaji dan Tunjangan ASN	Pasuruan	jumlah orang yang menerima gaji dan tunjangan ASN	51 orang/bulan	8.199.243.224	Sub Kegiatan Penyediaan Gaji dan Tunjangan ASN	Pasuruan	jumlah orang yang menerima gaji dan tunjangan ASN	51 orang/bulan	10.529.514.231	
	Sub Kegiatan Pengelolaan dan penyiapan Bahan Tanggapan Pemeriksaan	Pasuruan	jumlah dok bahan tanggapan pemeriksaan dan tindaklanjut pemeriksaan	2 dokumen	818.300	Sub Kegiatan Pengelolaan dan penyiapan Bahan Tanggapan Pemeriksaan	Pasuruan	jumlah dok bahan tanggapan pemeriksaan dan tindaklanjut pemeriksaan	2 dokumen	818.800	
	Sub Kegiatan Koordinasi dan Penyusunan Laporan Keuangan Bulanan/Triwula	Pasuruan	jumlah laporan keuangan bulanan/triwulanan/semesteran SKPD dan lap koord	17 laporan	21.221.800	Sub Kegiatan Koordinasi dan Penyusunan Laporan Keuangan Bulanan/Triwul	Pasuruan	jumlah laporan keuangan bulanan/triwulanan/semesteran SKPD	17 laporan	21.221.300	

No.	Rancangan Awal RKPD					Hasil Analisis Kebutuhan					Catatan Penting
	Program/Kegiatan/Sub Kegiatan	Lokasi	Indikator Kinerja	Target Capaian	Pagu Indikatif	Program/Kegiatan/Sub Kegiatan	Lokasi	Indikator Kinerja	Target Capaian	Pagu Indikatif	
1	2	3	4	5	6	7	8	9	10	11	12
	nan/Semesteran SKPD		penyusunan lap keu bulanan/triwulanan/semesteran SKPD			anan/Semesteran SKPD		dan lap koord penyusunan lap keu bulanan/triwulanan/semesteran SKPD			
3.	Kegiatan Administrasi Barang Milik Daerah	Pasuruan	Persentase Laporan Barang Milik Daerah yang Tersusun Tepat Waktu	100%	33.955.600	Kegiatan Administrasi Barang Milik Daerah	Pasuruan	Jumlah Laporan Pengelolaan Barang Milik Daerah	6 Laporan	33.937.400	
	Sub Kegiatan Penyusunan Perencanaan Kebutuhan Barang Milik Daerah SKPD	Pasuruan	Jumlah Rencana Kebutuhan Barang Milik Daerah SKPD	2 dokumen	1.544.800	Sub Kegiatan Penyusunan Perencanaan Kebutuhan Barang Milik Daerah SKPD	Pasuruan	Jumlah Rencana Kebutuhan Barang Milik Daerah SKPD	2 dokumen	1.526.600	
	Sub Kegiatan Rekonsiliasi dan Penyusunan Laporan Barang Milik Daerah pada SKPD	Pasuruan	Jumlah laporan rekonsiliasi dan penyusunan barang milik daerah pada SKPD	4 laporan	32.410.800	Sub Kegiatan Rekonsiliasi dan Penyusunan Laporan Barang Milik Daerah pada SKPD	Pasuruan	Jumlah laporan rekonsiliasi dan penyusunan barang milik daerah pada SKPD	4 laporan	32.410.800	
4.	Administrasi Kepegawaian Perangkat Daerah	Pasuruan	Persentase SDM Aparatur yang Meningkat Kompetensinya	100%	1.623.881.900	Administrasi Kepegawaian Perangkat Daerah	Pasuruan	Jumlah dokumen ketatausahaan dan kepegawaian	1 Dokumen	2.022.426.600	

No.	Rancangan Awal RKPD					Hasil Analisis Kebutuhan					Catatan Penting
	Program/Kegiatan/Sub Kegiatan	Lokasi	Indikator Kinerja	Target Capaian	Pagu Indikatif	Program/Kegiatan/Sub Kegiatan	Lokasi	Indikator Kinerja	Target Capaian	Pagu Indikatif	
1	2	3	4	5	6	7	8	9	10	11	12
	Sub Kegiatan Pendataan dan Pengolahan Administrasi Kepegawaian	Pasuruan	Jumlah Dokumen Pendataan dan Pengolahan Administrasi Kepegawaian	1 dokumen	1.241.600	Sub Kegiatan Pendataan dan Pengolahan Administrasi Kepegawaian	Pasuruan	Jumlah Dokumen Pendataan dan Pengolahan Administrasi Kepegawaian	1 dokumen	1.239.500	
	Sub Kegiatan Pendidikan dan Pelatihan Pegawai Berdasarkan Tugas Pokok dan Fungsi	Pasuruan	jumlah pegawai berdasarkan tugas dan fungsi yang mengikuti pendidikan dan pelatihan	39 orang	1.622.640.300	Sub Kegiatan Pendidikan dan Pelatihan Pegawai Berdasarkan Tugas Pokok dan Fungsi	Pasuruan	jumlah pegawai berdasarkan tugas dan fungsi yang mengikuti pendidikan dan pelatihan	45 orang	2.021.187.100	
5.	Administrasi Umum Perangkat Daerah	Pasuruan	Persentase terpenuhinya layanan administrasi perkantoran	100%	370.701.600	Administrasi Umum Perangkat Daerah	Pasuruan	Jumlah Laporan Penyediaan Barang dan Jasa	12 Laporan	371.230.500	
	Sub Kegiatan Penyediaan Komponen Instalasi Listrik / Penerangan Bangunan Kantor	Pasuruan	jumlah paket komponen instalasi listrik / penerangan bangunan kantor yang disediakan	10 paket	9.358.600	Sub Kegiatan Penyediaan Komponen Instalasi Listrik / Penerangan Bangunan Kantor	Pasuruan	jumlah paket komponen instalasi listrik / penerangan bangunan kantor yang disediakan	10 paket	9.324.000	
	Sub Kegiatan Penyediaan Peralatan dan	Pasuruan	jumlah Paket Peralatan dan Perlengkapan Kantor yang	12 paket	51.700.300	Sub Kegiatan Penyediaan Peralatan dan	Pasuruan	jumlah Paket Peralatan dan Perlengkapan	12 paket	51.892.900	

No.	Rancangan Awal RKPD					Hasil Analisis Kebutuhan					Catatan Penting
	Program/Kegiatan/Sub Kegiatan	Lokasi	Indikator Kinerja	Target Capaian	Pagu Indikatif	Program/Kegiatan/Sub Kegiatan	Lokasi	Indikator Kinerja	Target Capaian	Pagu Indikatif	
1	2	3	4	5	6	7	8	9	10	11	12
	Perlengkapan Kantor		Disediakan			Perlengkapan Kantor		Kantor yang Disediakan			
	Sub Kegiatan Penyediaan Barang Cetakan dan Penggandaan	Pasuruan	jumlah paket barang cetakan dan penggandaan	12 paket	40.553.60	Sub Kegiatan Penyediaan Barang Cetakan dan Penggandaan	Pasuruan	jumlah paket barang cetakan dan penggandaan	12 paket	40.524.500	
	Sub Kegiatan Bahan Bacaan dan Peraturan Perundang - undangan	Pasuruan	jumlah dokumen bacaan dan peraturan perundang – undangan yang disediakan	365 dokumen	2.204.400	Sub Kegiatan Bahan Bacaan dan Peraturan Perundang - undangan	Pasuruan	jumlah dokumen bacaan dan peraturan perundang – undangan yang disediakan	1 dokumen	2.204.400	
	Sub Kegiatan Penyediaan Bahan/Material	Pasuruan	Jumlah Paket Bahan/Material yang Disediakan	1 Paket	10.000.000	Sub Kegiatan Penyediaan Bahan/Material	Pasuruan	Jumlah Paket Bahan/Material yang Disediakan	1 Paket	10.000.000	
	Sub Kegiatan Fasilitasi Kunjungan Tamu	Pasuruan	Jumlah laporan fasilitasi kunjungan tamu	12 laporan	68.076.800	Sub Kegiatan Fasilitasi Kunjungan Tamu	Pasuruan	Jumlah laporan fasilitasi kunjungan tamu	12 laporan	68.476.800	
	Sub Kegiatan Penyelenggaraan Rapat Koordinasi dan Konsultasi SKPD	Pasuruan	Jumlah laporan penyelenggaraan rapat koordinasi dan konsultasi SKPD	12 laporan	188.807.900	Sub Kegiatan Penyelenggaraan Rapat Koordinasi dan Konsultasi SKPD	Pasuruan	Jumlah laporan penyelenggaraan rapat koordinasi dan konsultasi SKPD	12 laporan	188.807.900	

No.	Rancangan Awal RKPD					Hasil Analisis Kebutuhan					Catatan Penting
	Program/Kegiatan/Sub Kegiatan	Lokasi	Indikator Kinerja	Target Capaian	Pagu Indikatif	Program/Kegiatan/Sub Kegiatan	Lokasi	Indikator Kinerja	Target Capaian	Pagu Indikatif	
1	2	3	4	5	6	7	8	9	10	11	12
6.	Pengadaan Barang Milik Daerah Penunjang Urusan Pemerintah Daerah	Pasuruan	Persentase Terpenuhinya Pengadaan Barang Milik Daerah	100%	219.940.000	Pengadaan Barang Milik Daerah Penunjang Urusan Pemerintah Daerah	Pasuruan	Jumlah barang milik daerah yang disediakan	11 Unit	224.357.100	
	Sub Kegiatan Pengadaan Peralatan dan Mesin Lainnya	Pasuruan	Jumlah unit peralatan dan mesin lainnya yang disediakan	8 unit	219.940.000	Sub Kegiatan Pengadaan Peralatan dan Mesin Lainnya	Pasuruan	Jumlah unit peralatan dan mesin lainnya yang disediakan	11 Unit	224.357.100	
7.	Penyediaan Jasa Penunjang Urusan Pemerintah Daerah	Pasuruan	Persentase Terpenuhinya Jasa Penunjang Layanan Perkantoran	100%	275.918.794	Penyediaan Jasa Penunjang Urusan Pemerintah Daerah	Pasuruan	Jumlah Laporan Penyediaan Jasa Penunjang Urusan Pemerintahan Daerah	12 Laporan	276.818.794	
	Sub Kegiatan Penyediaan Jasa Surat Menyurat	Pasuruan	jumlah laporan penyediaan jasa surat menyurat	12 laporan	1.000.000	Sub Kegiatan Penyediaan Jasa Surat Menyurat	Pasuruan	jumlah laporan penyediaan jasa surat menyurat	12 laporan	1.000.000	
	Sub Kegiatan Penyediaan Jasa Komunikasi, Sumber Daya Air dan Listrik	Pasuruan	jumlah laporan penyediaan jasa komunikasi, sumber daya air dan listrik yang disediakan	12 laporan	84.213.794	Sub Kegiatan Penyediaan Jasa Komunikasi, Sumber Daya Air dan Listrik	Pasuruan	jumlah laporan penyediaan jasa komunikasi, sumber daya air dan listrik yang disediakan	12 laporan	84.213.794	
	Sub Kegiatan Penyediaan Jasa	Pasuruan	jumlah laporan penyediaan	12 laporan	190.705.000	Sub Kegiatan Penyediaan Jasa	Pasuruan	jumlah laporan	12 laporan	191.605.000	

No.	Rancangan Awal RKPD					Hasil Analisis Kebutuhan					Catatan Penting
	Program/Kegiatan/Sub Kegiatan	Lokasi	Indikator Kinerja	Target Capaian	Pagu Indikatif	Program/Kegiatan/Sub Kegiatan	Lokasi	Indikator Kinerja	Target Capaian	Pagu Indikatif	
1	2	3	4	5	6	7	8	9	10	11	12
	Pelayanan Umum Kantor		jasa pelayanan umum kantor yang disediakan			Pelayanan Umum Kantor		penyediaan jasa pelayanan umum kantor yang disediakan			
8.	Pemeliharaan Barang Milik Daerah Penunjang Urusan Pemerintahan Daerah	Pasuruan	Persentase Barang Milik Daerah yang Terpelihara	100%	374.251.220	Pemeliharaan Barang Milik Daerah Penunjang Urusan Pemerintahan Daerah	Pasuruan	Jumlah Barang Milik Daerah yang terpelihara	32 Barang	386.571.220	
	Sub Kegiatan Penyediaan Jasa Pemeliharaan, Biaya Pemeliharaan, dan Pajak Kendaraan Perorangan Dinas atau Kendaraan Dinas Jabatan	Pasuruan	Jumlah Kendaraan Perorangan Dinas atau Kendaraan Dinas Jabatan yang Dipelihara dan Dibayarkan Pajaknya	1 unit	44.370.000	Sub Kegiatan Penyediaan Jasa Pemeliharaan, Biaya Pemeliharaan, dan Pajak Kendaraan Perorangan Dinas atau Kendaraan Dinas Jabatan	Pasuruan	Jumlah Kendaraan Perorangan Dinas atau Kendaraan Dinas Jabatan yang Dipelihara dan Dibayarkan Pajaknya	1 unit	44.370.000	
	Sub Kegiatan Penyediaan Jasa Pemeliharaan, Biaya Pemeliharaan, Pajak dan Perizinan Kendaraan Dinas Operasional dan Lapangan	Pasuruan	Jumlah Kendaraan Dinas Operasional atau Lapangan yang Dipelihara dan dibayarkan Pajak dan Perizinannya	8 unit	210.510.000	Sub Kegiatan Penyediaan Jasa Pemeliharaan, Biaya Pemeliharaan, Pajak dan Perizinan Kendaraan Dinas Operasional dan Lapangan	Pasuruan	jumlah Kendaraan Dinas Operasional atau Lapangan yang Dipelihara dan dibayarkan Pajak dan Perizinannya	8 unit	221.000.000	

No.	Rancangan Awal RKPD					Hasil Analisis Kebutuhan					Catatan Penting
	Program/Kegiatan/Sub Kegiatan	Lokasi	Indikator Kinerja	Target Capaian	Pagu Indikatif	Program/Kegiatan /Sub Kegiatan	Lokasi	Indikator Kinerja	Target Capaian	Pagu Indikatif	
1	2	3	4	5	6	7	8	9	10	11	12
	Sub Kegiatan Pemeliharaan Peralatan dan Mesin Lainnya	Pasuruan	jumlah peralatan dan mesin lainnya yang dipelihara	54 unit	37.340.000	Sub Kegiatan Pemeliharaan Peralatan dan Mesin Lainnya	Pasuruan	jumlah peralatan dan mesin lainnya yang dipelihara	21 unit	39.170.000	
	Sub Kegiatan Pemeliharaan / Rehabilitasi Sarana dan Prasarana Pendukung Gedung Kantor atau Bangunan Lainnya	Pasuruan	Jumlah sarana dan prasarana pendukung gedung kantor atau bangunan lainnya yang dipelihara / direhabilitasi	1 unit	82.031.220	Sub Kegiatan Pemeliharaan / Rehabilitasi Sarana dan Prasarana Pendukung Gedung Kantor atau Bangunan Lainnya	Pasuruan	Jumlah sarana dan prasarana pendukung gedung kantor atau bangunan lainnya yang dipelihara / direhabilitasi	1 unit	82.031.220	
	Program Penyelenggaraan Pengawasan				454.736.200	Program Penyelenggaraan Pengawasan				427.406.500	
1.	Kegiatan Penyelenggaraan Pengawasan Internal	Pasuruan	Persentase Kegiatan Pengawasan Internal yang Terlaksana	80%	224.691.500	Penyelenggaraan Pengawasan Internal	Pasuruan	Persentase penyelenggaraan pengawasan internal yang terlaksana	80%	261.096.800	
	Sub Kegiatan Pengawasan Kinerja Pemerintah Daerah	Pasuruan	jumlah laporan hasil pengawasan kinerja pemerintah	11 laporan	12.893.900	Sub Kegiatan Pengawasan Kinerja Pemerintah Daerah	Pasuruan	jumlah laporan hasil pengawasan kinerja pemerintah	11 laporan	43.027.500	
	Sub Kegiatan Pengawasan Keuangan Pemerintah Daerah	Pasuruan	jumlah laporan hasil pengawasan keuangan pemerintah daerah	15 laporan	7.886.500	Sub Kegiatan Pengawasan Keuangan Pemerintah Daerah	Pasuruan	jumlah laporan hasil pengawasan keuangan pemerintah daerah	15 laporan	16.247.500	

No.	Rancangan Awal RKPD					Hasil Analisis Kebutuhan					Catatan Penting
	Program/Kegiatan/Sub Kegiatan	Lokasi	Indikator Kinerja	Target Capaian	Pagu Indikatif	Program/Kegiatan/Sub Kegiatan	Lokasi	Indikator Kinerja	Target Capaian	Pagu Indikatif	
1	2	3	4	5	6	7	8	9	10	11	12
	Sub Kegiatan Reviu Laporan Kinerja	Pasuruan	jumlah laporan hasil reviu laporan kinerja	3 laporan	699.600	Sub Kegiatan Reviu Laporan Kinerja	Pasuruan	jumlah laporan hasil reviu laporan kinerja	3 laporan	699.600	
	Sub Kegiatan Reviu Laporan Keuangan	Pasuruan	jumlah laporan hasil reviu laporan kinerja	34 laporan	3.214.300	Sub Kegiatan Reviu Laporan Keuangan	Pasuruan	jumlah laporan hasil reviu laporan kinerja	34 laporan	3.220.400	
	Sub Kegiatan Kerjasama Pengawasan Internal	Pasuruan	jumlah kesepakatan kerjasama yang terbentuk	1 kesepakatan	161.454.00	Sub Kegiatan Kerjasama Pengawasan Internal	Pasuruan	jumlah kesepakatan kerjasama yang terbentuk	1 kesepakatan	161.454.000	
	Sub Kegiatan Monitoring dan Evaluasi TLHP BPK RI dan TLHP APIP	Pasuruan	jumlah dokumen hasil monitoring dan evaluasi TLRHP BPK dan TLRHP APIP	2 dokumen	38.543.200	Sub Kegiatan Monitoring dan Evaluasi TLRHP BPK RI dan TLRHP APIP	Pasuruan	jumlah dokumen hasil monitoring dan evaluasi TLRHP BPK dan TLRHP APIP	2 dokumen	36.447.800	
2.	Penyelenggaraan Pengawasan dengan Tujuan Tertentu	Pasuruan	Persentase Kegiatan Pengawasan dengan Tujuan Tertentu yang Terlaksana	80%	230.044.700	Penyelenggaraan Pengawasan dengan Tujuan Tertentu	Pasuruan	Persentase Kegiatan Pengawasan dengan Tujuan Tertentu yang Terlaksana	80%	166.309.700	
	Sub Kegiatan Penanganan Penyelesaian Kerugian Negara/Daerah	Pasuruan	Jumlah Laporan Penyelesaian Kerugian	1 laporan	9.490.700	Sub Kegiatan Penanganan Penyelesaian Kerugian Negara/Daerah	Pasuruan	Jumlah Laporan Penyelesaian Kerugian	1 laporan	10.148.700	

No.	Rancangan Awal RKPD					Hasil Analisis Kebutuhan					Catatan Penting
	Program/Kegiatan/Sub Kegiatan	Lokasi	Indikator Kinerja	Target Capaian	Pagu Indikatif	Program/Kegiatan/Sub Kegiatan	Lokasi	Indikator Kinerja	Target Capaian	Pagu Indikatif	
1	2	3	4	5	6	7	8	9	10	11	12
			Negara/ Daerah yang Ditangani					Negara/ Daerah yang Ditangani			
	Sub Kegiatan Penyelenggaraan Pengawasan dengan Tujuan Tertentu	Pasuruan	Jumlah laporan hasil pengawasan dengan tujuan tertentu	5 laporan	220.554.000	Sub Kegiatan Penyelenggaraan Pengawasan dengan Tujuan Tertentu	Pasuruan	Jumlah laporan hasil pengawasan dengan tujuan tertentu	5 laporan	156.161.000	
Program Perumusan Kebijakan, Pendampingan dan Asistensi					408.614.100	Program Perumusan Kebijakan, Pendampingan dan Asistensi				395.642.500	
1.	Perumusan Kebijakan Teknis di Bidang Pengawasan dan Fasilitasi Pengawasan	Pasuruan	Persentase Kebijakan Pengawasan yang Ditetapkan	100%	33.748.70	Perumusan Kebijakan Teknis di Bidang Pengawasan dan Fasilitasi Pengawasan	Pasuruan	Persentase Kebijakan Pengawasan yang Ditetapkan	100%	34.089.100	
	Sub Kegiatan Perumusan Kebijakan Teknis di Bidang Pengawsasan	Pasuruan	jumlah rekomendasi kebijakan teknis di bidang pengawasan yang disusun	1 rekomendasi	3.454.700	Sub Kegiatan Perumusan Kebijakan Teknis di Bidang Pengawasan	Pasuruan	jumlah rekomendasi kebijakan teknis di bidang pengawasan yang disusun	1 rekomendasi	3.795.100	
	Sub Kegiatan Perumusan Kebijakan Teknis di Bidang Fasilitasi Pengawasan	Pasuruan	jumlah rekomendasi kebijakan teknis di bidang fasilitasi pengawasan yang disusun	1 rekomendasi	30.294.000	Sub Kegiatan Perumusan Kebijakan Teknis di Bidang Fasilitasi Pengawasan	Pasuruan	jumlah rekomendasi kebijakan teknis di bidang fasilitasi pengawasan yang disusun	1 rekomendasi	30.294.000	

No.	Rancangan Awal RKPD					Hasil Analisis Kebutuhan					Catatan Penting
	Program/Kegiatan/Sub Kegiatan	Lokasi	Indikator Kinerja	Target Capaian	Pagu Indikatif	Program/Kegiatan/Sub Kegiatan	Lokasi	Indikator Kinerja	Target Capaian	Pagu Indikatif	
1	2	3	4	5	6	7	8	9	10	11	12
2.	Pendampingan dan Asistensi	Pasuruan	Persentase Kegiatan Pendampingan dan Asistensi yang Dilaksanakan	80%	374.865.400	Pendampingan dan Asistensi	Pasuruan	Persentase Kegiatan Pendampingan dan Asistensi yang Dilaksanakan	80%	361.553.400	
	Sub Kegiatan Pendampingan dan Asistensi Urusan Pemerintahan Daerah	Pasuruan	jumlah perangkat daerah yang dilakukan pendampingan dan asistensi urusan pemerintah daerah	33 PD	74.432.500	Sub Kegiatan Pendapingan dan Asistensi Urusan Pemerintahan Daerah	Pasuruan	jumlah perangkat daerah yang dilakukan pendampingan dan asistensi urusan pemerintah daerah	33 PD	138.694.400	
	Sub Kegiatan Pendampingan, Asistensi, Verifikasi dan Penilaian Reformasi Birokrasi	Pasuruan	jumlah perangkat daerah yang dilakukan pendampingan, asistensi, verifikasi dan penilaian reformasi birokrasi	33 PD	1.258.800	Sub Kegiatan Pendampingan, Asistensi, Verifikasi dan Penilaian Reformasi Birokrasi	Pasuruan	jumlah perangkat daerah yang dilakukan pendampingan, asistensi, verifikasi dan penilaian reformasi birokrasi	33 PD	2.458.800	
	Sub Kegiatan Koordinasi, Monitoring dan Evaluasi serta Verifikasi Pencegahan dan	Pasuruan	jumlah kegiatan koordinasi, monitoring, dan evaluasi serta verifikasi pencegahan	4 kegiatan	147.413.900	Sub Kegiatan Koordinasi, Monitoring dan Evaluasi serta Verifikasi Pencegahan	Pasuruan	jumlah kegiatan koordinasi, monitoring, dan evaluasi serta	4 kegiatan	60.999.600	

No.	Rancangan Awal RKPD					Hasil Analisis Kebutuhan					Catatan Penting
	Program/Kegiatan/Sub Kegiatan	Lokasi	Indikator Kinerja	Target Capaian	Pagu Indikatif	Program/Kegiatan /Sub Kegiatan	Lokasi	Indikator Kinerja	Target Capaian	Pagu Indikatif	
1	2	3	4	5	6	7	8	9	10	11	12
	Pemberantasan Korupsi		dan pemberantasan korupsi			dan Pemberantasan Korupsi		verifikasi pencegahan dan pemberantasan korupsi			
	Sub Kegiatan Pendampingan, Asisten dan Verifikasi Penegakan Integritas	Pasuruan	jumlah Perangkat Daerah yang Dilakukan Pendampingan, Asistensi dan Verifikasi Penegakan Integritas	33 PD	151.760.200	Sub Kegiatan Pendampingan, Asisten dan Verifikasi Penegakan Integritas	Pasuruan	jumlah Perangkat Daerah yang Dilakukan Pendampingan, Asistensi dan Verifikasi Penegakan Integritas	33 PD	159.400.600	

BAB III
TUJUAN DAN SASARAN INSPEKTORAT

3.1. Telaahan terhadap Kebijakan Nasional

Visi Pemerintah Kota Pasuruan Tahun 2025 – 2029 “Aktif Pelayanan Publiknya, Mandiri Ekonominya, Guyub Warganya dan Indah Kotanya”. Visi tersebut hendaknya menjadi sumber inspirasi bagi seluruh Organisasi Perangkat Daerah dalam menetapkan kondisi ideal yang diharapkan menurut ruang lingkup tugas pokok dan fungsi masing-masing. Misi merupakan rumusan mengenai upaya-upaya yang akan dilaksanakan untuk mewujudkan visi. Misi Wali Kota dan Wakil Wali Kota Pasuruan antara lain:

1. Aktif dalam pelayanan publik yang bersifat responsif, terjangkau, dan berkualitas melalui digitalisasi manajemen dan birokrasi yang berorientasi kepada kepuasan masyarakat.
2. Menciptakan kohesivitas Masyarakat yang harmonis dengan pemerataan akses Pendidikan dan Kesehatan yang inklusif.
3. Mengakselerasi pertumbuhan ekonomi berbasis potensi lokal untuk meningkatkan kesempatan kerja dan pengurangan kemiskinan secara berkelanjutan.
4. Memastikan peran kepemudaan dan kebudayaan yang terampil dan profesional yang berbasis pada prinsip inklusif dan religius untuk mengurangi kemiskinan dan meningkatkan kohesivitas masyarakat.
5. Memperindah Kota Pasuruan yang megah dan nyaman melalui penguatan infrastruktur ekonomi dan sosial yang berkelanjutan.

Adapun misi yang terkait dengan tugas dan fungsi Inspektorat yakni misi I yakni Aktif dalam pelayanan publik yang bersifat responsif, terjangkau, dan berkualitas melalui digitalisasi manajemen dan birokrasi yang berorientasi kepada kepuasan masyarakat yang memuat program prioritas antara lain:

1. Meningkatkan Nilai SAKIP Kota melalui evaluasi yang dilakukan di tiap – tiap OPD;
2. Indeks Pengelolaan Keuangan Daerah yang meningkat;
3. Indeks Pelayanan Publik yang semakin baik;
4. Sistem Pemerintahan Berbasis Elektronik yang segera diterapkan;
5. Indeks Profesionalitas Aparatur yang semakin meningkat;
6. Level Maturitas SPIP yang mencakup Nilai Maturitas SPIP, Indeks Manajemen Risiko, Indeks Efektivitas Pengendalian Korupsi dan Level Kapabilitas APIP yang semakin meningkat.

Posisi Inspektorat berdasarkan prioritas pembangunan berada pada peningkatan Level Maturitas SPIP dengan melaksanakan pendampingan dan asistensi atas implementasi SPIP (yaitu efisiensi dan efektivitas pencapaian tujuan penyelenggaraan pemerintahan, keandalan pelaporan keuangan, pengamanan aset, dan kepatuhan terhadap peraturan) serta melaksanakan Penjaminan Kualitas atas Penilaian

Mandiri SPIP Tingkat OPD dan Tingkat Kota. Adapun prioritas dan sasaran Inspektorat berdasarkan prioritas nasional adalah sebagai berikut:

Tabel 3.1
Prioritas dan Sasaran Inspektorat Kota Pasuruan

NO	PRIORITAS NASIONAL	PRIORITAS PROVINSI	SASARAN DAERAH	INDIKATOR SASARAN DAERAH	SASARAN INSPEKTORAT	INDIKATOR SASARAN INSPEKTORAT
1	2	3	4	5	6	7
1	Memperkuat reformasi politik, hukum dan birokrasi, serta memperkuat pencegahan dan pemberantasan korupsi, narkoba, judi, dan penyeludupan	JATIM BER KAH-AMANAH Memperkuat Penyelenggaraan Tata Kelola Pemerintahan yang Baik, Bersih, Efektif, Berdaya Guna dan Partisipatif	Meningkatnya Kualitas Pengendalian Internal dalam Tata Kelola Pemerintahan	Tingkat Maturitas SPIP Terintegrasi	Meningkatnya Efektivitas Pengawasan Daerah	Level Kapabilitas APIP

3.2. Tujuan dan Sasaran Renja Inspektorat

Tujuan merupakan penjabaran/implementasi dari pernyataan misi. Tujuan adalah sesuatu yang akan dicapai atau dihasilkan pada jangka waktu periode perencanaan, misalnya dalam rencana strategis adalah satu sampai lima tahun. Pada umumnya penetapan tujuan didasarkan pada faktor-faktor kunci keberhasilan yang dilakukan setelah penetapan visi dan misi.

Sasaran adalah penjabaran dari tujuan secara terukur, yaitu sesuatu yang akan dicapai/dihasilkan secara nyata oleh organisasi dalam jangka waktu tahunan, semester, triwulan, dan bulanan. Sasaran harus menggambarkan hal yang ingin dicapai melalui tindakan-tindakan yang akan dilakukan untuk mencapai tujuan. Sasaran memberikan fokus pada penyusunan kegiatan sehingga bersifat spesifik, terinci, dapat diukur dan dapat dicapai.

Adapun Tujuan dan Sasaran jangka menengah Inspektorat Kota Pasuruan Tahun 2025-2029 yaitu "Meningkatnya Kualitas Pengawasan dalam Penyelenggaraan Pemerintahan", dengan sasaran jangka menengah pada Inspektorat adalah "Meningkatnya Efektivitas Pengawasan Daerah". Adapun indikator tujuan dan sasaran Inspektorat adalah sebagai berikut:

Tabel 3.2
Tujuan Inspektorat

NO.	TUJUAN INSPEKTORAT	INDIKATOR TUJUAN INSPEKTORAT	TARGET KINERJA TUJUAN INSPEKTORAT TAHUN 2026
1	2	3	4
1	Meningkatnya Kualitas Pengawasan dalam Penyelenggaraan Pemerintahan	Level Maturitas SPIP Terintegrasi	Level 3

Tabel 3.3
Sasaran Inspektorat

NO.	SASARAN INSPEKTORAT	INDIKATOR SASARAN INSPEKTORAT	TARGET KINERJA SASARAN INSPEKTORAT TAHUN 2026
1	2	3	4
1	Meningkatnya Efektivitas Pengawasan Daerah	Level Kapabilitas APIP	Level 3

Berdasarkan Tujuan dan Sasaran Inspektorat tersebut, IKU Inspektorat pada Tahun 2026 adalah sebagai berikut:

Tabel 3.4 Indikator Kinerja Utama Inspektorat

NO.	INDIKATOR KINERJA UTAMA	INDIKATOR KINERJA INDIKATOR KINERJA UTAMA	TARGET KINERJA INDIKATOR KINERJA UTAMA INSPEKTORAT
1	2	3	4
1	Tujuan: Meningkatnya Kualitas Pengawasan dalam Penyelenggaraan Pemerintahan	Level Maturitas SPIP Terintegrasi	Level 3
2	Sasaran: Meningkatnya Efektivitas Pengawasan Daerah	Level Kapabilitas APIP	Level 3

BAB IV
RENCANA KERJA DAN PENDANAAN INSPEKTORAT

4.1. Program dan Kegiatan

Rencana kerja dan pendanaan yang tertuang dalam Rencana Kerja Inspektorat Kota Pasuruan Tahun 2026 berpedoman pada Rencana Kerja Pemerintah Daerah Kota Pasuruan Tahun 2026 dan mengacu pada Peraturan Menteri Dalam Negeri Nomor 77 Tahun 2020 tentang Pengelolaan Keuangan Daerah. Adapun rencana program dan kegiatan pembangunan dalam Rencana Kerja Inspektorat Tahun 2026 beserta tolok ukur kinerja dan pagu indikatif secara rinci disajikan dalam Tabel 4.1 Rumusan Rencana Program dan Kegiatan Perangkat Daerah Tahun 2026 dan Prakiraan Maju Tahun 2027.

Tabel 4.1
Rumusan Rencana Program dan Kegiatan Inspektorat Kota Pasuruan Tahun 2026 dan Prakiraan Maju Tahun 2027

Perangkat Daerah : Inspektorat

Kode	Urusan/Bidang Urusan Pemerintahan Daerah dan Program/Kegiatan	Indikator Kinerja Program/Kegiatan	Rencana Tahun 2026 (Tahun Rencana)				Catatan Penting	Perkiraan Maju Rencana Tahun 2027*	
			Lokasi	Target Capaian Kinerja	Kebutuhan Dana / Pagu Indikatif (Rp)	Sumber Dana		Target Capaian Kinerja	Kebutuhan Dana / Pagu Indikatif (Rp)
(1)	(2)	(3)	(4)	(5)	(6)	(7)	(8)	(9)	(10)
	Unsur Pengawasan Urusan Pemerintahan				14.694.913.745				12.540.922.643
6.01.01	Program Penunjang Urusan Pemerintah Daerah Kabupaten/Kota	Level Maturitas SPIP Perangkat Daerah		Level 3	13.871.864.745	DAU		Level 3	11.648.752.998
		Nilai SAKIP Perangkat Daerah		73				75,3	
6.01.01.2.01	*Perencanaan, Penganggaran dan Evaluasi Kinerja Perangkat Daerah*	*Jumlah dokumen Perencanaan, Penganggaran, dan Evaluasi Kinerja Perangkat Daerah*	*Kota Pasuruan*	*11 dokumen*	*4.968.800*	*DAU*		*11 dokumen*	*5.258.400*
6.01.01.2.01.0001	Penyusunan Dokumen Perencanaan Perangkat Daerah	Jumlah dokumen perencanaan perangkat daerah		6 dokumen	2.371.300			7 dokumen	2.506.770
6.01.01.2.01.0006	Koordinasi dan penyusunan laporan capaian kinerja dan ikhtisar realisasi kinerja SKPD	Jumlah laporan capaian kinerja dan ikhtisar realisasi kinerja SKPD dan laporan hasil koordinasi penyusunan laporan capaian kinerja dan ikhtisar realisasi kinerja SKPD		5 laporan	1.777.400			5 laporan	1.889.055
6.01.01.2.01.0007	Evaluasi kinerja perangkat daerah	Jumlah laporan evaluasi kinerja perangkat daerah		1 laporan	820.100			1 laporan	862.575
6.01.01.2.02	*Administrasi Keuangan Perangkat Daerah*	*Persentase laporan keuangan yang tersusun tepat waktu*	*Kota Pasuruan*	*100%*	*10.551.554.331*	*DAU*		*100%*	*8.632.347.490*
6.01.01.2.02.0001	Penyediaan Gaji dan Tunjangan ASN	Jumlah Orang yang Menerima Gaji dan Tunjangan ASN		45 Orang/Bulan	10.529.514.231			45 Orang/Bulan	8.609.205.385
6.01.01.2.02.0006	Pengelolaan dan Penyiapan Bahan Tanggapan Pemeriksaan	Jumlah Dokumen Bahan Tanggapan Pemeriksaan dan Tindak Lanjut Pemeriksaan		2 dokumen	818.800			2 dokumen	859.215
6.01.01.2.02.0007	Koordinasi dan Penyusunan Laporan Keuangan	Jumlah Laporan Keuangan Bulanan/ Triwulanan/		17 laporan	21.221.300			17 laporan	22.282.890

Kode	Urusan/Bidang Urusan Pemerintahan Daerah dan Program/Kegiatan	Indikator Kinerja Program/Kegiatan	Rencana Tahun 2026 (Tahun Rencana)				Catatan Penting	Perkiraan Maju Rencana Tahun 2027*	
			Lokasi	Target Capaian Kinerja	Kebutuhan Dana / Pagu Indikatif (Rp)	Sumber Dana		Target Capaian Kinerja	Kebutuhan Dana / Pagu Indikatif (Rp)
(1)	(2)	(3)	(4)	(5)	(6)	(7)	(8)	(9)	(10)
	Bulanan/Tribulanan/Semesteran SKPD	Semesteran SKPD dan Lapora Koordinasi Penyusunan Laporan Keuangan Bulanan/Triwulanan/Semesteran SKPD							
6.01.01.2.03	*Administrasi Barang Milik Daerah pada Perangkat Daerah*	*Jumlah Laporan Pengelolaan Barang Milik Daerah*	*Kota Pasuruan*	*6 Laporan*	*33.937.400*	*DAU*		*6 Laporan*	*35.653.380*
6.01.01.2.03.0001	Penyusunan Perencanaan Kebutuhan Barang Milik Daerah SKPD	Jumlah Rencana Kebutuhan Barang Milik Daerah SKPD		2 dokumen	1.526.600			2 dokumen	1.622.040
6.01.01.2.03.0005	Rekonsiliasi dan Penyusunan Laporan Barang Milik Daerah pada SKPD	Jumlah Laporan Rekonsiliasi dan Penyusunan Laporan Barang Milik Daerah pada SKPD		4 laporan	32.410.800			4 laporan	34.031.340
6.01.01.2.05	*Administrasi Kepegawaian Perangkat Daerah*	*Jumlah dokumen ketatausahaan dan kepegawaian*	*Kota Pasuruan*	*1 Dokumen*	*2.022.426.600*	*DAU*		*1 Dokumen*	*1.705.075.995*
6.01.01.2.05.0003	Pendataan dan Pengolahan Administrasi Kepegawaian	Jumlah Dokumen Pendataan dan Pengolahan Administrasi Kepegawaian		1 dokumen	1.239.500			1 dokumen	1.303.680
6.01.01.2.05.0009	Pendidikan dan Pelatihan Pegawai Berdasarkan Tugas dan Fungsi	Jumlah Pegawai Berdasarkan Tugas dan Fungsi yang Mengikuti Pendidikan dan Pelatihan		45 orang	2.021.187.100			40 orang	1.703.772.315
6.01.01.2.06	*Administrasi Umum Perangkat Daerah*	*Jumlah Laporan Penyediaan Barang dan Jasa*		*12 Laporan*	*371.230.500*	*DAU*		*12 Laporan*	*391.840.780*
6.01.01.2.06.0001	Penyediaan Komponen Instalasi Listrik/Penerangan Bangunan Kantor	Jumlah Paket Komponen Instalasi Listrik/Penerangan Bangunan Kantor yang Disediakan		10 paket	9.324.000			10 paket	9.826.530
6.01.01.2.06.0002	Penyediaan Peralatan dan Perlengkapan Kantor	Jumlah Paket Peralatan dan Perlengkapan Kantor yang Disediakan		12 Paket	51.892.900			12 Paket	54.285.315
6.01.01.2.06.0005	Penyediaan Barang Cetakan dan Penggandaan	Jumlah Paket Barang Cetakan dan Penggandaan yang Disediakan		12 paket	40.524.500			12 paket	45.000.000

Kode	Urusan/Bidang Urusan Pemerintahan Daerah dan Program/Kegiatan	Indikator Kinerja Program/Kegiatan	Rencana Tahun 2026 (Tahun Rencana)				Catatan Penting	Perkiraan Maju Rencana Tahun 2027*	
			Lokasi	Target Capaian Kinerja	Kebutuhan Dana / Pagu Indikatif (Rp)	Sumber Dana		Target Capaian Kinerja	Kebutuhan Dana / Pagu Indikatif (Rp)
(1)	(2)	(3)	(4)	(5)	(6)	(7)	(8)	(9)	(10)
6.01.01.2.06.0006	Penyediaan Bahan Bacaan dan Peraturan Perundang-undangan	Jumlah Dokumen Bahan Bacaan dan Peraturan Perundang-Undangan yang Disediakan		1 dokumen	2.204.400			1 dokumen	2.500.000
6.01.01.2.06.0007	Penyediaan Bahan/Material	Jumlah Paket Bahan/Material yang Disediakan		1 paket	10.000.000			1 paket	10.500.000
6.01.01.2.06.0008	Fasilitasi Kunjungan Tamu	Jumlah Laporan Fasilitasi Kunjungan Tamu		12 laporan	68.476.800			12 laporan	71.480.640
6.01.01.2.06.0009	Penyelenggaraan Rapat Koordinasi dan Konsultasi SKPD	Jumlah Laporan Penyelenggaraan Rapat Koordinasi dan Konsultasi SKPD		12 laporan	188.807.900			12 laporan	198.248.295
6.01.01.2.07	*Pengadaan Barang Milk Daerah Penunjang Urusan Pemerintah Daerah*	*Jumlah barang milik daerah yang disediakan*		*11 Unit*	*224.357.100*	*DAU*		*11 Unit*	*200.000.000*
6.01.01.2.07.0006	Pengadaan Peralatan dan Mesin Lainnya	Jumlah Unit Peralatan dan Mesin Lainnya yang Disediakan		11 Unit	224.357.100			9 Unit	200.000.000
6.01.01.2.08	*Penyediaan Jasa Penunjang Urusan Pemerintahan Daerah*	*Jumlah Laporan Penyediaan Jasa Penunjang Urusan Pemerintahan Daerah*		*12 Laporan*	*276.818.794*	*DAU*		*12 Laporan*	*289.714.733*
6.01.01.2.08.0001	Penyediaan Jasa Surat Menyurat	Jumlah Laporan Penyediaan Jasa Surat Menyurat		12 laporan	1.000.000			12 laporan	1.050.000
6.01.01.2.08.0002	Penyediaan Jasa Komunikasi, Sumber Daya Air dan Listrik	Jumlah Laporan Penyediaan Jasa Komunikasi, Sumber Daya Air dan Listrik yang Disediakan		12 laporan	84.213.794			12 laporan	88.424.483
6.01.01.2.08.0004	Penyediaan Jasa Pelayanan Umum Kantor	Jumlah Laporan Penyediaan Jasa Pelayanan Umum Kantor yang Disediakan		12 laporan	191.605.000			12 laporan	200.240.250

Kode	Urusan/Bidang Urusan Pemerintahan Daerah dan Program/Kegiatan	Indikator Kinerja Program/Kegiatan	Rencana Tahun 2026 (Tahun Rencana)				Catatan Penting	Perkiraan Maju Rencana Tahun 2027*	
			Lokasi	Target Capaian Kinerja	Kebutuhan Dana / Pagu Indikatif (Rp)	Sumber Dana		Target Capaian Kinerja	Kebutuhan Dana / Pagu Indikatif (Rp)
(1)	(2)	(3)	(4)	(5)	(6)	(7)	(8)	(9)	(10)
6.01.01.2.09	*Pemeliharaan Barang Milik Daerah Penunjang Urusan Pemerintahan Daerah*	*Jumlah Barang Milik Daerah yang terpelihara*		*32 Barang*	*386.571.220*	*DAU*		*32 Barang*	*388.862.220*
6.01.01.2.09.0001	Penyediaan Jasa Pemeliharaan, Biaya Pemeliharaan dan Pajak Kendaraan Perorangan Dinas atau Kendaraan Dinas Jabatan	Jumlah Kendaraan Perorangan Dinas atau Kendaraan Dinas Jabatan yang Dipelihara dan dibayarkan Pajaknya		1 Unit	44.370.000			1 Unit	46.588.500
6.01.01.2.09.0002	Penyediaan Jasa Pemeliharaan, Biaya Pemeliharaan, Pajak dan Perizinan Kendaraan Dinas Operasional atau Lapangan	Jumlah Kendaraan Dinas Operasional atau Lapangan yang Dipelihara dan dibayarkan Pajak dan Perizinannya		9 unit	221.000.000			9 unit	221.035.500
6.01.01.2.09.0006	Pemeliharaan Peralatan dan Mesin Lainnya	Jumlah Peralatan dan Mesin Lainnya yang Dipelihara		21 unit	39.170.000			21 unit	39.207.000
6.01.01.2.09.0011	Pemeliharaan/Rehabilitasi Sarana dan Prasarana Pendukung Gedung Kantor atau Bangunan Lainnya	Jumlah Sarana dan Prasarana Pendukung Gedung Kantor atau Bangunan Lainnya yang Dipelihara/Direhabilitasi		1 unit	82.031.220			1 unit	82.031.220
6.01.02	PROGRAM PENYELENGGARAAN PENGAWASAN	Persentase Tindak Lanjut Rekomendasi BPK Tahun Anggaran N-1		100%	427.406.500	DAU		100%	477.473.010
6.01.02.2.01	*Penyelenggaraan Pengawasan Internal*	Persentase penyelenggaraan pengawasan internal yang terlaksana		80%	*261.096.800*	*DAU*		80%	*235.926.075*
6.01.02.2.01.0001	Pengawasan Kinerja Pemerintah Daerah	Jumlah laporan hasil pengawasan kinerja Pemerintah Daerah		11 laporan	43.027.500			11 laporan	13.538.595
6.01.02.2.01.0002	Pengawasan Keuangan Pemerintah Daerah	Jumlah laporan hasil pengawasan keuangan Pemerintah Daerah		15 laporan	16.247.500			15 laporan	8.280.825
6.01.02.2.01.0003	Reviu Laporan Kinerja	Jumlah laporan hasil reviu laporan kinerja		3 laporan	699.600			3 laporan	734.580

Kode	Urusan/Bidang Urusan Pemerintahan Daerah dan Program/Kegiatan	Indikator Kinerja Program/Kegiatan	Rencana Tahun 2026 (Tahun Rencana)				Catatan Penting	Perkiraan Maju Rencana Tahun 2027*	
			Lokasi	Target Capaian Kinerja	Kebutuhan Dana / Pagu Indikatif (Rp)	Sumber Dana		Target Capaian Kinerja	Kebutuhan Dana / Pagu Indikatif (Rp)
(1)	(2)	(3)	(4)	(5)	(6)	(7)	(8)	(9)	(10)
6.01.02.2.01.0004	Reviu Laporan Keuangan	Jumlah laporan hasil reviu laporan keuangan		34 laporan	3.220.400			34 laporan	3.375.015
6.01.02.2.01.0006	Kerjasama Pengawasan Internal	Jumlah kesepakatan kerjasama yang terbentuk		1 kesepakatan	161.454.000			1 kesepakatan	169.526.700
6.01.02.2.01.0007	Monitoring dan Evaluasi Tindak Lanjut Hasil Pemeriksaan BPK RI dan Tindak Lanjut Hasil Pemeriksaan APIP	Jumlah dokumen hasil monitoring dan evaluasi TLRHP BPK dan TLRHP APIP		2 dokumen	36.447.800			2 dokumen	40.470.360
6.01.02.2.02	*Penyelenggaraan Pengawasan dengan Tujuan Tertentu*	*Persentase kegiatan pengawasan dengan tujuan tertentu yang terlaksana*		*80%*	*166.309.700*	*DAU*		*80%*	*241.546.935*
6.01.02.2.02.0001	Penanganan Penyelesaian Kerugian Negara/Daerah	Jumlah Laporan Penyelesaian Kerugian Negara/Daerah yang Ditangani		1 laporan	10.148.700			1 laporan	9.965.235
6.01.02.2.02.0002	Pengawasan Dengan Tujuan Tertentu	Jumlah Laporan Hasil Pengawasan Dengan Tujuan Tertentu		5 laporan	156.161.000			5 laporan	231.581.700
6.01.03	PROGRAM PERUMUSAN KEBIJAKAN, PENDAMPINGAN DAN ASISTENSI	Nilai Maturitas Penyelenggaraan Sistem Pengendalian Intern Pemerintah (SPIP)		3	395.642.500	DAU		3	414.696.635
		Level Kapabilitas APIP		Level 3				Level 3	
6.01.03.2.01	*Perumusan Kebijakan Teknis di Bidang Pengawasan dan Fasilitasi Pengawasan*	*Persentase kebijakan pengawasan yang ditetapkan*		*100%*	*34.089.100*	*DAU*		*100%*	*35.436.135*
6.01.03.2.01.0001	Perumusan Kebijakan Teknis di Bidang Pengawasan	Jumlah Rekomendasi Kebijakan Teknis di Bidang Pengawasan yang Disusun		1 Rekomendasi	3.795.100			1 Rekomendasi	3.627.435
6.01.03.2.01.0002	Perumusan Kebijakan Teknis di Bidang Fasilitasi Pengawasan	Jumlah Rekomendasi Kebijakan Teknis di Bidang Fasilitasi Pengawasan yang Disusun		1 rekomendasi	30.294.000			1 rekomendasi	31.808.700

Kode	Urusan/Bidang Urusan Pemerintahan Daerah dan Program/Kegiatan	Indikator Kinerja Program/Kegiatan	Rencana Tahun 2026 (Tahun Rencana)				Catatan Penting	Perkiraan Maju Rencana Tahun 2027*	
			Lokasi	Target Capaian Kinerja	Kebutuhan Dana / Pagu Indikatif (Rp)	Sumber Dana		Target Capaian Kinerja	Kebutuhan Dana / Pagu Indikatif (Rp)
(1)	(2)	(3)	(4)	(5)	(6)	(7)	(8)	(9)	(10)
6.01.03.2.02	*Pendampingan dan Asistensi*	Persentase kegiatan pendampingan dan asistensi yang dilaksanakan		80%	*361.553.400*	*DAU*		80%	*379.260.500*
6.01.03.2.02.0001	Pendampingan dan Asistensi Urusan Pemerintahan Daerah	Jumlah Perangkat Daerah yang Dilakukan Pendampingan dan Asistensi Urusan Pemerintahan Daerah		33 perangkat daerah	138.694.400			33 perangkat daerah	75.000.000
6.01.03.2.02.0002	Pendampingan, Asistensi, Verifikasi, dan Penilaian Reformasi Birokrasi	Jumlah Perangkat Daerah yang Dilakukan Pendampingan, Asistensi, Verifikasi, dan Penilaian Reformasi Birokrasi		33 perangkat daerah	2.458.800			33 perangkat daerah	2.500.000
6.01.03.2.02.0003	Koordinasi, Monitoring dan Evaluasi serta Verifikasi Pencegahan dan Pemberantasan Korupsi	Jumlah Kegiatan Koordinasi, Monitoring dan Evaluasi serta Verifikasi Pencegahan dan Pemberantasan Korupsi		2 Kegiatan	60.999.600			2 Kegiatan	150.000.000
6.01.03.2.02.0004	Pendampingan, Asistensi dan Verifikasi Penegakan Integritas	Jumlah Perangkat Daerah yang Dilakukan Pendampingan, Asistensi dan Verifikasi Penegakan Integritas		33 perangkat daerah	159.400.600			33 perangkat daerah	151.760.500

BAB V
PENUTUP

Rencana Kerja Inspektorat Tahun Anggaran 2026 merupakan sebuah acuan tentang program dan kegiatan yang akan dilaksanakan selama tahun anggaran berjalan guna merealisasikan tujuan dan sasaran Inspektorat dengan memperhatikan kemampuan anggaran yang berasal dari Anggaran Pendapatan dan Belanja Daerah (APBD) Kota Pasuruan. Seluruh program dan kegiatan yang direncanakan diharapkan akan bisa memenuhi seluruh kebutuhan program pengawasan dan sebagai penjabaran dari Rencana Kerja Pemerintah (RKP) dan Rencana Kerja Pembangunan Daerah (RKPD) Kota Pasuruan yang disesuaikan juga dengan pagu anggaran yang ditetapkan Inspektorat.

Rencana Kerja Inspektorat Kota Pasuruan Tahun 2026 disusun dalam upaya menyelaraskan setiap kegiatan yang dilaksanakan dari tahun sebelumnya (2025) dan tahun berikutnya. Agar Rencana Kerja ini dapat terlaksana dengan baik dibutuhkan kesungguhan dan sikap yang profesional dari setiap personil yang ada di jajaran Inspektorat Kota Pasuruan dalam melaksanakan tugas pokok dan fungsinya. Hal ini dapat dilaksanakan melalui sikap yang selalu mengedepankan pembinaan, pendekatan kinerja secara komprehensif dan kemitraan dalam pengawasan yang profesional dan niat baik dari seluruh aparat pemerintah.

D. RENCANA KERJA DINAS PENDIDIKAN DAN KEBUDAYAAN

BAB I
PENDAHULUAN

Rencana Kerja (Renja) Perangkat Daerah merupakan dokumen perencanaan perangkat daerah untuk periode 1 (satu) tahun yang memuat kebijakan, program dan kegiatan pembangunan baik yang dilaksanakan langsung oleh pemerintah Daerah maupun yang ditempuh dengan mendorong partisipasi masyarakat. Renja juga menerjemahkan perencanaan strategis lima tahunan yang dituangkan dalam renstra Perangkat Daerah yang terkait program dan kegiatan yang diperlukan untuk mencapai sasaran pembangunan, dalam bentuk kerangka regulasi dan kerangka anggaran.

Penyusunan Renja Dinas Pendidikan dan Kebudayaan Tahun 2026 memperhatikan hasil kinerja yang dicapai pada tahun-tahun sebelumnya, kondisi yang ada, isu strategis yang akan dihadapi pada tahun pelaksanaan Rencana Kerja, mempertimbangkan sinergi antar sektor, serta memperhatikan azas koordinasi dengan seluruh perangkat daerah serta berbagai pihak terkait.

Renja Dinas Pendidikan dan Kebudayaan Tahun 2026 memberikan acuan dalam merencanakan kegiatan yang terarah, efektif dan terukur sesuai dengan tugas pokok dan fungsi yang telah ditetapkan. Selain itu Renja Dinas Pendidikan dan Kebudayaan juga memberikan gambaran semua kegiatan yang akan dilaksanakan Dinas Pendidikan dan Kebudayaan pada tahun 2026.

1.1. Latar Belakang

1.1.1. Pengertian Renja Perangkat Daerah

Sebagaimana telah diatur dalam Pasal 1 dalam Ketentuan Umum Peraturan Menteri Dalam Negeri Republik Indonesia Nomor 86 Tahun 2017 Tentang Tata Cara Perencanaan, Pengendalian Dan Evaluasi Pembangunan Daerah, Tata Cara Evaluasi Rancangan Peraturan Daerah Tentang Rencana Pembangunan Jangka Panjang Daerah Dan Rencana Pembangunan Jangka Menengah Daerah, Serta Tata Cara Perubahan Rencana Pembangunan Jangka Panjang Daerah, Rencana Pembangunan Jangka Menengah Daerah, Dan Rencana Kerja Pemerintah Daerah menjelaskan bahwa Rencana Kerja Perangkat Daerah yang selanjutnya disingkat Renja PD adalah dokumen perencanaan PD untuk periode 1 (satu) tahun berupa dokumen rencana yang memuat program dan kegiatan yang diperlukan untuk mencapai sasaran pembangunan, dalam bentuk kerangka regulasi dan kerangka anggaran.

Proses Penyusunan Renja Perangkat Daerah Sesuai dengan Pasal 175 Ayat (1) dalam Permendagri 86/2017 Renja Perangkat Daerah disusun berdasarkan :

a. Pendekatan kinerja, kerangka pengeluaran jangka menengah serta perencanaan dan penganggaran terpadu;

b. Kerangka pendanaan dan pagu indikatif; dan

c. Urusan wajib yang mengacu pada spm sesuai dengan kondisi nyata daerah dan kebutuhan masyarakat, atau urusan pilihan yang menjadi tanggung jawab perangkat daerah.

Tata cara penyusunan Renja Perangkat Daerah sebagaimana Permendagri 86/2017 adalah sebagai berikut :

a) Persiapan Penyusunan Renja

- Pembentukan Tim Penyusun Renja Perangkat Daerah
- Orientasi mengenai Renja
- Penyusunan Agenda Kerja Tim Penyusun Renja Perangkat DaerahPenyiapan Data dan Informasi

b) Penyusunan Rancangan Awal Renja Perangkat Daerah

- Perangkat Daerah menyusun rancangan awal Renja paling lambat minggu pertama bulan Desember yang berpedoman pada Renstra Perangkat Daerah, hasil evaluasi hasil Renja Perangkat Daerah tahun lalu, dan hasil evaluasi hasil Renja Perangkat Daerah tahun berjalan.

c) Penyusunan Rancangan Renja PD

- Penyusunan rancangan Renja Perangkat Daerah merupakan proses penyempurnaan rancangan awal Renja PD.
- Rancangan Renja Perangkat Daerah dibahas dan disempurnakan dalam forum Perangkat Daerah/lintas Perangkat Daerah.
- Rancangan Renja Perangkat Daerah disampaikan kepada Kepala BAPPELITBANGDA untuk diverifikasi dan dijadikan sebagai bahan penyempurnaan rancangan awal RKPD menjadi rancangan RKPD.
- Rancangan Renja Perangkat Daerah sebagaimana dimaksud disampaikan paling lambat minggu pertama bulan Maret.

d) Perumusan Rancangan Akhir Renja Perangkat Daerah

Perumusan rancangan akhir Renja Perangkat Daerah merupakan proses penyempurnaan rancangan Renja Perangkat Daerah menjadi rancangan akhir Renja Perangkat Daerah berdasarkan Perwali tentang RKPD.

e) Penetapan Renja Perangkat Daerah

Keterkaitan antara Renja Perangkat Daerah dengan dokumen perencanaan lainnya dijelaskan Renja perangkat daerah berpedoman pada Renstra perangkat daerah periode 5 (lima) tahun, Renstra berpedoman pada RPJMD yang berpedoman pada RPJP Daerah yang mengacu RPJP Nasional. RPJM Daerah disusun dengan memperhatikan RPJM Nasional yang berpedoman pada RPJP Nasional. Renja perangkat daerah diserasikan dengan Renja Kementerian/Lembaga dan Renja provinsi dengan urusan terkait.

Gambar 1.1

Bagan Alur Hubungan Perencanaan

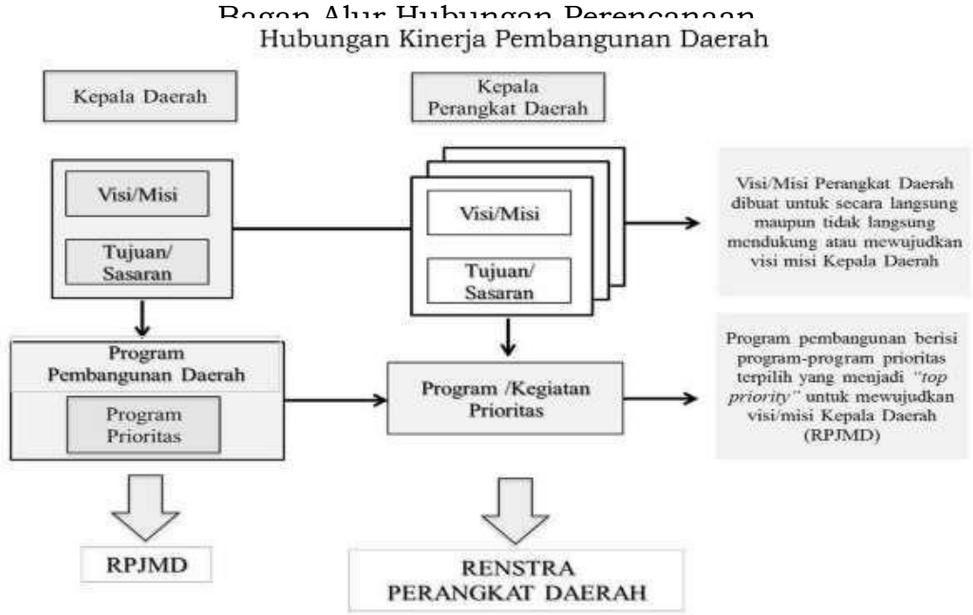

Dari bagan alur dapat dijelaskan Renja perangkat daerah berpedoman pada Renstra perangkat daerah periode 5 (lima) tahun, Renstra berpedoman pada RPJMD yang berpedoman pada RPJP Daerah yang mengacu RPJP Nasional. RPJM Daerah disusun dengan memperhatikan RPJM Nasional yang berpedoman pada RPJP Nasional. Renja perangkat daerah diserasikan dengan Renja Kementerian/Lembaga dan Renja provinsi dengan urusan terkait.

Rencana Kerja tahun 2026 Dinas Pendidikan dan Kebudayaan Kota Pasuruan bersinergi dengan prioritas pembangunan Kota Pasuruan tahun 2026 yaitu “Penguatan Transformasi Ekonomi dan Sosial Yang Harmoni dan Berkelanjutan”, prioritas strategis pembangunan pemerintah pusat yaitu “Penguatan Kedaulatan Pangan Dan Energi, Serta Mewujudkan Ekonomi Yang Produktif Dan Inklusif”.

1.2. Landasan Hukum

Dalam penyusunan Rencana Kerja Dinas Pendidikan dan Kebudayaan Tahun 2025 ini berpedoman pada sejumlah peraturan yang digunakan sebagai dasar, yaitu :

1. Undang-undang Nomor 17 Tahun 2003 tentang Keuangan Negara;
2. Undang-undang Nomor 25 Tahun 2004 tentang Sistem Perencanaan Pembangunan Nasional (SPPN);
3. Undang-undang Nomor 33 Tahun 2004 tentang Perimbangan Keuangan antara Pemerintah Pusat dan Pemerintah Daerah.
4. Undang-undang Nomor 23 Tahun 2014 tentang Pemerintahan Daerah;
5. Peraturan Pemerintah Nomor 8 Tahun 2008 tentang Tahapan, Tata Cara Penyusunan, Pengendalian dan Evaluasi Pelaksanaan Rencana Pembangunan Daerah;

6. Peraturan Pemerintah Nomor 72 Tahun 2018 tentang Perangkat Daerah;
7. Peraturan Pemerintah Nomor 2 Tahun 2018 Tentang Standar Pelayanan Minimal;
8. Peraturan Pemerintah Nomor 12 Tahun 2019 Tentang Pengelolaan Keuangan;
9. Peraturan Presiden Nomor 18 Tahun 2020 Tentang RPJMN 2020-2024;
10. Peraturan Menteri Dalam Negeri Nomor 86 Tahun 2017 Tentang Tata Cara Perencanaan, Pengendalian dan Evaluasi Pembangunan Daerah, Tata Cara Evaluasi Rancangan Peraturan Daerah Tentang Rencana Jangka Panjang Daerah dan Pembangunan Jangka Menengah, Serta Tata Cara Perubahan Rencana Pembangunan Jangka Panjang Daerah, Rencana Pembangunan Jangka Menengah Daerah, dan Rencana Kerja Pemerintah Daerah;
11. Peraturan Menteri Pendidikan, Kebudayaan, Riset dan Teknologi Republik Indonesia Nomor 32 Tahun 2022 Tentang Standar Teknis Pelayanan Minimal Pendidikan;
12. Peraturan Menteri Dalam Negeri Nomor 70 Tahun 2019 Tentang Sistem Informasi Pemerintah Daerah;
13. Peraturan Menteri Dalam Negeri Nomor 90 Tahun 2019 Tentang Klasifikasi, Kodefikasi dan Nomenklatur Perencanaan Pembangunan dan Keuangan Daerah;
14. Peraturan Menteri Dalam Negeri Nomor 77 Tahun 2020 Tentang Pedoman Teknis Pengelolaan Keuangan Daerah;
15. Keputusan Menteri Dalam Negeri Republik Indonesia Nomor 900.1.15.5-1317 Tahun 2023 Tentang Perubahan Atas Keputusan Menteri Dalam Negeri Nomor 050-5889 Tahun 2021 Tentang Hasil Verifikasi dan Validasi Pemutakhiran Klasifikasi, Kodefikasi, dan Nomenklatur Perencanaan Pembangunan dan Keuangan Daerah;
16. Peraturan Daerah Kota Pasuruan Nomor 6 Tahun 2024 tentang Rencana Pembangunan Jangka Panjang Daerah Kota Pasuruan Tahun 2025–2045
17. Peraturan Daerah Kota Pasuruan Nomor 2 Tahun 2025 tentang Rencana Pembangunan Jangka Menengah Daerah Tahun 2025-2029
18. Peraturan Walikota Pasuruan Nomor 42 Tahun 2021 Tentang Rencana Strategis Perangkat Daerah Kota Pasuruan Tahun 2021-2026.
19. Peraturan Wali kota Pasuruan Nomor 26 Tahun 2025 tentang Rencana Kerja Pemerintah Daerah Tahun 2026
20. Peraturan Walikota Pasuruan Nomor 2 Tahun 2021 Tentang Perubahan Kedua Atas Peraturan Walikota Pasuruan Nomor 41 Tahun 2018 Tentang Pembentukan Unit Pelaksana Teknis Daerah.
21. Peraturan Walikota Pasuruan Nomor 7 Tahun 2022 Tentang Tugas Pokok dan Fungsi Dinas Pendidikan dan Kebudayaan.

1.3. Maksud dan Tujuan

1.3.1. Maksud Penyusunan Renja Dinas Pendidikan dan Kebudayaan Tahun 2026

Maksud penyusunan Renja Dinas Pendidikan dan Kebudayaan Tahun 2026 adalah :

1. Menjabarkan rencana strategis kota dalam rencana strategis Perangkat Daerah jangka pendek (1 tahun);
2. Menyelaraskan rencana strategis kota dengan pelayanan Perangkat Daerah, usulan masyarakat dan evaluasi kinerja tahun lalu menjadi rencana strategis PD;
3. Untuk mewujudkan sinergitas antara perencanaan, penganggaran, pelaksanaan dan pengawasan.

1.3.2. Tujuan Penyusunan Renja Dinas Dinas Pendidikan dan Kebudayaan Tahun 2026

Tujuan penyusunan renja Dinas Pendidikan dan Kebudayaan Tahun 2026 adalah :

1. Menjadi pedoman dalam pelaksanaan pelayanan Perangkat Daerah dalam jangka 1 tahun;
2. Menjadi pedoman dalam penyusunan rencana anggaran Perangkat Daerah;
3. Memelihara konsistensi antara capaian tujuan perencanaan strategis dengan tujuan perencanaan dan penganggaran tahunan;
4. Mengukur kinerja penyelenggaraan fungsi dan urusan wajib melalui capaian target kinerja program;
5. Memberikan gambaran semua kegiatan yang akan dilaksanakan pada tahun 2026.

1.4. Sistematika Penulisan

Sistematika Penulisan Renja Dinas Pendidikan dan Kebudayaan sebagai berikut :

BAB l PENDAHULUAN

- I.1 Latar Belakang
- I.2 Landasan Hukum
- I.3 Maksud dan Tujuan
- I.4 Sistematika Penulisan

BAB ll HASIL EVALUASI RENJA DINAS PENDIDIKAN DAN KEBUDAYAAN TAHUN LALU

- II.1 Evaluasi Pelaksanaan Renja Dinas Pendidikan dan Kebudayaan Tahun lalu dan Capaian Renstra Dinas Pendidikan dan Kebudayaan
- II.2 Analisis Kinerja Pelayanan Dinas Pendidikan dan Kebudayaan
- II.3 Isu-Isu Penting Penyelenggaraan Tugas dan Fungsi

Dinas Pendidikan dan Kebudayaan

II.4 Review terhadap Rancangan Awal RKPD

BAB lll TUJUAN DAN SASARAN DINAS PENDIDIKAN DAN KEBUDAYAAN

III. 1 Telaahan terhadap Kebijakan Nasional

III. 2 Tujuan dan Sasaran Renja Dinas Pendidikan dan Kebudayaan

BAB IV RENCANA KERJA DAN PENDANAAN

IV. 1 Program dan Kegiatan

BAB V PENUTUP

BAB II
HASIL EVALUASI RENJA DINAS PENDIDIKAN DAN KEBUDAYAAN TAHUN 2024

2.1. Evaluasi Pelaksanaan Renja Dinas Pendidikan Dan Kebudayaan Tahun Lalu dan Capaian Renstra Dinas Pendidikan dan Kebudayaan

Rencana Kerja merupakan dokumen perencanaan Perangkat Daerah/PD untuk periode 1 (satu) tahun yang meliputi penjabaran perencanaan tahunan dan Rencana Strategis. Tercapai tidaknya pelaksanaan kegiatan–kegiatan atau program yang telah disusun dapat dilihat berdasarkan Laporan Kinerja Dinas sebagai bentuk perwujudan kewajiban untuk mempertanggungjawabkan keberhasilan atau kegagalan pelaksanaan misi organisasi dalam mencapai tujuan-tujuan dan sasaran yang telah ditetapkan, melalui suatu media pertanggungjawaban yang dilaksanakan secara periodik. Terkait dengan hal tersebut, Rencana Kerja (RENJA) Tahun 2026 ini menyajikan dasar pengukuran kinerja program dan kegiatan dari hasil apa yang telah diraih atau dilaksanakan oleh Dinas Pendidikan dan Kebudayaan selama tahun 2024 dan tahun berjalan 2025 serta perkiraan target anggaran Tahun 2026.

Tabel 2.1
Realisasi Program/Kegiatan Tahun 2024 yang tidak memenuhi target kinerja hasil/keluaran yang direncanakan

No	Program/ Kegiatan	Indikator Kinerja Program/ Kegiatan	Kinerja (output)			Anggaran (Rp)		
			Target	Realisasi	Capaian (%)	Alokasi	Realisasi	Capaian (%)
1	Program Penunjang Urusan Pemerintahan Daerah Kabupaten/Kota	Persentase Kebutuhan Penunjang Pemerintahan Yang Terfasilitasi	100,00 %	93,01 %	93,01 %	140.409.515.735	137.430.647.472	97,88 %
2	Pemeliharaan Barang Milik Daerah Penunjang Urusan Pemerintahan Daerah	Persentase Barang Milik Daerah Yang Terpelihara	80 %	79,87 %	99,83 %	2.167.412.700	1.943.098.385	89,65 %
4	Program Pendidik Dan Tenaga Kependidikan	Presentase guru bersertifikat Pendidik.	86,53 %	87,08 %	100,63 %	10.265.337.000	9.644.226.951	93,95 %
5	Pemerataan Kuantitas dan Kualitas Pendidik dan Tenaga Kependidikan bagi Satuan Pendidikan Dasar, PAUD dan Pendidikan Nonformal/Kesetaraan	Persentase guru berprestasi	13,28 %	10,25 %	77,21 %	10.265.337.000	9.644.226.951	93,95 %

1. Pelaksanaan Program Pendidik dan Tenaga Kependidikan diukur dengan *satu* indikator yaitu: Persentase guru bersertifikat Pendidik, pada tahun 2024 ditargetkan sebesar 86,53 persen dan terealisasi sebesar 87,08 persen sehingga capaiannya sebesar 100,63 persen. Capaian ini berdasarkan pada data Jumlah guru bersertifikat pendidik pada tahun 2024 yaitu sebanyak 1.390 guru dari jumlah total guru jenjang TK, SD dan SMP dilingkungan Dinas Pendidikan dan Kebudayaan Kota Pasuruan pada tahun 2024 yaitu sebanyak 1.826 guru. Ketercapaian target Indikator ini didukung Meningkatnya jumlah guru yang telah lulus Pendidikan Profesi Guru yang diadakan Kementrian.
2. Kegiatan Pemerataan Kuantitas dan Kualitas Pendidik dan Tenaga Kependidikan bagi Satuan Pendidikan Dasar, PAUD dan Pendidikan Nonformal/Kesetaraan diukur dengan indikator Persentase guru berprestasi, ditargetkan sebesar 13,28% dengan capaian sebesar 10,25% atau terealisasi 77,21%. Capaian ini berdasarkan pada data Jumlah guru TK, SD dan SMP yang berprestasi sebanyak 81 guru dari jumlah peserta guru TK, SD dan SMP yang mengikuti seleksi guru berprestasi pada tahun 2024 yaitu sebanyak 790 guru. Ketidaktercapaian target indikator ini disebabkan masih rendahnya jumlah guru berprestasi yang telah mendapatkan penghargaan atau ditetapkan sebagai pemenang lomba.

Tabel 2.2
Realisasi Program/Kegiatan Tahun 2024 yang telah memenuhi target kinerja hasil/keluaran yang direncanakan

No	Program/ Kegiatan	Indikator Kinerja Program/ Kegiatan	Kinerja (output)			Anggaran (Rp)		
			Target	Realisasi	Capaian (%)	Alokasi	Realisasi	Capaian (%)
1	Program Pengembangan Kebudayaan	Persentase kelompok seni budaya yang dibina	99,25 %	99,25 %	100,00 %	2.649.496.165	2.516.288.391	94,97 %
2	Pelestarian Kesenian Tradisional yang Masyarakat Pelakunya dalam Daerah Kabupaten/Kota	Persentase pelestarian tradisi budaya	100 %	100 %	100,00 %	559.493.600	522.652.791	93,42 %
3	Program Pembinaan Sejarah	Persentase Pelaku Sejarah yang aktif	100,00 %	100,00 %	100,00 %	93.363.405	91.888.300	98,42 %
4	Pembinaan Sejarah Lokal dalam 1 (Satu) Daerah Kabupaten/Kota	Persentase Kegiatan Pelaku Sejarah dan Nilai Tradisi yang dilaksanakan	100,00 %	100,00 %	100,00 %	93.363.405	91.888.300	98,42 %

No	Program/ Kegiatan	Indikator Kinerja Program/ Kegiatan	Kinerja (output)			Anggaran (Rp)		
			Target	Realisasi	Capaian (%)	Alokasi	Realisasi	Capaian (%)
5	Program Pelestarian Dan Pengelolaan Cagar Budaya	Persentase cagar budaya yang ditetapkan	96,43 %	103,70 %	100,00 %	212.843.150	129.068.000	60,64 %
6	Pengelolaan Cagar Budaya Peringkat Kabupaten/Kota	Pesentase cagar budaya yang di kelola	96,43 %	103,70 %	100,00 %	212.843.150	129.068.000	60,64 %

1. Pelaksanaan Program Pengembangan Kebudayaan diukur dengan satu indikator yaitu: Persentase kelompok seni budaya yang dibina. Pada tahun 2024 ditargetkan sebesar 99,25 persen dan terealisasi 99,25 persen sehingga capaiannya sebesar 100 persen. Capaian ini berdasarkan pada jumlah kelompok seni budaya yang dibina sejumlah 133 kelompok dari 134 kelompok seni budaya. Ketercapaian target indikator ini didukung oleh terlaksananya beberapa festival, terdiri dari 4 kelompok tari, 17 kelompok musik, 2 kelompok reog, 1 kelompok modeling, 1 kelompok barongsai, 2 kelompok wayang, 5 kelompok pencak, 7 kelompok drum band, 7 kelompok teater, 4 kelompok seni rupa, 1 kelompok cukil kayu, 2 kelompok fotografi, 1 kelompok animasi, 1 kelompok sinden, 36 kelompok samro, 31 kelompok al banjari, 8 kelompok ishari, 1 kelompok cinematography, 2 kelompok Paduan suara. Ketercapaian target indikator ini didukung oleh kelompok seni budaya yang dibina bertambah 1 grup yaitu Petelot Konte (sanggar lukis Anak).
2. Persentase Persentase Sejarah dan Nilai Tradisi yang dilestarikan pada tahun 2024 ditargetkan sebesar 100 persen dan terealisasi sebesar 100 persen sehingga capaiannya sebesar 100 persen. Capaian ini berdasarkan fasilitasi kegiatan wisata edukasi di Kota Pasuruan yang dilaksanakan bulan mei 2024. Dinas Pendidikan dan Kebudayaan Kota Pasuruan mengadakan Wisata Edukasi Sejarah Lokal Kota Pasuruan yang diikuti oleh perwakilan siswa SMP/MTs Negeri dan Swasta se-Kota Pasuruan. Wisata edukasi adalah kegiatan yang berkunjung ke beberapa bangunan yang termasuk dalam cagar budaya dan memiliki sejarah di Kota Pasuruan. Untuk rutenya yaitu berangkat dari pelabuhan – Gereja ST.Antonius Padova – Gedung P3GI – Markas YONZIPUR 10 – Klenteng Tjoe Tiek Kiong – dan berakhir di Tourism Center Information. Dalam wisata edukasi ini, Dinas Pendidikan dan Kebudayaan Kota Pasuruan berharap pengenalan sejarah lokal dapat dimulai sejak dini untuk memupuk rasa cinta dan bangga terhadap kota kelahiran Kota Pasuruan. Untuk indikator Persentase Sejarah dan Nilai Tradisi yang dilestarikan ini targetnya mulai tahun 2023, sehingga data yang tahun 2022 realisasinya nol.
3. Kegiatan Pelestarian Kesenian Tradisional yang Masyarakat Pelakunya dalam Daerah Kabupaten/Kota yang diukur dengan indikator Persentase pelestarian tradisi budaya dengan target

sebesar 100 persen dan terealisasi sebesar 100 persen sehingga capaiannya sebesar 100 persen. Capaian ini berdasarkan 4 lokasi haul (di lokasi makam KH. Mas Imam, Habib Alwi,KH. Ghofur, dan d) dan 3 lokasi barikan (di lokasi makam untung soeropati barat, Untung Soeropati Timur dan Makam mbah Slagah) yang di targetkan di tahun 2024. Ketercapaian indikator ini didukung dengan adanya upaya Pemerintah menjaga pelestarian budaya yang ada melalui kegiatan Barik an hari jadi kota Pasuruan, Fasilitas Pemberdayaan Tradisi dan Budaya, Penyelenggaraan Haul.

4. Kegiatan Pembinaan Sejarah Lokal dalam 1 (Satu) Daerah Kabupaten/Kota yang diukur dengan satu indikator yaitu Persentase Kegiatan Pelaku Sejarah dan Nilai Tradisi yang dilaksanakan. Pada tahun 2024 ditargetkan sebesar 100,00% dengan capaian sebesar 100,00% atau terealisasi 100%. Capaian ini berdasarkan fasilitasi kegiatan wisata edukasi di Kota Pasuruan yang dilaksanakan bulan mei 2024. Dinas Pendidikan dan Kebudayaan Kota Pasuruan mengadakan Wisata Edukasi Sejarah Lokal Kota Pasuruan yang diikuti oleh perwakilan siswa SMP/MTs Negeri dan Swasta se-Kota Pasuruan. Wisata edukasi adalah kegiatan yang berkunjung ke beberapa bangunan yang termasuk dalam cagar budaya dan memiliki sejarah di Kota Pasuruan. Untuk rutenya yaitu berangkat dari pelabuhan – Gereja ST.Antonius Padova – Gedung P3GI – Markas YONZIPUR 10 – Klenteng Tjoe Tiek Kiong – dan berakhir di Tourism Center Information. Dalam wisata edukasi ini, Dinas Pendidikan dan Kebudayaan Kota Pasuruan berharap pengenalan sejarah lokal dapat dimulai sejak dini untuk memupuk rasa cinta dan bangga terhadap kota kelahiran Kota Pasuruan. Untuk indikator Persentase Sejarah dan Nilai Tradisi yang dilestarikan ini targetnya mulai tahun 2023, sehingga data yang tahun 2022 realisasinya nol.

5. Persentase cagar budaya yang ditetapkan. Pada tahun 2024 ditargetkan sebesar 96,43% dan terealisasi sebesar 100,00% sehingga capaiannya sebesar 103,70%. Capaian ini berdasarkan data jumlah cagar budaya yang ditetapkan dan dilestarikan sampai tahun 2024 sebanyak 26 Cagar Budaya. Ketercapaian indikator ini didukung oleh jumlah fasilitasi honorarium juru makam khusus bertambah di Kota Pasuruan.

6. Kegiatan Pengelolaan Cagar Budaya Peringkat Kabupaten/Kota dengan indikator Persentase cagar budaya yang dikelola, dengan target sebesar 96,43% dan terealisasi sebesar 100,00% sehingga capaiannya sebesar 103,70%. Capaian ini berdasarkan data cagar budaya yang ditetapkan dan dilestarikan sejumlah 26. Ketercapaian indikator ini didukung oleh jumlah fasilitasi honorarium juru makam khusus bertambah di Kota Pasuruan.

Tabel 2.3
Realisasi Program/Kegiatan Tahun 2024 yang melebihi target kinerja hasil/keluaran yang direncanakan

No	Program/ Kegiatan	Indikator Kinerja Program/ Kegiatan	Kinerja (output)			Anggaran (Rp)		
			Target	Realisasi	Capaian (%)	Alokasi	Realisasi	Capaian (%)
1	Program Pengelolaan Pendidikan	Persentase lembaga PAUD yang terakreditasi.	85,14 %	93,52 %	109,84 %	83.939.309.150	77.100.104.318	91,85 %
		Persentase Masyarakat yang mengikuti Kejar Paket A, B, dan C	0,11 %	0,28 %	250,42 %			
2	Pengelolaan Pendidikan Sekolah Dasar	Angka Kelulusan SD/MI	100,00 %	100,00 %	100,00 %	35.687.525.100	32.869.866.289	92.10 %
3	Pengelolaan Pendidikan Sekolah Menengah Pertama	Angka Kelulusan SMP/MTs	100,00 %	100,00 %	100,00 %	23.998.056.950	20.810.344.617	86,72 %
	Pengelolaan Pendidikan Nonformal/Kesetaraan	Persentase pendidikpada satuan pendidikan kesetaraan berijazah D-IV atau Sarjana (S1)	65,00 %	92,00 %	141,54 %	15.659.866.300	15.118.921.900	96,55 %

Pelaksanaan Program Pengelolaan Pendidikan diukur dengan empat indikator yaitu :

1. Persentase Persentase lembaga PAUD yang terakreditasi. Pada Tahun 2024 ditargetkan sebesar 85,14 persen dan terealisasi 93,52 persen sehingga capaiannya sebesar 109,84 persen. Capaian ini berdasarkan data lembaga PAUD yang ditargetkan untuk terakreditasi pada tahun 2024 sejumlah 202 dari seluruh lembaga PAUD yang ditargetkan terakreditasi sejumlah 216, dan terealisasi sejumlah 202 lembaga PAUD yang terakreditasi berdasarkan data Badan Akreditasi Nasional PAUD dan PNF Provinsi Jawa Timur. Ketercapaian target indikator didukung oleh adanya pembinaan akreditasi oleh Kasi PAUD di setiap kecamatan secara bertahap untuk menyelesaikan 8 SNP (Standar Nasional Pendidikan) yaitu Standar Tingkat Pencapaian Perkembangan Anak, Standar Isi, Standar Proses, Standar Penilaian, Standar Pendidik dan Tenaga Kependidikan, Standar Sarana dan Prasarana, Standar Pengelolaan, dan Standar Pembiayaan serta kesiapan lembaga untuk mengunggah dokumen di Sispena untuk divisitasi dari BAN PAUD dan PNF.
2. Indikator yang kedua yaitu Persentase Masyarakat yang mengikuti Kejar Paket A, B, dan C. Pada Tahun 2024 ditargetkan sebesar 0,11

persen dan terealisasi 0,28 persen sehingga capaiannya sebesar 250,42 persen. Capaian ini berdasarkan pada data penduduk usia 13-50 tahun sejumlah 124.154 orang, di tahun 2024 ditargetkan masyarakat yang mengikuti Kejar Paket A, B dan C sejumlah 200 Warga Belajar dan terealisasi sejumlah 342 Warga Belajar. Ketercapaian target indikator didukung didukung oleh bantuan informasi kepada masyarakat melalui masing-masing kelurahan Se Kota Pasuruan dan lembaga masyarakat beserta informasi dari masing-masing individu yang akan menempuh pendidikan kesetaraan bahwa pendidikan masyarakat/kesetaraan Paket A, Paket B dan Paket C ada bantuan biaya pendidikan/pendidikan Gratis khusus untuk warga Kota Pasuruan.

3. Kegiatan Pengelolaan Pendidikan Sekolah Dasar yang diukur dengan indikator Angka Kelulusan SD/MI dengan target sebesar 100% dan terealisasi sebesar 100% sehingga capaiannya sebesar 100%. Capaian ini berdasarkan data siswa yang mengenyam pendidikan pada kelas 6 sejumlah 3.648 dari siswa yang menuntaskan pendidikan pada kelas 6 sejumlah 3.648. Ketercapaian indikator ini didukung beberapa diantaranya dengan ketersediaan anggaran pada BOSDA KBM, Anggaran Mutu, Anggaran Inklusi untuk sekolah negeri, Anggaran penyelenggaraan proses belajar dan ujian bagi peserta didik, pembinaan kelembagaan dan manajemen sekolah yang diantaranya digunakan untuk penguatan pendidikan karakter, pendampingan implementasi kurikulum merdeka, pendidikan anti korupsi dan pendidikan inklusi baik yang dilakukan di sekolah maupun di level kota melalui Dinas Pendidikan dan Kebudayaan Kota Pasuruan sehingga mampu memberikan penguatan pendidikan secara terintegrasi dan memeratakan akses pendidikan sehingga peserta didik dapat menuntaskan pendidikan pada jenjang SD/MI dengan kualitas yang sama.

4. Kegiatan Pengelolaan Pendidikan Sekolah Menengah Pertama diukur dengan indikator Angka Kelulusan SMP/MTs dengan target sebesar 100% dan terealisasi sebesar 100% sehingga capaiannya sebesar 100%. Capaian ini berdasarkan data siswa yang mengenyam pendidikan pada kelas 9 sejumlah 3.487 dari siswa yang menuntaskan pendidikan pada kelas 9 sejumlah 3.487. Ketercapaian indikator ini didukung beberapa diantaranya dengan ketersediaan anggaran pada BOSDA KBM, Anggaran Mutu, Anggaran Inklusi untuk sekolah negeri, Anggaran penyelenggaraan proses belajar dan ujian bagi peserta didik, pembinaan kelembagaan dan manajemen sekolah yang diantaranya digunakan untuk penguatan pendidikan karakter, pendampingan implementasi kurikulum merdeka dan pendidikan inklusi baik yang dilakukan di sekolah maupun di level kota melalui Dinas Pendidikan dan Kebudayaan Kota Pasuruan sehingga mampu memberikan penguatan pendidikan secara terintegrasi sehingga peserta didik mampu menuntaskan pendidikan pada jenjang SMP/MTs dengan baik.

5. Kegiatan Pengelolaan Pendidikan Nonformal/Kesetaraan diukur dengan indikator Persentase pendidik pada satuan pendidikan kesetaraan berijazah D-IV atau Sarjana (S1). Pada tahun 2024

ditargetkan sebesar 65% dengan realisasi sebesar 92,00% sehingga capaiannya sebesar 141,54%. Capaian ini berdasarkan dari data pendidik pada satuan pendidikan kesetaraan yang berijazah D-IV atau Sarjana (S1) sejumlah 46. Ketercapaian target indikator ini didukung Tenaga Pendidik Tutor Pendidikan Kesetaraan adalah tenaga Kependidikan yang berasal dari Tenaga Pendidik pada Lembaga Satuan Pendidikan Formal.

- Faktor-faktor tidak tercapainya target kinerja program/kegiatan antara lain:
  1. Belum maksimalnya dukungan dan koordinasi dengan bidang-bidang.
  2. Belum maksimalnya dukungan dari lintas sektor yang kompeten.
- Faktor-faktor terpenuhinya target kinerja program/kegiatan antara lain:
  1. Dukungan dan koordinasi telah berjalan cukup baik dengan berbagai pihak.
  2. Dukungan yang baik dari lintas sektor yang kompeten.
- Faktor-faktor melebihi target kinerja program/kegiatan antara lain:
  1. Dukungan yang baik dari lintas sektor yang kompeten.
- Implikasi yang timbul terhadap target capaian program Renstra Perangkat Daerah antara lain :
  1. Perlu dilakukan pemantapan dan peningkatan kualitas kinerja terhadap program/kegiatan yang telah memenuhi target renstra.
  2. Perlu dilakukan review renstra Dinas Pendidikan dan Kebudayaan untuk mendorong peningkatan pencapaian target output.
- Kebijakan/tindakan perencanaan dan penganggaran yang perlu diambil untuk mengatasi faktor-faktor penyebab tersebut :
  1. Mengoptimalkan upaya strategis dalam rangka mengoptimalkan kinerja agar output tercapai.
  2. Mengoptimalkan pelaksanaan intervensi kegiatan untuk percepatan pencapaian output.
  3. Perlu dioptimalkan kegiatan forum komunikasi antar stake holder/pemangku kepentingan.

Setelah melakukan evaluasi rencana kerja Dinas Pendidikan dan Kebudayaan Tahun 2024 juga diperlukan evaluasi untuk tahun berjalan yaitu tahun 2025 sampai dengan triwulan I. Berbagai program dan kegiatan yang dituangkan dalam Triwulan I Renja Tahun 2024 telah dilaksanakan, dengan program dan kegiatan yang dilaksanakan oleh Dinas Pendidikan dan Kebudayaan. Adapun Rekapitulasi Evaluasi Hasil Pelaksanaan Renja dan Pencapaian Renstra Dinas Pendidikan dan Kebudayaan s/d Triwulan I Tahun 2025 tercantum dalam tabel 2.4 dibawah ini.

Tabel 2.4
Rekapitulasi Evaluasi Hasil Pelaksanaan Renja Dinas Pendidikan Dan Kebudayaan dan Pencapaian Renstra Dinas Pendidikan Dan Kebudayaan s/d Tahun Lalu Kota Pasuruan

Kode	Urusan/Bidang Urusan Pemerintahan Daerah Dan Program / Kegiatan/Sub Kegiatan/Unit	Indikator Kinerja Program (outcome) / Kegiatan (output)	Satuan	Target Kinerja Capaian Program (Renstra Perangkat Daerah) Tahun 2026	Realisasi Target Kinerja Hasil Program dan Keluaran Kegiatan s/d tahun 2023 (n-3)	Target dan Realisasi Kinerja Program dan Kegiatan Tahun Lalu (n-2)			Target Program dan Kegiatan (Renja Perangkat Daerah Tahun 2025)	Perkiraan Realisasi Capaian Target Renstra Perangkat Daerah s/d tahun berjalan	
						Target Renja Perangkat Daerah tahun 2024 (n-2)	Realisasi Renja Perangkat Daerah tahun 2024 (n-2)	Capaian (%)		Realisasi Capaian Program dan Kegiatan s/d tahun berjalan (tahun 2025)	Tingkat Capaian Realisasi Target Renstra (%)
1	2	3	4		5	6	7	8=(7/6)	9	10=(5+7+9)	11=(10/4)
1	URUSAN PEMERINTAH WAJIB YANG BERKAITAN DENGAN PELAYANAN DASAR										
1.01.	URUSAN PEMERINTAHAN BIDANG PENDIDIKAN										
1.01.01	PROGRAM PENUNJANG URUSAN PEMERINTAHAN DAERAH KABUPATEN/KOTA	persentase kebutuhan penunjang pemerintahan yang terfasilitasi	%	100	94,63	100	94,63	94,63	100	100	100,00
1.01.01.2.01.	*Perencanaan, Penganggaran, dan Evaluasi Kinerja Perangkat Daerah*	*Persentase dokumen perencanaan dan laporan evaluasi kinerja yang tersusun tepat waktu*	*%*	*80*	*100,00*	*80*	*100,00*	*125,00*	*80*	*80,00*	*100,00*
1.01.01.2.01.0001	Penyusunan Dokumen Perencanaan Perangkat Daerah	Jumlah Dokumen Perencanaan Perangkat Daerah	dokumen	14	3	3	3	100,00	6	12	85,71
1.01.01.2.01.0006	Koordinasi dan Penyusunan Laporan Capaian Kinerja dan	Jumlah Laporan Capaian Kinerja dan Ikhtisar Realisasi	Laporan	15	3	3	3	100,00	5	11	73,33

Kode	Urusan/Bidang Urusan Pemerintahan Daerah Dan Program / Kegiatan/Sub Kegiatan/Unit	Indikator Kinerja Program (outcome) / Kegiatan (output)	Satuan	Target Kinerja Capaian Program (Renstra Perangkat Daerah) Tahun 2026	Realisasi Target Kinerja Hasil Program dan Keluaran Kegiatan s/d tahun 2023 (n-3)	Target dan Realisasi Kinerja Program dan Kegiatan Tahun Lalu (n-2)			Target Program dan Kegiatan (Renja Perangkat Daerah Tahun 2025)	Perkiraan Realisasi Capaian Target Renstra Perangkat Daerah s/d tahun berjalan	
						Target Renja Perangkat Daerah tahun 2024 (n-2)	Realisasi Renja Perangkat Daerah tahun 2024 (n-2)	Capaian (%)		Realisasi Capaian Program dan Kegiatan s/d tahun berjalan (tahun 2025)	Tingkat Capaian Realisasi Target Renstra (%)
1	2	3	4		5	6	7	8=(7/6)	9	10=(5+7+9)	11=(10/4)
	Ikhtisar Realisasi Kinerja SKPD	Kinerja SKPD dan Laporan Hasil Koordinasi Penyusunan Laporan Capaian Kinerja dan Ikhtisar Realisasi Kinerja SKPD									
1.01.01.2.01.0007	Evaluasi Kinerja Perangkat Daerah	Jumlah Evaluasi Kinerja Perangkat Daerah	Laporan	10	2	3	3	100,00	1	6	60,00
1.01.01.2.02.	*Administrasi Keuangan Perangkat Daerah*	*Persentase Laporan Keuangan yang tersusun tepat waktu*	*%*	*80*	99,12	*80*		-	*80*	*80*	*100,00*
1.01.01.2.02.0001	Penyediaan Gaji dan Tunjangan ASN	Jumlah Orang Yang Menerima Gaji dan Tunjangan ASN	oranng/bulan	4.176	1.222	1.269	1.240	-	1.270	3.732	89,37
1.01.01.2.02.0007	Koordinasi dan Penyusunan Laporan Keuangan Bulanan/Triwulanan/Semesteran SKPD	Jumlah Laporan Keuangan Bulanan/ Triwulanan/ Semesteran SKPD dan Laporan Koordinasi Penyusunan Laporan Keuangan Bulanan/Triwulanan/Semesteran SKPD	Laporan	20	4	4	4	100,00	5	13	65,00
1.01.01.2.03.	*Administrasi Barang Milik Daerah pada Perangkat Daerah*	*Persentase Laporan Barang Milik Daerah Yang Tersusun Tepat Waktu*	*%*	*80*	*100*	*80*	*75,00*	-	*80*	*80*	*100,00*

Kode	Urusan/Bidang Urusan Pemerintahan Daerah Dan Program / Kegiatan/Sub Kegiatan/Unit	Indikator Kinerja Program (outcome) / Kegiatan (output)	Satuan	Target Kinerja Capaian Program (Renstra Perangkat Daerah) Tahun 2026	Realisasi Target Kinerja Hasil Program dan Keluaran Kegiatan s/d tahun 2023 (n-3)	Target dan Realisasi Kinerja Program dan Kegiatan Tahun Lalu (n-2)			Target Program dan Kegiatan (Renja Perangkat Daerah Tahun 2025)	Perkiraan Realisasi Capaian Target Renstra Perangkat Daerah s/d tahun berjalan	
						Target Renja Perangkat Daerah tahun 2024 (n-2)	Realisasi Renja Perangkat Daerah tahun 2024 (n-2)	Capaian (%)		Realisasi Capaian Program dan Kegiatan s/d tahun berjalan (tahun 2025)	Tingkat Capaian Realisasi Target Renstra (%)
1	2	3	4		5	6	7	8=(7/6)	9	10=(5+7+9)	11=(10/4)
1.01.01.2.03.0001	Penyusunan Perencanaan Kebutuhan Barang Milik Daerah SKPD	Jumlah Rencana Kebutuhan Barang Milik Daerah SKPD	Dokumen	4	-	-	-	-	2	2	50,00
1.01.01.2.03.0005	Rekonsiliasi dan Penyusunan Laporan Barang Milik Daerah pada SKPD	Jumlah Laporan Rekonsiliasi dan Penyusunan Laporan Barang Milik Daerah pada SKPD	Laporan	16	4	4	4,00	100,00	4	12	75,00
1.01.01.2.05.	*Administrasi Kepegawaian Perangkat Daerah*	*Persentase SDM Aparatur yang Meningkat Kompetensinya*	*%*	*80*	*91,97*	*80*	*47,05*	-	*80*	*80*	*100,00*
1.01.01.2.05.0003	Pendataan dan Pengolahan Administrasi Kepegawaian	Jumlah Dokumen Pendataan dan Pengeolaan Administrasi Kepegawaian	dokumen	8	1	2	2	-	4	7	87,50
1.01.01.2.05.0010	Sosialisasi Peraturan Perundang-Undangan	Jumlah Orang Yang Mengikuti Sosialisasi Peraturan Perundang-Undangan	Orang	7.676	1.611	915	915	100,00	1.010	3.536	46,07
1.01.01.2.06.	*Administrasi Umum Perangkat Daerah*	*Persentase Terpenuhinya layanan Administrasi Perkantoran*	*%*	*80*	*98,61*	*80*	*82,04*	*102,55*	*80*	*80,00*	*100,00*
1.01.01.2.06.0001	Penyediaan Komponen Instalasi Listrik/Penerangan Bangunan Kantor	Jumlah Paket Komponen Instalasi Listrik/Penerangan	paket	24	6	6	6	100,00	6	18	75,00

Kode	Urusan/Bidang Urusan Pemerintahan Daerah Dan Program / Kegiatan/Sub Kegiatan/Unit	Indikator Kinerja Program (outcome) / Kegiatan (output)	Satuan	Target Kinerja Capaian Program (Renstra Perangkat Daerah) Tahun 2026	Realisasi Target Kinerja Hasil Program dan Keluaran Kegiatan s/d tahun 2023 (n-3)	Target dan Realisasi Kinerja Program dan Kegiatan Tahun Lalu (n-2)			Target Program dan Kegiatan (Renja Perangkat Daerah Tahun 2025)	Perkiraan Realisasi Capaian Target Renstra Perangkat Daerah s/d tahun berjalan	
						Target Renja Perangkat Daerah tahun 2024 (n-2)	Realisasi Renja Perangkat Daerah tahun 2024 (n-2)	Capaian (%)		Realisasi Capaian Program dan Kegiatan s/d tahun berjalan (tahun 2025)	Tingkat Capaian Realisasi Target Renstra (%)
1	2	3	4		5	6	7	8=(7/6)	9	10=(5+7+9)	11=(10/4)
		Bangunan Kantor Yang Disediakan									
1.01.01.2.06.0002	Penyediaan Peralatan dan Perlengkapan Kantor	Jumlah Paket Peralatan dan Perlengkapan Kantor Yang Disediakan	paket	40	10	8	8	100,00	6	24	60,00
1.01.01.2.06.0005	Penyediaan Barang Cetakan dan Penggandaan	Jumlah Paket Barang Cetakan dan Penggandaan Yang Disediakan	paket	24	*6*	*6*	6	100,00	8	20	83,33
1.01.01.2.06.0006	Penyediaan Bahan Bacaan dan Peraturan Perundang-undangan	Jumlah Dokumen Bahan Bacaan dan Peraturan Perundang-Undangan Yang Disediakan	dokumen	48	11	12	12	100,00	1	24	50,00
1.01.01.2.06.0007	Penyediaan Bahan/Material	Jumlah Paket Bahan/Material yang Disediakan	Paket	2	-	-	-	-	1	1	50,00
1.01.01.2.06.0008	Fasilitasi Kunjungan Tamu	Jumlah Laporan Fasilitas Kunjungan Tamu	Laporan	20	4	4	4	100,00	12	20	100,00
1.01.01.2.06.0009	Penyelenggaraan Rapat Koordinasi dan Konsultasi SKPD	Jumlah Laporan Penyelenggaraan Rapat Koordinasi Dan Konsultansi SKPD	Laporan	48	12	12	12	100,00	12	36	75,00

Kode	Urusan/Bidang Urusan Pemerintahan Daerah Dan Program / Kegiatan/Sub Kegiatan/Unit	Indikator Kinerja Program (outcome) / Kegiatan (output)	Satuan	Target Kinerja Capaian Program (Renstra Perangkat Daerah) Tahun 2026	Realisasi Target Kinerja Hasil Program dan Keluaran Kegiatan s/d tahun 2023 (n-3)	Target dan Realisasi Kinerja Program dan Kegiatan Tahun Lalu (n-2)			Target Program dan Kegiatan (Renja Perangkat Daerah Tahun 2025)	Perkiraan Realisasi Capaian Target Renstra Perangkat Daerah s/d tahun berjalan	
						Target Renja Perangkat Daerah tahun 2024 (n-2)	Realisasi Renja Perangkat Daerah tahun 2024 (n-2)	Capaian (%)		Realisasi Capaian Program dan Kegiatan s/d tahun berjalan (tahun 2025)	Tingkat Capaian Realisasi Target Renstra (%)
1	2	3	4		5	6	7	8=(7/6)	9	10=(5+7+9)	11=(10/4)
1.01.01.2.08.	*Penyediaan Jasa Penunjang Urusan Pemerintahan Daerah*	*Persentase Terpenuhinya Jasa Penunjang Layanan Perkantoran*	*%*	*80*	98,52	*80*	*69,02*	-	*80*		-
1.01.01.2.08.0001	Penyediaan Jasa Surat Menyurat	Jumlah Laporan Penyediaan Jasa Surat Menyurat	Laporan	20	4	4	4	100,00	12	20	100,00
1.01.01.2.08.0002	Penyediaan Jasa Komunikasi, Sumber Daya Air dan Listrik	Jumlah Laporan Penyediaan Jasa Komunikasi, Sumber Daya Air dan Listrik yang Disediakan	Laporan	48	*12*	*12*	12,00	100,00	12	36	75,00
1.01.01.2.08.0004	Penyediaan Jasa Pelayanan Umum Kantor	Jumlah Laporan Penyediaan Jasa Pelayanan Umum Kantor yang Disediakan	Laporan	48	12	12	12	100,00	12	36	75,00
1.01.01.2.09.	*Pemeliharaan Barang Milik Daerah Penunjang Urusan Pemerintahan Daerah*	*Persentase Barang Milik Daerah Yang Terpelihara*	*%*	*80*	*74,21*	*80*	*49,63*	62,04	*80*		-
1.01.01.2.09.0001	Penyediaan Jasa Pemeliharaan, Biaya Pemeliharaan, dan Pajak Kendaraan Perorangan Dinas atau Kendaraan Dinas Jabatan	Jumlah Kendaraan Perorangan Dinas atau Kendaraan Dinas Jabatan yang Dipelihara dan dibayarkan Pajaknya	unit	8	2	2	2	-	1	5	62,50
1.01.01.2.09.0002	Penyediaan Jasa Pemeliharaan, Biaya	Jumlah Kendaraan Dinas Operasional atau Lapangan	unit	116	21	29	24	82,76	25	70	60,34

Kode	Urusan/Bidang Urusan Pemerintahan Daerah Dan Program / Kegiatan/Sub Kegiatan/Unit	Indikator Kinerja Program (outcome) / Kegiatan (output)	Satuan	Target Kinerja Capaian Program (Renstra Perangkat Daerah) Tahun 2026	Realisasi Target Kinerja Hasil Program dan Keluaran Kegiatan s/d tahun 2023 (n-3)	Target dan Realisasi Kinerja Program dan Kegiatan Tahun Lalu (n-2)			Target Program dan Kegiatan (Renja Perangkat Daerah Tahun 2025)	Perkiraan Realisasi Capaian Target Renstra Perangkat Daerah s/d tahun berjalan	
						Target Renja Perangkat Daerah tahun 2024 (n-2)	Realisasi Renja Perangkat Daerah tahun 2024 (n-2)	Capaian (%)		Realisasi Capaian Program dan Kegiatan s/d tahun berjalan (tahun 2025)	Tingkat Capaian Realisasi Target Renstra (%)
1	2	3	4		5	6	7	8=(7/6)	9	10=(5+7+9)	11=(10/4)
	Pemeliharaan, Pajak, dan Perizinan Kendaraan Dinas Operasional atau Lapangan	yang Dipelihara dan dibayarkan Pajak dan Perizinannya									
1.01.01.2.09.0005	Pemeliharaan Mebel	Jumlah Mebel Yang Dipelihara	unit	340	83	85	60	-	80	223	65,59
1.01.01.2.09.0006	Pemeliharaan Peralatan dan Mesin Lainnya	Jumlah peralatan dan Mesin Lainnya yang Dipelihara	unit	120	30	30	30	-	30	90	75,00
1.01.01.2.09.0009	Pemeliharaan/Rehabilitasi Gedung Kantor dan Bangunan Lainnya	Jumlah Gedung Kantor dan Bangunan Lainnya yang Dipelihara/Direhabiltasi	unit	8	2	3	3	100,00	3	8	100,00
1.01.02	PROGRAM PENGELOLAAN PENDIDIKAN	Persentase lembaga PAUD yang terakreditasi.	%	100	92,52	85,14	93,52	109,84	100,00		-
		Persentase Masyarakat yang mengikuti Kejar Paket A, B, dan C	%	0,12	0,13	0,11	0,28	250,42	0,11		-
		Angka Partisipasi Murni (APM) SD/MI.	%	100	98,15	115,56	98,81	85,51	100,00		-
		Angka Partisipasi Murni (APM) SMP/MTs.	%	100	88,12	134,68	88,51	65,72	100,00		-
1.01.02.2.01.	*Pengelolaan Pendidikan Sekolah Dasar*	*Angka Kelulusan SD/MI*	*%*	*100*	*100,00*	*100*	100,00	100,00	*100*		-
1.01.02.2.01.0013	Rehabilitasi Sedang/Berat Rumah Dinas Kepala	Jumlah Rumah Dinas Kepala Sekolah, Guru, Penjaga	Unit	20	3	4	4	100,00	4	11	55,00

Kode	Urusan/Bidang Urusan Pemerintahan Daerah Dan Program / Kegiatan/Sub Kegiatan/Unit	Indikator Kinerja Program (outcome) / Kegiatan (output)	Satuan	Target Kinerja Capaian Program (Renstra Perangkat Daerah) Tahun 2026	Realisasi Target Kinerja Hasil Program dan Keluaran Kegiatan s/d tahun 2023 (n-3)	Target dan Realisasi Kinerja Program dan Kegiatan Tahun Lalu (n-2)			Target Program dan Kegiatan (Renja Perangkat Daerah Tahun 2025)	Perkiraan Realisasi Capaian Target Renstra Perangkat Daerah s/d tahun berjalan	
						Target Renja Perangkat Daerah tahun 2024 (n-2)	Realisasi Renja Perangkat Daerah tahun 2024 (n-2)	Capaian (%)		Realisasi Capaian Program dan Kegiatan s/d tahun berjalan (tahun 2025)	Tingkat Capaian Realisasi Target Renstra (%)
1	2	3	4		5	6	7	8=(7/6)	9	10=(5+7+9)	11=(10/4)
	Sekolah/Guru/Penjaga Sekolah	Sekolah yang Telah DiRehabilitasi Sedang/Berat									
1.01.02.2.01.0014	Pengadaan Mebel Sekolah	Jumlah Mebel sekolah yang Tersedia	Paket	18	4	7	7,00	100,00	7	18	100,00
1.01.02.2.01.0016	Pengadaan Perlengkapan Sekolah	Jumlah Perlengkapan Sekolah yang Tersedia	Paket	75	50	7	7	100,00	7	64	85,33
1.01.02.2.01.0025	Pembinaan Minat, Bakat dan Kreativitas Siswa	Jumlah Siswa yang Mengikuti Ajang Kompetisi/Lomba Akademik dan Non Akademik	Peserta Didik	4.168	1.040	1.042	1.042	100,00	1.042	3.124	74,95
1.01.02.2.01.0027	Pengembangan Karir Pendidik dan Tenaga Kependidikan pada Satuan Pendidikan Sekolah Dasar	Jumlah Pendidik dan Tenaga Kependidikan yang Mendapatkan Fasilitasi Kenaikan Pangkat/Golongan, Pemberian Promosi, Peningkatan Kompetensi dan Kualifikasi	Orang	2.021	-	-	-	-	1.021	1.021	50,52
1.01.02.2.01.0028	Pembinaan Kelembagaan dan Manajemen Sekolah	Jumlah Sekolah Menengah Dasar yang Dilaksanakan Pembinaan Kelembagaan dan manajemen sekolah	Satuan Pendidikan	840	66	96	96	100,00	210	372	44,29
1.01.02.2.01.0029	Pengelolaan Dana BOS Sekolah Dasar	Jumlah Sekolah Dasar yang Mengelola Dana BOS	Satuan Pendidikan	20	20	20	20	100,00	20	20	100,00

Kode	Urusan/Bidang Urusan Pemerintahan Daerah Dan Program / Kegiatan/Sub Kegiatan/Unit	Indikator Kinerja Program (outcome) / Kegiatan (output)	Satuan	Target Kinerja Capaian Program (Renstra Perangkat Daerah) Tahun 2026	Realisasi Target Kinerja Hasil Program dan Keluaran Kegiatan s/d tahun 2023 (n-3)	Target dan Realisasi Kinerja Program dan Kegiatan Tahun Lalu (n-2)			Target Program dan Kegiatan (Renja Perangkat Daerah Tahun 2025)	Perkiraan Realisasi Capaian Target Renstra Perangkat Daerah s/d tahun berjalan	
						Target Renja Perangkat Daerah tahun 2024 (n-2)	Realisasi Renja Perangkat Daerah tahun 2024 (n-2)	Capaian (%)		Realisasi Capaian Program dan Kegiatan s/d tahun berjalan (tahun 2025)	Tingkat Capaian Realisasi Target Renstra (%)
1	2	3	4		5	6	7	8=(7/6)	9	10=(5+7+9)	11=(10/4)
1.01.02.2.01.0046	Pengadaan Perlengkapan Peserta Didik	Jumlah Perlengkapan Peserta Didik yang Tersedia	Paket	3	1	1	1	100,00	1	3	100,00
1.01.02.2.01.0047	Pembangunan Ruang Kelas Baru	Jumlah Ruang Kelas Baru yang Bertambah	Ruang	12	-	7	7	100,00	3	10	83,33
1.01.02.2.01.0050	Penyelenggaraan Proses Belajar Bagi Peserta Didik	Jumlah Satuan Pendidikan yang Menyelenggarakan Proses Belajar	Satuan Pendidikan	28.684	7.171	536	536	100,00	201	7.908	27,57
1.01.02.2.01.0051	Rehabilitasi Sedang/Berat Ruang Kelas Sekolah	Jumlah Ruang Kelas Sekolah yang Telah Direhabilitasi Sedang/Berat	Ruang	32	-	7	7	100,00	8	15	46,88
1.01.02.2.01.0054	Penyediaan Biaya Personil Peserta Didik Sekolah Dasar	Jumlah Peserta Didik Sekolah Dasar yang Menerima Biaya Personil Peserta Didik	Peserta Didik	35.156	8.789	8.181	8.181	100,00	8.350	25.320	72,02
1.01.02.2.02.	*Pengelolaan Pendidikan Sekolah Menengah Pertama*	*Angka Kelulusan SMP/MTs*	*%*	*100*	*100*	*100*	*100*	*100,00*	*100*		-
1.01.02.2.02.0014	Rehabilitasi Sedang/Berat Ruang Kelas Sekolah	Jumlah Ruang kelas sekolah yang Telah Direhabilitasi Sedang/Berat	Ruang	16	4	8	8	100,00	4	16	100,00
1.01.02.2.02.0024	Rehabilitasi Sedang/Berat Sarana, Prasarana dan Utilitas Sekolah	Jumlah Sarana, Prasarana dan Utilitas Sekolah yang Telah Direhabilitasi Sedang/Berat	Unit	8	2	3	3	100,00	1	6	75,00

Kode	Urusan/Bidang Urusan Pemerintahan Daerah Dan Program / Kegiatan/Sub Kegiatan/Unit	Indikator Kinerja Program (outcome) / Kegiatan (output)	Satuan	Target Kinerja Capaian Program (Renstra Perangkat Daerah) Tahun 2026	Realisasi Target Kinerja Hasil Program dan Keluaran Kegiatan s/d tahun 2023 (n-3)	Target dan Realisasi Kinerja Program dan Kegiatan Tahun Lalu (n-2)			Target Program dan Kegiatan (Renja Perangkat Daerah Tahun 2025)	Perkiraan Realisasi Capaian Target Renstra Perangkat Daerah s/d tahun berjalan	
						Target Renja Perangkat Daerah tahun 2024 (n-2)	Realisasi Renja Perangkat Daerah tahun 2024 (n-2)	Capaian (%)		Realisasi Capaian Program dan Kegiatan s/d tahun berjalan (tahun 2025)	Tingkat Capaian Realisasi Target Renstra (%)
1	2	3	4		5	6	7	8=(7/6)	9	10=(5+7+9)	11=(10/4)
1.01.02.2.02.0027	Pengadaan Perlengkapan Sekolah	Jumlah Perlengkapan Sekolah yang Tersedia	Paket	75	49	16	16	100,00	2	67	89,33
1.01.02.2.02.0032	Penyediaan Biaya Personil Peserta Didik Sekolah Menengah Pertama	Jumlah Peserta didik Sekolah Menengah Pertama yang Menerima Biaya Personil Peserta Didik	Peserta Didik	18.656	4.667	3.930	3.756	95,57	3.883	12.306	65,96
1.01.02.2.02.0038	Pembinaan Minat, Bakat dan Kreativitas Siswa	Jumlah Siswa yang Mengikuti Ajang Kompetisi/Lomba Akademik dan Non Akademik	Peserta Didik	4.120	495	495	570	115,15	1.030	2.095	50,85
1.01.02.2.02.0040	Pengembangan Karir Pendidik dan Tenaga Kependidikan pada Satuan Pendidikan Sekolah Menengah Pertama	Jumlah Pendidik dan Tenaga Kependidikan yang Mendapatkan Fasilitasi Kenaikan Pangkat/Golongan, Pemberian Promosi, Peningkatan Kompetensi dan Kualifikasi	Orang	2.880	-	-	-	-	1.440	1.440	50,00
1.01.02.2.02.0041	Pembinaan Kelembagaan dan Manajemen Sekolah	Jumlah Sekolah Menengah Pertama yang Dilaksanakan Pembinaan	Satuan Pendidikan	840	40	261	261	100,00	210	511	60,83
1.01.02.2.02.0042	Pengelolaan Dana BOS Sekolah Menengah Pertama	Jumlah Sekolah Menengah pertama yang Mengelola Dana BOS	Satuan Pendidikan	18	18	18	18	100,00	18	18	100,00

Kode	Urusan/Bidang Urusan Pemerintahan Daerah Dan Program / Kegiatan/Sub Kegiatan/Unit	Indikator Kinerja Program (outcome) / Kegiatan (output)	Satuan	Target Kinerja Capaian Program (Renstra Perangkat Daerah) Tahun 2026	Realisasi Target Kinerja Hasil Program dan Keluaran Kegiatan s/d tahun 2023 (n-3)	Target dan Realisasi Kinerja Program dan Kegiatan Tahun Lalu (n-2)			Target Program dan Kegiatan (Renja Perangkat Daerah Tahun 2025)	Perkiraan Realisasi Capaian Target Renstra Perangkat Daerah s/d tahun berjalan	
						Target Renja Perangkat Daerah tahun 2024 (n-2)	Realisasi Renja Perangkat Daerah tahun 2024 (n-2)	Capaian (%)		Realisasi Capaian Program dan Kegiatan s/d tahun berjalan (tahun 2025)	Tingkat Capaian Realisasi Target Renstra (%)
1	2	3	4		5	6	7	8=(7/6)	9	10=(5+7+9)	11=(10/4)
1.01.02.2.02.0058	Penyelenggaraan Proses Belajar bagi Peserta Didik	Jumlah Peserta Didik yang Mengikuti Proses Belajar	Satuan Pendidikan	5.220	1.305	1.305	1.305	100,00	100	2.710	51,92
1.01.02.2.02.0062	Pengadaan Perlengkapan Peserta Didik	Jumlah Perlengkapan Peserta Didik yang Tersedia	Paket	3	1	1	1	100,00	1	3	100,00
1.01.02.2.03.	*Pengelolaan Pendidikan Anak Usia Dini (PAUD)*	*Persentase peserta didik PAUD (Negeri dan Swasta) yang menerima pembebasan biaya pendidikan*	*%*	*100*	*98,59*	*100*	*96,24*	*96,24*	*100*		-
1.01.02.2.03.0002	Pembangunan Sarana, Prasarana dan Utilitas PAUD	Jumlah Sarana, Prasarana dan Utilitas PAUD yang Telah Dibangun	Unit	6	-	2	2	100,00	1	3	50,00
1.01.02.2.03.0007	Pengadaan Mebel PAUD	Jumlah Mebel PAUD yang Tersedia	Paket	10	-	-	-	-	2	2	20,00
1.01.02.2.03.0009	Pengadaan Perlengkapan PAUD	Jumlah perlengkapan PAUD yang Tersedia	Paket	40	10	10	10	100,00	2	22	55,00
1.01.02.2.03.0011	Penyediaan Biaya Personil Peserta Didik PAUD	Jumlah Peserta Didik PAUD yang Menerima Biaya Personil Peserta Didik	Peserta Didik	26.100	8.162	8.713	8.692	99,76	9.207	26.061	99,85
1.01.02.2.03.0016	Pengembangan Karir Pendidik dan Tenaga Kependidikan pada Satuan Pendidikan PAUD	Jumlah Pendidik dan Tenaga Kependidikan yang Mendapatkan Fasilitasi Kenaikan Pangkat/Golongan, Pemberian Promosi,	Orang	992	-	-	-	-	800	800	80,65

Kode	Urusan/Bidang Urusan Pemerintahan Daerah Dan Program / Kegiatan/Sub Kegiatan/Unit	Indikator Kinerja Program (outcome) / Kegiatan (output)	Satuan	Target Kinerja Capaian Program (Renstra Perangkat Daerah) Tahun 2026	Realisasi Target Kinerja Hasil Program dan Keluaran Kegiatan s/d tahun 2023 (n-3)	Target dan Realisasi Kinerja Program dan Kegiatan Tahun Lalu (n-2)			Target Program dan Kegiatan (Renja Perangkat Daerah Tahun 2025)	Perkiraan Realisasi Capaian Target Renstra Perangkat Daerah s/d tahun berjalan	
						Target Renja Perangkat Daerah tahun 2024 (n-2)	Realisasi Renja Perangkat Daerah tahun 2024 (n-2)	Capaian (%)		Realisasi Capaian Program dan Kegiatan s/d tahun berjalan (tahun 2025)	Tingkat Capaian Realisasi Target Renstra (%)
1	2	3	4		5	6	7	8=(7/6)	9	10=(5+7+9)	11=(10/4)
		Peningkatan Kompetensi dan Kualifikasi									
1.01.02.2.03.0017	Pembinaan Kelembagaan dan Manajemen PAUD	Jumlah PAUD yang Dilaksanakan Pembinaan Kelembagaan dan Manajemen	Satuan Pendidikan	1.612	379	902	901	99,89	266	1.546	95,91
1.01.02.2.03.0018	Pengelolaan Dana BOP PAUD	Jumlah PAUD yang Mengelola Dana BOP	Satuan Pendidikan	632	209	210	210	100,00	213	632	100,00
1.01.02.2.03.0019	Peningkatan Kapasitas Pengelolaan Dana BOP PAUD	Jumlah Tenaga yang Meningkat Kapasitasnya dalam Pengelolaan Dana BOP PAUD	Orang	1.560	-	520	520	100,00	217	737	47,24
1.01.02.2.03.0034	Pembinaan Minat, Bakat dan Kreativitas Peserta Didik	Jumlah Peserta Didik yang Mengikuti Ajang Kompetisi/Lomba Akademik dan Non Akademik	Peserta Didik	3.000	-	-	-	-	1.500	1.500	50,00
1.01.02.2.03.0039	Bimbingan Teknis, Pelatihan, dan/atau Magang/PKL untuk Peningkatan Kapasitas Bidang Pendidikan	Jumlah Peserta Bimbingan Teknis, Pelatihan, dan/atau Magang/PKL untuk Peningkatan Kapasitas Bidang Pendidikan yang dilaksanakan	Orang	3.124	-	-	-	-	781	781	25,00

Kode	Urusan/Bidang Urusan Pemerintahan Daerah Dan Program / Kegiatan/Sub Kegiatan/Unit	Indikator Kinerja Program (outcome) / Kegiatan (output)	Satuan	Target Kinerja Capaian Program (Renstra Perangkat Daerah) Tahun 2026	Realisasi Target Kinerja Hasil Program dan Keluaran Kegiatan s/d tahun 2023 (n-3)	Target dan Realisasi Kinerja Program dan Kegiatan Tahun Lalu (n-2)			Target Program dan Kegiatan (Renja Perangkat Daerah Tahun 2025)	Perkiraan Realisasi Capaian Target Renstra Perangkat Daerah s/d tahun berjalan	
						Target Renja Perangkat Daerah tahun 2024 (n-2)	Realisasi Renja Perangkat Daerah tahun 2024 (n-2)	Capaian (%)		Realisasi Capaian Program dan Kegiatan s/d tahun berjalan (tahun 2025)	Tingkat Capaian Realisasi Target Renstra (%)
1	2	3	4		5	6	7	8=(7/6)	9	10=(5+7+9)	11=(10/4)
1.01.02.2.03.0045	Rehabilitasi Sedang/Berat Sarana, Prasarana dan Utilitas PAUD	Jumlah Sarana, Prasarana dan Utilitas PAUD yang Telah Direhabilitasi Sedang/Berat	Unit	12	10	-	-	-	2	12	*100,00*
1.01.02.2.04.	*Pengelolaan Pendidikan Nonformal/Kesetaraan*	*Persentase pendidik pada satuan pendidikan kesetaraan berijazah D-IV atau Sarjana (S1)*	*%*	*65*	*96,55*	*65*	*92,00*	*141,54*	*65*	-	-
1.01.02.2.04.0010	Penyediaan Biaya Personil Peserta Didik Nonformal/Kesetaraan	Jumlah Peserta Didik Nonformal/Kesetaraan yang Menerima Biaya Personil Peserta Didik	Peserta Didik	40.704	10.110	11.190	11.190	100,00	11.190	32.490	79,82
1.01.02.2.04.0014	Penyediaan Pendidik dan Tenaga Kependidikan bagi Satuan Pendidikan Nonformal/Kesetaraan	Jumlah Pendidik dan Tenaga Kependidikan yang Tersedia bagi Satuan Pendidikan Nonformal/Kesetaraan	Orang	4.440	-	1.312	1.312	100,00	2.571	3.883	87,45
1.01.02.2.04.0016	Pembinaan Kelembagaan dan Manajemen Sekolah Nonformal/Kesetaraan	Jumlah Sekolah Nonformal/Kesetaraan yang Dilaksanakan Pembinaan Kelembagaan dan Manajemen	Satuan Pendidikan	1.152	41	350	348	99,43	288	677	58,77
1.01.02.2.04.0017	Pengelolaan Dana BOP Sekolah Nonformal/Kesetaraan	Jumlah Sekolah Nonformal/Kesetaraan yang Mengelola Dana BOP	Satuan Pendidikan	6	6	6	6	-	6	6	100,00

Kode	Urusan/Bidang Urusan Pemerintahan Daerah Dan Program / Kegiatan/Sub Kegiatan/Unit	Indikator Kinerja Program (outcome) / Kegiatan (output)	Satuan	Target Kinerja Capaian Program (Renstra Perangkat Daerah) Tahun 2026	Realisasi Target Kinerja Hasil Program dan Keluaran Kegiatan s/d tahun 2023 (n-3)	Target dan Realisasi Kinerja Program dan Kegiatan Tahun Lalu (n-2)			Target Program dan Kegiatan (Renja Perangkat Daerah Tahun 2025)	Perkiraan Realisasi Capaian Target Renstra Perangkat Daerah s/d tahun berjalan	
						Target Renja Perangkat Daerah tahun 2024 (n-2)	Realisasi Renja Perangkat Daerah tahun 2024 (n-2)	Capaian (%)		Realisasi Capaian Program dan Kegiatan s/d tahun berjalan (tahun 2025)	Tingkat Capaian Realisasi Target Renstra (%)
1	2	3	4		5	6	7	8=(7/6)	9	10=(5+7+9)	11=(10/4)
1.01.02.2.04.0046	Penyelenggaraan Proses Belajar bagi Peserta Didik	Jumlah Satuan Pendidikan yang Menyelenggarakan Proses Belajar	Peserta Didik	131.416	32.522	26.046	25.731	98,79	16.105	74.358	56,58
1.01.04	PROGRAM PENDIDIK DAN TENAGA KEPENDIDIKAN	Presentase guru bersertifikat Pendidik.	%	100	71,19	86,53	87,08	100,63	100,00		-
1.01.04.2.01.	*Pemerataan Kuantitas dan Kualitas Pendidik dan Tenaga Kependidikan bagi Satuan Pendidikan Dasar, PAUD dan Pendidikan Nonformal/Kesetaraan*	*Persentase guru berprestasi*	*%*	*13,28*	*5,64*	*13,28*	*10,25*	*77,21*	*13,28*		-
1.01.04.2.01.0001	Perhitungan dan Pemetaan Pendidik dan Tenaga Kependidikan Satuan Pendiidkan Dasar, PAUD dan Pendidikan Nonformal/Kesetaraan	Jumlah Dokumen Hasil Perhitungan dan Pemetaan Pendidik dan Tenaga Kependidikan Satuan Satuan Pendidikan Dasar, PAUD, dan Pendidikan Nonformal/Kesetaraan	dokumen	116	27	28	20	71,43	3	50	43,10
1.01.04.2.01.0002	Penataan Pendistribusian Pendidik dan Tenaga Kependidikan bagi Satuan Pendidikan Dasar, PAUD, dan Pendidikan Nonformal/Kesetaraan	Jumlah Dokumen Hasil Perhitungan dan Pemetaan Pendidik dan Tenaga Kependidikan Satuan Satuan Pendidikan Dasar, PAUD,	laporan	60	15	15	15	100,00	3	33	55,00

Kode	Urusan/Bidang Urusan Pemerintahan Daerah Dan Program / Kegiatan/Sub Kegiatan/Unit	Indikator Kinerja Program (outcome) / Kegiatan (output)	Satuan	Target Kinerja Capaian Program (Renstra Perangkat Daerah) Tahun 2026	Realisasi Target Kinerja Hasil Program dan Keluaran Kegiatan s/d tahun 2023 (n-3)	Target dan Realisasi Kinerja Program dan Kegiatan Tahun Lalu (n-2)			Target Program dan Kegiatan (Renja Perangkat Daerah Tahun 2025)	Perkiraan Realisasi Capaian Target Renstra Perangkat Daerah s/d tahun berjalan	
						Target Renja Perangkat Daerah tahun 2024 (n-2)	Realisasi Renja Perangkat Daerah tahun 2024 (n-2)	Capaian (%)		Realisasi Capaian Program dan Kegiatan s/d tahun berjalan (tahun 2025)	Tingkat Capaian Realisasi Target Renstra (%)
1	2	3	4		5	6	7	8=(7/6)	9	10=(5+7+9)	11=(10/4)
		dan Pendidikan Nonformal/Kesetaraan									
2.22	URUSAN PEMERINTAHAN BIDANG KEBUDAYAAN										
2.22.02	PROGRAM PENGEMBANGAN KEBUDAYAAN	Persentase kelompok seni budaya yang dibina	%	100	98,51	99,25	99,25	100,00	100,00		-
2.22.02.2.01.	*Pengelolaan kebudayaan yang Masyarakat Pelakunya dalam Daerah Kebupaten/Kota*	*Persentase event kesenian yang diikuti*	*%*	*100*	*55,56*	*77,78*	*77,78*	*100,00*	*88,89*		-
2.22.02.2.01.0001	Pelindungan, Pengembangan, Pemanfaatan Objek Pemajuan Kebudayaan	Jumlah Objek Pemajuan Kebudayaan yang Dilakukan Pelindungan, Pengembangan, Pemanfaatan	objek	100	12	18	18	100,00	14	44	44,00
2.22.02.2.02.	*Pelestarian Kesenian Tradisional yang Masyarakat Pelakunya dalam Daerah Kabupaten/Kota*	*Persentase pelestarian tradisi budaya*	*%*	*100*	*100*	*100*	*100*	*100,00*	*100*		-
2.22.02.2.02.0002	Pembinaan Sumber Daya Manusia, Lembaga, dan Pranata Tradisional	Jumlah Laporan Pembinaan Sumber Daya Manusia, Lembaga, dan Pranata Tradisional	laporan	32	2	32	20	62,50	3	25	78,13

Kode	Urusan/Bidang Urusan Pemerintahan Daerah Dan Program / Kegiatan/Sub Kegiatan/Unit	Indikator Kinerja Program (outcome) / Kegiatan (output)	Satuan	Target Kinerja Capaian Program (Renstra Perangkat Daerah) Tahun 2026	Realisasi Target Kinerja Hasil Program dan Keluaran Kegiatan s/d tahun 2023 (n-3)	Target dan Realisasi Kinerja Program dan Kegiatan Tahun Lalu (n-2)			Target Program dan Kegiatan (Renja Perangkat Daerah Tahun 2025)	Perkiraan Realisasi Capaian Target Renstra Perangkat Daerah s/d tahun berjalan	
						Target Renja Perangkat Daerah tahun 2024 (n-2)	Realisasi Renja Perangkat Daerah tahun 2024 (n-2)	Capaian (%)		Realisasi Capaian Program dan Kegiatan s/d tahun berjalan (tahun 2025)	Tingkat Capaian Realisasi Target Renstra (%)
1	2	3	4		5	6	7	8=(7/6)	9	10=(5+7+9)	11=(10/4)
2.22.03	PROGRAM PENGEMBANGAN KESENIAN TRADISIONAL	Persentase Pelestarian Seni Budaya	%	100	66,67	66,67	66,67	100,00	83,33		-
2.22.03.2.01.	*Pembinaan Kesenian yang Masyarakat Pelakunya dalam Daerah Kabupaten/Kota*	*Pesentase seni budaya yang dilaksanakan*	%	100	66,67	66,67	66,67	100,00	83,33		-
2.22.03.2.01.0001	Peningkatan Pendidikan dan Pelatihan Sumber daya Manusia Kesenian Tradisional	Jumlah Sumber Daya Manusia Kesenian Tradisional yang Mendapat Pendidikan dan Pelatihan (Ditingkatkan Kompetensinya)	orang	520	96	-	-	-	330	426	81,92
2.22.03.2.01.0003	Peningkatan Kapasitas Tata Kelola Lembaga Kesenian Tradisional	Jumlah Lembaga Kesenian Tradisional yang Ditingkatkan Kapasitasnya	lembaga	-	-	10	-	-	-	-	-
2.22.04	PROGRAM PEMBINAAN SEJARAH	Persentase Pelaku Sejarah yang aktif	%	100	100	100	100	100,00	100		-
2.22.04.2.01.	*Pembinaan Sejarah Lokal dalam 1 (Satu) Daerah Kabupaten/Kota*	*Persentase Kegiatan Pelaku Sejarah dan Nilai Tradisi yang dilaksanakan*	*%*	*100*	*100*	*100*	*100*	100,00	*100*		-
2.22.04.2.01.0001	Pemberdayaan Sumber Daya Manusia dan Lembaga Sejarah Lokal Kabupaten/Kota	Jumlah Sumber Daya Manusia dan Lembaga Sejarah Lokal Provinsi yang Diberdayakan	orang	640	120	77	77	100,00	50	247	38,59

Kode	Urusan/Bidang Urusan Pemerintahan Daerah Dan Program / Kegiatan/Sub Kegiatan/Unit	Indikator Kinerja Program (outcome) / Kegiatan (output)	Satuan	Target Kinerja Capaian Program (Renstra Perangkat Daerah) Tahun 2026	Realisasi Target Kinerja Hasil Program dan Keluaran Kegiatan s/d tahun 2023 (n-3)	Target dan Realisasi Kinerja Program dan Kegiatan Tahun Lalu (n-2)			Target Program dan Kegiatan (Renja Perangkat Daerah Tahun 2025)	Perkiraan Realisasi Capaian Target Renstra Perangkat Daerah s/d tahun berjalan	
						Target Renja Perangkat Daerah tahun 2024 (n-2)	Realisasi Renja Perangkat Daerah tahun 2024 (n-2)	Capaian (%)		Realisasi Capaian Program dan Kegiatan s/d tahun berjalan (tahun 2025)	Tingkat Capaian Realisasi Target Renstra (%)
1	2	3	4		5	6	7	8=(7/6)	9	10=(5+7+9)	11=(10/4)
2.22.05	PROGRAM PELESTARIAN DAN PENGELOLAAN CAGAR BUDAYA	Persentase cagar budaya yang ditetapkan	%	100	92,86	96,43	100	103,70	100,00		-
2.22.05.2.02.	*Pengelolaan Cagar Budaya Peringkat Kabupaten/Kota*	*Pesentase cagar budaya yang di kelola*	*%*	*100*	*100*	*96*	*100*	*103,70*	*100,00*		-
2.22.05.2.02.0001	Pelindungan Cagar Budaya	Jumlah Objek Cagar Budaya yang Dilindungi	objek	172	36	15	10	66,67	16	62	36,05
2.22.05.2.02.0003	Pemanfaatan Cagar Budaya	Jumlah Objek Cagar Budaya yang Dimanfaatkan	objek	64	-	16	16	100,00	16	32	50,00
Unit Organisasi : 1.01.2.22.0.00.02.0000 DINAS PENDIDIKAN DAN KEBUDAYAAN											
Sub Unit Organisasi : 1.01.2.22.0.00.02.0001 UPT SDN Bugul Kidul 1											
1	URUSAN PEMERINTAHAN WAJIB YANG BERKAITAN DENGAN PELAYANAN DASAR										
1.1	URUSAN PEMERINTAHAN BIDANG PENDIDIKAN										

Kode	Urusan/Bidang Urusan Pemerintahan Daerah Dan Program / Kegiatan/Sub Kegiatan/Unit	Indikator Kinerja Program (outcome) / Kegiatan (output)	Satuan	Target Kinerja Capaian Program (Renstra Perangkat Daerah) Tahun 2026	Realisasi Target Kinerja Hasil Program dan Keluaran Kegiatan s/d tahun 2023 (n-3)	Target dan Realisasi Kinerja Program dan Kegiatan Tahun Lalu (n-2)			Target Program dan Kegiatan (Renja Perangkat Daerah Tahun 2025)	Perkiraan Realisasi Capaian Target Renstra Perangkat Daerah s/d tahun berjalan	
						Target Renja Perangkat Daerah tahun 2024 (n-2)	Realisasi Renja Perangkat Daerah tahun 2024 (n-2)	Capaian (%)		Realisasi Capaian Program dan Kegiatan s/d tahun berjalan (tahun 2025)	Tingkat Capaian Realisasi Target Renstra (%)
1	2	3	4		5	6	7	8=(7/6)	9	10=(5+7+9)	11=(10/4)
1.1.2	PROGRAM PENGELOLAAN PENDIDIKAN										
1.1.2.2.01	*Pengelolaan Pendidikan Sekolah Dasar*										
1.01.02.2.01.0029	Pengelolaan Dana BOS Sekolah Dasar	Jumlah Sekolah Dasar yang Mengelola Dana BOS	peserta didik	4	100	1	1	100,00	64	1	25,00
1.01.02.2.01.0054	Penyediaan Biaya Personil Peserta Didik Sekolah Dasar	Jumlah Peserta Didik Sekolah Dasar yang Menerima Biaya Personil Peserta Didik	satuan pendidikan	256	100	77	77	100,00	1	77	30,08
TOTAL											
Unit Organisasi : 1.01.2.22.0.00.02.0000 DINAS PENDIDIKAN DAN KEBUDAYAAN											
Sub Unit Organisasi : 1.01.2.22.0.00.02.0002 UPT SDN BUGUL KIDUL II											
1	URUSAN PEMERINTAHAN WAJIB YANG BERKAITAN DENGAN PELAYANAN DASAR										

Kode	Urusan/Bidang Urusan Pemerintahan Daerah Dan Program / Kegiatan/Sub Kegiatan/Unit	Indikator Kinerja Program (outcome) / Kegiatan (output)	Satuan	Target Kinerja Capaian Program (Renstra Perangkat Daerah) Tahun 2026	Realisasi Target Kinerja Hasil Program dan Keluaran Kegiatan s/d tahun 2023 (n-3)	Target dan Realisasi Kinerja Program dan Kegiatan Tahun Lalu (n-2)			Target Program dan Kegiatan (Renja Perangkat Daerah Tahun 2025)	Perkiraan Realisasi Capaian Target Renstra Perangkat Daerah s/d tahun berjalan	
						Target Renja Perangkat Daerah tahun 2024 (n-2)	Realisasi Renja Perangkat Daerah tahun 2024 (n-2)	Capaian (%)		Realisasi Capaian Program dan Kegiatan s/d tahun berjalan (tahun 2025)	Tingkat Capaian Realisasi Target Renstra (%)
1	2	3	4		5	6	7	8=(7/6)	9	10=(5+7+9)	11=(10/4)
1.1	URUSAN PEMERINTAHAN BIDANG PENDIDIKAN										
1.1.2	PROGRAM PENGELOLAAN PENDIDIKAN										
1.1.2.2.01	*Pengelolaan Pendidikan Sekolah Dasar*										
1.01.02.2.01.0029	Pengelolaan Dana BOS Sekolah Dasar	Jumlah Sekolah Dasar yang Mengelola Dana BOS	satuan pendidikan	4	100	1	1	100,00	1	1	25,00
1.01.02.2.01.0054	Penyediaan Biaya Personil Peserta Didik Sekolah Dasar	Jumlah Peserta Didik Sekolah Dasar yang Menerima Biaya Personil Peserta Didik	peserta didik	712	100	179	179	100,00	178	179	25,14
TOTAL											
Unit Organisasi : 1.01.2.22.0.00.02.0000 DINAS PENDIDIKAN DAN KEBUDAYAAN											
Sub Unit Organisasi : 1.01.2.22.0.00.02.0003 UPT SDN KRAMPYANGAN											
1	URUSAN PEMERINTAHAN WAJIB YANG BERKAITAN										

Kode	Urusan/Bidang Urusan Pemerintahan Daerah Dan Program / Kegiatan/Sub Kegiatan/Unit	Indikator Kinerja Program (outcome) / Kegiatan (output)	Satuan	Target Kinerja Capaian Program (Renstra Perangkat Daerah) Tahun 2026	Realisasi Target Kinerja Hasil Program dan Keluaran Kegiatan s/d tahun 2023 (n-3)	Target dan Realisasi Kinerja Program dan Kegiatan Tahun Lalu (n-2)			Target Program dan Kegiatan (Renja Perangkat Daerah Tahun 2025)	Perkiraan Realisasi Capaian Target Renstra Perangkat Daerah s/d tahun berjalan	
						Target Renja Perangkat Daerah tahun 2024 (n-2)	Realisasi Renja Perangkat Daerah tahun 2024 (n-2)	Capaian (%)		Realisasi Capaian Program dan Kegiatan s/d tahun berjalan (tahun 2025)	Tingkat Capaian Realisasi Target Renstra (%)
1	2	3	4		5	6	7	8=(7/6)	9	10=(5+7+9)	11=(10/4)
	DENGAN PELAYANAN DASAR										
1.1	URUSAN PEMERINTAHAN BIDANG PENDIDIKAN										
1.1.2	PROGRAM PENGELOLAAN PENDIDIKAN										
1.1.2.2.01	*Pengelolaan Pendidikan Sekolah Dasar*										
1.01.02.2.01.0029	Pengelolaan Dana BOS Sekolah Dasar	Jumlah Sekolah Dasar yang Mengelola Dana BOS	satuan pendidikan	4	100	1	1	100,00	1	1	25,00
1.01.02.2.01.0054	Penyediaan Biaya Personil Peserta Didik Sekolah Dasar	Jumlah Peserta Didik Sekolah Dasar yang Menerima Biaya Personil Peserta Didik	peserta didik	1.364	100	336	336	100,00	341	336	24,63
TOTAL											
Unit Organisasi : 1.01.2.22.0.00.02.0000 DINAS PENDIDIKAN DAN KEBUDAYAAN											
Sub Unit Organisasi : 1.01.2.22.0.00.02.0004 UPT SDN TAPAAN I											

Kode	Urusan/Bidang Urusan Pemerintahan Daerah Dan Program / Kegiatan/Sub Kegiatan/Unit	Indikator Kinerja Program (outcome) / Kegiatan (output)	Satuan	Target Kinerja Capaian Program (Renstra Perangkat Daerah) Tahun 2026	Realisasi Target Kinerja Hasil Program dan Keluaran Kegiatan s/d tahun 2023 (n-3)	Target dan Realisasi Kinerja Program dan Kegiatan Tahun Lalu (n-2)			Target Program dan Kegiatan (Renja Perangkat Daerah Tahun 2025)	Perkiraan Realisasi Capaian Target Renstra Perangkat Daerah s/d tahun berjalan	
						Target Renja Perangkat Daerah tahun 2024 (n-2)	Realisasi Renja Perangkat Daerah tahun 2024 (n-2)	Capaian (%)		Realisasi Capaian Program dan Kegiatan s/d tahun berjalan (tahun 2025)	Tingkat Capaian Realisasi Target Renstra (%)
1	2	3	4		5	6	7	8=(7/6)	9	10=(5+7+9)	11=(10/4)
1	URUSAN PEMERINTAHAN WAJIB YANG BERKAITAN DENGAN PELAYANAN DASAR										
1.1	URUSAN PEMERINTAHAN BIDANG PENDIDIKAN										
1.1.2	PROGRAM PENGELOLAAN PENDIDIKAN										
1.1.2.2.01	*Pengelolaan Pendidikan Sekolah Dasar*										
1.01.02.2.01.0029	Pengelolaan Dana BOS Sekolah Dasar	Jumlah Sekolah Dasar yang Mengelola Dana BOS	satuan pendidikan	4	100	1	1	100,00	1	1	25,00
1.01.02.2.01.0054	Penyediaan Biaya Personil Peserta Didik Sekolah Dasar	Jumlah Peserta Didik Sekolah Dasar yang Menerima Biaya Personil Peserta Didik	peserta didik	500	100	134	134	100,00	125	134	26,80
TOTAL											
Unit Organisasi : 1.01.2.22.0.00.02.0000 DINAS PENDIDIKAN DAN KEBUDAYAAN											

Kode	Urusan/Bidang Urusan Pemerintahan Daerah Dan Program / Kegiatan/Sub Kegiatan/Unit	Indikator Kinerja Program (outcome) / Kegiatan (output)	Satuan	Target Kinerja Capaian Program (Renstra Perangkat Daerah) Tahun 2026	Realisasi Target Kinerja Hasil Program dan Keluaran Kegiatan s/d tahun 2023 (n-3)	Target dan Realisasi Kinerja Program dan Kegiatan Tahun Lalu (n-2)			Target Program dan Kegiatan (Renja Perangkat Daerah Tahun 2025)	Perkiraan Realisasi Capaian Target Renstra Perangkat Daerah s/d tahun berjalan	
						Target Renja Perangkat Daerah tahun 2024 (n-2)	Realisasi Renja Perangkat Daerah tahun 2024 (n-2)	Capaian (%)		Realisasi Capaian Program dan Kegiatan s/d tahun berjalan (tahun 2025)	Tingkat Capaian Realisasi Target Renstra (%)
1	2	3	4		5	6	7	8=(7/6)	9	10=(5+7+9)	11=(10/4)
Sub Unit Organisasi : 1.01.2.22.0.00.02.0005 UPT SDN TAPAAN II											
1	URUSAN PEMERINTAHAN WAJIB YANG BERKAITAN DENGAN PELAYANAN DASAR										
1.1	URUSAN PEMERINTAHAN BIDANG PENDIDIKAN										
1.1.2	PROGRAM PENGELOLAAN PENDIDIKAN										
1.1.2.2.01	*Pengelolaan Pendidikan Sekolah Dasar*										
1.01.02.2.01.0029	Pengelolaan Dana BOS Sekolah Dasar	Jumlah Sekolah Dasar yang Mengelola Dana BOS	satuan pendidikan	4	100	1	1	100,00	1	1	25,00
1.01.02.2.01.0054	Penyediaan Biaya Personil Peserta Didik Sekolah Dasar	Jumlah Peserta Didik Sekolah Dasar yang Menerima Biaya Personil Peserta Didik	peserta didik	388	100	98	98	100,00	97	98	25,26
TOTAL											
Unit Organisasi : 1.01.2.22.0.00.02.0000 DI											

Kode	Urusan/Bidang Urusan Pemerintahan Daerah Dan Program / Kegiatan/Sub Kegiatan/Unit	Indikator Kinerja Program (outcome) / Kegiatan (output)	Satuan	Target Kinerja Capaian Program (Renstra Perangkat Daerah) Tahun 2026	Realisasi Target Kinerja Hasil Program dan Keluaran Kegiatan s/d tahun 2023 (n-3)	Target dan Realisasi Kinerja Program dan Kegiatan Tahun Lalu (n-2)			Target Program dan Kegiatan (Renja Perangkat Daerah Tahun 2025)	Perkiraan Realisasi Capaian Target Renstra Perangkat Daerah s/d tahun berjalan	
						Target Renja Perangkat Daerah tahun 2024 (n-2)	Realisasi Renja Perangkat Daerah tahun 2024 (n-2)	Capaian (%)		Realisasi Capaian Program dan Kegiatan s/d tahun berjalan (tahun 2025)	Tingkat Capaian Realisasi Target Renstra (%)
1	2	3	4		5	6	7	8=(7/6)	9	10=(5+7+9)	11=(10/4)
NAS PENDIDIKAN DAN KEBUDAYAAN											
Sub Unit Organisasi : 1.01.2.22.0.00.02.0006 UPT SDN BAKALAN											
1	URUSAN PEMERINTAHAN WAJIB YANG BERKAITAN DENGAN PELAYANAN DASAR										
1.1	URUSAN PEMERINTAHAN BIDANG PENDIDIKAN										
1.1.2	PROGRAM PENGELOLAAN PENDIDIKAN										
1.1.2.2.01	*Pengelolaan Pendidikan Sekolah Dasar*										
1.01.02.2.01.0029	Pengelolaan Dana BOS Sekolah Dasar	Jumlah Sekolah Dasar yang Mengelola Dana BOS	peserta didik	4	100	1	1	100,00	1	1	25,00
1.01.02.2.01.0054	Penyediaan Biaya Personil Peserta Didik Sekolah Dasar	Jumlah Peserta Didik Sekolah Dasar yang Menerima Biaya Personil Peserta Didik	satuan pendidikan	1.108	100	290	290	100,00	277	290	26,17
TOTAL											

Kode	Urusan/Bidang Urusan Pemerintahan Daerah Dan Program / Kegiatan/Sub Kegiatan/Unit	Indikator Kinerja Program (outcome) / Kegiatan (output)	Satuan	Target Kinerja Capaian Program (Renstra Perangkat Daerah) Tahun 2026	Realisasi Target Kinerja Hasil Program dan Keluaran Kegiatan s/d tahun 2023 (n-3)	Target dan Realisasi Kinerja Program dan Kegiatan Tahun Lalu (n-2)			Target Program dan Kegiatan (Renja Perangkat Daerah Tahun 2025)	Perkiraan Realisasi Capaian Target Renstra Perangkat Daerah s/d tahun berjalan	
						Target Renja Perangkat Daerah tahun 2024 (n-2)	Realisasi Renja Perangkat Daerah tahun 2024 (n-2)	Capaian (%)		Realisasi Capaian Program dan Kegiatan s/d tahun berjalan (tahun 2025)	Tingkat Capaian Realisasi Target Renstra (%)
1	2	3	4		5	6	7	8=(7/6)	9	10=(5+7+9)	11=(10/4)
Unit Organisasi : 1.01.2.22.0.00.02.0000 DINAS PENDIDIKAN DAN KEBUDAYAAN											
Sub Unit Organisasi : 1.01.2.22.0.00.02.0007 UPT SDN KEPEL											
1	URUSAN PEMERINTAHAN WAJIB YANG BERKAITAN DENGAN PELAYANAN DASAR										
1.1	URUSAN PEMERINTAHAN BIDANG PENDIDIKAN										
1.1.2	PROGRAM PENGELOLAAN PENDIDIKAN										
1.1.2.2.01	*Pengelolaan Pendidikan Sekolah Dasar*										
1.01.02.2.01.0029	Pengelolaan Dana BOS Sekolah Dasar	Jumlah Sekolah Dasar yang Mengelola Dana BOS	peserta didik	4	100	1	1	100,00	1	1	25,00
1.01.02.2.01.0054	Penyediaan Biaya Personil Peserta Didik Sekolah Dasar	Jumlah Peserta Didik Sekolah Dasar yang Menerima Biaya Personil Peserta Didik	satuan pendidikan	572	100	153	153	100,00	143	153	26,75

Kode	Urusan/Bidang Urusan Pemerintahan Daerah Dan Program / Kegiatan/Sub Kegiatan/Unit	Indikator Kinerja Program (outcome) / Kegiatan (output)	Satuan	Target Kinerja Capaian Program (Renstra Perangkat Daerah) Tahun 2026	Realisasi Target Kinerja Hasil Program dan Keluaran Kegiatan s/d tahun 2023 (n-3)	Target dan Realisasi Kinerja Program dan Kegiatan Tahun Lalu (n-2)			Target Program dan Kegiatan (Renja Perangkat Daerah Tahun 2025)	Perkiraan Realisasi Capaian Target Renstra Perangkat Daerah s/d tahun berjalan	
						Target Renja Perangkat Daerah tahun 2024 (n-2)	Realisasi Renja Perangkat Daerah tahun 2024 (n-2)	Capaian (%)		Realisasi Capaian Program dan Kegiatan s/d tahun berjalan (tahun 2025)	Tingkat Capaian Realisasi Target Renstra (%)
1	2	3	4		5	6	7	8=(7/6)	9	10=(5+7+9)	11=(10/4)
TOTAL											
Unit Organisasi : 1.01.2.22.0.00.02.0000 DINAS PENDIDIKAN DAN KEBUDAYAAN											
Sub Unit Organisasi : 1.01.2.22.0.00.02.0008 UPT SDN BLANDONGAN											
1	URUSAN PEMERINTAHAN WAJIB YANG BERKAITAN DENGAN PELAYANAN DASAR										
1.1	URUSAN PEMERINTAHAN BIDANG PENDIDIKAN										
1.1.2	PROGRAM PENGELOLAAN PENDIDIKAN										
1.1.2.2.01	*Pengelolaan Pendidikan Sekolah Dasar*										
1.01.02.2.01.0029	Pengelolaan Dana BOS Sekolah Dasar	Jumlah Sekolah Dasar yang Mengelola Dana BOS	peserta didik	4	100	1	1	100,00	1	1	25,00
1.01.02.2.01.0054	Penyediaan Biaya Personil Peserta Didik Sekolah Dasar	Jumlah Peserta Didik Sekolah Dasar yang	satuan pendidikan	660	100	164	164	100,00	165	164	24,85

Kode	Urusan/Bidang Urusan Pemerintahan Daerah Dan Program / Kegiatan/Sub Kegiatan/Unit	Indikator Kinerja Program (outcome) / Kegiatan (output)	Satuan	Target Kinerja Capaian Program (Renstra Perangkat Daerah) Tahun 2026	Realisasi Target Kinerja Hasil Program dan Keluaran Kegiatan s/d tahun 2023 (n-3)	Target dan Realisasi Kinerja Program dan Kegiatan Tahun Lalu (n-2)			Target Program dan Kegiatan (Renja Perangkat Daerah Tahun 2025)	Perkiraan Realisasi Capaian Target Renstra Perangkat Daerah s/d tahun berjalan	
						Target Renja Perangkat Daerah tahun 2024 (n-2)	Realisasi Renja Perangkat Daerah tahun 2024 (n-2)	Capaian (%)		Realisasi Capaian Program dan Kegiatan s/d tahun berjalan (tahun 2025)	Tingkat Capaian Realisasi Target Renstra (%)
1	2	3	4		5	6	7	8=(7/6)	9	10=(5+7+9)	11=(10/4)
		Menerima Biaya Personil Peserta Didik									
TOTAL											
Unit Organisasi : 1.01.2.22.0.00.02.0000 DINAS PENDIDIKAN DAN KEBUDAYAAN											
Sub Unit Organisasi : 1.01.2.22.0.00.02.0009 UPT SDN PURUTREJO I											
1	URUSAN PEMERINTAHAN WAJIB YANG BERKAITAN DENGAN PELAYANAN DASAR										
1.1	URUSAN PEMERINTAHAN BIDANG PENDIDIKAN										
1.1.2	PROGRAM PENGELOLAAN PENDIDIKAN										
1.1.2.2.01	*Pengelolaan Pendidikan Sekolah Dasar*										
1.01.02.2.01.0029	Pengelolaan Dana BOS Sekolah Dasar	Jumlah Sekolah Dasar yang Mengelola Dana BOS	peserta didik	4	100	1	1	100,00	1	1	25,00

Kode	Urusan/Bidang Urusan Pemerintahan Daerah Dan Program / Kegiatan/Sub Kegiatan/Unit	Indikator Kinerja Program (outcome) / Kegiatan (output)	Satuan	Target Kinerja Capaian Program (Renstra Perangkat Daerah) Tahun 2026	Realisasi Target Kinerja Hasil Program dan Keluaran Kegiatan s/d tahun 2023 (n-3)	Target dan Realisasi Kinerja Program dan Kegiatan Tahun Lalu (n-2)			Target Program dan Kegiatan (Renja Perangkat Daerah Tahun 2025)	Perkiraan Realisasi Capaian Target Renstra Perangkat Daerah s/d tahun berjalan	
						Target Renja Perangkat Daerah tahun 2024 (n-2)	Realisasi Renja Perangkat Daerah tahun 2024 (n-2)	Capaian (%)		Realisasi Capaian Program dan Kegiatan s/d tahun berjalan (tahun 2025)	Tingkat Capaian Realisasi Target Renstra (%)
1	2	3	4		5	6	7	8=(7/6)	9	10=(5+7+9)	11=(10/4)
1.01.02.2.01.0054	Penyediaan Biaya Personil Peserta Didik Sekolah Dasar	Jumlah Peserta Didik Sekolah Dasar yang Menerima Biaya Personil Peserta Didik	satuan pendidikan	1.068	100	286	286	100,00	267	286	26,78
TOTAL											
Unit Organisasi : 1.01.2.22.0.00.02.0000 DINAS PENDIDIKAN DAN KEBUDAYAAN											
Sub Unit Organisasi : 1.01.2.22.0.00.02.0010 UPT SDN PURUTREJO II											
1	URUSAN PEMERINTAHAN WAJIB YANG BERKAITAN DENGAN PELAYANAN DASAR										
1.1	URUSAN PEMERINTAHAN BIDANG PENDIDIKAN										
1.1.2	PROGRAM PENGELOLAAN PENDIDIKAN										
1.1.2.2.01	*Pengelolaan Pendidikan Sekolah Dasar*										

Kode	Urusan/Bidang Urusan Pemerintahan Daerah Dan Program / Kegiatan/Sub Kegiatan/Unit	Indikator Kinerja Program (outcome) / Kegiatan (output)	Satuan	Target Kinerja Capaian Program (Renstra Perangkat Daerah) Tahun 2026	Realisasi Target Kinerja Hasil Program dan Keluaran Kegiatan s/d tahun 2023 (n-3)	Target dan Realisasi Kinerja Program dan Kegiatan Tahun Lalu (n-2)			Target Program dan Kegiatan (Renja Perangkat Daerah Tahun 2025)	Perkiraan Realisasi Capaian Target Renstra Perangkat Daerah s/d tahun berjalan	
						Target Renja Perangkat Daerah tahun 2024 (n-2)	Realisasi Renja Perangkat Daerah tahun 2024 (n-2)	Capaian (%)		Realisasi Capaian Program dan Kegiatan s/d tahun berjalan (tahun 2025)	Tingkat Capaian Realisasi Target Renstra (%)
1	2	3	4		5	6	7	8=(7/6)	9	10=(5+7+9)	11=(10/4)
1.01.02.2.01.0029	Pengelolaan Dana BOS Sekolah Dasar	Jumlah Sekolah Dasar yang Mengelola Dana BOS	peserta didik	4	100	1	1	100,00	1	1	25,00
1.01.02.2.01.0054	Penyediaan Biaya Personil Peserta Didik Sekolah Dasar	Jumlah Peserta Didik Sekolah Dasar yang Menerima Biaya Personil Peserta Didik	satuan pendidikan	1.260	100	321	321	100,00	315	321	25,48
TOTAL											
Unit Organisasi : 1.01.2.22.0.00.02.0000 DINAS PENDIDIKAN DAN KEBUDAYAAN											
Sub Unit Organisasi : 1.01.2.22.0.00.02.0011 UPT SDN KEBONAGUNG											
1	URUSAN PEMERINTAHAN WAJIB YANG BERKAITAN DENGAN PELAYANAN DASAR										
1.1	URUSAN PEMERINTAHAN BIDANG PENDIDIKAN										
1.1.2	PROGRAM PENGELOLAAN PENDIDIKAN										

Kode	Urusan/Bidang Urusan Pemerintahan Daerah Dan Program / Kegiatan/Sub Kegiatan/Unit	Indikator Kinerja Program (outcome) / Kegiatan (output)	Satuan	Target Kinerja Capaian Program (Renstra Perangkat Daerah) Tahun 2026	Realisasi Target Kinerja Hasil Program dan Keluaran Kegiatan s/d tahun 2023 (n-3)	Target dan Realisasi Kinerja Program dan Kegiatan Tahun Lalu (n-2)			Target Program dan Kegiatan (Renja Perangkat Daerah Tahun 2025)	Perkiraan Realisasi Capaian Target Renstra Perangkat Daerah s/d tahun berjalan	
						Target Renja Perangkat Daerah tahun 2024 (n-2)	Realisasi Renja Perangkat Daerah tahun 2024 (n-2)	Capaian (%)		Realisasi Capaian Program dan Kegiatan s/d tahun berjalan (tahun 2025)	Tingkat Capaian Realisasi Target Renstra (%)
1	2	3	4		5	6	7	8=(7/6)	9	10=(5+7+9)	11=(10/4)
1.1.2.2.01	*Pengelolaan Pendidikan Sekolah Dasar*										
1.01.02.2.01.0029	Pengelolaan Dana BOS Sekolah Dasar	Jumlah Sekolah Dasar yang Mengelola Dana BOS	peserta didik	4	100	1	1	100,00	1	1	25,00
1.01.02.2.01.0054	Penyediaan Biaya Personil Peserta Didik Sekolah Dasar	Jumlah Peserta Didik Sekolah Dasar yang Menerima Biaya Personil Peserta Didik	satuan pendidikan	3.532	100	919	919	100,00	883	919	26,02
TOTAL											
Unit Organisasi : 1.01.2.22.0.00.02.0000 DINAS PENDIDIKAN DAN KEBUDAYAAN											
Sub Unit Organisasi : 1.01.2.22.0.00.02.0012 UPT SDN PURWOREJO I											
1	URUSAN PEMERINTAHAN WAJIB YANG BERKAITAN DENGAN PELAYANAN DASAR										
1.1	URUSAN PEMERINTAHAN BIDANG PENDIDIKAN										

Kode	Urusan/Bidang Urusan Pemerintahan Daerah Dan Program / Kegiatan/Sub Kegiatan/Unit	Indikator Kinerja Program (outcome) / Kegiatan (output)	Satuan	Target Kinerja Capaian Program (Renstra Perangkat Daerah) Tahun 2026	Realisasi Target Kinerja Hasil Program dan Keluaran Kegiatan s/d tahun 2023 (n-3)	Target dan Realisasi Kinerja Program dan Kegiatan Tahun Lalu (n-2)			Target Program dan Kegiatan (Renja Perangkat Daerah Tahun 2025)	Perkiraan Realisasi Capaian Target Renstra Perangkat Daerah s/d tahun berjalan	
						Target Renja Perangkat Daerah tahun 2024 (n-2)	Realisasi Renja Perangkat Daerah tahun 2024 (n-2)	Capaian (%)		Realisasi Capaian Program dan Kegiatan s/d tahun berjalan (tahun 2025)	Tingkat Capaian Realisasi Target Renstra (%)
1	2	3	4		5	6	7	8=(7/6)	9	10=(5+7+9)	11=(10/4)
1.1.2	PROGRAM PENGELOLAAN PENDIDIKAN										
1.1.2.2.01	*Pengelolaan Pendidikan Sekolah Dasar*										
1.01.02.2.01.0029	Pengelolaan Dana BOS Sekolah Dasar	Jumlah Sekolah Dasar yang Mengelola Dana BOS	peserta didik	4	100	1	1	100,00	1	1	25,00
1.01.02.2.01.0054	Penyediaan Biaya Personil Peserta Didik Sekolah Dasar	Jumlah Peserta Didik Sekolah Dasar yang Menerima Biaya Personil Peserta Didik	satuan pendidikan	1.212	100	303	303	100,00	303	303	25,00
TOTAL											
Unit Organisasi : 1.01.2.22.0.00.02.0000 DINAS PENDIDIKAN DAN KEBUDAYAAN											
Sub Unit Organisasi : 1.01.2.22.0.00.02.0013 UPT SDN PURWOREJO III											
1	URUSAN PEMERINTAHAN WAJIB YANG BERKAITAN DENGAN PELAYANAN DASAR										

Kode	Urusan/Bidang Urusan Pemerintahan Daerah Dan Program / Kegiatan/Sub Kegiatan/Unit	Indikator Kinerja Program (outcome) / Kegiatan (output)	Satuan	Target Kinerja Capaian Program (Renstra Perangkat Daerah) Tahun 2026	Realisasi Target Kinerja Hasil Program dan Keluaran Kegiatan s/d tahun 2023 (n-3)	Target dan Realisasi Kinerja Program dan Kegiatan Tahun Lalu (n-2)			Target Program dan Kegiatan (Renja Perangkat Daerah Tahun 2025)	Perkiraan Realisasi Capaian Target Renstra Perangkat Daerah s/d tahun berjalan	
						Target Renja Perangkat Daerah tahun 2024 (n-2)	Realisasi Renja Perangkat Daerah tahun 2024 (n-2)	Capaian (%)		Realisasi Capaian Program dan Kegiatan s/d tahun berjalan (tahun 2025)	Tingkat Capaian Realisasi Target Renstra (%)
1	2	3	4		5	6	7	8=(7/6)	9	10=(5+7+9)	11=(10/4)
1.1	URUSAN PEMERINTAHAN BIDANG PENDIDIKAN										
1.1.2	PROGRAM PENGELOLAAN PENDIDIKAN										
1.1.2.2.01	*Pengelolaan Pendidikan Sekolah Dasar*										
1.01.02.2.01.0029	Pengelolaan Dana BOS Sekolah Dasar	Jumlah Sekolah Dasar yang Mengelola Dana BOS	peserta didik	4	100	1	1	100,00	1	1	25,00
1.01.02.2.01.0054	Penyediaan Biaya Personil Peserta Didik Sekolah Dasar	Jumlah Peserta Didik Sekolah Dasar yang Menerima Biaya Personil Peserta Didik	satuan pendidikan	524	100	144	144	100,00	131	144	27,48
TOTAL											
Unit Organisasi : 1.01.2.22.0.00.02.0000 DINAS PENDIDIKAN DAN KEBUDAYAAN											
Sub Unit Organisasi : 1.01.2.22.0.00.02.0014 UPT SDN POHJENTREK I											
1	URUSAN PEMERINTAHAN WAJIB YANG BERKAITAN										

Kode	Urusan/Bidang Urusan Pemerintahan Daerah Dan Program / Kegiatan/Sub Kegiatan/Unit	Indikator Kinerja Program (outcome) / Kegiatan (output)	Satuan	Target Kinerja Capaian Program (Renstra Perangkat Daerah) Tahun 2026	Realisasi Target Kinerja Hasil Program dan Keluaran Kegiatan s/d tahun 2023 (n-3)	Target dan Realisasi Kinerja Program dan Kegiatan Tahun Lalu (n-2)			Target Program dan Kegiatan (Renja Perangkat Daerah Tahun 2025)	Perkiraan Realisasi Capaian Target Renstra Perangkat Daerah s/d tahun berjalan	
						Target Renja Perangkat Daerah tahun 2024 (n-2)	Realisasi Renja Perangkat Daerah tahun 2024 (n-2)	Capaian (%)		Realisasi Capaian Program dan Kegiatan s/d tahun berjalan (tahun 2025)	Tingkat Capaian Realisasi Target Renstra (%)
1	2	3	4		5	6	7	8=(7/6)	9	10=(5+7+9)	11=(10/4)
	DENGAN PELAYANAN DASAR										
1.1	URUSAN PEMERINTAHAN BIDANG PENDIDIKAN										
1.1.2	PROGRAM PENGELOLAAN PENDIDIKAN										
1.1.2.2.01	*Pengelolaan Pendidikan Sekolah Dasar*										
1.01.02.2.01.0029	Pengelolaan Dana BOS Sekolah Dasar	Jumlah Sekolah Dasar yang Mengelola Dana BOS	peserta didik	4	100	1	1	100,00	1	1	25,00
1.01.02.2.01.0054	Penyediaan Biaya Personil Peserta Didik Sekolah Dasar	Jumlah Peserta Didik Sekolah Dasar yang Menerima Biaya Personil Peserta Didik	satuan pendidikan	676	100	181	181	100,00	169	181	26,78
TOTAL											
Unit Organisasi : 1.01.2.22.0.00.02.0000 DINAS PENDIDIKAN DAN KEBUDAYAAN											
Sub Unit Organisasi : 1.01.2.22.0.00.02.0015 UPT SDN POHJENTREK II											

Kode	Urusan/Bidang Urusan Pemerintahan Daerah Dan Program / Kegiatan/Sub Kegiatan/Unit	Indikator Kinerja Program (outcome) / Kegiatan (output)	Satuan	Target Kinerja Capaian Program (Renstra Perangkat Daerah) Tahun 2026	Realisasi Target Kinerja Hasil Program dan Keluaran Kegiatan s/d tahun 2023 (n-3)	Target dan Realisasi Kinerja Program dan Kegiatan Tahun Lalu (n-2)			Target Program dan Kegiatan (Renja Perangkat Daerah Tahun 2025)	Perkiraan Realisasi Capaian Target Renstra Perangkat Daerah s/d tahun berjalan	
						Target Renja Perangkat Daerah tahun 2024 (n-2)	Realisasi Renja Perangkat Daerah tahun 2024 (n-2)	Capaian (%)		Realisasi Capaian Program dan Kegiatan s/d tahun berjalan (tahun 2025)	Tingkat Capaian Realisasi Target Renstra (%)
1	2	3	4		5	6	7	8=(7/6)	9	10=(5+7+9)	11=(10/4)
1	URUSAN PEMERINTAHAN WAJIB YANG BERKAITAN DENGAN PELAYANAN DASAR										
1.1	URUSAN PEMERINTAHAN BIDANG PENDIDIKAN										
1.1.2	PROGRAM PENGELOLAAN PENDIDIKAN										
1.1.2.2.01	*Pengelolaan Pendidikan Sekolah Dasar*										
1.01.02.2.01.0029	Pengelolaan Dana BOS Sekolah Dasar	Jumlah Sekolah Dasar yang Mengelola Dana BOS	peserta didik	4	100	1	1	100,00	1	1	25,00
1.01.02.2.01.0054	Penyediaan Biaya Personil Peserta Didik Sekolah Dasar	Jumlah Peserta Didik Sekolah Dasar yang Menerima Biaya Personil Peserta Didik	satuan pendidikan	432	100	112	112	100,00	108	112	25,93
TOTAL											
Unit Organisasi : 1.01.2.22.0.00.02.0000 DINAS PENDIDIKAN DAN KEBUDAYAAN											

Kode	Urusan/Bidang Urusan Pemerintahan Daerah Dan Program / Kegiatan/Sub Kegiatan/Unit	Indikator Kinerja Program (outcome) / Kegiatan (output)	Satuan	Target Kinerja Capaian Program (Renstra Perangkat Daerah) Tahun 2026	Realisasi Target Kinerja Hasil Program dan Keluaran Kegiatan s/d tahun 2023 (n-3)	Target dan Realisasi Kinerja Program dan Kegiatan Tahun Lalu (n-2)			Target Program dan Kegiatan (Renja Perangkat Daerah Tahun 2025)	Perkiraan Realisasi Capaian Target Renstra Perangkat Daerah s/d tahun berjalan	
						Target Renja Perangkat Daerah tahun 2024 (n-2)	Realisasi Renja Perangkat Daerah tahun 2024 (n-2)	Capaian (%)		Realisasi Capaian Program dan Kegiatan s/d tahun berjalan (tahun 2025)	Tingkat Capaian Realisasi Target Renstra (%)
1	2	3	4		5	6	7	8=(7/6)	9	10=(5+7+9)	11=(10/4)
Sub Unit Organisasi : 1.01.2.22.0.00.02.0016 UPT SDN TEMBOKREJO I											
1	URUSAN PEMERINTAHAN WAJIB YANG BERKAITAN DENGAN PELAYANAN DASAR										
1.1	URUSAN PEMERINTAHAN BIDANG PENDIDIKAN										
1.1.2	PROGRAM PENGELOLAAN PENDIDIKAN										
1.1.2.2.01	*Pengelolaan Pendidikan Sekolah Dasar*										
1.01.02.2.01.0029	Pengelolaan Dana BOS Sekolah Dasar	Jumlah Sekolah Dasar yang Mengelola Dana BOS	peserta didik	4	100	1	1	100,00	1	1	25,00
1.01.02.2.01.0054	Penyediaan Biaya Personil Peserta Didik Sekolah Dasar	Jumlah Peserta Didik Sekolah Dasar yang Menerima Biaya Personil Peserta Didik	satuan pendidikan	1.100	100	266	266	100,00	275	266	24,18
TOTAL											
Unit Organisasi : 1.01.2.22.0.00.02.0000 DI											

Kode	Urusan/Bidang Urusan Pemerintahan Daerah Dan Program / Kegiatan/Sub Kegiatan/Unit	Indikator Kinerja Program (outcome) / Kegiatan (output)	Satuan	Target Kinerja Capaian Program (Renstra Perangkat Daerah) Tahun 2026	Realisasi Target Kinerja Hasil Program dan Keluaran Kegiatan s/d tahun 2023 (n-3)	Target dan Realisasi Kinerja Program dan Kegiatan Tahun Lalu (n-2)			Target Program dan Kegiatan (Renja Perangkat Daerah Tahun 2025)	Perkiraan Realisasi Capaian Target Renstra Perangkat Daerah s/d tahun berjalan	
						Target Renja Perangkat Daerah tahun 2024 (n-2)	Realisasi Renja Perangkat Daerah tahun 2024 (n-2)	Capaian (%)		Realisasi Capaian Program dan Kegiatan s/d tahun berjalan (tahun 2025)	Tingkat Capaian Realisasi Target Renstra (%)
1	2	3	4		5	6	7	8=(7/6)	9	10=(5+7+9)	11=(10/4)
NAS PENDIDIKAN DAN KEBUDAYAAN											
Sub Unit Organisasi : 1.01.2.22.0.00.02.0017 U PT SDN TEMBOKREJO II											
1	URUSAN PEMERINTAHAN WAJIB YANG BERKAITAN DENGAN PELAYANAN DASAR										
1.1	URUSAN PEMERINTAHAN BIDANG PENDIDIKAN										
1.1.2	PROGRAM PENGELOLAAN PENDIDIKAN										
1.1.2.2.01	*Pengelolaan Pendidikan Sekolah Dasar*										
1.01.02.2.01.0029	Pengelolaan Dana BOS Sekolah Dasar	Jumlah Sekolah Dasar yang Mengelola Dana BOS	peserta didik	4	100	1	1	100,00	1	1	25,00
1.01.02.2.01.0054	Penyediaan Biaya Personil Peserta Didik Sekolah Dasar	Jumlah Peserta Didik Sekolah Dasar yang Menerima Biaya Personil Peserta Didik	satuan pendidikan	720	100	187	187	100,00	180	187	25,97
TOTAL											

Kode	Urusan/Bidang Urusan Pemerintahan Daerah Dan Program / Kegiatan/Sub Kegiatan/Unit	Indikator Kinerja Program (outcome) / Kegiatan (output)	Satuan	Target Kinerja Capaian Program (Renstra Perangkat Daerah) Tahun 2026	Realisasi Target Kinerja Hasil Program dan Keluaran Kegiatan s/d tahun 2023 (n-3)	Target dan Realisasi Kinerja Program dan Kegiatan Tahun Lalu (n-2)			Target Program dan Kegiatan (Renja Perangkat Daerah Tahun 2025)	Perkiraan Realisasi Capaian Target Renstra Perangkat Daerah s/d tahun berjalan	
						Target Renja Perangkat Daerah tahun 2024 (n-2)	Realisasi Renja Perangkat Daerah tahun 2024 (n-2)	Capaian (%)		Realisasi Capaian Program dan Kegiatan s/d tahun berjalan (tahun 2025)	Tingkat Capaian Realisasi Target Renstra (%)
1	2	3	4		5	6	7	8=(7/6)	9	10=(5+7+9)	11=(10/4)
Unit Organisasi : 1.01.2.22.0.00.02.0000 DINAS PENDIDIKAN DAN KEBUDAYAAN											
Sub Unit Organisasi : 1.01.2.22.0.00.02.0018 UPT SDN WIROGUNAN											
1	URUSAN PEMERINTAHAN WAJIB YANG BERKAITAN DENGAN PELAYANAN DASAR										
1.1	URUSAN PEMERINTAHAN BIDANG PENDIDIKAN										
1.1.2	PROGRAM PENGELOLAAN PENDIDIKAN										
1.1.2.2.01	*Pengelolaan Pendidikan Sekolah Dasar*										
1.01.02.2.01.0029	Pengelolaan Dana BOS Sekolah Dasar	Jumlah Sekolah Dasar yang Mengelola Dana BOS	peserta didik	4	100	1	1	100,00	1	1	25,00
1.01.02.2.01.0054	Penyediaan Biaya Personil Peserta Didik Sekolah Dasar	Jumlah Peserta Didik Sekolah Dasar yang Menerima Biaya Personil Peserta Didik	satuan pendidikan	1.020	100	267	267	100,00	255	267	26,18

Kode	Urusan/Bidang Urusan Pemerintahan Daerah Dan Program / Kegiatan/Sub Kegiatan/Unit	Indikator Kinerja Program (outcome) / Kegiatan (output)	Satuan	Target Kinerja Capaian Program (Renstra Perangkat Daerah) Tahun 2026	Realisasi Target Kinerja Hasil Program dan Keluaran Kegiatan s/d tahun 2023 (n-3)	Target dan Realisasi Kinerja Program dan Kegiatan Tahun Lalu (n-2)			Target Program dan Kegiatan (Renja Perangkat Daerah Tahun 2025)	Perkiraan Realisasi Capaian Target Renstra Perangkat Daerah s/d tahun berjalan	
						Target Renja Perangkat Daerah tahun 2024 (n-2)	Realisasi Renja Perangkat Daerah tahun 2024 (n-2)	Capaian (%)		Realisasi Capaian Program dan Kegiatan s/d tahun berjalan (tahun 2025)	Tingkat Capaian Realisasi Target Renstra (%)
1	2	3	4		5	6	7	8=(7/6)	9	10=(5+7+9)	11=(10/4)
TOTAL											
Unit Organisasi : 1.01.2.22.0.00.02.0000 DINAS PENDIDIKAN DAN KEBUDAYAAN											
Sub Unit Organisasi : 1.01.2.22.0.00.02.0019 UPT SDN SEKARGADUNG											
1	URUSAN PEMERINTAHAN WAJIB YANG BERKAITAN DENGAN PELAYANAN DASAR										
1.1	URUSAN PEMERINTAHAN BIDANG PENDIDIKAN										
1.1.2	PROGRAM PENGELOLAAN PENDIDIKAN										
1.1.2.2.01	*Pengelolaan Pendidikan Sekolah Dasar*										
1.01.02.2.01.0029	Pengelolaan Dana BOS Sekolah Dasar	Jumlah Sekolah Dasar yang Mengelola Dana BOS	peserta didik	4	100	1	1	100,00	1	1	25,00
1.01.02.2.01.0054	Penyediaan Biaya Personil Peserta Didik Sekolah Dasar	Jumlah Peserta Didik Sekolah Dasar yang	satuan pendidikan	1.448	100	346	346	100,00	362	346	23,90

Kode	Urusan/Bidang Urusan Pemerintahan Daerah Dan Program / Kegiatan/Sub Kegiatan/Unit	Indikator Kinerja Program (outcome) / Kegiatan (output)	Satuan	Target Kinerja Capaian Program (Renstra Perangkat Daerah) Tahun 2026	Realisasi Target Kinerja Hasil Program dan Keluaran Kegiatan s/d tahun 2023 (n-3)	Target dan Realisasi Kinerja Program dan Kegiatan Tahun Lalu (n-2)			Target Program dan Kegiatan (Renja Perangkat Daerah Tahun 2025)	Perkiraan Realisasi Capaian Target Renstra Perangkat Daerah s/d tahun berjalan	
						Target Renja Perangkat Daerah tahun 2024 (n-2)	Realisasi Renja Perangkat Daerah tahun 2024 (n-2)	Capaian (%)		Realisasi Capaian Program dan Kegiatan s/d tahun berjalan (tahun 2025)	Tingkat Capaian Realisasi Target Renstra (%)
1	2	3	4		5	6	7	8=(7/6)	9	10=(5+7+9)	11=(10/4)
		Menerima Biaya Personil Peserta Didik									
TOTAL											
Unit Organisasi : 1.01.2.22.0.00.02.0000 DINAS PENDIDIKAN DAN KEBUDAYAAN											
Sub Unit Organisasi : 1.01.2.22.0.00.02.0020 UPT SDN GADINGREJO I											
1	URUSAN PEMERINTAHAN WAJIB YANG BERKAITAN DENGAN PELAYANAN DASAR										
1.1	URUSAN PEMERINTAHAN BIDANG PENDIDIKAN										
1.1.2	PROGRAM PENGELOLAAN PENDIDIKAN										
1.1.2.2.01	*Pengelolaan Pendidikan Sekolah Dasar*										
1.01.02.2.01.0029	Pengelolaan Dana BOS Sekolah Dasar	Jumlah Sekolah Dasar yang Mengelola Dana BOS	peserta didik	4	100	1	1	100,00	1	1	25,00

Kode	Urusan/Bidang Urusan Pemerintahan Daerah Dan Program / Kegiatan/Sub Kegiatan/Unit	Indikator Kinerja Program (outcome) / Kegiatan (output)	Satuan	Target Kinerja Capaian Program (Renstra Perangkat Daerah) Tahun 2026	Realisasi Target Kinerja Hasil Program dan Keluaran Kegiatan s/d tahun 2023 (n-3)	Target dan Realisasi Kinerja Program dan Kegiatan Tahun Lalu (n-2)			Target Program dan Kegiatan (Renja Perangkat Daerah Tahun 2025)	Perkiraan Realisasi Capaian Target Renstra Perangkat Daerah s/d tahun berjalan	
						Target Renja Perangkat Daerah tahun 2024 (n-2)	Realisasi Renja Perangkat Daerah tahun 2024 (n-2)	Capaian (%)		Realisasi Capaian Program dan Kegiatan s/d tahun berjalan (tahun 2025)	Tingkat Capaian Realisasi Target Renstra (%)
1	2	3	4		5	6	7	8=(7/6)	9	10=(5+7+9)	11=(10/4)
1.01.02.2.01.0054	Penyediaan Biaya Personil Peserta Didik Sekolah Dasar	Jumlah Peserta Didik Sekolah Dasar yang Menerima Biaya Personil Peserta Didik	satuan pendidikan	840	100	218	218	100,00	210	218	25,95
TOTAL											
Unit Organisasi : 1.01.2.22.0.00.02.0000 DINAS PENDIDIKAN DAN KEBUDAYAAN											
Sub Unit Organisasi : 1.01.2.22.0.00.02.0021 UPT SDN GADINGREJO II											
1	URUSAN PEMERINTAHAN WAJIB YANG BERKAITAN DENGAN PELAYANAN DASAR										
1.1	URUSAN PEMERINTAHAN BIDANG PENDIDIKAN										
1.1.2	PROGRAM PENGELOLAAN PENDIDIKAN										
1.1.2.2.01	*Pengelolaan Pendidikan Sekolah Dasar*										

Kode	Urusan/Bidang Urusan Pemerintahan Daerah Dan Program / Kegiatan/Sub Kegiatan/Unit	Indikator Kinerja Program (outcome) / Kegiatan (output)	Satuan	Target Kinerja Capaian Program (Renstra Perangkat Daerah) Tahun 2026	Realisasi Target Kinerja Hasil Program dan Keluaran Kegiatan s/d tahun 2023 (n-3)	Target dan Realisasi Kinerja Program dan Kegiatan Tahun Lalu (n-2)			Target Program dan Kegiatan (Renja Perangkat Daerah Tahun 2025)	Perkiraan Realisasi Capaian Target Renstra Perangkat Daerah s/d tahun berjalan	
						Target Renja Perangkat Daerah tahun 2024 (n-2)	Realisasi Renja Perangkat Daerah tahun 2024 (n-2)	Capaian (%)		Realisasi Capaian Program dan Kegiatan s/d tahun berjalan (tahun 2025)	Tingkat Capaian Realisasi Target Renstra (%)
1	2	3	4		5	6	7	8=(7/6)	9	10=(5+7+9)	11=(10/4)
1.01.02.2.01.0029	Pengelolaan Dana BOS Sekolah Dasar	Jumlah Sekolah Dasar yang Mengelola Dana BOS UPT SDN Gadingrejo II	peserta didik	4	100	1	1	100,00	1	1	25,00
1.01.02.2.01.0054	Penyediaan Biaya Personil Peserta Didik Sekolah Dasar	Jumlah Peserta Didik Sekolah Dasar yang Menerima Biaya Personil Peserta Didik	satuan pendidikan	956	100	238	238	100,00	239	238	24,90
TOTAL											
Unit Organisasi : 1.01.2.22.0.00.02.0000 DINAS PENDIDIKAN DAN KEBUDAYAAN											
Sub Unit Organisasi : 1.01.2.22.0.00.02.0022 UPT SDN TRAJENG I											
1	URUSAN PEMERINTAHAN WAJIB YANG BERKAITAN DENGAN PELAYANAN DASAR										
1.1	URUSAN PEMERINTAHAN BIDANG PENDIDIKAN										

Kode	Urusan/Bidang Urusan Pemerintahan Daerah Dan Program / Kegiatan/Sub Kegiatan/Unit	Indikator Kinerja Program (outcome) / Kegiatan (output)	Satuan	Target Kinerja Capaian Program (Renstra Perangkat Daerah) Tahun 2026	Realisasi Target Kinerja Hasil Program dan Keluaran Kegiatan s/d tahun 2023 (n-3)	Target dan Realisasi Kinerja Program dan Kegiatan Tahun Lalu (n-2)			Target Program dan Kegiatan (Renja Perangkat Daerah Tahun 2025)	Perkiraan Realisasi Capaian Target Renstra Perangkat Daerah s/d tahun berjalan	
						Target Renja Perangkat Daerah tahun 2024 (n-2)	Realisasi Renja Perangkat Daerah tahun 2024 (n-2)	Capaian (%)		Realisasi Capaian Program dan Kegiatan s/d tahun berjalan (tahun 2025)	Tingkat Capaian Realisasi Target Renstra (%)
1	2	3	4		5	6	7	8=(7/6)	9	10=(5+7+9)	11=(10/4)
1.1.2	PROGRAM PENGELOLAAN PENDIDIKAN										
1.1.2.2.01	*Pengelolaan Pendidikan Sekolah Dasar*										
1.01.02.2.01.0029	Pengelolaan Dana BOS Sekolah Dasar	Jumlah Sekolah Dasar yang Mengelola Dana BOS	peserta didik	4	100	1	1	100,00	1	1	25,00
1.01.02.2.01.0054	Penyediaan Biaya Personil Peserta Didik Sekolah Dasar	Jumlah Peserta Didik Sekolah Dasar yang Menerima Biaya Personil Peserta Didik	satuan pendidikan	1.988	100	512	512	100,00	497	512	25,75
TOTAL											
Unit Organisasi : 1.01.2.22.0.00.02.0000 DINAS PENDIDIKAN DAN KEBUDAYAAN											
Sub Unit Organisasi : 1.01.2.22.0.00.02.0023 UPT SDN GENTONG											
1	URUSAN PEMERINTAHAN WAJIB YANG BERKAITAN DENGAN PELAYANAN DASAR										

Kode	Urusan/Bidang Urusan Pemerintahan Daerah Dan Program / Kegiatan/Sub Kegiatan/Unit	Indikator Kinerja Program (outcome) / Kegiatan (output)	Satuan	Target Kinerja Capaian Program (Renstra Perangkat Daerah) Tahun 2026	Realisasi Target Kinerja Hasil Program dan Keluaran Kegiatan s/d tahun 2023 (n-3)	Target dan Realisasi Kinerja Program dan Kegiatan Tahun Lalu (n-2)			Target Program dan Kegiatan (Renja Perangkat Daerah Tahun 2025)	Perkiraan Realisasi Capaian Target Renstra Perangkat Daerah s/d tahun berjalan	
						Target Renja Perangkat Daerah tahun 2024 (n-2)	Realisasi Renja Perangkat Daerah tahun 2024 (n-2)	Capaian (%)		Realisasi Capaian Program dan Kegiatan s/d tahun berjalan (tahun 2025)	Tingkat Capaian Realisasi Target Renstra (%)
1	2	3	4		5	6	7	8=(7/6)	9	10=(5+7+9)	11=(10/4)
1.1	URUSAN PEMERINTAHAN BIDANG PENDIDIKAN										
1.1.2	PROGRAM PENGELOLAAN PENDIDIKAN										
1.1.2.2.01	*Pengelolaan Pendidikan Sekolah Dasar*										
1.01.02.2.01.0029	Pengelolaan Dana BOS Sekolah Dasar	Jumlah Sekolah Dasar yang Mengelola Dana BOS	peserta didik	4	100	1	1	100,00	1	1	25,00
1.01.02.2.01.0054	Penyediaan Biaya Personil Peserta Didik Sekolah Dasar	Jumlah Peserta Didik Sekolah Dasar yang Menerima Biaya Personil Peserta Didik	satuan pendidikan	1.600	100	395	395	100,00	400	395	24,69
TOTAL											
Unit Organisasi : 1.01.2.22.0.00.02.0000 DINAS PENDIDIKAN DAN KEBUDAYAAN											
Sub Unit Organisasi : 1.01.2.22.0.00.02.0024 UPT SDN SEBANI											
1	URUSAN PEMERINTAHAN WAJIB YANG BERKAITAN										

Kode	Urusan/Bidang Urusan Pemerintahan Daerah Dan Program / Kegiatan/Sub Kegiatan/Unit	Indikator Kinerja Program (outcome) / Kegiatan (output)	Satuan	Target Kinerja Capaian Program (Renstra Perangkat Daerah) Tahun 2026	Realisasi Target Kinerja Hasil Program dan Keluaran Kegiatan s/d tahun 2023 (n-3)	Target dan Realisasi Kinerja Program dan Kegiatan Tahun Lalu (n-2)			Target Program dan Kegiatan (Renja Perangkat Daerah Tahun 2025)	Perkiraan Realisasi Capaian Target Renstra Perangkat Daerah s/d tahun berjalan	
						Target Renja Perangkat Daerah tahun 2024 (n-2)	Realisasi Renja Perangkat Daerah tahun 2024 (n-2)	Capaian (%)		Realisasi Capaian Program dan Kegiatan s/d tahun berjalan (tahun 2025)	Tingkat Capaian Realisasi Target Renstra (%)
1	2	3	4		5	6	7	8=(7/6)	9	10=(5+7+9)	11=(10/4)
	DENGAN PELAYANAN DASAR										
1.1	URUSAN PEMERINTAHAN BIDANG PENDIDIKAN										
1.1.2	PROGRAM PENGELOLAAN PENDIDIKAN										
1.1.2.2.01	*Pengelolaan Pendidikan Sekolah Dasar*										
1.01.02.2.01.0029	Pengelolaan Dana BOS Sekolah Dasar	Jumlah Sekolah Dasar yang Mengelola Dana BOS	peserta didik	4	100	1	1	100,00	1	1	25,00
1.01.02.2.01.0054	Penyediaan Biaya Personil Peserta Didik Sekolah Dasar	Jumlah Peserta Didik Sekolah Dasar yang Menerima Biaya Personil Peserta Didik	satuan pendidikan	1.184	100	292	292	100,00	296	292	24,66
TOTAL											
Unit Organisasi : 1.01.2.22.0.00.02.0000 DINAS PENDIDIKAN DAN KEBUDAYAAN											
Sub Unit Organisasi : 1.01.2.22.0.00.02.0025 UPT SDN BUKIR											

Kode	Urusan/Bidang Urusan Pemerintahan Daerah Dan Program / Kegiatan/Sub Kegiatan/Unit	Indikator Kinerja Program (outcome) / Kegiatan (output)	Satuan	Target Kinerja Capaian Program (Renstra Perangkat Daerah) Tahun 2026	Realisasi Target Kinerja Hasil Program dan Keluaran Kegiatan s/d tahun 2023 (n-3)	Target dan Realisasi Kinerja Program dan Kegiatan Tahun Lalu (n-2)			Target Program dan Kegiatan (Renja Perangkat Daerah Tahun 2025)	Perkiraan Realisasi Capaian Target Renstra Perangkat Daerah s/d tahun berjalan	
						Target Renja Perangkat Daerah tahun 2024 (n-2)	Realisasi Renja Perangkat Daerah tahun 2024 (n-2)	Capaian (%)		Realisasi Capaian Program dan Kegiatan s/d tahun berjalan (tahun 2025)	Tingkat Capaian Realisasi Target Renstra (%)
1	2	3	4		5	6	7	8=(7/6)	9	10=(5+7+9)	11=(10/4)
1	URUSAN PEMERINTAHAN WAJIB YANG BERKAITAN DENGAN PELAYANAN DASAR										
1.1	URUSAN PEMERINTAHAN BIDANG PENDIDIKAN										
1.1.2	PROGRAM PENGELOLAAN PENDIDIKAN										
1.1.2.2.01	*Pengelolaan Pendidikan Sekolah Dasar*										
1.01.02.2.01.0029	Pengelolaan Dana BOS Sekolah Dasar	Jumlah Sekolah Dasar yang Mengelola Dana BOS	peserta didik	4	100	1	1	100,00	1	1	25,00
1.01.02.2.01.0054	Penyediaan Biaya Personil Peserta Didik Sekolah Dasar	Jumlah Peserta Didik Sekolah Dasar yang Menerima Biaya Personil Peserta Didik	satuan pendidikan	2.044	100	534	534	100,00	511	534	26,13
TOTAL											
Unit Organisasi : 1.01.2.22.0.00.02.0000 DINAS PENDIDIKAN DAN KEBUDAYAAN											

Kode	Urusan/Bidang Urusan Pemerintahan Daerah Dan Program / Kegiatan/Sub Kegiatan/Unit	Indikator Kinerja Program (outcome) / Kegiatan (output)	Satuan	Target Kinerja Capaian Program (Renstra Perangkat Daerah) Tahun 2026	Realisasi Target Kinerja Hasil Program dan Keluaran Kegiatan s/d tahun 2023 (n-3)	Target dan Realisasi Kinerja Program dan Kegiatan Tahun Lalu (n-2)			Target Program dan Kegiatan (Renja Perangkat Daerah Tahun 2025)	Perkiraan Realisasi Capaian Target Renstra Perangkat Daerah s/d tahun berjalan	
						Target Renja Perangkat Daerah tahun 2024 (n-2)	Realisasi Renja Perangkat Daerah tahun 2024 (n-2)	Capaian (%)		Realisasi Capaian Program dan Kegiatan s/d tahun berjalan (tahun 2025)	Tingkat Capaian Realisasi Target Renstra (%)
1	2	3	4		5	6	7	8=(7/6)	9	10=(5+7+9)	11=(10/4)
Sub Unit Organisasi : 1.01.2.22.0.00.02.0026 UPT SDN KRAPYAKREJO I											
1	URUSAN PEMERINTAHAN WAJIB YANG BERKAITAN DENGAN PELAYANAN DASAR										
1.1	URUSAN PEMERINTAHAN BIDANG PENDIDIKAN										
1.1.2	PROGRAM PENGELOLAAN PENDIDIKAN										
1.1.2.2.01	*Pengelolaan Pendidikan Sekolah Dasar*										
1.01.02.2.01.0029	Pengelolaan Dana BOS Sekolah Dasar	Jumlah Sekolah Dasar yang Mengelola Dana BOS	peserta didik	4	100	1	1	100,00	1	1	25,00
1.01.02.2.01.0054	Penyediaan Biaya Personil Peserta Didik Sekolah Dasar	Jumlah Peserta Didik Sekolah Dasar yang Menerima Biaya Personil Peserta Didik	satuan pendidikan	656	100	142	142	100,00	164	142	21,65
TOTAL											
Unit Organisasi : 1.01.2.22.0.00.02.0000 DI											

Kode	Urusan/Bidang Urusan Pemerintahan Daerah Dan Program / Kegiatan/Sub Kegiatan/Unit	Indikator Kinerja Program (outcome) / Kegiatan (output)	Satuan	Target Kinerja Capaian Program (Renstra Perangkat Daerah) Tahun 2026	Realisasi Target Kinerja Hasil Program dan Keluaran Kegiatan s/d tahun 2023 (n-3)	Target dan Realisasi Kinerja Program dan Kegiatan Tahun Lalu (n-2)			Target Program dan Kegiatan (Renja Perangkat Daerah Tahun 2025)	Perkiraan Realisasi Capaian Target Renstra Perangkat Daerah s/d tahun berjalan	
						Target Renja Perangkat Daerah tahun 2024 (n-2)	Realisasi Renja Perangkat Daerah tahun 2024 (n-2)	Capaian (%)		Realisasi Capaian Program dan Kegiatan s/d tahun berjalan (tahun 2025)	Tingkat Capaian Realisasi Target Renstra (%)
1	2	3	4		5	6	7	8=(7/6)	9	10=(5+7+9)	11=(10/4)
NAS PENDIDIKAN DAN KEBUDAYAAN											
Sub Unit Organisasi : 1.01.2.22.0.00.02.0027 U PT SDN KRAPYAKREJO II											
1	URUSAN PEMERINTAHAN WAJIB YANG BERKAITAN DENGAN PELAYANAN DASAR										
1.1	URUSAN PEMERINTAHAN BIDANG PENDIDIKAN										
1.1.2	PROGRAM PENGELOLAAN PENDIDIKAN										
1.1.2.2.01	*Pengelolaan Pendidikan Sekolah Dasar*										
1.01.02.2.01.0029	Pengelolaan Dana BOS Sekolah Dasar	Jumlah Sekolah Dasar yang Mengelola Dana BOS	peserta didik	4	100	1	1	100,00	1	1	25,00
1.01.02.2.01.0054	Penyediaan Biaya Personil Peserta Didik Sekolah Dasar	Jumlah Peserta Didik Sekolah Dasar yang Menerima Biaya Personil Peserta Didik	satuan pendidikan	972	100	367	367	100,00	243	367	37,76
TOTAL											

Kode	Urusan/Bidang Urusan Pemerintahan Daerah Dan Program / Kegiatan/Sub Kegiatan/Unit	Indikator Kinerja Program (outcome) / Kegiatan (output)	Satuan	Target Kinerja Capaian Program (Renstra Perangkat Daerah) Tahun 2026	Realisasi Target Kinerja Hasil Program dan Keluaran Kegiatan s/d tahun 2023 (n-3)	Target dan Realisasi Kinerja Program dan Kegiatan Tahun Lalu (n-2)			Target Program dan Kegiatan (Renja Perangkat Daerah Tahun 2025)	Perkiraan Realisasi Capaian Target Renstra Perangkat Daerah s/d tahun berjalan	
						Target Renja Perangkat Daerah tahun 2024 (n-2)	Realisasi Renja Perangkat Daerah tahun 2024 (n-2)	Capaian (%)		Realisasi Capaian Program dan Kegiatan s/d tahun berjalan (tahun 2025)	Tingkat Capaian Realisasi Target Renstra (%)
1	2	3	4		5	6	7	8=(7/6)	9	10=(5+7+9)	11=(10/4)
Unit Organisasi : 1.01.2.22.0.00.02.0000 DINAS PENDIDIKAN DAN KEBUDAYAAN											
Sub Unit Organisasi : 1.01.2.22.0.00.02.0028 UPT SDN PETAHUNAN I											
1	URUSAN PEMERINTAHAN WAJIB YANG BERKAITAN DENGAN PELAYANAN DASAR										
1.1	URUSAN PEMERINTAHAN BIDANG PENDIDIKAN										
1.1.2	PROGRAM PENGELOLAAN PENDIDIKAN										
1.1.2.2.01	*Pengelolaan Pendidikan Sekolah Dasar*										
1.01.02.2.01.0029	Pengelolaan Dana BOS Sekolah Dasar	Jumlah Sekolah Dasar yang Mengelola Dana BOS	peserta didik	4	100	1	1	100,00	1	1	25,00
1.01.02.2.01.0054	Penyediaan Biaya Personil Peserta Didik Sekolah Dasar	Jumlah Peserta Didik Sekolah Dasar yang Menerima Biaya Personil Peserta Didik	satuan pendidikan	1.436	100	368	368	100,00	359	368	25,63

Kode	Urusan/Bidang Urusan Pemerintahan Daerah Dan Program / Kegiatan/Sub Kegiatan/Unit	Indikator Kinerja Program (outcome) / Kegiatan (output)	Satuan	Target Kinerja Capaian Program (Renstra Perangkat Daerah) Tahun 2026	Realisasi Target Kinerja Hasil Program dan Keluaran Kegiatan s/d tahun 2023 (n-3)	Target dan Realisasi Kinerja Program dan Kegiatan Tahun Lalu (n-2)			Target Program dan Kegiatan (Renja Perangkat Daerah Tahun 2025)	Perkiraan Realisasi Capaian Target Renstra Perangkat Daerah s/d tahun berjalan	
						Target Renja Perangkat Daerah tahun 2024 (n-2)	Realisasi Renja Perangkat Daerah tahun 2024 (n-2)	Capaian (%)		Realisasi Capaian Program dan Kegiatan s/d tahun berjalan (tahun 2025)	Tingkat Capaian Realisasi Target Renstra (%)
1	2	3	4		5	6	7	8=(7/6)	9	10=(5+7+9)	11=(10/4)
TOTAL											
Unit Organisasi : 1.01.2.22.0.00.02.0000 DINAS PENDIDIKAN DAN KEBUDAYAAN											
Sub Unit Organisasi : 1.01.2.22.0.00.02.0029 UPT SDN PETAHUNAN II											
1	URUSAN PEMERINTAHAN WAJIB YANG BERKAITAN DENGAN PELAYANAN DASAR										
1.1	URUSAN PEMERINTAHAN BIDANG PENDIDIKAN										
1.1.2	PROGRAM PENGELOLAAN PENDIDIKAN										
1.1.2.2.01	*Pengelolaan Pendidikan Sekolah Dasar*										
1.01.02.2.01.0029	Pengelolaan Dana BOS Sekolah Dasar	Jumlah Sekolah Dasar yang Mengelola Dana BOS	peserta didik	4	100	1	1	100,00	1	1	25,00
1.01.02.2.01.0054	Penyediaan Biaya Personil Peserta Didik Sekolah Dasar	Jumlah Peserta Didik Sekolah Dasar yang	satuan pendidikan	764	100	179	179	100,00	191	179	23,43

Kode	Urusan/Bidang Urusan Pemerintahan Daerah Dan Program / Kegiatan/Sub Kegiatan/Unit	Indikator Kinerja Program (outcome) / Kegiatan (output)	Satuan	Target Kinerja Capaian Program (Renstra Perangkat Daerah) Tahun 2026	Realisasi Target Kinerja Hasil Program dan Keluaran Kegiatan s/d tahun 2023 (n-3)	Target dan Realisasi Kinerja Program dan Kegiatan Tahun Lalu (n-2)			Target Program dan Kegiatan (Renja Perangkat Daerah Tahun 2025)	Perkiraan Realisasi Capaian Target Renstra Perangkat Daerah s/d tahun berjalan	
						Target Renja Perangkat Daerah tahun 2024 (n-2)	Realisasi Renja Perangkat Daerah tahun 2024 (n-2)	Capaian (%)		Realisasi Capaian Program dan Kegiatan s/d tahun berjalan (tahun 2025)	Tingkat Capaian Realisasi Target Renstra (%)
1	2	3	4		5	6	7	8=(7/6)	9	10=(5+7+9)	11=(10/4)
		Menerima Biaya Personil Peserta Didik									
TOTAL											
Unit Organisasi : 1.01.2.22.0.00.02.0000 DINAS PENDIDIKAN DAN KEBUDAYAAN											
Sub Unit Organisasi : 1.01.2.22.0.00.02.0030 UPT SDN RANDUSARI											
1	URUSAN PEMERINTAHAN WAJIB YANG BERKAITAN DENGAN PELAYANAN DASAR										
1.1	URUSAN PEMERINTAHAN BIDANG PENDIDIKAN										
1.1.2	PROGRAM PENGELOLAAN PENDIDIKAN										
1.1.2.2.01	*Pengelolaan Pendidikan Sekolah Dasar*										
1.01.02.2.01.0029	Pengelolaan Dana BOS Sekolah Dasar	Jumlah Sekolah Dasar yang Mengelola Dana BOS	peserta didik	4	100	1	1	100,00	1	1	25,00

Kode	Urusan/Bidang Urusan Pemerintahan Daerah Dan Program / Kegiatan/Sub Kegiatan/Unit	Indikator Kinerja Program (outcome) / Kegiatan (output)	Satuan	Target Kinerja Capaian Program (Renstra Perangkat Daerah) Tahun 2026	Realisasi Target Kinerja Hasil Program dan Keluaran Kegiatan s/d tahun 2023 (n-3)	Target dan Realisasi Kinerja Program dan Kegiatan Tahun Lalu (n-2)			Target Program dan Kegiatan (Renja Perangkat Daerah Tahun 2025)	Perkiraan Realisasi Capaian Target Renstra Perangkat Daerah s/d tahun berjalan	
						Target Renja Perangkat Daerah tahun 2024 (n-2)	Realisasi Renja Perangkat Daerah tahun 2024 (n-2)	Capaian (%)		Realisasi Capaian Program dan Kegiatan s/d tahun berjalan (tahun 2025)	Tingkat Capaian Realisasi Target Renstra (%)
1	2	3	4		5	6	7	8=(7/6)	9	10=(5+7+9)	11=(10/4)
1.01.02.2.01.0054	Penyediaan Biaya Personil Peserta Didik Sekolah Dasar	Jumlah Peserta Didik Sekolah Dasar yang Menerima Biaya Personil Peserta Didik	satuan pendidikan	1.356	100	346	346	100,00	339	346	25,52
TOTAL											
Unit Organisasi : 1.01.2.22.0.00.02.0000 DINAS PENDIDIKAN DAN KEBUDAYAAN											
Sub Unit Organisasi : 1.01.2.22.0.00.02.0031 UPT SDN KARANGKETUG I											
1	URUSAN PEMERINTAHAN WAJIB YANG BERKAITAN DENGAN PELAYANAN DASAR										
1.1	URUSAN PEMERINTAHAN BIDANG PENDIDIKAN										
1.1.2	PROGRAM PENGELOLAAN PENDIDIKAN										
1.1.2.2.01	*Pengelolaan Pendidikan Sekolah Dasar*										

Kode	Urusan/Bidang Urusan Pemerintahan Daerah Dan Program / Kegiatan/Sub Kegiatan/Unit	Indikator Kinerja Program (outcome) / Kegiatan (output)	Satuan	Target Kinerja Capaian Program (Renstra Perangkat Daerah) Tahun 2026	Realisasi Target Kinerja Hasil Program dan Keluaran Kegiatan s/d tahun 2023 (n-3)	Target dan Realisasi Kinerja Program dan Kegiatan Tahun Lalu (n-2)			Target Program dan Kegiatan (Renja Perangkat Daerah Tahun 2025)	Perkiraan Realisasi Capaian Target Renstra Perangkat Daerah s/d tahun berjalan	
						Target Renja Perangkat Daerah tahun 2024 (n-2)	Realisasi Renja Perangkat Daerah tahun 2024 (n-2)	Capaian (%)		Realisasi Capaian Program dan Kegiatan s/d tahun berjalan (tahun 2025)	Tingkat Capaian Realisasi Target Renstra (%)
1	2	3	4		5	6	7	8=(7/6)	9	10=(5+7+9)	11=(10/4)
1.01.02.2.01.0029	Pengelolaan Dana BOS Sekolah Dasar	Jumlah Sekolah Dasar yang Mengelola Dana BOS	peserta didik	4	100	1	1	100,00	1	1	25,00
1.01.02.2.01.0054	Penyediaan Biaya Personil Peserta Didik Sekolah Dasar	Jumlah Peserta Didik Sekolah Dasar yang Menerima Biaya Personil Peserta Didik	satuan pendidikan	728	100	176	176	100,00	182	176	24,18
TOTAL											
Unit Organisasi : 1.01.2.22.0.00.02.0000 DINAS PENDIDIKAN DAN KEBUDAYAAN											
Sub Unit Organisasi : 1.01.2.22.0.00.02.0032 UPT SDN KARANGKETUG II											
1	URUSAN PEMERINTAHAN WAJIB YANG BERKAITAN DENGAN PELAYANAN DASAR										
1.1	URUSAN PEMERINTAHAN BIDANG PENDIDIKAN										
1.1.2	PROGRAM PENGELOLAAN PENDIDIKAN										

Kode	Urusan/Bidang Urusan Pemerintahan Daerah Dan Program / Kegiatan/Sub Kegiatan/Unit	Indikator Kinerja Program (outcome) / Kegiatan (output)	Satuan	Target Kinerja Capaian Program (Renstra Perangkat Daerah) Tahun 2026	Realisasi Target Kinerja Hasil Program dan Keluaran Kegiatan s/d tahun 2023 (n-3)	Target dan Realisasi Kinerja Program dan Kegiatan Tahun Lalu (n-2)			Target Program dan Kegiatan (Renja Perangkat Daerah Tahun 2025)	Perkiraan Realisasi Capaian Target Renstra Perangkat Daerah s/d tahun berjalan	
						Target Renja Perangkat Daerah tahun 2024 (n-2)	Realisasi Renja Perangkat Daerah tahun 2024 (n-2)	Capaian (%)		Realisasi Capaian Program dan Kegiatan s/d tahun berjalan (tahun 2025)	Tingkat Capaian Realisasi Target Renstra (%)
1	2	3	4		5	6	7	8=(7/6)	9	10=(5+7+9)	11=(10/4)
1.1.2.2.01	*Pengelolaan Pendidikan Sekolah Dasar*										
1.01.02.2.01.0029	Pengelolaan Dana BOS Sekolah Dasar	Jumlah Sekolah Dasar yang Mengelola Dana BOS	peserta didik	4	100	1	1	100,00	1	1	25,00
1.01.02.2.01.0054	Penyediaan Biaya Personil Peserta Didik Sekolah Dasar	Jumlah Peserta Didik Sekolah Dasar yang Menerima Biaya Personil Peserta Didik	satuan pendidikan	1.268	100	333	333	100,00	317	333	26,26
TOTAL											
Unit Organisasi : 1.01.2.22.0.00.02.0000 DINAS PENDIDIKAN DAN KEBUDAYAAN											
Sub Unit Organisasi : 1.01.2.22.0.00.02.0033 UPT SDN KARANGKETUG III											
1	URUSAN PEMERINTAHAN WAJIB YANG BERKAITAN DENGAN PELAYANAN DASAR										

Kode	Urusan/Bidang Urusan Pemerintahan Daerah Dan Program / Kegiatan/Sub Kegiatan/Unit	Indikator Kinerja Program (outcome) / Kegiatan (output)	Satuan	Target Kinerja Capaian Program (Renstra Perangkat Daerah) Tahun 2026	Realisasi Target Kinerja Hasil Program dan Keluaran Kegiatan s/d tahun 2023 (n-3)	Target dan Realisasi Kinerja Program dan Kegiatan Tahun Lalu (n-2)			Target Program dan Kegiatan (Renja Perangkat Daerah Tahun 2025)	Perkiraan Realisasi Capaian Target Renstra Perangkat Daerah s/d tahun berjalan	
						Target Renja Perangkat Daerah tahun 2024 (n-2)	Realisasi Renja Perangkat Daerah tahun 2024 (n-2)	Capaian (%)		Realisasi Capaian Program dan Kegiatan s/d tahun berjalan (tahun 2025)	Tingkat Capaian Realisasi Target Renstra (%)
1	2	3	4		5	6	7	8=(7/6)	9	10=(5+7+9)	11=(10/4)
1.1	URUSAN PEMERINTAHAN BIDANG PENDIDIKAN										
1.1.2	PROGRAM PENGELOLAAN PENDIDIKAN										
1.1.2.2.01	*Pengelolaan Pendidikan Sekolah Dasar*										
1.01.02.2.01.0029	Pengelolaan Dana BOS Sekolah Dasar	Jumlah Sekolah Dasar yang Mengelola Dana BOS	peserta didik	4	100	1	1	100,00	1	1	25,00
1.01.02.2.01.0054	Penyediaan Biaya Personil Peserta Didik Sekolah Dasar	Jumlah Peserta Didik Sekolah Dasar yang Menerima Biaya Personil Peserta Didik	satuan pendidikan	572	100	148	148	100,00	143	148	25,87
TOTAL											
Unit Organisasi : 1.01.2.22.0.00.02.0000 DINAS PENDIDIKAN DAN KEBUDAYAAN											
Sub Unit Organisasi : 1.01.2.22.0.00.02.0034 UPT SDN TRAJENG II											
1	URUSAN PEMERINTAHAN WAJIB YANG BERKAITAN										

Kode	Urusan/Bidang Urusan Pemerintahan Daerah Dan Program / Kegiatan/Sub Kegiatan/Unit	Indikator Kinerja Program (outcome) / Kegiatan (output)	Satuan	Target Kinerja Capaian Program (Renstra Perangkat Daerah) Tahun 2026	Realisasi Target Kinerja Hasil Program dan Keluaran Kegiatan s/d tahun 2023 (n-3)	Target dan Realisasi Kinerja Program dan Kegiatan Tahun Lalu (n-2)			Target Program dan Kegiatan (Renja Perangkat Daerah Tahun 2025)	Perkiraan Realisasi Capaian Target Renstra Perangkat Daerah s/d tahun berjalan	
						Target Renja Perangkat Daerah tahun 2024 (n-2)	Realisasi Renja Perangkat Daerah tahun 2024 (n-2)	Capaian (%)		Realisasi Capaian Program dan Kegiatan s/d tahun berjalan (tahun 2025)	Tingkat Capaian Realisasi Target Renstra (%)
1	2	3	4		5	6	7	8=(7/6)	9	10=(5+7+9)	11=(10/4)
	DENGAN PELAYANAN DASAR										
1.1	URUSAN PEMERINTAHAN BIDANG PENDIDIKAN										
1.1.2	PROGRAM PENGELOLAAN PENDIDIKAN										
1.1.2.2.01	*Pengelolaan Pendidikan Sekolah Dasar*										
1.01.02.2.01.0029	Pengelolaan Dana BOS Sekolah Dasar	Jumlah Sekolah Dasar yang Mengelola Dana BOS	peserta didik	4	100	1	1	100,00	1	1	25,00
1.01.02.2.01.0054	Penyediaan Biaya Personil Peserta Didik Sekolah Dasar	Jumlah Peserta Didik Sekolah Menengah Atas yang Menerima Biaya Personil Peserta Didik	satuan pendidikan	444	100	111	111	100,00	111	111	25,00
TOTAL											
Unit Organisasi : 1.01.2.22.0.00.02.0000 DINAS PENDIDIKAN DAN KEBUDAYAAN											
Sub Unit Organisasi : 1.01.2.22.0.00.02.0035 UPT SDN KARANGANYAR											

Kode	Urusan/Bidang Urusan Pemerintahan Daerah Dan Program / Kegiatan/Sub Kegiatan/Unit	Indikator Kinerja Program (outcome) / Kegiatan (output)	Satuan	Target Kinerja Capaian Program (Renstra Perangkat Daerah) Tahun 2026	Realisasi Target Kinerja Hasil Program dan Keluaran Kegiatan s/d tahun 2023 (n-3)	Target dan Realisasi Kinerja Program dan Kegiatan Tahun Lalu (n-2)			Target Program dan Kegiatan (Renja Perangkat Daerah Tahun 2025)	Perkiraan Realisasi Capaian Target Renstra Perangkat Daerah s/d tahun berjalan	
						Target Renja Perangkat Daerah tahun 2024 (n-2)	Realisasi Renja Perangkat Daerah tahun 2024 (n-2)	Capaian (%)		Realisasi Capaian Program dan Kegiatan s/d tahun berjalan (tahun 2025)	Tingkat Capaian Realisasi Target Renstra (%)
1	2	3	4		5	6	7	8=(7/6)	9	10=(5+7+9)	11=(10/4)
1	URUSAN PEMERINTAHAN WAJIB YANG BERKAITAN DENGAN PELAYANAN DASAR										
1.1	URUSAN PEMERINTAHAN BIDANG PENDIDIKAN										
1.1.2	PROGRAM PENGELOLAAN PENDIDIKAN										
1.1.2.2.01	*Pengelolaan Pendidikan Sekolah Dasar*										
1.01.02.2.01.0029	Pengelolaan Dana BOS Sekolah Dasar	Jumlah Sekolah Dasar yang Mengelola Dana BOS	peserta didik	4	100	1	1	100,00	1	1	25,00
1.01.02.2.01.0054	Penyediaan Biaya Personil Peserta Didik Sekolah Dasar	Jumlah Peserta Didik Sekolah Dasar yang Menerima Biaya Personil Peserta Didik	satuan pendidikan	1.184	100	294	294	100,00	296	294	24,83
TOTAL											
Unit Organisasi : 1.01.2.22.0.00.02.0000 DINAS PENDIDIKAN DAN KEBUDAYAAN											

Kode	Urusan/Bidang Urusan Pemerintahan Daerah Dan Program / Kegiatan/Sub Kegiatan/Unit	Indikator Kinerja Program (outcome) / Kegiatan (output)	Satuan	Target Kinerja Capaian Program (Renstra Perangkat Daerah) Tahun 2026	Realisasi Target Kinerja Hasil Program dan Keluaran Kegiatan s/d tahun 2023 (n-3)	Target dan Realisasi Kinerja Program dan Kegiatan Tahun Lalu (n-2)			Target Program dan Kegiatan (Renja Perangkat Daerah Tahun 2025)	Perkiraan Realisasi Capaian Target Renstra Perangkat Daerah s/d tahun berjalan	
						Target Renja Perangkat Daerah tahun 2024 (n-2)	Realisasi Renja Perangkat Daerah tahun 2024 (n-2)	Capaian (%)		Realisasi Capaian Program dan Kegiatan s/d tahun berjalan (tahun 2025)	Tingkat Capaian Realisasi Target Renstra (%)
1	2	3	4		5	6	7	8=(7/6)	9	10=(5+7+9)	11=(10/4)
Sub Unit Organisasi : 1.01.2.22.0.00.02.0036 UPT SDN KEBONSARI											
1	URUSAN PEMERINTAHAN WAJIB YANG BERKAITAN DENGAN PELAYANAN DASAR										
1.1	URUSAN PEMERINTAHAN BIDANG PENDIDIKAN										
1.1.2	PROGRAM PENGELOLAAN PENDIDIKAN										
1.1.2.2.01	*Pengelolaan Pendidikan Sekolah Dasar*										
1.01.02.2.01.0029	Pengelolaan Dana BOS Sekolah Dasar	Jumlah Sekolah Dasar yang Mengelola Dana BOS	peserta didik	4	100	1	1	100,00	1	1	25,00
1.01.02.2.01.0054	Penyediaan Biaya Personil Peserta Didik Sekolah Dasar	Jumlah Peserta Didik Sekolah Menengah Atas yang Menerima Biaya Personil Peserta Didik	satuan pendidikan	1.200	100	572	572	100,00	300	572	47,67
TOTAL											
Unit Organisasi : 1.01.2.22.0.00.02.0000 DI											

Kode	Urusan/Bidang Urusan Pemerintahan Daerah Dan Program / Kegiatan/Sub Kegiatan/Unit	Indikator Kinerja Program (outcome) / Kegiatan (output)	Satuan	Target Kinerja Capaian Program (Renstra Perangkat Daerah) Tahun 2026	Realisasi Target Kinerja Hasil Program dan Keluaran Kegiatan s/d tahun 2023 (n-3)	Target dan Realisasi Kinerja Program dan Kegiatan Tahun Lalu (n-2)			Target Program dan Kegiatan (Renja Perangkat Daerah Tahun 2025)	Perkiraan Realisasi Capaian Target Renstra Perangkat Daerah s/d tahun berjalan	
						Target Renja Perangkat Daerah tahun 2024 (n-2)	Realisasi Renja Perangkat Daerah tahun 2024 (n-2)	Capaian (%)		Realisasi Capaian Program dan Kegiatan s/d tahun berjalan (tahun 2025)	Tingkat Capaian Realisasi Target Renstra (%)
1	2	3	4		5	6	7	8=(7/6)	9	10=(5+7+9)	11=(10/4)
NAS PENDIDIKAN DAN KEBUDAYAAN											
Sub Unit Organisasi : 1.01.2.22.0.00.02.0037 U PT SDN BANGILAN											
1	URUSAN PEMERINTAHAN WAJIB YANG BERKAITAN DENGAN PELAYANAN DASAR										
1.1	URUSAN PEMERINTAHAN BIDANG PENDIDIKAN										
1.1.2	PROGRAM PENGELOLAAN PENDIDIKAN										
1.1.2.2.01	*Pengelolaan Pendidikan Sekolah Dasar*										
1.01.02.2.01.0029	Pengelolaan Dana BOS Sekolah Dasar	Jumlah Sekolah Dasar yang Mengelola Dana BOS	peserta didik	4	100	1	1	100,00	1	1	25,00
1.01.02.2.01.0054	Penyediaan Biaya Personil Peserta Didik Sekolah Dasar	Jumlah Peserta Didik Sekolah Dasar yang Menerima Biaya Personil Peserta Didik	satuan pendidikan	1.560	100	403	403	100,00	390	403	25,83
TOTAL											

Kode	Urusan/Bidang Urusan Pemerintahan Daerah Dan Program / Kegiatan/Sub Kegiatan/Unit	Indikator Kinerja Program (outcome) / Kegiatan (output)	Satuan	Target Kinerja Capaian Program (Renstra Perangkat Daerah) Tahun 2026	Realisasi Target Kinerja Hasil Program dan Keluaran Kegiatan s/d tahun 2023 (n-3)	Target dan Realisasi Kinerja Program dan Kegiatan Tahun Lalu (n-2)			Target Program dan Kegiatan (Renja Perangkat Daerah Tahun 2025)	Perkiraan Realisasi Capaian Target Renstra Perangkat Daerah s/d tahun berjalan	
						Target Renja Perangkat Daerah tahun 2024 (n-2)	Realisasi Renja Perangkat Daerah tahun 2024 (n-2)	Capaian (%)		Realisasi Capaian Program dan Kegiatan s/d tahun berjalan (tahun 2025)	Tingkat Capaian Realisasi Target Renstra (%)
1	2	3	4		5	6	7	8=(7/6)	9	10=(5+7+9)	11=(10/4)
Unit Organisasi : 1.01.2.22.0.00.02.0000 DINAS PENDIDIKAN DAN KEBUDAYAAN											
Sub Unit Organisasi : 1.01.2.22.0.00.02.0038 UPT SDN NGEMPLAKREJO											
1	URUSAN PEMERINTAHAN WAJIB YANG BERKAITAN DENGAN PELAYANAN DASAR										
1.1	URUSAN PEMERINTAHAN BIDANG PENDIDIKAN										
1.1.2	PROGRAM PENGELOLAAN PENDIDIKAN										
1.1.2.2.01	*Pengelolaan Pendidikan Sekolah Dasar*										
1.01.02.2.01.0029	Pengelolaan Dana BOS Sekolah Dasar	Jumlah Sekolah Dasar yang Mengelola Dana BOS	peserta didik	4	100	1	1	100,00	1	1	25,00
1.01.02.2.01.0054	Penyediaan Biaya Personil Peserta Didik Sekolah Dasar	Jumlah Peserta Didik Sekolah Menengah Atas yang Menerima Biaya Personil	satuan pendidikan	1.560	100	207	207	100,00	390	207	13,27

Kode	Urusan/Bidang Urusan Pemerintahan Daerah Dan Program / Kegiatan/Sub Kegiatan/Unit	Indikator Kinerja Program (outcome) / Kegiatan (output)	Satuan	Target Kinerja Capaian Program (Renstra Perangkat Daerah) Tahun 2026	Realisasi Target Kinerja Hasil Program dan Keluaran Kegiatan s/d tahun 2023 (n-3)	Target dan Realisasi Kinerja Program dan Kegiatan Tahun Lalu (n-2)			Target Program dan Kegiatan (Renja Perangkat Daerah Tahun 2025)	Perkiraan Realisasi Capaian Target Renstra Perangkat Daerah s/d tahun berjalan	
						Target Renja Perangkat Daerah tahun 2024 (n-2)	Realisasi Renja Perangkat Daerah tahun 2024 (n-2)	Capaian (%)		Realisasi Capaian Program dan Kegiatan s/d tahun berjalan (tahun 2025)	Tingkat Capaian Realisasi Target Renstra (%)
1	2	3	4		5	6	7	8=(7/6)	9	10=(5+7+9)	11=(10/4)
		Peserta Didik									
TOTAL											
Unit Organisasi : 1.01.2.22.0.00.02.0000 DINAS PENDIDIKAN DAN KEBUDAYAAN											
Sub Unit Organisasi : 1.01.2.22.0.00.02.0039 UPT SDN PEKUNCEN											
1	URUSAN PEMERINTAHAN WAJIB YANG BERKAITAN DENGAN PELAYANAN DASAR										
1.1	URUSAN PEMERINTAHAN BIDANG PENDIDIKAN										
1.1.2	PROGRAM PENGELOLAAN PENDIDIKAN										
1.1.2.2.01	*Pengelolaan Pendidikan Sekolah Dasar*										
1.01.02.2.01.0029	Pengelolaan Dana BOS Sekolah Dasar	Jumlah Sekolah Dasar yang Mengelola Dana BOS	peserta didik	4	100	1	1	100,00	1	1	25,00

Kode	Urusan/Bidang Urusan Pemerintahan Daerah Dan Program / Kegiatan/Sub Kegiatan/Unit	Indikator Kinerja Program (outcome) / Kegiatan (output)	Satuan	Target Kinerja Capaian Program (Renstra Perangkat Daerah) Tahun 2026	Realisasi Target Kinerja Hasil Program dan Keluaran Kegiatan s/d tahun 2023 (n-3)	Target dan Realisasi Kinerja Program dan Kegiatan Tahun Lalu (n-2)			Target Program dan Kegiatan (Renja Perangkat Daerah Tahun 2025)	Perkiraan Realisasi Capaian Target Renstra Perangkat Daerah s/d tahun berjalan	
						Target Renja Perangkat Daerah tahun 2024 (n-2)	Realisasi Renja Perangkat Daerah tahun 2024 (n-2)	Capaian (%)		Realisasi Capaian Program dan Kegiatan s/d tahun berjalan (tahun 2025)	Tingkat Capaian Realisasi Target Renstra (%)
1	2	3	4		5	6	7	8=(7/6)	9	10=(5+7+9)	11=(10/4)
1.01.02.2.01.0054	Penyediaan Biaya Personil Peserta Didik Sekolah Dasar	Jumlah Peserta Didik Sekolah Dasar yang Menerima Biaya Personil Peserta Didik	satuan pendidikan	2.856	100	714	714	100,00	714	714	25,00
TOTAL											
Unit Organisasi : 1.01.2.22.0.00.02.0000 DINAS PENDIDIKAN DAN KEBUDAYAAN											
Sub Unit Organisasi : 1.01.2.22.0.00.02.0040 UPT SDN KANDANGSAPI I											
1	URUSAN PEMERINTAHAN WAJIB YANG BERKAITAN DENGAN PELAYANAN DASAR										
1.1	URUSAN PEMERINTAHAN BIDANG PENDIDIKAN										
1.1.2	PROGRAM PENGELOLAAN PENDIDIKAN										
1.1.2.2.01	*Pengelolaan Pendidikan Sekolah Dasar*										

Kode	Urusan/Bidang Urusan Pemerintahan Daerah Dan Program / Kegiatan/Sub Kegiatan/Unit	Indikator Kinerja Program (outcome) / Kegiatan (output)	Satuan	Target Kinerja Capaian Program (Renstra Perangkat Daerah) Tahun 2026	Realisasi Target Kinerja Hasil Program dan Keluaran Kegiatan s/d tahun 2023 (n-3)	Target dan Realisasi Kinerja Program dan Kegiatan Tahun Lalu (n-2)			Target Program dan Kegiatan (Renja Perangkat Daerah Tahun 2025)	Perkiraan Realisasi Capaian Target Renstra Perangkat Daerah s/d tahun berjalan	
						Target Renja Perangkat Daerah tahun 2024 (n-2)	Realisasi Renja Perangkat Daerah tahun 2024 (n-2)	Capaian (%)		Realisasi Capaian Program dan Kegiatan s/d tahun berjalan (tahun 2025)	Tingkat Capaian Realisasi Target Renstra (%)
1	2	3	4		5	6	7	8=(7/6)	9	10=(5+7+9)	11=(10/4)
1.01.02.2.01.0029	Pengelolaan Dana BOS Sekolah Dasar	Jumlah Sekolah Dasar yang Mengelola Dana BOS	peserta didik	4	100	1	1	100,00	1	1	25,00
1.01.02.2.01.0054	Penyediaan Biaya Personil Peserta Didik Sekolah Dasar	Jumlah Peserta Didik Sekolah Dasar yang Menerima Biaya Personil Peserta Didik	satuan pendidikan	404	100	116	116	100,00	101	116	28,71
TOTAL											
Unit Organisasi : 1.01.2.22.0.00.02.0000 DINAS PENDIDIKAN DAN KEBUDAYAAN											
Sub Unit Organisasi : 1.01.2.22.0.00.02.0041 UPT SDN KANDANGSAPI II											
1	URUSAN PEMERINTAHAN WAJIB YANG BERKAITAN DENGAN PELAYANAN DASAR										
1.1	URUSAN PEMERINTAHAN BIDANG PENDIDIKAN										
1.1.2	PROGRAM PENGELOLAAN PENDIDIKAN										

Kode	Urusan/Bidang Urusan Pemerintahan Daerah Dan Program / Kegiatan/Sub Kegiatan/Unit	Indikator Kinerja Program (outcome) / Kegiatan (output)	Satuan	Target Kinerja Capaian Program (Renstra Perangkat Daerah) Tahun 2026	Realisasi Target Kinerja Hasil Program dan Keluaran Kegiatan s/d tahun 2023 (n-3)	Target dan Realisasi Kinerja Program dan Kegiatan Tahun Lalu (n-2)			Target Program dan Kegiatan (Renja Perangkat Daerah Tahun 2025)	Perkiraan Realisasi Capaian Target Renstra Perangkat Daerah s/d tahun berjalan	
						Target Renja Perangkat Daerah tahun 2024 (n-2)	Realisasi Renja Perangkat Daerah tahun 2024 (n-2)	Capaian (%)		Realisasi Capaian Program dan Kegiatan s/d tahun berjalan (tahun 2025)	Tingkat Capaian Realisasi Target Renstra (%)
1	2	3	4		5	6	7	8=(7/6)	9	10=(5+7+9)	11=(10/4)
1.1.2.2.01	*Pengelolaan Pendidikan Sekolah Dasar*										
1.01.02.2.01.0029	Pengelolaan Dana BOS Sekolah Dasar	Jumlah Sekolah Dasar yang Mengelola Dana BOS	peserta didik	4	100	1	1	100,00	1	1	25,00
1.01.02.2.01.0054	Penyediaan Biaya Personil Peserta Didik Sekolah Dasar	Jumlah Peserta Didik Sekolah Dasar yang Menerima Biaya Personil Peserta Didik	satuan pendidikan	568	100	171	171	100,00	142	171	30,11
TOTAL											
Unit Organisasi : 1.01.2.22.0.00.02.0000 DINAS PENDIDIKAN DAN KEBUDAYAAN											
Sub Unit Organisasi : 1.01.2.22.0.00.02.0042 UPT SDN BUGUL LOR											
1	URUSAN PEMERINTAHAN WAJIB YANG BERKAITAN DENGAN PELAYANAN DASAR										
1.1	URUSAN PEMERINTAHAN BIDANG PENDIDIKAN										

Kode	Urusan/Bidang Urusan Pemerintahan Daerah Dan Program / Kegiatan/Sub Kegiatan/Unit	Indikator Kinerja Program (outcome) / Kegiatan (output)	Satuan	Target Kinerja Capaian Program (Renstra Perangkat Daerah) Tahun 2026	Realisasi Target Kinerja Hasil Program dan Keluaran Kegiatan s/d tahun 2023 (n-3)	Target dan Realisasi Kinerja Program dan Kegiatan Tahun Lalu (n-2)			Target Program dan Kegiatan (Renja Perangkat Daerah Tahun 2025)	Perkiraan Realisasi Capaian Target Renstra Perangkat Daerah s/d tahun berjalan	
						Target Renja Perangkat Daerah tahun 2024 (n-2)	Realisasi Renja Perangkat Daerah tahun 2024 (n-2)	Capaian (%)		Realisasi Capaian Program dan Kegiatan s/d tahun berjalan (tahun 2025)	Tingkat Capaian Realisasi Target Renstra (%)
1	2	3	4		5	6	7	8=(7/6)	9	10=(5+7+9)	11=(10/4)
1.1.2	PROGRAM PENGELOLAAN PENDIDIKAN										
1.1.2.2.01	*Pengelolaan Pendidikan Sekolah Dasar*										
1.01.02.2.01.0029	Pengelolaan Dana BOS Sekolah Dasar	Jumlah Sekolah Dasar yang Mengelola Dana BOS	peserta didik	4	100	1	1	100,00	1	1	25,00
1.01.02.2.01.0054	Penyediaan Biaya Personil Peserta Didik Sekolah Dasar	Jumlah Peserta Didik Sekolah Dasar yang Menerima Biaya Personil Peserta Didik	satuan pendidikan	668	100	161	161	100,00	167	161	24,10
TOTAL											
Unit Organisasi : 1.01.2.22.0.00.02.0000 DINAS PENDIDIKAN DAN KEBUDAYAAN											
Sub Unit Organisasi : 1.01.2.22.0.00.02.0043 UPT SDN PETAMANAN											
1	URUSAN PEMERINTAHAN WAJIB YANG BERKAITAN DENGAN PELAYANAN DASAR										

Kode	Urusan/Bidang Urusan Pemerintahan Daerah Dan Program / Kegiatan/Sub Kegiatan/Unit	Indikator Kinerja Program (outcome) / Kegiatan (output)	Satuan	Target Kinerja Capaian Program (Renstra Perangkat Daerah) Tahun 2026	Realisasi Target Kinerja Hasil Program dan Keluaran Kegiatan s/d tahun 2023 (n-3)	Target dan Realisasi Kinerja Program dan Kegiatan Tahun Lalu (n-2)			Target Program dan Kegiatan (Renja Perangkat Daerah Tahun 2025)	Perkiraan Realisasi Capaian Target Renstra Perangkat Daerah s/d tahun berjalan	
						Target Renja Perangkat Daerah tahun 2024 (n-2)	Realisasi Renja Perangkat Daerah tahun 2024 (n-2)	Capaian (%)		Realisasi Capaian Program dan Kegiatan s/d tahun berjalan (tahun 2025)	Tingkat Capaian Realisasi Target Renstra (%)
1	2	3	4		5	6	7	8=(7/6)	9	10=(5+7+9)	11=(10/4)
1.1	URUSAN PEMERINTAHAN BIDANG PENDIDIKAN										
1.1.2	PROGRAM PENGELOLAAN PENDIDIKAN										
1.1.2.2.01	*Pengelolaan Pendidikan Sekolah Dasar*										
1.01.02.2.01.0029	Pengelolaan Dana BOS Sekolah Dasar	Jumlah Sekolah Dasar yang Mengelola Dana BOS	peserta didik	4	100	1	1	100,00	1	1	25,00
1.01.02.2.01.0054	Penyediaan Biaya Personil Peserta Didik Sekolah Dasar	Jumlah Peserta Didik Sekolah Dasar yang Menerima Biaya Personil Peserta Didik	satuan pendidikan	1.884	100	509	509	100,00	471	509	27,02
TOTAL											
Unit Organisasi : 1.01.2.22.0.00.02.0000 DINAS PENDIDIKAN DAN KEBUDAYAAN											
Sub Unit Organisasi : 1.01.2.22.0.00.02.0044 UPT SDN PANGGUNGREJO											
1	URUSAN PEMERINTAHAN WAJIB YANG BERKAITAN										

Kode	Urusan/Bidang Urusan Pemerintahan Daerah Dan Program / Kegiatan/Sub Kegiatan/Unit	Indikator Kinerja Program (outcome) / Kegiatan (output)	Satuan	Target Kinerja Capaian Program (Renstra Perangkat Daerah) Tahun 2026	Realisasi Target Kinerja Hasil Program dan Keluaran Kegiatan s/d tahun 2023 (n-3)	Target dan Realisasi Kinerja Program dan Kegiatan Tahun Lalu (n-2)			Target Program dan Kegiatan (Renja Perangkat Daerah Tahun 2025)	Perkiraan Realisasi Capaian Target Renstra Perangkat Daerah s/d tahun berjalan	
						Target Renja Perangkat Daerah tahun 2024 (n-2)	Realisasi Renja Perangkat Daerah tahun 2024 (n-2)	Capaian (%)		Realisasi Capaian Program dan Kegiatan s/d tahun berjalan (tahun 2025)	Tingkat Capaian Realisasi Target Renstra (%)
1	2	3	4		5	6	7	8=(7/6)	9	10=(5+7+9)	11=(10/4)
	DENGAN PELAYANAN DASAR										
1.1	URUSAN PEMERINTAHAN BIDANG PENDIDIKAN										
1.1.2	PROGRAM PENGELOLAAN PENDIDIKAN										
1.1.2.2.01	*Pengelolaan Pendidikan Sekolah Dasar*										
1.01.02.2.01.0029	Pengelolaan Dana BOS Sekolah Dasar	Jumlah Sekolah Dasar yang Mengelola Dana BOS	peserta didik	4	100	1	1	100,00	1	1	25,00
1.01.02.2.01.0054	Penyediaan Biaya Personil Peserta Didik Sekolah Dasar	Jumlah Peserta Didik Sekolah Menengah Atas yang Menerima Biaya Personil Peserta Didik	satuan pendidikan	932	100	226	226	100,00	233	226	24,25
TOTAL											
Unit Organisasi : 1.01.2.22.0.00.02.0000 DINAS PENDIDIKAN DAN KEBUDAYAAN											
Sub Unit Organisasi : 1.01.2.22.0.00.02.0045 U											

Kode	Urusan/Bidang Urusan Pemerintahan Daerah Dan Program / Kegiatan/Sub Kegiatan/Unit	Indikator Kinerja Program (outcome) / Kegiatan (output)	Satuan	Target Kinerja Capaian Program (Renstra Perangkat Daerah) Tahun 2026	Realisasi Target Kinerja Hasil Program dan Keluaran Kegiatan s/d tahun 2023 (n-3)	Target dan Realisasi Kinerja Program dan Kegiatan Tahun Lalu (n-2)			Target Program dan Kegiatan (Renja Perangkat Daerah Tahun 2025)	Perkiraan Realisasi Capaian Target Renstra Perangkat Daerah s/d tahun berjalan	
						Target Renja Perangkat Daerah tahun 2024 (n-2)	Realisasi Renja Perangkat Daerah tahun 2024 (n-2)	Capaian (%)		Realisasi Capaian Program dan Kegiatan s/d tahun berjalan (tahun 2025)	Tingkat Capaian Realisasi Target Renstra (%)
1	2	3	4		5	6	7	8=(7/6)	9	10=(5+7+9)	11=(10/4)
PT SDN MANDARANREJO I											
1	URUSAN PEMERINTAHAN WAJIB YANG BERKAITAN DENGAN PELAYANAN DASAR										
1.1	URUSAN PEMERINTAHAN BIDANG PENDIDIKAN										
1.1.2	PROGRAM PENGELOLAAN PENDIDIKAN										
1.1.2.2.01	*Pengelolaan Pendidikan Sekolah Dasar*										
1.01.02.2.01.0029	Pengelolaan Dana BOS Sekolah Dasar	Jumlah Sekolah Dasar yang Mengelola Dana BOS	peserta didik	4	100	1	1	100,00	1	1	25,00
1.01.02.2.01.0054	Penyediaan Biaya Personil Peserta Didik Sekolah Dasar	Jumlah Peserta Didik Sekolah Dasar yang Menerima Biaya Personil Peserta Didik	satuan pendidikan	1.692	100	455	455	100,00	423	455	26,89
TOTAL											
Unit Organisasi : 1.01.2.22.0.00.02.0000 DI											

Kode	Urusan/Bidang Urusan Pemerintahan Daerah Dan Program / Kegiatan/Sub Kegiatan/Unit	Indikator Kinerja Program (outcome) / Kegiatan (output)	Satuan	Target Kinerja Capaian Program (Renstra Perangkat Daerah) Tahun 2026	Realisasi Target Kinerja Hasil Program dan Keluaran Kegiatan s/d tahun 2023 (n-3)	Target dan Realisasi Kinerja Program dan Kegiatan Tahun Lalu (n-2)			Target Program dan Kegiatan (Renja Perangkat Daerah Tahun 2025)	Perkiraan Realisasi Capaian Target Renstra Perangkat Daerah s/d tahun berjalan	
						Target Renja Perangkat Daerah tahun 2024 (n-2)	Realisasi Renja Perangkat Daerah tahun 2024 (n-2)	Capaian (%)		Realisasi Capaian Program dan Kegiatan s/d tahun berjalan (tahun 2025)	Tingkat Capaian Realisasi Target Renstra (%)
1	2	3	4		5	6	7	8=(7/6)	9	10=(5+7+9)	11=(10/4)
NAS PENDIDIKAN DAN KEBUDAYAAN											
Sub Unit Organisasi : 1.01.2.22.0.00.02.0046 UPT SDN MANDARANREJO II											
1	URUSAN PEMERINTAHAN WAJIB YANG BERKAITAN DENGAN PELAYANAN DASAR										
1.1	URUSAN PEMERINTAHAN BIDANG PENDIDIKAN										
1.1.2	PROGRAM PENGELOLAAN PENDIDIKAN										
1.1.2.2.01	*Pengelolaan Pendidikan Sekolah Dasar*										
1.01.02.2.01.0029	Pengelolaan Dana BOS Sekolah Dasar	Jumlah Sekolah Dasar yang Mengelola Dana BOS	peserta didik	4	100	1	1	100,00	1	1	25,00
1.01.02.2.01.0054	Penyediaan Biaya Personil Peserta Didik Sekolah Dasar	Jumlah Peserta Didik Sekolah Dasar yang Menerima Biaya Personil Peserta Didik	satuan pendidikan	356	100	95	95	100,00	89	95	26,69
TOTAL											

Kode	Urusan/Bidang Urusan Pemerintahan Daerah Dan Program / Kegiatan/Sub Kegiatan/Unit	Indikator Kinerja Program (outcome) / Kegiatan (output)	Satuan	Target Kinerja Capaian Program (Renstra Perangkat Daerah) Tahun 2026	Realisasi Target Kinerja Hasil Program dan Keluaran Kegiatan s/d tahun 2023 (n-3)	Target dan Realisasi Kinerja Program dan Kegiatan Tahun Lalu (n-2)			Target Program dan Kegiatan (Renja Perangkat Daerah Tahun 2025)	Perkiraan Realisasi Capaian Target Renstra Perangkat Daerah s/d tahun berjalan	
						Target Renja Perangkat Daerah tahun 2024 (n-2)	Realisasi Renja Perangkat Daerah tahun 2024 (n-2)	Capaian (%)		Realisasi Capaian Program dan Kegiatan s/d tahun berjalan (tahun 2025)	Tingkat Capaian Realisasi Target Renstra (%)
1	2	3	4		5	6	7	8=(7/6)	9	10=(5+7+9)	11=(10/4)
Unit Organisasi : 1.01.2.22.0.00.02.0000 DINAS PENDIDIKAN DAN KEBUDAYAAN											
Sub Unit Organisasi : 1.01.2.22.0.00.02.0047 UPT SMPN 1											
1	URUSAN PEMERINTAHAN WAJIB YANG BERKAITAN DENGAN PELAYANAN DASAR										
1.1	URUSAN PEMERINTAHAN BIDANG PENDIDIKAN										
1.1.2	PROGRAM PENGELOLAAN PENDIDIKAN										
1.1.2.2.02	*Pengelolaan Pendidikan Sekolah Menengah Pertama*										
1.01.02.2.02.0032	Penyediaan Biaya Personil Peserta Didik Sekolah Menengah Pertama	Jumlah Peserta didik Sekolah Menengah Pertama yang Menerima Biaya Personil Peserta Didik	peserta didik	3.044	100	755	755	100,00	761	755	24,80

Kode	Urusan/Bidang Urusan Pemerintahan Daerah Dan Program / Kegiatan/Sub Kegiatan/Unit	Indikator Kinerja Program (outcome) / Kegiatan (output)	Satuan	Target Kinerja Capaian Program (Renstra Perangkat Daerah) Tahun 2026	Realisasi Target Kinerja Hasil Program dan Keluaran Kegiatan s/d tahun 2023 (n-3)	Target dan Realisasi Kinerja Program dan Kegiatan Tahun Lalu (n-2)			Target Program dan Kegiatan (Renja Perangkat Daerah Tahun 2025)	Perkiraan Realisasi Capaian Target Renstra Perangkat Daerah s/d tahun berjalan	
						Target Renja Perangkat Daerah tahun 2024 (n-2)	Realisasi Renja Perangkat Daerah tahun 2024 (n-2)	Capaian (%)		Realisasi Capaian Program dan Kegiatan s/d tahun berjalan (tahun 2025)	Tingkat Capaian Realisasi Target Renstra (%)
1	2	3	4		5	6	7	8=(7/6)	9	10=(5+7+9)	11=(10/4)
1.01.02.2.02.0042	Pengelolaan Dana BOS Sekolah Menengah Pertama	Jumlah Sekolah Menengah pertama yang Mengelola Dana BOS	satuan pendidikan	4	100	1	1	100,00	1	1	25,00
TOTAL											
Unit Organisasi : 1.01.2.22.0.00.02.0000 DINAS PENDIDIKAN DAN KEBUDAYAAN											
Sub Unit Organisasi : 1.01.2.22.0.00.02.0048 UPT SMPN 2											
1	URUSAN PEMERINTAHAN WAJIB YANG BERKAITAN DENGAN PELAYANAN DASAR										
1.1	URUSAN PEMERINTAHAN BIDANG PENDIDIKAN										
1.1.2	PROGRAM PENGELOLAAN PENDIDIKAN										
1.1.2.2.02	*Pengelolaan Pendidikan Sekolah Menengah Pertama*										

Kode	Urusan/Bidang Urusan Pemerintahan Daerah Dan Program / Kegiatan/Sub Kegiatan/Unit	Indikator Kinerja Program (outcome) / Kegiatan (output)	Satuan	Target Kinerja Capaian Program (Renstra Perangkat Daerah) Tahun 2026	Realisasi Target Kinerja Hasil Program dan Keluaran Kegiatan s/d tahun 2023 (n-3)	Target dan Realisasi Kinerja Program dan Kegiatan Tahun Lalu (n-2)			Target Program dan Kegiatan (Renja Perangkat Daerah Tahun 2025)	Perkiraan Realisasi Capaian Target Renstra Perangkat Daerah s/d tahun berjalan	
						Target Renja Perangkat Daerah tahun 2024 (n-2)	Realisasi Renja Perangkat Daerah tahun 2024 (n-2)	Capaian (%)		Realisasi Capaian Program dan Kegiatan s/d tahun berjalan (tahun 2025)	Tingkat Capaian Realisasi Target Renstra (%)
1	2	3	4		5	6	7	8=(7/6)	9	10=(5+7+9)	11=(10/4)
1.01.02.2.02.0032	Penyediaan Biaya Personil Peserta Didik Sekolah Menengah Pertama	Jumlah Peserta didik Sekolah Menengah Pertama yang Menerima Biaya Personil Peserta Didik	peserta didik	2.736	100	672	672	100,00	684	672	24,56
1.01.02.2.02.0042	Pengelolaan Dana BOS Sekolah Menengah Pertama	Jumlah Sekolah Menengah pertama yang Mengelola Dana BOS	satuan pendidikan	4	100	1	1	100,00	1	1	25,00
TOTAL											
Unit Organisasi : 1.01.2.22.0.00.02.0000 DINAS PENDIDIKAN DAN KEBUDAYAAN											
Sub Unit Organisasi : 1.01.2.22.0.00.02.0049 UPT SMPN 3											
1	URUSAN PEMERINTAHAN WAJIB YANG BERKAITAN DENGAN PELAYANAN DASAR										
1.1	URUSAN PEMERINTAHAN BIDANG PENDIDIKAN										

Kode	Urusan/Bidang Urusan Pemerintahan Daerah Dan Program / Kegiatan/Sub Kegiatan/Unit	Indikator Kinerja Program (outcome) / Kegiatan (output)	Satuan	Target Kinerja Capaian Program (Renstra Perangkat Daerah) Tahun 2026	Realisasi Target Kinerja Hasil Program dan Keluaran Kegiatan s/d tahun 2023 (n-3)	Target dan Realisasi Kinerja Program dan Kegiatan Tahun Lalu (n-2)			Target Program dan Kegiatan (Renja Perangkat Daerah Tahun 2025)	Perkiraan Realisasi Capaian Target Renstra Perangkat Daerah s/d tahun berjalan	
						Target Renja Perangkat Daerah tahun 2024 (n-2)	Realisasi Renja Perangkat Daerah tahun 2024 (n-2)	Capaian (%)		Realisasi Capaian Program dan Kegiatan s/d tahun berjalan (tahun 2025)	Tingkat Capaian Realisasi Target Renstra (%)
1	2	3	4		5	6	7	8=(7/6)	9	10=(5+7+9)	11=(10/4)
1.1.2	PROGRAM PENGELOLAAN PENDIDIKAN										
1.1.2.2.02	*Pengelolaan Pendidikan Sekolah Menengah Pertama*										
1.01.02.2.02.0032	Penyediaan Biaya Personil Peserta Didik Sekolah Menengah Pertama	Jumlah Peserta didik Sekolah Menengah Pertama yang Menerima Biaya Personil Peserta Didik	peserta didik	1.944	100	482	482	100,00	486	482	24,79
1.01.02.2.02.0042	Pengelolaan Dana BOS Sekolah Menengah Pertama	Jumlah Sekolah Menengah pertama yang Mengelola Dana BOS	satuan pendidikan	4	100	1	1	100,00	1	1	25,00
TOTAL											
Unit Organisasi : 1.01.2.22.0.00.02.0000 DINAS PENDIDIKAN DAN KEBUDAYAAN											
Sub Unit Organisasi : 1.01.2.22.0.00.02.0050 UPT SMPN 4											
1	URUSAN PEMERINTAHAN WAJIB YANG BERKAITAN										

Kode	Urusan/Bidang Urusan Pemerintahan Daerah Dan Program / Kegiatan/Sub Kegiatan/Unit	Indikator Kinerja Program (outcome) / Kegiatan (output)	Satuan	Target Kinerja Capaian Program (Renstra Perangkat Daerah) Tahun 2026	Realisasi Target Kinerja Hasil Program dan Keluaran Kegiatan s/d tahun 2023 (n-3)	Target dan Realisasi Kinerja Program dan Kegiatan Tahun Lalu (n-2)			Target Program dan Kegiatan (Renja Perangkat Daerah Tahun 2025)	Perkiraan Realisasi Capaian Target Renstra Perangkat Daerah s/d tahun berjalan	
						Target Renja Perangkat Daerah tahun 2024 (n-2)	Realisasi Renja Perangkat Daerah tahun 2024 (n-2)	Capaian (%)		Realisasi Capaian Program dan Kegiatan s/d tahun berjalan (tahun 2025)	Tingkat Capaian Realisasi Target Renstra (%)
1	2	3	4		5	6	7	8=(7/6)	9	10=(5+7+9)	11=(10/4)
	DENGAN PELAYANAN DASAR										
1.1	URUSAN PEMERINTAHAN BIDANG PENDIDIKAN										
1.1.2	PROGRAM PENGELOLAAN PENDIDIKAN										
1.1.2.2.02	*Pengelolaan Pendidikan Sekolah Menengah Pertama*										
1.01.02.2.02.0032	Penyediaan Biaya Personil Peserta Didik Sekolah Menengah Pertama	Jumlah Peserta didik Sekolah Menengah Pertama yang Menerima Biaya Personil Peserta Didik	peserta didik	3.136	100	777	777	100,00	784	777	24,78
1.01.02.2.02.0042	Pengelolaan Dana BOS Sekolah Menengah Pertama	Jumlah Sekolah Menengah pertama yang Mengelola Dana BOS	satuan pendidikan	4	100	1	1	100,00	1	1	25,00
TOTAL											
Unit Organisasi : 1.01.2.22.0.00.02.0000 DINAS PENDIDIKAN DAN KEBUDAYAAN											

Kode	Urusan/Bidang Urusan Pemerintahan Daerah Dan Program / Kegiatan/Sub Kegiatan/Unit	Indikator Kinerja Program (outcome) / Kegiatan (output)	Satuan	Target Kinerja Capaian Program (Renstra Perangkat Daerah) Tahun 2026	Realisasi Target Kinerja Hasil Program dan Keluaran Kegiatan s/d tahun 2023 (n-3)	Target dan Realisasi Kinerja Program dan Kegiatan Tahun Lalu (n-2)			Target Program dan Kegiatan (Renja Perangkat Daerah Tahun 2025)	Perkiraan Realisasi Capaian Target Renstra Perangkat Daerah s/d tahun berjalan	
						Target Renja Perangkat Daerah tahun 2024 (n-2)	Realisasi Renja Perangkat Daerah tahun 2024 (n-2)	Capaian (%)		Realisasi Capaian Program dan Kegiatan s/d tahun berjalan (tahun 2025)	Tingkat Capaian Realisasi Target Renstra (%)
1	2	3	4		5	6	7	8=(7/6)	9	10=(5+7+9)	11=(10/4)
Sub Unit Organisasi : 1.01.2.22.0.00.02.0051 UPT SMPN 5											
1	URUSAN PEMERINTAHAN WAJIB YANG BERKAITAN DENGAN PELAYANAN DASAR										
1.1	URUSAN PEMERINTAHAN BIDANG PENDIDIKAN										
1.1.2	PROGRAM PENGELOLAAN PENDIDIKAN										
1.1.2.2.02	*Pengelolaan Pendidikan Sekolah Menengah Pertama*										
1.01.02.2.02.0032	Penyediaan Biaya Personil Peserta Didik Sekolah Menengah Pertama	Jumlah Peserta didik Sekolah Menengah Pertama yang Menerima Biaya Personil Peserta Didik	peserta didik	3.268	100	821	821	100,00	817	821	25,12
1.01.02.2.02.0042	Pengelolaan Dana BOS Sekolah Menengah Pertama	Jumlah Sekolah Menengah pertama yang Mengelola Dana BOS	satuan pendidikan	4	100	1	1	100,00	1	1	25,00
TOTAL											

Kode	Urusan/Bidang Urusan Pemerintahan Daerah Dan Program / Kegiatan/Sub Kegiatan/Unit	Indikator Kinerja Program (outcome) / Kegiatan (output)	Satuan	Target Kinerja Capaian Program (Renstra Perangkat Daerah) Tahun 2026	Realisasi Target Kinerja Hasil Program dan Keluaran Kegiatan s/d tahun 2023 (n-3)	Target dan Realisasi Kinerja Program dan Kegiatan Tahun Lalu (n-2)			Target Program dan Kegiatan (Renja Perangkat Daerah Tahun 2025)	Perkiraan Realisasi Capaian Target Renstra Perangkat Daerah s/d tahun berjalan	
						Target Renja Perangkat Daerah tahun 2024 (n-2)	Realisasi Renja Perangkat Daerah tahun 2024 (n-2)	Capaian (%)		Realisasi Capaian Program dan Kegiatan s/d tahun berjalan (tahun 2025)	Tingkat Capaian Realisasi Target Renstra (%)
1	2	3	4		5	6	7	8=(7/6)	9	10=(5+7+9)	11=(10/4)
Unit Organisasi : 1.01.2.22.0.00.02.0000 DINAS PENDIDIKAN DAN KEBUDAYAAN											
Sub Unit Organisasi : 1.01.2.22.0.00.02.0052 UPT SMPN 6											
1	URUSAN PEMERINTAHAN WAJIB YANG BERKAITAN DENGAN PELAYANAN DASAR										
1.1	URUSAN PEMERINTAHAN BIDANG PENDIDIKAN										
1.1.2	PROGRAM PENGELOLAAN PENDIDIKAN										
1.1.2.2.02	*Pengelolaan Pendidikan Sekolah Menengah Pertama*										
1.01.02.2.02.0032	Penyediaan Biaya Personil Peserta Didik Sekolah Menengah Pertama	Jumlah Peserta didik Sekolah Menengah Pertama yang Menerima Biaya Personil Peserta Didik	peserta didik	2.812	100	699	699	100,00	703	699	24,86

Kode	Urusan/Bidang Urusan Pemerintahan Daerah Dan Program / Kegiatan/Sub Kegiatan/Unit	Indikator Kinerja Program (outcome) / Kegiatan (output)	Satuan	Target Kinerja Capaian Program (Renstra Perangkat Daerah) Tahun 2026	Realisasi Target Kinerja Hasil Program dan Keluaran Kegiatan s/d tahun 2023 (n-3)	Target dan Realisasi Kinerja Program dan Kegiatan Tahun Lalu (n-2)			Target Program dan Kegiatan (Renja Perangkat Daerah Tahun 2025)	Perkiraan Realisasi Capaian Target Renstra Perangkat Daerah s/d tahun berjalan	
						Target Renja Perangkat Daerah tahun 2024 (n-2)	Realisasi Renja Perangkat Daerah tahun 2024 (n-2)	Capaian (%)		Realisasi Capaian Program dan Kegiatan s/d tahun berjalan (tahun 2025)	Tingkat Capaian Realisasi Target Renstra (%)
1	2	3	4		5	6	7	8=(7/6)	9	10=(5+7+9)	11=(10/4)
1.01.02.2.02.0042	Pengelolaan Dana BOS Sekolah Menengah Pertama	Jumlah Sekolah Menengah pertama yang Mengelola Dana BOS	satuan pendidikan	4	100	1	1	100,00	1	1	25,00
TOTAL											
Unit Organisasi : 1.01.2.22.0.00.02.0000 DINAS PENDIDIKAN DAN KEBUDAYAAN											
Sub Unit Organisasi : 1.01.2.22.0.00.02.0053 UPT SMPN 7											
1	URUSAN PEMERINTAHAN WAJIB YANG BERKAITAN DENGAN PELAYANAN DASAR										
1.1	URUSAN PEMERINTAHAN BIDANG PENDIDIKAN										
1.1.2	PROGRAM PENGELOLAAN PENDIDIKAN										
1.1.2.2.02	*Pengelolaan Pendidikan Sekolah Menengah Pertama*										

Kode	Urusan/Bidang Urusan Pemerintahan Daerah Dan Program / Kegiatan/Sub Kegiatan/Unit	Indikator Kinerja Program (outcome) / Kegiatan (output)	Satuan	Target Kinerja Capaian Program (Renstra Perangkat Daerah) Tahun 2026	Realisasi Target Kinerja Hasil Program dan Keluaran Kegiatan s/d tahun 2023 (n-3)	Target dan Realisasi Kinerja Program dan Kegiatan Tahun Lalu (n-2)			Target Program dan Kegiatan (Renja Perangkat Daerah Tahun 2025)	Perkiraan Realisasi Capaian Target Renstra Perangkat Daerah s/d tahun berjalan	
						Target Renja Perangkat Daerah tahun 2024 (n-2)	Realisasi Renja Perangkat Daerah tahun 2024 (n-2)	Capaian (%)		Realisasi Capaian Program dan Kegiatan s/d tahun berjalan (tahun 2025)	Tingkat Capaian Realisasi Target Renstra (%)
1	2	3	4		5	6	7	8=(7/6)	9	10=(5+7+9)	11=(10/4)
1.01.02.2.02.0032	Penyediaan Biaya Personil Peserta Didik Sekolah Menengah Pertama	Jumlah Peserta didik Sekolah Menengah Pertama yang Menerima Biaya Personil Peserta Didik	peserta didik	3.140	100	769	769	100,00	785	769	24,49
1.01.02.2.02.0042	Pengelolaan Dana BOS Sekolah Menengah Pertama	Jumlah Sekolah Menengah pertama yang Mengelola Dana BOS	satuan pendidikan	4	100	1	1	100,00	1	1	25,00
TOTAL											
Unit Organisasi : 1.01.2.22.0.00.02.0000 DINAS PENDIDIKAN DAN KEBUDAYAAN											
Sub Unit Organisasi : 1.01.2.22.0.00.02.0054 UPT SMPN 8											
1	URUSAN PEMERINTAHAN WAJIB YANG BERKAITAN DENGAN PELAYANAN DASAR										
1.1	URUSAN PEMERINTAHAN BIDANG PENDIDIKAN										

Kode	Urusan/Bidang Urusan Pemerintahan Daerah Dan Program / Kegiatan/Sub Kegiatan/Unit	Indikator Kinerja Program (outcome) / Kegiatan (output)	Satuan	Target Kinerja Capaian Program (Renstra Perangkat Daerah) Tahun 2026	Realisasi Target Kinerja Hasil Program dan Keluaran Kegiatan s/d tahun 2023 (n-3)	Target dan Realisasi Kinerja Program dan Kegiatan Tahun Lalu (n-2)			Target Program dan Kegiatan (Renja Perangkat Daerah Tahun 2025)	Perkiraan Realisasi Capaian Target Renstra Perangkat Daerah s/d tahun berjalan	
						Target Renja Perangkat Daerah tahun 2024 (n-2)	Realisasi Renja Perangkat Daerah tahun 2024 (n-2)	Capaian (%)		Realisasi Capaian Program dan Kegiatan s/d tahun berjalan (tahun 2025)	Tingkat Capaian Realisasi Target Renstra (%)
1	2	3	4		5	6	7	8=(7/6)	9	10=(5+7+9)	11=(10/4)
1.1.2	PROGRAM PENGELOLAAN PENDIDIKAN										
1.1.2.2.02	*Pengelolaan Pendidikan Sekolah Menengah Pertama*										
1.01.02.2.02.0032	Penyediaan Biaya Personil Peserta Didik Sekolah Menengah Pertama	Jumlah Peserta didik Sekolah Menengah Pertama yang Menerima Biaya Personil Peserta Didik	peserta didik	2.676	100	670	670	100,00	669	670	25,04
1.01.02.2.02.0042	Pengelolaan Dana BOS Sekolah Menengah Pertama	Jumlah Sekolah Menengah pertama yang Mengelola Dana BOS	satuan pendidikan	4	100	1	1	100,00	1	1	25,00
TOTAL											
Unit Organisasi : 1.01.2.22.0.00.02.0000 DINAS PENDIDIKAN DAN KEBUDAYAAN											
Sub Unit Organisasi : 1.01.2.22.0.00.02.0055 UPT SMPN 9											
1	URUSAN PEMERINTAHAN WAJIB YANG BERKAITAN										

Kode	Urusan/Bidang Urusan Pemerintahan Daerah Dan Program / Kegiatan/Sub Kegiatan/Unit	Indikator Kinerja Program (outcome) / Kegiatan (output)	Satuan	Target Kinerja Capaian Program (Renstra Perangkat Daerah) Tahun 2026	Realisasi Target Kinerja Hasil Program dan Keluaran Kegiatan s/d tahun 2023 (n-3)	Target dan Realisasi Kinerja Program dan Kegiatan Tahun Lalu (n-2)			Target Program dan Kegiatan (Renja Perangkat Daerah Tahun 2025)	Perkiraan Realisasi Capaian Target Renstra Perangkat Daerah s/d tahun berjalan	
						Target Renja Perangkat Daerah tahun 2024 (n-2)	Realisasi Renja Perangkat Daerah tahun 2024 (n-2)	Capaian (%)		Realisasi Capaian Program dan Kegiatan s/d tahun berjalan (tahun 2025)	Tingkat Capaian Realisasi Target Renstra (%)
1	2	3	4		5	6	7	8=(7/6)	9	10=(5+7+9)	11=(10/4)
	DENGAN PELAYANAN DASAR										
1.1	URUSAN PEMERINTAHAN BIDANG PENDIDIKAN										
1.1.2	PROGRAM PENGELOLAAN PENDIDIKAN										
1.1.2.2.02	*Pengelolaan Pendidikan Sekolah Menengah Pertama*										
1.01.02.2.02.0032	Penyediaan Biaya Personil Peserta Didik Sekolah Menengah Pertama	Jumlah Peserta didik Sekolah Menengah Pertama yang Menerima Biaya Personil Peserta Didik	peserta didik	2.104	100	523	523	100,00	526	523	24,86
1.01.02.2.02.0042	Pengelolaan Dana BOS Sekolah Menengah Pertama	Jumlah Sekolah Menengah pertama yang Mengelola Dana BOS	satuan pendidikan	4	100	1	1	100,00	1	1	25,00
TOTAL											
Unit Organisasi : 1.01.2.22.0.00.02.0000 DINAS PENDIDIKAN DAN KEBUDAYAAN											

Kode	Urusan/Bidang Urusan Pemerintahan Daerah Dan Program / Kegiatan/Sub Kegiatan/Unit	Indikator Kinerja Program (outcome) / Kegiatan (output)	Satuan	Target Kinerja Capaian Program (Renstra Perangkat Daerah) Tahun 2026	Realisasi Target Kinerja Hasil Program dan Keluaran Kegiatan s/d tahun 2023 (n-3)	Target dan Realisasi Kinerja Program dan Kegiatan Tahun Lalu (n-2)			Target Program dan Kegiatan (Renja Perangkat Daerah Tahun 2025)	Perkiraan Realisasi Capaian Target Renstra Perangkat Daerah s/d tahun berjalan	
						Target Renja Perangkat Daerah tahun 2024 (n-2)	Realisasi Renja Perangkat Daerah tahun 2024 (n-2)	Capaian (%)		Realisasi Capaian Program dan Kegiatan s/d tahun berjalan (tahun 2025)	Tingkat Capaian Realisasi Target Renstra (%)
1	2	3	4		5	6	7	8=(7/6)	9	10=(5+7+9)	11=(10/4)
Sub Unit Organisasi : 1.01.2.22.0.00.02.0056 UPT SMPN 10											
1	URUSAN PEMERINTAHAN WAJIB YANG BERKAITAN DENGAN PELAYANAN DASAR										
1.1	URUSAN PEMERINTAHAN BIDANG PENDIDIKAN										
1.1.2	PROGRAM PENGELOLAAN PENDIDIKAN										
1.1.2.2.02	*Pengelolaan Pendidikan Sekolah Menengah Pertama*										
1.01.02.2.02.0032	Penyediaan Biaya Personil Peserta Didik Sekolah Menengah Pertama	Jumlah Peserta didik Sekolah Menengah Pertama yang Menerima Biaya Personil Peserta Didik	peserta didik	2.240	100	552	552	100,00	560	552	24,64
1.01.02.2.02.0042	Pengelolaan Dana BOS Sekolah Menengah Pertama	Jumlah Sekolah Menengah pertama yang Mengelola Dana BOS	satuan pendidikan	4	100	1	1	100,00	1	1	25,00
TOTAL											

Kode	Urusan/Bidang Urusan Pemerintahan Daerah Dan Program / Kegiatan/Sub Kegiatan/Unit	Indikator Kinerja Program (outcome) / Kegiatan (output)	Satuan	Target Kinerja Capaian Program (Renstra Perangkat Daerah) Tahun 2026	Realisasi Target Kinerja Hasil Program dan Keluaran Kegiatan s/d tahun 2023 (n-3)	Target dan Realisasi Kinerja Program dan Kegiatan Tahun Lalu (n-2)			Target Program dan Kegiatan (Renja Perangkat Daerah Tahun 2025)	Perkiraan Realisasi Capaian Target Renstra Perangkat Daerah s/d tahun berjalan	
						Target Renja Perangkat Daerah tahun 2024 (n-2)	Realisasi Renja Perangkat Daerah tahun 2024 (n-2)	Capaian (%)		Realisasi Capaian Program dan Kegiatan s/d tahun berjalan (tahun 2025)	Tingkat Capaian Realisasi Target Renstra (%)
1	2	3	4		5	6	7	8=(7/6)	9	10=(5+7+9)	11=(10/4)
Unit Organisasi : 1.01.2.22.0.00.02.0000 DINAS PENDIDIKAN DAN KEBUDAYAAN											
Sub Unit Organisasi : 1.01.2.22.0.00.02.0057 UPT SMPN 11											
1	URUSAN PEMERINTAHAN WAJIB YANG BERKAITAN DENGAN PELAYANAN DASAR										
1.1	URUSAN PEMERINTAHAN BIDANG PENDIDIKAN										
1.1.2	PROGRAM PENGELOLAAN PENDIDIKAN										
1.1.2.2.02	*Pengelolaan Pendidikan Sekolah Menengah Pertama*										
1.01.02.2.02.0032	Penyediaan Biaya Personil Peserta Didik Sekolah Menengah Pertama	Jumlah Peserta didik Sekolah Menengah Pertama yang Menerima Biaya Personil Peserta Didik	peserta didik	1.320	100	338	338	100,00	330	338	25,61

Kode	Urusan/Bidang Urusan Pemerintahan Daerah Dan Program / Kegiatan/Sub Kegiatan/Unit	Indikator Kinerja Program (outcome) / Kegiatan (output)	Satuan	Target Kinerja Capaian Program (Renstra Perangkat Daerah) Tahun 2026	Realisasi Target Kinerja Hasil Program dan Keluaran Kegiatan s/d tahun 2023 (n-3)	Target dan Realisasi Kinerja Program dan Kegiatan Tahun Lalu (n-2)			Target Program dan Kegiatan (Renja Perangkat Daerah Tahun 2025)	Perkiraan Realisasi Capaian Target Renstra Perangkat Daerah s/d tahun berjalan	
						Target Renja Perangkat Daerah tahun 2024 (n-2)	Realisasi Renja Perangkat Daerah tahun 2024 (n-2)	Capaian (%)		Realisasi Capaian Program dan Kegiatan s/d tahun berjalan (tahun 2025)	Tingkat Capaian Realisasi Target Renstra (%)
1	2	3	4		5	6	7	8=(7/6)	9	10=(5+7+9)	11=(10/4)
1.01.02.2.02.0042	Pengelolaan Dana BOS Sekolah Menengah Pertama	Jumlah Sekolah Menengah pertama yang Mengelola Dana BOS	satuan pendidikan	4	100	1	1	100,00	1	1	25,00
TOTAL											
Unit Organisasi : 1.01.2.22.0.00.02.0000 DINAS PENDIDIKAN DAN KEBUDAYAAN											
Sub Unit Organisasi : 1.01.2.22.0.00.02.0058 TK NEGERI PEMBINA BUGUL KIDUL											
1	URUSAN PEMERINTAHAN WAJIB YANG BERKAITAN DENGAN PELAYANAN DASAR										
1.1	URUSAN PEMERINTAHAN BIDANG PENDIDIKAN										
1.1.2	PROGRAM PENGELOLAAN PENDIDIKAN										
1.1.2.2.03	*Pengelolaan Pendidikan Anak Usia Dini (PAUD)*										

Kode	Urusan/Bidang Urusan Pemerintahan Daerah Dan Program / Kegiatan/Sub Kegiatan/Unit	Indikator Kinerja Program (outcome) / Kegiatan (output)	Satuan	Target Kinerja Capaian Program (Renstra Perangkat Daerah) Tahun 2026	Realisasi Target Kinerja Hasil Program dan Keluaran Kegiatan s/d tahun 2023 (n-3)	Target dan Realisasi Kinerja Program dan Kegiatan Tahun Lalu (n-2)			Target Program dan Kegiatan (Renja Perangkat Daerah Tahun 2025)	Perkiraan Realisasi Capaian Target Renstra Perangkat Daerah s/d tahun berjalan	
						Target Renja Perangkat Daerah tahun 2024 (n-2)	Realisasi Renja Perangkat Daerah tahun 2024 (n-2)	Capaian (%)		Realisasi Capaian Program dan Kegiatan s/d tahun berjalan (tahun 2025)	Tingkat Capaian Realisasi Target Renstra (%)
1	2	3	4		5	6	7	8=(7/6)	9	10=(5+7+9)	11=(10/4)
1.01.02.2.03.0011	Penyediaan Biaya Personil Peserta Didik PAUD	Jumlah Peserta Didik PAUD yang Menerima Biaya Personil Peserta Didik	peserta didik	596	100	124	124	100,00	149	124	20,81
1.01.02.2.03.0018	Pengelolaan Dana BOP PAUD	Jumlah PAUD yang Mengelola Dana BOP	satuan pendidikan	4	100	1	1	100,00	1	1	25,00
TOTAL											
Unit Organisasi : 1.01.2.22.0.00.02.0000 DINAS PENDIDIKAN DAN KEBUDAYAAN											
Sub Unit Organisasi : 1.01.2.22.0.00.02.0059 TK NEGERI PEMBINA PURWOREJO											
1	URUSAN PEMERINTAHAN WAJIB YANG BERKAITAN DENGAN PELAYANAN DASAR										
1.1	URUSAN PEMERINTAHAN BIDANG PENDIDIKAN										
1.1.2	PROGRAM PENGELOLAAN PENDIDIKAN										

Kode	Urusan/Bidang Urusan Pemerintahan Daerah Dan Program / Kegiatan/Sub Kegiatan/Unit	Indikator Kinerja Program (outcome) / Kegiatan (output)	Satuan	Target Kinerja Capaian Program (Renstra Perangkat Daerah) Tahun 2026	Realisasi Target Kinerja Hasil Program dan Keluaran Kegiatan s/d tahun 2023 (n-3)	Target dan Realisasi Kinerja Program dan Kegiatan Tahun Lalu (n-2)			Target Program dan Kegiatan (Renja Perangkat Daerah Tahun 2025)	Perkiraan Realisasi Capaian Target Renstra Perangkat Daerah s/d tahun berjalan	
						Target Renja Perangkat Daerah tahun 2024 (n-2)	Realisasi Renja Perangkat Daerah tahun 2024 (n-2)	Capaian (%)		Realisasi Capaian Program dan Kegiatan s/d tahun berjalan (tahun 2025)	Tingkat Capaian Realisasi Target Renstra (%)
1	2	3	4		5	6	7	8=(7/6)	9	10=(5+7+9)	11=(10/4)
1.1.2.2.03	*Pengelolaan Pendidikan Anak Usia Dini (PAUD)*										
1.01.02.2.03.0011	Penyediaan Biaya Personil Peserta Didik PAUD	Jumlah Peserta Didik PAUD yang Menerima Biaya Personil Peserta Didik	peserta didik	584	100	150	150	100,00	146	150	25,68
1.01.02.2.03.0018	Pengelolaan Dana BOP PAUD	Jumlah PAUD yang Mengelola Dana BOP	satuan pendidikan	4	100	1	1	100,00	1	1	25,00
TOTAL											

2.2. Analisis Kinerja Pelayanan Dinas Pendidikan dan Kebudayaan

Dalam menyelenggarakan fungsi dan tugas pokok Dinas Pendidikan Dan Kebudayaan yaitu merumuskan kebijakan teknis bidang pendidikan, Dinas Pendidikan Dan Kebudayaan Kota Pasuruan selalu proaktif, kreatif dan profesional dalam melaksanakan tugas dengan selalu tampil terdepan sebagai inovator dan motivator.

Pendidikan mempunyai standart pelayanan minimal sesuai dengan Peraturan Pemerintah Nomor 2 Tahun 2018 Tentang Standar Pelayanan Minimal, Peraturan Menteri Dalam Negeri Nomor 100 Tahun 2018 Tentang Penerapan Standar Pelayanan Minimal dan Peraturan Menteri Pendidikan dan Kebudayaan Ristek Nomor 32 tahun 2022 Tentang Standar Teknis Pelayanan Minimal Pendidikan, yang dimaksud standar pelayanan minimal pendidikan yang disebut dengan SPM Pendidikan adalah ketentuan mengenai jenis dan mutu pelayanan dasar pendidikan yang merupakan urusan pemerintahan wajib yang berhak diperoleh setiap peserta didik secara minimal. SPM pendidikan bertujuan untuk memberikan panduan kepada Pemerintah Daerah dalam pemenuhan kebutuhan dasar peserta didik sesuai dengan jenjang dan jalur Pendidikan. SPM Pendidikan ditetapkan dan diterapkan berdasarkan prinsip: kesesuaian kewenangan; ketersedian; keterjangkauan; kesinambungan; keterukuran; dan ketepatan sasaran.

Dari uraian diatas adalah indikator-indikator capaian yang ada dalam tabel 2.2 Pencapaian Kinerja Pelayanan Dinas Pendidikan Dan Kebudayaan. Sedangkan indikator yang lain yang ada dalam Renstra Dinas Pendidikan Dan Kebudayaan Kota Pasuruan 2021-2026 adalah indikator kinerja keseluruhan dari indikator pendidikan yang sesuai dengan Standar Pelayanan Minimal (SPM).

Penyelenggaraan pendidikan merupakan tanggungjawab pemerintah pusat, provinsi dan daerah dan merupakan salah satu kebutuhan dasar masyarakat yang wajib dipenuhi pemerintah untuk meningkatkan pemerataan layanan pendidikan bagi masyarakat yang memadai. Sedangkan untuk peningkatan akses layanan difokuskan pada anak usia sekolah yang berasal dari keluarga kurang mampu. Pelayanan pendidikan dipengaruhi oleh ketersediaan guru, sarana prasarana serta anggaran yang ada.

Indikator Kinerja Kunci yang selanjutnya disingkat IKK adalah indikator kinerja yang menggambarkan keberhasilan penyelenggaraan suatu urusan pemerintahan. Capaian kinerja makro merupakan capaian kinerja yang menggambarkan keberhasilan penyelenggaraan pemerintahan daerah secara umum. Capaian kinerja makro dihasilkan dari berbagai program yang diselenggarakan oleh pemerintah daerah, pemerintah pusat, pihak swasta dan pihak terkait lainnya dalam pembangunan nasional.

Evaluasi Kinerja Penyelenggaraan Urusan Pemerintahan Daerah dilakukan untuk mendapatkan gambaran dari keberhasilan daerah dalam mengatur dan mengurus urusan yang menjadi kewenangan daerah. Evaluasi Kinerja Penyelenggaraan Urusan Pemerintah dilakukan dengan menggunakan Indikator Kinerja Kunci (IKK) yang disusun berdasarkan pembagian urusan pemerintahan yang menjadi kewenangan pemerintah daerah provinsi, Kabupaten dan Kota yang

diatur dalam Undang-Undang Nomor 23 Tahun 2014 tentang Pemerintahan Daerah.

TABEL 2.5
PENCAPAIAN KINERJA PELAYANAN DINAS PENDIDIKAN DAN KEBUDAYAAN KOTA PASURUAN

No	Indikator (IKU, SPM, IKK)	Angka/Nilai Target/Standar (IKU, SPM,IKK)	Target Renstra Perangkat Daerah				Realisasi Capaian				Proyeksi	Catatan Analisis
			Tahun 2022	Tahun 2023	Tahun 2024	Tahun 2025	Tahun 2021	Tahun 2022	Tahun 2023	Tahun 2024	Tahun 2025	
1	2	3	4	5	6	7	8	9	10	11	12	13
SPM												
1	Jumlah anak usia 5-6 tahun yang berpartisipasi dalam pendidikan anak usia dini (APS)	100%	100%	100%	100%	100%	N/A	87,73%	88,57%	90,22%	100%	
2	Jumlah anak usia 7-15 Tahun yang berpartisipasi dalam pendidikan dasar (APS)	100%	100%	100%	100%	100%	N/A	99,48%	99,46%	98,25%	100%	
3	Jumlah anak usia 7-18 Tahun yang berpartisipasi dalam pendidikan kesetaraan (Paket A/B/C) (APS)	100%	100%	100%	100%	100%	N/A	11,39%	37,71%	38,88%	100%	
4	Rerata kemampuan Literasi SD berdasarkan Asesmen Nasional	62,55 Nilai	58,29 Nilai	64,77 Nilai	67,86 Nilai	62,55 Nilai	N/A	61,49 Nilai	68,26 Nilai	67,95 Nilai	62,55 Nilai	
5	Rerata kemampuan Numerasi SD berdasarkan asesmen nasional	55,47 Nilai	38,54 Nilai	46,35 Nilai	48,14 Nilai	55,47 Nilai	N/A	44,53 Nilai	50,79 Nilai	56,35 Nilai	55,47 Nilai	
6	Rerata kompetensi Literasi SMP berdasarkan Asesmen Nasional	70,03 Nilai	68,35 Nilai	76,41 Nilai	80,05 Nilai	70,03 Nilai	N/A	71,74 Nilai	77,73 Nilai	81,04 Nilai	70,03 Nilai	
7	Rerata kompetensi Numerasi SMP berdasarkan Asesmen Nasional	62,33 Nilai	56,13 Nilai	75,68 Nilai	75,68 Nilai	62,33 Nilai	N/A	58,91 Nilai	67,18 Nilai	68,81 Nilai	62,33 Nilai	
8	Peningkatan Proporsi Jumlah Satuan PAUD yang Mendapatkan Minimal Akreditasi B	62,97%	82,56%	66,53%	66,56%	62,97%	N/A	66,50%	66,67%	67,15%	62,97%	

No	Indikator (IKU, SPM, IKK)	Angka/Nilai Target/Standar (IKU, SPM,IKK)	Target Renstra Perangkat Daerah				Realisasi Capaian				Proyeksi	Catatan Analisis
			Tahun 2022	Tahun 2023	Tahun 2024	Tahun 2025	Tahun 2021	Tahun 2022	Tahun 2023	Tahun 2024	Tahun 2025	
9	Pertumbuhan Pendidik PAUD yang Memiliki Kualifikasi Akademik Paling Rendah D-IV/S1	72,49%	85,24%	86,34%	87,44%	72,49%	N/A	85,44%	87,62%	89,76%	72,49%	
10	Indeks Iklim Keamanan SD	75,82 Nilai	74,04 Nilai	74,58 Nilai	78,12 Nilai	75,82 Nilai	N/A	86,34 Nilai	71,31 Nilai	73,09 Nilai	75,82 Nilai	
11	Indeks Iklim Kebinekaan SD	72,55 Nilai	65,29 Nilai	73,56 Nilai	76,05 Nilai	72,55 Nilai	N/A	93,26 Nilai	73,31 Nilai	71,87 Nilai	72,55 Nilai	
12	Indeks Inklusivitas SD	61,40 Nilai	70,61 Nilai	59,69 Nilai	62,79 Nilai	61,40 Nilai	N/A	77,08 Nilai	54,42 Nilai	56,4 Nilai	61,40 Nilai	
13	Indeks Iklim Keamanan SMP	71,20 Nilai	80,97 Nilai	75,99 Nilai	79,33 Nilai	71,20 Nilai	N/A	85,79 Nilai	71,79 Nilai	72,75 Nilai	71,20 Nilai	
14	Indeks Iklim Kebinekaan SMP	71,31 Nilai	69,24 Nilai	72,27 Nilai	74,48 Nilai	71,31 Nilai	N/A	89,28 Nilai	74,81 Nilai	74,04 Nilai	71,31 Nilai	
15	Indeks Inklusivitas SMP	59,66 Nilai	69,97 Nilai	60,69 Nilai	63,79 Nilai	59,66 Nilai	N/A	81,92 Nilai	57,92 Nilai	60,82 Nilai	59,66 Nilai	
IKK												
16	Tingkat partisipasi warga negara usia 5-6 tahun yang berpartisipasi dalam PAUD	100%	100%	100%	100%	100%	140,76%	93,54%	98,73%	103,01%	100%	
17	Tingkat partisipasi warga negara usia 7-12 tahun yang berpartisipasi dalam pendidikan dasar	100%	100%	100%	100%	100%	109,46%	98,15%	96,51%	103,23%	100%	
18	Tingkat partisipasi warga negara usia 13-15 tahun yang berpartisipasi dalam pendidikan menengah pertama	100%	100%	100%	100%	100%	101,95%	98,83%	99,67%	100,42%	100%	
19	Tingkat partisipasi warga negara usia 7-18 tahun yang belum menyelesaikan pendidikan dasar dan menengah yang	100%	100%	100%	100%	100%	0,64%	67,45%	91,89%	98.10%	100%	

No	Indikator (IKU, SPM, IKK)	Angka/Nilai Target/Standar (IKU, SPM,IKK)	Target Renstra Perangkat Daerah				Realisasi Capaian				Proyeksi	Catatan Analisis
			Tahun 2022	Tahun 2023	Tahun 2024	Tahun 2025	Tahun 2021	Tahun 2022	Tahun 2023	Tahun 2024	Tahun 2025	
	berpartisipasi dalam pendidikan kesetaraan											
20	Terlestarikannya Cagar Budaya	100%	100%	100%	100%	100%	85,71%	100%	100%	100%	100%	
IKU												
	Tujuan											
	Rata-rata Lama Sekolah	9,95 Tahun	9,14 Tahun	9,15 Tahun	9,16 Tahun	9,95 Tahun	9,33 Tahun	9,67 Tahun	9,78 Tahun	9,94 Tahun	10,15 Tahun	
	Harapan Lama Sekolah	13,68 Tahun	13,64 Tahun	13,65 Tahun	13,67 Tahun	13,68 Tahun	13,63 Tahun	13,64 Tahun	13,66 Tahun	13,67 Tahun	13,68 Tahun	
	Persentase Seni dan Budaya yang dilestarikan	100%	97,76%	98,51%	99,25%	100%	97,01%	97,76%	98,51%	99,25%	100%	
	Sasaran											
	Angka Partisipasi Kasar (APK) PAUD	100%	100%	100%	100%	100%	85,80%	88,20%	85,70%	91,83%	100%	
	Angka Partisipasi Kasar (APK) SD/MI	100%	100%	100%	100%	100%	123,13%	117,35%	101,18%	101,06%	100%	
	Angka Partisipasi Kasar (APK) SMP/MTs	100%	100%	100%	100%	100%	146,69%	121,53%	98,83%	100,46%	100%	
	Persentase kelulusan peserta didik kejar paket dan kursus	100%	100%	100%	100%	100%	96,23%	99,16%	98,18%	100%	100%	
	Persentase kelompok seni budaya yang aktif	100%	97,76%	98,51%	99,25%	100%	97,01%	97,76%	98,51%	99,25%	100%	
	Persentase seni budaya yang dilaksanakan	100%	100%	100%	100%	100%	N/A	100%	100%	100%	100%	
	Persentase Sejarah dan Nilai Tradisi yang dilestarikan	100%	N/A	100%	100%	100%	N/A	N/A	100%	100%	100%	
	Persentase cagar budaya yang dilestarikan	100%	89,29%	92,86%	96,43%	100%	85,71%	89,29%	100%	100%	100%	

Pembangunan bidang pendidikan dilaksanakan dengan menitikberatkan pada upaya peningkatan kuantitas dan kualitas sarana prasarana pendidikan, peningkatan partisipasi anak usia sekolah, pengembangan Pendidikan Luar Sekolah (PLS), pengembangan sekolah alternatif, serta peningkatan kualitas dan pemerataan tenaga pendidik. Dengan demikian ke depan angka putus sekolah diminimalisir, kualitas dan relevansi kurikulum pendidikan belum sesuai dengan kebutuhan dan tuntutan dalam rangka peningkatan daya saing.

Secara mendasar, hakikat pendidikan ditujukan untuk mengembangkan potensi diri manusia aspek kognitif maupun efektif, dan merupakan bagian yang tak terpisahkan dalam sistem sosial, meningkatkan kemampuan kontribusi positif dalam pengembangan kebudayaan dan peradaban manusia. Wujud nyata keberhasilan pendidikan diindikasikan oleh ketahanan dan kematangan pribadi dalam bentuk meningkatnya penguasaan Iptek dan mantapnya keimanan dan ketaqwaan (Imtaq).

2.3. Isu-Isu Penting Penyelenggaraan Tugas dan Fungsi Dinas Pendidikan dan Kebudayaan

Pembangunan pendidikan nasional yang dilaksanakan oleh pemerintah pusat, pemerintah daerah dan masyarakat hingga saat ini cukup menunjukkan keberhasilan yang sangat nyata, namun demikian masih dijumpai beberapa permasalahan yang harus dihadapi dalam pembangunan pendidikan khususnya tahun 2025 sebagai berikut:

1. Belum terjaminnya penyelenggaraan pendidikan yang bermutu;
2. Belum optimalnya pelayanan pendidikan bagi masyarakat kota Pasuruan;
3. Tugas dan Fungsi TPMPD, TPMPS dan pemerintah kota belum sinergis;
4. Masih rendahnya pewarisan nilai-nilai sejarah dan budaya luhur bagi masyarakat terutama generasi muda Pemenuhan kualifikasi akademik guru belum meningkatkan kompetensi guru dan hasil belajar siswa;
5. Kurang sinergisnya kelompok-kelompok penggiat seni budaya dalam berkarya cipta sebagai industri budaya secara mandiri;

6. Belum optimalnya Fasilitasi aktivitas seni budaya masyarakat sebagai wujud apresiasi terhadap pengembangan seni budaya daerah;

Dari isu-isu pendidikan diatas maka Dinas Pendidikan dan kebudayaan Kota Pasuruan mempunyai kebijakan pokok, sebagai berikut:

1. Peningkatan partisipasi sekolah pada anak usia sekolah.
2. Peningkatan angka harapan sekolah.
3. Peningkatan rata-rata lama sekolah.
4. Peningkatan rata-rata nilai ujian SD/MI dan SMP/MTs.
5. Memenuhi standar mutu pada satuan pendidikan secara sistemik, holistik dan berkelanjutan, sehingga tumbuh dan berkembang budaya mutu pada satuan pendidikan secara mandiri.
6. Pengelolaan nilai tradisi, kekayaan budaya dan keragaman budaya.
7. Pengelolaan warisan budaya.

Dampak terhadap pencapaian visi dan misi Walikota Pasuruan dalam pembangunan salah satunya terlihat nyata dalam wajah layanan publik yang diberikan pemerintah daerah kepada masyarakat. Layanan dasar yang harus dihadirkan adalah bagaimana pemenuhan hak-hak masyarakat terhadap kemudahan layanan dasar pendidikan serta layanan dasar lainnya. Ide besar dalam mencapai pendidikan yang berkualitas adalah melalui konsep pendidikan berkualitas berbasis *Civil Society*. Berikut merupakan strategi pelaksanaannya: (a) Menjamin komitmen politik dari Kepala Daerah terhadap pendidikan, melalui alokasi anggaran sektor pendidikan 20% dari APBD Kota Pasuruan; (b) Pemerataan dan distribusi anggaran pendidikan melalui APBD; (c) Pendidikan untuk semua masyarakat; dan (d) Pendidikan yang bertumpu pada kebudayaan lokal.

Tantangan dan peluang dalam meningkatkan kualitas pendidikan adalah untuk memberantas buta huruf, sebab kemampuan membaca dan menulis atau literasi adalah awal dari upaya peningkatan kualitas sumberdaya manusia, khususnya dari sisi pendidikan. Permasalahan pendidikan juga terkait dengan rata-rata lama sekolah, termasuk harapan lama sekolah. Kelompok usia yang disasar oleh pencapaian indikator melek huruf adalah penduduk dengan usia 15 tahun ke atas, mengingat penduduk pada kelompok ini dikenal sebagai kelompok usia produktif.

Guna menjamin bahwa isu strategis menjadi perhatian Pemerintah Daerah Kota Pasuruan dalam pembangunan Kota Pasuruan Tahun 2021-2026, maka penting kaitannya menselaraskan isu strategis

dengan Misi RPJMD Kota Pasuruan Tahun 2025-2029 adalah *" Inklusifitas dan Peningkatan Kualitas Pendidikan"* untuk urusan pendidikan, sedangkan untuk urusan kebudayaan adalah: *" Masyarakat Berbudaya dan Penguatan Nilai-Nilai Kearifan Lokal"*.

2.4. Review terhadap Rancangan Awal RKPD

Pada sub bagian ini membandingkan antara rancangan awal RKPD dengan hasil analisis kebutuhan. Hal ini dilakukan untuk menginventarisasi kegiatan-kegiatan yang akan diprioritaskan dikarenakan adanya keterbatasan anggaran sehingga akan terjadi kenaikan/penurunan baik jumlah kegiatan maupun anggaran yang direncanakan antara rancangan awal terhadap hasil analisis kebutuhan.

Perbedaan antara kolom ranwal dan analisa kebutuhan adalah: ada satu sub kegiatan pada rancangan awal (ranwal) rencana kerja (renja) masuk usulan akan tetapi di kolom analisa kebutuhan atau rancangan akhir (rankhir) rencana kerja tidak masuk usulan yaitu: 1) sub kegiatan Pengadaan Mebel PAUD.

Total anggaran rancangan awal (ranwal) sebesar Rp. 233.682.631.848,00 sedangkan analisa kebutuhan atau rancangan akhir anggarannya sebesar Rp. 231.475.189.355,00.

Tabel 2.6
Review Terhadap Rancangan Awal RKPD Tahun 2026 Kota Pasuruan

No	Rancangan Awal RKPD					Hasil Analisa Kebutuhan					Catatan Penting
	Urusan / Bidang Urusan / Program / Kegiatan / Sub Kegiatan	Lokasi	Indikator Kinerja	Target Capaian	Pagu Indikatif (Rp)	Urusan / Bidang Urusan / Program / Kegiatan / Sub Kegiatan	Lokasi	Indikator Kinerja	Target Capaian	Pagu Indikatif (Rp)	
(1)	(2)	(3)	(4)	(5)	(6)	(7)	(8)	(9)	(10)	(11)	(12)
	DINAS PENDIDIKAN DAN KEBUDAYAAN				204.294.110.748	DINAS PENDIDIKAN DAN KEBUDAYAAN				202.271.569.355	
	URUSAN PEMERINTAHAN WAJIB YANG BERKAITAN DENGAN PELAYANAN DASAR				200.731.617.448	URUSAN PEMERINTAHAN WAJIB YANG BERKAITAN DENGAN PELAYANAN DASAR				198.984.212.217	
	URUSAN PEMERINTAHAN BIDANG PENDIDIKAN				200.731.617.448	URUSAN PEMERINTAHAN BIDANG PENDIDIKAN				198.984.212.217	
1	PROGRAM PENUNJANG URUSAN PEMERINTAHAN DAERAH KABUPATEN/KOTA		Level Maturitas SPIP Perangkat Daerah Nilai SAKIP Perangkat Daerah	3 Level 75,3 Nilai	140.678.829.088	PROGRAM PENUNJANG URUSAN PEMERINTAHAN DAERAH KABUPATEN/KOTA		Level Maturitas SPIP Perangkat Daerah Nilai SAKIP Perangkat Daerah	3 Level 75,3 Nilai	140.015.331.557	
	Perencanaan, Penganggaran, dan Evaluasi Kinerja Perangkat Daerah		*Jumlah dokumen perencanaan, penganggaran, dan evaluasi kinerja perangkat daerah yang sesuai ketentuan*	*11 Dokumen*	*102.356.700*	*Perencanaan, Penganggaran, dan Evaluasi Kinerja Perangkat Daerah*		*Jumlah dokumen perencanaan, penganggaran, dan evaluasi kinerja perangkat daerah yang sesuai ketentuan*	*11 Dokumen*	*97.356.700*	
	Penyusunan Dokumen Perencanaan Perangkat Daerah	Kota Pasuruan, Semua	Jumlah Dokumen Perencanaan Perangkat Daerah	6 Dokumen	74.473.700	Penyusunan Dokumen Perencanaan Perangkat Daerah	Kota Pasuruan, Semua	Jumlah Dokumen Perencanaan Perangkat Daerah	6 Dokumen	69.473.700	

No	Rancangan Awal RKPD					Hasil Analisa Kebutuhan					Catatan Penting
	Urusan / Bidang Urusan / Program / Kegiatan / Sub Kegiatan	Lokasi	Indikator Kinerja	Target Capaian	Pagu Indikatif (Rp)	Urusan / Bidang Urusan / Program / Kegiatan / Sub Kegiatan	Lokasi	Indikator Kinerja	Target Capaian	Pagu Indikatif (Rp)	
(1)	(2)	(3)	(4)	(5)	(6)	(7)	(8)	(9)	(10)	(11)	(12)
		Kecamatan, Semua Kel/Desa					Kecamatan, Semua Kel/Desa				
	Koordinasi dan Penyusunan Laporan Capaian Kinerja dan Ikhtisar Realisasi Kinerja SKPD	Kota Pasuruan, Semua Kecamatan, Semua Kel/Desa	Jumlah Laporan Capaian Kinerja dan Ikhtisar Realisasi Kinerja SKPD dan Laporan Hasil Koordinasi Penyusunan Laporan Capaian Kinerja dan Ikhtisar Realisasi Kinerja SKPD	5 Laporan	22.720.000	Koordinasi dan Penyusunan Laporan Capaian Kinerja dan Ikhtisar Realisasi Kinerja SKPD	Kota Pasuruan, Semua Kecamatan, Semua Kel/Desa	Jumlah Laporan Capaian Kinerja dan Ikhtisar Realisasi Kinerja SKPD dan Laporan Hasil Koordinasi Penyusunan Laporan Capaian Kinerja dan Ikhtisar Realisasi Kinerja SKPD	5 Laporan	22.720.000	
	Evaluasi Kinerja Perangkat Daerah	Kota Pasuruan, Semua Kecamatan, Semua Kel/Desa	Jumlah Laporan Evaluasi Kinerja Perangkat Daerah	1 Laporan	5.163.000	Evaluasi Kinerja Perangkat Daerah	Kota Pasuruan, Semua Kecamatan, Semua Kel/Desa	Jumlah Laporan Evaluasi Kinerja Perangkat Daerah	1 Laporan	5.163.000	
	Administrasi Keuangan Perangkat Daerah		*Persentase Laporan Keuangan Yang Tersusun Tepat Waktu*	*100 %*	*134.107.596.310*	*Administrasi Keuangan Perangkat Daerah*		*Persentase Laporan Keuangan Yang Tersusun Tepat Waktu*	*100 %*	*133.509.098.826*	
	Penyediaan Gaji dan Tunjangan ASN	Kota Pasuruan, Semua Kecamatan, Semua	Jumlah Orang yang Menerima Gaji dan Tunjangan ASN	1270 Orang/bulan	133.692.596.310	Penyediaan Gaji dan Tunjangan ASN	Kota Pasuruan, Semua Kecamatan, Semua	Jumlah Orang yang Menerima Gaji dan Tunjangan ASN	1218 Orang/bulan	133.107.098.526	

No	Rancangan Awal RKPD					Hasil Analisa Kebutuhan					Catatan Penting
	Urusan / Bidang Urusan / Program / Kegiatan / Sub Kegiatan	Lokasi	Indikator Kinerja	Target Capaian	Pagu Indikatif (Rp)	Urusan / Bidang Urusan / Program / Kegiatan / Sub Kegiatan	Lokasi	Indikator Kinerja	Target Capaian	Pagu Indikatif (Rp)	
(1)	(2)	(3)	(4)	(5)	(6)	(7)	(8)	(9)	(10)	(11)	(12)
		Kel/Desa					Kel/Desa				
	Koordinasi dan Penyusunan Laporan Keuangan Bulanan/ Triwulanan/ Semesteran SKPD	Kota Pasuruan, Semua Kecamatan, Semua Kel/Desa	Jumlah Laporan Keuangan Bulanan/ Triwulanan/ Semesteran SKPD dan Laporan Koordinasi Penyusunan Laporan Keuangan Bulanan/Triwulanan/Semesteran SKPD	5 Laporan	415.000.000	Koordinasi dan Penyusunan Laporan Keuangan Bulanan/ Triwulanan/ Semesteran SKPD	Kota Pasuruan, Semua Kecamatan, Semua Kel/Desa	Jumlah Laporan Keuangan Bulanan/ Triwulanan/ Semesteran SKPD dan Laporan Koordinasi Penyusunan Laporan Keuangan Bulanan/Triwulanan/Semesteran SKPD	16 Laporan	402.000.300	
	Administrasi Barang Milik Daerah pada Perangkat Daerah		*Jumlah Laporan Pengelolaan Barang Milik Daerah yang disusun dalam 1 tahun anggaran*	*6 Laporan*	*134.233.800*	*Administrasi Barang Milik Daerah pada Perangkat Daerah*		*Jumlah Laporan Pengelolaan Barang Milik Daerah yang disusun dalam 1 tahun anggaran*	*6 Laporan*	*139.966.600*	
	Penyusunan Perencanaan Kebutuhan Barang Milik Daerah SKPD	Kota Pasuruan, Semua Kecamatan, Semua Kel/Desa	Jumlah Rencana Kebutuhan Barang Milik Daerah SKPD	2 Dokumen	26.942.400	Penyusunan Perencanaan Kebutuhan Barang Milik Daerah SKPD	Kota Pasuruan, Semua Kecamatan, Semua Kel/Desa	Jumlah Rencana Kebutuhan Barang Milik Daerah SKPD	2 Dokumen	26.942.400	
	Rekonsiliasi dan Penyusunan Laporan Barang Milik Daerah pada SKPD	Kota Pasuruan, Semua Kecamatan, Semua Kel/Desa	Jumlah Laporan Rekonsiliasi dan Penyusunan Laporan Barang Milik Daerah pada SKPD	4 Laporan	107.291.400	Rekonsiliasi dan Penyusunan Laporan Barang Milik Daerah pada SKPD	Kota Pasuruan, Semua Kecamatan, Semua Kel/Desa	Jumlah Laporan Rekonsiliasi dan Penyusunan Laporan Barang Milik Daerah pada SKPD	4 Laporan	113.024.200	

No	Rancangan Awal RKPD					Hasil Analisa Kebutuhan					Catatan Penting
	Urusan / Bidang Urusan / Program / Kegiatan / Sub Kegiatan	Lokasi	Indikator Kinerja	Target Capaian	Pagu Indikatif (Rp)	Urusan / Bidang Urusan / Program / Kegiatan / Sub Kegiatan	Lokasi	Indikator Kinerja	Target Capaian	Pagu Indikatif (Rp)	
(1)	(2)	(3)	(4)	(5)	(6)	(7)	(8)	(9)	(10)	(11)	(12)
	Administrasi Kepegawaian Perangkat Daerah		*Jumlah dokumen ketatausahaan dan kepegawaian*	*4 Dokumen*	*212.027.600*	*Administrasi Kepegawaian Perangkat Daerah*		*Jumlah dokumen ketatausahaan dan kepegawaian*	*4 Dokumen*	*202.027.600*	
	Pendataan dan Pengolahan Administrasi Kepegawaian	Kota Pasuruan, Semua Kecamatan, Semua Kel/Desa	Jumlah Dokumen Pendataan dan Pengolahan Administrasi Kepegawaian	4 Dokumen	46.358.000	Pendataan dan Pengolahan Administrasi Kepegawaian	Kota Pasuruan, Semua Kecamatan, Semua Kel/Desa	Jumlah Dokumen Pendataan dan Pengolahan Administrasi Kepegawaian	4 Dokumen	46.358.000	
	Sosialisasi Peraturan Perundang-Undangan	Kota Pasuruan, Semua Kecamatan, Semua Kel/Desa	Jumlah Orang yang Mengikuti Sosialisasi Peraturan Perundang-Undangan	1104 Orang	165.669.600	Sosialisasi Peraturan Perundang-Undangan	Kota Pasuruan, Semua Kecamatan, Semua Kel/Desa	Jumlah Orang yang Mengikuti Sosialisasi Peraturan Perundang-Undangan	1009 Orang	155.669.600	
	Administrasi Umum Perangkat Daerah		*Jumlah Laporan Penyediaan Barang dan Jasa*	*4 Laporan*	*1.551.006.047*	*Administrasi Umum Perangkat Daerah*		*Jumlah Laporan Penyediaan Barang dan Jasa*	*4 Laporan*	*1.545.273.200*	
	Penyediaan Komponen Instalasi Listrik/Penerangan Bangunan Kantor	Kota Pasuruan, Semua Kecamatan, Semua Kel/Desa	Jumlah Paket Komponen Instalasi Listrik/Penerangan Bangunan Kantor yang Disediakan	6 Paket	107.985.250	Penyediaan Komponen Instalasi Listrik/Penerangan Bangunan Kantor	Kota Pasuruan, Semua Kecamatan, Semua Kel/Desa	Jumlah Paket Komponen Instalasi Listrik/Penerangan Bangunan Kantor yang Disediakan	6 Paket	107.985.250	

No	Rancangan Awal RKPD					Hasil Analisa Kebutuhan					Catatan Penting
	Urusan / Bidang Urusan / Program / Kegiatan / Sub Kegiatan	Lokasi	Indikator Kinerja	Target Capaian	Pagu Indikatif (Rp)	Urusan / Bidang Urusan / Program / Kegiatan / Sub Kegiatan	Lokasi	Indikator Kinerja	Target Capaian	Pagu Indikatif (Rp)	
(1)	(2)	(3)	(4)	(5)	(6)	(7)	(8)	(9)	(10)	(11)	(12)
	Penyediaan Peralatan dan Perlengkapan Kantor	Kota Pasuruan, Semua Kecamatan, Semua Kel/Desa	Jumlah Paket Peralatan dan Perlengkapan Kantor yang Disediakan	6 Paket	982.368.097	Penyediaan Peralatan dan Perlengkapan Kantor	Kota Pasuruan, Semua Kecamatan, Semua Kel/Desa	Jumlah Paket Peralatan dan Perlengkapan Kantor yang Disediakan	6 Paket	976.635.250	
	Penyediaan Barang Cetakan dan Penggandaan	Kota Pasuruan, Semua Kecamatan, Semua Kel/Desa	Jumlah Paket Barang Cetakan dan Penggandaan yang Disediakan	6 Paket	86.878.800	Penyediaan Barang Cetakan dan Penggandaan	Kota Pasuruan, Semua Kecamatan, Semua Kel/Desa	Jumlah Paket Barang Cetakan dan Penggandaan yang Disediakan	6 Paket	86.878.800	
	Penyediaan Bahan Bacaan dan Peraturan Perundang-undangan	Kota Pasuruan, Semua Kecamatan, Semua Kel/Desa	Jumlah Dokumen Bahan Bacaan dan Peraturan Perundang-Undangan yang Disediakan	1 Dokumen	4.395.600	Penyediaan Bahan Bacaan dan Peraturan Perundang-undangan	Kota Pasuruan, Semua Kecamatan, Semua Kel/Desa	Jumlah Dokumen Bahan Bacaan dan Peraturan Perundang-Undangan yang Disediakan	1 Dokumen	4.395.600	
	Penyediaan Bahan/Material	Kota Pasuruan, Semua Kecamatan, Semua	Jumlah Paket Bahan/Material yang Disediakan	1 Paket	15.000.000	Penyediaan Bahan/Material	Kota Pasuruan, Semua Kecamatan, Semua	Jumlah Paket Bahan/Material yang Disediakan	1 Paket	15.000.000	

No	Rancangan Awal RKPD					Hasil Analisa Kebutuhan					Catatan Penting
	Urusan / Bidang Urusan / Program / Kegiatan / Sub Kegiatan	Lokasi	Indikator Kinerja	Target Capaian	Pagu Indikatif (Rp)	Urusan / Bidang Urusan / Program / Kegiatan / Sub Kegiatan	Lokasi	Indikator Kinerja	Target Capaian	Pagu Indikatif (Rp)	
(1)	(2)	(3)	(4)	(5)	(6)	(7)	(8)	(9)	(10)	(11)	(12)
		Kel/Desa					Kel/Desa				
	Fasilitasi Kunjungan Tamu	Kota Pasuruan, Semua Kecamatan, Semua Kel/Desa	Jumlah Laporan Fasilitasi Kunjungan Tamu	12 Laporan	54.512.300	Fasilitasi Kunjungan Tamu	Kota Pasuruan, Semua Kecamatan, Semua Kel/Desa	Jumlah Laporan Fasilitasi Kunjungan Tamu	6 Laporan	54.512.300	
	Penyelenggaraan Rapat Koordinasi dan Konsultasi SKPD	Kota Pasuruan, Semua Kecamatan, Semua Kel/Desa	Jumlah Laporan Penyelenggaraan Rapat Koordinasi dan Konsultasi SKPD	12 Laporan	299.866.000	Penyelenggaraan Rapat Koordinasi dan Konsultasi SKPD	Kota Pasuruan, Semua Kecamatan, Semua Kel/Desa	Jumlah Laporan Penyelenggaraan Rapat Koordinasi dan Konsultasi SKPD	10 Laporan	299.866.000	
	Pengadaan Barang Milik Daerah Penunjang Urusan Pemerintah Daerah		*Jumlah Barang Milik Daerah yang disediakan*	*10 Unit*	*100.000.000*	*Pengadaan Barang Milik Daerah Penunjang Urusan Pemerintah Daerah*		*Jumlah Barang Milik Daerah yang disediakan*	*10 Unit*	*100.000.000*	
	Pengadaan Kendaraan Dinas Operasional atau Lapangan	Kota Pasuruan, Semua Kecamatan, Semua Kel/Desa	Jumlah Unit Kendaraan Dinas Operasional atau Lapangan yang Disediakan	10 Unit	100.000.000	Pengadaan Kendaraan Dinas Operasional atau Lapangan	Kota Pasuruan, Semua Kecamatan, Semua Kel/Desa	Jumlah Unit Kendaraan Dinas Operasional atau Lapangan yang Disediakan	10 Unit	100.000.000	

No	Rancangan Awal RKPD					Hasil Analisa Kebutuhan					Catatan Penting
	Urusan / Bidang Urusan / Program / Kegiatan / Sub Kegiatan	Lokasi	Indikator Kinerja	Target Capaian	Pagu Indikatif (Rp)	Urusan / Bidang Urusan / Program / Kegiatan / Sub Kegiatan	Lokasi	Indikator Kinerja	Target Capaian	Pagu Indikatif (Rp)	
(1)	(2)	(3)	(4)	(5)	(6)	(7)	(8)	(9)	(10)	(11)	(12)
	Penyediaan Jasa Penunjang Urusan Pemerintahan Daerah		*Jumlah Laporan Penyediaan Jasa Penunjang Urusan Pemerintahan Daerah*	*4 Laporan*	*2.871.938.850*	*Penyediaan Jasa Penunjang Urusan Pemerintahan Daerah*		*Jumlah Laporan Penyediaan Jasa Penunjang Urusan Pemerintahan Daerah*	*4 Laporan*	*2.871.938.850*	
	Penyediaan Jasa Surat Menyurat	Kota Pasuruan, Semua Kecamatan, Semua Kel/Desa	Jumlah Laporan Penyediaan Jasa Surat Menyurat	12 Laporan	2.200.000	Penyediaan Jasa Surat Menyurat	Kota Pasuruan, Semua Kecamatan, Semua Kel/Desa	Jumlah Laporan Penyediaan Jasa Surat Menyurat	2 Laporan	2.200.000	
	Penyediaan Jasa Komunikasi, Sumber Daya Air dan Listrik	Kota Pasuruan, Semua Kecamatan, Semua Kel/Desa	Jumlah Laporan Penyediaan Jasa Komunikasi, Sumber Daya Air dan Listrik yang Disediakan	12 Laporan	444.337.200	Penyediaan Jasa Komunikasi, Sumber Daya Air dan Listrik	Kota Pasuruan, Semua Kecamatan, Semua Kel/Desa	Jumlah Laporan Penyediaan Jasa Komunikasi, Sumber Daya Air dan Listrik yang Disediakan	12 Laporan	444.337.200	
	Penyediaan Jasa Pelayanan Umum Kantor	Kota Pasuruan, Semua Kecamatan, Semua Kel/Desa	Jumlah Laporan Penyediaan Jasa Pelayanan Umum Kantor yang Disediakan	12 Laporan	2.425.401.650	Penyediaan Jasa Pelayanan Umum Kantor	Kota Pasuruan, Semua Kecamatan, Semua Kel/Desa	Jumlah Laporan Penyediaan Jasa Pelayanan Umum Kantor yang Disediakan	12 Laporan	2.425.401.650	
	Pemeliharaan Barang Milik Daerah Penunjang Urusan		*Jumlah Barang Milik Daerah Yang Terpelihara*	*209 Unit*	*1.599.669.781*	*Pemeliharaan Barang Milik Daerah Penunjang Urusan*		*Jumlah Barang Milik Daerah Yang Terpelihara*	*209 Unit*	*1.549.669.781*	

No	Rancangan Awal RKPD					Hasil Analisa Kebutuhan					Catatan Penting
	Urusan / Bidang Urusan / Program / Kegiatan / Sub Kegiatan	Lokasi	Indikator Kinerja	Target Capaian	Pagu Indikatif (Rp)	Urusan / Bidang Urusan / Program / Kegiatan / Sub Kegiatan	Lokasi	Indikator Kinerja	Target Capaian	Pagu Indikatif (Rp)	
(1)	(2)	(3)	(4)	(5)	(6)	(7)	(8)	(9)	(10)	(11)	(12)
	Pemerintahan Daerah					*Pemerintahan Daerah*					
	Penyediaan Jasa Pemeliharaan, Biaya Pemeliharaan, dan Pajak Kendaraan Perorangan Dinas atau Kendaraan Dinas Jabatan	Kota Pasuruan, Semua Kecamatan, Semua Kel/Desa	Jumlah Kendaraan Perorangan Dinas atau Kendaraan Dinas Jabatan yang Dipelihara dan dibayarkan Pajaknya	1 Unit	65.000.000	Penyediaan Jasa Pemeliharaan, Biaya Pemeliharaan, dan Pajak Kendaraan Perorangan Dinas atau Kendaraan Dinas Jabatan	Kota Pasuruan, Semua Kecamatan, Semua Kel/Desa	Jumlah Kendaraan Perorangan Dinas atau Kendaraan Dinas Jabatan yang Dipelihara dan dibayarkan Pajaknya	1 Unit	65.000.000	
	Penyediaan Jasa Pemeliharaan, Biaya Pemeliharaan, Pajak dan Perizinan Kendaraan Dinas Operasional atau Lapangan	Kota Pasuruan, Semua Kecamatan, Semua Kel/Desa	Jumlah Kendaraan Dinas Operasional atau Lapangan yang Dipelihara dan dibayarkan Pajak dan Perizinannya	25 Unit	318.335.000	Penyediaan Jasa Pemeliharaan, Biaya Pemeliharaan, Pajak dan Perizinan Kendaraan Dinas Operasional atau Lapangan	Kota Pasuruan, Semua Kecamatan, Semua Kel/Desa	Jumlah Kendaraan Dinas Operasional atau Lapangan yang Dipelihara dan dibayarkan Pajak dan Perizinannya	25 Unit	318.335.000	
	Pemeliharaan Mebel	Kota Pasuruan, Semua Kecamatan, Semua Kel/Desa	Jumlah Mebel yang Dipelihara	60 Unit	14.389.600	Pemeliharaan Mebel	Kota Pasuruan, Semua Kecamatan, Semua Kel/Desa	Jumlah Mebel yang Dipelihara	60 Unit	14.389.600	
	Pemeliharaan Peralatan dan Mesin Lainnya	Kota Pasuruan, Semua Kecamat	Jumlah Peralatan dan Mesin Lainnya yang Dipelihara	180 Unit	121.654.400	Pemeliharaan Peralatan dan Mesin Lainnya	Kota Pasuruan, Semua Kecamat	Jumlah Peralatan dan Mesin Lainnya yang Dipelihara	120 Unit	121.654.400	

No	Rancangan Awal RKPD					Hasil Analisa Kebutuhan					Catatan Penting
	Urusan / Bidang Urusan / Program / Kegiatan / Sub Kegiatan	Lokasi	Indikator Kinerja	Target Capaian	Pagu Indikatif (Rp)	Urusan / Bidang Urusan / Program / Kegiatan / Sub Kegiatan	Lokasi	Indikator Kinerja	Target Capaian	Pagu Indikatif (Rp)	
(1)	(2)	(3)	(4)	(5)	(6)	(7)	(8)	(9)	(10)	(11)	(12)
		an, Semua Kel/Desa					an, Semua Kel/Desa				
	Pemeliharaan/Rehabilitasi Gedung Kantor dan Bangunan Lainnya	Kota Pasuruan, Semua Kecamatan, Semua Kel/Desa	Jumlah Gedung Kantor dan Bangunan Lainnya yang Dipelihara/Direhabilitasi	3 Unit	1.080.290.781	Pemeliharaan/Rehabilitasi Gedung Kantor dan Bangunan Lainnya	Kota Pasuruan, Semua Kecamatan, Semua Kel/Desa	Jumlah Gedung Kantor dan Bangunan Lainnya yang Dipelihara/Direhabilitasi	3 Unit	1.030.290.781	
2	PROGRAM PENGELOLAAN PENDIDIKAN		Angka Partisipasi Kasar SD/Sederajat	100 %	59.988.716.260	PROGRAM PENGELOLAAN PENDIDIKAN		Angka Partisipasi Kasar SD/Sederajat	100 %	58.907.268.160	
	Pengelolaan Pendidikan Sekolah Dasar		*Angka kelulusan SD Persentase satuan pendidikan SD yang terakreditasi A*	*100 % 65 %*	*19.179.631.400*	*Pengelolaan Pendidikan Sekolah Dasar*		*Angka kelulusan SD Persentase satuan pendidikan SD yang terakreditasi A*	*100 % 65 %*	*18.895.339.100*	
	Rehabilitasi Sedang/Berat Ruang Unit Kesehatan Sekolah	Kota Pasuruan, Semua Kecamatan, Semua Kel/Desa	Jumlah Ruang Unit Kesehatan Sekolah yang Telah Direhabilitasi Sedang/Berat	1 Ruang	200.000.000	Rehabilitasi Sedang/Berat Ruang Unit Kesehatan Sekolah	Kota Pasuruan, Semua Kecamatan, Semua Kel/Desa	Jumlah Ruang Unit Kesehatan Sekolah yang Telah Direhabilitasi Sedang/Berat	1 Ruang	200.000.000	
	Rehabilitasi Sedang/Berat Perpustakaan Sekolah	Kota Pasuruan, Semua	Jumlah Perpustakaan Sekolah yang Telah Direhabilitasi Sedang/Berat	1 Ruang	200.000.000	Rehabilitasi Sedang/Berat Perpustakaan Sekolah	Kota Pasuruan, Semua	Jumlah Perpustakaan Sekolah yang Telah Direhabilitasi Sedang/Berat	1 Ruang	200.000.000	

No	Rancangan Awal RKPD					Hasil Analisa Kebutuhan					Catatan Penting
	Urusan / Bidang Urusan / Program / Kegiatan / Sub Kegiatan	Lokasi	Indikator Kinerja	Target Capaian	Pagu Indikatif (Rp)	Urusan / Bidang Urusan / Program / Kegiatan / Sub Kegiatan	Lokasi	Indikator Kinerja	Target Capaian	Pagu Indikatif (Rp)	
(1)	(2)	(3)	(4)	(5)	(6)	(7)	(8)	(9)	(10)	(11)	(12)
		Kecamatan, Semua Kel/Desa					Kecamatan, Semua Kel/Desa				
	Rehabilitasi Sedang/Berat Rumah Dinas Kepala Sekolah/Guru/Penjaga Sekolah	Kota Pasuruan, Semua Kecamatan, Semua Kel/Desa	Jumlah Rumah Dinas Kepala Sekolah, Guru, Penjaga Sekolah yang Telah DiRehabilitasi Sedang/Berat	3 Unit	250.000.000	Rehabilitasi Sedang/Berat Rumah Dinas Kepala Sekolah/Guru/Penjaga Sekolah	Kota Pasuruan, Semua Kecamatan, Semua Kel/Desa	Jumlah Rumah Dinas Kepala Sekolah, Guru, Penjaga Sekolah yang Telah DiRehabilitasi Sedang/Berat	3 Unit	250.000.000	
	Pengadaan Mebel Sekolah	Kota Pasuruan, Semua Kecamatan, Semua Kel/Desa	Jumlah Mebel sekolah yang Tersedia	4 Paket	150.000.000	Pengadaan Mebel Sekolah	Kota Pasuruan, Semua Kecamatan, Semua Kel/Desa	Jumlah Mebel sekolah yang Tersedia	4 Paket	150.000.000	
	Pengadaan Perlengkapan Sekolah	Kota Pasuruan, Semua Kecamatan, Semua Kel/Desa	Jumlah Perlengkapan Sekolah yang Tersedia	2 Paket	1.100.000.000	Pengadaan Perlengkapan Sekolah	Kota Pasuruan, Semua Kecamatan, Semua Kel/Desa	Jumlah Perlengkapan Sekolah yang Tersedia	2 Paket	1.050.000.000	

No	Rancangan Awal RKPD					Hasil Analisa Kebutuhan					Catatan Penting
	Urusan / Bidang Urusan / Program / Kegiatan / Sub Kegiatan	Lokasi	Indikator Kinerja	Target Capaian	Pagu Indikatif (Rp)	Urusan / Bidang Urusan / Program / Kegiatan / Sub Kegiatan	Lokasi	Indikator Kinerja	Target Capaian	Pagu Indikatif (Rp)	
(1)	(2)	(3)	(4)	(5)	(6)	(7)	(8)	(9)	(10)	(11)	(12)
	Pembinaan Minat, Bakat dan Kreativitas Siswa	Kota Pasuruan, Semua Kecamatan, Semua Kel/Desa	Jumlah Siswa yang Mengikuti Ajang Kompetisi/Lomba Akademik dan Non Akademik	600 Peserta Didik	745.199.200	Pembinaan Minat, Bakat dan Kreativitas Siswa	Kota Pasuruan, Semua Kecamatan, Semua Kel/Desa	Jumlah Siswa yang Mengikuti Ajang Kompetisi/Lomba Akademik dan Non Akademik	400 Peserta Didik	745.199.200	
	Penyediaan Pendidik dan Tenaga Kependidikan bagi Satuan Pendidikan Sekolah Dasar	Kota Pasuruan, Semua Kecamatan, Semua Kel/Desa	Jumlah Pendidik dan Tenaga Kependidikan yang Tersedia pada Satuan Pendidikan Sekolah Dasar	67 Orang	4.005.400.000	Penyediaan Pendidik dan Tenaga Kependidikan bagi Satuan Pendidikan Sekolah Dasar	Kota Pasuruan, Semua Kecamatan, Semua Kel/Desa	Jumlah Pendidik dan Tenaga Kependidikan yang Tersedia pada Satuan Pendidikan Sekolah Dasar	705 Orang	3.786.107.700	
	Pengembangan Karir Pendidik dan Tenaga Kependidikan pada Satuan Pendidikan Sekolah Dasar	Kota Pasuruan, Semua Kecamatan, Semua Kel/Desa	Jumlah Pendidik dan Tenaga Kependidikan yang Mendapatkan Fasilitasi Kenaikan Pangkat/Golongan, Pemberian Promosi, Peningkatan Kompetensi dan Kualifikasi	1021 Orang	250.117.900	Pengembangan Karir Pendidik dan Tenaga Kependidikan pada Satuan Pendidikan Sekolah Dasar	Kota Pasuruan, Semua Kecamatan, Semua Kel/Desa	Jumlah Pendidik dan Tenaga Kependidikan yang Mendapatkan Fasilitasi Kenaikan Pangkat/Golongan, Pemberian Promosi, Peningkatan Kompetensi dan Kualifikasi	845 Orang	235.117.900	
	Pembinaan Kelembagaan dan Manajemen Sekolah	Kota Pasuruan, Semua Kecamatan, Semua	Jumlah Sekolah Dasar yang Dilaksanakan Pembinaan Kelembagaan dan manajemen sekolah	100 Satuan Pendidikan	195.513.200	Pembinaan Kelembagaan dan Manajemen Sekolah	Kota Pasuruan, Semua Kecamatan, Semua	Jumlah Sekolah Dasar yang Dilaksanakan Pembinaan Kelembagaan dan manajemen sekolah	100 Satuan Pendidikan	195.513.200	

No	Rancangan Awal RKPD					Hasil Analisa Kebutuhan					Catatan Penting
	Urusan / Bidang Urusan / Program / Kegiatan / Sub Kegiatan	Lokasi	Indikator Kinerja	Target Capaian	Pagu Indikatif (Rp)	Urusan / Bidang Urusan / Program / Kegiatan / Sub Kegiatan	Lokasi	Indikator Kinerja	Target Capaian	Pagu Indikatif (Rp)	
(1)	(2)	(3)	(4)	(5)	(6)	(7)	(8)	(9)	(10)	(11)	(12)
		Kel/Desa					Kel/Desa				
	Pengelolaan Dana BOS Sekolah Dasar	Kota Pasuruan, Semua Kecamatan, Semua Kel/Desa	Jumlah Sekolah Dasar yang Mengelola Dana BOS	20 Satuan Pendidikan	4.288.500.000	Pengelolaan Dana BOS Sekolah Dasar	Kota Pasuruan, Semua Kecamatan, Semua Kel/Desa	Jumlah Sekolah Dasar yang Mengelola Dana BOS	20 Satuan Pendidikan	4.288.500.000	
	Pembinaan Penggunaan Teknologi, Informasi dan Komunikasi (TIK) untuk Pendidikan	Kota Pasuruan, Semua Kecamatan, Semua Kel/Desa	Jumlah Orang yang Mendapatkan Pembinaan Penggunaan Teknologi, Informasi dan Komunikasi (TIK) untuk Pendidikan	200 Orang	46.559.300	Pembinaan Penggunaan Teknologi, Informasi dan Komunikasi (TIK) untuk Pendidikan	Kota Pasuruan, Semua Kecamatan, Semua Kel/Desa	Jumlah Orang yang Mendapatkan Pembinaan Penggunaan Teknologi, Informasi dan Komunikasi (TIK) untuk Pendidikan	70 Orang	46.559.300	
	Pengembangan konten digital untuk pendidikan	Kota Pasuruan, Semua Kecamatan, Semua Kel/Desa	Jumlah konten digital untuk pendidikan yang telah dikembangkan	1 Konten Digital	40.604.800	Pengembangan konten digital untuk pendidikan	Kota Pasuruan, Semua Kecamatan, Semua Kel/Desa	Jumlah konten digital untuk pendidikan yang telah dikembangkan	1 Konten Digital	40.604.800	
	Pelatihan Penggunaan Aplikasi Bidang Pendidikan	Kota Pasuruan, Semua Kecamat	Jumlah peserta pelatihan penggunaan aplikasi di bidang pendidikan yang dilaksanakan	140 Orang	46.864.300	Pelatihan Penggunaan Aplikasi Bidang Pendidikan	Kota Pasuruan, Semua Kecamat	Jumlah peserta pelatihan penggunaan aplikasi di bidang pendidikan yang dilaksanakan	70 Orang	46.864.300	

No	Rancangan Awal RKPD					Hasil Analisa Kebutuhan					Catatan Penting
	Urusan / Bidang Urusan / Program / Kegiatan / Sub Kegiatan	Lokasi	Indikator Kinerja	Target Capaian	Pagu Indikatif (Rp)	Urusan / Bidang Urusan / Program / Kegiatan / Sub Kegiatan	Lokasi	Indikator Kinerja	Target Capaian	Pagu Indikatif (Rp)	
(1)	(2)	(3)	(4)	(5)	(6)	(7)	(8)	(9)	(10)	(11)	(12)
		an, Semua Kel/Desa					an, Semua Kel/Desa				
	Koordinasi, Perencanaan, Supervisi dan Evaluasi Layanan di Bidang Pendidikan	Kota Pasuruan, Semua Kecamatan, Semua Kel/Desa	Jumlah Dokumen Hasil Koordinasi, Perencanaan, Supervisi dan Evaluasi Layanan di Bidang Pendidikan	2 Dokumen	9.979.500	Koordinasi, Perencanaan, Supervisi dan Evaluasi Layanan di Bidang Pendidikan	Kota Pasuruan, Semua Kecamatan, Semua Kel/Desa	Jumlah Dokumen Hasil Koordinasi, Perencanaan, Supervisi dan Evaluasi Layanan di Bidang Pendidikan	1 Dokumen	9.979.500	
	Fasilitasi Komunitas Belajar Pendidik dan Tenaga Kependidikan	Kota Pasuruan, Semua Kecamatan, Semua Kel/Desa	Jumlah Komunitas Belajar Pendidik dan Tenaga Pendidik yang terfasilitasi	67 Komunitas	75.000.000	Fasilitasi Komunitas Belajar Pendidik dan Tenaga Kependidikan	Kota Pasuruan, Semua Kecamatan, Semua Kel/Desa	Jumlah Komunitas Belajar Pendidik dan Tenaga Pendidik yang terfasilitasi	67 Komunitas	75.000.000	
	Pemberian layanan pendampingan bagi satuan pendidikan untuk pencegahan perundungan, kekerasan, dan intoleransi	Kota Pasuruan, Semua Kecamatan, Semua Kel/Desa	Jumlah kegiatan pendampingan bagi satuan pendidikan untuk pencegahan perundungan, kekerasan, dan intoleransi	1 Kegiatan	46.170.700	Pemberian layanan pendampingan bagi satuan pendidikan untuk pencegahan perundungan, kekerasan, dan intoleransi	Kota Pasuruan, Semua Kecamatan, Semua Kel/Desa	Jumlah kegiatan pendampingan bagi satuan pendidikan untuk pencegahan perundungan, kekerasan, dan intoleransi	1 Kegiatan	46.170.700	
	Perlengkapan Dasar Buku Teks dan Non Teks Peserta Didik	Kota Pasuruan,	Jumlah Buku Teks dan Non Teks yang Diterima Peserta Didik	1 Buku	25.000.000	Perlengkapan Dasar Buku Teks dan Non Teks Peserta Didik	Kota Pasuruan,	Jumlah Buku Teks dan Non Teks yang Diterima Peserta Didik	1 Buku	25.000.000	

No	Rancangan Awal RKPD					Hasil Analisa Kebutuhan					Catatan Penting
	Urusan / Bidang Urusan / Program / Kegiatan / Sub Kegiatan	Lokasi	Indikator Kinerja	Target Capaian	Pagu Indikatif (Rp)	Urusan / Bidang Urusan / Program / Kegiatan / Sub Kegiatan	Lokasi	Indikator Kinerja	Target Capaian	Pagu Indikatif (Rp)	
(1)	(2)	(3)	(4)	(5)	(6)	(7)	(8)	(9)	(10)	(11)	(12)
		Semua Kecamatan, Semua Kel/Desa					Semua Kecamatan, Semua Kel/Desa				
	Pengadaan Perlengkapan Peserta Didik	Kota Pasuruan, Semua Kecamatan, Semua Kel/Desa	Jumlah Perlengkapan Peserta Didik yang Tersedia	1 Paket	1.400.000.000	Pengadaan Perlengkapan Peserta Didik	Kota Pasuruan, Semua Kecamatan, Semua Kel/Desa	Jumlah Perlengkapan Peserta Didik yang Tersedia	1 Paket	1.400.000.000	
	Pembangunan Ruang Kelas Baru	Kota Pasuruan, Semua Kecamatan, Semua Kel/Desa	Jumlah Ruang Kelas Baru yang Bertambah	4 Ruang	900.000.000	Pembangunan Ruang Kelas Baru	Kota Pasuruan, Semua Kecamatan, Semua Kel/Desa	Jumlah Ruang Kelas Baru yang Bertambah	4 Ruang	900.000.000	
	Rehabilitasi Sedang/Berat Sarana, Prasarana dan Utilitas Sekolah	Kota Pasuruan, Semua Kecamatan, Semua Kel/Desa	Jumlah Sarana, Prasarana dan Utilitas Sekolah yang Telah Direhabilitasi Sedang/Berat	5 Unit	750.000.000	Rehabilitasi Sedang/Berat Sarana, Prasarana dan Utilitas Sekolah	Kota Pasuruan, Semua Kecamatan, Semua Kel/Desa	Jumlah Sarana, Prasarana dan Utilitas Sekolah yang Telah Direhabilitasi Sedang/Berat	5 Unit	750.000.000	

No	Rancangan Awal RKPD					Hasil Analisa Kebutuhan					Catatan Penting
	Urusan / Bidang Urusan / Program / Kegiatan / Sub Kegiatan	Lokasi	Indikator Kinerja	Target Capaian	Pagu Indikatif (Rp)	Urusan / Bidang Urusan / Program / Kegiatan / Sub Kegiatan	Lokasi	Indikator Kinerja	Target Capaian	Pagu Indikatif (Rp)	
(1)	(2)	(3)	(4)	(5)	(6)	(7)	(8)	(9)	(10)	(11)	(12)
	Bimbingan Teknis, Pelatihan, dan/atau Magang/PKL untuk Peningkatan Kapasitas Bidang Pendidikan	Kota Pasuruan, Semua Kecamatan, Semua Kel/Desa	Jumlah Peserta Bimbingan Teknis, Pelatihan, dan/atau Magang/PKL untuk Peningkatan Kapasitas Bidang Pendidikan yang dilaksanakan	67 Orang	35.000.000	Bimbingan Teknis, Pelatihan, dan/atau Magang/PKL untuk Peningkatan Kapasitas Bidang Pendidikan	Kota Pasuruan, Semua Kecamatan, Semua Kel/Desa	Jumlah Peserta Bimbingan Teknis, Pelatihan, dan/atau Magang/PKL untuk Peningkatan Kapasitas Bidang Pendidikan yang dilaksanakan	67 Orang	35.000.000	
	Penyelenggaraan Proses Belajar Bagi Peserta Didik	Kota Pasuruan, Semua Kecamatan, Semua Kel/Desa	Jumlah Satuan Pendidikan yang Menyelenggarakan Proses Belajar	276 Satuan Pendidikan	218.762.500	Penyelenggaraan Proses Belajar Bagi Peserta Didik	Kota Pasuruan, Semua Kecamatan, Semua Kel/Desa	Jumlah Satuan Pendidikan yang Menyelenggarakan Proses Belajar	70 Satuan Pendidikan	218.762.500	
	Rehabilitasi Sedang/Berat Ruang Kelas Sekolah	Kota Pasuruan, Semua Kecamatan, Semua Kel/Desa	Jumlah Ruang Kelas Sekolah yang Telah Direhabilitasi Sedang/Berat	10 Ruang	1.200.000.000	Rehabilitasi Sedang/Berat Ruang Kelas Sekolah	Kota Pasuruan, Semua Kecamatan, Semua Kel/Desa	Jumlah Ruang Kelas Sekolah yang Telah Direhabilitasi Sedang/Berat	10 Ruang	1.200.000.000	
	Penyediaan Biaya Personil Peserta Didik Sekolah Dasar	Kota Pasuruan, Semua Kecamatan, Semua	Jumlah Peserta Didik Sekolah Dasar yang Menerima Biaya Personil Peserta Didik	8237 Peserta Didik	3.000.960.000	Penyediaan Biaya Personil Peserta Didik Sekolah Dasar	Kota Pasuruan, Semua Kecamatan, Semua	Jumlah Peserta Didik Sekolah Dasar yang Menerima Biaya Personil Peserta Didik	7992 Peserta Didik	3.000.960.000	

No	Rancangan Awal RKPD					Hasil Analisa Kebutuhan					Catatan Penting
	Urusan / Bidang Urusan / Program / Kegiatan / Sub Kegiatan	Lokasi	Indikator Kinerja	Target Capaian	Pagu Indikatif (Rp)	Urusan / Bidang Urusan / Program / Kegiatan / Sub Kegiatan	Lokasi	Indikator Kinerja	Target Capaian	Pagu Indikatif (Rp)	
(1)	(2)	(3)	(4)	(5)	(6)	(7)	(8)	(9)	(10)	(11)	(12)
		Kel/Desa					Kel/Desa				
	Pengelolaan Pendidikan Sekolah Menengah Pertama		*Angka kelulusan SMP Persentase satuan pendidikan SMP yang terakreditasi A*	*100 % 55 %*	*10.499.107.160*	*Pengelolaan Pendidikan Sekolah Menengah Pertama*		*Angka kelulusan SMP Persentase satuan pendidikan SMP yang terakreditasi A*	*100 % 55 %*	*10.527.507.160*	
	Rehabilitasi Sedang/Berat Ruang Kelas Sekolah	Kota Pasuruan, Semua Kecamatan, Semua Kel/Desa	Jumlah Ruang kelas sekolah yang Telah Direhabilitasi Sedang/Berat	5 Ruang	600.000.000	Rehabilitasi Sedang/Berat Ruang Kelas Sekolah	Kota Pasuruan, Semua Kecamatan, Semua Kel/Desa	Jumlah Ruang kelas sekolah yang Telah Direhabilitasi Sedang/Berat	5 Ruang	600.000.000	
	Rehabilitasi Sedang/Berat Sarana, Prasarana dan Utilitas Sekolah	Kota Pasuruan, Semua Kecamatan, Semua Kel/Desa	Jumlah Sarana, Prasarana dan Utilitas Sekolah yang Telah Direhabilitasi Sedang/Berat	3 Unit	400.000.000	Rehabilitasi Sedang/Berat Sarana, Prasarana dan Utilitas Sekolah	Kota Pasuruan, Semua Kecamatan, Semua Kel/Desa	Jumlah Sarana, Prasarana dan Utilitas Sekolah yang Telah Direhabilitasi Sedang/Berat	3 Unit	400.000.000	
	Pengadaan Perlengkapan Sekolah	Kota Pasuruan, Semua Kecamatan, Semua Kel/Desa	Jumlah Perlengkapan Sekolah yang Tersedia	2 Paket	1.000.000.000	Pengadaan Perlengkapan Sekolah	Kota Pasuruan, Semua Kecamatan, Semua Kel/Desa	Jumlah Perlengkapan Sekolah yang Tersedia	2 Paket	1.000.000.000	

No	Rancangan Awal RKPD					Hasil Analisa Kebutuhan					Catatan Penting
	Urusan / Bidang Urusan / Program / Kegiatan / Sub Kegiatan	Lokasi	Indikator Kinerja	Target Capaian	Pagu Indikatif (Rp)	Urusan / Bidang Urusan / Program / Kegiatan / Sub Kegiatan	Lokasi	Indikator Kinerja	Target Capaian	Pagu Indikatif (Rp)	
(1)	(2)	(3)	(4)	(5)	(6)	(7)	(8)	(9)	(10)	(11)	(12)
	Penyediaan Biaya Personil Peserta Didik Sekolah Menengah Pertama	Kota Pasuruan, Semua Kecamatan, Semua Kel/Desa	Jumlah Peserta didik Sekolah Menengah Pertama yang Menerima Biaya Personil Peserta Didik	3930 Peserta Didik	1.378.275.000	Penyediaan Biaya Personil Peserta Didik Sekolah Menengah Pertama	Kota Pasuruan, Semua Kecamatan, Semua Kel/Desa	Jumlah Peserta didik Sekolah Menengah Pertama yang Menerima Biaya Personil Peserta Didik	3930 Peserta Didik	1.378.275.000	
	Pembinaan Minat, Bakat dan Kreativitas Siswa	Kota Pasuruan, Semua Kecamatan, Semua Kel/Desa	Jumlah Siswa yang Mengikuti Ajang Kompetisi/Lomba Akademik dan Non Akademik	1440 Peserta Didik	708.881.200	Pembinaan Minat, Bakat dan Kreativitas Siswa	Kota Pasuruan, Semua Kecamatan, Semua Kel/Desa	Jumlah Siswa yang Mengikuti Ajang Kompetisi/Lomba Akademik dan Non Akademik	1440 Peserta Didik	708.881.200	
	Penyediaan Pendidik dan Tenaga Kependidikan bagi Satuan Pendidikan Sekolah Menengah Pertama	Kota Pasuruan, Semua Kecamatan, Semua Kel/Desa	Jumlah Pendidik dan Tenaga Kependidikan yang Tersedia pada Satuan Pendidikan Sekolah Menengah Pertama	151 Orang	1.117.800.000	Penyediaan Pendidik dan Tenaga Kependidikan bagi Satuan Pendidikan Sekolah Menengah Pertama	Kota Pasuruan, Semua Kecamatan, Semua Kel/Desa	Jumlah Pendidik dan Tenaga Kependidikan yang Tersedia pada Satuan Pendidikan Sekolah Menengah Pertama	151 Orang	1.752.800.000	
	Pengembangan Karir Pendidik dan Tenaga Kependidikan pada Satuan Pendidikan Sekolah Menengah Pertama	Kota Pasuruan, Semua Kecamatan, Semua	Jumlah Pendidik dan Tenaga Kependidikan yang Mendapatkan Fasilitasi Kenaikan Pangkat/Golongan, Pemberian Promosi,	1190 Orang	818.317.000	Pengembangan Karir Pendidik dan Tenaga Kependidikan pada Satuan Pendidikan Sekolah Menengah Pertama	Kota Pasuruan, Semua Kecamatan, Semua	Jumlah Pendidik dan Tenaga Kependidikan yang Mendapatkan Fasilitasi Kenaikan Pangkat/Golongan, Pemberian Promosi,	1190 Orang	377.317.000	

No	Rancangan Awal RKPD					Hasil Analisa Kebutuhan					Catatan Penting
	Urusan / Bidang Urusan / Program / Kegiatan / Sub Kegiatan	Lokasi	Indikator Kinerja	Target Capaian	Pagu Indikatif (Rp)	Urusan / Bidang Urusan / Program / Kegiatan / Sub Kegiatan	Lokasi	Indikator Kinerja	Target Capaian	Pagu Indikatif (Rp)	
(1)	(2)	(3)	(4)	(5)	(6)	(7)	(8)	(9)	(10)	(11)	(12)
		Kel/Desa	Peningkatan Kompetensi dan Kualifikasi				Kel/Desa	Peningkatan Kompetensi dan Kualifikasi			
	Pembinaan Kelembagaan dan Manajemen Sekolah	Kota Pasuruan, Semua Kecamatan, Semua Kel/Desa	Jumlah Sekolah Menengah Pertama yang Dilaksanakan Pembinaan	261 Satuan Pendidikan	375.000.000	Pembinaan Kelembagaan dan Manajemen Sekolah	Kota Pasuruan, Semua Kecamatan, Semua Kel/Desa	Jumlah Sekolah Menengah Pertama yang Dilaksanakan Pembinaan	261 Satuan Pendidikan	375.000.000	
	Pengelolaan Dana BOS Sekolah Menengah Pertama	Kota Pasuruan, Semua Kecamatan, Semua Kel/Desa	Jumlah Sekolah Menengah pertama yang Mengelola Dana BOS	18 Satuan Pendidikan	2.106.300.000	Pengelolaan Dana BOS Sekolah Menengah Pertama	Kota Pasuruan, Semua Kecamatan, Semua Kel/Desa	Jumlah Sekolah Menengah pertama yang Mengelola Dana BOS	18 Satuan Pendidikan	1.965.700.000	
	Pembinaan Penggunaan Teknologi, Informasi dan Komunikasi (TIK) untuk Pendidikan	Kota Pasuruan, Semua Kecamatan, Semua Kel/Desa	Jumlah Orang yang Mendapatkan Pembinaan Penggunaan Teknologi, Informasi dan Komunikasi (TIK) untuk Pendidikan	58 Orang	40.000.000	Pembinaan Penggunaan Teknologi, Informasi dan Komunikasi (TIK) untuk Pendidikan	Kota Pasuruan, Semua Kecamatan, Semua Kel/Desa	Jumlah Orang yang Mendapatkan Pembinaan Penggunaan Teknologi, Informasi dan Komunikasi (TIK) untuk Pendidikan	58 Orang	40.000.000	
	Pengembangan konten digital untuk pendidikan	Kota Pasuruan, Semua Kecamat	Jumlah konten digital untuk pendidikan yang telah dikembangkan	1 Konten Digital	40.000.000	Pengembangan konten digital untuk pendidikan	Kota Pasuruan, Semua Kecamat	Jumlah konten digital untuk pendidikan yang telah dikembangkan	1 Konten Digital	35.000.000	

No	Rancangan Awal RKPD					Hasil Analisa Kebutuhan					Catatan Penting
	Urusan / Bidang Urusan / Program / Kegiatan / Sub Kegiatan	Lokasi	Indikator Kinerja	Target Capaian	Pagu Indikatif (Rp)	Urusan / Bidang Urusan / Program / Kegiatan / Sub Kegiatan	Lokasi	Indikator Kinerja	Target Capaian	Pagu Indikatif (Rp)	
(1)	(2)	(3)	(4)	(5)	(6)	(7)	(8)	(9)	(10)	(11)	(12)
		an, Semua Kel/Desa					an, Semua Kel/Desa				
	Pelatihan Penggunaan Aplikasi Bidang Pendidikan	Kota Pasuruan, Semua Kecamatan, Semua Kel/Desa	Jumlah peserta pelatihan penggunaan aplikasi di bidang pendidikan yang dilaksanakan	60 Orang	40.000.000	Pelatihan Penggunaan Aplikasi Bidang Pendidikan	Kota Pasuruan, Semua Kecamatan, Semua Kel/Desa	Jumlah peserta pelatihan penggunaan aplikasi di bidang pendidikan yang dilaksanakan	60 Orang	40.000.000	
	Koordinasi, Perencanaan, Supervisi dan Evaluasi Layanan di Bidang Pendidikan	Kota Pasuruan, Semua Kecamatan, Semua Kel/Desa	Jumlah Dokumen Hasil Koordinasi, Perencanaan, Supervisi dan Evaluasi Layanan di Bidang Pendidikan	2 Dokumen	40.000.000	Koordinasi, Perencanaan, Supervisi dan Evaluasi Layanan di Bidang Pendidikan	Kota Pasuruan, Semua Kecamatan, Semua Kel/Desa	Jumlah Dokumen Hasil Koordinasi, Perencanaan, Supervisi dan Evaluasi Layanan di Bidang Pendidikan	2 Dokumen	40.000.000	
	Fasilitasi Komunitas Belajar Pendidik dan Tenaga Kependidikan	Kota Pasuruan, Semua Kecamatan, Semua Kel/Desa	Jumlah Komunitas Belajar Pendidik dan Tenaga Pendidik yang terfasilitasi	29 Komunitas	55.000.000	Fasilitasi Komunitas Belajar Pendidik dan Tenaga Kependidikan	Kota Pasuruan, Semua Kecamatan, Semua Kel/Desa	Jumlah Komunitas Belajar Pendidik dan Tenaga Pendidik yang terfasilitasi	29 Komunitas	55.000.000	
	Pemberian layanan pendampingan bagi satuan pendidikan	Kota Pasuruan,	Jumlah kegiatan pendampingan bagi satuan pendidikan untuk	4 Kegiatan	149.813.960	Pemberian layanan pendampingan bagi satuan pendidikan	Kota Pasuruan,	Jumlah kegiatan pendampingan bagi satuan pendidikan untuk	4 Kegiatan	129.813.960	

No	Rancangan Awal RKPD					Hasil Analisa Kebutuhan					Catatan Penting
	Urusan / Bidang Urusan / Program / Kegiatan / Sub Kegiatan	Lokasi	Indikator Kinerja	Target Capaian	Pagu Indikatif (Rp)	Urusan / Bidang Urusan / Program / Kegiatan / Sub Kegiatan	Lokasi	Indikator Kinerja	Target Capaian	Pagu Indikatif (Rp)	
(1)	(2)	(3)	(4)	(5)	(6)	(7)	(8)	(9)	(10)	(11)	(12)
	untuk pencegahan perundungan, kekerasan, dan intoleransi	Semua Kecamatan, Semua Kel/Desa	pencegahan perundungan, kekerasan, dan intoleransi			untuk pencegahan perundungan, kekerasan, dan intoleransi	Semua Kecamatan, Semua Kel/Desa	pencegahan perundungan, kekerasan, dan intoleransi			
	Penyelenggaraan Proses Belajar bagi Peserta Didik	Kota Pasuruan, Semua Kecamatan, Semua Kel/Desa	Jumlah Peserta Didik yang Mengikuti Proses Belajar	87 Satuan Pendidikan	164.720.000	Penyelenggaraan Proses Belajar bagi Peserta Didik	Kota Pasuruan, Semua Kecamatan, Semua Kel/Desa	Jumlah Peserta Didik yang Mengikuti Proses Belajar	87 Satuan Pendidikan	164.720.000	
	Bimbingan Teknis, Pelatihan, dan/atau Magang/PKL untuk Peningkatan Kapasitas Bidang Pendidikan	Kota Pasuruan, Semua Kecamatan, Semua Kel/Desa	Jumlah Peserta Bimbingan Teknis, Pelatihan, dan/atau Magang/PKL untuk Peningkatan Kapasitas Bidang Pendidikan yang dilaksanakan	100 Orang	65.000.000	Bimbingan Teknis, Pelatihan, dan/atau Magang/PKL untuk Peningkatan Kapasitas Bidang Pendidikan	Kota Pasuruan, Semua Kecamatan, Semua Kel/Desa	Jumlah Peserta Bimbingan Teknis, Pelatihan, dan/atau Magang/PKL untuk Peningkatan Kapasitas Bidang Pendidikan yang dilaksanakan	100 Orang	65.000.000	
	Pengadaan Perlengkapan Peserta Didik	Kota Pasuruan, Semua Kecamatan, Semua Kel/Desa	Jumlah Perlengkapan Peserta Didik yang Tersedia	1 Paket	1.400.000.000	Pengadaan Perlengkapan Peserta Didik	Kota Pasuruan, Semua Kecamatan, Semua Kel/Desa	Jumlah Perlengkapan Peserta Didik yang Tersedia	1 Paket	1.400.000.000	

No	Rancangan Awal RKPD					Hasil Analisa Kebutuhan					Catatan Penting
	Urusan / Bidang Urusan / Program / Kegiatan / Sub Kegiatan	Lokasi	Indikator Kinerja	Target Capaian	Pagu Indikatif (Rp)	Urusan / Bidang Urusan / Program / Kegiatan / Sub Kegiatan	Lokasi	Indikator Kinerja	Target Capaian	Pagu Indikatif (Rp)	
(1)	(2)	(3)	(4)	(5)	(6)	(7)	(8)	(9)	(10)	(11)	(12)
	Pengelolaan Pendidikan Anak Usia Dini (PAUD)		*Persentase Lembaga PAUD Yang Terakreditasi*	*100 %*	*12.831.642.400*	*Pengelolaan Pendidikan Anak Usia Dini (PAUD)*		*Persentase Lembaga PAUD Yang Terakreditasi*	*100 %*	*12.117.686.600*	
	Pembangunan Sarana, Prasarana dan Utilitas PAUD	Kota Pasuruan, Semua Kecamatan, Semua Kel/Desa	Jumlah Sarana, Prasarana dan Utilitas PAUD yang Telah Dibangun	1 Unit	375.000.000	Pembangunan Sarana, Prasarana dan Utilitas PAUD	Kota Pasuruan, Semua Kecamatan, Semua Kel/Desa	Jumlah Sarana, Prasarana dan Utilitas PAUD yang Telah Dibangun	1 Unit	375.000.000	
	Pengadaan Mebel PAUD	-	0	0 0	75.000.000		-				
	Pengadaan Perlengkapan PAUD	Kota Pasuruan, Semua Kecamatan, Semua Kel/Desa	Jumlah perlengkapan PAUD yang Tersedia	10 Paket	150.000.000	Pengadaan Perlengkapan PAUD	Kota Pasuruan, Semua Kecamatan, Semua Kel/Desa	Jumlah perlengkapan PAUD yang Tersedia	10 Paket	140.000.000	
	Penyediaan Biaya Personil Peserta Didik PAUD	Kota Pasuruan, Semua Kecamatan, Semua Kel/Desa	Jumlah Peserta Didik PAUD yang Menerima Biaya Personil Peserta Didik	9924 Peserta Didik	1.964.952.000	Penyediaan Biaya Personil Peserta Didik PAUD	Kota Pasuruan, Semua Kecamatan, Semua Kel/Desa	Jumlah Peserta Didik PAUD yang Menerima Biaya Personil Peserta Didik	9291 Peserta Didik	2.063.199.600	

No	Rancangan Awal RKPD					Hasil Analisa Kebutuhan					Catatan Penting
	Urusan / Bidang Urusan / Program / Kegiatan / Sub Kegiatan	Lokasi	Indikator Kinerja	Target Capaian	Pagu Indikatif (Rp)	Urusan / Bidang Urusan / Program / Kegiatan / Sub Kegiatan	Lokasi	Indikator Kinerja	Target Capaian	Pagu Indikatif (Rp)	
(1)	(2)	(3)	(4)	(5)	(6)	(7)	(8)	(9)	(10)	(11)	(12)
	Penyediaan Pendidik dan Tenaga Kependidikan bagi Satuan PAUD	Kota Pasuruan, Semua Kecamatan, Semua Kel/Desa	Jumlah Pendidik dan Tenaga Kependidikan yang Tersedia pada PAUD	964 Orang	3.299.226.100	Penyediaan Pendidik dan Tenaga Kependidikan bagi Satuan PAUD	Kota Pasuruan, Semua Kecamatan, Semua Kel/Desa	Jumlah Pendidik dan Tenaga Kependidikan yang Tersedia pada PAUD	942 Orang	3.154.022.700	
	Pengembangan Karir Pendidik dan Tenaga Kependidikan pada Satuan Pendidikan PAUD	Kota Pasuruan, Semua Kecamatan, Semua Kel/Desa	Jumlah Pendidik dan Tenaga Kependidikan yang Mendapatkan Fasilitasi Kenaikan Pangkat/Golongan, Pemberian Promosi, Peningkatan Kompetensi dan Kualifikasi	700 Orang	57.889.900	Pengembangan Karir Pendidik dan Tenaga Kependidikan pada Satuan Pendidikan PAUD	Kota Pasuruan, Semua Kecamatan, Semua Kel/Desa	Jumlah Pendidik dan Tenaga Kependidikan yang Mendapatkan Fasilitasi Kenaikan Pangkat/Golongan, Pemberian Promosi, Peningkatan Kompetensi dan Kualifikasi	200 Orang	57.889.900	
	Pembinaan Kelembagaan dan Manajemen PAUD	Kota Pasuruan, Semua Kecamatan, Semua Kel/Desa	Jumlah PAUD yang Dilaksanakan Pembinaan Kelembagaan dan Manajemen	370 Satuan Pendidikan	450.000.000	Pembinaan Kelembagaan dan Manajemen PAUD	Kota Pasuruan, Semua Kecamatan, Semua Kel/Desa	Jumlah PAUD yang Dilaksanakan Pembinaan Kelembagaan dan Manajemen	370 Satuan Pendidikan	350.000.000	
	Pengelolaan Dana BOP PAUD	Kota Pasuruan, Semua Kecamatan, Semua	Jumlah PAUD yang Mengelola Dana BOP	216 Satuan Pendidikan	5.054.400.000	Pengelolaan Dana BOP PAUD	Kota Pasuruan, Semua Kecamatan, Semua	Jumlah PAUD yang Mengelola Dana BOP	216 Satuan Pendidikan	4.622.400.000	

No	Rancangan Awal RKPD					Hasil Analisa Kebutuhan					Catatan Penting
	Urusan / Bidang Urusan / Program / Kegiatan / Sub Kegiatan	Lokasi	Indikator Kinerja	Target Capaian	Pagu Indikatif (Rp)	Urusan / Bidang Urusan / Program / Kegiatan / Sub Kegiatan	Lokasi	Indikator Kinerja	Target Capaian	Pagu Indikatif (Rp)	
(1)	(2)	(3)	(4)	(5)	(6)	(7)	(8)	(9)	(10)	(11)	(12)
		Kel/Desa					Kel/Desa				
	Peningkatan Kapasitas Pengelolaan Dana BOP PAUD	Kota Pasuruan, Semua Kecamatan, Semua Kel/Desa	Jumlah Tenaga yang Meningkat Kapasitasnya dalam Pengelolaan Dana BOP PAUD	216 Orang	85.174.400	Peningkatan Kapasitas Pengelolaan Dana BOP PAUD	Kota Pasuruan, Semua Kecamatan, Semua Kel/Desa	Jumlah Tenaga yang Meningkat Kapasitasnya dalam Pengelolaan Dana BOP PAUD	216 Orang	85.174.400	
	Pengembangan konten digital untuk pendidikan	Kota Pasuruan, Semua Kecamatan, Semua Kel/Desa	Jumlah konten digital untuk pendidikan yang telah dikembangkan	216 Konten Digital	75.000.000	Pengembangan konten digital untuk pendidikan	Kota Pasuruan, Semua Kecamatan, Semua Kel/Desa	Jumlah konten digital untuk pendidikan yang telah dikembangkan	216 Konten Digital	75.000.000	
	Pelatihan Penggunaan Aplikasi Bidang Pendidikan	Kota Pasuruan, Semua Kecamatan, Semua Kel/Desa	Jumlah peserta pelatihan penggunaan aplikasi di bidang pendidikan yang dilaksanakan	216 Orang	50.000.000	Pelatihan Penggunaan Aplikasi Bidang Pendidikan	Kota Pasuruan, Semua Kecamatan, Semua Kel/Desa	Jumlah peserta pelatihan penggunaan aplikasi di bidang pendidikan yang dilaksanakan	216 Orang	50.000.000	
	Koordinasi, Perencanaan, Supervisi dan Evaluasi Layanan di Bidang Pendidikan	Kota Pasuruan, Semua Kecamat	Jumlah Dokumen Hasil Koordinasi, Perencanaan, Supervisi dan Evaluasi Layanan di Bidang Pendidikan	216 Dokumen	60.000.000	Koordinasi, Perencanaan, Supervisi dan Evaluasi Layanan di Bidang Pendidikan	Kota Pasuruan, Semua Kecamat	Jumlah Dokumen Hasil Koordinasi, Perencanaan, Supervisi dan Evaluasi Layanan di Bidang Pendidikan	216 Dokumen	60.000.000	

No	Rancangan Awal RKPD					Hasil Analisa Kebutuhan					Catatan Penting
	Urusan / Bidang Urusan / Program / Kegiatan / Sub Kegiatan	Lokasi	Indikator Kinerja	Target Capaian	Pagu Indikatif (Rp)	Urusan / Bidang Urusan / Program / Kegiatan / Sub Kegiatan	Lokasi	Indikator Kinerja	Target Capaian	Pagu Indikatif (Rp)	
(1)	(2)	(3)	(4)	(5)	(6)	(7)	(8)	(9)	(10)	(11)	(12)
		an, Semua Kel/Desa					an, Semua Kel/Desa				
	Sosialisasi dan Advokasi Kebijakan Bidang Pendidikan	Kota Pasuruan, Semua Kecamatan, Semua Kel/Desa	Jumlah kegiatan sosialisasi dan advokasi kebijakan di bidang Pendidikan yang dilaksanakan	216 Dokumen	50.000.000	Sosialisasi dan Advokasi Kebijakan Bidang Pendidikan	Kota Pasuruan, Semua Kecamatan, Semua Kel/Desa	Jumlah kegiatan sosialisasi dan advokasi kebijakan di bidang Pendidikan yang dilaksanakan	1 Dokumen	50.000.000	
	Fasilitasi Komunitas Belajar Pendidik dan Tenaga Kependidikan	Kota Pasuruan, Semua Kecamatan, Semua Kel/Desa	Jumlah Komunitas Belajar Pendidik dan Tenaga Pendidik yang terfasilitasi	216 Komunitas	60.000.000	Fasilitasi Komunitas Belajar Pendidik dan Tenaga Kependidikan	Kota Pasuruan, Semua Kecamatan, Semua Kel/Desa	Jumlah Komunitas Belajar Pendidik dan Tenaga Pendidik yang terfasilitasi	216 Komunitas	60.000.000	
	Pembinaan Minat, Bakat dan Kreativitas Peserta Didik	Kota Pasuruan, Semua Kecamatan, Semua Kel/Desa	Jumlah Peserta Didik yang Mengikuti Ajang Kompetisi/Lomba Akademik dan Non Akademik	1500 Peserta didik	300.000.000	Pembinaan Minat, Bakat dan Kreativitas Peserta Didik	Kota Pasuruan, Semua Kecamatan, Semua Kel/Desa	Jumlah Peserta Didik yang Mengikuti Ajang Kompetisi/Lomba Akademik dan Non Akademik	1500 Peserta didik	300.000.000	
	Bimbingan Teknis, Pelatihan, dan/atau Magang/PKL untuk	Kota Pasuruan,	Jumlah Peserta Bimbingan Teknis, Pelatihan, dan/atau	781 Orang	375.000.000	Bimbingan Teknis, Pelatihan, dan/atau Magang/PKL untuk	Kota Pasuruan,	Jumlah Peserta Bimbingan Teknis, Pelatihan, dan/atau	898 Orang	325.000.000	

No	Rancangan Awal RKPD					Hasil Analisa Kebutuhan					Catatan Penting
	Urusan / Bidang Urusan / Program / Kegiatan / Sub Kegiatan	Lokasi	Indikator Kinerja	Target Capaian	Pagu Indikatif (Rp)	Urusan / Bidang Urusan / Program / Kegiatan / Sub Kegiatan	Lokasi	Indikator Kinerja	Target Capaian	Pagu Indikatif (Rp)	
(1)	(2)	(3)	(4)	(5)	(6)	(7)	(8)	(9)	(10)	(11)	(12)
	Peningkatan Kapasitas Bidang Pendidikan	Semua Kecamatan, Semua Kel/Desa	Magang/PKL untuk Peningkatan Kapasitas Bidang Pendidikan yang dilaksanakan			Peningkatan Kapasitas Bidang Pendidikan	Semua Kecamatan, Semua Kel/Desa	Magang/PKL untuk Peningkatan Kapasitas Bidang Pendidikan yang dilaksanakan			
	Rehabilitasi Sedang/Berat Sarana, Prasarana dan Utilitas PAUD	Kota Pasuruan, Semua Kecamatan, Semua Kel/Desa	Jumlah Sarana, Prasarana dan Utilitas PAUD yang Telah Direhabilitasi Sedang/Berat	3 Unit	350.000.000	Rehabilitasi Sedang/Berat Sarana, Prasarana dan Utilitas PAUD	Kota Pasuruan, Semua Kecamatan, Semua Kel/Desa	Jumlah Sarana, Prasarana dan Utilitas PAUD yang Telah Direhabilitasi Sedang/Berat	3 Unit	350.000.000	
	Pengelolaan Pendidikan Nonformal/Kesetaraan		*Persentase pendidikpada satuan pendidikan kesetaraan berijazah D-IV atau Sarjana (S1)*	*100 %*	*17.478.335.300*	*Pengelolaan Pendidikan Nonformal/Kesetaraan*		*Persentase pendidikpada satuan pendidikan kesetaraan berijazah D-IV atau Sarjana (S1)*	*100 %*	*17.366.735.300*	
	Penyediaan Biaya Personil Peserta Didik Nonformal/Kesetaraan	Kota Pasuruan, Semua Kecamatan, Semua Kel/Desa	Jumlah Peserta Didik Nonformal/Kesetaraan yang Menerima Biaya Personil Peserta Didik	11190 Peserta Didik	5.499.000.000	Penyediaan Biaya Personil Peserta Didik Nonformal/Kesetaraan	Kota Pasuruan, Semua Kecamatan, Semua Kel/Desa	Jumlah Peserta Didik Nonformal/Kesetaraan yang Menerima Biaya Personil Peserta Didik	11190 Peserta Didik	5.499.000.000	
	Penyediaan Pendidik dan Tenaga Kependidikan bagi Satuan Pendidikan	Kota Pasuruan, Semua Kecamatan,	Jumlah Pendidik dan Tenaga Kependidikan yang Tersedia bagi Satuan Pendidikan Nonformal/Kesetaraan	2291 Orang	8.453.462.700	Penyediaan Pendidik dan Tenaga Kependidikan bagi Satuan Pendidikan	Kota Pasuruan, Semua Kecamatan,	Jumlah Pendidik dan Tenaga Kependidikan yang Tersedia bagi Satuan Pendidikan Nonformal/Kesetaraan	2291 Orang	8.341.862.700	

No	Rancangan Awal RKPD					Hasil Analisa Kebutuhan					Catatan Penting
	Urusan / Bidang Urusan / Program / Kegiatan / Sub Kegiatan	Lokasi	Indikator Kinerja	Target Capaian	Pagu Indikatif (Rp)	Urusan / Bidang Urusan / Program / Kegiatan / Sub Kegiatan	Lokasi	Indikator Kinerja	Target Capaian	Pagu Indikatif (Rp)	
(1)	(2)	(3)	(4)	(5)	(6)	(7)	(8)	(9)	(10)	(11)	(12)
	Nonformal/Kesetaraan	Semua Kel/Desa				Nonformal/Kesetaraan	Semua Kel/Desa				
	Pembinaan Kelembagaan dan Manajemen Sekolah Nonformal/Kesetaraan	Kota Pasuruan, Semua Kecamatan, Semua Kel/Desa	Jumlah Sekolah Nonformal/Kesetaraan yang Dilaksanakan Pembinaan Kelembagaan dan Manajemen	330 Satuan Pendidikan	920.610.000	Pembinaan Kelembagaan dan Manajemen Sekolah Nonformal/Kesetaraan	Kota Pasuruan, Semua Kecamatan, Semua Kel/Desa	Jumlah Sekolah Nonformal/Kesetaraan yang Dilaksanakan Pembinaan Kelembagaan dan Manajemen	330 Satuan Pendidikan	920.610.000	
	Pengelolaan Dana BOP Sekolah Nonformal/Kesetaraan	Kota Pasuruan, Semua Kecamatan, Semua Kel/Desa	Jumlah Sekolah Nonformal/Kesetaraan yang Mengelola Dana BOP	4 Satuan Pendidikan	813.070.000	Pengelolaan Dana BOP Sekolah Nonformal/Kesetaraan	Kota Pasuruan, Semua Kecamatan, Semua Kel/Desa	Jumlah Sekolah Nonformal/Kesetaraan yang Mengelola Dana BOP	4 Satuan Pendidikan	813.070.000	
	Pembinaan Penggunaan Teknologi, Informasi dan Komunikasi (TIK) untuk Pendidikan	Kota Pasuruan, Semua Kecamatan, Semua Kel/Desa	Jumlah Orang yang Mendapatkan Pembinaan Penggunaan Teknologi, Informasi dan Komunikasi (TIK) untuk Pendidikan	60 Orang	14.900.300	Pembinaan Penggunaan Teknologi, Informasi dan Komunikasi (TIK) untuk Pendidikan	Kota Pasuruan, Semua Kecamatan, Semua Kel/Desa	Jumlah Orang yang Mendapatkan Pembinaan Penggunaan Teknologi, Informasi dan Komunikasi (TIK) untuk Pendidikan	60 Orang	14.900.300	
	Pengembangan konten digital untuk pendidikan	Kota Pasuruan, Semua	Jumlah konten digital untuk pendidikan yang telah dikembangkan	31 Konten Digital	16.330.000	Pengembangan konten digital untuk pendidikan	Kota Pasuruan, Semua	Jumlah konten digital untuk pendidikan yang telah dikembangkan	31 Konten Digital	16.330.000	

No	Rancangan Awal RKPD					Hasil Analisa Kebutuhan					Catatan Penting
	Urusan / Bidang Urusan / Program / Kegiatan / Sub Kegiatan	Lokasi	Indikator Kinerja	Target Capaian	Pagu Indikatif (Rp)	Urusan / Bidang Urusan / Program / Kegiatan / Sub Kegiatan	Lokasi	Indikator Kinerja	Target Capaian	Pagu Indikatif (Rp)	
(1)	(2)	(3)	(4)	(5)	(6)	(7)	(8)	(9)	(10)	(11)	(12)
		Kecamatan, Semua Kel/Desa					Kecamatan, Semua Kel/Desa				
	Fasilitasi Komunitas Belajar Pendidik dan Tenaga Kependidikan	Kota Pasuruan, Semua Kecamatan, Semua Kel/Desa	Jumlah Komunitas Belajar Pendidik dan Tenaga Pendidik yang terfasilitasi	6 Komunitas	50.000.000	Fasilitasi Komunitas Belajar Pendidik dan Tenaga Kependidikan	Kota Pasuruan, Semua Kecamatan, Semua Kel/Desa	Jumlah Komunitas Belajar Pendidik dan Tenaga Pendidik yang terfasilitasi	6 Komunitas	50.000.000	
	Pemberian layanan pendampingan bagi satuan pendidikan untuk pencegahan perundungan, kekerasan, dan intoleransi	Kota Pasuruan, Semua Kecamatan, Semua Kel/Desa	Jumlah kegiatan pendampingan bagi satuan pendidikan untuk pencegahan perundungan, kekerasan, dan intoleransi	1 Kegiatan	13.226.900	Pemberian layanan pendampingan bagi satuan pendidikan untuk pencegahan perundungan, kekerasan, dan intoleransi	Kota Pasuruan, Semua Kecamatan, Semua Kel/Desa	Jumlah kegiatan pendampingan bagi satuan pendidikan untuk pencegahan perundungan, kekerasan, dan intoleransi	1 Kegiatan	13.226.900	
	Bimbingan Teknis, Pelatihan, dan/atau Magang/PKL untuk Peningkatan Kapasitas Bidang Pendidikan	Kota Pasuruan, Semua Kecamatan, Semua Kel/Desa	Jumlah Peserta Bimbingan Teknis, Pelatihan, dan/atau Magang/PKL untuk Peningkatan Kapasitas Bidang Pendidikan yang dilaksanakan	102 Orang	53.208.100	Bimbingan Teknis, Pelatihan, dan/atau Magang/PKL untuk Peningkatan Kapasitas Bidang Pendidikan	Kota Pasuruan, Semua Kecamatan, Semua Kel/Desa	Jumlah Peserta Bimbingan Teknis, Pelatihan, dan/atau Magang/PKL untuk Peningkatan Kapasitas Bidang Pendidikan yang dilaksanakan	102 Orang	53.208.100	

No	Rancangan Awal RKPD					Hasil Analisa Kebutuhan					Catatan Penting
	Urusan / Bidang Urusan / Program / Kegiatan / Sub Kegiatan	Lokasi	Indikator Kinerja	Target Capaian	Pagu Indikatif (Rp)	Urusan / Bidang Urusan / Program / Kegiatan / Sub Kegiatan	Lokasi	Indikator Kinerja	Target Capaian	Pagu Indikatif (Rp)	
(1)	(2)	(3)	(4)	(5)	(6)	(7)	(8)	(9)	(10)	(11)	(12)
	Penyelenggaraan Proses Belajar bagi Peserta Didik	Kota Pasuruan, Semua Kecamatan, Semua Kel/Desa	Jumlah Satuan Pendidikan yang Menyelenggarakan Proses Belajar	16131 Peserta Didik	1.244.527.300	Penyelenggaraan Proses Belajar bagi Peserta Didik	Kota Pasuruan, Semua Kecamatan, Semua Kel/Desa	Jumlah Satuan Pendidikan yang Menyelenggarakan Proses Belajar	16131 Peserta Didik	1.244.527.300	
	Pembangunan Sarana, Prasarana dan Utilitas Pendidikan Non Formal	Kota Pasuruan, Semua Kecamatan, Semua Kel/Desa	Jumlah Sarana, Prasarana dan Utilitas Pendidikan Non Formal yang Telah Dibangun	5 unit	400.000.000	Pembangunan Sarana, Prasarana dan Utilitas Pendidikan Non Formal	Kota Pasuruan, Semua Kecamatan, Semua Kel/Desa	Jumlah Sarana, Prasarana dan Utilitas Pendidikan Non Formal yang Telah Dibangun	5 unit	400.000.000	
	PROGRAM PENDIDIK DAN TENAGA KEPENDIDIKAN		Persentase guru bersertifikat pendidik	85,59 %	64.072.100	PROGRAM PENDIDIK DAN TENAGA KEPENDIDIKAN		Persentase guru bersertifikat pendidik	85,59 %	61.612.500	
	Pemerataan Kuantitas dan Kualitas Pendidik dan Tenaga Kependidikan bagi Satuan Pendidikan Dasar, PAUD, dan Pendidikan Nonformal/Kesetaraan		*Persentase guru berprestasi*	*12,25 %*	*64.072.100*	*Pemerataan Kuantitas dan Kualitas Pendidik dan Tenaga Kependidikan bagi Satuan Pendidikan Dasar, PAUD, dan Pendidikan Nonformal/Kesetaraan*		*Persentase guru berprestasi*	*12,25 %*	*61.612.500*	

No	Rancangan Awal RKPD					Hasil Analisa Kebutuhan					Catatan Penting
	Urusan / Bidang Urusan / Program / Kegiatan / Sub Kegiatan	Lokasi	Indikator Kinerja	Target Capaian	Pagu Indikatif (Rp)	Urusan / Bidang Urusan / Program / Kegiatan / Sub Kegiatan	Lokasi	Indikator Kinerja	Target Capaian	Pagu Indikatif (Rp)	
(1)	(2)	(3)	(4)	(5)	(6)	(7)	(8)	(9)	(10)	(11)	(12)
	Perhitungan dan Pemetaan Pendidik dan Tenaga Kependidikan Satuan Pendidikan Dasar, PAUD, dan Pendidikan Nonformal/Kesetaraan	Kota Pasuruan, Semua Kecamatan, Semua Kel/Desa	Jumlah Dokumen Hasil Perhitungan dan Pemetaan Pendidik dan Tenaga Kependidikan Satuan Satuan Pendidikan Dasar, PAUD, dan Pendidikan Nonformal/Kesetaraan	1 Dokumen	20.000.000	Perhitungan dan Pemetaan Pendidik dan Tenaga Kependidikan Satuan Pendidikan Dasar, PAUD, dan Pendidikan Nonformal/Kesetaraan	Kota Pasuruan, Semua Kecamatan, Semua Kel/Desa	Jumlah Dokumen Hasil Perhitungan dan Pemetaan Pendidik dan Tenaga Kependidikan Satuan Satuan Pendidikan Dasar, PAUD, dan Pendidikan Nonformal/Kesetaraan	1 Dokumen	20.000.000	
	Penataan Pendistribusian Pendidik dan Tenaga Kependidikan bagi Satuan Pendidikan Dasar, PAUD, dan Pendidikan Nonformal/Kesetaraan	Kota Pasuruan, Semua Kecamatan, Semua Kel/Desa	Jumlah Laporan Hasil Pelaksanaan Penataan Pendistribusian Pendidik dan Tenaga Kependidikan Satuan Pendidikan Dasar, PAUD, dan Pendidikan Nonformal/Kesetaraan	3 Laporan	44.072.100	Penataan Pendistribusian Pendidik dan Tenaga Kependidikan bagi Satuan Pendidikan Dasar, PAUD, dan Pendidikan Nonformal/Kesetaraan	Kota Pasuruan, Semua Kecamatan, Semua Kel/Desa	Jumlah Laporan Hasil Pelaksanaan Penataan Pendistribusian Pendidik dan Tenaga Kependidikan Satuan Pendidikan Dasar, PAUD, dan Pendidikan Nonformal/Kesetaraan	3 Laporan	41.612.500	
	URUSAN PEMERINTAHAN WAJIB YANG TIDAK BERKAITAN DENGAN PELAYANAN DASAR				3.562.493.300	URUSAN PEMERINTAHAN WAJIB YANG TIDAK BERKAITAN DENGAN PELAYANAN DASAR				3.287.357.138	
	URUSAN PEMERINTAHAN BIDANG KEBUDAYAAN				3.562.493.300	URUSAN PEMERINTAHAN BIDANG KEBUDAYAAN				3.287.357.138	
4	PROGRAM PENGEMBANGAN KEBUDAYAAN		Persentase kelompok seni lokal yang aktif	100 %	2.936.098.900	PROGRAM PENGEMBANGAN KEBUDAYAAN		Persentase kelompok seni lokal yang aktif	100 %	2.663.233.800	

No	Rancangan Awal RKPD					Hasil Analisa Kebutuhan					Catatan Penting
	Urusan / Bidang Urusan / Program / Kegiatan / Sub Kegiatan	Lokasi	Indikator Kinerja	Target Capaian	Pagu Indikatif (Rp)	Urusan / Bidang Urusan / Program / Kegiatan / Sub Kegiatan	Lokasi	Indikator Kinerja	Target Capaian	Pagu Indikatif (Rp)	
(1)	(2)	(3)	(4)	(5)	(6)	(7)	(8)	(9)	(10)	(11)	(12)
	Pengelolaan Kebudayaan yang Masyarakat Pelakunya dalam Daerah Kabupaten/Kota		*Persentase event kesenian yang diikuti*	*69,23 %*	*2.351.606.100*	*Pengelolaan Kebudayaan yang Masyarakat Pelakunya dalam Daerah Kabupaten/Kota*		*Persentase event kesenian yang diikuti*	*69,23 %*	*2.078.741.000*	
	Pelindungan, Pengembangan, Pemanfaatan Objek Pemajuan Kebudayaan	Kota Pasuruan, Semua Kecamatan, Semua Kel/Desa	Jumlah Objek Pemajuan Kebudayaan yang Dilakukan Pelindungan, Pengembangan, Pemanfaatan	14 Objek	2.351.606.100	Pelindungan, Pengembangan, Pemanfaatan Objek Pemajuan Kebudayaan	Kota Pasuruan, Semua Kecamatan, Semua Kel/Desa	Jumlah Objek Pemajuan Kebudayaan yang Dilakukan Pelindungan, Pengembangan, Pemanfaatan	13 Objek	2.078.741.000	
	Pelestarian Kesenian Tradisional yang Masyarakat Pelakunya dalam Daerah Kabupaten/Kota		*Persentase pelestarian tradisi budaya*	*100 %*	*584.492.800*	*Pelestarian Kesenian Tradisional yang Masyarakat Pelakunya dalam Daerah Kabupaten/Kota*		*Persentase pelestarian tradisi budaya*	*100 %*	*584.492.800*	
	Pembinaan Sumber Daya Manusia, Lembaga, dan Pranata Tradisional	Kota Pasuruan, Semua Kecamatan, Semua Kel/Desa	Jumlah Laporan Pembinaan Sumber Daya Manusia, Lembaga, dan Pranata Tradisional	3 Laporan	584.492.800	Pembinaan Sumber Daya Manusia, Lembaga, dan Pranata Tradisional	Kota Pasuruan, Semua Kecamatan, Semua Kel/Desa	Jumlah Laporan Pembinaan Sumber Daya Manusia, Lembaga, dan Pranata Tradisional	3 Laporan	584.492.800	
5	PROGRAM PENGEMBANGAN		Persentase Pelestarian Seni Budaya	63,64 %	92.352.400	PROGRAM PENGEMBANGAN		Persentase Pelestarian Seni Budaya	63,64 %	92.017.566	

No	Rancangan Awal RKPD					Hasil Analisa Kebutuhan					Catatan Penting
	Urusan / Bidang Urusan / Program / Kegiatan / Sub Kegiatan	Lokasi	Indikator Kinerja	Target Capaian	Pagu Indikatif (Rp)	Urusan / Bidang Urusan / Program / Kegiatan / Sub Kegiatan	Lokasi	Indikator Kinerja	Target Capaian	Pagu Indikatif (Rp)	
(1)	(2)	(3)	(4)	(5)	(6)	(7)	(8)	(9)	(10)	(11)	(12)
	KESENIAN TRADISIONAL					KESENIAN TRADISIONAL					
	Pembinaan Kesenian yang Masyarakat Pelakunya dalam Daerah Kabupaten/Kota		*Persentase seni budaya yang dilaksanakan*	*63,64 %*	*92.352.400*	*Pembinaan Kesenian yang Masyarakat Pelakunya dalam Daerah Kabupaten/Kota*		*Persentase seni budaya yang dilaksanakan*	*63,64 %*	*92.017.566*	
	Peningkatan Pendidikan dan Pelatihan Sumber Daya Manusia Kesenian Tradisional	Kota Pasuruan, Semua Kecamatan, Semua Kel/Desa	Jumlah Sumber Daya Manusia Kesenian Tradisional yang Mendapat Pendidikan dan Pelatihan (Ditingkatkan Kompetensinya)	330 Orang	92.352.400	Peningkatan Pendidikan dan Pelatihan Sumber Daya Manusia Kesenian Tradisional	Kota Pasuruan, Semua Kecamatan, Semua Kel/Desa	Jumlah Sumber Daya Manusia Kesenian Tradisional yang Mendapat Pendidikan dan Pelatihan (Ditingkatkan Kompetensinya)	330 Orang	92.017.566	
6	PROGRAM PEMBINAAN SEJARAH		Jumlah literasi yang dikaji	18 Literasi	63.362.900	PROGRAM PEMBINAAN SEJARAH		Jumlah literasi yang dikaji	18 Literasi	70.000.000	
	Pembinaan Sejarah Lokal dalam 1 (Satu) Daerah Kabupaten/Kota		*Jumlah sejarawan yang diberdayakan*	*8 Orang*	*63.362.900*	*Pembinaan Sejarah Lokal dalam 1 (Satu) Daerah Kabupaten/Kota*		*Jumlah sejarawan yang diberdayakan*	*8 Orang*	*70.000.000*	
	Pemberdayaan Sumber Daya Manusia dan Lembaga Sejarah Lokal Kabupaten/Kota	Kota Pasuruan, Semua Kecamatan, Semua Kel/Desa	Jumlah Sumber Daya Manusia dan Lembaga Sejarah Lokal Provinsi yang Diberdayakan	77 Orang	63.362.900	Pemberdayaan Sumber Daya Manusia dan Lembaga Sejarah Lokal Kabupaten/Kota	Kota Pasuruan, Semua Kecamatan, Semua Kel/Desa	Jumlah Sumber Daya Manusia dan Lembaga Sejarah Lokal Provinsi yang Diberdayakan	77 Orang	70.000.000	

No	Rancangan Awal RKPD					Hasil Analisa Kebutuhan					Catatan Penting
	Urusan / Bidang Urusan / Program / Kegiatan / Sub Kegiatan	Lokasi	Indikator Kinerja	Target Capaian	Pagu Indikatif (Rp)	Urusan / Bidang Urusan / Program / Kegiatan / Sub Kegiatan	Lokasi	Indikator Kinerja	Target Capaian	Pagu Indikatif (Rp)	
(1)	(2)	(3)	(4)	(5)	(6)	(7)	(8)	(9)	(10)	(11)	(12)
7	PROGRAM PELESTARIAN DAN PENGELOLAAN CAGAR BUDAYA		Persentase pelestarian cagar budaya	100 %	470.679.100	PROGRAM PELESTARIAN DAN PENGELOLAAN CAGAR BUDAYA		Persentase pelestarian cagar budaya	100 %	462.105.772	
	Pengelolaan Cagar Budaya Peringkat Kabupaten/Kota		*Persentase cagar budaya yang dikelola*	*100 %*	*470.679.100*	*Pengelolaan Cagar Budaya Peringkat Kabupaten/Kota*		*Persentase cagar budaya yang dikelola*	*100 %*	*462.105.772*	
	Pelindungan Cagar Budaya	Kota Pasuruan, Semua Kecamatan, Semua Kel/Desa	Jumlah Objek Cagar Budaya yang Dilindungi	16 Objek	405.679.100	Pelindungan Cagar Budaya	Kota Pasuruan, Semua Kecamatan, Semua Kel/Desa	Jumlah Objek Cagar Budaya yang Dilindungi	16 Objek	392.105.772	
	Pemanfaatan Cagar Budaya	Kota Pasuruan, Semua Kecamatan, Semua Kel/Desa	Jumlah Objek Cagar Budaya yang Dimanfaatkan	16 Objek	65.000.000	Pengembangan Cagar Budaya	Kota Pasuruan, Semua Kecamatan, Semua Kel/Desa	Jumlah Objek Cagar Budaya yang Dikembangkan	16 Objek	70.000.000	
					17.255.083.300					17.169.220.000	
	UPT SDN Bugul Kidul 1					UPT SDN Bugul Kidul 1				96.700.000	
	URUSAN PEMERINTAHAN WAJIB YANG BERKAITAN					URUSAN PEMERINTAHAN WAJIB YANG BERKAITAN				96.700.000	

No	Rancangan Awal RKPD					Hasil Analisa Kebutuhan					Catatan Penting
	Urusan / Bidang Urusan / Program / Kegiatan / Sub Kegiatan	Lokasi	Indikator Kinerja	Target Capaian	Pagu Indikatif (Rp)	Urusan / Bidang Urusan / Program / Kegiatan / Sub Kegiatan	Lokasi	Indikator Kinerja	Target Capaian	Pagu Indikatif (Rp)	
(1)	(2)	(3)	(4)	(5)	(6)	(7)	(8)	(9)	(10)	(11)	(12)
	DENGAN PELAYANAN DASAR					DENGAN PELAYANAN DASAR					
	URUSAN PEMERINTAHAN BIDANG PENDIDIKAN					URUSAN PEMERINTAHAN BIDANG PENDIDIKAN				96.700.000	
8	PROGRAM PENGELOLAAN PENDIDIKAN		-	-	96.057.000	PROGRAM PENGELOLAAN PENDIDIKAN		Angka Partisipasi Kasar SD/Sederajat	100 %	96.700.000	
	Pengelolaan Pendidikan Sekolah Dasar		-	-	96.057.000	Pengelolaan Pendidikan Sekolah Dasar		Angka kelulusan SD Persentase satuan pendidikan SD yang terakreditasi A	100 % 65 %	96.700.000	
	Pengelolaan Dana BOS Sekolah Dasar	Kota Pasuruan, Semua Kecamatan, Semua Kel/Desa	Jumlah Sekolah Dasar yang Mengelola Dana BOS	1 Satuan Pendidikan	53.100.000	Pengelolaan Dana BOS Sekolah Dasar	Kota Pasuruan, Semua Kecamatan, Semua Kel/Desa	Jumlah Sekolah Dasar yang Mengelola Dana BOS	1 Satuan Pendidikan	53.100.000	
	Penyediaan Biaya Personil Peserta Didik Sekolah Dasar	Kota Pasuruan, Semua Kecamatan, Semua Kel/Desa	Jumlah Peserta Didik Sekolah Dasar yang Menerima Biaya Personil Peserta Didik	60 Peserta Didik	42.957.000	Penyediaan Biaya Personil Peserta Didik Sekolah Dasar	Kota Pasuruan, Semua Kecamatan, Semua Kel/Desa	Jumlah Peserta Didik Sekolah Dasar yang Menerima Biaya Personil Peserta Didik	60 Peserta Didik	43.600.000	
	UPT SDN BUGUL KIDUL II					UPT SDN BUGUL KIDUL II				216.880.000	

No	Rancangan Awal RKPD					Hasil Analisa Kebutuhan					Catatan Penting
	Urusan / Bidang Urusan / Program / Kegiatan / Sub Kegiatan	Lokasi	Indikator Kinerja	Target Capaian	Pagu Indikatif (Rp)	Urusan / Bidang Urusan / Program / Kegiatan / Sub Kegiatan	Lokasi	Indikator Kinerja	Target Capaian	Pagu Indikatif (Rp)	
(1)	(2)	(3)	(4)	(5)	(6)	(7)	(8)	(9)	(10)	(11)	(12)
	URUSAN PEMERINTAHAN WAJIB YANG BERKAITAN DENGAN PELAYANAN DASAR					URUSAN PEMERINTAHAN WAJIB YANG BERKAITAN DENGAN PELAYANAN DASAR				216.880.000	
	URUSAN PEMERINTAHAN BIDANG PENDIDIKAN					URUSAN PEMERINTAHAN BIDANG PENDIDIKAN				216.880.000	
9	PROGRAM PENGELOLAAN PENDIDIKAN		-	-	220.880.000	PROGRAM PENGELOLAAN PENDIDIKAN		Angka Partisipasi Kasar SD/Sederajat	100 %	216.880.000	
	Pengelolaan Pendidikan Sekolah Dasar		-	-	220.880.000	Pengelolaan Pendidikan Sekolah Dasar		Angka kelulusan SD Persentase satuan pendidikan SD yang terakreditasi A	100 % 65 %	216.880.000	
	Pengelolaan Dana BOS Sekolah Dasar	Kota Pasuruan, Semua Kecamatan, Semua Kel/Desa	Jumlah Sekolah Dasar yang Mengelola Dana BOS	1 Satuan Pendidikan	136.800.000	Pengelolaan Dana BOS Sekolah Dasar	Kota Pasuruan, Semua Kecamatan, Semua Kel/Desa	Jumlah Sekolah Dasar yang Mengelola Dana BOS	1 Satuan Pendidikan	136.800.000	
	Penyediaan Biaya Personil Peserta Didik Sekolah Dasar	Kota Pasuruan, Semua Kecamatan, Semua	Jumlah Peserta Didik Sekolah Dasar yang Menerima Biaya Personil Peserta Didik	153 Peserta Didik	84.080.000	Penyediaan Biaya Personil Peserta Didik Sekolah Dasar	Kota Pasuruan, Semua Kecamatan, Semua	Jumlah Peserta Didik Sekolah Dasar yang Menerima Biaya Personil Peserta Didik	153 Peserta Didik	80.080.000	

No	Rancangan Awal RKPD					Hasil Analisa Kebutuhan					Catatan Penting
	Urusan / Bidang Urusan / Program / Kegiatan / Sub Kegiatan	Lokasi	Indikator Kinerja	Target Capaian	Pagu Indikatif (Rp)	Urusan / Bidang Urusan / Program / Kegiatan / Sub Kegiatan	Lokasi	Indikator Kinerja	Target Capaian	Pagu Indikatif (Rp)	
(1)	(2)	(3)	(4)	(5)	(6)	(7)	(8)	(9)	(10)	(11)	(12)
		Kel/Desa					Kel/Desa				
	UPT SDN KRAMPYANGAN					UPT SDN KRAMPYANGAN				458.160.000	
	URUSAN PEMERINTAHAN WAJIB YANG BERKAITAN DENGAN PELAYANAN DASAR					URUSAN PEMERINTAHAN WAJIB YANG BERKAITAN DENGAN PELAYANAN DASAR				458.160.000	
	URUSAN PEMERINTAHAN BIDANG PENDIDIKAN					URUSAN PEMERINTAHAN BIDANG PENDIDIKAN				458.160.000	
10	PROGRAM PENGELOLAAN PENDIDIKAN		-	-	454.649.700	PROGRAM PENGELOLAAN PENDIDIKAN		Angka Partisipasi Kasar SD/Sederajat	100 %	458.160.000	
	Pengelolaan Pendidikan Sekolah Dasar		-	-	454.649.700	Pengelolaan Pendidikan Sekolah Dasar		Angka kelulusan SD Persentase satuan pendidikan SD yang terakreditasi A	100 % 65 %	458.160.000	
	Pengelolaan Dana BOS Sekolah Dasar	Kota Pasuruan, Semua Kecamatan, Semua Kel/Desa	Jumlah Sekolah Dasar yang Mengelola Dana BOS	1 Satuan Pendidikan	306.900.000	Pengelolaan Dana BOS Sekolah Dasar	Kota Pasuruan, Semua Kecamatan, Semua Kel/Desa	Jumlah Sekolah Dasar yang Mengelola Dana BOS	1 Satuan Pendidikan	306.900.000	
	Penyediaan Biaya Personil Peserta Didik Sekolah Dasar	Kota Pasuruan, Semua	Jumlah Peserta Didik Sekolah Dasar yang Menerima Biaya Personil Peserta Didik	341 Peserta Didik	147.749.700	Penyediaan Biaya Personil Peserta Didik Sekolah Dasar	Kota Pasuruan, Semua	Jumlah Peserta Didik Sekolah Dasar yang Menerima Biaya Personil Peserta Didik	341 Peserta Didik	151.260.000	

No	Rancangan Awal RKPD					Hasil Analisa Kebutuhan					Catatan Penting
	Urusan / Bidang Urusan / Program / Kegiatan / Sub Kegiatan	Lokasi	Indikator Kinerja	Target Capaian	Pagu Indikatif (Rp)	Urusan / Bidang Urusan / Program / Kegiatan / Sub Kegiatan	Lokasi	Indikator Kinerja	Target Capaian	Pagu Indikatif (Rp)	
(1)	(2)	(3)	(4)	(5)	(6)	(7)	(8)	(9)	(10)	(11)	(12)
		Kecamatan, Semua Kel/Desa					Kecamatan, Semua Kel/Desa				
	UPT SDN TAPAAN I					UPT SDN TAPAAN I				177.540.000	
	URUSAN PEMERINTAHAN WAJIB YANG BERKAITAN DENGAN PELAYANAN DASAR					URUSAN PEMERINTAHAN WAJIB YANG BERKAITAN DENGAN PELAYANAN DASAR				177.540.000	
	URUSAN PEMERINTAHAN BIDANG PENDIDIKAN					URUSAN PEMERINTAHAN BIDANG PENDIDIKAN				177.540.000	
11	PROGRAM PENGELOLAAN PENDIDIKAN		-	-	171.809.700	PROGRAM PENGELOLAAN PENDIDIKAN		Angka Partisipasi Kasar SD/Sederajat	100 %	177.540.000	
	Pengelolaan Pendidikan Sekolah Dasar		-	-	171.809.700	Pengelolaan Pendidikan Sekolah Dasar		Angka kelulusan SD Persentase satuan pendidikan SD yang terakreditasi A	100 % 65 %	177.540.000	
	Pengelolaan Dana BOS Sekolah Dasar	Kota Pasuruan, Semua Kecamatan, Semua Kel/Desa	Jumlah Sekolah Dasar yang Mengelola Dana BOS	1 Satuan Pendidikan	108.900.000	Pengelolaan Dana BOS Sekolah Dasar	Kota Pasuruan, Semua Kecamatan, Semua Kel/Desa	Jumlah Sekolah Dasar yang Mengelola Dana BOS	1 Satuan Pendidikan	108.900.000	

No	Rancangan Awal RKPD					Hasil Analisa Kebutuhan					Catatan Penting
	Urusan / Bidang Urusan / Program / Kegiatan / Sub Kegiatan	Lokasi	Indikator Kinerja	Target Capaian	Pagu Indikatif (Rp)	Urusan / Bidang Urusan / Program / Kegiatan / Sub Kegiatan	Lokasi	Indikator Kinerja	Target Capaian	Pagu Indikatif (Rp)	
(1)	(2)	(3)	(4)	(5)	(6)	(7)	(8)	(9)	(10)	(11)	(12)
	Penyediaan Biaya Personil Peserta Didik Sekolah Dasar	Kota Pasuruan, Semua Kecamatan, Semua Kel/Desa	Jumlah Peserta Didik Sekolah Dasar yang Menerima Biaya Personil Peserta Didik	124 Peserta Didik	62.909.700	Penyediaan Biaya Personil Peserta Didik Sekolah Dasar	Kota Pasuruan, Semua Kecamatan, Semua Kel/Desa	Jumlah Peserta Didik Sekolah Dasar yang Menerima Biaya Personil Peserta Didik	124 Peserta Didik	68.640.000	
	UPT SDN TAPAAN II					UPT SDN TAPAAN II				122.800.000	
	URUSAN PEMERINTAHAN WAJIB YANG BERKAITAN DENGAN PELAYANAN DASAR					URUSAN PEMERINTAHAN WAJIB YANG BERKAITAN DENGAN PELAYANAN DASAR				122.800.000	
	URUSAN PEMERINTAHAN BIDANG PENDIDIKAN					URUSAN PEMERINTAHAN BIDANG PENDIDIKAN				122.800.000	
12	PROGRAM PENGELOLAAN PENDIDIKAN		-	-	127.542.600	PROGRAM PENGELOLAAN PENDIDIKAN		Angka Partisipasi Kasar SD/Sederajat	100 %	122.800.000	
	Pengelolaan Pendidikan Sekolah Dasar		-	-	127.542.600	Pengelolaan Pendidikan Sekolah Dasar		Angka kelulusan SD Persentase satuan pendidikan SD yang terakreditasi A	100 % 65 %	122.800.000	
	Pengelolaan Dana BOS Sekolah Dasar	Kota Pasuruan, Semua Kecamatan,	Jumlah Sekolah Dasar yang Mengelola Dana BOS	1 Satuan Pendidikan	72.000.000	Pengelolaan Dana BOS Sekolah Dasar	Kota Pasuruan, Semua Kecamatan,	Jumlah Sekolah Dasar yang Mengelola Dana BOS	1 Satuan Pendidikan	72.000.000	

No	Rancangan Awal RKPD					Hasil Analisa Kebutuhan					Catatan Penting
	Urusan / Bidang Urusan / Program / Kegiatan / Sub Kegiatan	Lokasi	Indikator Kinerja	Target Capaian	Pagu Indikatif (Rp)	Urusan / Bidang Urusan / Program / Kegiatan / Sub Kegiatan	Lokasi	Indikator Kinerja	Target Capaian	Pagu Indikatif (Rp)	
(1)	(2)	(3)	(4)	(5)	(6)	(7)	(8)	(9)	(10)	(11)	(12)
		Semua Kel/Desa					Semua Kel/Desa				
	Penyediaan Biaya Personil Peserta Didik Sekolah Dasar	Kota Pasuruan, Semua Kecamatan, Semua Kel/Desa	Jumlah Peserta Didik Sekolah Dasar yang Menerima Biaya Personil Peserta Didik	80 Peserta Didik	55.542.600	Penyediaan Biaya Personil Peserta Didik Sekolah Dasar	Kota Pasuruan, Semua Kecamatan, Semua Kel/Desa	Jumlah Peserta Didik Sekolah Dasar yang Menerima Biaya Personil Peserta Didik	80 Peserta Didik	50.800.000	
	UPT SDN BAKALAN					UPT SDN BAKALAN				363.100.000	
	URUSAN PEMERINTAHAN WAJIB YANG BERKAITAN DENGAN PELAYANAN DASAR					URUSAN PEMERINTAHAN WAJIB YANG BERKAITAN DENGAN PELAYANAN DASAR				363.100.000	
	URUSAN PEMERINTAHAN BIDANG PENDIDIKAN					URUSAN PEMERINTAHAN BIDANG PENDIDIKAN				363.100.000	
13	PROGRAM PENGELOLAAN PENDIDIKAN		-	-	364.546.800	PROGRAM PENGELOLAAN PENDIDIKAN		Angka Partisipasi Kasar SD/Sederajat	100 %	363.100.000	
	Pengelolaan Pendidikan Sekolah Dasar		-	-	364.546.800	Pengelolaan Pendidikan Sekolah Dasar		Angka kelulusan SD Persentase satuan pendidikan SD yang terakreditasi A	100 % 65 %	363.100.000	
	Pengelolaan Dana BOS Sekolah Dasar	Kota Pasuruan,	Jumlah Sekolah Dasar yang Mengelola Dana BOS	1 Satuan Pendidikan	243.900.000	Pengelolaan Dana BOS Sekolah Dasar	Kota Pasuruan,	Jumlah Sekolah Dasar yang Mengelola Dana BOS	1 Satuan Pendidikan	243.900.000	

No	Rancangan Awal RKPD					Hasil Analisa Kebutuhan					Catatan Penting
	Urusan / Bidang Urusan / Program / Kegiatan / Sub Kegiatan	Lokasi	Indikator Kinerja	Target Capaian	Pagu Indikatif (Rp)	Urusan / Bidang Urusan / Program / Kegiatan / Sub Kegiatan	Lokasi	Indikator Kinerja	Target Capaian	Pagu Indikatif (Rp)	
(1)	(2)	(3)	(4)	(5)	(6)	(7)	(8)	(9)	(10)	(11)	(12)
		Semua Kecamatan, Semua Kel/Desa					Semua Kecamatan, Semua Kel/Desa				
	Penyediaan Biaya Personil Peserta Didik Sekolah Dasar	Kota Pasuruan, Semua Kecamatan, Semua Kel/Desa	Jumlah Peserta Didik Sekolah Dasar yang Menerima Biaya Personil Peserta Didik	270 Peserta Didik	120.646.800	Penyediaan Biaya Personil Peserta Didik Sekolah Dasar	Kota Pasuruan, Semua Kecamatan, Semua Kel/Desa	Jumlah Peserta Didik Sekolah Dasar yang Menerima Biaya Personil Peserta Didik	270 Peserta Didik	119.200.000	
	UPT SDN KEPEL					UPT SDN KEPEL				200.380.000	
	URUSAN PEMERINTAHAN WAJIB YANG BERKAITAN DENGAN PELAYANAN DASAR					URUSAN PEMERINTAHAN WAJIB YANG BERKAITAN DENGAN PELAYANAN DASAR				200.380.000	
	URUSAN PEMERINTAHAN BIDANG PENDIDIKAN					URUSAN PEMERINTAHAN BIDANG PENDIDIKAN				200.380.000	
14	PROGRAM PENGELOLAAN PENDIDIKAN		-	-	200.995.100	PROGRAM PENGELOLAAN PENDIDIKAN		Angka Partisipasi Kasar SD/Sederajat	100 %	200.380.000	
	Pengelolaan Pendidikan Sekolah Dasar		-	-	200.995.100	Pengelolaan Pendidikan Sekolah Dasar		Angka kelulusan SD Persentase satuan pendidikan SD yang terakreditasi A	100 % 65 %	200.380.000	

No	Rancangan Awal RKPD					Hasil Analisa Kebutuhan					Catatan Penting
	Urusan / Bidang Urusan / Program / Kegiatan / Sub Kegiatan	Lokasi	Indikator Kinerja	Target Capaian	Pagu Indikatif (Rp)	Urusan / Bidang Urusan / Program / Kegiatan / Sub Kegiatan	Lokasi	Indikator Kinerja	Target Capaian	Pagu Indikatif (Rp)	
(1)	(2)	(3)	(4)	(5)	(6)	(7)	(8)	(9)	(10)	(11)	(12)
	Pengelolaan Dana BOS Sekolah Dasar	Kota Pasuruan, Semua Kecamatan, Semua Kel/Desa	Jumlah Sekolah Dasar yang Mengelola Dana BOS	1 Satuan Pendidikan	126.900.000	Pengelolaan Dana BOS Sekolah Dasar	Kota Pasuruan, Semua Kecamatan, Semua Kel/Desa	Jumlah Sekolah Dasar yang Mengelola Dana BOS	1 Satuan Pendidikan	126.900.000	
	Penyediaan Biaya Personil Peserta Didik Sekolah Dasar	Kota Pasuruan, Semua Kecamatan, Semua Kel/Desa	Jumlah Peserta Didik Sekolah Dasar yang Menerima Biaya Personil Peserta Didik	143 Peserta Didik	74.095.100	Penyediaan Biaya Personil Peserta Didik Sekolah Dasar	Kota Pasuruan, Semua Kecamatan, Semua Kel/Desa	Jumlah Peserta Didik Sekolah Dasar yang Menerima Biaya Personil Peserta Didik	143 Peserta Didik	73.480.000	
	UPT SDN BLANDONGAN					UPT SDN BLANDONGAN				229.560.000	
	URUSAN PEMERINTAHAN WAJIB YANG BERKAITAN DENGAN PELAYANAN DASAR					URUSAN PEMERINTAHAN WAJIB YANG BERKAITAN DENGAN PELAYANAN DASAR				229.560.000	
	URUSAN PEMERINTAHAN BIDANG PENDIDIKAN					URUSAN PEMERINTAHAN BIDANG PENDIDIKAN				229.560.000	
15	PROGRAM PENGELOLAAN PENDIDIKAN		-	-	244.795.700	PROGRAM PENGELOLAAN PENDIDIKAN		Angka Partisipasi Kasar SD/Sederajat	100 %	229.560.000	

No	Rancangan Awal RKPD					Hasil Analisa Kebutuhan					Catatan Penting
	Urusan / Bidang Urusan / Program / Kegiatan / Sub Kegiatan	Lokasi	Indikator Kinerja	Target Capaian	Pagu Indikatif (Rp)	Urusan / Bidang Urusan / Program / Kegiatan / Sub Kegiatan	Lokasi	Indikator Kinerja	Target Capaian	Pagu Indikatif (Rp)	
(1)	(2)	(3)	(4)	(5)	(6)	(7)	(8)	(9)	(10)	(11)	(12)
	Pengelolaan Pendidikan Sekolah Dasar		-	-	244.795.700	Pengelolaan Pendidikan Sekolah Dasar		Angka kelulusan SD Persentase satuan pendidikan SD yang terakreditasi A	100 % 65 %	229.560.000	
	Pengelolaan Dana BOS Sekolah Dasar	Kota Pasuruan, Semua Kecamatan, Semua Kel/Desa	Jumlah Sekolah Dasar yang Mengelola Dana BOS	1 Satuan Pendidikan	140.400.000	Pengelolaan Dana BOS Sekolah Dasar	Kota Pasuruan, Semua Kecamatan, Semua Kel/Desa	Jumlah Sekolah Dasar yang Mengelola Dana BOS	1 Satuan Pendidikan	140.400.000	
	Penyediaan Biaya Personil Peserta Didik Sekolah Dasar	Kota Pasuruan, Semua Kecamatan, Semua Kel/Desa	Jumlah Peserta Didik Sekolah Dasar yang Menerima Biaya Personil Peserta Didik	156 Peserta Didik	104.395.700	Penyediaan Biaya Personil Peserta Didik Sekolah Dasar	Kota Pasuruan, Semua Kecamatan, Semua Kel/Desa	Jumlah Peserta Didik Sekolah Dasar yang Menerima Biaya Personil Peserta Didik	156 Peserta Didik	89.160.000	
	UPT SDN PURUTREJO I					UPT SDN PURUTREJO I				333.760.000	
	URUSAN PEMERINTAHAN WAJIB YANG BERKAITAN DENGAN PELAYANAN DASAR					URUSAN PEMERINTAHAN WAJIB YANG BERKAITAN DENGAN PELAYANAN DASAR				333.760.000	
	URUSAN PEMERINTAHAN BIDANG PENDIDIKAN					URUSAN PEMERINTAHAN BIDANG PENDIDIKAN				333.760.000	

No	Rancangan Awal RKPD					Hasil Analisa Kebutuhan					Catatan Penting
	Urusan / Bidang Urusan / Program / Kegiatan / Sub Kegiatan	Lokasi	Indikator Kinerja	Target Capaian	Pagu Indikatif (Rp)	Urusan / Bidang Urusan / Program / Kegiatan / Sub Kegiatan	Lokasi	Indikator Kinerja	Target Capaian	Pagu Indikatif (Rp)	
(1)	(2)	(3)	(4)	(5)	(6)	(7)	(8)	(9)	(10)	(11)	(12)
16	PROGRAM PENGELOLAAN PENDIDIKAN		-	-	345.320.000	PROGRAM PENGELOLAAN PENDIDIKAN		Angka Partisipasi Kasar SD/Sederajat	100 %	333.760.000	
	Pengelolaan Pendidikan Sekolah Dasar		-	-	345.320.000	Pengelolaan Pendidikan Sekolah Dasar		Angka kelulusan SD Persentase satuan pendidikan SD yang terakreditasi A	100 % 65 %	333.760.000	
	Pengelolaan Dana BOS Sekolah Dasar	Kota Pasuruan, Semua Kecamatan, Semua Kel/Desa	Jumlah Sekolah Dasar yang Mengelola Dana BOS	1 Satuan Pendidikan	218.700.000	Pengelolaan Dana BOS Sekolah Dasar	Kota Pasuruan, Semua Kecamatan, Semua Kel/Desa	Jumlah Sekolah Dasar yang Mengelola Dana BOS	1 Satuan Pendidikan	218.700.000	
	Penyediaan Biaya Personil Peserta Didik Sekolah Dasar	Kota Pasuruan, Semua Kecamatan, Semua Kel/Desa	Jumlah Peserta Didik Sekolah Dasar yang Menerima Biaya Personil Peserta Didik	246 Peserta Didik	126.620.000	Penyediaan Biaya Personil Peserta Didik Sekolah Dasar	Kota Pasuruan, Semua Kecamatan, Semua Kel/Desa	Jumlah Peserta Didik Sekolah Dasar yang Menerima Biaya Personil Peserta Didik	246 Peserta Didik	115.060.000	
	UPT SDN PURUTREJO II					UPT SDN PURUTREJO II				434.220.000	
	URUSAN PEMERINTAHAN WAJIB YANG BERKAITAN DENGAN PELAYANAN DASAR					URUSAN PEMERINTAHAN WAJIB YANG BERKAITAN DENGAN PELAYANAN DASAR				434.220.000	

No	Rancangan Awal RKPD					Hasil Analisa Kebutuhan					Catatan Penting
	Urusan / Bidang Urusan / Program / Kegiatan / Sub Kegiatan	Lokasi	Indikator Kinerja	Target Capaian	Pagu Indikatif (Rp)	Urusan / Bidang Urusan / Program / Kegiatan / Sub Kegiatan	Lokasi	Indikator Kinerja	Target Capaian	Pagu Indikatif (Rp)	
(1)	(2)	(3)	(4)	(5)	(6)	(7)	(8)	(9)	(10)	(11)	(12)
	URUSAN PEMERINTAHAN BIDANG PENDIDIKAN					URUSAN PEMERINTAHAN BIDANG PENDIDIKAN				434.220.000	
17	PROGRAM PENGELOLAAN PENDIDIKAN		-	-	427.700.000	PROGRAM PENGELOLAAN PENDIDIKAN		Angka Partisipasi Kasar SD/Sederajat	100 %	434.220.000	
	Pengelolaan Pendidikan Sekolah Dasar		-	-	427.700.000	Pengelolaan Pendidikan Sekolah Dasar		Angka kelulusan SD Persentase satuan pendidikan SD yang terakreditasi A	100 % 65 %	434.220.000	
	Pengelolaan Dana BOS Sekolah Dasar	Kota Pasuruan, Semua Kecamatan, Semua Kel/Desa	Jumlah Sekolah Dasar yang Mengelola Dana BOS	1 Satuan Pendidikan	289.800.000	Pengelolaan Dana BOS Sekolah Dasar	Kota Pasuruan, Semua Kecamatan, Semua Kel/Desa	Jumlah Sekolah Dasar yang Mengelola Dana BOS	1 Satuan Pendidikan	289.800.000	
	Penyediaan Biaya Personil Peserta Didik Sekolah Dasar	Kota Pasuruan, Semua Kecamatan, Semua Kel/Desa	Jumlah Peserta Didik Sekolah Dasar yang Menerima Biaya Personil Peserta Didik	322 Peserta Didik	137.900.000	Penyediaan Biaya Personil Peserta Didik Sekolah Dasar	Kota Pasuruan, Semua Kecamatan, Semua Kel/Desa	Jumlah Peserta Didik Sekolah Dasar yang Menerima Biaya Personil Peserta Didik	322 Peserta Didik	144.420.000	
	UPT SDN KEBONAGUNG					UPT SDN KEBONAGUNG				1.120.500.000	

No	Rancangan Awal RKPD					Hasil Analisa Kebutuhan					Catatan Penting
	Urusan / Bidang Urusan / Program / Kegiatan / Sub Kegiatan	Lokasi	Indikator Kinerja	Target Capaian	Pagu Indikatif (Rp)	Urusan / Bidang Urusan / Program / Kegiatan / Sub Kegiatan	Lokasi	Indikator Kinerja	Target Capaian	Pagu Indikatif (Rp)	
(1)	(2)	(3)	(4)	(5)	(6)	(7)	(8)	(9)	(10)	(11)	(12)
	URUSAN PEMERINTAHAN WAJIB YANG BERKAITAN DENGAN PELAYANAN DASAR					URUSAN PEMERINTAHAN WAJIB YANG BERKAITAN DENGAN PELAYANAN DASAR				1.120.500.000	
	URUSAN PEMERINTAHAN BIDANG PENDIDIKAN					URUSAN PEMERINTAHAN BIDANG PENDIDIKAN				1.120.500.000	
18	PROGRAM PENGELOLAAN PENDIDIKAN		-	-	1.129.480.000	PROGRAM PENGELOLAAN PENDIDIKAN		Angka Partisipasi Kasar SD/Sederajat	100 %	1.120.500.000	
	Pengelolaan Pendidikan Sekolah Dasar		-	-	1.129.480.000	Pengelolaan Pendidikan Sekolah Dasar		Angka kelulusan SD Persentase satuan pendidikan SD yang terakreditasi A	100 % 65 %	1.120.500.000	
	Pengelolaan Dana BOS Sekolah Dasar	Kota Pasuruan, Semua Kecamatan, Semua Kel/Desa	Jumlah Sekolah Dasar yang Mengelola Dana BOS	1 Satuan Pendidikan	777.600.000	Pengelolaan Dana BOS Sekolah Dasar	Kota Pasuruan, Semua Kecamatan, Semua Kel/Desa	Jumlah Sekolah Dasar yang Mengelola Dana BOS	1 Satuan Pendidikan	777.600.000	
	Penyediaan Biaya Personil Peserta Didik Sekolah Dasar	Kota Pasuruan, Semua Kecamatan, Semua	Jumlah Peserta Didik Sekolah Dasar yang Menerima Biaya Personil Peserta Didik	865 Peserta Didik	351.880.000	Penyediaan Biaya Personil Peserta Didik Sekolah Dasar	Kota Pasuruan, Semua Kecamatan, Semua	Jumlah Peserta Didik Sekolah Dasar yang Menerima Biaya Personil Peserta Didik	865 Peserta Didik	342.900.000	

No	Rancangan Awal RKPD					Hasil Analisa Kebutuhan					Catatan Penting
	Urusan / Bidang Urusan / Program / Kegiatan / Sub Kegiatan	Lokasi	Indikator Kinerja	Target Capaian	Pagu Indikatif (Rp)	Urusan / Bidang Urusan / Program / Kegiatan / Sub Kegiatan	Lokasi	Indikator Kinerja	Target Capaian	Pagu Indikatif (Rp)	
(1)	(2)	(3)	(4)	(5)	(6)	(7)	(8)	(9)	(10)	(11)	(12)
		Kel/Desa					Kel/Desa				
	UPT SDN PURWOREJO I					UPT SDN PURWOREJO I				402.160.000	
	URUSAN PEMERINTAHAN WAJIB YANG BERKAITAN DENGAN PELAYANAN DASAR					URUSAN PEMERINTAHAN WAJIB YANG BERKAITAN DENGAN PELAYANAN DASAR				402.160.000	
	URUSAN PEMERINTAHAN BIDANG PENDIDIKAN					URUSAN PEMERINTAHAN BIDANG PENDIDIKAN				402.160.000	
19	PROGRAM PENGELOLAAN PENDIDIKAN		-	-	403.880.000	PROGRAM PENGELOLAAN PENDIDIKAN		Angka Partisipasi Kasar SD/Sederajat	100 %	402.160.000	
	Pengelolaan Pendidikan Sekolah Dasar		-	-	403.880.000	Pengelolaan Pendidikan Sekolah Dasar		Angka kelulusan SD Persentase satuan pendidikan SD yang terakreditasi A	100 % 65 %	402.160.000	
	Pengelolaan Dana BOS Sekolah Dasar	Kota Pasuruan, Semua Kecamatan, Semua Kel/Desa	Jumlah Sekolah Dasar yang Mengelola Dana BOS	1 Satuan Pendidikan	267.300.000	Pengelolaan Dana BOS Sekolah Dasar	Kota Pasuruan, Semua Kecamatan, Semua Kel/Desa	Jumlah Sekolah Dasar yang Mengelola Dana BOS	1 Satuan Pendidikan	267.300.000	
	Penyediaan Biaya Personil Peserta Didik Sekolah Dasar	Kota Pasuruan, Semua	Jumlah Peserta Didik Sekolah Dasar yang Menerima Biaya Personil Peserta Didik	301 Peserta Didik	136.580.000	Penyediaan Biaya Personil Peserta Didik Sekolah Dasar	Kota Pasuruan, Semua	Jumlah Peserta Didik Sekolah Dasar yang Menerima Biaya Personil Peserta Didik	301 Peserta Didik	134.860.000	

No	Rancangan Awal RKPD					Hasil Analisa Kebutuhan					Catatan Penting
	Urusan / Bidang Urusan / Program / Kegiatan / Sub Kegiatan	Lokasi	Indikator Kinerja	Target Capaian	Pagu Indikatif (Rp)	Urusan / Bidang Urusan / Program / Kegiatan / Sub Kegiatan	Lokasi	Indikator Kinerja	Target Capaian	Pagu Indikatif (Rp)	
(1)	(2)	(3)	(4)	(5)	(6)	(7)	(8)	(9)	(10)	(11)	(12)
		Kecamatan, Semua Kel/Desa					Kecamatan, Semua Kel/Desa				
	UPT SDN PURWOREJO III					UPT SDN PURWOREJO III				176.220.000	
	URUSAN PEMERINTAHAN WAJIB YANG BERKAITAN DENGAN PELAYANAN DASAR					URUSAN PEMERINTAHAN WAJIB YANG BERKAITAN DENGAN PELAYANAN DASAR				176.220.000	
	URUSAN PEMERINTAHAN BIDANG PENDIDIKAN					URUSAN PEMERINTAHAN BIDANG PENDIDIKAN				176.220.000	
20	PROGRAM PENGELOLAAN PENDIDIKAN		-	-	176.960.000	PROGRAM PENGELOLAAN PENDIDIKAN		Angka Partisipasi Kasar SD/Sederajat	100 %	176.220.000	
	Pengelolaan Pendidikan Sekolah Dasar		-	-	176.960.000	Pengelolaan Pendidikan Sekolah Dasar		Angka kelulusan SD Persentase satuan pendidikan SD yang terakreditasi A	100 % 65 %	176.220.000	
	Pengelolaan Dana BOS Sekolah Dasar	Kota Pasuruan, Semua Kecamatan, Semua Kel/Desa	Jumlah Sekolah Dasar yang Mengelola Dana BOS	1 Satuan Pendidikan	109.800.000	Pengelolaan Dana BOS Sekolah Dasar	Kota Pasuruan, Semua Kecamatan, Semua Kel/Desa	Jumlah Sekolah Dasar yang Mengelola Dana BOS	1 Satuan Pendidikan	109.800.000	

No	Rancangan Awal RKPD					Hasil Analisa Kebutuhan					Catatan Penting
	Urusan / Bidang Urusan / Program / Kegiatan / Sub Kegiatan	Lokasi	Indikator Kinerja	Target Capaian	Pagu Indikatif (Rp)	Urusan / Bidang Urusan / Program / Kegiatan / Sub Kegiatan	Lokasi	Indikator Kinerja	Target Capaian	Pagu Indikatif (Rp)	
(1)	(2)	(3)	(4)	(5)	(6)	(7)	(8)	(9)	(10)	(11)	(12)
	Penyediaan Biaya Personil Peserta Didik Sekolah Dasar	Kota Pasuruan, Semua Kecamatan, Semua Kel/Desa	Jumlah Peserta Didik Sekolah Dasar yang Menerima Biaya Personil Peserta Didik	122 Peserta Didik	67.160.000	Penyediaan Biaya Personil Peserta Didik Sekolah Dasar	Kota Pasuruan, Semua Kecamatan, Semua Kel/Desa	Jumlah Peserta Didik Sekolah Dasar yang Menerima Biaya Personil Peserta Didik	122 Peserta Didik	66.420.000	
	UPT SDN POHJENTREK I					UPT SDN POHJENTREK I				225.860.000	
	URUSAN PEMERINTAHAN WAJIB YANG BERKAITAN DENGAN PELAYANAN DASAR					URUSAN PEMERINTAHAN WAJIB YANG BERKAITAN DENGAN PELAYANAN DASAR				225.860.000	
	URUSAN PEMERINTAHAN BIDANG PENDIDIKAN					URUSAN PEMERINTAHAN BIDANG PENDIDIKAN				225.860.000	
21	PROGRAM PENGELOLAAN PENDIDIKAN		-	-	228.740.000	PROGRAM PENGELOLAAN PENDIDIKAN		Angka Partisipasi Kasar SD/Sederajat	100 %	225.860.000	
	Pengelolaan Pendidikan Sekolah Dasar		-	-	228.740.000	Pengelolaan Pendidikan Sekolah Dasar		Angka kelulusan SD Persentase satuan pendidikan SD yang terakreditasi A	100 % 65 %	225.860.000	
	Pengelolaan Dana BOS Sekolah Dasar	Kota Pasuruan, Semua Kecamatan,	Jumlah Sekolah Dasar yang Mengelola Dana BOS	1 Satuan Pendidikan	144.900.000	Pengelolaan Dana BOS Sekolah Dasar	Kota Pasuruan, Semua Kecamatan,	Jumlah Sekolah Dasar yang Mengelola Dana BOS	1 Satuan Pendidikan	144.900.000	

No	Rancangan Awal RKPD					Hasil Analisa Kebutuhan					Catatan Penting
	Urusan / Bidang Urusan / Program / Kegiatan / Sub Kegiatan	Lokasi	Indikator Kinerja	Target Capaian	Pagu Indikatif (Rp)	Urusan / Bidang Urusan / Program / Kegiatan / Sub Kegiatan	Lokasi	Indikator Kinerja	Target Capaian	Pagu Indikatif (Rp)	
(1)	(2)	(3)	(4)	(5)	(6)	(7)	(8)	(9)	(10)	(11)	(12)
		Semua Kel/Desa					Semua Kel/Desa				
	Penyediaan Biaya Personil Peserta Didik Sekolah Dasar	Kota Pasuruan, Semua Kecamatan, Semua Kel/Desa	Jumlah Peserta Didik Sekolah Dasar yang Menerima Biaya Personil Peserta Didik	161 Peserta Didik	83.840.000	Penyediaan Biaya Personil Peserta Didik Sekolah Dasar	Kota Pasuruan, Semua Kecamatan, Semua Kel/Desa	Jumlah Peserta Didik Sekolah Dasar yang Menerima Biaya Personil Peserta Didik	161 Peserta Didik	80.960.000	
	UPT SDN POHJENTREK II					UPT SDN POHJENTREK II				153.540.000	
	URUSAN PEMERINTAHAN WAJIB YANG BERKAITAN DENGAN PELAYANAN DASAR					URUSAN PEMERINTAHAN WAJIB YANG BERKAITAN DENGAN PELAYANAN DASAR				153.540.000	
	URUSAN PEMERINTAHAN BIDANG PENDIDIKAN					URUSAN PEMERINTAHAN BIDANG PENDIDIKAN				153.540.000	
22	PROGRAM PENGELOLAAN PENDIDIKAN		-	-	156.480.000	PROGRAM PENGELOLAAN PENDIDIKAN		Angka Partisipasi Kasar SD/Sederajat	100 %	153.540.000	
	Pengelolaan Pendidikan Sekolah Dasar		-	-	156.480.000	Pengelolaan Pendidikan Sekolah Dasar		Angka kelulusan SD Persentase satuan pendidikan SD yang terakreditasi A	100 % 65 %	153.540.000	
	Pengelolaan Dana BOS Sekolah Dasar	Kota Pasuruan,	Jumlah Sekolah Dasar yang Mengelola Dana BOS	1 Satuan Pendidikan	93.600.000	Pengelolaan Dana BOS Sekolah Dasar	Kota Pasuruan,	Jumlah Sekolah Dasar yang Mengelola Dana BOS	1 Satuan Pendidikan	93.600.000	

No	Rancangan Awal RKPD					Hasil Analisa Kebutuhan					Catatan Penting
	Urusan / Bidang Urusan / Program / Kegiatan / Sub Kegiatan	Lokasi	Indikator Kinerja	Target Capaian	Pagu Indikatif (Rp)	Urusan / Bidang Urusan / Program / Kegiatan / Sub Kegiatan	Lokasi	Indikator Kinerja	Target Capaian	Pagu Indikatif (Rp)	
(1)	(2)	(3)	(4)	(5)	(6)	(7)	(8)	(9)	(10)	(11)	(12)
		Semua Kecamatan, Semua Kel/Desa					Semua Kecamatan, Semua Kel/Desa				
	Penyediaan Biaya Personil Peserta Didik Sekolah Dasar	Kota Pasuruan, Semua Kecamatan, Semua Kel/Desa	Jumlah Peserta Didik Sekolah Dasar yang Menerima Biaya Personil Peserta Didik	104 Peserta Didik	62.880.000	Penyediaan Biaya Personil Peserta Didik Sekolah Dasar	Kota Pasuruan, Semua Kecamatan, Semua Kel/Desa	Jumlah Peserta Didik Sekolah Dasar yang Menerima Biaya Personil Peserta Didik	104 Peserta Didik	59.940.000	
	UPT SDN TEMBOKREJO I					UPT SDN TEMBOKREJO I				380.980.000	
	URUSAN PEMERINTAHAN WAJIB YANG BERKAITAN DENGAN PELAYANAN DASAR					URUSAN PEMERINTAHAN WAJIB YANG BERKAITAN DENGAN PELAYANAN DASAR				380.980.000	
	URUSAN PEMERINTAHAN BIDANG PENDIDIKAN					URUSAN PEMERINTAHAN BIDANG PENDIDIKAN				380.980.000	
23	PROGRAM PENGELOLAAN PENDIDIKAN		-	-	375.600.000	PROGRAM PENGELOLAAN PENDIDIKAN		Angka Partisipasi Kasar SD/Sederajat	100 %	380.980.000	
	Pengelolaan Pendidikan Sekolah Dasar		-	-	375.600.000	Pengelolaan Pendidikan Sekolah Dasar		Angka kelulusan SD Persentase satuan pendidikan SD yang terakreditasi A	100 % 65 %	380.980.000	

No	Rancangan Awal RKPD					Hasil Analisa Kebutuhan					Catatan Penting
	Urusan / Bidang Urusan / Program / Kegiatan / Sub Kegiatan	Lokasi	Indikator Kinerja	Target Capaian	Pagu Indikatif (Rp)	Urusan / Bidang Urusan / Program / Kegiatan / Sub Kegiatan	Lokasi	Indikator Kinerja	Target Capaian	Pagu Indikatif (Rp)	
(1)	(2)	(3)	(4)	(5)	(6)	(7)	(8)	(9)	(10)	(11)	(12)
	Pengelolaan Dana BOS Sekolah Dasar	Kota Pasuruan, Semua Kecamatan, Semua Kel/Desa	Jumlah Sekolah Dasar yang Mengelola Dana BOS	1 Satuan Pendidikan	251.100.000	Pengelolaan Dana BOS Sekolah Dasar	Kota Pasuruan, Semua Kecamatan, Semua Kel/Desa	Jumlah Sekolah Dasar yang Mengelola Dana BOS	1 Satuan Pendidikan	251.100.000	
	Penyediaan Biaya Personil Peserta Didik Sekolah Dasar	Kota Pasuruan, Semua Kecamatan, Semua Kel/Desa	Jumlah Peserta Didik Sekolah Dasar yang Menerima Biaya Personil Peserta Didik	283 Peserta Didik	124.500.000	Penyediaan Biaya Personil Peserta Didik Sekolah Dasar	Kota Pasuruan, Semua Kecamatan, Semua Kel/Desa	Jumlah Peserta Didik Sekolah Dasar yang Menerima Biaya Personil Peserta Didik	283 Peserta Didik	129.880.000	
	UPT SDN TEMBOKREJO II					UPT SDN TEMBOKREJO II				244.540.000	
	URUSAN PEMERINTAHAN WAJIB YANG BERKAITAN DENGAN PELAYANAN DASAR					URUSAN PEMERINTAHAN WAJIB YANG BERKAITAN DENGAN PELAYANAN DASAR				244.540.000	
	URUSAN PEMERINTAHAN BIDANG PENDIDIKAN					URUSAN PEMERINTAHAN BIDANG PENDIDIKAN				244.540.000	
24	PROGRAM PENGELOLAAN PENDIDIKAN		-	-	245.200.000	PROGRAM PENGELOLAAN PENDIDIKAN		Angka Partisipasi Kasar SD/Sederajat	100 %	244.540.000	

No	Rancangan Awal RKPD					Hasil Analisa Kebutuhan					Catatan Penting
	Urusan / Bidang Urusan / Program / Kegiatan / Sub Kegiatan	Lokasi	Indikator Kinerja	Target Capaian	Pagu Indikatif (Rp)	Urusan / Bidang Urusan / Program / Kegiatan / Sub Kegiatan	Lokasi	Indikator Kinerja	Target Capaian	Pagu Indikatif (Rp)	
(1)	(2)	(3)	(4)	(5)	(6)	(7)	(8)	(9)	(10)	(11)	(12)
	Pengelolaan Pendidikan Sekolah Dasar		-	-	245.200.000	Pengelolaan Pendidikan Sekolah Dasar		Angka kelulusan SD Persentase satuan pendidikan SD yang terakreditasi A	100 % 65 %	244.540.000	
	Pengelolaan Dana BOS Sekolah Dasar	Kota Pasuruan, Semua Kecamatan, Semua Kel/Desa	Jumlah Sekolah Dasar yang Mengelola Dana BOS	1 Satuan Pendidikan	158.400.000	Pengelolaan Dana BOS Sekolah Dasar	Kota Pasuruan, Semua Kecamatan, Semua Kel/Desa	Jumlah Sekolah Dasar yang Mengelola Dana BOS	1 Satuan Pendidikan	158.400.000	
	Penyediaan Biaya Personil Peserta Didik Sekolah Dasar	Kota Pasuruan, Semua Kecamatan, Semua Kel/Desa	Jumlah Peserta Didik Sekolah Dasar yang Menerima Biaya Personil Peserta Didik	174 Peserta Didik	86.800.000	Penyediaan Biaya Personil Peserta Didik Sekolah Dasar	Kota Pasuruan, Semua Kecamatan, Semua Kel/Desa	Jumlah Peserta Didik Sekolah Dasar yang Menerima Biaya Personil Peserta Didik	174 Peserta Didik	86.140.000	
	UPT SDN WIROGUNAN					UPT SDN WIROGUNAN				340.760.000	
	URUSAN PEMERINTAHAN WAJIB YANG BERKAITAN DENGAN PELAYANAN DASAR					URUSAN PEMERINTAHAN WAJIB YANG BERKAITAN DENGAN PELAYANAN DASAR				340.760.000	
	URUSAN PEMERINTAHAN BIDANG PENDIDIKAN					URUSAN PEMERINTAHAN BIDANG PENDIDIKAN				340.760.000	

No	Rancangan Awal RKPD					Hasil Analisa Kebutuhan					Catatan Penting
	Urusan / Bidang Urusan / Program / Kegiatan / Sub Kegiatan	Lokasi	Indikator Kinerja	Target Capaian	Pagu Indikatif (Rp)	Urusan / Bidang Urusan / Program / Kegiatan / Sub Kegiatan	Lokasi	Indikator Kinerja	Target Capaian	Pagu Indikatif (Rp)	
(1)	(2)	(3)	(4)	(5)	(6)	(7)	(8)	(9)	(10)	(11)	(12)
25	PROGRAM PENGELOLAAN PENDIDIKAN		-	-	345.000.000	PROGRAM PENGELOLAAN PENDIDIKAN		Angka Partisipasi Kasar SD/Sederajat	100 %	340.760.000	
	Pengelolaan Pendidikan Sekolah Dasar		-	-	345.000.000	Pengelolaan Pendidikan Sekolah Dasar		Angka kelulusan SD Persentase satuan pendidikan SD yang terakreditasi A	100 % 65 %	340.760.000	
	Pengelolaan Dana BOS Sekolah Dasar	Kota Pasuruan, Semua Kecamatan, Semua Kel/Desa	Jumlah Sekolah Dasar yang Mengelola Dana BOS	1 Satuan Pendidikan	223.200.000	Pengelolaan Dana BOS Sekolah Dasar	Kota Pasuruan, Semua Kecamatan, Semua Kel/Desa	Jumlah Sekolah Dasar yang Mengelola Dana BOS	1 Satuan Pendidikan	223.200.000	
	Penyediaan Biaya Personil Peserta Didik Sekolah Dasar	Kota Pasuruan, Semua Kecamatan, Semua Kel/Desa	Jumlah Peserta Didik Sekolah Dasar yang Menerima Biaya Personil Peserta Didik	246 Peserta Didik	121.800.000	Penyediaan Biaya Personil Peserta Didik Sekolah Dasar	Kota Pasuruan, Semua Kecamatan, Semua Kel/Desa	Jumlah Peserta Didik Sekolah Dasar yang Menerima Biaya Personil Peserta Didik	246 Peserta Didik	117.560.000	
	UPT SDN SEKARGADUNG					UPT SDN SEKARGADUNG				479.100.000	
	URUSAN PEMERINTAHAN WAJIB YANG BERKAITAN DENGAN PELAYANAN DASAR					URUSAN PEMERINTAHAN WAJIB YANG BERKAITAN DENGAN PELAYANAN DASAR				479.100.000	

No	Rancangan Awal RKPD					Hasil Analisa Kebutuhan					Catatan Penting
	Urusan / Bidang Urusan / Program / Kegiatan / Sub Kegiatan	Lokasi	Indikator Kinerja	Target Capaian	Pagu Indikatif (Rp)	Urusan / Bidang Urusan / Program / Kegiatan / Sub Kegiatan	Lokasi	Indikator Kinerja	Target Capaian	Pagu Indikatif (Rp)	
(1)	(2)	(3)	(4)	(5)	(6)	(7)	(8)	(9)	(10)	(11)	(12)
	URUSAN PEMERINTAHAN BIDANG PENDIDIKAN					URUSAN PEMERINTAHAN BIDANG PENDIDIKAN				479.100.000	
26	PROGRAM PENGELOLAAN PENDIDIKAN		-	-	479.820.000	PROGRAM PENGELOLAAN PENDIDIKAN		Angka Partisipasi Kasar SD/Sederajat	100 %	479.100.000	
	Pengelolaan Pendidikan Sekolah Dasar		-	-	479.820.000	Pengelolaan Pendidikan Sekolah Dasar		Angka kelulusan SD Persentase satuan pendidikan SD yang terakreditasi A	100 % 65 %	479.100.000	
	Pengelolaan Dana BOS Sekolah Dasar	Kota Pasuruan, Semua Kecamatan, Semua Kel/Desa	Jumlah Sekolah Dasar yang Mengelola Dana BOS	1 Satuan Pendidikan	324.000.000	Pengelolaan Dana BOS Sekolah Dasar	Kota Pasuruan, Semua Kecamatan, Semua Kel/Desa	Jumlah Sekolah Dasar yang Mengelola Dana BOS	1 Satuan Pendidikan	324.000.000	
	Penyediaan Biaya Personil Peserta Didik Sekolah Dasar	Kota Pasuruan, Semua Kecamatan, Semua Kel/Desa	Jumlah Peserta Didik Sekolah Dasar yang Menerima Biaya Personil Peserta Didik	360 Peserta Didik	155.820.000	Penyediaan Biaya Personil Peserta Didik Sekolah Dasar	Kota Pasuruan, Semua Kecamatan, Semua Kel/Desa	Jumlah Peserta Didik Sekolah Dasar yang Menerima Biaya Personil Peserta Didik	360 Peserta Didik	155.100.000	
	UPT SDN GADINGREJO I					UPT SDN GADINGREJO I				279.280.000	
	URUSAN PEMERINTAHAN WAJIB YANG					URUSAN PEMERINTAHAN WAJIB YANG				279.280.000	

No	Rancangan Awal RKPD					Hasil Analisa Kebutuhan					Catatan Penting
	Urusan / Bidang Urusan / Program / Kegiatan / Sub Kegiatan	Lokasi	Indikator Kinerja	Target Capaian	Pagu Indikatif (Rp)	Urusan / Bidang Urusan / Program / Kegiatan / Sub Kegiatan	Lokasi	Indikator Kinerja	Target Capaian	Pagu Indikatif (Rp)	
(1)	(2)	(3)	(4)	(5)	(6)	(7)	(8)	(9)	(10)	(11)	(12)
	BERKAITAN DENGAN PELAYANAN DASAR					BERKAITAN DENGAN PELAYANAN DASAR					
	URUSAN PEMERINTAHAN BIDANG PENDIDIKAN					URUSAN PEMERINTAHAN BIDANG PENDIDIKAN				279.280.000	
27	PROGRAM PENGELOLAAN PENDIDIKAN		-	-	283.790.000	PROGRAM PENGELOLAAN PENDIDIKAN		Angka Partisipasi Kasar SD/Sederajat	100 %	279.280.000	
	Pengelolaan Pendidikan Sekolah Dasar		-	-	283.790.000	Pengelolaan Pendidikan Sekolah Dasar		Angka kelulusan SD Persentase satuan pendidikan SD yang terakreditasi A	100 % 65 %	279.280.000	
	Pengelolaan Dana BOS Sekolah Dasar	Kota Pasuruan, Semua Kecamatan, Semua Kel/Desa	Jumlah Sekolah Dasar yang Mengelola Dana BOS	1 Satuan Pendidikan	182.700.000	Pengelolaan Dana BOS Sekolah Dasar	Kota Pasuruan, Semua Kecamatan, Semua Kel/Desa	Jumlah Sekolah Dasar yang Mengelola Dana BOS	1 Satuan Pendidikan	182.700.000	
	Penyediaan Biaya Personil Peserta Didik Sekolah Dasar	Kota Pasuruan, Semua Kecamatan, Semua Kel/Desa	Jumlah Peserta Didik Sekolah Dasar yang Menerima Biaya Personil Peserta Didik	203 Peserta Didik	101.090.000	Penyediaan Biaya Personil Peserta Didik Sekolah Dasar	Kota Pasuruan, Semua Kecamatan, Semua Kel/Desa	Jumlah Peserta Didik Sekolah Dasar yang Menerima Biaya Personil Peserta Didik	203 Peserta Didik	96.580.000	
	UPT SDN GADINGREJO II					UPT SDN GADINGREJO II				342.840.000	

No	Rancangan Awal RKPD					Hasil Analisa Kebutuhan					Catatan Penting
	Urusan / Bidang Urusan / Program / Kegiatan / Sub Kegiatan	Lokasi	Indikator Kinerja	Target Capaian	Pagu Indikatif (Rp)	Urusan / Bidang Urusan / Program / Kegiatan / Sub Kegiatan	Lokasi	Indikator Kinerja	Target Capaian	Pagu Indikatif (Rp)	
(1)	(2)	(3)	(4)	(5)	(6)	(7)	(8)	(9)	(10)	(11)	(12)
	URUSAN PEMERINTAHAN WAJIB YANG BERKAITAN DENGAN PELAYANAN DASAR					URUSAN PEMERINTAHAN WAJIB YANG BERKAITAN DENGAN PELAYANAN DASAR				342.840.000	
	URUSAN PEMERINTAHAN BIDANG PENDIDIKAN					URUSAN PEMERINTAHAN BIDANG PENDIDIKAN				342.840.000	
28	PROGRAM PENGELOLAAN PENDIDIKAN		-	-	334.740.000	PROGRAM PENGELOLAAN PENDIDIKAN		Angka Partisipasi Kasar SD/Sederajat	100 %	342.840.000	
	Pengelolaan Pendidikan Sekolah Dasar		-	-	334.740.000	Pengelolaan Pendidikan Sekolah Dasar		Angka kelulusan SD Persentase satuan pendidikan SD yang terakreditasi A	100 % 100 %	342.840.000	
	Pengelolaan Dana BOS Sekolah Dasar	Kota Pasuruan, Semua Kecamatan, Semua Kel/Desa	Jumlah Sekolah Dasar yang Mengelola Dana BOS	1 Satuan Pendidikan	223.200.000	Pengelolaan Dana BOS Sekolah Dasar	Kota Pasuruan, Semua Kecamatan, Semua Kel/Desa	Jumlah Sekolah Dasar yang Mengelola Dana BOS	1 Satuan Pendidikan	223.200.000	
	Penyediaan Biaya Personil Peserta Didik Sekolah Dasar	Kota Pasuruan, Semua Kecamatan, Semua	Jumlah Peserta Didik Sekolah Dasar yang Menerima Biaya Personil Peserta Didik	249 Peserta Didik	111.540.000	Penyediaan Biaya Personil Peserta Didik Sekolah Dasar	Kota Pasuruan, Semua Kecamatan, Semua	Jumlah Peserta Didik Sekolah Dasar yang Menerima Biaya Personil Peserta Didik	249 Peserta Didik	119.640.000	

No	Rancangan Awal RKPD					Hasil Analisa Kebutuhan					Catatan Penting
	Urusan / Bidang Urusan / Program / Kegiatan / Sub Kegiatan	Lokasi	Indikator Kinerja	Target Capaian	Pagu Indikatif (Rp)	Urusan / Bidang Urusan / Program / Kegiatan / Sub Kegiatan	Lokasi	Indikator Kinerja	Target Capaian	Pagu Indikatif (Rp)	
(1)	(2)	(3)	(4)	(5)	(6)	(7)	(8)	(9)	(10)	(11)	(12)
		Kel/Desa					Kel/Desa				
	UPT SDN TRAJENG I					UPT SDN TRAJENG I				653.500.000	
	URUSAN PEMERINTAHAN WAJIB YANG BERKAITAN DENGAN PELAYANAN DASAR					URUSAN PEMERINTAHAN WAJIB YANG BERKAITAN DENGAN PELAYANAN DASAR				653.500.000	
	URUSAN PEMERINTAHAN BIDANG PENDIDIKAN					URUSAN PEMERINTAHAN BIDANG PENDIDIKAN				653.500.000	
29	PROGRAM PENGELOLAAN PENDIDIKAN		-	-	665.577.300	PROGRAM PENGELOLAAN PENDIDIKAN		Angka Partisipasi Kasar SD/Sederajat	100 %	653.500.000	
	Pengelolaan Pendidikan Sekolah Dasar		-	-	665.577.300	Pengelolaan Pendidikan Sekolah Dasar		Angka kelulusan SD Persentase satuan pendidikan SD yang terakreditasi A	100 % 65 %	653.500.000	
	Pengelolaan Dana BOS Sekolah Dasar	Kota Pasuruan, Semua Kecamatan, Semua Kel/Desa	Jumlah Sekolah Dasar yang Mengelola Dana BOS	1 Satuan Pendidikan	440.100.000	Pengelolaan Dana BOS Sekolah Dasar	Kota Pasuruan, Semua Kecamatan, Semua Kel/Desa	Jumlah Sekolah Dasar yang Mengelola Dana BOS	1 Satuan Pendidikan	440.100.000	
	Penyediaan Biaya Personil Peserta Didik Sekolah Dasar	Kota Pasuruan, Semua	Jumlah Peserta Didik Sekolah Dasar yang Menerima Biaya Personil Peserta Didik	490 Peserta Didik	225.477.300	Penyediaan Biaya Personil Peserta Didik Sekolah Dasar	Kota Pasuruan, Semua	Jumlah Peserta Didik Sekolah Dasar yang Menerima Biaya Personil Peserta Didik	490 Peserta Didik	213.400.000	

No	Rancangan Awal RKPD					Hasil Analisa Kebutuhan					Catatan Penting
	Urusan / Bidang Urusan / Program / Kegiatan / Sub Kegiatan	Lokasi	Indikator Kinerja	Target Capaian	Pagu Indikatif (Rp)	Urusan / Bidang Urusan / Program / Kegiatan / Sub Kegiatan	Lokasi	Indikator Kinerja	Target Capaian	Pagu Indikatif (Rp)	
(1)	(2)	(3)	(4)	(5)	(6)	(7)	(8)	(9)	(10)	(11)	(12)
		Kecamatan, Semua Kel/Desa					Kecamatan, Semua Kel/Desa				
	UPT SDN GENTONG					UPT SDN GENTONG				565.700.000	
	URUSAN PEMERINTAHAN WAJIB YANG BERKAITAN DENGAN PELAYANAN DASAR					URUSAN PEMERINTAHAN WAJIB YANG BERKAITAN DENGAN PELAYANAN DASAR				565.700.000	
	URUSAN PEMERINTAHAN BIDANG PENDIDIKAN					URUSAN PEMERINTAHAN BIDANG PENDIDIKAN				565.700.000	
30	PROGRAM PENGELOLAAN PENDIDIKAN		-	-	562.200.000	PROGRAM PENGELOLAAN PENDIDIKAN		Angka Partisipasi Kasar SD/Sederajat	100 %	565.700.000	
	Pengelolaan Pendidikan Sekolah Dasar		-	-	562.200.000	Pengelolaan Pendidikan Sekolah Dasar		Angka kelulusan SD Persentase satuan pendidikan SD yang terakreditasi A	100 % 65 %	565.700.000	
	Pengelolaan Dana BOS Sekolah Dasar	Kota Pasuruan, Semua Kecamatan, Semua Kel/Desa	Jumlah Sekolah Dasar yang Mengelola Dana BOS	1 Satuan Pendidikan	380.700.000	Pengelolaan Dana BOS Sekolah Dasar	Kota Pasuruan, Semua Kecamatan, Semua Kel/Desa	Jumlah Sekolah Dasar yang Mengelola Dana BOS	1 Satuan Pendidikan	380.700.000	

No	Rancangan Awal RKPD					Hasil Analisa Kebutuhan					Catatan Penting
	Urusan / Bidang Urusan / Program / Kegiatan / Sub Kegiatan	Lokasi	Indikator Kinerja	Target Capaian	Pagu Indikatif (Rp)	Urusan / Bidang Urusan / Program / Kegiatan / Sub Kegiatan	Lokasi	Indikator Kinerja	Target Capaian	Pagu Indikatif (Rp)	
(1)	(2)	(3)	(4)	(5)	(6)	(7)	(8)	(9)	(10)	(11)	(12)
	Penyediaan Biaya Personil Peserta Didik Sekolah Dasar	Kota Pasuruan, Semua Kecamatan, Semua Kel/Desa	Jumlah Peserta Didik Sekolah Dasar yang Menerima Biaya Personil Peserta Didik	425 Peserta Didik	181.500.000	Penyediaan Biaya Personil Peserta Didik Sekolah Dasar	Kota Pasuruan, Semua Kecamatan, Semua Kel/Desa	Jumlah Peserta Didik Sekolah Dasar yang Menerima Biaya Personil Peserta Didik	425 Peserta Didik	185.000.000	
	UPT SDN SEBANI					UPT SDN SEBANI				409.500.000	
	URUSAN PEMERINTAHAN WAJIB YANG BERKAITAN DENGAN PELAYANAN DASAR					URUSAN PEMERINTAHAN WAJIB YANG BERKAITAN DENGAN PELAYANAN DASAR				409.500.000	
	URUSAN PEMERINTAHAN BIDANG PENDIDIKAN					URUSAN PEMERINTAHAN BIDANG PENDIDIKAN				409.500.000	
31	PROGRAM PENGELOLAAN PENDIDIKAN		-	-	410.559.800	PROGRAM PENGELOLAAN PENDIDIKAN		Angka Partisipasi Kasar SD/Sederajat	100 %	409.500.000	
	Pengelolaan Pendidikan Sekolah Dasar		-	-	410.559.800	Pengelolaan Pendidikan Sekolah Dasar		Angka kelulusan SD Persentase satuan pendidikan SD yang terakreditasi A	100 % 65 %	409.500.000	
	Pengelolaan Dana BOS Sekolah Dasar	Kota Pasuruan, Semua Kecamatan,	Jumlah Sekolah Dasar yang Mengelola Dana BOS	1 Satuan Pendidikan	270.000.000	Pengelolaan Dana BOS Sekolah Dasar	Kota Pasuruan, Semua Kecamatan,	Jumlah Sekolah Dasar yang Mengelola Dana BOS	1 Satuan Pendidikan	270.000.000	

No	Rancangan Awal RKPD					Hasil Analisa Kebutuhan					Catatan Penting
	Urusan / Bidang Urusan / Program / Kegiatan / Sub Kegiatan	Lokasi	Indikator Kinerja	Target Capaian	Pagu Indikatif (Rp)	Urusan / Bidang Urusan / Program / Kegiatan / Sub Kegiatan	Lokasi	Indikator Kinerja	Target Capaian	Pagu Indikatif (Rp)	
(1)	(2)	(3)	(4)	(5)	(6)	(7)	(8)	(9)	(10)	(11)	(12)
		Semua Kel/Desa					Semua Kel/Desa				
	Penyediaan Biaya Personil Peserta Didik Sekolah Dasar	Kota Pasuruan, Semua Kecamatan, Semua Kel/Desa	Jumlah Peserta Didik Sekolah Dasar yang Menerima Biaya Personil Peserta Didik	300 Peserta Didik	140.559.800	Penyediaan Biaya Personil Peserta Didik Sekolah Dasar	Kota Pasuruan, Semua Kecamatan, Semua Kel/Desa	Jumlah Peserta Didik Sekolah Dasar yang Menerima Biaya Personil Peserta Didik	300 Peserta Didik	139.500.000	
	UPT SDN BUKIR					UPT SDN BUKIR				677.100.000	
	URUSAN PEMERINTAHAN WAJIB YANG BERKAITAN DENGAN PELAYANAN DASAR					URUSAN PEMERINTAHAN WAJIB YANG BERKAITAN DENGAN PELAYANAN DASAR				677.100.000	
	URUSAN PEMERINTAHAN BIDANG PENDIDIKAN					URUSAN PEMERINTAHAN BIDANG PENDIDIKAN				677.100.000	
32	PROGRAM PENGELOLAAN PENDIDIKAN		-	-	683.560.000	PROGRAM PENGELOLAAN PENDIDIKAN		Angka Partisipasi Kasar SD/Sederajat	100 %	677.100.000	
	Pengelolaan Pendidikan Sekolah Dasar		-	-	683.560.000	Pengelolaan Pendidikan Sekolah Dasar		Angka kelulusan SD Persentase satuan pendidikan SD yang terakreditasi A	100 % 65 %	677.100.000	
	Pengelolaan Dana BOS Sekolah Dasar	Kota Pasuruan,	Jumlah Sekolah Dasar yang Mengelola Dana BOS	1 Satuan Pendidikan	462.600.000	Pengelolaan Dana BOS Sekolah Dasar	Kota Pasuruan,	Jumlah Sekolah Dasar yang Mengelola Dana BOS	1 Satuan Pendidikan	462.600.000	

No	Rancangan Awal RKPD					Hasil Analisa Kebutuhan					Catatan Penting
	Urusan / Bidang Urusan / Program / Kegiatan / Sub Kegiatan	Lokasi	Indikator Kinerja	Target Capaian	Pagu Indikatif (Rp)	Urusan / Bidang Urusan / Program / Kegiatan / Sub Kegiatan	Lokasi	Indikator Kinerja	Target Capaian	Pagu Indikatif (Rp)	
(1)	(2)	(3)	(4)	(5)	(6)	(7)	(8)	(9)	(10)	(11)	(12)
		Semua Kecamatan, Semua Kel/Desa					Semua Kecamatan, Semua Kel/Desa				
	Penyediaan Biaya Personil Peserta Didik Sekolah Dasar	Kota Pasuruan, Semua Kecamatan, Semua Kel/Desa	Jumlah Peserta Didik Sekolah Dasar yang Menerima Biaya Personil Peserta Didik	514 Peserta Didik	220.960.000	Penyediaan Biaya Personil Peserta Didik Sekolah Dasar	Kota Pasuruan, Semua Kecamatan, Semua Kel/Desa	Jumlah Peserta Didik Sekolah Dasar yang Menerima Biaya Personil Peserta Didik	514 Peserta Didik	214.500.000	
	UPT SDN KRAPYAKREJO I					UPT SDN KRAPYAKREJO I				229.900.000	
	URUSAN PEMERINTAHAN WAJIB YANG BERKAITAN DENGAN PELAYANAN DASAR					URUSAN PEMERINTAHAN WAJIB YANG BERKAITAN DENGAN PELAYANAN DASAR				229.900.000	
	URUSAN PEMERINTAHAN BIDANG PENDIDIKAN					URUSAN PEMERINTAHAN BIDANG PENDIDIKAN				229.900.000	
33	PROGRAM PENGELOLAAN PENDIDIKAN		-	-	231.027.000	PROGRAM PENGELOLAAN PENDIDIKAN		Angka Partisipasi Kasar SD/Sederajat	100 %	229.900.000	
	Pengelolaan Pendidikan Sekolah Dasar		-	-	231.027.000	Pengelolaan Pendidikan Sekolah Dasar		Angka kelulusan SD Persentase satuan pendidikan SD yang terakreditasi A	100 % 65 %	229.900.000	

No	Rancangan Awal RKPD					Hasil Analisa Kebutuhan					Catatan Penting
	Urusan / Bidang Urusan / Program / Kegiatan / Sub Kegiatan	Lokasi	Indikator Kinerja	Target Capaian	Pagu Indikatif (Rp)	Urusan / Bidang Urusan / Program / Kegiatan / Sub Kegiatan	Lokasi	Indikator Kinerja	Target Capaian	Pagu Indikatif (Rp)	
(1)	(2)	(3)	(4)	(5)	(6)	(7)	(8)	(9)	(10)	(11)	(12)
	Pengelolaan Dana BOS Sekolah Dasar	Kota Pasuruan, Semua Kecamatan, Semua Kel/Desa	Jumlah Sekolah Dasar yang Mengelola Dana BOS	1 Satuan Pendidikan	148.500.000	Pengelolaan Dana BOS Sekolah Dasar	Kota Pasuruan, Semua Kecamatan, Semua Kel/Desa	Jumlah Sekolah Dasar yang Mengelola Dana BOS	1 Satuan Pendidikan	148.500.000	
	Penyediaan Biaya Personil Peserta Didik Sekolah Dasar	Kota Pasuruan, Semua Kecamatan, Semua Kel/Desa	Jumlah Peserta Didik Sekolah Dasar yang Menerima Biaya Personil Peserta Didik	165 Peserta Didik	82.527.000	Penyediaan Biaya Personil Peserta Didik Sekolah Dasar	Kota Pasuruan, Semua Kecamatan, Semua Kel/Desa	Jumlah Peserta Didik Sekolah Dasar yang Menerima Biaya Personil Peserta Didik	165 Peserta Didik	81.400.000	
	UPT SDN KRAPYAKREJO II					UPT SDN KRAPYAKREJO II				455.800.000	
	URUSAN PEMERINTAHAN WAJIB YANG BERKAITAN DENGAN PELAYANAN DASAR					URUSAN PEMERINTAHAN WAJIB YANG BERKAITAN DENGAN PELAYANAN DASAR				455.800.000	
	URUSAN PEMERINTAHAN BIDANG PENDIDIKAN					URUSAN PEMERINTAHAN BIDANG PENDIDIKAN				455.800.000	
34	PROGRAM PENGELOLAAN PENDIDIKAN		-	-	453.152.600	PROGRAM PENGELOLAAN PENDIDIKAN		Angka Partisipasi Kasar SD/Sederajat	100 %	455.800.000	

No	Rancangan Awal RKPD					Hasil Analisa Kebutuhan					Catatan Penting
	Urusan / Bidang Urusan / Program / Kegiatan / Sub Kegiatan	Lokasi	Indikator Kinerja	Target Capaian	Pagu Indikatif (Rp)	Urusan / Bidang Urusan / Program / Kegiatan / Sub Kegiatan	Lokasi	Indikator Kinerja	Target Capaian	Pagu Indikatif (Rp)	
(1)	(2)	(3)	(4)	(5)	(6)	(7)	(8)	(9)	(10)	(11)	(12)
	Pengelolaan Pendidikan Sekolah Dasar		-	-	453.152.600	Pengelolaan Pendidikan Sekolah Dasar		Angka kelulusan SD Persentase satuan pendidikan SD yang terakreditasi A	100 % 65 %	455.800.000	
	Pengelolaan Dana BOS Sekolah Dasar	Kota Pasuruan, Semua Kecamatan, Semua Kel/Desa	Jumlah Sekolah Dasar yang Mengelola Dana BOS	1 Satuan Pendidikan	309.600.000	Pengelolaan Dana BOS Sekolah Dasar	Kota Pasuruan, Semua Kecamatan, Semua Kel/Desa	Jumlah Sekolah Dasar yang Mengelola Dana BOS	1 Satuan Pendidikan	309.600.000	
	Penyediaan Biaya Personil Peserta Didik Sekolah Dasar	Kota Pasuruan, Semua Kecamatan, Semua Kel/Desa	Jumlah Peserta Didik Sekolah Dasar yang Menerima Biaya Personil Peserta Didik	345 Peserta Didik	143.552.600	Penyediaan Biaya Personil Peserta Didik Sekolah Dasar	Kota Pasuruan, Semua Kecamatan, Semua Kel/Desa	Jumlah Peserta Didik Sekolah Dasar yang Menerima Biaya Personil Peserta Didik	345 Peserta Didik	146.200.000	
	UPT SDN PETAHUNAN I					UPT SDN PETAHUNAN I				497.020.000	
	URUSAN PEMERINTAHAN WAJIB YANG BERKAITAN DENGAN PELAYANAN DASAR					URUSAN PEMERINTAHAN WAJIB YANG BERKAITAN DENGAN PELAYANAN DASAR				497.020.000	
	URUSAN PEMERINTAHAN BIDANG PENDIDIKAN					URUSAN PEMERINTAHAN BIDANG PENDIDIKAN				497.020.000	

No	Rancangan Awal RKPD					Hasil Analisa Kebutuhan					Catatan Penting
	Urusan / Bidang Urusan / Program / Kegiatan / Sub Kegiatan	Lokasi	Indikator Kinerja	Target Capaian	Pagu Indikatif (Rp)	Urusan / Bidang Urusan / Program / Kegiatan / Sub Kegiatan	Lokasi	Indikator Kinerja	Target Capaian	Pagu Indikatif (Rp)	
(1)	(2)	(3)	(4)	(5)	(6)	(7)	(8)	(9)	(10)	(11)	(12)
35	PROGRAM PENGELOLAAN PENDIDIKAN		-	-	483.640.000	PROGRAM PENGELOLAAN PENDIDIKAN		Angka Partisipasi Kasar SD/Sederajat	100 %	497.020.000	
	Pengelolaan Pendidikan Sekolah Dasar		-	-	483.640.000	Pengelolaan Pendidikan Sekolah Dasar		Angka kelulusan SD Persentase satuan pendidikan SD yang terakreditasi A	100 % 65 %	497.020.000	
	Pengelolaan Dana BOS Sekolah Dasar	Kota Pasuruan, Semua Kecamatan, Semua Kel/Desa	Jumlah Sekolah Dasar yang Mengelola Dana BOS	1 Satuan Pendidikan	329.400.000	Pengelolaan Dana BOS Sekolah Dasar	Kota Pasuruan, Semua Kecamatan, Semua Kel/Desa	Jumlah Sekolah Dasar yang Mengelola Dana BOS	1 Satuan Pendidikan	329.400.000	
	Penyediaan Biaya Personil Peserta Didik Sekolah Dasar	Kota Pasuruan, Semua Kecamatan, Semua Kel/Desa	Jumlah Peserta Didik Sekolah Dasar yang Menerima Biaya Personil Peserta Didik	367 Peserta Didik	154.240.000	Penyediaan Biaya Personil Peserta Didik Sekolah Dasar	Kota Pasuruan, Semua Kecamatan, Semua Kel/Desa	Jumlah Peserta Didik Sekolah Dasar yang Menerima Biaya Personil Peserta Didik	367 Peserta Didik	167.620.000	
	UPT SDN PETAHUNAN II					UPT SDN PETAHUNAN II				255.820.000	
	URUSAN PEMERINTAHAN WAJIB YANG BERKAITAN DENGAN PELAYANAN DASAR					URUSAN PEMERINTAHAN WAJIB YANG BERKAITAN DENGAN PELAYANAN DASAR				255.820.000	

No	Rancangan Awal RKPD					Hasil Analisa Kebutuhan					Catatan Penting
	Urusan / Bidang Urusan / Program / Kegiatan / Sub Kegiatan	Lokasi	Indikator Kinerja	Target Capaian	Pagu Indikatif (Rp)	Urusan / Bidang Urusan / Program / Kegiatan / Sub Kegiatan	Lokasi	Indikator Kinerja	Target Capaian	Pagu Indikatif (Rp)	
(1)	(2)	(3)	(4)	(5)	(6)	(7)	(8)	(9)	(10)	(11)	(12)
	URUSAN PEMERINTAHAN BIDANG PENDIDIKAN					URUSAN PEMERINTAHAN BIDANG PENDIDIKAN				255.820.000	
36	PROGRAM PENGELOLAAN PENDIDIKAN		-	-	257.760.000	PROGRAM PENGELOLAAN PENDIDIKAN		Angka Partisipasi Kasar SD/Sederajat	100 %	255.820.000	
	Pengelolaan Pendidikan Sekolah Dasar		-	-	257.760.000	Pengelolaan Pendidikan Sekolah Dasar		Angka kelulusan SD Persentase satuan pendidikan SD yang terakreditasi A	100 % 65 %	255.820.000	
	Pengelolaan Dana BOS Sekolah Dasar	Kota Pasuruan, Semua Kecamatan, Semua Kel/Desa	Jumlah Sekolah Dasar yang Mengelola Dana BOS	1 Satuan Pendidikan	166.500.000	Pengelolaan Dana BOS Sekolah Dasar	Kota Pasuruan, Semua Kecamatan, Semua Kel/Desa	Jumlah Sekolah Dasar yang Mengelola Dana BOS	1 Satuan Pendidikan	166.500.000	
	Penyediaan Biaya Personil Peserta Didik Sekolah Dasar	Kota Pasuruan, Semua Kecamatan, Semua Kel/Desa	Jumlah Peserta Didik Sekolah Dasar yang Menerima Biaya Personil Peserta Didik	187 Peserta Didik	91.260.000	Penyediaan Biaya Personil Peserta Didik Sekolah Dasar	Kota Pasuruan, Semua Kecamatan, Semua Kel/Desa	Jumlah Peserta Didik Sekolah Dasar yang Menerima Biaya Personil Peserta Didik	187 Peserta Didik	89.320.000	
	UPT SDN RANDUSARI					UPT SDN RANDUSARI				480.440.000	
	URUSAN PEMERINTAHAN WAJIB YANG					URUSAN PEMERINTAHAN WAJIB YANG				480.440.000	

No	Rancangan Awal RKPD					Hasil Analisa Kebutuhan					Catatan Penting
	Urusan / Bidang Urusan / Program / Kegiatan / Sub Kegiatan	Lokasi	Indikator Kinerja	Target Capaian	Pagu Indikatif (Rp)	Urusan / Bidang Urusan / Program / Kegiatan / Sub Kegiatan	Lokasi	Indikator Kinerja	Target Capaian	Pagu Indikatif (Rp)	
(1)	(2)	(3)	(4)	(5)	(6)	(7)	(8)	(9)	(10)	(11)	(12)
	BERKAITAN DENGAN PELAYANAN DASAR					BERKAITAN DENGAN PELAYANAN DASAR					
	URUSAN PEMERINTAHAN BIDANG PENDIDIKAN					URUSAN PEMERINTAHAN BIDANG PENDIDIKAN				480.440.000	
37	PROGRAM PENGELOLAAN PENDIDIKAN		-	-	483.340.000	PROGRAM PENGELOLAAN PENDIDIKAN		Angka Partisipasi Kasar SD/Sederajat	100 %	480.440.000	
	Pengelolaan Pendidikan Sekolah Dasar		-	-	483.340.000	Pengelolaan Pendidikan Sekolah Dasar		Angka kelulusan SD Persentase satuan pendidikan SD yang terakreditasi A	100 % 65 %	480.440.000	
	Pengelolaan Dana BOS Sekolah Dasar	Kota Pasuruan, Semua Kecamatan, Semua Kel/Desa	Jumlah Sekolah Dasar yang Mengelola Dana BOS	1 Satuan Pendidikan	312.300.000	Pengelolaan Dana BOS Sekolah Dasar	Kota Pasuruan, Semua Kecamatan, Semua Kel/Desa	Jumlah Sekolah Dasar yang Mengelola Dana BOS	1 Satuan Pendidikan	312.300.000	
	Penyediaan Biaya Personil Peserta Didik Sekolah Dasar	Kota Pasuruan, Semua Kecamatan, Semua Kel/Desa	Jumlah Peserta Didik Sekolah Dasar yang Menerima Biaya Personil Peserta Didik	349 Peserta Didik	171.040.000	Penyediaan Biaya Personil Peserta Didik Sekolah Dasar	Kota Pasuruan, Semua Kecamatan, Semua Kel/Desa	Jumlah Peserta Didik Sekolah Dasar yang Menerima Biaya Personil Peserta Didik	349 Peserta Didik	168.140.000	
	UPT SDN KARANGKETUG I					UPT SDN KARANGKETUG I				256.880.000	

No	Rancangan Awal RKPD					Hasil Analisa Kebutuhan					Catatan Penting
	Urusan / Bidang Urusan / Program / Kegiatan / Sub Kegiatan	Lokasi	Indikator Kinerja	Target Capaian	Pagu Indikatif (Rp)	Urusan / Bidang Urusan / Program / Kegiatan / Sub Kegiatan	Lokasi	Indikator Kinerja	Target Capaian	Pagu Indikatif (Rp)	
(1)	(2)	(3)	(4)	(5)	(6)	(7)	(8)	(9)	(10)	(11)	(12)
	URUSAN PEMERINTAHAN WAJIB YANG BERKAITAN DENGAN PELAYANAN DASAR					URUSAN PEMERINTAHAN WAJIB YANG BERKAITAN DENGAN PELAYANAN DASAR				256.880.000	
	URUSAN PEMERINTAHAN BIDANG PENDIDIKAN					URUSAN PEMERINTAHAN BIDANG PENDIDIKAN				256.880.000	
38	PROGRAM PENGELOLAAN PENDIDIKAN		-	-	263.820.000	PROGRAM PENGELOLAAN PENDIDIKAN		Angka Partisipasi Kasar SD/Sederajat	100 %	256.880.000	
	Pengelolaan Pendidikan Sekolah Dasar		-	-	263.820.000	Pengelolaan Pendidikan Sekolah Dasar		Angka kelulusan SD Persentase satuan pendidikan SD yang terakreditasi A	100 % 65 %	256.880.000	
	Pengelolaan Dana BOS Sekolah Dasar	Kota Pasuruan, Semua Kecamatan, Semua Kel/Desa	Jumlah Sekolah Dasar yang Mengelola Dana BOS	1 Satuan Pendidikan	159.300.000	Pengelolaan Dana BOS Sekolah Dasar	Kota Pasuruan, Semua Kecamatan, Semua Kel/Desa	Jumlah Sekolah Dasar yang Mengelola Dana BOS	1 Satuan Pendidikan	159.300.000	
	Penyediaan Biaya Personil Peserta Didik Sekolah Dasar	Kota Pasuruan, Semua Kecamatan, Semua	Jumlah Peserta Didik Sekolah Dasar yang Menerima Biaya Personil Peserta Didik	178 Peserta Didik	104.520.000	Penyediaan Biaya Personil Peserta Didik Sekolah Dasar	Kota Pasuruan, Semua Kecamatan, Semua	Jumlah Peserta Didik Sekolah Dasar yang Menerima Biaya Personil Peserta Didik	178 Peserta Didik	97.580.000	

No	Rancangan Awal RKPD					Hasil Analisa Kebutuhan					Catatan Penting
	Urusan / Bidang Urusan / Program / Kegiatan / Sub Kegiatan	Lokasi	Indikator Kinerja	Target Capaian	Pagu Indikatif (Rp)	Urusan / Bidang Urusan / Program / Kegiatan / Sub Kegiatan	Lokasi	Indikator Kinerja	Target Capaian	Pagu Indikatif (Rp)	
(1)	(2)	(3)	(4)	(5)	(6)	(7)	(8)	(9)	(10)	(11)	(12)
		Kel/Desa					Kel/Desa				
	UPT SDN KARANGKETUG II					UPT SDN KARANGKETUG II				421.840.000	
	URUSAN PEMERINTAHAN WAJIB YANG BERKAITAN DENGAN PELAYANAN DASAR					URUSAN PEMERINTAHAN WAJIB YANG BERKAITAN DENGAN PELAYANAN DASAR				421.840.000	
	URUSAN PEMERINTAHAN BIDANG PENDIDIKAN					URUSAN PEMERINTAHAN BIDANG PENDIDIKAN				421.840.000	
39	PROGRAM PENGELOLAAN PENDIDIKAN		-	-	434.720.000	PROGRAM PENGELOLAAN PENDIDIKAN		Angka Partisipasi Kasar SD/Sederajat	100 %	421.840.000	
	Pengelolaan Pendidikan Sekolah Dasar		-	-	434.720.000	Pengelolaan Pendidikan Sekolah Dasar		Angka kelulusan SD Persentase satuan pendidikan SD yang terakreditasi A	100 % 65 %	421.840.000	
	Pengelolaan Dana BOS Sekolah Dasar	Kota Pasuruan, Semua Kecamatan, Semua Kel/Desa	Jumlah Sekolah Dasar yang Mengelola Dana BOS	1 Satuan Pendidikan	278.100.000	Pengelolaan Dana BOS Sekolah Dasar	Kota Pasuruan, Semua Kecamatan, Semua Kel/Desa	Jumlah Sekolah Dasar yang Mengelola Dana BOS	1 Satuan Pendidikan	278.100.000	
	Penyediaan Biaya Personil Peserta Didik Sekolah Dasar	Kota Pasuruan, Semua	Jumlah Peserta Didik Sekolah Dasar yang Menerima Biaya Personil Peserta Didik	309 Peserta Didik	156.620.000	Penyediaan Biaya Personil Peserta Didik Sekolah Dasar	Kota Pasuruan, Semua	Jumlah Peserta Didik Sekolah Dasar yang Menerima Biaya Personil Peserta Didik	309 Peserta Didik	143.740.000	

No	Rancangan Awal RKPD					Hasil Analisa Kebutuhan					Catatan Penting
	Urusan / Bidang Urusan / Program / Kegiatan / Sub Kegiatan	Lokasi	Indikator Kinerja	Target Capaian	Pagu Indikatif (Rp)	Urusan / Bidang Urusan / Program / Kegiatan / Sub Kegiatan	Lokasi	Indikator Kinerja	Target Capaian	Pagu Indikatif (Rp)	
(1)	(2)	(3)	(4)	(5)	(6)	(7)	(8)	(9)	(10)	(11)	(12)
		Kecamatan, Semua Kel/Desa					Kecamatan, Semua Kel/Desa				
	UPT SDN KARANGKETUG III					UPT SDN KARANGKETUG III				192.420.000	
	URUSAN PEMERINTAHAN WAJIB YANG BERKAITAN DENGAN PELAYANAN DASAR					URUSAN PEMERINTAHAN WAJIB YANG BERKAITAN DENGAN PELAYANAN DASAR				192.420.000	
	URUSAN PEMERINTAHAN BIDANG PENDIDIKAN					URUSAN PEMERINTAHAN BIDANG PENDIDIKAN				192.420.000	
40	PROGRAM PENGELOLAAN PENDIDIKAN		-	-	196.780.000	PROGRAM PENGELOLAAN PENDIDIKAN		Angka Partisipasi Kasar SD/Sederajat	100 %	192.420.000	
	Pengelolaan Pendidikan Sekolah Dasar		-	-	196.780.000	Pengelolaan Pendidikan Sekolah Dasar		Angka kelulusan SD Persentase satuan pendidikan SD yang terakreditasi A	100 % 65 %	192.420.000	
	Pengelolaan Dana BOS Sekolah Dasar	Kota Pasuruan, Semua Kecamatan, Semua Kel/Desa	Jumlah Sekolah Dasar yang Mengelola Dana BOS	1 Satuan Pendidikan	118.800.000	Pengelolaan Dana BOS Sekolah Dasar	Kota Pasuruan, Semua Kecamatan, Semua Kel/Desa	Jumlah Sekolah Dasar yang Mengelola Dana BOS	1 Satuan Pendidikan	118.800.000	

No	Rancangan Awal RKPD					Hasil Analisa Kebutuhan					Catatan Penting
	Urusan / Bidang Urusan / Program / Kegiatan / Sub Kegiatan	Lokasi	Indikator Kinerja	Target Capaian	Pagu Indikatif (Rp)	Urusan / Bidang Urusan / Program / Kegiatan / Sub Kegiatan	Lokasi	Indikator Kinerja	Target Capaian	Pagu Indikatif (Rp)	
(1)	(2)	(3)	(4)	(5)	(6)	(7)	(8)	(9)	(10)	(11)	(12)
	Penyediaan Biaya Personil Peserta Didik Sekolah Dasar	Kota Pasuruan, Semua Kecamatan, Semua Kel/Desa	Jumlah Peserta Didik Sekolah Dasar yang Menerima Biaya Personil Peserta Didik	142 Peserta Didik	77.980.000	Penyediaan Biaya Personil Peserta Didik Sekolah Dasar	Kota Pasuruan, Semua Kecamatan, Semua Kel/Desa	Jumlah Peserta Didik Sekolah Dasar yang Menerima Biaya Personil Peserta Didik	142 Peserta Didik	73.620.000	
	UPT SDN TRAJENG II					UPT SDN TRAJENG II				166.980.000	
	URUSAN PEMERINTAHAN WAJIB YANG BERKAITAN DENGAN PELAYANAN DASAR					URUSAN PEMERINTAHAN WAJIB YANG BERKAITAN DENGAN PELAYANAN DASAR				166.980.000	
	URUSAN PEMERINTAHAN BIDANG PENDIDIKAN					URUSAN PEMERINTAHAN BIDANG PENDIDIKAN				166.980.000	
41	PROGRAM PENGELOLAAN PENDIDIKAN		-	-	167.260.000	PROGRAM PENGELOLAAN PENDIDIKAN		Angka Partisipasi Kasar SD/Sederajat	100 %	166.980.000	
	Pengelolaan Pendidikan Sekolah Dasar		-	-	167.260.000	Pengelolaan Pendidikan Sekolah Dasar		Angka kelulusan SD Persentase satuan pendidikan SD yang terakreditasi A	100 % 65 %	166.980.000	
	Pengelolaan Dana BOS Sekolah Dasar	Kota Pasuruan, Semua Kecamatan,	Jumlah Sekolah Dasar yang Mengelola Dana BOS	1 Satuan Pendidikan	100.800.000	Pengelolaan Dana BOS Sekolah Dasar	Kota Pasuruan, Semua Kecamatan,	Jumlah Sekolah Dasar yang Mengelola Dana BOS	1 Satuan Pendidikan	100.800.000	

No	Rancangan Awal RKPD					Hasil Analisa Kebutuhan					Catatan Penting
	Urusan / Bidang Urusan / Program / Kegiatan / Sub Kegiatan	Lokasi	Indikator Kinerja	Target Capaian	Pagu Indikatif (Rp)	Urusan / Bidang Urusan / Program / Kegiatan / Sub Kegiatan	Lokasi	Indikator Kinerja	Target Capaian	Pagu Indikatif (Rp)	
(1)	(2)	(3)	(4)	(5)	(6)	(7)	(8)	(9)	(10)	(11)	(12)
		Semua Kel/Desa					Semua Kel/Desa				
	Penyediaan Biaya Personil Peserta Didik Sekolah Dasar	Kota Pasuruan, Semua Kecamatan, Semua Kel/Desa	Jumlah Peserta Didik Sekolah Dasar yang Menerima Biaya Personil Peserta Didik	113 Peserta Didik	66.460.000	Penyediaan Biaya Personil Peserta Didik Sekolah Dasar	Kota Pasuruan, Semua Kecamatan, Semua Kel/Desa	Jumlah Peserta Didik Sekolah Dasar yang Menerima Biaya Personil Peserta Didik	113 Peserta Didik	66.180.000	
	UPT SDN KARANGANYAR					UPT SDN KARANGANYAR				399.660.000	
	URUSAN PEMERINTAHAN WAJIB YANG BERKAITAN DENGAN PELAYANAN DASAR					URUSAN PEMERINTAHAN WAJIB YANG BERKAITAN DENGAN PELAYANAN DASAR				399.660.000	
	URUSAN PEMERINTAHAN BIDANG PENDIDIKAN					URUSAN PEMERINTAHAN BIDANG PENDIDIKAN				399.660.000	
42	PROGRAM PENGELOLAAN PENDIDIKAN		-	-	403.600.000	PROGRAM PENGELOLAAN PENDIDIKAN		Angka Partisipasi Kasar SD/Sederajat	100 %	399.660.000	
	Pengelolaan Pendidikan Sekolah Dasar		-	-	403.600.000	Pengelolaan Pendidikan Sekolah Dasar		Angka kelulusan SD Persentase satuan pendidikan SD yang terakreditasi A	100 % 65 %	399.660.000	
	Pengelolaan Dana BOS Sekolah Dasar	Kota Pasuruan,	Jumlah Sekolah Dasar yang Mengelola Dana BOS	1 Satuan Pendidikan	264.600.000	Pengelolaan Dana BOS Sekolah Dasar	Kota Pasuruan,	Jumlah Sekolah Dasar yang Mengelola Dana BOS	1 Satuan Pendidikan	264.600.000	

No	Rancangan Awal RKPD					Hasil Analisa Kebutuhan					Catatan Penting
	Urusan / Bidang Urusan / Program / Kegiatan / Sub Kegiatan	Lokasi	Indikator Kinerja	Target Capaian	Pagu Indikatif (Rp)	Urusan / Bidang Urusan / Program / Kegiatan / Sub Kegiatan	Lokasi	Indikator Kinerja	Target Capaian	Pagu Indikatif (Rp)	
(1)	(2)	(3)	(4)	(5)	(6)	(7)	(8)	(9)	(10)	(11)	(12)
		Semua Kecamatan, Semua Kel/Desa					Semua Kecamatan, Semua Kel/Desa				
	Penyediaan Biaya Personil Peserta Didik Sekolah Dasar	Kota Pasuruan, Semua Kecamatan, Semua Kel/Desa	Jumlah Peserta Didik Sekolah Dasar yang Menerima Biaya Personil Peserta Didik	296 Peserta Didik	139.000.000	Penyediaan Biaya Personil Peserta Didik Sekolah Dasar	Kota Pasuruan, Semua Kecamatan, Semua Kel/Desa	Jumlah Peserta Didik Sekolah Dasar yang Menerima Biaya Personil Peserta Didik	296 Peserta Didik	135.060.000	
	UPT SDN KEBONSARI					UPT SDN KEBONSARI				730.820.000	
	URUSAN PEMERINTAHAN WAJIB YANG BERKAITAN DENGAN PELAYANAN DASAR					URUSAN PEMERINTAHAN WAJIB YANG BERKAITAN DENGAN PELAYANAN DASAR				730.820.000	
	URUSAN PEMERINTAHAN BIDANG PENDIDIKAN					URUSAN PEMERINTAHAN BIDANG PENDIDIKAN				730.820.000	
43	PROGRAM PENGELOLAAN PENDIDIKAN		-	-	726.280.000	PROGRAM PENGELOLAAN PENDIDIKAN		Angka Partisipasi Kasar SD/Sederajat	100 %	730.820.000	
	Pengelolaan Pendidikan Sekolah Dasar		-	-	726.280.000	Pengelolaan Pendidikan Sekolah Dasar		Angka kelulusan SD Persentase satuan pendidikan SD yang terakreditasi A	100 % 65 %	730.820.000	

No	Rancangan Awal RKPD					Hasil Analisa Kebutuhan					Catatan Penting
	Urusan / Bidang Urusan / Program / Kegiatan / Sub Kegiatan	Lokasi	Indikator Kinerja	Target Capaian	Pagu Indikatif (Rp)	Urusan / Bidang Urusan / Program / Kegiatan / Sub Kegiatan	Lokasi	Indikator Kinerja	Target Capaian	Pagu Indikatif (Rp)	
(1)	(2)	(3)	(4)	(5)	(6)	(7)	(8)	(9)	(10)	(11)	(12)
	Pengelolaan Dana BOS Sekolah Dasar	Kota Pasuruan, Semua Kecamatan, Semua Kel/Desa	Jumlah Sekolah Dasar yang Mengelola Dana BOS	1 Satuan Pendidikan	501.300.000	Pengelolaan Dana BOS Sekolah Dasar	Kota Pasuruan, Semua Kecamatan, Semua Kel/Desa	Jumlah Sekolah Dasar yang Mengelola Dana BOS	1 Satuan Pendidikan	501.300.000	
	Penyediaan Biaya Personil Peserta Didik Sekolah Dasar	Kota Pasuruan, Semua Kecamatan, Semua Kel/Desa	Jumlah Peserta Didik Sekolah Dasar yang Menerima Biaya Personil Peserta Didik	557 Peserta Didik	224.980.000	Penyediaan Biaya Personil Peserta Didik Sekolah Dasar	Kota Pasuruan, Semua Kecamatan, Semua Kel/Desa	Jumlah Peserta Didik Sekolah Dasar yang Menerima Biaya Personil Peserta Didik	557 Peserta Didik	229.520.000	
	UPT SDN BANGILAN					UPT SDN BANGILAN				512.020.000	
	URUSAN PEMERINTAHAN WAJIB YANG BERKAITAN DENGAN PELAYANAN DASAR					URUSAN PEMERINTAHAN WAJIB YANG BERKAITAN DENGAN PELAYANAN DASAR				512.020.000	
	URUSAN PEMERINTAHAN BIDANG PENDIDIKAN					URUSAN PEMERINTAHAN BIDANG PENDIDIKAN				512.020.000	
44	PROGRAM PENGELOLAAN PENDIDIKAN		-	-	518.100.000	PROGRAM PENGELOLAAN PENDIDIKAN		Angka Partisipasi Kasar SD/Sederajat	100 %	512.020.000	

No	Rancangan Awal RKPD					Hasil Analisa Kebutuhan					Catatan Penting
	Urusan / Bidang Urusan / Program / Kegiatan / Sub Kegiatan	Lokasi	Indikator Kinerja	Target Capaian	Pagu Indikatif (Rp)	Urusan / Bidang Urusan / Program / Kegiatan / Sub Kegiatan	Lokasi	Indikator Kinerja	Target Capaian	Pagu Indikatif (Rp)	
(1)	(2)	(3)	(4)	(5)	(6)	(7)	(8)	(9)	(10)	(11)	(12)
	Pengelolaan Pendidikan Sekolah Dasar		-	-	518.100.000	Pengelolaan Pendidikan Sekolah Dasar		Angka kelulusan SD Persentase satuan pendidikan SD yang terakreditasi A	100 % 65 %	512.020.000	
	Pengelolaan Dana BOS Sekolah Dasar	Kota Pasuruan, Semua Kecamatan, Semua Kel/Desa	Jumlah Sekolah Dasar yang Mengelola Dana BOS	1 Satuan Pendidikan	344.700.000	Pengelolaan Dana BOS Sekolah Dasar	Kota Pasuruan, Semua Kecamatan, Semua Kel/Desa	Jumlah Sekolah Dasar yang Mengelola Dana BOS	1 Satuan Pendidikan	344.700.000	
	Penyediaan Biaya Personil Peserta Didik Sekolah Dasar	Kota Pasuruan, Semua Kecamatan, Semua Kel/Desa	Jumlah Peserta Didik Sekolah Dasar yang Menerima Biaya Personil Peserta Didik	387 Peserta Didik	173.400.000	Penyediaan Biaya Personil Peserta Didik Sekolah Dasar	Kota Pasuruan, Semua Kecamatan, Semua Kel/Desa	Jumlah Peserta Didik Sekolah Dasar yang Menerima Biaya Personil Peserta Didik	387 Peserta Didik	167.320.000	
	UPT SDN NGEMPLAKREJO					UPT SDN NGEMPLAKREJO				278.460.000	
	URUSAN PEMERINTAHAN WAJIB YANG BERKAITAN DENGAN PELAYANAN DASAR					URUSAN PEMERINTAHAN WAJIB YANG BERKAITAN DENGAN PELAYANAN DASAR				278.460.000	
	URUSAN PEMERINTAHAN BIDANG PENDIDIKAN					URUSAN PEMERINTAHAN BIDANG PENDIDIKAN				278.460.000	

No	Rancangan Awal RKPD					Hasil Analisa Kebutuhan					Catatan Penting
	Urusan / Bidang Urusan / Program / Kegiatan / Sub Kegiatan	Lokasi	Indikator Kinerja	Target Capaian	Pagu Indikatif (Rp)	Urusan / Bidang Urusan / Program / Kegiatan / Sub Kegiatan	Lokasi	Indikator Kinerja	Target Capaian	Pagu Indikatif (Rp)	
(1)	(2)	(3)	(4)	(5)	(6)	(7)	(8)	(9)	(10)	(11)	(12)
45	PROGRAM PENGELOLAAN PENDIDIKAN		-	-	282.120.000	PROGRAM PENGELOLAAN PENDIDIKAN		Angka Partisipasi Kasar SD/Sederajat	100 %	278.460.000	
	Pengelolaan Pendidikan Sekolah Dasar		-	-	282.120.000	Pengelolaan Pendidikan Sekolah Dasar		Angka kelulusan SD Persentase satuan pendidikan SD yang terakreditasi A	100 % 65 %	278.460.000	
	Pengelolaan Dana BOS Sekolah Dasar	Kota Pasuruan, Semua Kecamatan, Semua Kel/Desa	Jumlah Sekolah Dasar yang Mengelola Dana BOS	1 Satuan Pendidikan	176.400.000	Pengelolaan Dana BOS Sekolah Dasar	Kota Pasuruan, Semua Kecamatan, Semua Kel/Desa	Jumlah Sekolah Dasar yang Mengelola Dana BOS	1 Satuan Pendidikan	176.400.000	
	Penyediaan Biaya Personil Peserta Didik Sekolah Dasar	Kota Pasuruan, Semua Kecamatan, Semua Kel/Desa	Jumlah Peserta Didik Sekolah Dasar yang Menerima Biaya Personil Peserta Didik	196 Peserta Didik	105.720.000	Penyediaan Biaya Personil Peserta Didik Sekolah Dasar	Kota Pasuruan, Semua Kecamatan, Semua Kel/Desa	Jumlah Peserta Didik Sekolah Dasar yang Menerima Biaya Personil Peserta Didik	196 Peserta Didik	102.060.000	
	UPT SDN PEKUNCEN					UPT SDN PEKUNCEN				1.078.460.000	
	URUSAN PEMERINTAHAN WAJIB YANG BERKAITAN DENGAN PELAYANAN DASAR					URUSAN PEMERINTAHAN WAJIB YANG BERKAITAN DENGAN PELAYANAN DASAR				1.078.460.000	

No	Rancangan Awal RKPD					Hasil Analisa Kebutuhan					Catatan Penting
	Urusan / Bidang Urusan / Program / Kegiatan / Sub Kegiatan	Lokasi	Indikator Kinerja	Target Capaian	Pagu Indikatif (Rp)	Urusan / Bidang Urusan / Program / Kegiatan / Sub Kegiatan	Lokasi	Indikator Kinerja	Target Capaian	Pagu Indikatif (Rp)	
(1)	(2)	(3)	(4)	(5)	(6)	(7)	(8)	(9)	(10)	(11)	(12)
	URUSAN PEMERINTAHAN BIDANG PENDIDIKAN					URUSAN PEMERINTAHAN BIDANG PENDIDIKAN				1.078.460.000	
46	PROGRAM PENGELOLAAN PENDIDIKAN		-	-	1.060.240.000	PROGRAM PENGELOLAAN PENDIDIKAN		Angka Partisipasi Kasar SD/Sederajat	100 %	1.078.460.000	
	Pengelolaan Pendidikan Sekolah Dasar		-	-	1.060.240.000	Pengelolaan Pendidikan Sekolah Dasar		Angka kelulusan SD Persentase satuan pendidikan SD yang terakreditasi A	100 % 65 %	1.078.460.000	
	Pengelolaan Dana BOS Sekolah Dasar	Kota Pasuruan, Semua Kecamatan, Semua Kel/Desa	Jumlah Sekolah Dasar yang Mengelola Dana BOS	1 Satuan Pendidikan	646.200.000	Pengelolaan Dana BOS Sekolah Dasar	Kota Pasuruan, Semua Kecamatan, Semua Kel/Desa	Jumlah Sekolah Dasar yang Mengelola Dana BOS	1 Satuan Pendidikan	646.200.000	
	Penyediaan Biaya Personil Peserta Didik Sekolah Dasar	Kota Pasuruan, Semua Kecamatan, Semua Kel/Desa	Jumlah Peserta Didik Sekolah Dasar yang Menerima Biaya Personil Peserta Didik	716 Peserta Didik	414.040.000	Penyediaan Biaya Personil Peserta Didik Sekolah Dasar	Kota Pasuruan, Semua Kecamatan, Semua Kel/Desa	Jumlah Peserta Didik Sekolah Dasar yang Menerima Biaya Personil Peserta Didik	716 Peserta Didik	432.260.000	
	UPT SDN KANDANGSAPI I					UPT SDN KANDANGSAPI I				123.260.000	
	URUSAN PEMERINTAHAN WAJIB YANG					URUSAN PEMERINTAHAN WAJIB YANG				123.260.000	

No	Rancangan Awal RKPD					Hasil Analisa Kebutuhan					Catatan Penting
	Urusan / Bidang Urusan / Program / Kegiatan / Sub Kegiatan	Lokasi	Indikator Kinerja	Target Capaian	Pagu Indikatif (Rp)	Urusan / Bidang Urusan / Program / Kegiatan / Sub Kegiatan	Lokasi	Indikator Kinerja	Target Capaian	Pagu Indikatif (Rp)	
(1)	(2)	(3)	(4)	(5)	(6)	(7)	(8)	(9)	(10)	(11)	(12)
	BERKAITAN DENGAN PELAYANAN DASAR					BERKAITAN DENGAN PELAYANAN DASAR					
	URUSAN PEMERINTAHAN BIDANG PENDIDIKAN					URUSAN PEMERINTAHAN BIDANG PENDIDIKAN				123.260.000	
47	PROGRAM PENGELOLAAN PENDIDIKAN		-	-	130.960.000	PROGRAM PENGELOLAAN PENDIDIKAN		Angka Partisipasi Kasar SD/Sederajat	100 %	123.260.000	
	Pengelolaan Pendidikan Sekolah Dasar		-	-	130.960.000	Pengelolaan Pendidikan Sekolah Dasar		Angka kelulusan SD Persentase satuan pendidikan SD yang terakreditasi A	100 % 65 %	123.260.000	
	Pengelolaan Dana BOS Sekolah Dasar	Kota Pasuruan, Semua Kecamatan, Semua Kel/Desa	Jumlah Sekolah Dasar yang Mengelola Dana BOS	1 Satuan Pendidikan	71.100.000	Pengelolaan Dana BOS Sekolah Dasar	Kota Pasuruan, Semua Kecamatan, Semua Kel/Desa	Jumlah Sekolah Dasar yang Mengelola Dana BOS	1 Satuan Pendidikan	71.100.000	
	Penyediaan Biaya Personil Peserta Didik Sekolah Dasar	Kota Pasuruan, Semua Kecamatan, Semua Kel/Desa	Jumlah Peserta Didik Sekolah Dasar yang Menerima Biaya Personil Peserta Didik	81 Peserta Didik	59.860.000	Penyediaan Biaya Personil Peserta Didik Sekolah Dasar	Kota Pasuruan, Semua Kecamatan, Semua Kel/Desa	Jumlah Peserta Didik Sekolah Dasar yang Menerima Biaya Personil Peserta Didik	81 Peserta Didik	52.160.000	
	UPT SDN KANDANGSAPI II					UPT SDN KANDANGSAPI II				159.840.000	

No	Rancangan Awal RKPD					Hasil Analisa Kebutuhan					Catatan Penting
	Urusan / Bidang Urusan / Program / Kegiatan / Sub Kegiatan	Lokasi	Indikator Kinerja	Target Capaian	Pagu Indikatif (Rp)	Urusan / Bidang Urusan / Program / Kegiatan / Sub Kegiatan	Lokasi	Indikator Kinerja	Target Capaian	Pagu Indikatif (Rp)	
(1)	(2)	(3)	(4)	(5)	(6)	(7)	(8)	(9)	(10)	(11)	(12)
	URUSAN PEMERINTAHAN WAJIB YANG BERKAITAN DENGAN PELAYANAN DASAR					URUSAN PEMERINTAHAN WAJIB YANG BERKAITAN DENGAN PELAYANAN DASAR				159.840.000	
	URUSAN PEMERINTAHAN BIDANG PENDIDIKAN					URUSAN PEMERINTAHAN BIDANG PENDIDIKAN				159.840.000	
48	PROGRAM PENGELOLAAN PENDIDIKAN		-	-	173.220.000	PROGRAM PENGELOLAAN PENDIDIKAN		Angka Partisipasi Kasar SD/Sederajat	100 %	159.840.000	
	Pengelolaan Pendidikan Sekolah Dasar		-	-	173.220.000	Pengelolaan Pendidikan Sekolah Dasar		Angka kelulusan SD Persentase satuan pendidikan SD yang terakreditasi A	100 % 65 %	159.840.000	
	Pengelolaan Dana BOS Sekolah Dasar	Kota Pasuruan, Semua Kecamatan, Semua Kel/Desa	Jumlah Sekolah Dasar yang Mengelola Dana BOS	1 Satuan Pendidikan	98.100.000	Pengelolaan Dana BOS Sekolah Dasar	Kota Pasuruan, Semua Kecamatan, Semua Kel/Desa	Jumlah Sekolah Dasar yang Mengelola Dana BOS	1 Satuan Pendidikan	98.100.000	
	Penyediaan Biaya Personil Peserta Didik Sekolah Dasar	Kota Pasuruan, Semua Kecamatan, Semua	Jumlah Peserta Didik Sekolah Dasar yang Menerima Biaya Personil Peserta Didik	109 Peserta Didik	75.120.000	Penyediaan Biaya Personil Peserta Didik Sekolah Dasar	Kota Pasuruan, Semua Kecamatan, Semua	Jumlah Peserta Didik Sekolah Dasar yang Menerima Biaya Personil Peserta Didik	109 Peserta Didik	61.740.000	

No	Rancangan Awal RKPD					Hasil Analisa Kebutuhan					Catatan Penting
	Urusan / Bidang Urusan / Program / Kegiatan / Sub Kegiatan	Lokasi	Indikator Kinerja	Target Capaian	Pagu Indikatif (Rp)	Urusan / Bidang Urusan / Program / Kegiatan / Sub Kegiatan	Lokasi	Indikator Kinerja	Target Capaian	Pagu Indikatif (Rp)	
(1)	(2)	(3)	(4)	(5)	(6)	(7)	(8)	(9)	(10)	(11)	(12)
		Kel/Desa					Kel/Desa				
	UPT SDN BUGUL LOR					UPT SDN BUGUL LOR				243.480.000	
	URUSAN PEMERINTAHAN WAJIB YANG BERKAITAN DENGAN PELAYANAN DASAR					URUSAN PEMERINTAHAN WAJIB YANG BERKAITAN DENGAN PELAYANAN DASAR				243.480.000	
	URUSAN PEMERINTAHAN BIDANG PENDIDIKAN					URUSAN PEMERINTAHAN BIDANG PENDIDIKAN				243.480.000	
49	PROGRAM PENGELOLAAN PENDIDIKAN		-	-	241.820.000	PROGRAM PENGELOLAAN PENDIDIKAN		Angka Partisipasi Kasar SD/Sederajat	100 %	243.480.000	
	Pengelolaan Pendidikan Sekolah Dasar		-	-	241.820.000	Pengelolaan Pendidikan Sekolah Dasar		Angka kelulusan SD Persentase satuan pendidikan SD yang terakreditasi A	100 % 65 %	243.480.000	
	Pengelolaan Dana BOS Sekolah Dasar	Kota Pasuruan, Semua Kecamatan, Semua Kel/Desa	Jumlah Sekolah Dasar yang Mengelola Dana BOS	1 Satuan Pendidikan	155.700.000	Pengelolaan Dana BOS Sekolah Dasar	Kota Pasuruan, Semua Kecamatan, Semua Kel/Desa	Jumlah Sekolah Dasar yang Mengelola Dana BOS	1 Satuan Pendidikan	155.700.000	
	Penyediaan Biaya Personil Peserta Didik Sekolah Dasar	Kota Pasuruan, Semua	Jumlah Peserta Didik Sekolah Dasar yang Menerima Biaya Personil Peserta Didik	173 Peserta Didik	86.120.000	Penyediaan Biaya Personil Peserta Didik Sekolah Dasar	Kota Pasuruan, Semua	Jumlah Peserta Didik Sekolah Dasar yang Menerima Biaya Personil Peserta Didik	173 Peserta Didik	87.780.000	

No	Rancangan Awal RKPD					Hasil Analisa Kebutuhan					Catatan Penting
	Urusan / Bidang Urusan / Program / Kegiatan / Sub Kegiatan	Lokasi	Indikator Kinerja	Target Capaian	Pagu Indikatif (Rp)	Urusan / Bidang Urusan / Program / Kegiatan / Sub Kegiatan	Lokasi	Indikator Kinerja	Target Capaian	Pagu Indikatif (Rp)	
(1)	(2)	(3)	(4)	(5)	(6)	(7)	(8)	(9)	(10)	(11)	(12)
		Kecamatan, Semua Kel/Desa					Kecamatan, Semua Kel/Desa				
	UPT SDN PETAMANAN					UPT SDN PETAMANAN				614.080.000	
	URUSAN PEMERINTAHAN WAJIB YANG BERKAITAN DENGAN PELAYANAN DASAR					URUSAN PEMERINTAHAN WAJIB YANG BERKAITAN DENGAN PELAYANAN DASAR				614.080.000	
	URUSAN PEMERINTAHAN BIDANG PENDIDIKAN					URUSAN PEMERINTAHAN BIDANG PENDIDIKAN				614.080.000	
50	PROGRAM PENGELOLAAN PENDIDIKAN		-	-	618.760.000	PROGRAM PENGELOLAAN PENDIDIKAN		Angka Partisipasi Kasar SD/Sederajat	100 %	614.080.000	
	Pengelolaan Pendidikan Sekolah Dasar		-	-	618.760.000	Pengelolaan Pendidikan Sekolah Dasar		Angka kelulusan SD Persentase satuan pendidikan SD yang terakreditasi A	100 % 65 %	614.080.000	
	Pengelolaan Dana BOS Sekolah Dasar	Kota Pasuruan, Semua Kecamatan, Semua Kel/Desa	Jumlah Sekolah Dasar yang Mengelola Dana BOS	1 Satuan Pendidikan	412.200.000	Pengelolaan Dana BOS Sekolah Dasar	Kota Pasuruan, Semua Kecamatan, Semua Kel/Desa	Jumlah Sekolah Dasar yang Mengelola Dana BOS	1 Satuan Pendidikan	412.200.000	

No	Rancangan Awal RKPD					Hasil Analisa Kebutuhan					Catatan Penting
	Urusan / Bidang Urusan / Program / Kegiatan / Sub Kegiatan	Lokasi	Indikator Kinerja	Target Capaian	Pagu Indikatif (Rp)	Urusan / Bidang Urusan / Program / Kegiatan / Sub Kegiatan	Lokasi	Indikator Kinerja	Target Capaian	Pagu Indikatif (Rp)	
(1)	(2)	(3)	(4)	(5)	(6)	(7)	(8)	(9)	(10)	(11)	(12)
	Penyediaan Biaya Personil Peserta Didik Sekolah Dasar	Kota Pasuruan, Semua Kecamatan, Semua Kel/Desa	Jumlah Peserta Didik Sekolah Dasar yang Menerima Biaya Personil Peserta Didik	458 Peserta Didik	206.560.000	Penyediaan Biaya Personil Peserta Didik Sekolah Dasar	Kota Pasuruan, Semua Kecamatan, Semua Kel/Desa	Jumlah Peserta Didik Sekolah Dasar yang Menerima Biaya Personil Peserta Didik	458 Peserta Didik	201.880.000	
	UPT SDN PANGGUNGREJO					UPT SDN PANGGUNGREJO				308.880.000	
	URUSAN PEMERINTAHAN WAJIB YANG BERKAITAN DENGAN PELAYANAN DASAR					URUSAN PEMERINTAHAN WAJIB YANG BERKAITAN DENGAN PELAYANAN DASAR				308.880.000	
	URUSAN PEMERINTAHAN BIDANG PENDIDIKAN					URUSAN PEMERINTAHAN BIDANG PENDIDIKAN				308.880.000	
51	PROGRAM PENGELOLAAN PENDIDIKAN		-	-	308.380.000	PROGRAM PENGELOLAAN PENDIDIKAN		Angka Partisipasi Kasar SD/Sederajat	100 %	308.880.000	
	Pengelolaan Pendidikan Sekolah Dasar		-	-	308.380.000	Pengelolaan Pendidikan Sekolah Dasar		Angka kelulusan SD Persentase satuan pendidikan SD yang terakreditasi A	100 % 65 %	308.880.000	
	Pengelolaan Dana BOS Sekolah Dasar	Kota Pasuruan, Semua Kecamatan,	Jumlah Sekolah Dasar yang Mengelola Dana BOS	1 Satuan Pendidikan	202.500.000	Pengelolaan Dana BOS Sekolah Dasar	Kota Pasuruan, Semua Kecamatan,	Jumlah Sekolah Dasar yang Mengelola Dana BOS	1 Satuan Pendidikan	202.500.000	

No	Rancangan Awal RKPD					Hasil Analisa Kebutuhan					Catatan Penting
	Urusan / Bidang Urusan / Program / Kegiatan / Sub Kegiatan	Lokasi	Indikator Kinerja	Target Capaian	Pagu Indikatif (Rp)	Urusan / Bidang Urusan / Program / Kegiatan / Sub Kegiatan	Lokasi	Indikator Kinerja	Target Capaian	Pagu Indikatif (Rp)	
(1)	(2)	(3)	(4)	(5)	(6)	(7)	(8)	(9)	(10)	(11)	(12)
		Semua Kel/Desa					Semua Kel/Desa				
	Penyediaan Biaya Personil Peserta Didik Sekolah Dasar	Kota Pasuruan, Semua Kecamatan, Semua Kel/Desa	Jumlah Peserta Didik Sekolah Dasar yang Menerima Biaya Personil Peserta Didik	233 Peserta Didik	105.880.000	Penyediaan Biaya Personil Peserta Didik Sekolah Dasar	Kota Pasuruan, Semua Kecamatan, Semua Kel/Desa	Jumlah Peserta Didik Sekolah Dasar yang Menerima Biaya Personil Peserta Didik	233 Peserta Didik	106.380.000	
	UPT SDN MANDARANREJO I					UPT SDN MANDARANREJO I				552.340.000	
	URUSAN PEMERINTAHAN WAJIB YANG BERKAITAN DENGAN PELAYANAN DASAR					URUSAN PEMERINTAHAN WAJIB YANG BERKAITAN DENGAN PELAYANAN DASAR				552.340.000	
	URUSAN PEMERINTAHAN BIDANG PENDIDIKAN					URUSAN PEMERINTAHAN BIDANG PENDIDIKAN				552.340.000	
52	PROGRAM PENGELOLAAN PENDIDIKAN		-	-	554.280.000	PROGRAM PENGELOLAAN PENDIDIKAN		Angka Partisipasi Kasar SD/Sederajat	100 %	552.340.000	
	Pengelolaan Pendidikan Sekolah Dasar		-	-	554.280.000	Pengelolaan Pendidikan Sekolah Dasar		Angka kelulusan SD Persentase satuan pendidikan SD yang terakreditasi A	100 % 65 %	552.340.000	
	Pengelolaan Dana BOS Sekolah Dasar	Kota Pasuruan,	Jumlah Sekolah Dasar yang Mengelola Dana BOS	1 Satuan Pendidikan	373.500.000	Pengelolaan Dana BOS Sekolah Dasar	Kota Pasuruan,	Jumlah Sekolah Dasar yang Mengelola Dana BOS	1 Satuan Pendidikan	373.500.000	

No	Rancangan Awal RKPD					Hasil Analisa Kebutuhan					Catatan Penting
	Urusan / Bidang Urusan / Program / Kegiatan / Sub Kegiatan	Lokasi	Indikator Kinerja	Target Capaian	Pagu Indikatif (Rp)	Urusan / Bidang Urusan / Program / Kegiatan / Sub Kegiatan	Lokasi	Indikator Kinerja	Target Capaian	Pagu Indikatif (Rp)	
(1)	(2)	(3)	(4)	(5)	(6)	(7)	(8)	(9)	(10)	(11)	(12)
		Semua Kecamatan, Semua Kel/Desa					Semua Kecamatan, Semua Kel/Desa				
	Penyediaan Biaya Personil Peserta Didik Sekolah Dasar	Kota Pasuruan, Semua Kecamatan, Semua Kel/Desa	Jumlah Peserta Didik Sekolah Dasar yang Menerima Biaya Personil Peserta Didik	419 Peserta Didik	180.780.000	Penyediaan Biaya Personil Peserta Didik Sekolah Dasar	Kota Pasuruan, Semua Kecamatan, Semua Kel/Desa	Jumlah Peserta Didik Sekolah Dasar yang Menerima Biaya Personil Peserta Didik	419 Peserta Didik	178.840.000	
	UPT SDN MANDARANREJO II					UPT SDN MANDARANREJO II				126.140.000	
	URUSAN PEMERINTAHAN WAJIB YANG BERKAITAN DENGAN PELAYANAN DASAR					URUSAN PEMERINTAHAN WAJIB YANG BERKAITAN DENGAN PELAYANAN DASAR				126.140.000	
	URUSAN PEMERINTAHAN BIDANG PENDIDIKAN					URUSAN PEMERINTAHAN BIDANG PENDIDIKAN				126.140.000	
53	PROGRAM PENGELOLAAN PENDIDIKAN		-	-	129.940.000	PROGRAM PENGELOLAAN PENDIDIKAN		Angka Partisipasi Kasar SD/Sederajat	100 %	126.140.000	
	Pengelolaan Pendidikan Sekolah Dasar		-	-	129.940.000	Pengelolaan Pendidikan Sekolah Dasar		Angka kelulusan SD Persentase satuan pendidikan SD yang terakreditasi A	100 % 65 %	126.140.000	

No	Rancangan Awal RKPD					Hasil Analisa Kebutuhan					Catatan Penting
	Urusan / Bidang Urusan / Program / Kegiatan / Sub Kegiatan	Lokasi	Indikator Kinerja	Target Capaian	Pagu Indikatif (Rp)	Urusan / Bidang Urusan / Program / Kegiatan / Sub Kegiatan	Lokasi	Indikator Kinerja	Target Capaian	Pagu Indikatif (Rp)	
(1)	(2)	(3)	(4)	(5)	(6)	(7)	(8)	(9)	(10)	(11)	(12)
	Pengelolaan Dana BOS Sekolah Dasar	Kota Pasuruan, Semua Kecamatan, Semua Kel/Desa	Jumlah Sekolah Dasar yang Mengelola Dana BOS	1 Satuan Pendidikan	72.900.000	Pengelolaan Dana BOS Sekolah Dasar	Kota Pasuruan, Semua Kecamatan, Semua Kel/Desa	Jumlah Sekolah Dasar yang Mengelola Dana BOS	1 Satuan Pendidikan	72.900.000	
	Penyediaan Biaya Personil Peserta Didik Sekolah Dasar	Kota Pasuruan, Semua Kecamatan, Semua Kel/Desa	Jumlah Peserta Didik Sekolah Dasar yang Menerima Biaya Personil Peserta Didik	84 Peserta Didik	57.040.000	Penyediaan Biaya Personil Peserta Didik Sekolah Dasar	Kota Pasuruan, Semua Kecamatan, Semua Kel/Desa	Jumlah Peserta Didik Sekolah Dasar yang Menerima Biaya Personil Peserta Didik	84 Peserta Didik	53.240.000	
					11.658.237.800					11.609.200.000	
	UPT SMPN 1					UPT SMPN 1				1.213.100.000	
	URUSAN PEMERINTAHAN WAJIB YANG BERKAITAN DENGAN PELAYANAN DASAR					URUSAN PEMERINTAHAN WAJIB YANG BERKAITAN DENGAN PELAYANAN DASAR				1.213.100.000	
	URUSAN PEMERINTAHAN BIDANG PENDIDIKAN					URUSAN PEMERINTAHAN BIDANG PENDIDIKAN				1.213.100.000	

No	Rancangan Awal RKPD					Hasil Analisa Kebutuhan					Catatan Penting
	Urusan / Bidang Urusan / Program / Kegiatan / Sub Kegiatan	Lokasi	Indikator Kinerja	Target Capaian	Pagu Indikatif (Rp)	Urusan / Bidang Urusan / Program / Kegiatan / Sub Kegiatan	Lokasi	Indikator Kinerja	Target Capaian	Pagu Indikatif (Rp)	
(1)	(2)	(3)	(4)	(5)	(6)	(7)	(8)	(9)	(10)	(11)	(12)
54	PROGRAM PENGELOLAAN PENDIDIKAN		-	-	1.340.025.000	PROGRAM PENGELOLAAN PENDIDIKAN		Angka Partisipasi Kasar SMP/Sederajat	100 %	1.213.100.000	
	Pengelolaan Pendidikan Sekolah Menengah Pertama		-	-	1.340.025.000	Pengelolaan Pendidikan Sekolah Menengah Pertama		Angka kelulusan SMP Persentase satuan pendidikan SMP yang terakreditasi A	100 % 55 %	1.213.100.000	
	Penyediaan Biaya Personil Peserta Didik Sekolah Menengah Pertama	Kota Pasuruan, Semua Kecamatan, Semua Kel/Desa	Jumlah Peserta didik Sekolah Menengah Pertama yang Menerima Biaya Personil Peserta Didik	780 Peserta Didik	486.425.000	Penyediaan Biaya Personil Peserta Didik Sekolah Menengah Pertama	Kota Pasuruan, Semua Kecamatan, Semua Kel/Desa	Jumlah Peserta didik Sekolah Menengah Pertama yang Menerima Biaya Personil Peserta Didik	780 Peserta Didik	359.500.000	
	Pengelolaan Dana BOS Sekolah Menengah Pertama	Kota Pasuruan, Semua Kecamatan, Semua Kel/Desa	Jumlah Sekolah Menengah pertama yang Mengelola Dana BOS	1 Satuan Pendidikan	853.600.000	Pengelolaan Dana BOS Sekolah Menengah Pertama	Kota Pasuruan, Semua Kecamatan, Semua Kel/Desa	Jumlah Sekolah Menengah pertama yang Mengelola Dana BOS	1 Satuan Pendidikan	853.600.000	
	UPT SMPN 2					UPT SMPN 2				1.240.725.000	
	URUSAN PEMERINTAHAN WAJIB YANG BERKAITAN DENGAN PELAYANAN DASAR					URUSAN PEMERINTAHAN WAJIB YANG BERKAITAN DENGAN PELAYANAN DASAR				1.240.725.000	

No	Rancangan Awal RKPD					Hasil Analisa Kebutuhan					Catatan Penting
	Urusan / Bidang Urusan / Program / Kegiatan / Sub Kegiatan	Lokasi	Indikator Kinerja	Target Capaian	Pagu Indikatif (Rp)	Urusan / Bidang Urusan / Program / Kegiatan / Sub Kegiatan	Lokasi	Indikator Kinerja	Target Capaian	Pagu Indikatif (Rp)	
(1)	(2)	(3)	(4)	(5)	(6)	(7)	(8)	(9)	(10)	(11)	(12)
	URUSAN PEMERINTAHAN BIDANG PENDIDIKAN					URUSAN PEMERINTAHAN BIDANG PENDIDIKAN				1.240.725.000	
55	PROGRAM PENGELOLAAN PENDIDIKAN		-	-	1.200.900.000	PROGRAM PENGELOLAAN PENDIDIKAN		Angka Partisipasi Kasar SMP/Sederajat	100 %	1.240.725.000	
	Pengelolaan Pendidikan Sekolah Menengah Pertama		-	-	1.200.900.000	Pengelolaan Pendidikan Sekolah Menengah Pertama		Angka kelulusan SMP Persentase satuan pendidikan SMP yang terakreditasi A	100 % 55 %	1.240.725.000	
	Penyediaan Biaya Personil Peserta Didik Sekolah Menengah Pertama	Kota Pasuruan, Semua Kecamatan, Semua Kel/Desa	Jumlah Peserta didik Sekolah Menengah Pertama yang Menerima Biaya Personil Peserta Didik	693 Peserta Didik	439.700.000	Penyediaan Biaya Personil Peserta Didik Sekolah Menengah Pertama	Kota Pasuruan, Semua Kecamatan, Semua Kel/Desa	Jumlah Peserta didik Sekolah Menengah Pertama yang Menerima Biaya Personil Peserta Didik	693 Peserta Didik	479.525.000	
	Pengelolaan Dana BOS Sekolah Menengah Pertama	Kota Pasuruan, Semua Kecamatan, Semua Kel/Desa	Jumlah Sekolah Menengah pertama yang Mengelola Dana BOS	1 Satuan Pendidikan	761.200.000	Pengelolaan Dana BOS Sekolah Menengah Pertama	Kota Pasuruan, Semua Kecamatan, Semua Kel/Desa	Jumlah Sekolah Menengah pertama yang Mengelola Dana BOS	1 Satuan Pendidikan	761.200.000	
	UPT SMPN 3					UPT SMPN 3				767.750.000	
	URUSAN PEMERINTAHAN WAJIB YANG					URUSAN PEMERINTAHAN WAJIB YANG				767.750.000	

No	Rancangan Awal RKPD					Hasil Analisa Kebutuhan					Catatan Penting
	Urusan / Bidang Urusan / Program / Kegiatan / Sub Kegiatan	Lokasi	Indikator Kinerja	Target Capaian	Pagu Indikatif (Rp)	Urusan / Bidang Urusan / Program / Kegiatan / Sub Kegiatan	Lokasi	Indikator Kinerja	Target Capaian	Pagu Indikatif (Rp)	
(1)	(2)	(3)	(4)	(5)	(6)	(7)	(8)	(9)	(10)	(11)	(12)
	BERKAITAN DENGAN PELAYANAN DASAR					BERKAITAN DENGAN PELAYANAN DASAR					
	URUSAN PEMERINTAHAN BIDANG PENDIDIKAN					URUSAN PEMERINTAHAN BIDANG PENDIDIKAN				767.750.000	
56	PROGRAM PENGELOLAAN PENDIDIKAN		-	-	771.250.000	PROGRAM PENGELOLAAN PENDIDIKAN		Angka Partisipasi Kasar SMP/Sederajat	100 %	767.750.000	
	Pengelolaan Pendidikan Sekolah Menengah Pertama		-	-	771.250.000	Pengelolaan Pendidikan Sekolah Menengah Pertama		Angka kelulusan SMP Persentase satuan pendidikan SMP yang terakreditasi A	100 % 55 %	767.750.000	
	Penyediaan Biaya Personil Peserta Didik Sekolah Menengah Pertama	Kota Pasuruan, Semua Kecamatan, Semua Kel/Desa	Jumlah Peserta didik Sekolah Menengah Pertama yang Menerima Biaya Personil Peserta Didik	486 Peserta Didik	241.050.000	Penyediaan Biaya Personil Peserta Didik Sekolah Menengah Pertama	Kota Pasuruan, Semua Kecamatan, Semua Kel/Desa	Jumlah Peserta didik Sekolah Menengah Pertama yang Menerima Biaya Personil Peserta Didik	486 Peserta Didik	237.550.000	
	Pengelolaan Dana BOS Sekolah Menengah Pertama	Kota Pasuruan, Semua Kecamatan, Semua Kel/Desa	Jumlah Sekolah Menengah pertama yang Mengelola Dana BOS	1 Satuan Pendidikan	530.200.000	Pengelolaan Dana BOS Sekolah Menengah Pertama	Kota Pasuruan, Semua Kecamatan, Semua Kel/Desa	Jumlah Sekolah Menengah pertama yang Mengelola Dana BOS	1 Satuan Pendidikan	530.200.000	

No	Rancangan Awal RKPD					Hasil Analisa Kebutuhan					Catatan Penting
	Urusan / Bidang Urusan / Program / Kegiatan / Sub Kegiatan	Lokasi	Indikator Kinerja	Target Capaian	Pagu Indikatif (Rp)	Urusan / Bidang Urusan / Program / Kegiatan / Sub Kegiatan	Lokasi	Indikator Kinerja	Target Capaian	Pagu Indikatif (Rp)	
(1)	(2)	(3)	(4)	(5)	(6)	(7)	(8)	(9)	(10)	(11)	(12)
	UPT SMPN 4					UPT SMPN 4				1.248.700.000	
	URUSAN PEMERINTAHAN WAJIB YANG BERKAITAN DENGAN PELAYANAN DASAR					URUSAN PEMERINTAHAN WAJIB YANG BERKAITAN DENGAN PELAYANAN DASAR				1.248.700.000	
	URUSAN PEMERINTAHAN BIDANG PENDIDIKAN					URUSAN PEMERINTAHAN BIDANG PENDIDIKAN				1.248.700.000	
57	PROGRAM PENGELOLAAN PENDIDIKAN		-	-	1.246.600.000	PROGRAM PENGELOLAAN PENDIDIKAN		Angka Partisipasi Kasar SMP/Sederajat	100 %	1.248.700.000	
	Pengelolaan Pendidikan Sekolah Menengah Pertama		-	-	1.246.600.000	Pengelolaan Pendidikan Sekolah Menengah Pertama		Angka kelulusan SMP Persentase satuan pendidikan SMP yang terakreditasi A	100 % 55 %	1.248.700.000	
	Penyediaan Biaya Personil Peserta Didik Sekolah Menengah Pertama	Kota Pasuruan, Semua Kecamatan, Semua Kel/Desa	Jumlah Peserta didik Sekolah Menengah Pertama yang Menerima Biaya Personil Peserta Didik	796 Peserta Didik	373.200.000	Penyediaan Biaya Personil Peserta Didik Sekolah Menengah Pertama	Kota Pasuruan, Semua Kecamatan, Semua Kel/Desa	Jumlah Peserta didik Sekolah Menengah Pertama yang Menerima Biaya Personil Peserta Didik	796 Peserta Didik	375.300.000	
	Pengelolaan Dana BOS Sekolah Menengah Pertama	Kota Pasuruan, Semua Kecamat	Jumlah Sekolah Menengah pertama yang Mengelola Dana BOS	1 Satuan Pendidikan	873.400.000	Pengelolaan Dana BOS Sekolah Menengah Pertama	Kota Pasuruan, Semua Kecamat	Jumlah Sekolah Menengah pertama yang Mengelola Dana BOS	1 Satuan Pendidikan	873.400.000	

No	Rancangan Awal RKPD					Hasil Analisa Kebutuhan					Catatan Penting
	Urusan / Bidang Urusan / Program / Kegiatan / Sub Kegiatan	Lokasi	Indikator Kinerja	Target Capaian	Pagu Indikatif (Rp)	Urusan / Bidang Urusan / Program / Kegiatan / Sub Kegiatan	Lokasi	Indikator Kinerja	Target Capaian	Pagu Indikatif (Rp)	
(1)	(2)	(3)	(4)	(5)	(6)	(7)	(8)	(9)	(10)	(11)	(12)
		an, Semua Kel/Desa					an, Semua Kel/Desa				
	UPT SMPN 5					UPT SMPN 5				1.281.575.000	
	URUSAN PEMERINTAHAN WAJIB YANG BERKAITAN DENGAN PELAYANAN DASAR					URUSAN PEMERINTAHAN WAJIB YANG BERKAITAN DENGAN PELAYANAN DASAR				1.281.575.000	
	URUSAN PEMERINTAHAN BIDANG PENDIDIKAN					URUSAN PEMERINTAHAN BIDANG PENDIDIKAN				1.281.575.000	
58	PROGRAM PENGELOLAAN PENDIDIKAN		-	-	1.289.225.000	PROGRAM PENGELOLAAN PENDIDIKAN		Angka Partisipasi Kasar SMP/Sederajat	100 %	1.281.575.000	
	Pengelolaan Pendidikan Sekolah Menengah Pertama		-	-	1.289.225.000	Pengelolaan Pendidikan Sekolah Menengah Pertama		Angka kelulusan SMP Persentase satuan pendidikan SMP yang terakreditasi A	100 % 55 %	1.281.575.000	
	Penyediaan Biaya Personil Peserta Didik Sekolah Menengah Pertama	Kota Pasuruan, Semua Kecamatan, Semua Kel/Desa	Jumlah Peserta didik Sekolah Menengah Pertama yang Menerima Biaya Personil Peserta Didik	819 Peserta Didik	392.725.000	Penyediaan Biaya Personil Peserta Didik Sekolah Menengah Pertama	Kota Pasuruan, Semua Kecamatan, Semua Kel/Desa	Jumlah Peserta didik Sekolah Menengah Pertama yang Menerima Biaya Personil Peserta Didik	819 Peserta Didik	385.075.000	

No	Rancangan Awal RKPD					Hasil Analisa Kebutuhan					Catatan Penting
	Urusan / Bidang Urusan / Program / Kegiatan / Sub Kegiatan	Lokasi	Indikator Kinerja	Target Capaian	Pagu Indikatif (Rp)	Urusan / Bidang Urusan / Program / Kegiatan / Sub Kegiatan	Lokasi	Indikator Kinerja	Target Capaian	Pagu Indikatif (Rp)	
(1)	(2)	(3)	(4)	(5)	(6)	(7)	(8)	(9)	(10)	(11)	(12)
	Pengelolaan Dana BOS Sekolah Menengah Pertama	Kota Pasuruan, Semua Kecamatan, Semua Kel/Desa	Jumlah Sekolah Menengah pertama yang Mengelola Dana BOS	1 Satuan Pendidikan	896.500.000	Pengelolaan Dana BOS Sekolah Menengah Pertama	Kota Pasuruan, Semua Kecamatan, Semua Kel/Desa	Jumlah Sekolah Menengah pertama yang Mengelola Dana BOS	1 Satuan Pendidikan	896.500.000	
	UPT SMPN 6					UPT SMPN 6				1.158.325.000	
	URUSAN PEMERINTAHAN WAJIB YANG BERKAITAN DENGAN PELAYANAN DASAR					URUSAN PEMERINTAHAN WAJIB YANG BERKAITAN DENGAN PELAYANAN DASAR				1.158.325.000	
	URUSAN PEMERINTAHAN BIDANG PENDIDIKAN					URUSAN PEMERINTAHAN BIDANG PENDIDIKAN				1.158.325.000	
59	PROGRAM PENGELOLAAN PENDIDIKAN		-	-	1.145.375.000	PROGRAM PENGELOLAAN PENDIDIKAN		Angka Partisipasi Kasar SMP/Sederajat	100 %	1.158.325.000	
	Pengelolaan Pendidikan Sekolah Menengah Pertama		-	-	1.145.375.000	Pengelolaan Pendidikan Sekolah Menengah Pertama		Angka kelulusan SMP Persentase satuan pendidikan SMP yang terakreditasi A	100 % 55 %	1.158.325.000	
	Penyediaan Biaya Personil Peserta Didik Sekolah Menengah Pertama	Kota Pasuruan, Semua Kecamat	Jumlah Peserta didik Sekolah Menengah Pertama yang Menerima Biaya Personil Peserta Didik	737 Peserta Didik	335.775.000	Penyediaan Biaya Personil Peserta Didik Sekolah Menengah Pertama	Kota Pasuruan, Semua Kecamat	Jumlah Peserta didik Sekolah Menengah Pertama yang Menerima Biaya Personil Peserta Didik	737 Peserta Didik	348.725.000	

No	Rancangan Awal RKPD					Hasil Analisa Kebutuhan					Catatan Penting
	Urusan / Bidang Urusan / Program / Kegiatan / Sub Kegiatan	Lokasi	Indikator Kinerja	Target Capaian	Pagu Indikatif (Rp)	Urusan / Bidang Urusan / Program / Kegiatan / Sub Kegiatan	Lokasi	Indikator Kinerja	Target Capaian	Pagu Indikatif (Rp)	
(1)	(2)	(3)	(4)	(5)	(6)	(7)	(8)	(9)	(10)	(11)	(12)
		an, Semua Kel/Desa					an, Semua Kel/Desa				
	Pengelolaan Dana BOS Sekolah Menengah Pertama	Kota Pasuruan, Semua Kecamatan, Semua Kel/Desa	Jumlah Sekolah Menengah pertama yang Mengelola Dana BOS	1 Satuan Pendidikan	809.600.000	Pengelolaan Dana BOS Sekolah Menengah Pertama	Kota Pasuruan, Semua Kecamatan, Semua Kel/Desa	Jumlah Sekolah Menengah pertama yang Mengelola Dana BOS	1 Satuan Pendidikan	809.600.000	
	UPT SMPN 7					UPT SMPN 7				1.232.025.000	
	URUSAN PEMERINTAHAN WAJIB YANG BERKAITAN DENGAN PELAYANAN DASAR					URUSAN PEMERINTAHAN WAJIB YANG BERKAITAN DENGAN PELAYANAN DASAR				1.232.025.000	
	URUSAN PEMERINTAHAN BIDANG PENDIDIKAN					URUSAN PEMERINTAHAN BIDANG PENDIDIKAN				1.232.025.000	
60	PROGRAM PENGELOLAAN PENDIDIKAN		-	-	1.233.925.000	PROGRAM PENGELOLAAN PENDIDIKAN		Angka Partisipasi Kasar SMP/Sederajat	100 %	1.232.025.000	
	Pengelolaan Pendidikan Sekolah Menengah Pertama		-	-	1.233.925.000	Pengelolaan Pendidikan Sekolah Menengah Pertama		Angka kelulusan SMP Persentase satuan pendidikan SMP yang terakreditasi A	100 % 65 %	1.232.025.000	

No	Rancangan Awal RKPD					Hasil Analisa Kebutuhan					Catatan Penting
	Urusan / Bidang Urusan / Program / Kegiatan / Sub Kegiatan	Lokasi	Indikator Kinerja	Target Capaian	Pagu Indikatif (Rp)	Urusan / Bidang Urusan / Program / Kegiatan / Sub Kegiatan	Lokasi	Indikator Kinerja	Target Capaian	Pagu Indikatif (Rp)	
(1)	(2)	(3)	(4)	(5)	(6)	(7)	(8)	(9)	(10)	(11)	(12)
	Penyediaan Biaya Personil Peserta Didik Sekolah Menengah Pertama	Kota Pasuruan, Semua Kecamatan, Semua Kel/Desa	Jumlah Peserta didik Sekolah Menengah Pertama yang Menerima Biaya Personil Peserta Didik	777 Peserta Didik	378.125.000	Penyediaan Biaya Personil Peserta Didik Sekolah Menengah Pertama	Kota Pasuruan, Semua Kecamatan, Semua Kel/Desa	Jumlah Peserta didik Sekolah Menengah Pertama yang Menerima Biaya Personil Peserta Didik	777 Peserta Didik	376.225.000	
	Pengelolaan Dana BOS Sekolah Menengah Pertama	Kota Pasuruan, Semua Kecamatan, Semua Kel/Desa	Jumlah Sekolah Menengah pertama yang Mengelola Dana BOS	1 Satuan Pendidikan	855.800.000	Pengelolaan Dana BOS Sekolah Menengah Pertama	Kota Pasuruan, Semua Kecamatan, Semua Kel/Desa	Jumlah Sekolah Menengah pertama yang Mengelola Dana BOS	1 Satuan Pendidikan	855.800.000	
	UPT SMPN 8					UPT SMPN 8				1.038.975.000	
	URUSAN PEMERINTAHAN WAJIB YANG BERKAITAN DENGAN PELAYANAN DASAR					URUSAN PEMERINTAHAN WAJIB YANG BERKAITAN DENGAN PELAYANAN DASAR				1.038.975.000	
	URUSAN PEMERINTAHAN BIDANG PENDIDIKAN					URUSAN PEMERINTAHAN BIDANG PENDIDIKAN				1.038.975.000	
61	PROGRAM PENGELOLAAN PENDIDIKAN		-	-	1.044.225.000	PROGRAM PENGELOLAAN PENDIDIKAN		Angka Partisipasi Kasar SMP/Sederajat	100 %	1.038.975.000	

No	Rancangan Awal RKPD					Hasil Analisa Kebutuhan					Catatan Penting
	Urusan / Bidang Urusan / Program / Kegiatan / Sub Kegiatan	Lokasi	Indikator Kinerja	Target Capaian	Pagu Indikatif (Rp)	Urusan / Bidang Urusan / Program / Kegiatan / Sub Kegiatan	Lokasi	Indikator Kinerja	Target Capaian	Pagu Indikatif (Rp)	
(1)	(2)	(3)	(4)	(5)	(6)	(7)	(8)	(9)	(10)	(11)	(12)
	Pengelolaan Pendidikan Sekolah Menengah Pertama		-	-	1.044.225.000	Pengelolaan Pendidikan Sekolah Menengah Pertama		Angka kelulusan SMP Persentase satuan pendidikan SMP yang terakreditasi A	100 % 55 %	1.038.975.000	
	Penyediaan Biaya Personil Peserta Didik Sekolah Menengah Pertama	Kota Pasuruan, Semua Kecamatan, Semua Kel/Desa	Jumlah Peserta didik Sekolah Menengah Pertama yang Menerima Biaya Personil Peserta Didik	659 Peserta Didik	319.325.000	Penyediaan Biaya Personil Peserta Didik Sekolah Menengah Pertama	Kota Pasuruan, Semua Kecamatan, Semua Kel/Desa	Jumlah Peserta didik Sekolah Menengah Pertama yang Menerima Biaya Personil Peserta Didik	659 Peserta Didik	314.075.000	
	Pengelolaan Dana BOS Sekolah Menengah Pertama	Kota Pasuruan, Semua Kecamatan, Semua Kel/Desa	Jumlah Sekolah Menengah pertama yang Mengelola Dana BOS	1 Satuan Pendidikan	724.900.000	Pengelolaan Dana BOS Sekolah Menengah Pertama	Kota Pasuruan, Semua Kecamatan, Semua Kel/Desa	Jumlah Sekolah Menengah pertama yang Mengelola Dana BOS	1 Satuan Pendidikan	724.900.000	
	UPT SMPN 9					UPT SMPN 9				899.250.000	
	URUSAN PEMERINTAHAN WAJIB YANG BERKAITAN DENGAN PELAYANAN DASAR					URUSAN PEMERINTAHAN WAJIB YANG BERKAITAN DENGAN PELAYANAN DASAR				899.250.000	
	URUSAN PEMERINTAHAN BIDANG PENDIDIKAN					URUSAN PEMERINTAHAN BIDANG PENDIDIKAN				899.250.000	

No	Rancangan Awal RKPD					Hasil Analisa Kebutuhan					Catatan Penting
	Urusan / Bidang Urusan / Program / Kegiatan / Sub Kegiatan	Lokasi	Indikator Kinerja	Target Capaian	Pagu Indikatif (Rp)	Urusan / Bidang Urusan / Program / Kegiatan / Sub Kegiatan	Lokasi	Indikator Kinerja	Target Capaian	Pagu Indikatif (Rp)	
(1)	(2)	(3)	(4)	(5)	(6)	(7)	(8)	(9)	(10)	(11)	(12)
62	PROGRAM PENGELOLAAN PENDIDIKAN		-	-	887.044.400	PROGRAM PENGELOLAAN PENDIDIKAN		Angka Partisipasi Kasar SMP/Sederajat	100 %	899.250.000	
	Pengelolaan Pendidikan Sekolah Menengah Pertama		-	-	887.044.400	Pengelolaan Pendidikan Sekolah Menengah Pertama		Angka kelulusan SMP Persentase satuan pendidikan SMP yang terakreditasi A	100 % 55 %	899.250.000	
	Penyediaan Biaya Personil Peserta Didik Sekolah Menengah Pertama	Kota Pasuruan, Semua Kecamatan, Semua Kel/Desa	Jumlah Peserta didik Sekolah Menengah Pertama yang Menerima Biaya Personil Peserta Didik	570 Peserta Didik	265.544.400	Penyediaan Biaya Personil Peserta Didik Sekolah Menengah Pertama	Kota Pasuruan, Semua Kecamatan, Semua Kel/Desa	Jumlah Peserta didik Sekolah Menengah Pertama yang Menerima Biaya Personil Peserta Didik	570 Peserta Didik	277.750.000	
	Pengelolaan Dana BOS Sekolah Menengah Pertama	Kota Pasuruan, Semua Kecamatan, Semua Kel/Desa	Jumlah Sekolah Menengah pertama yang Mengelola Dana BOS	1 Satuan Pendidikan	621.500.000	Pengelolaan Dana BOS Sekolah Menengah Pertama	Kota Pasuruan, Semua Kecamatan, Semua Kel/Desa	Jumlah Sekolah Menengah pertama yang Mengelola Dana BOS	1 Satuan Pendidikan	621.500.000	
	UPT SMPN 10					UPT SMPN 10				888.225.000	
	URUSAN PEMERINTAHAN WAJIB YANG BERKAITAN DENGAN PELAYANAN DASAR					URUSAN PEMERINTAHAN WAJIB YANG BERKAITAN DENGAN PELAYANAN DASAR				888.225.000	

No	Rancangan Awal RKPD					Hasil Analisa Kebutuhan					Catatan Penting
	Urusan / Bidang Urusan / Program / Kegiatan / Sub Kegiatan	Lokasi	Indikator Kinerja	Target Capaian	Pagu Indikatif (Rp)	Urusan / Bidang Urusan / Program / Kegiatan / Sub Kegiatan	Lokasi	Indikator Kinerja	Target Capaian	Pagu Indikatif (Rp)	
(1)	(2)	(3)	(4)	(5)	(6)	(7)	(8)	(9)	(10)	(11)	(12)
	URUSAN PEMERINTAHAN BIDANG PENDIDIKAN					URUSAN PEMERINTAHAN BIDANG PENDIDIKAN				888.225.000	
63	PROGRAM PENGELOLAAN PENDIDIKAN		-	-	880.599.800	PROGRAM PENGELOLAAN PENDIDIKAN		Angka Partisipasi Kasar SMP/Sederajat	100 %	888.225.000	
	Pengelolaan Pendidikan Sekolah Menengah Pertama		-	-	880.599.800	Pengelolaan Pendidikan Sekolah Menengah Pertama		Angka kelulusan SMP Persentase satuan pendidikan SMP yang terakreditasi A	100 % 55 %	888.225.000	
	Penyediaan Biaya Personil Peserta Didik Sekolah Menengah Pertama	Kota Pasuruan, Semua Kecamatan, Semua Kel/Desa	Jumlah Peserta didik Sekolah Menengah Pertama yang Menerima Biaya Personil Peserta Didik	565 Peserta Didik	263.499.800	Penyediaan Biaya Personil Peserta Didik Sekolah Menengah Pertama	Kota Pasuruan, Semua Kecamatan, Semua Kel/Desa	Jumlah Peserta didik Sekolah Menengah Pertama yang Menerima Biaya Personil Peserta Didik	565 Peserta Didik	271.125.000	
	Pengelolaan Dana BOS Sekolah Menengah Pertama	Kota Pasuruan, Semua Kecamatan, Semua Kel/Desa	Jumlah Sekolah Menengah pertama yang Mengelola Dana BOS	1 Satuan Pendidikan	617.100.000	Pengelolaan Dana BOS Sekolah Menengah Pertama	Kota Pasuruan, Semua Kecamatan, Semua Kel/Desa	Jumlah Sekolah Menengah pertama yang Mengelola Dana BOS	1 Satuan Pendidikan	617.100.000	
	UPT SMPN 11					UPT SMPN 11				640.550.000	
	URUSAN PEMERINTAHAN WAJIB YANG					URUSAN PEMERINTAHAN WAJIB YANG				640.550.000	

No	Rancangan Awal RKPD					Hasil Analisa Kebutuhan					Catatan Penting
	Urusan / Bidang Urusan / Program / Kegiatan / Sub Kegiatan	Lokasi	Indikator Kinerja	Target Capaian	Pagu Indikatif (Rp)	Urusan / Bidang Urusan / Program / Kegiatan / Sub Kegiatan	Lokasi	Indikator Kinerja	Target Capaian	Pagu Indikatif (Rp)	
(1)	(2)	(3)	(4)	(5)	(6)	(7)	(8)	(9)	(10)	(11)	(12)
	BERKAITAN DENGAN PELAYANAN DASAR					BERKAITAN DENGAN PELAYANAN DASAR					
	URUSAN PEMERINTAHAN BIDANG PENDIDIKAN					URUSAN PEMERINTAHAN BIDANG PENDIDIKAN				640.550.000	
64	PROGRAM PENGELOLAAN PENDIDIKAN		-	-	619.068.600	PROGRAM PENGELOLAAN PENDIDIKAN		Angka Partisipasi Kasar SMP/Sederajat	100 %	640.550.000	
	Pengelolaan Pendidikan Sekolah Menengah Pertama		-	-	619.068.600	Pengelolaan Pendidikan Sekolah Menengah Pertama		Angka kelulusan SMP Persentase satuan pendidikan SMP yang terakreditasi A	100 % 55 %	640.550.000	
	Penyediaan Biaya Personil Peserta Didik Sekolah Menengah Pertama	Kota Pasuruan, Semua Kecamatan, Semua Kel/Desa	Jumlah Peserta didik Sekolah Menengah Pertama yang Menerima Biaya Personil Peserta Didik	398 Peserta Didik	180.168.600	Penyediaan Biaya Personil Peserta Didik Sekolah Menengah Pertama	Kota Pasuruan, Semua Kecamatan, Semua Kel/Desa	Jumlah Peserta didik Sekolah Menengah Pertama yang Menerima Biaya Personil Peserta Didik	398 Peserta Didik	201.650.000	
	Pengelolaan Dana BOS Sekolah Menengah Pertama	Kota Pasuruan, Semua Kecamatan, Semua Kel/Desa	Jumlah Sekolah Menengah pertama yang Mengelola Dana BOS	1 Satuan Pendidikan	438.900.000	Pengelolaan Dana BOS Sekolah Menengah Pertama	Kota Pasuruan, Semua Kecamatan, Semua Kel/Desa	Jumlah Sekolah Menengah pertama yang Mengelola Dana BOS	1 Satuan Pendidikan	438.900.000	
					475.200.000					425.200.000	

No	Rancangan Awal RKPD					Hasil Analisa Kebutuhan					Catatan Penting
	Urusan / Bidang Urusan / Program / Kegiatan / Sub Kegiatan	Lokasi	Indikator Kinerja	Target Capaian	Pagu Indikatif (Rp)	Urusan / Bidang Urusan / Program / Kegiatan / Sub Kegiatan	Lokasi	Indikator Kinerja	Target Capaian	Pagu Indikatif (Rp)	
(1)	(2)	(3)	(4)	(5)	(6)	(7)	(8)	(9)	(10)	(11)	(12)
	TK NEGERI PEMBINA BUGUL KIDUL					TK NEGERI PEMBINA BUGUL KIDUL				212.600.000	
	URUSAN PEMERINTAHAN WAJIB YANG BERKAITAN DENGAN PELAYANAN DASAR					URUSAN PEMERINTAHAN WAJIB YANG BERKAITAN DENGAN PELAYANAN DASAR				212.600.000	
	URUSAN PEMERINTAHAN BIDANG PENDIDIKAN					URUSAN PEMERINTAHAN BIDANG PENDIDIKAN				212.600.000	
65	PROGRAM PENGELOLAAN PENDIDIKAN		-	-	237.600.000	PROGRAM PENGELOLAAN PENDIDIKAN		Angka Partisipasi Kasar PAUD/Sederajat	100 %	212.600.000	
	Pengelolaan Pendidikan Anak Usia Dini (PAUD)		-	-	237.600.000	Pengelolaan Pendidikan Anak Usia Dini (PAUD)		Persentase Lembaga PAUD Yang Terakreditasi	100 %	212.600.000	
	Penyediaan Biaya Personil Peserta Didik PAUD	Kota Pasuruan, Semua Kecamatan, Semua Kel/Desa	Jumlah Peserta Didik PAUD yang Menerima Biaya Personil Peserta Didik	146 Peserta Didik	150.000.000	Penyediaan Biaya Personil Peserta Didik PAUD	Kota Pasuruan, Semua Kecamatan, Semua Kel/Desa	Jumlah Peserta Didik PAUD yang Menerima Biaya Personil Peserta Didik	146 Peserta Didik	125.000.000	
	Pengelolaan Dana BOP PAUD	Kota Pasuruan, Semua Kecamatan,	Jumlah PAUD yang Mengelola Dana BOP	1 Satuan Pendidikan	87.600.000	Pengelolaan Dana BOP PAUD	Kota Pasuruan, Semua Kecamatan,	Jumlah PAUD yang Mengelola Dana BOP	1 Satuan Pendidikan	87.600.000	

No	Rancangan Awal RKPD					Hasil Analisa Kebutuhan					Catatan Penting
	Urusan / Bidang Urusan / Program / Kegiatan / Sub Kegiatan	Lokasi	Indikator Kinerja	Target Capaian	Pagu Indikatif (Rp)	Urusan / Bidang Urusan / Program / Kegiatan / Sub Kegiatan	Lokasi	Indikator Kinerja	Target Capaian	Pagu Indikatif (Rp)	
(1)	(2)	(3)	(4)	(5)	(6)	(7)	(8)	(9)	(10)	(11)	(12)
		Semua Kel/Desa					Semua Kel/Desa				
	TK NEGERI PEMBINA PURWOREJO					TK NEGERI PEMBINA PURWOREJO				212.600.000	
	URUSAN PEMERINTAHAN WAJIB YANG BERKAITAN DENGAN PELAYANAN DASAR					URUSAN PEMERINTAHAN WAJIB YANG BERKAITAN DENGAN PELAYANAN DASAR				212.600.000	
	URUSAN PEMERINTAHAN BIDANG PENDIDIKAN					URUSAN PEMERINTAHAN BIDANG PENDIDIKAN				212.600.000	
66	PROGRAM PENGELOLAAN PENDIDIKAN		-	-	237.600.000	PROGRAM PENGELOLAAN PENDIDIKAN		Angka Partisipasi Kasar PAUD/Sederajat	100 %	212.600.000	
	Pengelolaan Pendidikan Anak Usia Dini (PAUD)		-	-	237.600.000	Pengelolaan Pendidikan Anak Usia Dini (PAUD)		Persentase Lembaga PAUD Yang Terakreditasi	100 %	212.600.000	
	Penyediaan Biaya Personil Peserta Didik PAUD	Kota Pasuruan, Semua Kecamatan, Semua Kel/Desa	Jumlah Peserta Didik PAUD yang Menerima Biaya Personil Peserta Didik	146 Peserta Didik	150.000.000	Penyediaan Biaya Personil Peserta Didik PAUD	Kota Pasuruan, Semua Kecamatan, Semua Kel/Desa	Jumlah Peserta Didik PAUD yang Menerima Biaya Personil Peserta Didik	146 Peserta Didik	125.000.000	
	Pengelolaan Dana BOP PAUD	Kota Pasuruan,	Jumlah PAUD yang Mengelola Dana BOP	1 Satuan Pendidikan	87.600.000	Pengelolaan Dana BOP PAUD	Kota Pasuruan,	Jumlah PAUD yang Mengelola Dana BOP	1 Satuan Pendidikan	87.600.000	

No	Rancangan Awal RKPD					Hasil Analisa Kebutuhan					Catatan Penting
	Urusan / Bidang Urusan / Program / Kegiatan / Sub Kegiatan	Lokasi	Indikator Kinerja	Target Capaian	Pagu Indikatif (Rp)	Urusan / Bidang Urusan / Program / Kegiatan / Sub Kegiatan	Lokasi	Indikator Kinerja	Target Capaian	Pagu Indikatif (Rp)	
(1)	(2)	(3)	(4)	(5)	(6)	(7)	(8)	(9)	(10)	(11)	(12)
		Semua Kecamatan, Semua Kel/Desa					Semua Kecamatan, Semua Kel/Desa				
TOTAL ANGGARAN					233.682.631.848					231.475.189.355	

BAB III
TUJUAN DAN SASARAN DINAS PENDIDIKAN DAN KEBUDAYAAN

3.1. Telaahan terhadap Kebijakan Nasional

Pelaksanaan Rencana Kerja Pemerintah (RKP) Tahun 2026 bertema “Kedaulatan Pangan dan Energi" serta "Ekonomi yang Produktif dan Inklusif” Kedua klaster tersebut juga terbagi atas beberapa fokus sebagai berikut:

1. Program makan bergizi gratis.
2. Pembangunan sekolah unggul dan digitalisasi pendidikan.
3. Pemeriksaan kesehatan gratis.
4. Percepatan rumah sakit di daerah.

Program-program tersebut masuk ke dalam fokus pendidikan dan kesehatan dalam klaster ekonomi yang produktif dan inklusif. Kemudian, terkait ekonomi, pemerintah juga akan fokus pada deregulasi dan kepastian hukum, pertahanan semesta, percepatan pertumbuhan ekonomi melalui hilirisasi dan Danantara, adopsi teknologi dan inovasi, percepatan pengentasan kemiskinan melalui program 3 juta rumah dan koperasi desa merah putih, serta fiskal adaptif dan stabilitas makroekonomi.

Sementara, pada klaster kedaulatan pangan dan energi, pemerintah akan fokus pada empat isu utama yakni:

1. Pangan melalui program optimalisasi Bulog dan pelaksanaan lumbung pangan.
2. energi melalui peningkatan bauran etanol dan biodiesel serta energi baru terbarukan.
3. air melalui pengembangan SPAM terintegrasi hulu ke hilir.
4. pengelolaan sampah.

Sedangkan Rencana Kerja Pembangunan Kota Pasuruan Tahun 2026 bertema “Penguatan Transformasi Ekonomi Dan Sosial Yang Harmoni Dan Berkelanjutan” memiliki pedoman 8 prioritas pembangunan Kota Pasuruan sebagai berikut:

1. Memperkuat Pembangunan SDM yang berkarakter.
2. Peningkatan Kualitas Infrastruktur Penunjang Perekonomian.
3. Stimulus Daya Tarik Investasi.
4. Menumbuhkan Perekonomian sektor Unggulan.
5. Efektifitas Birokrasi dan Pelayanan Publik.
6. Meningkatkan Harmonisasi Sosial .
7. Pengurangan Kemiskinan.
8. Sarpras Pendidikan dan kesehatan berkualitas.

Dinas Pendidikan dan Kebudayaan mendukung prioritas pembangunan Kota Pasuruan yang nomor delapan yaitu: *Sarpras*

Pendidikan dan kesehatan berkualitas. Dari uraian diatas dapat dijelaskan bahwa kebijakan Nasional dan Daerah itu sesuai dengan program pembangunan untuk urusan Dinas Pendidikan dan Urusan Kebudayaan yaitu: Pendidikan yang berkualitas.

Tabel 3.1
Prioritas dan Sasaran Dinas Pendidikan dan Kebudayaan

No	Prioritas Nasional	Prioritas Provinsi	Sasaran Daerah	Sasaran Perangkat Daerah	Indikator Sasaran Perangkat Daerah
1	Memperkuat pembangunan sumber daya manusia (SDM), sains, teknologi, pendidikan, kesehatan, prestasi olahraga, kesetaraan gender, serta penguatan peran perempuan, pemuda (generasi milenial dan generasi Z), dan penyandang disabilitas.	JATIM CERDAS Memperkuat akses dan mutu Pendidikan yang berkualitas, merata, dan berkeadilan 1. Memperkuat Pembangunan SDM yang berkarakter	Meningkatnya Kualitas Pendidikan	Meningkatnya Akses Pendidikan	Angka Partisipasi Sekolah Usia 5-6 tahun di satuan PAUD
					Angka Partisipasi Sekolah Usia 7-12 tahun di sekolah dasar
					Angka Partisipasi Sekolah Usia 13-15 tahun di sekolah menengah pertama
					Angka Partisipasi Sekolah Usia 7-18 tahun di pendidikan kesetaraan
				Meningkatnya Mutu Pendidikan	Rapor Pendidikan
2	Memperkuat penyelarasan kehidupan yang harmonis dengan lingkungan, alam, dan budaya serta peningkatan toleransi antarumat beragama untuk mencapai masyarakat yang adil dan makmur.	JATIM HARMONI Menjaga Terwujudnya Masyarakat yang Harmonis dan Inklusif 6. Meningkatkan Harmonisasi Sosial	Meningkatnya Peran Pemuda Terhadap Kesejahteraan Masyarakat	Meningkatnya Pelestarian Kebudayaan Lokal	Jumlah Aktivitas Gelaran Seni Budaya yang dilaksanakan

3.2. Tujuan dan Sasaran Renja Dinas Pendidikan dan Kebudayaan

Tujuan yang akan dicapai Dinas Pendidikan dan Kebudayaan Kota Pasuruan melalui program dan kegiatan tahun 2026 adalah:

a. Meningkatnya Kualitas Pendidikan dan Pelestarian Kebudayaan Lokal, indikatornya yaitu: Rata-rata Lama Sekolah, Harapan Lama Sekolah, dan Persentase seni budaya yang dilestarikan.

Adapun sasaran yang telah ditetapkan oleh Dinas Pendidikan dan Kebudayaan dalam rangka mewujudkan visi dan misi yang hendak dicapai adalah sebagai berikut:

1. Meningkatnya Akses Pendidikan, indikatornya yaitu: Angka Partisipasi Sekolah Usia 5-6 tahun di satuan PAUD, Angka

Partisipasi Sekolah Usia 7-12 tahun di sekolah dasar, Angka Partisipasi Sekolah Usia 13-15 tahun di sekolah menengah pertama, Angka Partisipasi Sekolah Usia 7-18 tahun di pendidikan kesetaraan.

2. Meningkatnya Mutu Pendidikan, indikatornya yaitu: Rapor Pendidikan
3. Meningkatnya Pelestarian Kebudayaan Lokal, indikatornya yaitu: Jumlah Aktivitas Gelaran Seni Budaya yang dilaksanakan.

Tabel 3.2
Tujuan Dinas Pendidikan dan Kebudayaan

No	Tujuan PD	Indikator Tujuan PD	Target Kinerja Tujuan PD Tahun 2026
1	Meningkatnya Kualitas Pendidikan dan Pelestarian Kebudayaan Lokal	Rata-Rata Lama Sekolah	10,35 Tahun
		Harapan Lama Sekolah	13,7 Tahun
		Persentase seni budaya yang dilestarikan	100 %

Tabel 3.3
Sasaran Dinas Pendidikan dan Kebudayaan

No	Sasaran PD	Indikator Sasaran PD	Target Kinerja Sasaran PD Tahun 2026
1	Meningkatnya Akses Pendidikan	Angka Partisipasi Sekolah Usia 5-6 tahun di satuan PAUD	100 %
		Angka Partisipasi Sekolah Usia 7-12 tahun di sekolah dasar	100 %
		Angka Partisipasi Sekolah Usia 13-15 tahun di sekolah menengah pertama	100 %
		Angka Partisipasi Sekolah Usia 7-18 tahun di pendidikan kesetaraan	100 %
2	Meningkatnya Mutu Pendidikan	Rapor Pendidikan	85,63 Nilai
3	Meningkatnya Pelestarian Kebudayaan Loka	Jumlah Aktivitas Gelaran Seni Budaya yang dilaksanakan	2 Seni budaya

Tabel 3.3
Indikator Kinerja Utama Dinas Pendidikan dan Kebudayaan

No	Tujuan/Sasaran	Indikator Kinerja Utama	Target Indikator Kinerja Utama PD
Tujuan			
1	Meningkatknya Kualitas Pendidikan dan Pelestarian Kebudayaan Lokal	Rata-Rata Lama Sekolah	10,35 Tahun
		Harapan Lama Sekolah	13,7 Tahun
		Persentase Seni dan Budaya yang dilestarikan	100 %
Sasaran			
2	Meningkatnya Akses Pendidikan	Angka Partisipasi Sekolah Usia 5-6 tahun di satuan PAUD	100 %
		Angka Partisipasi Sekolah Usia 7-12 tahun di sekolah dasar	100 %
		Angka Partisipasi Sekolah Usia 13-15 tahun di sekolah menengah pertama	100 %
		Angka Partisipasi Sekolah Usia 7-18 tahun di pendidikan kesetaraan	100 %
3	Meningkatnya Mutu Pendidikan	Rapor Pendidikan	85,63 Nilai

No	Tujuan/Sasaran	Indikator Kinerja Utama	Target Indikator Kinerja Utama PD
4	Meningkatnya Pelestarian Kebudayaan Loka	Jumlah Aktivitas Gelaran Seni Budaya yang dilaksanakan	2 Seni budaya

BAB IV
RENCANA KERJA DAN PENDANAAN DINAS PENDIDIKAN DAN KEBUDAYAAN

Program adalah himpunan dari beberapa kegiatan yang nyata, terpadu dan sistematis yang akan dilaksanakan oleh elemen-elemen yang terdapat dan menjadi bagian dari suatu organisasi dalam rangka pencapaian tujuan dan sasaran. Dalam penyusunan program untuk mencapai tujuan dan sasaran, Dinas Pendidikan dan Kebudayaan Kota Pasuruan menetapkan beberapa kriteria sebagai landasan pertimbangan, antara lain:

a. Memperhatikan tupoksi dari masing-masing bidang;
b. Memperhatikan program Pemerintah Kota Pasuruan, Pemerintah Provinsi dan Pemerintah Pusat;
c. Mempertimbangkan hasil evaluasi program dan kegiatan tahun-tahun sebelumnya, saat ini dan akan datang;
d. Memperhatikan skala prioritas dalam mendukung pencapaian visi dan misi, baik Dinas Pendidikan dan kebudayaan maupun Pemerintah Kota Pasuruan;

Untuk mencapai visi dan misi kepala daerah terpilih dalam program pembangunan daerah Kota Pasuruan dalam urusan Pendidikan dan urusan Kebudayaan mempunyai dua agenda prioritas, yaitu:

1. *Beasiswa Pendidikan Masyarakat Miskin*, yang didukung dengan Program Pengelolaan Pendidikan, dan Program Pendidik Dan Tenaga Kependidikan;
2. *Optimalisasi anggaran untuk mendukung program MBG di Kota Pasuruan* yang didukung dengan Program Pengelolaan Pendidikan.

Pendidikan mempunyai standart pelayanan minimal sesuai dengan Peraturan Pemerintah Nomor 2 Tahun 2018 Tentang Standar Pelayanan Minimal, Peraturan Menteri Dalam Negeri Nomor 100 Tahun 2018 Tentang Penerapan Standar Pelayanan Minimal dan Peraturan Menteri Pendidikan dan Kebudayaan Ristek Nomor 32 tahun 2022 Tentang Standar Teknis Pelayanan Minimal Pendidikan, yang dimaksud standar pelayanan minimal pendidikan yang disebut dengan SPM Pendidikan adalah ketentuan mengenai jenis dan mutu pelayanan dasar pendidikan yang merupakan urusan pemerintahan wajib yang berhak diperoleh setiap peserta didik secara minimal. SPM pendidikan bertujuan untuk memberikan panduan kepada Pemerintah Daerah dalam pemenuhan kebutuhan dasar peserta didik sesuai dengan jenjang dan jalur Pendidikan. SPM Pendidikan ditetapkan dan diterapkan berdasarkan prinsip: kesesuaian kewenangan; ketersedian; keterjangkauan; kesinambungan; keterukuran; dan ketepatan sasaran.

Anggaran Dinas Pendidikan dan Kebudayaan tahun 2026 sebesar Rp. 231.475.189.355,00. Dari anggaran tersebut dibedakan menjadi dua urusan, untuk Urusan Pendidikan anggarannya sebesar Rp.228.187.832.217,00 dengan didukung sebanyak 3 program, 13 kegiatan dan 214 sub kegiatan. Urusan Kebudayaan anggarannya

sebesar Rp.3.287.357.138,00 dengan didukung sebanyak 4 program, 5 kegiatan dan 6 sub kegiatan.

Adapun program, kegiatan dan sub kegiatan tahun 2026 yang akan dilaksanakan oleh Dinas Pendidikan dan Kebudayaan Kota Pasuruan dapat dilihat pada tabel 4.1.

Tabel 4.1.

Rumusan Rencana Program dan Kegiatan Dinas Pendidikan dan Kebudayaan Tahun 2026 dan Prakiraan Maju Tahun 2027 Kota Pasuruan

Kode					Urusan / Bidang Urusan / Program / Outcome / Kegiatan / Sub Kegiatan	Indikator Program / Kegiatan / Sub Kegiatan	Rencana Tahun 2026* (Tahun Rencana)				Catatan Penting	Prakiraan Maju Rencana Tahun 2027	
							Lokasi	Target Capaian Kinerja	Kebutuhan Dana/Pagu Indikatif (Rp)	Sumber Dana		Target Capaian Kinerja	Pagu Indikatif (Rp)
1					2	3	4	5	6	7	8	9	10
					DINAS PENDIDIKAN DAN KEBUDAYAAN				202.271.569.355				214.525.756.595
1					URUSAN PEMERINTAHAN WAJIB YANG BERKAITAN DENGAN PELAYANAN DASAR				198.984.212.217				214.017.440.245
1	01				URUSAN PEMERINTAHAN BIDANG PENDIDIKAN				198.984.212.217				214.017.440.245
1	01	01			PROGRAM PENUNJANG URUSAN PEMERINTAHAN DAERAH KABUPATEN/KOTA	Level Maturitas SPIP Perangkat Daerah Nilai SAKIP Perangkat Daerah		3 Level 75,3 Nilai	140.015.331.557			3 Level 75,3 Nilai	148.381.418.647
1	*01*	*01*	*2.01*		*Perencanaan, Penganggaran, dan Evaluasi Kinerja Perangkat Daerah*	*Jumlah dokumen perencanaan, penganggaran, dan evaluasi kinerja perangkat daerah yang sesuai ketentuan*		*11 Dokumen*	*97.356.700*			*11 Dokumen*	*114.948.225*
1	01	01	2.01	0001	Penyusunan Dokumen Perencanaan Perangkat Daerah	Jumlah Dokumen Perencanaan Perangkat Daerah	Kota Pasuruan, Semua Kecamatan, Semua Kel/Desa	6 Dokumen	69.473.700	DANA ALOKASI UMUM (DAU)		6 Dokumen	85.671.075
1	01	01	2.01	0006	Koordinasi dan Penyusunan Laporan Capaian Kinerja dan Ikhtisar Realisasi Kinerja SKPD	Jumlah Laporan Capaian Kinerja dan Ikhtisar Realisasi Kinerja SKPD dan Laporan Hasil Koordinasi Penyusunan Laporan Capaian Kinerja dan	Kota Pasuruan, Semua Kecamatan, Semua Kel/Desa	5 Laporan	22.720.000	DANA ALOKASI UMUM (DAU)		5 Laporan	23.856.000

Kode					Urusan / Bidang Urusan / Program / Outcome / Kegiatan / Sub Kegiatan	Indikator Program / Kegiatan / Sub Kegiatan	Rencana Tahun 2026* (Tahun Rencana)				Catatan Penting	Prakiraan Maju Rencana Tahun 2027	
							Lokasi	Target Capaian Kinerja	Kebutuhan Dana/Pagu Indikatif (Rp)	Sumber Dana		Target Capaian Kinerja	Pagu Indikatif (Rp)
1					2	3	4	5	6	7	8	9	10
						Ikhtisar Realisasi Kinerja SKPD							
1	01	01	2.01	0007	Evaluasi Kinerja Perangkat Daerah	Jumlah Laporan Evaluasi Kinerja Perangkat Daerah	Kota Pasuruan, Semua Kecamatan, Semua Kel/Desa	1 Laporan	5.163.000	DANA ALOKASI UMUM (DAU)		1 Laporan	5.421.150
1	*01*	*01*	*2.02*		*Administrasi Keuangan Perangkat Daerah*	*Persentase Laporan Keuangan Yang Tersusun Tepat Waktu*		*100 %*	*133.509.098.826*			*100 %*	*140.823.476.125*
1	01	01	2.02	0001	Penyediaan Gaji dan Tunjangan ASN	Jumlah Orang yang Menerima Gaji dan Tunjangan ASN	Kota Pasuruan, Semua Kecamatan, Semua Kel/Desa	1218 Orang/bulan	133.107.098.526	DANA ALOKASI UMUM (DAU), DAK NON FISIK-TPG PNSD, DAK NON FISIK-TAMSIL GURU PNSD		1218 Orang/bulan	140.377.226.125
1	01	01	2.02	0007	Koordinasi dan Penyusunan Laporan Keuangan Bulanan/ Triwulanan/ Semesteran SKPD	Jumlah Laporan Keuangan Bulanan/ Triwulanan/ Semesteran SKPD dan Laporan Koordinasi Penyusunan Laporan Keuangan Bulanan/Triwulanan/Semesteran SKPD	Kota Pasuruan, Semua Kecamatan, Semua Kel/Desa	16 Laporan	402.000.300	DANA ALOKASI UMUM (DAU)		16 Laporan	446.250.000
1	*01*	*01*	*2.03*		*Administrasi Barang Milik Daerah pada Perangkat Daerah*	*Jumlah Laporan Pengelolaan Barang Milik Daerah yang disusun dalam 1 tahun anggaran*		*6 Laporan*	*139.966.600*			*6 Laporan*	*146.930.490*
1	01	01	2.03	0001	Penyusunan Perencanaan Kebutuhan Barang Milik Daerah SKPD	Jumlah Rencana Kebutuhan Barang Milik Daerah SKPD	Kota Pasuruan, Semua Kecamatan, Semua Kel/Desa	2 Dokumen	26.942.400	DANA ALOKASI UMUM (DAU)		2 Dokumen	30.284.520

Kode					Urusan / Bidang Urusan / Program / Outcome / Kegiatan / Sub Kegiatan	Indikator Program / Kegiatan / Sub Kegiatan	Rencana Tahun 2026* (Tahun Rencana)				Catatan Penting	Prakiraan Maju Rencana Tahun 2027	
							Lokasi	Target Capaian Kinerja	Kebutuhan Dana/Pagu Indikatif (Rp)	Sumber Dana		Target Capaian Kinerja	Pagu Indikatif (Rp)
1					2	3	4	5	6	7	8	9	10
1	01	01	2.03	0005	Rekonsiliasi dan Penyusunan Laporan Barang Milik Daerah pada SKPD	Jumlah Laporan Rekonsiliasi dan Penyusunan Laporan Barang Milik Daerah pada SKPD	Kota Pasuruan, Semua Kecamatan, Semua Kel/Desa	4 Laporan	113.024.200	DANA ALOKASI UMUM (DAU)		4 Laporan	116.645.970
1	*01*	*01*	*2.05*		*Administrasi Kepegawaian Perangkat Daerah*	*Jumlah dokumen ketatausahaan dan kepegawaian*		*4 Dokumen*	*202.027.600*			*4 Dokumen*	*227.148.180*
1	01	01	2.05	0003	Pendataan dan Pengolahan Administrasi Kepegawaian	Jumlah Dokumen Pendataan dan Pengolahan Administrasi Kepegawaian	Kota Pasuruan, Semua Kecamatan, Semua Kel/Desa	4 Dokumen	46.358.000	DANA ALOKASI UMUM (DAU)		4 Dokumen	49.148.400
1	01	01	2.05	0010	Sosialisasi Peraturan Perundang-Undangan	Jumlah Orang yang Mengikuti Sosialisasi Peraturan Perundang-Undangan	Kota Pasuruan, Semua Kecamatan, Semua Kel/Desa	1009 Orang	155.669.600	DANA ALOKASI UMUM (DAU)		1009 Orang	177.999.780
1	*01*	*01*	*2.06*		*Administrasi Umum Perangkat Daerah*	*Jumlah Laporan Penyediaan Barang dan Jasa*		*4 Laporan*	*1.545.273.200*			*4 Laporan*	*1.647.205.977*
1	01	01	2.06	0001	Penyediaan Komponen Instalasi Listrik/Penerangan Bangunan Kantor	Jumlah Paket Komponen Instalasi Listrik/Penerangan Bangunan Kantor yang Disediakan	Kota Pasuruan, Semua Kecamatan, Semua Kel/Desa	6 Paket	107.985.250	DANA ALOKASI UMUM (DAU)		6 Paket	126.568.995
1	01	01	2.06	0002	Penyediaan Peralatan dan Perlengkapan Kantor	Jumlah Paket Peralatan dan Perlengkapan Kantor yang Disediakan	Kota Pasuruan, Semua Kecamatan, Semua Kel/Desa	6 Paket	976.635.250	DANA ALOKASI UMUM (DAU)		6 Paket	1.031.486.502

Kode					Urusan / Bidang Urusan / Program / Outcome / Kegiatan / Sub Kegiatan	Indikator Program / Kegiatan / Sub Kegiatan	Rencana Tahun 2026* (Tahun Rencana)				Catatan Penting	Prakiraan Maju Rencana Tahun 2027	
							Lokasi	Target Capaian Kinerja	Kebutuhan Dana/Pagu Indikatif (Rp)	Sumber Dana		Target Capaian Kinerja	Pagu Indikatif (Rp)
1					2	3	4	5	6	7	8	9	10
1	01	01	2.06	0005	Penyediaan Barang Cetakan dan Penggandaan	Jumlah Paket Barang Cetakan dan Penggandaan yang Disediakan	Kota Pasuruan, Semua Kecamatan, Semua Kel/Desa	6 Paket	86.878.800	DANA ALOKASI UMUM (DAU)		6 Paket	94.497.585
1	01	01	2.06	0006	Penyediaan Bahan Bacaan dan Peraturan Perundang-undangan	Jumlah Dokumen Bahan Bacaan dan Peraturan Perundang-Undangan yang Disediakan	Kota Pasuruan, Semua Kecamatan, Semua Kel/Desa	1 Dokumen	4.395.600	DANA ALOKASI UMUM (DAU)		1 Dokumen	6.300.000
1	01	01	2.06	0007	Penyediaan Bahan/Material	Jumlah Paket Bahan/Material yang Disediakan	Kota Pasuruan, Semua Kecamatan, Semua Kel/Desa	1 Paket	15.000.000	DANA ALOKASI UMUM (DAU)		1 Paket	15.750.000
1	01	01	2.06	0008	Fasilitasi Kunjungan Tamu	Jumlah Laporan Fasilitasi Kunjungan Tamu	Kota Pasuruan, Semua Kecamatan, Semua Kel/Desa	6 Laporan	54.512.300	DANA ALOKASI UMUM (DAU)		6 Laporan	57.743.595
1	01	01	2.06	0009	Penyelenggaraan Rapat Koordinasi dan Konsultasi SKPD	Jumlah Laporan Penyelenggaraan Rapat Koordinasi dan Konsultasi SKPD	Kota Pasuruan, Semua Kecamatan, Semua Kel/Desa	10 Laporan	299.866.000	DANA ALOKASI UMUM (DAU)		10 Laporan	314.859.300
1	*01*	*01*	*2.07*		*Pengadaan Barang Milik Daerah Penunjang Urusan Pemerintah Daerah*	*Jumlah Barang Milik Daerah yang disediakan*		*10 Unit*	*100.000.000*			*10 Unit*	*262.500.000*

Kode					Urusan / Bidang Urusan / Program / Outcome / Kegiatan / Sub Kegiatan	Indikator Program / Kegiatan / Sub Kegiatan	Rencana Tahun 2026* (Tahun Rencana)				Catatan Penting	Prakiraan Maju Rencana Tahun 2027	
							Lokasi	Target Capaian Kinerja	Kebutuhan Dana/Pagu Indikatif (Rp)	Sumber Dana		Target Capaian Kinerja	Pagu Indikatif (Rp)
1					2	3	4	5	6	7	8	9	10
1	01	01	2.07	0002	Pengadaan Kendaraan Dinas Operasional atau Lapangan	Jumlah Unit Kendaraan Dinas Operasional atau Lapangan yang Disediakan	Kota Pasuruan, Semua Kecamatan, Semua Kel/Desa	10 Unit	100.000.000	DANA ALOKASI UMUM (DAU)		10 Unit	262.500.000
1	*01*	*01*	*2.08*		*Penyediaan Jasa Penunjang Urusan Pemerintahan Daerah*	*Jumlah Laporan Penyediaan Jasa Penunjang Urusan Pemerintahan Daerah*		*4 Laporan*	*2.871.938.850*			*4 Laporan*	*3.266.955.350*
1	01	01	2.08	0001	Penyediaan Jasa Surat Menyurat	Jumlah Laporan Penyediaan Jasa Surat Menyurat	Kota Pasuruan, Semua Kecamatan, Semua Kel/Desa	2 Laporan	2.200.000	DANA ALOKASI UMUM (DAU)		2 Laporan	2.625.000
1	01	01	2.08	0002	Penyediaan Jasa Komunikasi, Sumber Daya Air dan Listrik	Jumlah Laporan Penyediaan Jasa Komunikasi, Sumber Daya Air dan Listrik yang Disediakan	Kota Pasuruan, Semua Kecamatan, Semua Kel/Desa	12 Laporan	444.337.200	DANA ALOKASI UMUM (DAU)		12 Laporan	549.050.460
1	01	01	2.08	0004	Penyediaan Jasa Pelayanan Umum Kantor	Jumlah Laporan Penyediaan Jasa Pelayanan Umum Kantor yang Disediakan	Kota Pasuruan, Semua Kecamatan, Semua Kel/Desa	12 Laporan	2.425.401.650	DANA ALOKASI UMUM (DAU)		12 Laporan	2.715.279.890
1	*01*	*01*	*2.09*		*Pemeliharaan Barang Milik Daerah Penunjang Urusan Pemerintahan Daerah*	*Jumlah Barang Milik Daerah Yang Terpelihara*		*209 Unit*	*1.549.669.781*			*209 Unit*	*1.892.254.300*
1	01	01	2.09	0001	Penyediaan Jasa Pemeliharaan, Biaya Pemeliharaan, dan Pajak Kendaraan	Jumlah Kendaraan Perorangan Dinas atau Kendaraan Dinas Jabatan yang Dipelihara dan dibayarkan Pajaknya	Kota Pasuruan, Semua Kecamata	1 Unit	65.000.000	DANA ALOKASI UMUM (DAU)		1 Unit	68.250.000

Kode					Urusan / Bidang Urusan / Program / Outcome / Kegiatan / Sub Kegiatan	Indikator Program / Kegiatan / Sub Kegiatan	Rencana Tahun 2026* (Tahun Rencana)				Catatan Penting	Prakiraan Maju Rencana Tahun 2027	
							Lokasi	Target Capaian Kinerja	Kebutuhan Dana/Pagu Indikatif (Rp)	Sumber Dana		Target Capaian Kinerja	Pagu Indikatif (Rp)
1					2	3	4	5	6	7	8	9	10
					Perorangan Dinas atau Kendaraan Dinas Jabatan		n, Semua Kel/Desa						
1	01	01	2.09	0002	Penyediaan Jasa Pemeliharaan, Biaya Pemeliharaan, Pajak dan Perizinan Kendaraan Dinas Operasional atau Lapangan	Jumlah Kendaraan Dinas Operasional atau Lapangan yang Dipelihara dan dibayarkan Pajak dan Perizinannya	Kota Pasuruan, Semua Kecamatan, Semua Kel/Desa	25 Unit	318.335.000	DANA ALOKASI UMUM (DAU)		25 Unit	351.750.000
1	01	01	2.09	0005	Pemeliharaan Mebel	Jumlah Mebel yang Dipelihara	Kota Pasuruan, Semua Kecamatan, Semua Kel/Desa	60 Unit	14.389.600	DANA ALOKASI UMUM (DAU)		60 Unit	17.723.580
1	01	01	2.09	0006	Pemeliharaan Peralatan dan Mesin Lainnya	Jumlah Peralatan dan Mesin Lainnya yang Dipelihara	Kota Pasuruan, Semua Kecamatan, Semua Kel/Desa	120 Unit	121.654.400	DANA ALOKASI UMUM (DAU)		120 Unit	158.381.370
1	01	01	2.09	0009	Pemeliharaan/Rehabilitasi Gedung Kantor dan Bangunan Lainnya	Jumlah Gedung Kantor dan Bangunan Lainnya yang Dipelihara/Direhabilitasi	Kota Pasuruan, Semua Kecamatan, Semua Kel/Desa	3 Unit	1.030.290.781	DANA ALOKASI UMUM (DAU)		3 Unit	1.296.149.350
1	01	02			PROGRAM PENGELOLAAN PENDIDIKAN	Angka Partisipasi Kasar SD/Sederajat		100 %	58.907.268.160			100 %	65.568.745.893
1	*01*	*02*	*2.01*		*Pengelolaan Pendidikan Sekolah Dasar*	*Angka kelulusan SD* *Persentase satuan pendidikan SD yang terakreditasi A*		*100 %* *65 %*	*18.895.339.100*			*100 %* *65 %*	*21.831.956.790*

Kode					Urusan / Bidang Urusan / Program / Outcome / Kegiatan / Sub Kegiatan	Indikator Program / Kegiatan / Sub Kegiatan	Rencana Tahun 2026* (Tahun Rencana)				Catatan Penting	Prakiraan Maju Rencana Tahun 2027	
							Lokasi	Target Capaian Kinerja	Kebutuhan Dana/Pagu Indikatif (Rp)	Sumber Dana		Target Capaian Kinerja	Pagu Indikatif (Rp)
1					2	3	4	5	6	7	8	9	10
1	01	02	2.01	0010	Rehabilitasi Sedang/Berat Ruang Unit Kesehatan Sekolah	Jumlah Ruang Unit Kesehatan Sekolah yang Telah Direhabilitasi Sedang/Berat	Kota Pasuruan, Semua Kecamatan, Semua Kel/Desa	1 Ruang	200.000.000	DAU YANG DITENTUKAN PENGGUNAANNYA BIDANG PENDIDIKAN		1 Ruang	210.000.000
1	01	02	2.01	0011	Rehabilitasi Sedang/Berat Perpustakaan Sekolah	Jumlah Perpustakaan Sekolah yang Telah Direhabilitasi Sedang/Berat	Kota Pasuruan, Semua Kecamatan, Semua Kel/Desa	1 Ruang	200.000.000	DAU YANG DITENTUKAN PENGGUNAANNYA BIDANG PENDIDIKAN		1 Ruang	210.000.000
1	01	02	2.01	0013	Rehabilitasi Sedang/Berat Rumah Dinas Kepala Sekolah/Guru/Penjaga Sekolah	Jumlah Rumah Dinas Kepala Sekolah, Guru, Penjaga Sekolah yang Telah DiRehabilitasi Sedang/Berat	Kota Pasuruan, Semua Kecamatan, Semua Kel/Desa	3 Unit	250.000.000	DANA ALOKASI UMUM (DAU)		3 Unit	262.500.000
1	01	02	2.01	0014	Pengadaan Mebel Sekolah	Jumlah Mebel sekolah yang Tersedia	Kota Pasuruan, Semua Kecamatan, Semua Kel/Desa	4 Paket	150.000.000	DANA ALOKASI UMUM (DAU)		4 Paket	189.000.000
1	01	02	2.01	0016	Pengadaan Perlengkapan Sekolah	Jumlah Perlengkapan Sekolah yang Tersedia	Kota Pasuruan, Semua Kecamatan, Semua Kel/Desa	2 Paket	1.050.000.000	HIBAH, DAU YANG DITENTUKAN PENGGUNAANNYA BIDANG PENDIDIKAN		2 Paket	1.575.000.000
1	01	02	2.01	0025	Pembinaan Minat, Bakat dan Kreativitas Siswa	Jumlah Siswa yang Mengikuti Ajang Kompetisi/Lomba Akademik dan Non Akademik	Kota Pasuruan, Semua Kecamata	400 Peserta Didik	745.199.200	DAU YANG DITENTUKAN PENGGUNAANNYA BIDANG PENDIDIKAN		400 Peserta Didik	910.118.160

Kode					Urusan / Bidang Urusan / Program / Outcome / Kegiatan / Sub Kegiatan	Indikator Program / Kegiatan / Sub Kegiatan	Rencana Tahun 2026* (Tahun Rencana)				Catatan Penting	Prakiraan Maju Rencana Tahun 2027	
							Lokasi	Target Capaian Kinerja	Kebutuhan Dana/Pagu Indikatif (Rp)	Sumber Dana		Target Capaian Kinerja	Pagu Indikatif (Rp)
1					2	3	4	5	6	7	8	9	10
							n, Semua Kel/Desa						
1	01	02	2.01	0026	Penyediaan Pendidik dan Tenaga Kependidikan bagi Satuan Pendidikan Sekolah Dasar	Jumlah Pendidik dan Tenaga Kependidikan yang Tersedia pada Satuan Pendidikan Sekolah Dasar	Kota Pasuruan, Semua Kecamatan, Semua Kel/Desa	705 Orang	3.786.107.700	HIBAH, DAU YANG DITENTUKAN PENGGUNAANNYA BIDANG PENDIDIKAN, BANTUAN KEUANGAN KHUSUS DARI PEMERINTAH DAERAH PROVINSI		705 Orang	4.205.670.000
1	01	02	2.01	0027	Pengembangan Karir Pendidik dan Tenaga Kependidikan pada Satuan Pendidikan Sekolah Dasar	Jumlah Pendidik dan Tenaga Kependidikan yang Mendapatkan Fasilitasi Kenaikan Pangkat/Golongan, Pemberian Promosi, Peningkatan Kompetensi dan Kualifikasi	Kota Pasuruan, Semua Kecamatan, Semua Kel/Desa	845 Orang	235.117.900	DAU YANG DITENTUKAN PENGGUNAANNYA BIDANG PENDIDIKAN		845 Orang	275.223.795
1	01	02	2.01	0028	Pembinaan Kelembagaan dan Manajemen Sekolah	Jumlah Sekolah Dasar yang Dilaksanakan Pembinaan Kelembagaan dan manajemen sekolah	Kota Pasuruan, Semua Kecamatan, Semua Kel/Desa	100 Satuan Pendidikan	195.513.200	DAU YANG DITENTUKAN PENGGUNAANNYA BIDANG PENDIDIKAN		100 Satuan Pendidikan	228.283.860
1	01	02	2.01	0029	Pengelolaan Dana BOS Sekolah Dasar	Jumlah Sekolah Dasar yang Mengelola Dana BOS	Kota Pasuruan, Semua Kecamatan, Semua Kel/Desa	20 Satuan Pendidikan	4.288.500.000	DAK NON FISIK-DANA BOSP-BOS REGULER		20 Satuan Pendidikan	4.534.110.000
1	01	02	2.01	0035	Pembinaan Penggunaan Teknologi, Informasi	Jumlah Orang yang Mendapatkan Pembinaan	Kota Pasuruan,	70 Orang	46.559.300	DAU YANG DITENTUKAN		70 Orang	76.685.805

Kode					Urusan / Bidang Urusan / Program / Outcome / Kegiatan / Sub Kegiatan	Indikator Program / Kegiatan / Sub Kegiatan	Rencana Tahun 2026* (Tahun Rencana)				Catatan Penting	Prakiraan Maju Rencana Tahun 2027	
							Lokasi	Target Capaian Kinerja	Kebutuhan Dana/Pagu Indikatif (Rp)	Sumber Dana		Target Capaian Kinerja	Pagu Indikatif (Rp)
1					2	3	4	5	6	7	8	9	10
					dan Komunikasi (TIK) untuk Pendidikan	Penggunaan Teknologi, Informasi dan Komunikasi (TIK) untuk Pendidikan	Semua Kecamatan, Semua Kel/Desa			PENGGUNAANNYA BIDANG PENDIDIKAN			
1	01	02	2.01	0036	Pengembangan konten digital untuk pendidikan	Jumlah konten digital untuk pendidikan yang telah dikembangkan	Kota Pasuruan, Semua Kecamatan, Semua Kel/Desa	1 Konten Digital	40.604.800	DAU YANG DITENTUKAN PENGGUNAANNYA BIDANG PENDIDIKAN		1 Konten Digital	52.500.000
1	01	02	2.01	0037	Pelatihan Penggunaan Aplikasi Bidang Pendidikan	Jumlah peserta pelatihan penggunaan aplikasi di bidang pendidikan yang dilaksanakan	Kota Pasuruan, Semua Kecamatan, Semua Kel/Desa	70 Orang	46.864.300	DAU YANG DITENTUKAN PENGGUNAANNYA BIDANG PENDIDIKAN		70 Orang	52.471.545
1	01	02	2.01	0038	Koordinasi, Perencanaan, Supervisi dan Evaluasi Layanan di Bidang Pendidikan	Jumlah Dokumen Hasil Koordinasi, Perencanaan, Supervisi dan Evaluasi Layanan di Bidang Pendidikan	Kota Pasuruan, Semua Kecamatan, Semua Kel/Desa	1 Dokumen	9.979.500	DANA ALOKASI UMUM (DAU)		1 Dokumen	10.478.475
1	01	02	2.01	0041	Fasilitasi Komunitas Belajar Pendidik dan Tenaga Kependidikan	Jumlah Komunitas Belajar Pendidik dan Tenaga Pendidik yang terfasilitasi	Kota Pasuruan, Semua Kecamatan, Semua Kel/Desa	67 Komunitas	75.000.000	DANA ALOKASI UMUM (DAU)		67 Komunitas	78.750.000
1	01	02	2.01	0043	Pemberian layanan pendampingan bagi satuan pendidikan untuk pencegahan perundungan, kekerasan, dan intoleransi	Jumlah kegiatan pendampingan bagi satuan pendidikan untuk pencegahan perundungan, kekerasan, dan intoleransi	Kota Pasuruan, Semua Kecamatan, Semua Kel/Desa	1 Kegiatan	46.170.700	DAU YANG DITENTUKAN PENGGUNAANNYA BIDANG PENDIDIKAN		1 Kegiatan	72.986.235

Kode					Urusan / Bidang Urusan / Program / Outcome / Kegiatan / Sub Kegiatan	Indikator Program / Kegiatan / Sub Kegiatan	Rencana Tahun 2026* (Tahun Rencana)				Catatan Penting	Prakiraan Maju Rencana Tahun 2027	
							Lokasi	Target Capaian Kinerja	Kebutuhan Dana/Pagu Indikatif (Rp)	Sumber Dana		Target Capaian Kinerja	Pagu Indikatif (Rp)
1					2	3	4	5	6	7	8	9	10
1	01	02	2.01	0045	Perlengkapan Dasar Buku Teks dan Non Teks Peserta Didik	Jumlah Buku Teks dan Non Teks yang Diterima Peserta Didik	Kota Pasuruan, Semua Kecamatan, Semua Kel/Desa	1 Buku	25.000.000	DANA ALOKASI UMUM (DAU)		1 Buku	52.500.000
1	01	02	2.01	0046	Pengadaan Perlengkapan Peserta Didik	Jumlah Perlengkapan Peserta Didik yang Tersedia	Kota Pasuruan, Semua Kecamatan, Semua Kel/Desa	1 Paket	1.400.000.000	DANA ALOKASI UMUM (DAU)		1 Paket	1.575.000.000
1	01	02	2.01	0047	Pembangunan Ruang Kelas Baru	Jumlah Ruang Kelas Baru yang Bertambah	Kota Pasuruan, Semua Kecamatan, Semua Kel/Desa	4 Ruang	900.000.000	DAU YANG DITENTUKAN PENGGUNAANNYA BIDANG PENDIDIKAN		4 Ruang	1.260.000.000
1	01	02	2.01	0048	Rehabilitasi Sedang/Berat Sarana, Prasarana dan Utilitas Sekolah	Jumlah Sarana, Prasarana dan Utilitas Sekolah yang Telah Direhabilitasi Sedang/Berat	Kota Pasuruan, Semua Kecamatan, Semua Kel/Desa	5 Unit	750.000.000	DAU YANG DITENTUKAN PENGGUNAANNYA BIDANG PENDIDIKAN		5 Unit	1.050.000.000
1	01	02	2.01	0049	Bimbingan Teknis, Pelatihan, dan/atau Magang/PKL untuk Peningkatan Kapasitas Bidang Pendidikan	Jumlah Peserta Bimbingan Teknis, Pelatihan, dan/atau Magang/PKL untuk Peningkatan Kapasitas Bidang Pendidikan yang dilaksanakan	Kota Pasuruan, Semua Kecamatan, Semua Kel/Desa	67 Orang	35.000.000	DANA ALOKASI UMUM (DAU)		67 Orang	52.500.000
1	01	02	2.01	0050	Penyelenggaraan Proses Belajar Bagi Peserta Didik	Jumlah Satuan Pendidikan yang Menyelenggarakan Proses Belajar	Kota Pasuruan, Semua Kecamata	70 Satuan Pendidikan	218.762.500	DAU YANG DITENTUKAN PENGGUNAANNYA BIDANG PENDIDIKAN		70 Satuan Pendidikan	277.170.915

Kode					Urusan / Bidang Urusan / Program / Outcome / Kegiatan / Sub Kegiatan	Indikator Program / Kegiatan / Sub Kegiatan	Rencana Tahun 2026* (Tahun Rencana)				Catatan Penting	Prakiraan Maju Rencana Tahun 2027	
							Lokasi	Target Capaian Kinerja	Kebutuhan Dana/Pagu Indikatif (Rp)	Sumber Dana		Target Capaian Kinerja	Pagu Indikatif (Rp)
1					2	3	4	5	6	7	8	9	10
							n, Semua Kel/Desa						
1	01	02	2.01	0051	Rehabilitasi Sedang/Berat Ruang Kelas Sekolah	Jumlah Ruang Kelas Sekolah yang Telah Direhabilitasi Sedang/Berat	Kota Pasuruan, Semua Kecamatan, Semua Kel/Desa	10 Ruang	1.200.000.000	DAU YANG DITENTUKAN PENGGUNAANNYA BIDANG PENDIDIKAN		10 Ruang	1.470.000.000
1	01	02	2.01	0054	Penyediaan Biaya Personil Peserta Didik Sekolah Dasar	Jumlah Peserta Didik Sekolah Dasar yang Menerima Biaya Personil Peserta Didik	Kota Pasuruan, Semua Kecamatan, Semua Kel/Desa	7992 Peserta Didik	3.000.960.000	DANA ALOKASI UMUM (DAU)		7992 Peserta Didik	3.151.008.000
1	*01*	*02*	*2.02*		*Pengelolaan Pendidikan Sekolah Menengah Pertama*	*Angka kelulusan SMP* *Persentase satuan pendidikan SMP yang terakreditasi A*		*100 %* *55 %*	*10.527.507.160*			*100 %* *55 %*	*12.095.062.518*
1	01	02	2.02	0014	Rehabilitasi Sedang/Berat Ruang Kelas Sekolah	Jumlah Ruang kelas sekolah yang Telah Direhabilitasi Sedang/Berat	Kota Pasuruan, Semua Kecamatan, Semua Kel/Desa	5 Ruang	600.000.000	DAU YANG DITENTUKAN PENGGUNAANNYA BIDANG PENDIDIKAN		5 Ruang	945.000.000
1	01	02	2.02	0024	Rehabilitasi Sedang/Berat Sarana, Prasarana dan Utilitas Sekolah	Jumlah Sarana, Prasarana dan Utilitas Sekolah yang Telah Direhabilitasi Sedang/Berat	Kota Pasuruan, Semua Kecamatan, Semua Kel/Desa	3 Unit	400.000.000	DANA ALOKASI UMUM (DAU)		3 Unit	630.000.000
1	01	02	2.02	0027	Pengadaan Perlengkapan Sekolah	Jumlah Perlengkapan Sekolah yang Tersedia	Kota Pasuruan, Semua Kecamatan, Semua Kel/Desa	2 Paket	1.000.000.000	DAU YANG DITENTUKAN PENGGUNAANNYA BIDANG PENDIDIKAN		2 Paket	1.312.500.000

Kode					Urusan / Bidang Urusan / Program / Outcome / Kegiatan / Sub Kegiatan	Indikator Program / Kegiatan / Sub Kegiatan	Rencana Tahun 2026* (Tahun Rencana)				Catatan Penting	Prakiraan Maju Rencana Tahun 2027	
							Lokasi	Target Capaian Kinerja	Kebutuhan Dana/Pagu Indikatif (Rp)	Sumber Dana		Target Capaian Kinerja	Pagu Indikatif (Rp)
1					2	3	4	5	6	7	8	9	10
1	01	02	2.02	0032	Penyediaan Biaya Personil Peserta Didik Sekolah Menengah Pertama	Jumlah Peserta didik Sekolah Menengah Pertama yang Menerima Biaya Personil Peserta Didik	Kota Pasuruan, Semua Kecamatan, Semua Kel/Desa	3930 Peserta Didik	1.378.275.000	DAU YANG DITENTUKAN PENGGUNAANNYA BIDANG PENDIDIKAN		3930 Peserta Didik	1.447.188.750
1	01	02	2.02	0038	Pembinaan Minat, Bakat dan Kreativitas Siswa	Jumlah Siswa yang Mengikuti Ajang Kompetisi/Lomba Akademik dan Non Akademik	Kota Pasuruan, Semua Kecamatan, Semua Kel/Desa	1440 Peserta Didik	708.881.200	DAU YANG DITENTUKAN PENGGUNAANNYA BIDANG PENDIDIKAN		1440 Peserta Didik	744.325.260
1	01	02	2.02	0039	Penyediaan Pendidik dan Tenaga Kependidikan bagi Satuan Pendidikan Sekolah Menengah Pertama	Jumlah Pendidik dan Tenaga Kependidikan yang Tersedia pada Satuan Pendidikan Sekolah Menengah Pertama	Kota Pasuruan, Semua Kecamatan, Semua Kel/Desa	151 Orang	1.752.800.000	HIBAH, DANA ALOKASI UMUM (DAU), BANTUAN KEUANGAN KHUSUS DARI PEMERINTAH DAERAH PROVINSI		151 Orang	1.173.690.000
1	01	02	2.02	0040	Pengembangan Karir Pendidik dan Tenaga Kependidikan pada Satuan Pendidikan Sekolah Menengah Pertama	Jumlah Pendidik dan Tenaga Kependidikan yang Mendapatkan Fasilitasi Kenaikan Pangkat/Golongan, Pemberian Promosi, Peningkatan Kompetensi dan Kualifikasi	Kota Pasuruan, Semua Kecamatan, Semua Kel/Desa	1190 Orang	377.317.000	DAU YANG DITENTUKAN PENGGUNAANNYA BIDANG PENDIDIKAN		1190 Orang	964.232.850
1	01	02	2.02	0041	Pembinaan Kelembagaan dan Manajemen Sekolah	Jumlah Sekolah Menengah Pertama yang Dilaksanakan Pembinaan	Kota Pasuruan, Semua Kecamatan, Semua Kel/Desa	261 Satuan Pendidikan	375.000.000	DAU YANG DITENTUKAN PENGGUNAANNYA BIDANG PENDIDIKAN		261 Satuan Pendidikan	393.750.000

Kode					Urusan / Bidang Urusan / Program / Outcome / Kegiatan / Sub Kegiatan	Indikator Program / Kegiatan / Sub Kegiatan	Rencana Tahun 2026* (Tahun Rencana)				Catatan Penting	Prakiraan Maju Rencana Tahun 2027	
							Lokasi	Target Capaian Kinerja	Kebutuhan Dana/Pagu Indikatif (Rp)	Sumber Dana		Target Capaian Kinerja	Pagu Indikatif (Rp)
1					2	3	4	5	6	7	8	9	10
1	01	02	2.02	0042	Pengelolaan Dana BOS Sekolah Menengah Pertama	Jumlah Sekolah Menengah pertama yang Mengelola Dana BOS	Kota Pasuruan, Semua Kecamatan, Semua Kel/Desa	18 Satuan Pendidikan	1.965.700.000	DAK NON FISIK-DANA BOSP-BOS REGULER		18 Satuan Pendidikan	2.211.615.000
1	01	02	2.02	0048	Pembinaan Penggunaan Teknologi, Informasi dan Komunikasi (TIK) untuk Pendidikan	Jumlah Orang yang Mendapatkan Pembinaan Penggunaan Teknologi, Informasi dan Komunikasi (TIK) untuk Pendidikan	Kota Pasuruan, Semua Kecamatan, Semua Kel/Desa	58 Orang	40.000.000	DANA ALOKASI UMUM (DAU)		58 Orang	52.500.000
1	01	02	2.02	0049	Pengembangan konten digital untuk pendidikan	Jumlah konten digital untuk pendidikan yang telah dikembangkan	Kota Pasuruan, Semua Kecamatan, Semua Kel/Desa	1 Konten Digital	35.000.000	DANA ALOKASI UMUM (DAU)		1 Konten Digital	52.500.000
1	01	02	2.02	0050	Pelatihan Penggunaan Aplikasi Bidang Pendidikan	Jumlah peserta pelatihan penggunaan aplikasi di bidang pendidikan yang dilaksanakan	Kota Pasuruan, Semua Kecamatan, Semua Kel/Desa	60 Orang	40.000.000	DANA ALOKASI UMUM (DAU)		60 Orang	52.500.000
1	01	02	2.02	0051	Koordinasi, Perencanaan, Supervisi dan Evaluasi Layanan di Bidang Pendidikan	Jumlah Dokumen Hasil Koordinasi, Perencanaan, Supervisi dan Evaluasi Layanan di Bidang Pendidikan	Kota Pasuruan, Semua Kecamatan, Semua Kel/Desa	2 Dokumen	40.000.000	DANA ALOKASI UMUM (DAU)		2 Dokumen	52.500.000
1	01	02	2.02	0054	Fasilitasi Komunitas Belajar Pendidik dan Tenaga Kependidikan	Jumlah Komunitas Belajar Pendidik dan Tenaga Pendidik yang terfasilitasi	Kota Pasuruan, Semua Kecamata	29 Komunitas	55.000.000	DANA ALOKASI UMUM (DAU)		29 Komunitas	78.750.000

Kode					Urusan / Bidang Urusan / Program / Outcome / Kegiatan / Sub Kegiatan	Indikator Program / Kegiatan / Sub Kegiatan	Rencana Tahun 2026* (Tahun Rencana)				Catatan Penting	Prakiraan Maju Rencana Tahun 2027	
							Lokasi	Target Capaian Kinerja	Kebutuhan Dana/Pagu Indikatif (Rp)	Sumber Dana		Target Capaian Kinerja	Pagu Indikatif (Rp)
1					2	3	4	5	6	7	8	9	10
							n, Semua Kel/Desa						
1	01	02	2.02	0055	Pemberian layanan pendampingan bagi satuan pendidikan untuk pencegahan perundungan, kekerasan, dan intoleransi	Jumlah kegiatan pendampingan bagi satuan pendidikan untuk pencegahan perundungan, kekerasan, dan intoleransi	Kota Pasuruan, Semua Kecamatan, Semua Kel/Desa	4 Kegiatan	129.813.960	DAU YANG DITENTUKAN PENGGUNAANNYA BIDANG PENDIDIKAN		4 Kegiatan	157.304.658
1	01	02	2.02	0058	Penyelenggaraan Proses Belajar bagi Peserta Didik	Jumlah Peserta Didik yang Mengikuti Proses Belajar	Kota Pasuruan, Semua Kecamatan, Semua Kel/Desa	87 Satuan Pendidikan	164.720.000	DAU YANG DITENTUKAN PENGGUNAANNYA BIDANG PENDIDIKAN		87 Satuan Pendidikan	172.956.000
1	01	02	2.02	0060	Bimbingan Teknis, Pelatihan, dan/atau Magang/PKL untuk Peningkatan Kapasitas Bidang Pendidikan	Jumlah Peserta Bimbingan Teknis, Pelatihan, dan/atau Magang/PKL untuk Peningkatan Kapasitas Bidang Pendidikan yang dilaksanakan	Kota Pasuruan, Semua Kecamatan, Semua Kel/Desa	100 Orang	65.000.000	DAU YANG DITENTUKAN PENGGUNAANNYA BIDANG PENDIDIKAN		100 Orang	78.750.000
1	01	02	2.02	0062	Pengadaan Perlengkapan Peserta Didik	Jumlah Perlengkapan Peserta Didik yang Tersedia	Kota Pasuruan, Semua Kecamatan, Semua Kel/Desa	1 Paket	1.400.000.000	DANA ALOKASI UMUM (DAU)		1 Paket	1.575.000.000
1	*01*	*02*	*2.03*		*Pengelolaan Pendidikan Anak Usia Dini (PAUD)*	*Persentase Lembaga PAUD Yang Terakreditasi*		*100 %*	*12.117.686.600*			*100 %*	*13.289.474.520*
1	01	02	2.03	0002	Pembangunan Sarana, Prasarana dan Utilitas PAUD	Jumlah Sarana, Prasarana dan Utilitas PAUD yang Telah Dibangun	Kota Pasuruan, Semua Kecamatan, Semua Kel/Desa	1 Unit	375.000.000	DAU YANG DITENTUKAN PENGGUNAANNYA BIDANG PENDIDIKAN		1 Unit	315.000.000

Kode					Urusan / Bidang Urusan / Program / Outcome / Kegiatan / Sub Kegiatan	Indikator Program / Kegiatan / Sub Kegiatan	Rencana Tahun 2026* (Tahun Rencana)				Catatan Penting	Prakiraan Maju Rencana Tahun 2027	
							Lokasi	Target Capaian Kinerja	Kebutuhan Dana/Pagu Indikatif (Rp)	Sumber Dana		Target Capaian Kinerja	Pagu Indikatif (Rp)
1					2	3	4	5	6	7	8	9	10
1	01	02	2.03	0009	Pengadaan Perlengkapan PAUD	Jumlah perlengkapan PAUD yang Tersedia	Kota Pasuruan, Semua Kecamatan, Semua Kel/Desa	10 Paket	140.000.000	HIBAH		10 Paket	157.500.000
1	01	02	2.03	0011	Penyediaan Biaya Personil Peserta Didik PAUD	Jumlah Peserta Didik PAUD yang Menerima Biaya Personil Peserta Didik	Kota Pasuruan, Semua Kecamatan, Semua Kel/Desa	9291 Peserta Didik	2.063.199.600	DANA ALOKASI UMUM (DAU), DAU YANG DITENTUKAN PENGGUNAANNYA BIDANG PENDIDIKAN		9291 Peserta Didik	2.063.199.600
1	01	02	2.03	0015	Penyediaan Pendidik dan Tenaga Kependidikan bagi Satuan PAUD	Jumlah Pendidik dan Tenaga Kependidikan yang Tersedia pada PAUD	Kota Pasuruan, Semua Kecamatan, Semua Kel/Desa	942 Orang	3.154.022.700	HIBAH, DANA ALOKASI UMUM (DAU), BANTUAN KEUANGAN KHUSUS DARI PEMERINTAH DAERAH PROVINSI		942 Orang	3.464.187.405
1	01	02	2.03	0016	Pengembangan Karir Pendidik dan Tenaga Kependidikan pada Satuan Pendidikan PAUD	Jumlah Pendidik dan Tenaga Kependidikan yang Mendapatkan Fasilitasi Kenaikan Pangkat/Golongan, Pemberian Promosi, Peningkatan Kompetensi dan Kualifikasi	Kota Pasuruan, Semua Kecamatan, Semua Kel/Desa	200 Orang	57.889.900	DAU YANG DITENTUKAN PENGGUNAANNYA BIDANG PENDIDIKAN		200 Orang	60.784.395
1	01	02	2.03	0017	Pembinaan Kelembagaan dan Manajemen PAUD	Jumlah PAUD yang Dilaksanakan Pembinaan Kelembagaan dan Manajemen	Kota Pasuruan, Semua Kecamatan, Semua Kel/Desa	370 Satuan Pendidikan	350.000.000	HIBAH, DAU YANG DITENTUKAN PENGGUNAANNYA BIDANG PENDIDIKAN		370 Satuan Pendidikan	472.500.000

Kode					Urusan / Bidang Urusan / Program / Outcome / Kegiatan / Sub Kegiatan	Indikator Program / Kegiatan / Sub Kegiatan	Rencana Tahun 2026* (Tahun Rencana)				Catatan Penting	Prakiraan Maju Rencana Tahun 2027	
							Lokasi	Target Capaian Kinerja	Kebutuhan Dana/Pagu Indikatif (Rp)	Sumber Dana		Target Capaian Kinerja	Pagu Indikatif (Rp)
1					2	3	4	5	6	7	8	9	10
1	01	02	2.03	0018	Pengelolaan Dana BOP PAUD	Jumlah PAUD yang Mengelola Dana BOP	Kota Pasuruan, Semua Kecamatan, Semua Kel/Desa	216 Satuan Pendidikan	4.622.400.000	DAK NON FISIK-DANA BOSP-BOP PAUD REGULER		216 Satuan Pendidikan	5.307.120.000
1	01	02	2.03	0019	Peningkatan Kapasitas Pengelolaan Dana BOP PAUD	Jumlah Tenaga yang Meningkat Kapasitasnya dalam Pengelolaan Dana BOP PAUD	Kota Pasuruan, Semua Kecamatan, Semua Kel/Desa	216 Orang	85.174.400	DANA ALOKASI UMUM (DAU)		216 Orang	89.433.120
1	01	02	2.03	0023	Pengembangan konten digital untuk pendidikan	Jumlah konten digital untuk pendidikan yang telah dikembangkan	Kota Pasuruan, Semua Kecamatan, Semua Kel/Desa	216 Konten Digital	75.000.000	DAU YANG DITENTUKAN PENGGUNAANNYA BIDANG PENDIDIKAN		216 Konten Digital	52.500.000
1	01	02	2.03	0024	Pelatihan Penggunaan Aplikasi Bidang Pendidikan	Jumlah peserta pelatihan penggunaan aplikasi di bidang pendidikan yang dilaksanakan	Kota Pasuruan, Semua Kecamatan, Semua Kel/Desa	216 Orang	50.000.000	DAU YANG DITENTUKAN PENGGUNAANNYA BIDANG PENDIDIKAN		216 Orang	52.500.000
1	01	02	2.03	0025	Koordinasi, Perencanaan, Supervisi dan Evaluasi Layanan di Bidang Pendidikan	Jumlah Dokumen Hasil Koordinasi, Perencanaan, Supervisi dan Evaluasi Layanan di Bidang Pendidikan	Kota Pasuruan, Semua Kecamatan, Semua Kel/Desa	216 Dokumen	60.000.000	DANA ALOKASI UMUM (DAU)		216 Dokumen	52.500.000
1	01	02	2.03	0026	Sosialisasi dan Advokasi Kebijakan Bidang Pendidikan	Jumlah kegiatan sosialisasi dan advokasi kebijakan di bidang Pendidikan yang dilaksanakan	Kota Pasuruan, Semua Kecamata	1 Dokumen	50.000.000	DANA ALOKASI UMUM (DAU)		1 Dokumen	52.500.000

Kode					Urusan / Bidang Urusan / Program / Outcome / Kegiatan / Sub Kegiatan	Indikator Program / Kegiatan / Sub Kegiatan	Rencana Tahun 2026* (Tahun Rencana)				Catatan Penting	Prakiraan Maju Rencana Tahun 2027	
							Lokasi	Target Capaian Kinerja	Kebutuhan Dana/Pagu Indikatif (Rp)	Sumber Dana		Target Capaian Kinerja	Pagu Indikatif (Rp)
1					2	3	4	5	6	7	8	9	10
							n, Semua Kel/Desa						
1	01	02	2.03	0029	Fasilitasi Komunitas Belajar Pendidik dan Tenaga Kependidikan	Jumlah Komunitas Belajar Pendidik dan Tenaga Pendidik yang terfasilitasi	Kota Pasuruan, Semua Kecamatan, Semua Kel/Desa	216 Komunitas	60.000.000	DANA ALOKASI UMUM (DAU)		216 Komunitas	73.500.000
1	01	02	2.03	0034	Pembinaan Minat, Bakat dan Kreativitas Peserta Didik	Jumlah Peserta Didik yang Mengikuti Ajang Kompetisi/Lomba Akademik dan Non Akademik	Kota Pasuruan, Semua Kecamatan, Semua Kel/Desa	1500 Peserta didik	300.000.000	DAU YANG DITENTUKAN PENGGUNAANNYA BIDANG PENDIDIKAN		1500 Peserta didik	315.000.000
1	01	02	2.03	0039	Bimbingan Teknis, Pelatihan, dan/atau Magang/PKL untuk Peningkatan Kapasitas Bidang Pendidikan	Jumlah Peserta Bimbingan Teknis, Pelatihan, dan/atau Magang/PKL untuk Peningkatan Kapasitas Bidang Pendidikan yang dilaksanakan	Kota Pasuruan, Semua Kecamatan, Semua Kel/Desa	898 Orang	325.000.000	DAU YANG DITENTUKAN PENGGUNAANNYA BIDANG PENDIDIKAN		898 Orang	393.750.000
1	01	02	2.03	0045	Rehabilitasi Sedang/Berat Sarana, Prasarana dan Utilitas PAUD	Jumlah Sarana, Prasarana dan Utilitas PAUD yang Telah Direhabilitasi Sedang/Berat	Kota Pasuruan, Semua Kecamatan, Semua Kel/Desa	3 Unit	350.000.000	HIBAH, DANA ALOKASI UMUM (DAU)		3 Unit	367.500.000
1	*01*	*02*	*2.04*		*Pengelolaan Pendidikan Nonformal/Kesetaraan*	*Persentase pendidikpada satuan pendidikan kesetaraan berijazah D-IV atau Sarjana (S1)*		*100 %*	*17.366.735.300*			*100 %*	*18.352.252.065*
1	01	02	2.04	0010	Penyediaan Biaya Personil Peserta Didik Nonformal/Kesetaraan	Jumlah Peserta Didik Nonformal/Kesetaraan yang Menerima Biaya Personil Peserta Didik	Kota Pasuruan, Semua Kecamata	11190 Peserta Didik	5.499.000.000	HIBAH, BANTUAN KEUANGAN KHUSUS DARI PEMERINTAH		11190 Peserta Didik	5.773.950.000

Kode					Urusan / Bidang Urusan / Program / Outcome / Kegiatan / Sub Kegiatan	Indikator Program / Kegiatan / Sub Kegiatan	Rencana Tahun 2026* (Tahun Rencana)				Catatan Penting	Prakiraan Maju Rencana Tahun 2027	
							Lokasi	Target Capaian Kinerja	Kebutuhan Dana/Pagu Indikatif (Rp)	Sumber Dana		Target Capaian Kinerja	Pagu Indikatif (Rp)
1					2	3	4	5	6	7	8	9	10
							n, Semua Kel/Desa			DAERAH PROVINSI			
1	01	02	2.04	0014	Penyediaan Pendidik dan Tenaga Kependidikan bagi Satuan Pendidikan Nonformal/Kesetaraan	Jumlah Pendidik dan Tenaga Kependidikan yang Tersedia bagi Satuan Pendidikan Nonformal/Kesetaraan	Kota Pasuruan, Semua Kecamatan, Semua Kel/Desa	2291 Orang	8.341.862.700	HIBAH, DAU YANG DITENTUKAN PENGGUNAANNYA BIDANG PENDIDIKAN		2291 Orang	8.876.135.835
1	01	02	2.04	0016	Pembinaan Kelembagaan dan Manajemen Sekolah Nonformal/Kesetaraan	Jumlah Sekolah Nonformal/Kesetaraan yang Dilaksanakan Pembinaan Kelembagaan dan Manajemen	Kota Pasuruan, Semua Kecamatan, Semua Kel/Desa	330 Satuan Pendidikan	920.610.000	HIBAH, DAU YANG DITENTUKAN PENGGUNAANNYA BIDANG PENDIDIKAN		330 Satuan Pendidikan	966.640.500
1	01	02	2.04	0017	Pengelolaan Dana BOP Sekolah Nonformal/Kesetaraan	Jumlah Sekolah Nonformal/Kesetaraan yang Mengelola Dana BOP	Kota Pasuruan, Semua Kecamatan, Semua Kel/Desa	4 Satuan Pendidikan	813.070.000	DAK NON FISIK-DANA BOSP-BOP KESETARAAN REGULER		4 Satuan Pendidikan	853.723.500
1	01	02	2.04	0024	Pembinaan Penggunaan Teknologi, Informasi dan Komunikasi (TIK) untuk Pendidikan	Jumlah Orang yang Mendapatkan Pembinaan Penggunaan Teknologi, Informasi dan Komunikasi (TIK) untuk Pendidikan	Kota Pasuruan, Semua Kecamatan, Semua Kel/Desa	60 Orang	14.900.300	DANA ALOKASI UMUM (DAU)		60 Orang	15.645.315
1	01	02	2.04	0025	Pengembangan konten digital untuk pendidikan	Jumlah konten digital untuk pendidikan yang telah dikembangkan	Kota Pasuruan, Semua Kecamatan, Semua Kel/Desa	31 Konten Digital	16.330.000	DANA ALOKASI UMUM (DAU)		31 Konten Digital	17.146.500
1	01	02	2.04	0030	Fasilitasi Komunitas Belajar Pendidik dan Tenaga Kependidikan	Jumlah Komunitas Belajar Pendidik dan Tenaga Pendidik yang terfasilitasi	Kota Pasuruan, Semua	6 Komunitas	50.000.000	DANA ALOKASI UMUM (DAU)		6 Komunitas	52.500.000

Kode					Urusan / Bidang Urusan / Program / Outcome / Kegiatan / Sub Kegiatan	Indikator Program / Kegiatan / Sub Kegiatan	Rencana Tahun 2026* (Tahun Rencana)				Catatan Penting	Prakiraan Maju Rencana Tahun 2027	
							Lokasi	Target Capaian Kinerja	Kebutuhan Dana/Pagu Indikatif (Rp)	Sumber Dana		Target Capaian Kinerja	Pagu Indikatif (Rp)
1					2	3	4	5	6	7	8	9	10
							Kecamatan, Semua Kel/Desa						
1	01	02	2.04	0031	Pemberian layanan pendampingan bagi satuan pendidikan untuk pencegahan perundungan, kekerasan, dan intoleransi	Jumlah kegiatan pendampingan bagi satuan pendidikan untuk pencegahan perundungan, kekerasan, dan intoleransi	Kota Pasuruan, Semua Kecamatan, Semua Kel/Desa	1 Kegiatan	13.226.900	DANA ALOKASI UMUM (DAU)		1 Kegiatan	13.888.245
1	01	02	2.04	0042	Bimbingan Teknis, Pelatihan, dan/atau Magang/PKL untuk Peningkatan Kapasitas Bidang Pendidikan	Jumlah Peserta Bimbingan Teknis, Pelatihan, dan/atau Magang/PKL untuk Peningkatan Kapasitas Bidang Pendidikan yang dilaksanakan	Kota Pasuruan, Semua Kecamatan, Semua Kel/Desa	102 Orang	53.208.100	DANA ALOKASI UMUM (DAU)		102 Orang	55.868.505
1	01	02	2.04	0046	Penyelenggaraan Proses Belajar bagi Peserta Didik	Jumlah Satuan Pendidikan yang Menyelenggarakan Proses Belajar	Kota Pasuruan, Semua Kecamatan, Semua Kel/Desa	16131 Peserta Didik	1.244.527.300	HIBAH, DANA ALOKASI UMUM (DAU)		16131 Peserta Didik	1.306.753.665
1	01	02	2.04	0052	Pembangunan Sarana, Prasarana dan Utilitas Pendidikan Non Formal	Jumlah Sarana, Prasarana dan Utilitas Pendidikan Non Formal yang Telah Dibangun	Kota Pasuruan, Semua Kecamatan, Semua Kel/Desa	5 unit	400.000.000	HIBAH		5 unit	420.000.000
1	01	04			PROGRAM PENDIDIK DAN TENAGA KEPENDIDIKAN	Persentase guru bersertifikat pendidik		85,59 %	61.612.500			85,59 %	67.275.705
1	*01*	*04*	*2.01*		*Pemerataan Kuantitas dan Kualitas Pendidik dan Tenaga*	*Persentase guru berprestasi*		*12,25 %*	*61.612.500*			*12,25 %*	*67.275.705*

Kode					Urusan / Bidang Urusan / Program / Outcome / Kegiatan / Sub Kegiatan	Indikator Program / Kegiatan / Sub Kegiatan	Rencana Tahun 2026* (Tahun Rencana)				Catatan Penting	Prakiraan Maju Rencana Tahun 2027	
							Lokasi	Target Capaian Kinerja	Kebutuhan Dana/Pagu Indikatif (Rp)	Sumber Dana		Target Capaian Kinerja	Pagu Indikatif (Rp)
1					2	3	4	5	6	7	8	9	10
					Kependidikan bagi Satuan Pendidikan Dasar, PAUD, dan Pendidikan Nonformal/Kesetaraan								
1	01	04	2.01	0001	Perhitungan dan Pemetaan Pendidik dan Tenaga Kependidikan Satuan Pendidikan Dasar, PAUD, dan Pendidikan Nonformal/Kesetaraan	Jumlah Dokumen Hasil Perhitungan dan Pemetaan Pendidik dan Tenaga Kependidikan Satuan Satuan Pendidikan Dasar, PAUD, dan Pendidikan Nonformal/Kesetaraan	Kota Pasuruan, Semua Kecamatan, Semua Kel/Desa	1 Dokumen	20.000.000	DANA ALOKASI UMUM (DAU)		1 Dokumen	21.000.000
1	01	04	2.01	0002	Penataan Pendistribusian Pendidik dan Tenaga Kependidikan bagi Satuan Pendidikan Dasar, PAUD, dan Pendidikan Nonformal/Kesetaraan	Jumlah Laporan Hasil Pelaksanaan Penataan Pendistribusian Pendidik dan Tenaga Kependidikan Satuan Pendidikan Dasar, PAUD, dan Pendidikan Nonformal/Kesetaraan	Kota Pasuruan, Semua Kecamatan, Semua Kel/Desa	3 Laporan	41.612.500	DANA ALOKASI UMUM (DAU)		3 Laporan	46.275.705
2					URUSAN PEMERINTAHAN WAJIB YANG TIDAK BERKAITAN DENGAN PELAYANAN DASAR				3.287.357.138				508.316.350
2	22				URUSAN PEMERINTAHAN BIDANG KEBUDAYAAN				3.287.357.138				508.316.350
2	22	02			PROGRAM PENGEMBANGAN KEBUDAYAAN	Persentase kelompok seni lokal yang aktif		100 %	2.663.233.800			100 %	-
2	*22*	*02*	*2.01*		*Pengelolaan Kebudayaan yang Masyarakat Pelakunya*	*Persentase event kesenian yang diikuti*		*69,23 %*	*2.078.741.000*			*69,23 %*	-

Kode					Urusan / Bidang Urusan / Program / Outcome / Kegiatan / Sub Kegiatan	Indikator Program / Kegiatan / Sub Kegiatan	Rencana Tahun 2026* (Tahun Rencana)				Catatan Penting	Prakiraan Maju Rencana Tahun 2027	
							Lokasi	Target Capaian Kinerja	Kebutuhan Dana/Pagu Indikatif (Rp)	Sumber Dana		Target Capaian Kinerja	Pagu Indikatif (Rp)
1					2	3	4	5	6	7	8	9	10
					dalam Daerah Kabupaten/Kota								
2	2 2	0 2	2.0 1	000 1	Pelindungan, Pengembangan, Pemanfaatan Objek Pemajuan Kebudayaan	Jumlah Objek Pemajuan Kebudayaan yang Dilakukan Pelindungan, Pengembangan, Pemanfaatan	Kota Pasuruan, Semua Kecamatan, Semua Kel/Desa	13 Objek	2.078.741.000	DANA ALOKASI UMUM (DAU)		13 Objek	-
2	*2 2*	*0 2*	*2.0 2*		*Pelestarian Kesenian Tradisional yang Masyarakat Pelakunya dalam Daerah Kabupaten/Kota*	*Persentase pelestarian tradisi budaya*		*100 %*	*584.492.800*			*100 %*	-
2	2 2	0 2	2.0 2	000 2	Pembinaan Sumber Daya Manusia, Lembaga, dan Pranata Tradisional	Jumlah Laporan Pembinaan Sumber Daya Manusia, Lembaga, dan Pranata Tradisional	Kota Pasuruan, Semua Kecamatan, Semua Kel/Desa	3 Laporan	584.492.800	DANA ALOKASI UMUM (DAU)		3 Laporan	-
2	2 2	0 3			PROGRAM PENGEMBANGAN KESENIAN TRADISIONAL	Persentase Pelestarian Seni Budaya		63,64 %	92.017.566			63,64 %	-
2	*2 2*	*0 3*	*2.0 1*		*Pembinaan Kesenian yang Masyarakat Pelakunya dalam Daerah Kabupaten/Kota*	*Persentase seni budaya yang dilaksanakan*		*63,64 %*	*92.017.566*			*63,64 %*	-
2	2 2	0 3	2.0 1	000 1	Peningkatan Pendidikan dan Pelatihan Sumber Daya Manusia Kesenian Tradisional	Jumlah Sumber Daya Manusia Kesenian Tradisional yang Mendapat Pendidikan dan Pelatihan (Ditingkatkan Kompetensinya)	Kota Pasuruan, Semua Kecamatan, Semua Kel/Desa	330 Orang	92.017.566	DANA ALOKASI UMUM (DAU)		330 Orang	-
2	2 2	0 4			PROGRAM PEMBINAAN SEJARAH	Jumlah literasi yang dikaji		18 Literasi	70.000.000			18 Literasi	-

Kode					Urusan / Bidang Urusan / Program / Outcome / Kegiatan / Sub Kegiatan	Indikator Program / Kegiatan / Sub Kegiatan	Rencana Tahun 2026* (Tahun Rencana)				Catatan Penting	Prakiraan Maju Rencana Tahun 2027	
							Lokasi	Target Capaian Kinerja	Kebutuhan Dana/Pagu Indikatif (Rp)	Sumber Dana		Target Capaian Kinerja	Pagu Indikatif (Rp)
1					2	3	4	5	6	7	8	9	10
2	*2 2*	*0 4*	*2.0 1*		*Pembinaan Sejarah Lokal dalam 1 (Satu) Daerah Kabupaten/Kota*	*Jumlah sejarawan yang diberdayakan*		*8 Orang*	*70.000.000*			*8 Orang*	-
2	2 2	0 4	2.0 1	000 1	Pemberdayaan Sumber Daya Manusia dan Lembaga Sejarah Lokal Kabupaten/Kota	Jumlah Sumber Daya Manusia dan Lembaga Sejarah Lokal Provinsi yang Diberdayakan	Kota Pasuruan, Semua Kecamatan, Semua Kel/Desa	77 Orang	70.000.000	DANA ALOKASI UMUM (DAU)		77 Orang	-
2	2 2	0 5			PROGRAM PELESTARIAN DAN PENGELOLAAN CAGAR BUDAYA	Persentase pelestarian cagar budaya		100 %	462.105.772			100 %	508.316.350
2	*2 2*	*0 5*	*2.0 2*		*Pengelolaan Cagar Budaya Peringkat Kabupaten/Kota*	*Persentase cagar budaya yang dikelola*		*100 %*	*462.105.772*			*100 %*	*508.316.350*
2	2 2	0 5	2.0 2	000 1	Pelindungan Cagar Budaya	Jumlah Objek Cagar Budaya yang Dilindungi	Kota Pasuruan, Semua Kecamatan, Semua Kel/Desa	16 Objek	392.105.772	DANA ALOKASI UMUM (DAU)		16 Objek	431.316.350
2	2 2	0 5	2.0 2	000 2	Pengembangan Cagar Budaya	Jumlah Objek Cagar Budaya yang Dikembangkan	Kota Pasuruan, Semua Kecamatan, Semua Kel/Desa	16 Objek	70.000.000	DANA ALOKASI UMUM (DAU)		16 Objek	77.000.000
									17.169.220.000				18.432.837.465
					UPT SDN Bugul Kidul 1				96.700.000				100.859.850
1					URUSAN PEMERINTAHAN WAJIB				96.700.000				100.859.850

Kode					Urusan / Bidang Urusan / Program / Outcome / Kegiatan / Sub Kegiatan	Indikator Program / Kegiatan / Sub Kegiatan	Rencana Tahun 2026* (Tahun Rencana)				Catatan Penting	Prakiraan Maju Rencana Tahun 2027	
							Lokasi	Target Capaian Kinerja	Kebutuhan Dana/Pagu Indikatif (Rp)	Sumber Dana		Target Capaian Kinerja	Pagu Indikatif (Rp)
1					2	3	4	5	6	7	8	9	10
					YANG BERKAITAN DENGAN PELAYANAN DASAR								
1	01				URUSAN PEMERINTAHAN BIDANG PENDIDIKAN				96.700.000				100.859.850
1	01	02			PROGRAM PENGELOLAAN PENDIDIKAN	Angka Partisipasi Kasar SD/Sederajat		100 %	96.700.000			100 %	100.859.850
1	01	02	2.01		Pengelolaan Pendidikan Sekolah Dasar	Angka kelulusan SD Persentase satuan pendidikan SD yang terakreditasi A		100 % 65 %	96.700.000			100 % 65 %	100.859.850
1	01	02	2.01	0029	Pengelolaan Dana BOS Sekolah Dasar	Jumlah Sekolah Dasar yang Mengelola Dana BOS	Kota Pasuruan, Semua Kecamatan, Semua Kel/Desa	1 Satuan Pendidikan	53.100.000	DAK NON FISIK-DANA BOSP-BOS REGULER		1 Satuan Pendidikan	55.755.000
1	01	02	2.01	0054	Penyediaan Biaya Personil Peserta Didik Sekolah Dasar	Jumlah Peserta Didik Sekolah Dasar yang Menerima Biaya Personil Peserta Didik	Kota Pasuruan, Semua Kecamatan, Semua Kel/Desa	60 Peserta Didik	43.600.000	DANA ALOKASI UMUM (DAU)		60 Peserta Didik	45.104.850
					UPT SDN BUGUL KIDUL II				216.880.000				231.924.000
1					URUSAN PEMERINTAHAN WAJIB YANG BERKAITAN DENGAN PELAYANAN DASAR				216.880.000				231.924.000
1	01				URUSAN PEMERINTAHAN BIDANG PENDIDIKAN				216.880.000				231.924.000

Kode					Urusan / Bidang Urusan / Program / Outcome / Kegiatan / Sub Kegiatan	Indikator Program / Kegiatan / Sub Kegiatan	Rencana Tahun 2026* (Tahun Rencana)				Catatan Penting	Prakiraan Maju Rencana Tahun 2027	
							Lokasi	Target Capaian Kinerja	Kebutuhan Dana/Pagu Indikatif (Rp)	Sumber Dana		Target Capaian Kinerja	Pagu Indikatif (Rp)
1					2	3	4	5	6	7	8	9	10
1	01	02			PROGRAM PENGELOLAAN PENDIDIKAN	Angka Partisipasi Kasar SD/Sederajat		100 %	216.880.000			100 %	231.924.000
1	01	02	2.01		Pengelolaan Pendidikan Sekolah Dasar	Angka kelulusan SD Persentase satuan pendidikan SD yang terakreditasi A		100 % 65 %	216.880.000			100 % 65 %	231.924.000
1	01	02	2.01	0029	Pengelolaan Dana BOS Sekolah Dasar	Jumlah Sekolah Dasar yang Mengelola Dana BOS	Kota Pasuruan, Semua Kecamatan, Semua Kel/Desa	1 Satuan Pendidikan	136.800.000	DAK NON FISIK-DANA BOSP-BOS REGULER		1 Satuan Pendidikan	143.640.000
1	01	02	2.01	0054	Penyediaan Biaya Personil Peserta Didik Sekolah Dasar	Jumlah Peserta Didik Sekolah Dasar yang Menerima Biaya Personil Peserta Didik	Kota Pasuruan, Semua Kecamatan, Semua Kel/Desa	153 Peserta Didik	80.080.000	DANA ALOKASI UMUM (DAU)		153 Peserta Didik	88.284.000
					UPT SDN KRAMPYANGAN				458.160.000				477.382.185
1					URUSAN PEMERINTAHAN WAJIB YANG BERKAITAN DENGAN PELAYANAN DASAR				458.160.000				477.382.185
1	01				URUSAN PEMERINTAHAN BIDANG PENDIDIKAN				458.160.000				477.382.185
1	01	02			PROGRAM PENGELOLAAN PENDIDIKAN	Angka Partisipasi Kasar SD/Sederajat		100 %	458.160.000			100 %	477.382.185
1	01	02	2.01		Pengelolaan Pendidikan Sekolah Dasar	Angka kelulusan SD Persentase satuan pendidikan SD yang terakreditasi A		100 % 65 %	458.160.000			100 % 65 %	477.382.185

Kode					Urusan / Bidang Urusan / Program / Outcome / Kegiatan / Sub Kegiatan	Indikator Program / Kegiatan / Sub Kegiatan	Rencana Tahun 2026* (Tahun Rencana)				Catatan Penting	Prakiraan Maju Rencana Tahun 2027	
							Lokasi	Target Capaian Kinerja	Kebutuhan Dana/Pagu Indikatif (Rp)	Sumber Dana		Target Capaian Kinerja	Pagu Indikatif (Rp)
1					2	3	4	5	6	7	8	9	10
1	01	02	2.01	0029	Pengelolaan Dana BOS Sekolah Dasar	Jumlah Sekolah Dasar yang Mengelola Dana BOS	Kota Pasuruan, Semua Kecamatan, Semua Kel/Desa	1 Satuan Pendidikan	306.900.000	DAK NON FISIK-DANA BOSP-BOS REGULER		1 Satuan Pendidikan	322.245.000
1	01	02	2.01	0054	Penyediaan Biaya Personil Peserta Didik Sekolah Dasar	Jumlah Peserta Didik Sekolah Dasar yang Menerima Biaya Personil Peserta Didik	Kota Pasuruan, Semua Kecamatan, Semua Kel/Desa	341 Peserta Didik	151.260.000	DANA ALOKASI UMUM (DAU)		341 Peserta Didik	155.137.185
					UPT SDN TAPAAN I				177.540.000				180.400.185
1					URUSAN PEMERINTAHAN WAJIB YANG BERKAITAN DENGAN PELAYANAN DASAR				177.540.000				180.400.185
1	01				URUSAN PEMERINTAHAN BIDANG PENDIDIKAN				177.540.000				180.400.185
1	01	02			PROGRAM PENGELOLAAN PENDIDIKAN	Angka Partisipasi Kasar SD/Sederajat		100 %	177.540.000			100 %	180.400.185
1	01	02	2.01		Pengelolaan Pendidikan Sekolah Dasar	Angka kelulusan SD Persentase satuan pendidikan SD yang terakreditasi A		100 % 65 %	177.540.000			100 % 65 %	180.400.185
1	01	02	2.01	0029	Pengelolaan Dana BOS Sekolah Dasar	Jumlah Sekolah Dasar yang Mengelola Dana BOS	Kota Pasuruan, Semua Kecamatan, Semua Kel/Desa	1 Satuan Pendidikan	108.900.000	DAK NON FISIK-DANA BOSP-BOS REGULER		1 Satuan Pendidikan	114.345.000

Kode					Urusan / Bidang Urusan / Program / Outcome / Kegiatan / Sub Kegiatan	Indikator Program / Kegiatan / Sub Kegiatan	Rencana Tahun 2026* (Tahun Rencana)				Catatan Penting	Prakiraan Maju Rencana Tahun 2027	
							Lokasi	Target Capaian Kinerja	Kebutuhan Dana/Pagu Indikatif (Rp)	Sumber Dana		Target Capaian Kinerja	Pagu Indikatif (Rp)
1					2	3	4	5	6	7	8	9	10
1	01	02	2.01	0054	Penyediaan Biaya Personil Peserta Didik Sekolah Dasar	Jumlah Peserta Didik Sekolah Dasar yang Menerima Biaya Personil Peserta Didik	Kota Pasuruan, Semua Kecamatan, Semua Kel/Desa	124 Peserta Didik	68.640.000	DANA ALOKASI UMUM (DAU)		124 Peserta Didik	66.055.185
					UPT SDN TAPAAN II				122.800.000				133.919.730
1					URUSAN PEMERINTAHAN WAJIB YANG BERKAITAN DENGAN PELAYANAN DASAR				122.800.000				133.919.730
1	01				URUSAN PEMERINTAHAN BIDANG PENDIDIKAN				122.800.000				133.919.730
1	01	02			PROGRAM PENGELOLAAN PENDIDIKAN	Angka Partisipasi Kasar SD/Sederajat		100 %	122.800.000			100 %	133.919.730
1	01	02	2.01		Pengelolaan Pendidikan Sekolah Dasar	Angka kelulusan SD Persentase satuan pendidikan SD yang terakreditasi A		100 % 65 %	122.800.000			100 % 65 %	133.919.730
1	01	02	2.01	0029	Pengelolaan Dana BOS Sekolah Dasar	Jumlah Sekolah Dasar yang Mengelola Dana BOS	Kota Pasuruan, Semua Kecamatan, Semua Kel/Desa	1 Satuan Pendidikan	72.000.000	DAK NON FISIK-DANA BOSP-BOS REGULER		1 Satuan Pendidikan	75.600.000
1	01	02	2.01	0054	Penyediaan Biaya Personil Peserta Didik Sekolah Dasar	Jumlah Peserta Didik Sekolah Dasar yang Menerima Biaya Personil Peserta Didik	Kota Pasuruan, Semua Kecamatan, Semua Kel/Desa	80 Peserta Didik	50.800.000	DANA ALOKASI UMUM (DAU)		80 Peserta Didik	58.319.730

Kode					Urusan / Bidang Urusan / Program / Outcome / Kegiatan / Sub Kegiatan	Indikator Program / Kegiatan / Sub Kegiatan	Rencana Tahun 2026* (Tahun Rencana)				Catatan Penting	Prakiraan Maju Rencana Tahun 2027	
							Lokasi	Target Capaian Kinerja	Kebutuhan Dana/Pagu Indikatif (Rp)	Sumber Dana		Target Capaian Kinerja	Pagu Indikatif (Rp)
1					2	3	4	5	6	7	8	9	10
					UPT SDN BAKALAN				363.100.000				382.774.140
1					URUSAN PEMERINTAHAN WAJIB YANG BERKAITAN DENGAN PELAYANAN DASAR				363.100.000				382.774.140
1	01				URUSAN PEMERINTAHAN BIDANG PENDIDIKAN				363.100.000				382.774.140
1	01	02			PROGRAM PENGELOLAAN PENDIDIKAN	Angka Partisipasi Kasar SD/Sederajat		100 %	363.100.000			100 %	382.774.140
1	01	02	2.01		Pengelolaan Pendidikan Sekolah Dasar	Angka kelulusan SD Persentase satuan pendidikan SD yang terakreditasi A		100 % 65 %	363.100.000			100 % 65 %	382.774.140
1	01	02	2.01	0029	Pengelolaan Dana BOS Sekolah Dasar	Jumlah Sekolah Dasar yang Mengelola Dana BOS	Kota Pasuruan, Semua Kecamatan, Semua Kel/Desa	1 Satuan Pendidikan	243.900.000	DAK NON FISIK-DANA BOSP-BOS REGULER		1 Satuan Pendidikan	256.095.000
1	01	02	2.01	0054	Penyediaan Biaya Personil Peserta Didik Sekolah Dasar	Jumlah Peserta Didik Sekolah Dasar yang Menerima Biaya Personil Peserta Didik	Kota Pasuruan, Semua Kecamatan, Semua Kel/Desa	270 Peserta Didik	119.200.000	DANA ALOKASI UMUM (DAU)		270 Peserta Didik	126.679.140
					UPT SDN KEPEL				200.380.000				211.044.855
1					URUSAN PEMERINTAHAN WAJIB YANG BERKAITAN DENGAN PELAYANAN DASAR				200.380.000				211.044.855

Kode					Urusan / Bidang Urusan / Program / Outcome / Kegiatan / Sub Kegiatan	Indikator Program / Kegiatan / Sub Kegiatan	Rencana Tahun 2026* (Tahun Rencana)				Catatan Penting	Prakiraan Maju Rencana Tahun 2027	
							Lokasi	Target Capaian Kinerja	Kebutuhan Dana/Pagu Indikatif (Rp)	Sumber Dana		Target Capaian Kinerja	Pagu Indikatif (Rp)
1					2	3	4	5	6	7	8	9	10
1	01				URUSAN PEMERINTAHAN BIDANG PENDIDIKAN				200.380.000				211.044.855
1	01	02			PROGRAM PENGELOLAAN PENDIDIKAN	Angka Partisipasi Kasar SD/Sederajat		100 %	200.380.000			100 %	211.044.855
1	01	02	2.01		Pengelolaan Pendidikan Sekolah Dasar	Angka kelulusan SD Persentase satuan pendidikan SD yang terakreditasi A		100 % 65 %	200.380.000			100 % 65 %	211.044.855
1	01	02	2.01	0029	Pengelolaan Dana BOS Sekolah Dasar	Jumlah Sekolah Dasar yang Mengelola Dana BOS	Kota Pasuruan, Semua Kecamatan, Semua Kel/Desa	1 Satuan Pendidikan	126.900.000	DAK NON FISIK-DANA BOSP-BOS REGULER		1 Satuan Pendidikan	133.245.000
1	01	02	2.01	0054	Penyediaan Biaya Personil Peserta Didik Sekolah Dasar	Jumlah Peserta Didik Sekolah Dasar yang Menerima Biaya Personil Peserta Didik	Kota Pasuruan, Semua Kecamatan, Semua Kel/Desa	143 Peserta Didik	73.480.000	DANA ALOKASI UMUM (DAU)		143 Peserta Didik	77.799.855
					UPT SDN BLANDONGAN				229.560.000				257.035.485
1					URUSAN PEMERINTAHAN WAJIB YANG BERKAITAN DENGAN PELAYANAN DASAR				229.560.000				257.035.485
1	01				URUSAN PEMERINTAHAN BIDANG PENDIDIKAN				229.560.000				257.035.485
1	01	02			PROGRAM PENGELOLAAN PENDIDIKAN	Angka Partisipasi Kasar SD/Sederajat		100 %	229.560.000			100 %	257.035.485

Kode					Urusan / Bidang Urusan / Program / Outcome / Kegiatan / Sub Kegiatan	Indikator Program / Kegiatan / Sub Kegiatan	Rencana Tahun 2026* (Tahun Rencana)				Catatan Penting	Prakiraan Maju Rencana Tahun 2027	
							Lokasi	Target Capaian Kinerja	Kebutuhan Dana/Pagu Indikatif (Rp)	Sumber Dana		Target Capaian Kinerja	Pagu Indikatif (Rp)
1					2	3	4	5	6	7	8	9	10
1	01	02	2.01		Pengelolaan Pendidikan Sekolah Dasar	Angka kelulusan SD Persentase satuan pendidikan SD yang terakreditasi A		100 % 65 %	229.560.000			100 % 65 %	257.035.485
1	01	02	2.01	0029	Pengelolaan Dana BOS Sekolah Dasar	Jumlah Sekolah Dasar yang Mengelola Dana BOS	Kota Pasuruan, Semua Kecamatan, Semua Kel/Desa	1 Satuan Pendidikan	140.400.000	DAK NON FISIK-DANA BOSP-BOS REGULER		1 Satuan Pendidikan	147.420.000
1	01	02	2.01	0054	Penyediaan Biaya Personil Peserta Didik Sekolah Dasar	Jumlah Peserta Didik Sekolah Dasar yang Menerima Biaya Personil Peserta Didik	Kota Pasuruan, Semua Kecamatan, Semua Kel/Desa	156 Peserta Didik	89.160.000	DANA ALOKASI UMUM (DAU)		156 Peserta Didik	109.615.485
					UPT SDN PURUTREJO I				333.760.000				362.586.000
1					URUSAN PEMERINTAHAN WAJIB YANG BERKAITAN DENGAN PELAYANAN DASAR				333.760.000				362.586.000
1	01				URUSAN PEMERINTAHAN BIDANG PENDIDIKAN				333.760.000				362.586.000
1	01	02			PROGRAM PENGELOLAAN PENDIDIKAN	Angka Partisipasi Kasar SD/Sederajat		100 %	333.760.000			100 %	362.586.000
1	01	02	2.01		Pengelolaan Pendidikan Sekolah Dasar	Angka kelulusan SD Persentase satuan pendidikan SD yang terakreditasi A		100 % 65 %	333.760.000			100 % 65 %	362.586.000
1	01	02	2.01	0029	Pengelolaan Dana BOS Sekolah Dasar	Jumlah Sekolah Dasar yang Mengelola Dana BOS	Kota Pasuruan, Semua Kecamata	1 Satuan Pendidikan	218.700.000	DAK NON FISIK-DANA BOSP-BOS REGULER		1 Satuan Pendidikan	229.635.000

Kode					Urusan / Bidang Urusan / Program / Outcome / Kegiatan / Sub Kegiatan	Indikator Program / Kegiatan / Sub Kegiatan	Rencana Tahun 2026* (Tahun Rencana)				Catatan Penting	Prakiraan Maju Rencana Tahun 2027	
							Lokasi	Target Capaian Kinerja	Kebutuhan Dana/Pagu Indikatif (Rp)	Sumber Dana		Target Capaian Kinerja	Pagu Indikatif (Rp)
1					2	3	4	5	6	7	8	9	10
							n, Semua Kel/Desa						
1	01	02	2.01	0054	Penyediaan Biaya Personil Peserta Didik Sekolah Dasar	Jumlah Peserta Didik Sekolah Dasar yang Menerima Biaya Personil Peserta Didik	Kota Pasuruan, Semua Kecamatan, Semua Kel/Desa	246 Peserta Didik	115.060.000	DANA ALOKASI UMUM (DAU)		246 Peserta Didik	132.951.000
					UPT SDN PURUTREJO II				434.220.000				764.085.000
1					URUSAN PEMERINTAHAN WAJIB YANG BERKAITAN DENGAN PELAYANAN DASAR				434.220.000				764.085.000
1	01				URUSAN PEMERINTAHAN BIDANG PENDIDIKAN				434.220.000				764.085.000
1	01	02			PROGRAM PENGELOLAAN PENDIDIKAN	Angka Partisipasi Kasar SD/Sederajat		100 %	434.220.000			100 %	764.085.000
1	01	02	2.01		Pengelolaan Pendidikan Sekolah Dasar	Angka kelulusan SD Persentase satuan pendidikan SD yang terakreditasi A		100 % 65 %	434.220.000			100 % 65 %	764.085.000
1	01	02	2.01	0029	Pengelolaan Dana BOS Sekolah Dasar	Jumlah Sekolah Dasar yang Mengelola Dana BOS	Kota Pasuruan, Semua Kecamatan, Semua Kel/Desa	1 Satuan Pendidikan	289.800.000	DAK NON FISIK-DANA BOSP-BOS REGULER		1 Satuan Pendidikan	619.290.000
1	01	02	2.01	0054	Penyediaan Biaya Personil Peserta Didik Sekolah Dasar	Jumlah Peserta Didik Sekolah Dasar yang Menerima Biaya Personil Peserta Didik	Kota Pasuruan, Semua Kecamata	322 Peserta Didik	144.420.000	DANA ALOKASI UMUM (DAU)		322 Peserta Didik	144.795.000

Kode					Urusan / Bidang Urusan / Program / Outcome / Kegiatan / Sub Kegiatan	Indikator Program / Kegiatan / Sub Kegiatan	Rencana Tahun 2026* (Tahun Rencana)				Catatan Penting	Prakiraan Maju Rencana Tahun 2027	
							Lokasi	Target Capaian Kinerja	Kebutuhan Dana/Pagu Indikatif (Rp)	Sumber Dana		Target Capaian Kinerja	Pagu Indikatif (Rp)
1					2	3	4	5	6	7	8	9	10
							n, Semua Kel/Desa						
					UPT SDN KEBONAGUNG				1.120.500.000				1.185.954.000
1					URUSAN PEMERINTAHAN WAJIB YANG BERKAITAN DENGAN PELAYANAN DASAR				1.120.500.000				1.185.954.000
1	01				URUSAN PEMERINTAHAN BIDANG PENDIDIKAN				1.120.500.000				1.185.954.000
1	01	02			PROGRAM PENGELOLAAN PENDIDIKAN	Angka Partisipasi Kasar SD/Sederajat		100 %	1.120.500.000			100 %	1.185.954.000
1	01	02	2.01		Pengelolaan Pendidikan Sekolah Dasar	Angka kelulusan SD Persentase satuan pendidikan SD yang terakreditasi A		100 % 65 %	1.120.500.000			100 % 65 %	1.185.954.000
1	01	02	2.01	0029	Pengelolaan Dana BOS Sekolah Dasar	Jumlah Sekolah Dasar yang Mengelola Dana BOS	Kota Pasuruan, Semua Kecamatan, Semua Kel/Desa	1 Satuan Pendidikan	777.600.000	DAK NON FISIK-DANA BOSP-BOS REGULER		1 Satuan Pendidikan	816.480.000
1	01	02	2.01	0054	Penyediaan Biaya Personil Peserta Didik Sekolah Dasar	Jumlah Peserta Didik Sekolah Dasar yang Menerima Biaya Personil Peserta Didik	Kota Pasuruan, Semua Kecamatan, Semua Kel/Desa	865 Peserta Didik	342.900.000	DANA ALOKASI UMUM (DAU)		865 Peserta Didik	369.474.000
					UPT SDN PURWOREJO I				402.160.000				424.074.000
1					URUSAN PEMERINTAHAN WAJIB YANG BERKAITAN				402.160.000				424.074.000

Kode					Urusan / Bidang Urusan / Program / Outcome / Kegiatan / Sub Kegiatan	Indikator Program / Kegiatan / Sub Kegiatan	Rencana Tahun 2026* (Tahun Rencana)				Catatan Penting	Prakiraan Maju Rencana Tahun 2027	
							Lokasi	Target Capaian Kinerja	Kebutuhan Dana/Pagu Indikatif (Rp)	Sumber Dana		Target Capaian Kinerja	Pagu Indikatif (Rp)
1					2	3	4	5	6	7	8	9	10
					DENGAN PELAYANAN DASAR								
1	01				URUSAN PEMERINTAHAN BIDANG PENDIDIKAN				402.160.000				424.074.000
1	01	02			PROGRAM PENGELOLAAN PENDIDIKAN	Angka Partisipasi Kasar SD/Sederajat		100 %	402.160.000			100 %	424.074.000
1	01	02	2.01		Pengelolaan Pendidikan Sekolah Dasar	Angka kelulusan SD Persentase satuan pendidikan SD yang terakreditasi A		100 % 65 %	402.160.000			100 % 65 %	424.074.000
1	01	02	2.01	0029	Pengelolaan Dana BOS Sekolah Dasar	Jumlah Sekolah Dasar yang Mengelola Dana BOS	Kota Pasuruan, Semua Kecamatan, Semua Kel/Desa	1 Satuan Pendidikan	267.300.000	DAK NON FISIK-DANA BOSP-BOS REGULER		1 Satuan Pendidikan	280.665.000
1	01	02	2.01	0054	Penyediaan Biaya Personil Peserta Didik Sekolah Dasar	Jumlah Peserta Didik Sekolah Dasar yang Menerima Biaya Personil Peserta Didik	Kota Pasuruan, Semua Kecamatan, Semua Kel/Desa	301 Peserta Didik	134.860.000	DANA ALOKASI UMUM (DAU)		301 Peserta Didik	143.409.000
					UPT SDN PURWOREJO III				176.220.000				185.808.000
1					URUSAN PEMERINTAHAN WAJIB YANG BERKAITAN DENGAN PELAYANAN DASAR				176.220.000				185.808.000
1	01				URUSAN PEMERINTAHAN BIDANG PENDIDIKAN				176.220.000				185.808.000

Kode					Urusan / Bidang Urusan / Program / Outcome / Kegiatan / Sub Kegiatan	Indikator Program / Kegiatan / Sub Kegiatan	Rencana Tahun 2026* (Tahun Rencana)				Catatan Penting	Prakiraan Maju Rencana Tahun 2027	
							Lokasi	Target Capaian Kinerja	Kebutuhan Dana/Pagu Indikatif (Rp)	Sumber Dana		Target Capaian Kinerja	Pagu Indikatif (Rp)
1					2	3	4	5	6	7	8	9	10
1	01	02			PROGRAM PENGELOLAAN PENDIDIKAN	Angka Partisipasi Kasar SD/Sederajat		100 %	176.220.000			100 %	185.808.000
1	01	02	2.01		Pengelolaan Pendidikan Sekolah Dasar	Angka kelulusan SD Persentase satuan pendidikan SD yang terakreditasi A		100 % 65 %	176.220.000			100 % 65 %	185.808.000
1	01	02	2.01	0029	Pengelolaan Dana BOS Sekolah Dasar	Jumlah Sekolah Dasar yang Mengelola Dana BOS	Kota Pasuruan, Semua Kecamatan, Semua Kel/Desa	1 Satuan Pendidikan	109.800.000	DAK NON FISIK-DANA BOSP-BOS REGULER		1 Satuan Pendidikan	115.290.000
1	01	02	2.01	0054	Penyediaan Biaya Personil Peserta Didik Sekolah Dasar	Jumlah Peserta Didik Sekolah Dasar yang Menerima Biaya Personil Peserta Didik	Kota Pasuruan, Semua Kecamatan, Semua Kel/Desa	122 Peserta Didik	66.420.000	DANA ALOKASI UMUM (DAU)		122 Peserta Didik	70.518.000
					UPT SDN POHJENTREK I				225.860.000				240.177.000
1					URUSAN PEMERINTAHAN WAJIB YANG BERKAITAN DENGAN PELAYANAN DASAR				225.860.000				240.177.000
1	01				URUSAN PEMERINTAHAN BIDANG PENDIDIKAN				225.860.000				240.177.000
1	01	02			PROGRAM PENGELOLAAN PENDIDIKAN	Angka Partisipasi Kasar SD/Sederajat		100 %	225.860.000			100 %	240.177.000
1	01	02	2.01		Pengelolaan Pendidikan Sekolah Dasar	Angka kelulusan SD Persentase satuan pendidikan SD yang terakreditasi A		100 % 65 %	225.860.000			100 % 65 %	240.177.000

Kode					Urusan / Bidang Urusan / Program / Outcome / Kegiatan / Sub Kegiatan	Indikator Program / Kegiatan / Sub Kegiatan	Rencana Tahun 2026* (Tahun Rencana)				Catatan Penting	Prakiraan Maju Rencana Tahun 2027	
							Lokasi	Target Capaian Kinerja	Kebutuhan Dana/Pagu Indikatif (Rp)	Sumber Dana		Target Capaian Kinerja	Pagu Indikatif (Rp)
1					2	3	4	5	6	7	8	9	10
1	01	02	2.01	0029	Pengelolaan Dana BOS Sekolah Dasar	Jumlah Sekolah Dasar yang Mengelola Dana BOS	Kota Pasuruan, Semua Kecamatan, Semua Kel/Desa	1 Satuan Pendidikan	144.900.000	DAK NON FISIK-DANA BOSP-BOS REGULER		1 Satuan Pendidikan	152.145.000
1	01	02	2.01	0054	Penyediaan Biaya Personil Peserta Didik Sekolah Dasar	Jumlah Peserta Didik Sekolah Dasar yang Menerima Biaya Personil Peserta Didik	Kota Pasuruan, Semua Kecamatan, Semua Kel/Desa	161 Peserta Didik	80.960.000	DANA ALOKASI UMUM (DAU)		161 Peserta Didik	88.032.000
					UPT SDN POHJENTREK II				153.540.000				164.304.000
1					URUSAN PEMERINTAHAN WAJIB YANG BERKAITAN DENGAN PELAYANAN DASAR				153.540.000				164.304.000
1	01				URUSAN PEMERINTAHAN BIDANG PENDIDIKAN				153.540.000				164.304.000
1	01	02			PROGRAM PENGELOLAAN PENDIDIKAN	Angka Partisipasi Kasar SD/Sederajat		100 %	153.540.000			100 %	164.304.000
1	01	02	2.01		Pengelolaan Pendidikan Sekolah Dasar	Angka kelulusan SD Persentase satuan pendidikan SD yang terakreditasi A		100 % 65 %	153.540.000			100 % 65 %	164.304.000
1	01	02	2.01	0029	Pengelolaan Dana BOS Sekolah Dasar	Jumlah Sekolah Dasar yang Mengelola Dana BOS	Kota Pasuruan, Semua Kecamatan, Semua Kel/Desa	1 Satuan Pendidikan	93.600.000	DAK NON FISIK-DANA BOSP-BOS REGULER		1 Satuan Pendidikan	98.280.000

Kode					Urusan / Bidang Urusan / Program / Outcome / Kegiatan / Sub Kegiatan	Indikator Program / Kegiatan / Sub Kegiatan	Rencana Tahun 2026* (Tahun Rencana)				Catatan Penting	Prakiraan Maju Rencana Tahun 2027	
							Lokasi	Target Capaian Kinerja	Kebutuhan Dana/Pagu Indikatif (Rp)	Sumber Dana		Target Capaian Kinerja	Pagu Indikatif (Rp)
1					2	3	4	5	6	7	8	9	10
1	01	02	2.01	0054	Penyediaan Biaya Personil Peserta Didik Sekolah Dasar	Jumlah Peserta Didik Sekolah Dasar yang Menerima Biaya Personil Peserta Didik	Kota Pasuruan, Semua Kecamatan, Semua Kel/Desa	104 Peserta Didik	59.940.000	DANA ALOKASI UMUM (DAU)		104 Peserta Didik	66.024.000
					UPT SDN TEMBOKREJO I				380.980.000				394.380.000
1					URUSAN PEMERINTAHAN WAJIB YANG BERKAITAN DENGAN PELAYANAN DASAR				380.980.000				394.380.000
1	01				URUSAN PEMERINTAHAN BIDANG PENDIDIKAN				380.980.000				394.380.000
1	01	02			PROGRAM PENGELOLAAN PENDIDIKAN	Angka Partisipasi Kasar SD/Sederajat		100 %	380.980.000			100 %	394.380.000
1	01	02	2.01		Pengelolaan Pendidikan Sekolah Dasar	Angka kelulusan SD Persentase satuan pendidikan SD yang terakreditasi A		100 % 65 %	380.980.000			100 % 65 %	394.380.000
1	01	02	2.01	0029	Pengelolaan Dana BOS Sekolah Dasar	Jumlah Sekolah Dasar yang Mengelola Dana BOS	Kota Pasuruan, Semua Kecamatan, Semua Kel/Desa	1 Satuan Pendidikan	251.100.000	DAK NON FISIK-DANA BOSP-BOS REGULER		1 Satuan Pendidikan	263.655.000
1	01	02	2.01	0054	Penyediaan Biaya Personil Peserta Didik Sekolah Dasar	Jumlah Peserta Didik Sekolah Dasar yang Menerima Biaya Personil Peserta Didik	Kota Pasuruan, Semua Kecamatan, Semua Kel/Desa	283 Peserta Didik	129.880.000	DANA ALOKASI UMUM (DAU)		283 Peserta Didik	130.725.000

Kode					Urusan / Bidang Urusan / Program / Outcome / Kegiatan / Sub Kegiatan	Indikator Program / Kegiatan / Sub Kegiatan	Rencana Tahun 2026* (Tahun Rencana)				Catatan Penting	Prakiraan Maju Rencana Tahun 2027	
							Lokasi	Target Capaian Kinerja	Kebutuhan Dana/Pagu Indikatif (Rp)	Sumber Dana		Target Capaian Kinerja	Pagu Indikatif (Rp)
1					2	3	4	5	6	7	8	9	10
					UPT SDN TEMBOKREJO II				244.540.000				257.460.000
1					URUSAN PEMERINTAHAN WAJIB YANG BERKAITAN DENGAN PELAYANAN DASAR				244.540.000				257.460.000
1	01				URUSAN PEMERINTAHAN BIDANG PENDIDIKAN				244.540.000				257.460.000
1	01	02			PROGRAM PENGELOLAAN PENDIDIKAN	Angka Partisipasi Kasar SD/Sederajat		100 %	244.540.000			100 %	257.460.000
1	01	02	2.01		Pengelolaan Pendidikan Sekolah Dasar	Angka kelulusan SD Persentase satuan pendidikan SD yang terakreditasi A		100 % 65 %	244.540.000			100 % 65 %	257.460.000
1	01	02	2.01	0029	Pengelolaan Dana BOS Sekolah Dasar	Jumlah Sekolah Dasar yang Mengelola Dana BOS	Kota Pasuruan, Semua Kecamatan, Semua Kel/Desa	1 Satuan Pendidikan	158.400.000	DAK NON FISIK-DANA BOSP-BOS REGULER		1 Satuan Pendidikan	166.320.000
1	01	02	2.01	0054	Penyediaan Biaya Personil Peserta Didik Sekolah Dasar	Jumlah Peserta Didik Sekolah Dasar yang Menerima Biaya Personil Peserta Didik	Kota Pasuruan, Semua Kecamatan, Semua Kel/Desa	174 Peserta Didik	86.140.000	DANA ALOKASI UMUM (DAU)		174 Peserta Didik	91.140.000
					UPT SDN WIROGUNAN				340.760.000				362.250.000
1					URUSAN PEMERINTAHAN WAJIB YANG BERKAITAN DENGAN PELAYANAN DASAR				340.760.000				362.250.000

Kode					Urusan / Bidang Urusan / Program / Outcome / Kegiatan / Sub Kegiatan	Indikator Program / Kegiatan / Sub Kegiatan	Rencana Tahun 2026* (Tahun Rencana)				Catatan Penting	Prakiraan Maju Rencana Tahun 2027	
							Lokasi	Target Capaian Kinerja	Kebutuhan Dana/Pagu Indikatif (Rp)	Sumber Dana		Target Capaian Kinerja	Pagu Indikatif (Rp)
1					2	3	4	5	6	7	8	9	10
1	01				URUSAN PEMERINTAHAN BIDANG PENDIDIKAN				340.760.000				362.250.000
1	01	02			PROGRAM PENGELOLAAN PENDIDIKAN	Angka Partisipasi Kasar SD/Sederajat		100 %	340.760.000			100 %	362.250.000
1	01	02	2.01		Pengelolaan Pendidikan Sekolah Dasar	Angka kelulusan SD Persentase satuan pendidikan SD yang terakreditasi A		100 % 65 %	340.760.000			100 % 65 %	362.250.000
1	01	02	2.01	0029	Pengelolaan Dana BOS Sekolah Dasar	Jumlah Sekolah Dasar yang Mengelola Dana BOS	Kota Pasuruan, Semua Kecamatan, Semua Kel/Desa	1 Satuan Pendidikan	223.200.000	DAK NON FISIK-DANA BOSP-BOS REGULER		1 Satuan Pendidikan	234.360.000
1	01	02	2.01	0054	Penyediaan Biaya Personil Peserta Didik Sekolah Dasar	Jumlah Peserta Didik Sekolah Dasar yang Menerima Biaya Personil Peserta Didik	Kota Pasuruan, Semua Kecamatan, Semua Kel/Desa	246 Peserta Didik	117.560.000	DANA ALOKASI UMUM (DAU)		246 Peserta Didik	127.890.000
					UPT SDN SEKARGADUNG				479.100.000				503.811.000
1					URUSAN PEMERINTAHAN WAJIB YANG BERKAITAN DENGAN PELAYANAN DASAR				479.100.000				503.811.000
1	01				URUSAN PEMERINTAHAN BIDANG PENDIDIKAN				479.100.000				503.811.000
1	01	02			PROGRAM PENGELOLAAN PENDIDIKAN	Angka Partisipasi Kasar SD/Sederajat		100 %	479.100.000			100 %	503.811.000

Kode					Urusan / Bidang Urusan / Program / Outcome / Kegiatan / Sub Kegiatan	Indikator Program / Kegiatan / Sub Kegiatan	Rencana Tahun 2026* (Tahun Rencana)				Catatan Penting	Prakiraan Maju Rencana Tahun 2027	
							Lokasi	Target Capaian Kinerja	Kebutuhan Dana/Pagu Indikatif (Rp)	Sumber Dana		Target Capaian Kinerja	Pagu Indikatif (Rp)
1					2	3	4	5	6	7	8	9	10
1	01	02	2.01		Pengelolaan Pendidikan Sekolah Dasar	Angka kelulusan SD Persentase satuan pendidikan SD yang terakreditasi A		100 % 65 %	479.100.000			100 % 65 %	503.811.000
1	01	02	2.01	0029	Pengelolaan Dana BOS Sekolah Dasar	Jumlah Sekolah Dasar yang Mengelola Dana BOS	Kota Pasuruan, Semua Kecamatan, Semua Kel/Desa	1 Satuan Pendidikan	324.000.000	DAK NON FISIK-DANA BOSP-BOS REGULER		1 Satuan Pendidikan	340.200.000
1	01	02	2.01	0054	Penyediaan Biaya Personil Peserta Didik Sekolah Dasar	Jumlah Peserta Didik Sekolah Dasar yang Menerima Biaya Personil Peserta Didik	Kota Pasuruan, Semua Kecamatan, Semua Kel/Desa	360 Peserta Didik	155.100.000	DANA ALOKASI UMUM (DAU)		360 Peserta Didik	163.611.000
					UPT SDN GADINGREJO I				279.280.000				297.979.500
1					URUSAN PEMERINTAHAN WAJIB YANG BERKAITAN DENGAN PELAYANAN DASAR				279.280.000				297.979.500
1	01				URUSAN PEMERINTAHAN BIDANG PENDIDIKAN				279.280.000				297.979.500
1	01	02			PROGRAM PENGELOLAAN PENDIDIKAN	Angka Partisipasi Kasar SD/Sederajat		100 %	279.280.000			100 %	297.979.500
1	01	02	2.01		Pengelolaan Pendidikan Sekolah Dasar	Angka kelulusan SD Persentase satuan pendidikan SD yang terakreditasi A		100 % 65 %	279.280.000			100 % 65 %	297.979.500
1	01	02	2.01	0029	Pengelolaan Dana BOS Sekolah Dasar	Jumlah Sekolah Dasar yang Mengelola Dana BOS	Kota Pasuruan, Semua Kecamata	1 Satuan Pendidikan	182.700.000	DAK NON FISIK-DANA BOSP-BOS REGULER		1 Satuan Pendidikan	191.835.000

Kode					Urusan / Bidang Urusan / Program / Outcome / Kegiatan / Sub Kegiatan	Indikator Program / Kegiatan / Sub Kegiatan	Rencana Tahun 2026* (Tahun Rencana)				Catatan Penting	Prakiraan Maju Rencana Tahun 2027	
							Lokasi	Target Capaian Kinerja	Kebutuhan Dana/Pagu Indikatif (Rp)	Sumber Dana		Target Capaian Kinerja	Pagu Indikatif (Rp)
1					2	3	4	5	6	7	8	9	10
							n, Semua Kel/Desa						
1	01	02	2.01	0054	Penyediaan Biaya Personil Peserta Didik Sekolah Dasar	Jumlah Peserta Didik Sekolah Dasar yang Menerima Biaya Personil Peserta Didik	Kota Pasuruan, Semua Kecamatan, Semua Kel/Desa	203 Peserta Didik	96.580.000	DANA ALOKASI UMUM (DAU)		203 Peserta Didik	106.144.500
					UPT SDN GADINGREJO II				342.840.000				351.477.000
1					URUSAN PEMERINTAHAN WAJIB YANG BERKAITAN DENGAN PELAYANAN DASAR				342.840.000				351.477.000
1	01				URUSAN PEMERINTAHAN BIDANG PENDIDIKAN				342.840.000				351.477.000
1	01	02			PROGRAM PENGELOLAAN PENDIDIKAN	Angka Partisipasi Kasar SD/Sederajat		100 %	342.840.000			100 %	351.477.000
1	01	02	2.01		Pengelolaan Pendidikan Sekolah Dasar	Angka kelulusan SD Persentase satuan pendidikan SD yang terakreditasi A		100 % 100 %	342.840.000			100 % 100 %	351.477.000
1	01	02	2.01	0029	Pengelolaan Dana BOS Sekolah Dasar	Jumlah Sekolah Dasar yang Mengelola Dana BOS	Kota Pasuruan, Semua Kecamatan, Semua Kel/Desa	1 Satuan Pendidikan	223.200.000	DAK NON FISIK-DANA BOSP-BOS REGULER		1 Satuan Pendidikan	234.360.000
1	01	02	2.01	0054	Penyediaan Biaya Personil Peserta Didik Sekolah Dasar	Jumlah Peserta Didik Sekolah Dasar yang Menerima Biaya Personil Peserta Didik	Kota Pasuruan, Semua Kecamata	249 Peserta Didik	119.640.000	DANA ALOKASI UMUM (DAU)		249 Peserta Didik	117.117.000

Kode					Urusan / Bidang Urusan / Program / Outcome / Kegiatan / Sub Kegiatan	Indikator Program / Kegiatan / Sub Kegiatan	Rencana Tahun 2026* (Tahun Rencana)				Catatan Penting	Prakiraan Maju Rencana Tahun 2027	
							Lokasi	Target Capaian Kinerja	Kebutuhan Dana/Pagu Indikatif (Rp)	Sumber Dana		Target Capaian Kinerja	Pagu Indikatif (Rp)
1					2	3	4	5	6	7	8	9	10
							n, Semua Kel/Desa						
					UPT SDN TRAJENG I				653.500.000				698.856.165
1					URUSAN PEMERINTAHAN WAJIB YANG BERKAITAN DENGAN PELAYANAN DASAR				653.500.000				698.856.165
1	01				URUSAN PEMERINTAHAN BIDANG PENDIDIKAN				653.500.000				698.856.165
1	01	02			PROGRAM PENGELOLAAN PENDIDIKAN	Angka Partisipasi Kasar SD/Sederajat		100 %	653.500.000			100 %	698.856.165
1	01	02	2.01		Pengelolaan Pendidikan Sekolah Dasar	Angka kelulusan SD Persentase satuan pendidikan SD yang terakreditasi A		100 % 65 %	653.500.000			100 % 65 %	698.856.165
1	01	02	2.01	0029	Pengelolaan Dana BOS Sekolah Dasar	Jumlah Sekolah Dasar yang Mengelola Dana BOS	Kota Pasuruan, Semua Kecamatan, Semua Kel/Desa	1 Satuan Pendidikan	440.100.000	DAK NON FISIK-DANA BOSP-BOS REGULER		1 Satuan Pendidikan	462.105.000
1	01	02	2.01	0054	Penyediaan Biaya Personil Peserta Didik Sekolah Dasar	Jumlah Peserta Didik Sekolah Dasar yang Menerima Biaya Personil Peserta Didik	Kota Pasuruan, Semua Kecamatan, Semua Kel/Desa	490 Peserta Didik	213.400.000	DANA ALOKASI UMUM (DAU)		490 Peserta Didik	236.751.165
					UPT SDN GENTONG				565.700.000				590.310.000
1					URUSAN PEMERINTAHAN WAJIB YANG BERKAITAN				565.700.000				590.310.000

Kode					Urusan / Bidang Urusan / Program / Outcome / Kegiatan / Sub Kegiatan	Indikator Program / Kegiatan / Sub Kegiatan	Rencana Tahun 2026* (Tahun Rencana)				Catatan Penting	Prakiraan Maju Rencana Tahun 2027	
							Lokasi	Target Capaian Kinerja	Kebutuhan Dana/Pagu Indikatif (Rp)	Sumber Dana		Target Capaian Kinerja	Pagu Indikatif (Rp)
1					2	3	4	5	6	7	8	9	10
					DENGAN PELAYANAN DASAR								
1	01				URUSAN PEMERINTAHAN BIDANG PENDIDIKAN				565.700.000				590.310.000
1	01	02			PROGRAM PENGELOLAAN PENDIDIKAN	Angka Partisipasi Kasar SD/Sederajat		100 %	565.700.000			100 %	590.310.000
1	01	02	2.01		Pengelolaan Pendidikan Sekolah Dasar	Angka kelulusan SD Persentase satuan pendidikan SD yang terakreditasi A		100 % 65 %	565.700.000			100 % 65 %	590.310.000
1	01	02	2.01	0029	Pengelolaan Dana BOS Sekolah Dasar	Jumlah Sekolah Dasar yang Mengelola Dana BOS	Kota Pasuruan, Semua Kecamatan, Semua Kel/Desa	1 Satuan Pendidikan	380.700.000	DAK NON FISIK-DANA BOSP-BOS REGULER		1 Satuan Pendidikan	399.735.000
1	01	02	2.01	0054	Penyediaan Biaya Personil Peserta Didik Sekolah Dasar	Jumlah Peserta Didik Sekolah Dasar yang Menerima Biaya Personil Peserta Didik	Kota Pasuruan, Semua Kecamatan, Semua Kel/Desa	425 Peserta Didik	185.000.000	DANA ALOKASI UMUM (DAU)		425 Peserta Didik	190.575.000
					UPT SDN SEBANI				409.500.000				431.087.790
1					URUSAN PEMERINTAHAN WAJIB YANG BERKAITAN DENGAN PELAYANAN DASAR				409.500.000				431.087.790
1	01				URUSAN PEMERINTAHAN BIDANG PENDIDIKAN				409.500.000				431.087.790

Kode					Urusan / Bidang Urusan / Program / Outcome / Kegiatan / Sub Kegiatan	Indikator Program / Kegiatan / Sub Kegiatan	Rencana Tahun 2026* (Tahun Rencana)				Catatan Penting	Prakiraan Maju Rencana Tahun 2027	
							Lokasi	Target Capaian Kinerja	Kebutuhan Dana/Pagu Indikatif (Rp)	Sumber Dana		Target Capaian Kinerja	Pagu Indikatif (Rp)
1					2	3	4	5	6	7	8	9	10
1	01	02			PROGRAM PENGELOLAAN PENDIDIKAN	Angka Partisipasi Kasar SD/Sederajat		100 %	409.500.000			100 %	431.087.790
1	01	02	2.01		Pengelolaan Pendidikan Sekolah Dasar	Angka kelulusan SD Persentase satuan pendidikan SD yang terakreditasi A		100 % 65 %	409.500.000			100 % 65 %	431.087.790
1	01	02	2.01	0029	Pengelolaan Dana BOS Sekolah Dasar	Jumlah Sekolah Dasar yang Mengelola Dana BOS	Kota Pasuruan, Semua Kecamatan, Semua Kel/Desa	1 Satuan Pendidikan	270.000.000	DAK NON FISIK-DANA BOSP-BOS REGULER		1 Satuan Pendidikan	283.500.000
1	01	02	2.01	0054	Penyediaan Biaya Personil Peserta Didik Sekolah Dasar	Jumlah Peserta Didik Sekolah Dasar yang Menerima Biaya Personil Peserta Didik	Kota Pasuruan, Semua Kecamatan, Semua Kel/Desa	300 Peserta Didik	139.500.000	DANA ALOKASI UMUM (DAU)		300 Peserta Didik	147.587.790
					UPT SDN BUKIR				677.100.000				717.738.000
1					URUSAN PEMERINTAHAN WAJIB YANG BERKAITAN DENGAN PELAYANAN DASAR				677.100.000				717.738.000
1	01				URUSAN PEMERINTAHAN BIDANG PENDIDIKAN				677.100.000				717.738.000
1	01	02			PROGRAM PENGELOLAAN PENDIDIKAN	Angka Partisipasi Kasar SD/Sederajat		100 %	677.100.000			100 %	717.738.000
1	01	02	2.01		Pengelolaan Pendidikan Sekolah Dasar	Angka kelulusan SD Persentase satuan pendidikan SD yang terakreditasi A		100 % 65 %	677.100.000			100 % 65 %	717.738.000

Kode					Urusan / Bidang Urusan / Program / Outcome / Kegiatan / Sub Kegiatan	Indikator Program / Kegiatan / Sub Kegiatan	Rencana Tahun 2026* (Tahun Rencana)				Catatan Penting	Prakiraan Maju Rencana Tahun 2027	
							Lokasi	Target Capaian Kinerja	Kebutuhan Dana/Pagu Indikatif (Rp)	Sumber Dana		Target Capaian Kinerja	Pagu Indikatif (Rp)
1					2	3	4	5	6	7	8	9	10
1	01	02	2.01	0029	Pengelolaan Dana BOS Sekolah Dasar	Jumlah Sekolah Dasar yang Mengelola Dana BOS	Kota Pasuruan, Semua Kecamatan, Semua Kel/Desa	1 Satuan Pendidikan	462.600.000	DAK NON FISIK-DANA BOSP-BOS REGULER		1 Satuan Pendidikan	485.730.000
1	01	02	2.01	0054	Penyediaan Biaya Personil Peserta Didik Sekolah Dasar	Jumlah Peserta Didik Sekolah Dasar yang Menerima Biaya Personil Peserta Didik	Kota Pasuruan, Semua Kecamatan, Semua Kel/Desa	514 Peserta Didik	214.500.000	DANA ALOKASI UMUM (DAU)		514 Peserta Didik	232.008.000
					UPT SDN KRAPYAKREJO I				229.900.000				242.578.350
1					URUSAN PEMERINTAHAN WAJIB YANG BERKAITAN DENGAN PELAYANAN DASAR				229.900.000				242.578.350
1	01				URUSAN PEMERINTAHAN BIDANG PENDIDIKAN				229.900.000				242.578.350
1	01	02			PROGRAM PENGELOLAAN PENDIDIKAN	Angka Partisipasi Kasar SD/Sederajat		100 %	229.900.000			100 %	242.578.350
1	01	02	2.01		Pengelolaan Pendidikan Sekolah Dasar	Angka kelulusan SD Persentase satuan pendidikan SD yang terakreditasi A		100 % 65 %	229.900.000			100 % 65 %	242.578.350
1	01	02	2.01	0029	Pengelolaan Dana BOS Sekolah Dasar	Jumlah Sekolah Dasar yang Mengelola Dana BOS	Kota Pasuruan, Semua Kecamatan, Semua Kel/Desa	1 Satuan Pendidikan	148.500.000	DAK NON FISIK-DANA BOSP-BOS REGULER		1 Satuan Pendidikan	155.925.000

Kode					Urusan / Bidang Urusan / Program / Outcome / Kegiatan / Sub Kegiatan	Indikator Program / Kegiatan / Sub Kegiatan	Rencana Tahun 2026* (Tahun Rencana)				Catatan Penting	Prakiraan Maju Rencana Tahun 2027	
							Lokasi	Target Capaian Kinerja	Kebutuhan Dana/Pagu Indikatif (Rp)	Sumber Dana		Target Capaian Kinerja	Pagu Indikatif (Rp)
1					2	3	4	5	6	7	8	9	10
1	01	02	2.01	0054	Penyediaan Biaya Personil Peserta Didik Sekolah Dasar	Jumlah Peserta Didik Sekolah Dasar yang Menerima Biaya Personil Peserta Didik	Kota Pasuruan, Semua Kecamatan, Semua Kel/Desa	165 Peserta Didik	81.400.000	DANA ALOKASI UMUM (DAU)		165 Peserta Didik	86.653.350
					UPT SDN KRAPYAKREJO II				455.800.000				475.810.230
1					URUSAN PEMERINTAHAN WAJIB YANG BERKAITAN DENGAN PELAYANAN DASAR				455.800.000				475.810.230
1	01				URUSAN PEMERINTAHAN BIDANG PENDIDIKAN				455.800.000				475.810.230
1	01	02			PROGRAM PENGELOLAAN PENDIDIKAN	Angka Partisipasi Kasar SD/Sederajat		100 %	455.800.000			100 %	475.810.230
1	01	02	2.01		Pengelolaan Pendidikan Sekolah Dasar	Angka kelulusan SD Persentase satuan pendidikan SD yang terakreditasi A		100 % 65 %	455.800.000			100 % 65 %	475.810.230
1	01	02	2.01	0029	Pengelolaan Dana BOS Sekolah Dasar	Jumlah Sekolah Dasar yang Mengelola Dana BOS	Kota Pasuruan, Semua Kecamatan, Semua Kel/Desa	1 Satuan Pendidikan	309.600.000	DAK NON FISIK-DANA BOSP-BOS REGULER		1 Satuan Pendidikan	325.080.000
1	01	02	2.01	0054	Penyediaan Biaya Personil Peserta Didik Sekolah Dasar	Jumlah Peserta Didik Sekolah Dasar yang Menerima Biaya Personil Peserta Didik	Kota Pasuruan, Semua Kecamatan, Semua Kel/Desa	345 Peserta Didik	146.200.000	DANA ALOKASI UMUM (DAU)		345 Peserta Didik	150.730.230

Kode					Urusan / Bidang Urusan / Program / Outcome / Kegiatan / Sub Kegiatan	Indikator Program / Kegiatan / Sub Kegiatan	Rencana Tahun 2026* (Tahun Rencana)				Catatan Penting	Prakiraan Maju Rencana Tahun 2027	
							Lokasi	Target Capaian Kinerja	Kebutuhan Dana/Pagu Indikatif (Rp)	Sumber Dana		Target Capaian Kinerja	Pagu Indikatif (Rp)
1					2	3	4	5	6	7	8	9	10
					UPT SDN PETAHUNAN I				497.020.000				507.822.000
1					URUSAN PEMERINTAHAN WAJIB YANG BERKAITAN DENGAN PELAYANAN DASAR				497.020.000				507.822.000
1	01				URUSAN PEMERINTAHAN BIDANG PENDIDIKAN				497.020.000				507.822.000
1	01	02			PROGRAM PENGELOLAAN PENDIDIKAN	Angka Partisipasi Kasar SD/Sederajat		100 %	497.020.000			100 %	507.822.000
1	01	02	2.01		Pengelolaan Pendidikan Sekolah Dasar	Angka kelulusan SD Persentase satuan pendidikan SD yang terakreditasi A		100 % 65 %	497.020.000			100 % 65 %	507.822.000
1	01	02	2.01	0029	Pengelolaan Dana BOS Sekolah Dasar	Jumlah Sekolah Dasar yang Mengelola Dana BOS	Kota Pasuruan, Semua Kecamatan, Semua Kel/Desa	1 Satuan Pendidikan	329.400.000	DAK NON FISIK-DANA BOSP-BOS REGULER		1 Satuan Pendidikan	345.870.000
1	01	02	2.01	0054	Penyediaan Biaya Personil Peserta Didik Sekolah Dasar	Jumlah Peserta Didik Sekolah Dasar yang Menerima Biaya Personil Peserta Didik	Kota Pasuruan, Semua Kecamatan, Semua Kel/Desa	367 Peserta Didik	167.620.000	DANA ALOKASI UMUM (DAU)		367 Peserta Didik	161.952.000
					UPT SDN PETAHUNAN II				255.820.000				270.648.000
1					URUSAN PEMERINTAHAN WAJIB YANG BERKAITAN DENGAN PELAYANAN DASAR				255.820.000				270.648.000

Kode					Urusan / Bidang Urusan / Program / Outcome / Kegiatan / Sub Kegiatan	Indikator Program / Kegiatan / Sub Kegiatan	Rencana Tahun 2026* (Tahun Rencana)				Catatan Penting	Prakiraan Maju Rencana Tahun 2027	
							Lokasi	Target Capaian Kinerja	Kebutuhan Dana/Pagu Indikatif (Rp)	Sumber Dana		Target Capaian Kinerja	Pagu Indikatif (Rp)
1					2	3	4	5	6	7	8	9	10
1	01				URUSAN PEMERINTAHAN BIDANG PENDIDIKAN				255.820.000				270.648.000
1	01	02			PROGRAM PENGELOLAAN PENDIDIKAN	Angka Partisipasi Kasar SD/Sederajat		100 %	255.820.000			100 %	270.648.000
1	01	02	2.01		Pengelolaan Pendidikan Sekolah Dasar	Angka kelulusan SD Persentase satuan pendidikan SD yang terakreditasi A		100 % 65 %	255.820.000			100 % 65 %	270.648.000
1	01	02	2.01	0029	Pengelolaan Dana BOS Sekolah Dasar	Jumlah Sekolah Dasar yang Mengelola Dana BOS	Kota Pasuruan, Semua Kecamatan, Semua Kel/Desa	1 Satuan Pendidikan	166.500.000	DAK NON FISIK-DANA BOSP-BOS REGULER		1 Satuan Pendidikan	174.825.000
1	01	02	2.01	0054	Penyediaan Biaya Personil Peserta Didik Sekolah Dasar	Jumlah Peserta Didik Sekolah Dasar yang Menerima Biaya Personil Peserta Didik	Kota Pasuruan, Semua Kecamatan, Semua Kel/Desa	187 Peserta Didik	89.320.000	DANA ALOKASI UMUM (DAU)		187 Peserta Didik	95.823.000
					UPT SDN RANDUSARI				480.440.000				507.507.000
1					URUSAN PEMERINTAHAN WAJIB YANG BERKAITAN DENGAN PELAYANAN DASAR				480.440.000				507.507.000
1	01				URUSAN PEMERINTAHAN BIDANG PENDIDIKAN				480.440.000				507.507.000
1	01	02			PROGRAM PENGELOLAAN PENDIDIKAN	Angka Partisipasi Kasar SD/Sederajat		100 %	480.440.000			100 %	507.507.000

Kode					Urusan / Bidang Urusan / Program / Outcome / Kegiatan / Sub Kegiatan	Indikator Program / Kegiatan / Sub Kegiatan	Rencana Tahun 2026* (Tahun Rencana)				Catatan Penting	Prakiraan Maju Rencana Tahun 2027	
							Lokasi	Target Capaian Kinerja	Kebutuhan Dana/Pagu Indikatif (Rp)	Sumber Dana		Target Capaian Kinerja	Pagu Indikatif (Rp)
1					2	3	4	5	6	7	8	9	10
1	01	02	2.01		Pengelolaan Pendidikan Sekolah Dasar	Angka kelulusan SD Persentase satuan pendidikan SD yang terakreditasi A		100 % 65 %	480.440.000			100 % 65 %	507.507.000
1	01	02	2.01	0029	Pengelolaan Dana BOS Sekolah Dasar	Jumlah Sekolah Dasar yang Mengelola Dana BOS	Kota Pasuruan, Semua Kecamatan, Semua Kel/Desa	1 Satuan Pendidikan	312.300.000	DAK NON FISIK-DANA BOSP-BOS REGULER		1 Satuan Pendidikan	327.915.000
1	01	02	2.01	0054	Penyediaan Biaya Personil Peserta Didik Sekolah Dasar	Jumlah Peserta Didik Sekolah Dasar yang Menerima Biaya Personil Peserta Didik	Kota Pasuruan, Semua Kecamatan, Semua Kel/Desa	349 Peserta Didik	168.140.000	DANA ALOKASI UMUM (DAU)		349 Peserta Didik	179.592.000
					UPT SDN KARANGKETUG I				256.880.000				277.011.000
1					URUSAN PEMERINTAHAN WAJIB YANG BERKAITAN DENGAN PELAYANAN DASAR				256.880.000				277.011.000
1	01				URUSAN PEMERINTAHAN BIDANG PENDIDIKAN				256.880.000				277.011.000
1	01	02			PROGRAM PENGELOLAAN PENDIDIKAN	Angka Partisipasi Kasar SD/Sederajat		100 %	256.880.000			100 %	277.011.000
1	01	02	2.01		Pengelolaan Pendidikan Sekolah Dasar	Angka kelulusan SD Persentase satuan pendidikan SD yang terakreditasi A		100 % 65 %	256.880.000			100 % 65 %	277.011.000
1	01	02	2.01	0029	Pengelolaan Dana BOS Sekolah Dasar	Jumlah Sekolah Dasar yang Mengelola Dana BOS	Kota Pasuruan, Semua Kecamata	1 Satuan Pendidikan	159.300.000	DAK NON FISIK-DANA BOSP-BOS REGULER		1 Satuan Pendidikan	167.265.000

Kode					Urusan / Bidang Urusan / Program / Outcome / Kegiatan / Sub Kegiatan	Indikator Program / Kegiatan / Sub Kegiatan	Rencana Tahun 2026* (Tahun Rencana)				Catatan Penting	Prakiraan Maju Rencana Tahun 2027	
							Lokasi	Target Capaian Kinerja	Kebutuhan Dana/Pagu Indikatif (Rp)	Sumber Dana		Target Capaian Kinerja	Pagu Indikatif (Rp)
1					2	3	4	5	6	7	8	9	10
							n, Semua Kel/Desa						
1	01	02	2.01	0054	Penyediaan Biaya Personil Peserta Didik Sekolah Dasar	Jumlah Peserta Didik Sekolah Dasar yang Menerima Biaya Personil Peserta Didik	Kota Pasuruan, Semua Kecamatan, Semua Kel/Desa	178 Peserta Didik	97.580.000	DANA ALOKASI UMUM (DAU)		178 Peserta Didik	109.746.000
					UPT SDN KARANGKETUG II				421.840.000				456.456.000
1					URUSAN PEMERINTAHAN WAJIB YANG BERKAITAN DENGAN PELAYANAN DASAR				421.840.000				456.456.000
1	01				URUSAN PEMERINTAHAN BIDANG PENDIDIKAN				421.840.000				456.456.000
1	01	02			PROGRAM PENGELOLAAN PENDIDIKAN	Angka Partisipasi Kasar SD/Sederajat		100 %	421.840.000			100 %	456.456.000
1	01	02	2.01		Pengelolaan Pendidikan Sekolah Dasar	Angka kelulusan SD Persentase satuan pendidikan SD yang terakreditasi A		100 % 65 %	421.840.000			100 % 65 %	456.456.000
1	01	02	2.01	0029	Pengelolaan Dana BOS Sekolah Dasar	Jumlah Sekolah Dasar yang Mengelola Dana BOS	Kota Pasuruan, Semua Kecamatan, Semua Kel/Desa	1 Satuan Pendidikan	278.100.000	DAK NON FISIK-DANA BOSP-BOS REGULER		1 Satuan Pendidikan	292.005.000
1	01	02	2.01	0054	Penyediaan Biaya Personil Peserta Didik Sekolah Dasar	Jumlah Peserta Didik Sekolah Dasar yang Menerima Biaya Personil Peserta Didik	Kota Pasuruan, Semua Kecamata	309 Peserta Didik	143.740.000	DANA ALOKASI UMUM (DAU)		309 Peserta Didik	164.451.000

Kode					Urusan / Bidang Urusan / Program / Outcome / Kegiatan / Sub Kegiatan	Indikator Program / Kegiatan / Sub Kegiatan	Rencana Tahun 2026* (Tahun Rencana)				Catatan Penting	Prakiraan Maju Rencana Tahun 2027	
							Lokasi	Target Capaian Kinerja	Kebutuhan Dana/Pagu Indikatif (Rp)	Sumber Dana		Target Capaian Kinerja	Pagu Indikatif (Rp)
1					2	3	4	5	6	7	8	9	10
							n, Semua Kel/Desa						
					UPT SDN KARANGKETUG III				192.420.000				206.619.000
1					URUSAN PEMERINTAHAN WAJIB YANG BERKAITAN DENGAN PELAYANAN DASAR				192.420.000				206.619.000
1	01				URUSAN PEMERINTAHAN BIDANG PENDIDIKAN				192.420.000				206.619.000
1	01	02			PROGRAM PENGELOLAAN PENDIDIKAN	Angka Partisipasi Kasar SD/Sederajat		100 %	192.420.000			100 %	206.619.000
1	01	02	2.01		Pengelolaan Pendidikan Sekolah Dasar	Angka kelulusan SD Persentase satuan pendidikan SD yang terakreditasi A		100 % 65 %	192.420.000			100 % 65 %	206.619.000
1	01	02	2.01	0029	Pengelolaan Dana BOS Sekolah Dasar	Jumlah Sekolah Dasar yang Mengelola Dana BOS	Kota Pasuruan, Semua Kecamatan, Semua Kel/Desa	1 Satuan Pendidikan	118.800.000	DAK NON FISIK-DANA BOSP-BOS REGULER		1 Satuan Pendidikan	124.740.000
1	01	02	2.01	0054	Penyediaan Biaya Personil Peserta Didik Sekolah Dasar	Jumlah Peserta Didik Sekolah Dasar yang Menerima Biaya Personil Peserta Didik	Kota Pasuruan, Semua Kecamatan, Semua Kel/Desa	142 Peserta Didik	73.620.000	DANA ALOKASI UMUM (DAU)		142 Peserta Didik	81.879.000
					UPT SDN TRAJENG II				166.980.000				175.623.000
1					URUSAN PEMERINTAHAN WAJIB YANG BERKAITAN				166.980.000				175.623.000

Kode					Urusan / Bidang Urusan / Program / Outcome / Kegiatan / Sub Kegiatan	Indikator Program / Kegiatan / Sub Kegiatan	Rencana Tahun 2026* (Tahun Rencana)				Catatan Penting	Prakiraan Maju Rencana Tahun 2027	
							Lokasi	Target Capaian Kinerja	Kebutuhan Dana/Pagu Indikatif (Rp)	Sumber Dana		Target Capaian Kinerja	Pagu Indikatif (Rp)
1					2	3	4	5	6	7	8	9	10
					DENGAN PELAYANAN DASAR								
1	01				URUSAN PEMERINTAHAN BIDANG PENDIDIKAN				166.980.000				175.623.000
1	01	02			PROGRAM PENGELOLAAN PENDIDIKAN	Angka Partisipasi Kasar SD/Sederajat		100 %	166.980.000			100 %	175.623.000
1	01	02	2.01		Pengelolaan Pendidikan Sekolah Dasar	Angka kelulusan SD Persentase satuan pendidikan SD yang terakreditasi A		100 % 65 %	166.980.000			100 % 65 %	175.623.000
1	01	02	2.01	0029	Pengelolaan Dana BOS Sekolah Dasar	Jumlah Sekolah Dasar yang Mengelola Dana BOS	Kota Pasuruan, Semua Kecamatan, Semua Kel/Desa	1 Satuan Pendidikan	100.800.000	DAK NON FISIK-DANA BOSP-BOS REGULER		1 Satuan Pendidikan	105.840.000
1	01	02	2.01	0054	Penyediaan Biaya Personil Peserta Didik Sekolah Dasar	Jumlah Peserta Didik Sekolah Dasar yang Menerima Biaya Personil Peserta Didik	Kota Pasuruan, Semua Kecamatan, Semua Kel/Desa	113 Peserta Didik	66.180.000	DANA ALOKASI UMUM (DAU)		113 Peserta Didik	69.783.000
					UPT SDN KARANGANYAR				399.660.000				423.780.000
1					URUSAN PEMERINTAHAN WAJIB YANG BERKAITAN DENGAN PELAYANAN DASAR				399.660.000				423.780.000
1	01				URUSAN PEMERINTAHAN BIDANG PENDIDIKAN				399.660.000				423.780.000

Kode					Urusan / Bidang Urusan / Program / Outcome / Kegiatan / Sub Kegiatan	Indikator Program / Kegiatan / Sub Kegiatan	Rencana Tahun 2026* (Tahun Rencana)				Catatan Penting	Prakiraan Maju Rencana Tahun 2027	
							Lokasi	Target Capaian Kinerja	Kebutuhan Dana/Pagu Indikatif (Rp)	Sumber Dana		Target Capaian Kinerja	Pagu Indikatif (Rp)
1					2	3	4	5	6	7	8	9	10
1	01	02			PROGRAM PENGELOLAAN PENDIDIKAN	Angka Partisipasi Kasar SD/Sederajat		100 %	399.660.000			100 %	423.780.000
1	01	02	2.01		Pengelolaan Pendidikan Sekolah Dasar	Angka kelulusan SD Persentase satuan pendidikan SD yang terakreditasi A		100 % 65 %	399.660.000			100 % 65 %	423.780.000
1	01	02	2.01	0029	Pengelolaan Dana BOS Sekolah Dasar	Jumlah Sekolah Dasar yang Mengelola Dana BOS	Kota Pasuruan, Semua Kecamatan, Semua Kel/Desa	1 Satuan Pendidikan	264.600.000	DAK NON FISIK-DANA BOSP-BOS REGULER		1 Satuan Pendidikan	277.830.000
1	01	02	2.01	0054	Penyediaan Biaya Personil Peserta Didik Sekolah Dasar	Jumlah Peserta Didik Sekolah Dasar yang Menerima Biaya Personil Peserta Didik	Kota Pasuruan, Semua Kecamatan, Semua Kel/Desa	296 Peserta Didik	135.060.000	DANA ALOKASI UMUM (DAU)		296 Peserta Didik	145.950.000
					UPT SDN KEBONSARI				730.820.000				762.594.000
1					URUSAN PEMERINTAHAN WAJIB YANG BERKAITAN DENGAN PELAYANAN DASAR				730.820.000				762.594.000
1	01				URUSAN PEMERINTAHAN BIDANG PENDIDIKAN				730.820.000				762.594.000
1	01	02			PROGRAM PENGELOLAAN PENDIDIKAN	Angka Partisipasi Kasar SD/Sederajat		100 %	730.820.000			100 %	762.594.000
1	01	02	2.01		Pengelolaan Pendidikan Sekolah Dasar	Angka kelulusan SD Persentase satuan pendidikan SD yang terakreditasi A		100 % 65 %	730.820.000			100 % 65 %	762.594.000

Kode					Urusan / Bidang Urusan / Program / Outcome / Kegiatan / Sub Kegiatan	Indikator Program / Kegiatan / Sub Kegiatan	Rencana Tahun 2026* (Tahun Rencana)				Catatan Penting	Prakiraan Maju Rencana Tahun 2027	
							Lokasi	Target Capaian Kinerja	Kebutuhan Dana/Pagu Indikatif (Rp)	Sumber Dana		Target Capaian Kinerja	Pagu Indikatif (Rp)
1					2	3	4	5	6	7	8	9	10
1	01	02	2.01	0029	Pengelolaan Dana BOS Sekolah Dasar	Jumlah Sekolah Dasar yang Mengelola Dana BOS	Kota Pasuruan, Semua Kecamatan, Semua Kel/Desa	1 Satuan Pendidikan	501.300.000	DAK NON FISIK-DANA BOSP-BOS REGULER		1 Satuan Pendidikan	526.365.000
1	01	02	2.01	0054	Penyediaan Biaya Personil Peserta Didik Sekolah Dasar	Jumlah Peserta Didik Sekolah Dasar yang Menerima Biaya Personil Peserta Didik	Kota Pasuruan, Semua Kecamatan, Semua Kel/Desa	557 Peserta Didik	229.520.000	DANA ALOKASI UMUM (DAU)		557 Peserta Didik	236.229.000
					UPT SDN BANGILAN				512.020.000				544.005.000
1					URUSAN PEMERINTAHAN WAJIB YANG BERKAITAN DENGAN PELAYANAN DASAR				512.020.000				544.005.000
1	01				URUSAN PEMERINTAHAN BIDANG PENDIDIKAN				512.020.000				544.005.000
1	01	02			PROGRAM PENGELOLAAN PENDIDIKAN	Angka Partisipasi Kasar SD/Sederajat		100 %	512.020.000			100 %	544.005.000
1	01	02	2.01		Pengelolaan Pendidikan Sekolah Dasar	Angka kelulusan SD Persentase satuan pendidikan SD yang terakreditasi A		100 % 65 %	512.020.000			100 % 65 %	544.005.000
1	01	02	2.01	0029	Pengelolaan Dana BOS Sekolah Dasar	Jumlah Sekolah Dasar yang Mengelola Dana BOS	Kota Pasuruan, Semua Kecamatan, Semua Kel/Desa	1 Satuan Pendidikan	344.700.000	DAK NON FISIK-DANA BOSP-BOS REGULER		1 Satuan Pendidikan	361.935.000

Kode					Urusan / Bidang Urusan / Program / Outcome / Kegiatan / Sub Kegiatan	Indikator Program / Kegiatan / Sub Kegiatan	Rencana Tahun 2026* (Tahun Rencana)				Catatan Penting	Prakiraan Maju Rencana Tahun 2027	
							Lokasi	Target Capaian Kinerja	Kebutuhan Dana/Pagu Indikatif (Rp)	Sumber Dana		Target Capaian Kinerja	Pagu Indikatif (Rp)
1					2	3	4	5	6	7	8	9	10
1	01	02	2.01	0054	Penyediaan Biaya Personil Peserta Didik Sekolah Dasar	Jumlah Peserta Didik Sekolah Dasar yang Menerima Biaya Personil Peserta Didik	Kota Pasuruan, Semua Kecamatan, Semua Kel/Desa	387 Peserta Didik	167.320.000	DANA ALOKASI UMUM (DAU)		387 Peserta Didik	182.070.000
					UPT SDN NGEMPLAKREJO				278.460.000				296.226.000
1					URUSAN PEMERINTAHAN WAJIB YANG BERKAITAN DENGAN PELAYANAN DASAR				278.460.000				296.226.000
1	01				URUSAN PEMERINTAHAN BIDANG PENDIDIKAN				278.460.000				296.226.000
1	01	02			PROGRAM PENGELOLAAN PENDIDIKAN	Angka Partisipasi Kasar SD/Sederajat		100 %	278.460.000			100 %	296.226.000
1	01	02	2.01		Pengelolaan Pendidikan Sekolah Dasar	Angka kelulusan SD Persentase satuan pendidikan SD yang terakreditasi A		100 % 65 %	278.460.000			100 % 65 %	296.226.000
1	01	02	2.01	0029	Pengelolaan Dana BOS Sekolah Dasar	Jumlah Sekolah Dasar yang Mengelola Dana BOS	Kota Pasuruan, Semua Kecamatan, Semua Kel/Desa	1 Satuan Pendidikan	176.400.000	DAK NON FISIK-DANA BOSP-BOS REGULER		1 Satuan Pendidikan	185.220.000
1	01	02	2.01	0054	Penyediaan Biaya Personil Peserta Didik Sekolah Dasar	Jumlah Peserta Didik Sekolah Dasar yang Menerima Biaya Personil Peserta Didik	Kota Pasuruan, Semua Kecamatan, Semua Kel/Desa	196 Peserta Didik	102.060.000	DANA ALOKASI UMUM (DAU)		196 Peserta Didik	111.006.000

Kode					Urusan / Bidang Urusan / Program / Outcome / Kegiatan / Sub Kegiatan	Indikator Program / Kegiatan / Sub Kegiatan	Rencana Tahun 2026* (Tahun Rencana)				Catatan Penting	Prakiraan Maju Rencana Tahun 2027	
							Lokasi	Target Capaian Kinerja	Kebutuhan Dana/Pagu Indikatif (Rp)	Sumber Dana		Target Capaian Kinerja	Pagu Indikatif (Rp)
1					2	3	4	5	6	7	8	9	10
					UPT SDN PEKUNCEN				1.078.460.000				1.113.252.000
1					URUSAN PEMERINTAHAN WAJIB YANG BERKAITAN DENGAN PELAYANAN DASAR				1.078.460.000				1.113.252.000
1	01				URUSAN PEMERINTAHAN BIDANG PENDIDIKAN				1.078.460.000				1.113.252.000
1	01	02			PROGRAM PENGELOLAAN PENDIDIKAN	Angka Partisipasi Kasar SD/Sederajat		100 %	1.078.460.000			100 %	1.113.252.000
1	01	02	2.01		Pengelolaan Pendidikan Sekolah Dasar	Angka kelulusan SD Persentase satuan pendidikan SD yang terakreditasi A		100 % 65 %	1.078.460.000			100 % 65 %	1.113.252.000
1	01	02	2.01	0029	Pengelolaan Dana BOS Sekolah Dasar	Jumlah Sekolah Dasar yang Mengelola Dana BOS	Kota Pasuruan, Semua Kecamatan, Semua Kel/Desa	1 Satuan Pendidikan	646.200.000	DAK NON FISIK-DANA BOSP-BOS REGULER		1 Satuan Pendidikan	678.510.000
1	01	02	2.01	0054	Penyediaan Biaya Personil Peserta Didik Sekolah Dasar	Jumlah Peserta Didik Sekolah Dasar yang Menerima Biaya Personil Peserta Didik	Kota Pasuruan, Semua Kecamatan, Semua Kel/Desa	716 Peserta Didik	432.260.000	DANA ALOKASI UMUM (DAU)		716 Peserta Didik	434.742.000
					UPT SDN KANDANGSAPI I				123.260.000				137.508.000
1					URUSAN PEMERINTAHAN WAJIB YANG BERKAITAN DENGAN PELAYANAN DASAR				123.260.000				137.508.000

Kode					Urusan / Bidang Urusan / Program / Outcome / Kegiatan / Sub Kegiatan	Indikator Program / Kegiatan / Sub Kegiatan	Rencana Tahun 2026* (Tahun Rencana)				Catatan Penting	Prakiraan Maju Rencana Tahun 2027	
							Lokasi	Target Capaian Kinerja	Kebutuhan Dana/Pagu Indikatif (Rp)	Sumber Dana		Target Capaian Kinerja	Pagu Indikatif (Rp)
1					2	3	4	5	6	7	8	9	10
1	01				URUSAN PEMERINTAHAN BIDANG PENDIDIKAN				123.260.000				137.508.000
1	01	02			PROGRAM PENGELOLAAN PENDIDIKAN	Angka Partisipasi Kasar SD/Sederajat		100 %	123.260.000			100 %	137.508.000
1	01	02	2.01		Pengelolaan Pendidikan Sekolah Dasar	Angka kelulusan SD Persentase satuan pendidikan SD yang terakreditasi A		100 % 65 %	123.260.000			100 % 65 %	137.508.000
1	01	02	2.01	0029	Pengelolaan Dana BOS Sekolah Dasar	Jumlah Sekolah Dasar yang Mengelola Dana BOS	Kota Pasuruan, Semua Kecamatan, Semua Kel/Desa	1 Satuan Pendidikan	71.100.000	DAK NON FISIK-DANA BOSP-BOS REGULER		1 Satuan Pendidikan	74.655.000
1	01	02	2.01	0054	Penyediaan Biaya Personil Peserta Didik Sekolah Dasar	Jumlah Peserta Didik Sekolah Dasar yang Menerima Biaya Personil Peserta Didik	Kota Pasuruan, Semua Kecamatan, Semua Kel/Desa	81 Peserta Didik	52.160.000	DANA ALOKASI UMUM (DAU)		81 Peserta Didik	62.853.000
					UPT SDN KANDANGSAPI II				159.840.000				181.881.000
1					URUSAN PEMERINTAHAN WAJIB YANG BERKAITAN DENGAN PELAYANAN DASAR				159.840.000				181.881.000
1	01				URUSAN PEMERINTAHAN BIDANG PENDIDIKAN				159.840.000				181.881.000
1	01	02			PROGRAM PENGELOLAAN PENDIDIKAN	Angka Partisipasi Kasar SD/Sederajat		100 %	159.840.000			100 %	181.881.000

Kode					Urusan / Bidang Urusan / Program / Outcome / Kegiatan / Sub Kegiatan	Indikator Program / Kegiatan / Sub Kegiatan	Rencana Tahun 2026* (Tahun Rencana)				Catatan Penting	Prakiraan Maju Rencana Tahun 2027	
							Lokasi	Target Capaian Kinerja	Kebutuhan Dana/Pagu Indikatif (Rp)	Sumber Dana		Target Capaian Kinerja	Pagu Indikatif (Rp)
1					2	3	4	5	6	7	8	9	10
1	01	02	2.01		Pengelolaan Pendidikan Sekolah Dasar	Angka kelulusan SD Persentase satuan pendidikan SD yang terakreditasi A		100 % 65 %	159.840.000			100 % 65 %	181.881.000
1	01	02	2.01	0029	Pengelolaan Dana BOS Sekolah Dasar	Jumlah Sekolah Dasar yang Mengelola Dana BOS	Kota Pasuruan, Semua Kecamatan, Semua Kel/Desa	1 Satuan Pendidikan	98.100.000	DAK NON FISIK-DANA BOSP-BOS REGULER		1 Satuan Pendidikan	103.005.000
1	01	02	2.01	0054	Penyediaan Biaya Personil Peserta Didik Sekolah Dasar	Jumlah Peserta Didik Sekolah Dasar yang Menerima Biaya Personil Peserta Didik	Kota Pasuruan, Semua Kecamatan, Semua Kel/Desa	109 Peserta Didik	61.740.000	DANA ALOKASI UMUM (DAU)		109 Peserta Didik	78.876.000
					UPT SDN BUGUL LOR				243.480.000				253.911.000
1					URUSAN PEMERINTAHAN WAJIB YANG BERKAITAN DENGAN PELAYANAN DASAR				243.480.000				253.911.000
1	01				URUSAN PEMERINTAHAN BIDANG PENDIDIKAN				243.480.000				253.911.000
1	01	02			PROGRAM PENGELOLAAN PENDIDIKAN	Angka Partisipasi Kasar SD/Sederajat		100 %	243.480.000			100 %	253.911.000
1	01	02	2.01		Pengelolaan Pendidikan Sekolah Dasar	Angka kelulusan SD Persentase satuan pendidikan SD yang terakreditasi A		100 % 65 %	243.480.000			100 % 65 %	253.911.000
1	01	02	2.01	0029	Pengelolaan Dana BOS Sekolah Dasar	Jumlah Sekolah Dasar yang Mengelola Dana BOS	Kota Pasuruan, Semua Kecamata	1 Satuan Pendidikan	155.700.000	DAK NON FISIK-DANA BOSP-BOS REGULER		1 Satuan Pendidikan	163.485.000

Kode					Urusan / Bidang Urusan / Program / Outcome / Kegiatan / Sub Kegiatan	Indikator Program / Kegiatan / Sub Kegiatan	Rencana Tahun 2026* (Tahun Rencana)				Catatan Penting	Prakiraan Maju Rencana Tahun 2027	
							Lokasi	Target Capaian Kinerja	Kebutuhan Dana/Pagu Indikatif (Rp)	Sumber Dana		Target Capaian Kinerja	Pagu Indikatif (Rp)
1					2	3	4	5	6	7	8	9	10
							n, Semua Kel/Desa						
1	01	02	2.01	0054	Penyediaan Biaya Personil Peserta Didik Sekolah Dasar	Jumlah Peserta Didik Sekolah Dasar yang Menerima Biaya Personil Peserta Didik	Kota Pasuruan, Semua Kecamatan, Semua Kel/Desa	173 Peserta Didik	87.780.000	DANA ALOKASI UMUM (DAU)		173 Peserta Didik	90.426.000
					UPT SDN PETAMANAN				614.080.000				649.698.000
1					URUSAN PEMERINTAHAN WAJIB YANG BERKAITAN DENGAN PELAYANAN DASAR				614.080.000				649.698.000
1	01				URUSAN PEMERINTAHAN BIDANG PENDIDIKAN				614.080.000				649.698.000
1	01	02			PROGRAM PENGELOLAAN PENDIDIKAN	Angka Partisipasi Kasar SD/Sederajat		100 %	614.080.000			100 %	649.698.000
1	01	02	2.01		Pengelolaan Pendidikan Sekolah Dasar	Angka kelulusan SD Persentase satuan pendidikan SD yang terakreditasi A		100 % 65 %	614.080.000			100 % 65 %	649.698.000
1	01	02	2.01	0029	Pengelolaan Dana BOS Sekolah Dasar	Jumlah Sekolah Dasar yang Mengelola Dana BOS	Kota Pasuruan, Semua Kecamatan, Semua Kel/Desa	1 Satuan Pendidikan	412.200.000	DAK NON FISIK-DANA BOSP-BOS REGULER		1 Satuan Pendidikan	432.810.000
1	01	02	2.01	0054	Penyediaan Biaya Personil Peserta Didik Sekolah Dasar	Jumlah Peserta Didik Sekolah Dasar yang Menerima Biaya Personil Peserta Didik	Kota Pasuruan, Semua Kecamata	458 Peserta Didik	201.880.000	DANA ALOKASI UMUM (DAU)		458 Peserta Didik	216.888.000

Kode					Urusan / Bidang Urusan / Program / Outcome / Kegiatan / Sub Kegiatan	Indikator Program / Kegiatan / Sub Kegiatan	Rencana Tahun 2026* (Tahun Rencana)				Catatan Penting	Prakiraan Maju Rencana Tahun 2027	
							Lokasi	Target Capaian Kinerja	Kebutuhan Dana/Pagu Indikatif (Rp)	Sumber Dana		Target Capaian Kinerja	Pagu Indikatif (Rp)
1					2	3	4	5	6	7	8	9	10
							n, Semua Kel/Desa						
					UPT SDN PANGGUNGREJO				308.880.000				323.799.000
1					URUSAN PEMERINTAHAN WAJIB YANG BERKAITAN DENGAN PELAYANAN DASAR				308.880.000				323.799.000
1	01				URUSAN PEMERINTAHAN BIDANG PENDIDIKAN				308.880.000				323.799.000
1	01	02			PROGRAM PENGELOLAAN PENDIDIKAN	Angka Partisipasi Kasar SD/Sederajat		100 %	308.880.000			100 %	323.799.000
1	01	02	2.01		Pengelolaan Pendidikan Sekolah Dasar	Angka kelulusan SD Persentase satuan pendidikan SD yang terakreditasi A		100 % 65 %	308.880.000			100 % 65 %	323.799.000
1	01	02	2.01	0029	Pengelolaan Dana BOS Sekolah Dasar	Jumlah Sekolah Dasar yang Mengelola Dana BOS	Kota Pasuruan, Semua Kecamatan, Semua Kel/Desa	1 Satuan Pendidikan	202.500.000	DAK NON FISIK-DANA BOSP-BOS REGULER		1 Satuan Pendidikan	212.625.000
1	01	02	2.01	0054	Penyediaan Biaya Personil Peserta Didik Sekolah Dasar	Jumlah Peserta Didik Sekolah Dasar yang Menerima Biaya Personil Peserta Didik	Kota Pasuruan, Semua Kecamatan, Semua Kel/Desa	233 Peserta Didik	106.380.000	DANA ALOKASI UMUM (DAU)		233 Peserta Didik	111.174.000
					UPT SDN MANDARANREJO I				552.340.000				581.994.000
1					URUSAN PEMERINTAHAN WAJIB YANG BERKAITAN				552.340.000				581.994.000

Kode					Urusan / Bidang Urusan / Program / Outcome / Kegiatan / Sub Kegiatan	Indikator Program / Kegiatan / Sub Kegiatan	Rencana Tahun 2026* (Tahun Rencana)				Catatan Penting	Prakiraan Maju Rencana Tahun 2027	
							Lokasi	Target Capaian Kinerja	Kebutuhan Dana/Pagu Indikatif (Rp)	Sumber Dana		Target Capaian Kinerja	Pagu Indikatif (Rp)
1					2	3	4	5	6	7	8	9	10
					DENGAN PELAYANAN DASAR								
1	01				URUSAN PEMERINTAHAN BIDANG PENDIDIKAN				552.340.000				581.994.000
1	01	02			PROGRAM PENGELOLAAN PENDIDIKAN	Angka Partisipasi Kasar SD/Sederajat		100 %	552.340.000			100 %	581.994.000
1	01	02	2.01		Pengelolaan Pendidikan Sekolah Dasar	Angka kelulusan SD Persentase satuan pendidikan SD yang terakreditasi A		100 % 65 %	552.340.000			100 % 65 %	581.994.000
1	01	02	2.01	0029	Pengelolaan Dana BOS Sekolah Dasar	Jumlah Sekolah Dasar yang Mengelola Dana BOS	Kota Pasuruan, Semua Kecamatan, Semua Kel/Desa	1 Satuan Pendidikan	373.500.000	DAK NON FISIK-DANA BOSP-BOS REGULER		1 Satuan Pendidikan	392.175.000
1	01	02	2.01	0054	Penyediaan Biaya Personil Peserta Didik Sekolah Dasar	Jumlah Peserta Didik Sekolah Dasar yang Menerima Biaya Personil Peserta Didik	Kota Pasuruan, Semua Kecamatan, Semua Kel/Desa	419 Peserta Didik	178.840.000	DANA ALOKASI UMUM (DAU)		419 Peserta Didik	189.819.000
					UPT SDN MANDARANREJO II				126.140.000				136.437.000
1					URUSAN PEMERINTAHAN WAJIB YANG BERKAITAN DENGAN PELAYANAN DASAR				126.140.000				136.437.000
1	01				URUSAN PEMERINTAHAN BIDANG PENDIDIKAN				126.140.000				136.437.000

Kode					Urusan / Bidang Urusan / Program / Outcome / Kegiatan / Sub Kegiatan	Indikator Program / Kegiatan / Sub Kegiatan	Rencana Tahun 2026* (Tahun Rencana)				Catatan Penting	Prakiraan Maju Rencana Tahun 2027	
							Lokasi	Target Capaian Kinerja	Kebutuhan Dana/Pagu Indikatif (Rp)	Sumber Dana		Target Capaian Kinerja	Pagu Indikatif (Rp)
1					2	3	4	5	6	7	8	9	10
1	01	02			PROGRAM PENGELOLAAN PENDIDIKAN	Angka Partisipasi Kasar SD/Sederajat		100 %	126.140.000			100 %	136.437.000
1	01	02	2.01		Pengelolaan Pendidikan Sekolah Dasar	Angka kelulusan SD Persentase satuan pendidikan SD yang terakreditasi A		100 % 65 %	126.140.000			100 % 65 %	136.437.000
1	01	02	2.01	0029	Pengelolaan Dana BOS Sekolah Dasar	Jumlah Sekolah Dasar yang Mengelola Dana BOS	Kota Pasuruan, Semua Kecamatan, Semua Kel/Desa	1 Satuan Pendidikan	72.900.000	DAK NON FISIK-DANA BOSP-BOS REGULER		1 Satuan Pendidikan	76.545.000
1	01	02	2.01	0054	Penyediaan Biaya Personil Peserta Didik Sekolah Dasar	Jumlah Peserta Didik Sekolah Dasar yang Menerima Biaya Personil Peserta Didik	Kota Pasuruan, Semua Kecamatan, Semua Kel/Desa	84 Peserta Didik	53.240.000	DANA ALOKASI UMUM (DAU)		84 Peserta Didik	59.892.000
									11.609.200.000				12.619.412.190
					UPT SMPN 1				1.213.100.000				1.407.026.250
1					URUSAN PEMERINTAHAN WAJIB YANG BERKAITAN DENGAN PELAYANAN DASAR				1.213.100.000				1.407.026.250
1	01				URUSAN PEMERINTAHAN BIDANG PENDIDIKAN				1.213.100.000				1.407.026.250
1	01	02			PROGRAM PENGELOLAAN PENDIDIKAN	Angka Partisipasi Kasar SMP/Sederajat		100 %	1.213.100.000			100 %	1.407.026.250

Kode					Urusan / Bidang Urusan / Program / Outcome / Kegiatan / Sub Kegiatan	Indikator Program / Kegiatan / Sub Kegiatan	Rencana Tahun 2026* (Tahun Rencana)				Catatan Penting	Prakiraan Maju Rencana Tahun 2027	
							Lokasi	Target Capaian Kinerja	Kebutuhan Dana/Pagu Indikatif (Rp)	Sumber Dana		Target Capaian Kinerja	Pagu Indikatif (Rp)
1					2	3	4	5	6	7	8	9	10
1	01	02	2.02		Pengelolaan Pendidikan Sekolah Menengah Pertama	Angka kelulusan SMP Persentase satuan pendidikan SMP yang terakreditasi A		100 % 55 %	1.213.100.000			100 % 55 %	1.407.026.250
1	01	02	2.02	0032	Penyediaan Biaya Personil Peserta Didik Sekolah Menengah Pertama	Jumlah Peserta didik Sekolah Menengah Pertama yang Menerima Biaya Personil Peserta Didik	Kota Pasuruan, Semua Kecamatan, Semua Kel/Desa	780 Peserta Didik	359.500.000	DANA ALOKASI UMUM (DAU)		780 Peserta Didik	510.746.250
1	01	02	2.02	0042	Pengelolaan Dana BOS Sekolah Menengah Pertama	Jumlah Sekolah Menengah pertama yang Mengelola Dana BOS	Kota Pasuruan, Semua Kecamatan, Semua Kel/Desa	1 Satuan Pendidikan	853.600.000	DAK NON FISIK-DANA BOSP-BOS REGULER		1 Satuan Pendidikan	896.280.000
					UPT SMPN 2				1.240.725.000				1.260.945.000
1					URUSAN PEMERINTAHAN WAJIB YANG BERKAITAN DENGAN PELAYANAN DASAR				1.240.725.000				1.260.945.000
1	01				URUSAN PEMERINTAHAN BIDANG PENDIDIKAN				1.240.725.000				1.260.945.000
1	01	02			PROGRAM PENGELOLAAN PENDIDIKAN	Angka Partisipasi Kasar SMP/Sederajat		100 %	1.240.725.000			100 %	1.260.945.000
1	01	02	2.02		Pengelolaan Pendidikan Sekolah Menengah Pertama	Angka kelulusan SMP Persentase satuan pendidikan SMP yang terakreditasi A		100 % 55 %	1.240.725.000			100 % 55 %	1.260.945.000
1	01	02	2.02	0032	Penyediaan Biaya Personil Peserta Didik Sekolah Menengah Pertama	Jumlah Peserta didik Sekolah Menengah Pertama yang Menerima Biaya Personil Peserta Didik	Kota Pasuruan, Semua Kecamata	693 Peserta Didik	479.525.000	DANA ALOKASI UMUM (DAU)		693 Peserta Didik	461.685.000

Kode					Urusan / Bidang Urusan / Program / Outcome / Kegiatan / Sub Kegiatan	Indikator Program / Kegiatan / Sub Kegiatan	Rencana Tahun 2026* (Tahun Rencana)				Catatan Penting	Prakiraan Maju Rencana Tahun 2027	
							Lokasi	Target Capaian Kinerja	Kebutuhan Dana/Pagu Indikatif (Rp)	Sumber Dana		Target Capaian Kinerja	Pagu Indikatif (Rp)
1					2	3	4	5	6	7	8	9	10
							n, Semua Kel/Desa						
1	01	02	2.02	0042	Pengelolaan Dana BOS Sekolah Menengah Pertama	Jumlah Sekolah Menengah pertama yang Mengelola Dana BOS	Kota Pasuruan, Semua Kecamatan, Semua Kel/Desa	1 Satuan Pendidikan	761.200.000	DAK NON FISIK-DANA BOSP-BOS REGULER		1 Satuan Pendidikan	799.260.000
					UPT SMPN 3				767.750.000				809.812.500
1					URUSAN PEMERINTAHAN WAJIB YANG BERKAITAN DENGAN PELAYANAN DASAR				767.750.000				809.812.500
1	01				URUSAN PEMERINTAHAN BIDANG PENDIDIKAN				767.750.000				809.812.500
1	01	02			PROGRAM PENGELOLAAN PENDIDIKAN	Angka Partisipasi Kasar SMP/Sederajat		100 %	767.750.000			100 %	809.812.500
1	01	02	2.02		Pengelolaan Pendidikan Sekolah Menengah Pertama	Angka kelulusan SMP Persentase satuan pendidikan SMP yang terakreditasi A		100 % 55 %	767.750.000			100 % 55 %	809.812.500
1	01	02	2.02	0032	Penyediaan Biaya Personil Peserta Didik Sekolah Menengah Pertama	Jumlah Peserta didik Sekolah Menengah Pertama yang Menerima Biaya Personil Peserta Didik	Kota Pasuruan, Semua Kecamatan, Semua Kel/Desa	486 Peserta Didik	237.550.000	DANA ALOKASI UMUM (DAU)		486 Peserta Didik	253.102.500
1	01	02	2.02	0042	Pengelolaan Dana BOS Sekolah Menengah Pertama	Jumlah Sekolah Menengah pertama yang Mengelola Dana BOS	Kota Pasuruan, Semua Kecamata	1 Satuan Pendidikan	530.200.000	DAK NON FISIK-DANA BOSP-BOS REGULER		1 Satuan Pendidikan	556.710.000

Kode					Urusan / Bidang Urusan / Program / Outcome / Kegiatan / Sub Kegiatan	Indikator Program / Kegiatan / Sub Kegiatan	Rencana Tahun 2026* (Tahun Rencana)				Catatan Penting	Prakiraan Maju Rencana Tahun 2027	
							Lokasi	Target Capaian Kinerja	Kebutuhan Dana/Pagu Indikatif (Rp)	Sumber Dana		Target Capaian Kinerja	Pagu Indikatif (Rp)
1					2	3	4	5	6	7	8	9	10
							n, Semua Kel/Desa						
					UPT SMPN 4				1.248.700.000				1.308.930.000
1					URUSAN PEMERINTAHAN WAJIB YANG BERKAITAN DENGAN PELAYANAN DASAR				1.248.700.000				1.308.930.000
1	01				URUSAN PEMERINTAHAN BIDANG PENDIDIKAN				1.248.700.000				1.308.930.000
1	01	02			PROGRAM PENGELOLAAN PENDIDIKAN	Angka Partisipasi Kasar SMP/Sederajat		100 %	1.248.700.000			100 %	1.308.930.000
1	01	02	2.02		Pengelolaan Pendidikan Sekolah Menengah Pertama	Angka kelulusan SMP Persentase satuan pendidikan SMP yang terakreditasi A		100 % 55 %	1.248.700.000			100 % 55 %	1.308.930.000
1	01	02	2.02	0032	Penyediaan Biaya Personil Peserta Didik Sekolah Menengah Pertama	Jumlah Peserta didik Sekolah Menengah Pertama yang Menerima Biaya Personil Peserta Didik	Kota Pasuruan, Semua Kecamatan, Semua Kel/Desa	796 Peserta Didik	375.300.000	DANA ALOKASI UMUM (DAU)		796 Peserta Didik	391.860.000
1	01	02	2.02	0042	Pengelolaan Dana BOS Sekolah Menengah Pertama	Jumlah Sekolah Menengah pertama yang Mengelola Dana BOS	Kota Pasuruan, Semua Kecamatan, Semua Kel/Desa	1 Satuan Pendidikan	873.400.000	DAK NON FISIK-DANA BOSP-BOS REGULER		1 Satuan Pendidikan	917.070.000
					UPT SMPN 5				1.281.575.000				1.353.686.250
1					URUSAN PEMERINTAHAN WAJIB YANG BERKAITAN				1.281.575.000				1.353.686.250

Kode					Urusan / Bidang Urusan / Program / Outcome / Kegiatan / Sub Kegiatan	Indikator Program / Kegiatan / Sub Kegiatan	Rencana Tahun 2026* (Tahun Rencana)				Catatan Penting	Prakiraan Maju Rencana Tahun 2027	
							Lokasi	Target Capaian Kinerja	Kebutuhan Dana/Pagu Indikatif (Rp)	Sumber Dana		Target Capaian Kinerja	Pagu Indikatif (Rp)
1					2	3	4	5	6	7	8	9	10
					DENGAN PELAYANAN DASAR								
1	01				URUSAN PEMERINTAHAN BIDANG PENDIDIKAN				1.281.575.000				1.353.686.250
1	01	02			PROGRAM PENGELOLAAN PENDIDIKAN	Angka Partisipasi Kasar SMP/Sederajat		100 %	1.281.575.000			100 %	1.353.686.250
1	01	02	2.02		Pengelolaan Pendidikan Sekolah Menengah Pertama	Angka kelulusan SMP Persentase satuan pendidikan SMP yang terakreditasi A		100 % 55 %	1.281.575.000			100 % 55 %	1.353.686.250
1	01	02	2.02	0032	Penyediaan Biaya Personil Peserta Didik Sekolah Menengah Pertama	Jumlah Peserta didik Sekolah Menengah Pertama yang Menerima Biaya Personil Peserta Didik	Kota Pasuruan, Semua Kecamatan, Semua Kel/Desa	819 Peserta Didik	385.075.000	DANA ALOKASI UMUM (DAU)		819 Peserta Didik	412.361.250
1	01	02	2.02	0042	Pengelolaan Dana BOS Sekolah Menengah Pertama	Jumlah Sekolah Menengah pertama yang Mengelola Dana BOS	Kota Pasuruan, Semua Kecamatan, Semua Kel/Desa	1 Satuan Pendidikan	896.500.000	DAK NON FISIK-DANA BOSP-BOS REGULER		1 Satuan Pendidikan	941.325.000
					UPT SMPN 6				1.158.325.000				1.202.643.750
1					URUSAN PEMERINTAHAN WAJIB YANG BERKAITAN DENGAN PELAYANAN DASAR				1.158.325.000				1.202.643.750
1	01				URUSAN PEMERINTAHAN BIDANG PENDIDIKAN				1.158.325.000				1.202.643.750

Kode					Urusan / Bidang Urusan / Program / Outcome / Kegiatan / Sub Kegiatan	Indikator Program / Kegiatan / Sub Kegiatan	Rencana Tahun 2026* (Tahun Rencana)				Catatan Penting	Prakiraan Maju Rencana Tahun 2027	
							Lokasi	Target Capaian Kinerja	Kebutuhan Dana/Pagu Indikatif (Rp)	Sumber Dana		Target Capaian Kinerja	Pagu Indikatif (Rp)
1					2	3	4	5	6	7	8	9	10
1	01	02			PROGRAM PENGELOLAAN PENDIDIKAN	Angka Partisipasi Kasar SMP/Sederajat		100 %	1.158.325.000			100 %	1.202.643.750
1	01	02	2.02		Pengelolaan Pendidikan Sekolah Menengah Pertama	Angka kelulusan SMP Persentase satuan pendidikan SMP yang terakreditasi A		100 % 55 %	1.158.325.000			100 % 55 %	1.202.643.750
1	01	02	2.02	0032	Penyediaan Biaya Personil Peserta Didik Sekolah Menengah Pertama	Jumlah Peserta didik Sekolah Menengah Pertama yang Menerima Biaya Personil Peserta Didik	Kota Pasuruan, Semua Kecamatan, Semua Kel/Desa	737 Peserta Didik	348.725.000	DANA ALOKASI UMUM (DAU)		737 Peserta Didik	352.563.750
1	01	02	2.02	0042	Pengelolaan Dana BOS Sekolah Menengah Pertama	Jumlah Sekolah Menengah pertama yang Mengelola Dana BOS	Kota Pasuruan, Semua Kecamatan, Semua Kel/Desa	1 Satuan Pendidikan	809.600.000	DAK NON FISIK-DANA BOSP-BOS REGULER		1 Satuan Pendidikan	850.080.000
					UPT SMPN 7				1.232.025.000				1.295.621.250
1					URUSAN PEMERINTAHAN WAJIB YANG BERKAITAN DENGAN PELAYANAN DASAR				1.232.025.000				1.295.621.250
1	01				URUSAN PEMERINTAHAN BIDANG PENDIDIKAN				1.232.025.000				1.295.621.250
1	01	02			PROGRAM PENGELOLAAN PENDIDIKAN	Angka Partisipasi Kasar SMP/Sederajat		100 %	1.232.025.000			100 %	1.295.621.250
1	01	02	2.02		Pengelolaan Pendidikan Sekolah Menengah Pertama	Angka kelulusan SMP Persentase satuan pendidikan SMP yang terakreditasi A		100 % 65 %	1.232.025.000			100 % 65 %	1.295.621.250

Kode					Urusan / Bidang Urusan / Program / Outcome / Kegiatan / Sub Kegiatan	Indikator Program / Kegiatan / Sub Kegiatan	Rencana Tahun 2026* (Tahun Rencana)				Catatan Penting	Prakiraan Maju Rencana Tahun 2027	
							Lokasi	Target Capaian Kinerja	Kebutuhan Dana/Pagu Indikatif (Rp)	Sumber Dana		Target Capaian Kinerja	Pagu Indikatif (Rp)
1					2	3	4	5	6	7	8	9	10
1	01	02	2.02	0032	Penyediaan Biaya Personil Peserta Didik Sekolah Menengah Pertama	Jumlah Peserta didik Sekolah Menengah Pertama yang Menerima Biaya Personil Peserta Didik	Kota Pasuruan, Semua Kecamatan, Semua Kel/Desa	777 Peserta Didik	376.225.000	DANA ALOKASI UMUM (DAU)		777 Peserta Didik	397.031.250
1	01	02	2.02	0042	Pengelolaan Dana BOS Sekolah Menengah Pertama	Jumlah Sekolah Menengah pertama yang Mengelola Dana BOS	Kota Pasuruan, Semua Kecamatan, Semua Kel/Desa	1 Satuan Pendidikan	855.800.000	DAK NON FISIK-DANA BOSP-BOS REGULER		1 Satuan Pendidikan	898.590.000
					UPT SMPN 8				1.038.975.000				1.096.436.250
1					URUSAN PEMERINTAHAN WAJIB YANG BERKAITAN DENGAN PELAYANAN DASAR				1.038.975.000				1.096.436.250
1	01				URUSAN PEMERINTAHAN BIDANG PENDIDIKAN				1.038.975.000				1.096.436.250
1	01	02			PROGRAM PENGELOLAAN PENDIDIKAN	Angka Partisipasi Kasar SMP/Sederajat		100 %	1.038.975.000			100 %	1.096.436.250
1	01	02	2.02		Pengelolaan Pendidikan Sekolah Menengah Pertama	Angka kelulusan SMP Persentase satuan pendidikan SMP yang terakreditasi A		100 % 55 %	1.038.975.000			100 % 55 %	1.096.436.250
1	01	02	2.02	0032	Penyediaan Biaya Personil Peserta Didik Sekolah Menengah Pertama	Jumlah Peserta didik Sekolah Menengah Pertama yang Menerima Biaya Personil Peserta Didik	Kota Pasuruan, Semua Kecamatan, Semua Kel/Desa	659 Peserta Didik	314.075.000	DANA ALOKASI UMUM (DAU)		659 Peserta Didik	335.291.250

Kode					Urusan / Bidang Urusan / Program / Outcome / Kegiatan / Sub Kegiatan	Indikator Program / Kegiatan / Sub Kegiatan	Rencana Tahun 2026* (Tahun Rencana)				Catatan Penting	Prakiraan Maju Rencana Tahun 2027	
							Lokasi	Target Capaian Kinerja	Kebutuhan Dana/Pagu Indikatif (Rp)	Sumber Dana		Target Capaian Kinerja	Pagu Indikatif (Rp)
1					2	3	4	5	6	7	8	9	10
1	01	02	2.02	0042	Pengelolaan Dana BOS Sekolah Menengah Pertama	Jumlah Sekolah Menengah pertama yang Mengelola Dana BOS	Kota Pasuruan, Semua Kecamatan, Semua Kel/Desa	1 Satuan Pendidikan	724.900.000	DAK NON FISIK-DANA BOSP-BOS REGULER		1 Satuan Pendidikan	761.145.000
					UPT SMPN 9				899.250.000				1.309.659.120
1					URUSAN PEMERINTAHAN WAJIB YANG BERKAITAN DENGAN PELAYANAN DASAR				899.250.000				1.309.659.120
1	01				URUSAN PEMERINTAHAN BIDANG PENDIDIKAN				899.250.000				1.309.659.120
1	01	02			PROGRAM PENGELOLAAN PENDIDIKAN	Angka Partisipasi Kasar SMP/Sederajat		100 %	899.250.000			100 %	1.309.659.120
1	01	02	2.02		Pengelolaan Pendidikan Sekolah Menengah Pertama	Angka kelulusan SMP Persentase satuan pendidikan SMP yang terakreditasi A		100 % 55 %	899.250.000			100 % 55 %	1.309.659.120
1	01	02	2.02	0032	Penyediaan Biaya Personil Peserta Didik Sekolah Menengah Pertama	Jumlah Peserta didik Sekolah Menengah Pertama yang Menerima Biaya Personil Peserta Didik	Kota Pasuruan, Semua Kecamatan, Semua Kel/Desa	570 Peserta Didik	277.750.000	DANA ALOKASI UMUM (DAU)		570 Peserta Didik	278.821.620
1	01	02	2.02	0042	Pengelolaan Dana BOS Sekolah Menengah Pertama	Jumlah Sekolah Menengah pertama yang Mengelola Dana BOS	Kota Pasuruan, Semua Kecamatan, Semua Kel/Desa	1 Satuan Pendidikan	621.500.000	DAK NON FISIK-DANA BOSP-BOS REGULER		1 Satuan Pendidikan	1.030.837.500

Kode					Urusan / Bidang Urusan / Program / Outcome / Kegiatan / Sub Kegiatan	Indikator Program / Kegiatan / Sub Kegiatan	Rencana Tahun 2026* (Tahun Rencana)				Catatan Penting	Prakiraan Maju Rencana Tahun 2027	
							Lokasi	Target Capaian Kinerja	Kebutuhan Dana/Pagu Indikatif (Rp)	Sumber Dana		Target Capaian Kinerja	Pagu Indikatif (Rp)
1					2	3	4	5	6	7	8	9	10
					UPT SMPN 10				888.225.000				924.629.790
1					URUSAN PEMERINTAHAN WAJIB YANG BERKAITAN DENGAN PELAYANAN DASAR				888.225.000				924.629.790
1	01				URUSAN PEMERINTAHAN BIDANG PENDIDIKAN				888.225.000				924.629.790
1	01	02			PROGRAM PENGELOLAAN PENDIDIKAN	Angka Partisipasi Kasar SMP/Sederajat		100 %	888.225.000			100 %	924.629.790
1	01	02	2.02		Pengelolaan Pendidikan Sekolah Menengah Pertama	Angka kelulusan SMP Persentase satuan pendidikan SMP yang terakreditasi A		100 % 55 %	888.225.000			100 % 55 %	924.629.790
1	01	02	2.02	0032	Penyediaan Biaya Personil Peserta Didik Sekolah Menengah Pertama	Jumlah Peserta didik Sekolah Menengah Pertama yang Menerima Biaya Personil Peserta Didik	Kota Pasuruan, Semua Kecamatan, Semua Kel/Desa	565 Peserta Didik	271.125.000	DANA ALOKASI UMUM (DAU)		565 Peserta Didik	276.674.790
1	01	02	2.02	0042	Pengelolaan Dana BOS Sekolah Menengah Pertama	Jumlah Sekolah Menengah pertama yang Mengelola Dana BOS	Kota Pasuruan, Semua Kecamatan, Semua Kel/Desa	1 Satuan Pendidikan	617.100.000	DAK NON FISIK-DANA BOSP-BOS REGULER		1 Satuan Pendidikan	647.955.000
					UPT SMPN 11				640.550.000				650.022.030
1					URUSAN PEMERINTAHAN WAJIB YANG BERKAITAN DENGAN PELAYANAN DASAR				640.550.000				650.022.030

Kode					Urusan / Bidang Urusan / Program / Outcome / Kegiatan / Sub Kegiatan	Indikator Program / Kegiatan / Sub Kegiatan	Rencana Tahun 2026* (Tahun Rencana)				Catatan Penting	Prakiraan Maju Rencana Tahun 2027	
							Lokasi	Target Capaian Kinerja	Kebutuhan Dana/Pagu Indikatif (Rp)	Sumber Dana		Target Capaian Kinerja	Pagu Indikatif (Rp)
1					2	3	4	5	6	7	8	9	10
1	01				URUSAN PEMERINTAHAN BIDANG PENDIDIKAN				640.550.000				650.022.030
1	01	02			PROGRAM PENGELOLAAN PENDIDIKAN	Angka Partisipasi Kasar SMP/Sederajat		100 %	640.550.000			100 %	650.022.030
1	01	02	2.02		Pengelolaan Pendidikan Sekolah Menengah Pertama	Angka kelulusan SMP Persentase satuan pendidikan SMP yang terakreditasi A		100 % 55 %	640.550.000			100 % 55 %	650.022.030
1	01	02	2.02	0032	Penyediaan Biaya Personil Peserta Didik Sekolah Menengah Pertama	Jumlah Peserta didik Sekolah Menengah Pertama yang Menerima Biaya Personil Peserta Didik	Kota Pasuruan, Semua Kecamatan, Semua Kel/Desa	398 Peserta Didik	201.650.000	DANA ALOKASI UMUM (DAU)		398 Peserta Didik	189.177.030
1	01	02	2.02	0042	Pengelolaan Dana BOS Sekolah Menengah Pertama	Jumlah Sekolah Menengah pertama yang Mengelola Dana BOS	Kota Pasuruan, Semua Kecamatan, Semua Kel/Desa	1 Satuan Pendidikan	438.900.000	DAK NON FISIK-DANA BOSP-BOS REGULER		1 Satuan Pendidikan	460.845.000
									425.200.000				551.460.000
					TK NEGERI PEMBINA BUGUL KIDUL				212.600.000				275.730.000
1					URUSAN PEMERINTAHAN WAJIB YANG BERKAITAN DENGAN PELAYANAN DASAR				212.600.000				275.730.000
1	01				URUSAN PEMERINTAHAN BIDANG PENDIDIKAN				212.600.000				275.730.000
1	01	02			PROGRAM PENGELOLAAN PENDIDIKAN	Angka Partisipasi Kasar PAUD/Sederajat		100 %	212.600.000			100 %	275.730.000

Kode					Urusan / Bidang Urusan / Program / Outcome / Kegiatan / Sub Kegiatan	Indikator Program / Kegiatan / Sub Kegiatan	Rencana Tahun 2026* (Tahun Rencana)				Catatan Penting	Prakiraan Maju Rencana Tahun 2027	
							Lokasi	Target Capaian Kinerja	Kebutuhan Dana/Pagu Indikatif (Rp)	Sumber Dana		Target Capaian Kinerja	Pagu Indikatif (Rp)
1					2	3	4	5	6	7	8	9	10
1	01	02	2.03		Pengelolaan Pendidikan Anak Usia Dini (PAUD)	Persentase Lembaga PAUD Yang Terakreditasi		100 %	212.600.000			100 %	275.730.000
1	01	02	2.03	0011	Penyediaan Biaya Personil Peserta Didik PAUD	Jumlah Peserta Didik PAUD yang Menerima Biaya Personil Peserta Didik	Kota Pasuruan, Semua Kecamatan, Semua Kel/Desa	146 Peserta Didik	125.000.000	DANA ALOKASI UMUM (DAU)		146 Peserta Didik	183.750.000
1	01	02	2.03	0018	Pengelolaan Dana BOP PAUD	Jumlah PAUD yang Mengelola Dana BOP	Kota Pasuruan, Semua Kecamatan, Semua Kel/Desa	1 Satuan Pendidikan	87.600.000	DAK NON FISIK-DANA BOSP-BOP PAUD REGULER		1 Satuan Pendidikan	91.980.000
					TK NEGERI PEMBINA PURWOREJO				212.600.000				275.730.000
1					URUSAN PEMERINTAHAN WAJIB YANG BERKAITAN DENGAN PELAYANAN DASAR				212.600.000				275.730.000
1	01				URUSAN PEMERINTAHAN BIDANG PENDIDIKAN				212.600.000				275.730.000
1	01	02			PROGRAM PENGELOLAAN PENDIDIKAN	Angka Partisipasi Kasar PAUD/Sederajat		100 %	212.600.000			100 %	275.730.000
1	01	02	2.03		Pengelolaan Pendidikan Anak Usia Dini (PAUD)	Persentase Lembaga PAUD Yang Terakreditasi		100 %	212.600.000			100 %	275.730.000
1	01	02	2.03	0011	Penyediaan Biaya Personil Peserta Didik PAUD	Jumlah Peserta Didik PAUD yang Menerima Biaya Personil Peserta Didik	Kota Pasuruan, Semua Kecamatan, Semua Kel/Desa	146 Peserta Didik	125.000.000	DANA ALOKASI UMUM (DAU)		146 Peserta Didik	183.750.000

Kode					Urusan / Bidang Urusan / Program / Outcome / Kegiatan / Sub Kegiatan	Indikator Program / Kegiatan / Sub Kegiatan	Rencana Tahun 2026* (Tahun Rencana)				Catatan Penting	Prakiraan Maju Rencana Tahun 2027	
							Lokasi	Target Capaian Kinerja	Kebutuhan Dana/Pagu Indikatif (Rp)	Sumber Dana		Target Capaian Kinerja	Pagu Indikatif (Rp)
1					2	3	4	5	6	7	8	9	10
1	01	02	2.03	0018	Pengelolaan Dana BOP PAUD	Jumlah PAUD yang Mengelola Dana BOP	Kota Pasuruan, Semua Kecamatan, Semua Kel/Desa	1 Satuan Pendidikan	87.600.000	DAK NON FISIK-DANA BOSP-BOP PAUD REGULER		1 Satuan Pendidikan	91.980.000
J U M L A H									231.475.189.355				246.129.466.250

BAB V
PENUTUP

Sebagaimana telah dijelaskan pada halaman depan bahwa Renja adalah sebagai penjabaran Rencana Strategis (RENSTRA) Dinas Pendidikan dan Kebudayaan yang memuat program kegiatan tahun 2026 dalam rangka untuk mencapai sasaran yang telah ditetapkan.

Ada beberapa catatan penting yang perlu mendapat perhatian terutama untuk dunia pendidikan yang ada di Kota Pasuruan, diantaranya:

- Belum optimalnya pelaksanaan PAUD nonformal dan formal terutama dalam memberikan pelayanan pengembangan anak usia 0-6 tahun serta masih rendahnya peran orang tua dan masyarakat dalam pengembangan program taman penitipan anak, kelompok bermain dan satuan PAUD sejenis.
- Kepastian penduduk usia sekolah untuk memperoleh layanan pendidikan dasar yang bermutu dan merata masih merupakan permasalahan penting dalam pembangunan pendidikan.
- Peningkatan kualitas pendidikan menengah masih terkendala oleh penyediaan sarana dan prasarana pendidikan yang memadai.
- Dari sisi tenaga kependidikan, kualifikasi guru belum seluruhnya berpendidikan S1/D4.
- Meningkatnya partisipasi pendidikan belum sepenuhnya diikuti dengan pendidikan karakter dan akhlak mulia yang mampu membangun karakter bangsa yang kokoh.

Dari catatan penting di atas tentang kondisi pendidikan di Kota Pasuruan, maka Dinas Pendidikan dan kebudayaan Kota Pasuruan menindaklanjuti catatan tersebut, yaitu:

- Kebijakan Pengajaran, adanya kebijakan pengajaran menandakan bahwa guru itu harus bisa tanggap membaca situasi, dan mempunyai inisiatif yang tepat akhirnya disebut dengan guru yang bijaksana. Peran guru sangat penting agar senantiasa pengajaran tetap berlangsung.
- Karakter Anak Soleh, Anak soleh bukanlah berarti anak yang belum dewasa akan tetapi anak yang dimaksud adalah seluruh manusia karena pada hakikatya predikat anak merupakan sesuatu yang melekat pada diri seseorang sejak ia dilahirkan sampai ia menutup masa.
- Sarana prasarana merupakan fasilitas yang menunjang kegiatan belajar mengajar, oleh karena itu Dinas Pendidikan dan Kebudayaan Kota Pasuruan sangat berupaya dan perlu mendapat perhatian terkait anggaran pendidikan yang ada di Kota Pasuruan.
- Dan evaluasi kinerja harus lebih ditingkatkan lagi, karena kinerja adalah meruapakan tolok ukur pada sebuah prestasi khusunya di bidang pendidikan.

E. RENCANA KERJA DINAS KESEHATAN

BAB I
PENDAHULUAN

Rencana Kerja (Renja) Perangkat Daerah merupakan dokumen perencanaan perangkat daerah untuk periode 1 (satu) tahun yang memuat kebijakan, program dan kegiatan pembangunan baik yang dilaksanakan langsung oleh Pemerintah Daerah maupun yang ditempuh dengan mendorong partisipasi masyarakat. Renja juga menterjemahkan perencanaan strategis lima tahunan yang dituangkan dalam renstra Perangkat Daerah yang terkait program dan kegiatan yang diperlukan untuk mencapai sasaran pembangunan, dalam bentuk kerangka regulasi dan kerangka anggaran.

Penyusunan Renja Dinas Tahun 2026 memperhatikan hasil kinerja yang dicapai pada tahun-tahun sebelumnya, kondisi yang ada, isu strategis yang akan dihadapi pada tahun pelaksanaan Rencana Kerja, mempertimbangkan sinergi antar sektor, serta memperhatikan azas koordinasi dengan seluruh perangkat daerah serta berbagai pihak terkait.

Renja Dinas Tahun 2026 memberikan acuan dalam merencanakan kegiatan yang terarah, efektif dan terukur sesuai dengan tugas pokok dan fungsi yang telah ditetapkan. Selain itu Renja Dinas juga memberikan gambaran semua kegiatan yang akan dilaksanakan dinas pada tahun 2026.

1.1. Latar Belakang

1.1.1. Pengertian Renja Dinas Kesehatan

Pembangunan kesehatan di Kota Pasuruan merupakan bagian dari pembangunan daerah yang bertujuan meningkatkan kesadaran, kemauan dan kemampuan hidup sehat bagi setiap orang agar terwujud derajat kesehatan masyarakat yang setinggi-tingginya. Untuk mencapai tujuan tersebut dilaksanakan program pembangunan kesehatan yang berkesinambungan sehingga diperlukan perencanaan dan penganggaran yang terpadu dan terarah.

Sebagaimana telah diatur dalam Pasal 1 dalam Ketentuan Umum Peraturan Menteri Dalam Negeri Republik Indonesia Nomor 86 Tahun 2017 Tentang Tata Cara Perencanaan, Pengendalian Dan Evaluasi Pembangunan Daerah, Tata Cara Evaluasi Rancangan Peraturan Daerah Tentang Rencana Pembangunan Jangka Panjang Daerah Dan Rencana Pembangunan Jangka Menengah Daerah, Serta Tata Cara Perubahan Rencana Pembangunan Jangka Panjang Daerah, Rencana Pembangunan Jangka Menengah Daerah, Dan Rencana Kerja Pemerintah Daerah menjelaskan bahwa Rencana Kerja Perangkat Daerah yang selanjutnya disingkat Renja PD adalah dokumen perencanaan PD untuk periode 1 (satu) tahun berupa dokumen rencana yang memuat program dan kegiatan yang diperlukan untuk mencapai sasaran pembangunan, dalam bentuk kerangka regulasi dan kerangka anggaran. Renja Kerja (RENJA) pada Dinas Kesehatan Kota Pasuruan merupakan salah satu dokumen

perencanaan yang mengacu pada Rencana Strategis Dinas Kesehatan (RENSTRA Dinas Keseharan tahun 2025-2029) dan merupakan penjabaran dari Rencana Kerja Pemerintah Daerah (RKPD) Kota Pasuruan tahun 2026.

1.1.2. Proses Penyusunan Renja Dinas Kesehatan

Sesuai dengan Pasal 175 Ayat (1) dalam Permendagri 86/2017 Renja PD disusun berdasarkan :

1. pendekatan kinerja, kerangka pengeluaran jangka menengah serta perencanaan dan penganggaran terpadu;
2. kerangka pendanaan dan pagu indikatif; dan
3. urusan wajib yang mengacu pada SPM sesuai dengan kondisi nyata daerah dan kebutuhan masyarakat, atau urusan pilihan yang menjadi tanggungjawab perangkat daerah.

Tata cara peyusunan Renja PD sebagaimana Permendagri 86/2017 adalah sebagai berikut :

a) Persiapan Penyusunan Renja
   - Pembentukan Tim Penyusun Renja PD
   - Orientasi mengenai Renja
   - Penyusunan Agenda Kerja Tim Penyusun Renja PD
   - Penyiapan Data dan Informasi

b) Penyusunan Rancangan Awal Renja PD
   - Perangkat Daerah menyusun rancangan awal Renja paling lambat minggu pertama bulan Desember yang berpedoman pada Renstra Perangkat Daerah, hasil evaluasi hasil Renja Perangkat Daerah tahun lalu, dan hasil evaluasi hasil Renja Perangkat Daerah tahun berjalan.

c) Penyusunan Rancangan Renja PD
   - Penyusunan rancangan Renja PD merupakan proses penyempurnaan rancangan awal Renja PD
   - Rancangan Renja PD dibahas dan disempurnakan dalam forum PD/lintas PD
   - Rancangan Renja PD disampaikan kepada kepala BAPPELITBANGDA untuk diverifikasi dan dijadikan sebagai bahan penyempurnaan rancangan awal RKPD menjadi rancangan RKPD.
   - Rancangan Renja PD sebagaimana dimaksud disampaikan paling lambat minggu pertama bulan Maret

d) Perumusan Rancangan Akhir Renja PD

   Perumusan rancangan akhir Renja PD merupakan proses penyempurnaan rancangan Renja PD menjadi rancangan akhir Renja PD berdasarkan Perwali tentang RKPD

e) Penetapan Renja PD

1.1.3. Keterkaitan Antara Renja PD dengan Dokumen Perencanaan Lainnya

Skema hubungan perencanaan serta keterkaitan Renja dengan Dokumen Perencanaan lainnya sebagaimana gambar berikut.

Gambar 1.1
Bagan Alur Hubungan Perencanaan

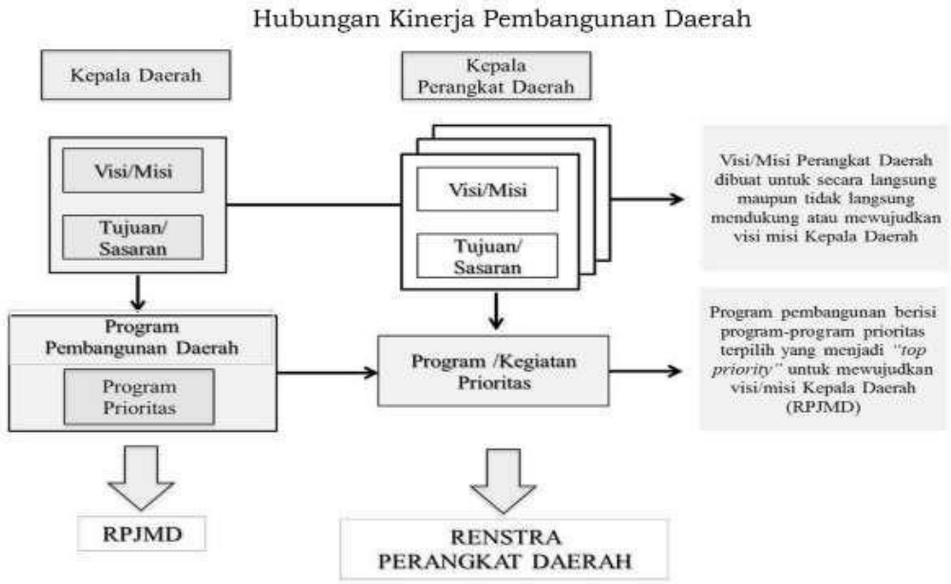

Dari bagan alur diatas dapat dijelaskan Renstra PD mengacu pada RPJMD . RPJMD merupakan penjabaran dari visi, misi, dan program kepala daerah yang memuat tujuan, sasaran, strategi, arah kebijakan, pembangunan Daerah dan keuangan Daerah, serta program Perangkat Daerah dan lintas Perangkat Daerah yang disertai dengan kerangka pendanaan bersifat indikatif untuk jangka waktu 5 (lima) tahun yang disusun dengan berpedoman pada RPJPD dan RPJMN. RPJMD adalah dokumen perencanaan Daerah untuk periode 5 (lima) tahun terhitung sejak ditetapkan sampai dengan berakhirnya masa jabatan Kepala Daerah.

Kepala Perangkat daerah merumuskan program/kegiatan prioritas selama 5 tahun kedepan berdasarkan Program prioritas pembangunan daerah yang tercantum pada RPJMD dan dituangkan dalam RENSTRA perangkat daerah. Program/Kegiatan prioritas perangkat daerah harus mendukung visi dan misi Kepala Daerah. Dalam pelaksanaan nya RENSTRA Perangkat Daerah dijabarkan dalam Rencana Kerja (RENJA) Perangkat Daerah dimana memuat Program/Kegiatan Perangkat Daerah selama 1 tahun .

1.2. Landasan Hukum

Rencana Kerja (Renja) Dinas Kesehatan Kota Pasuruan Tahun 2025 berpedoman pada sejumlah peraturan yang digunakan sebagai dasar yaitu:

1. Undang-Undang Nomor 17 Tahun 2003 tentang Keuangan Negara
2. Undang-Undang Nomor 1 Tahun 2004 tentang Perbendaharaan

Negara

3. Undang-Undang Nomor 25 Tahun 2004 tentang Sistem Perencanaan Pembangunan Nasional
4. Undang-Undang Nomor 23 Tahun 2015 tentang Pemerintahan Daerah
5. Peraturan Pemerintah Nomor 8 Tahun 2008 tentang Tahapan, Tata Cara Penyusunan, Pengendalian dan Evaluasi Pelaksanaan Rencana Pembangunan Daerah.
6. Peraturan Pemerintah Nomor 27 Tahun 2014 tentang Tahapan, Tata Cara Penyusunan, Pengendalian dan Evaluasi Pelaksanaan Rencana Pembangunan Daerah;
7. Peraturan Menteri Dalam Negeri Republik Indonesia Nomor 86 Tahun 2017 Tentang Tata Cara Perencanaan, Pengendalian dan Evaluasi Pembangunan Daerah, Tata Cara Evaluasi Rancangan Peraturan Daerah Tentang Rencana Pembangunan Jangka Panjang Daerah dan Rencana Pembangunan Jangka Menengah Daerah, serta Tata Cara Perubahan Rencana Pembangunan Jangka Panjang Daerah, Rencana Pembangunan Jangka Menengah Daerah, dan Rencana Kerja Pemerintah Daerah.
8. Peraturan Menteri Dalam Negeri Nomor 90 Tahun 2019 tentang Klasifikasi, Kodefikasi dan Nomenklatur Perencanaan Pembangunan dan Keuangan Daerah ;
9. Peraturan Menteri Dalam Negeri No.70 Tahun 2019 Tentang Sistem Informasi Pemerintah Daerah
10. Peraturan Menteri Dalam Negeri Nomor 77 Tahun 2020 tentang Pedoman Teknis Pengelolaan Keuangan Daerah
11. Keputusan Menteri Dalam Negeri No. 900.1.15.5-3406 Tahun 2024 Tentang Perubahan Kedua Keputusan Menteri Dalam Negeri No. 050-5889 Tahun 2021 tentang Hasil Verifikasi, validasi dan inventarisasi pemutakhiran klasifikasi, Kodefikasi dan Nomenklatur Perencanaan Pembangunan dan Keuangan Daerah
12. Peraturan Daerah Kota Pasuruan Nomor 2 Tahun 2025 Tentang RPJMD Kota Pasuruan Tahun 2025-2029
13. Peraturan Walikota Pasuruan No.41 tahun 2018 tentang Pembentukan Unit Pelaksana Teknis Daerah yang diubah dengan Peraturan Walikota Pasuruan No. 10 tahun 2019 Tentang Perubahan Atas Peraturan Walikota Pasuruan No.41 tahun 2018 tentang Pembentukan Unit Pelaksana Teknis Daerah
14. Peraturan Walikota Pasuruan Nomor 13 Tahun 2024 Tentang Perubahan Kedua Atas Peraturan Walikota No. 3 Tahun 2022 Tentang Susunan Organisasi Dan Tata Kerja Perangkat Daerah
15. Peraturan Walikota Pasuruan No.14 Tahun 2024 Tentang Tugas Pokok dan Fungsi Dinas Kesehatan;
16. Peraturan Walikota Pasuruan No 26 Tahun 2025 Tentang RKPD Kota Pasuruan Tahun 2026

1.3. Maksud dan Tujuan

Penyusunan Rencana Kerja (Renja) Dinas Kesehatan Kota Pasuruan Tahun 2026 dimaksudkan untuk mensinergikan tujuan, sasaran, arah kebijakan Dinas Kesehatan Kota Pasuruan Tahun 2026 dengan Rencana Kerja Pembangunan Daerah (RKPD) Tahun 2026 Kota Pasuruan, sesuai dengan Susunan Organisasi dan Tata Kerja serta Tugas Pokok dan Fungsi terbaru dari Dinas Kesehatan Kota Pasuruan. Selain itu juga dimaksudkan untuk menetapkan dokumen perencanaan yang memuat program dan kegiatan sebagai tolok ukur penilaian kinerja Dinas Kesehatan Kota Pasuruan dalam melaksanakan tugas dan fungsinya selama kurun waktu satu tahun yaitu tahun 2026.

1.3.1. Maksud Penyusunan Renja Dinas Kesehatan Tahun 2026

Maksud penyusunan Renja Dinas Tahun 2026 adalah :

1. Menjabarkan rencana strategis kota dalam rencana strategis Dinas Kesehatan jangka pendek (1 tahun);
2. Menyelaraskan rencana strategis kota dengan pelayanan Dinas Kesehatan, usulan masyarakat dan evaluasi kinerja tahun lalu menjadi rencana strategis Dinas Kesehatan;
3. Untuk mewujudkan sinergi antara perencanaan, penganggaran, pelaksanaan dan pengawasan.

1.3.2. Tujuan Penyusunan Renja Dinas Kesehatan Tahun 2026

Tujuan penyusunan RENJA Dinas Kesehatan Tahun 2026 adalah:

1. Menjadi pedoman dalam pelaksanaan pelayanan Dinas Kesehatan dalam jangka 1 tahun;
2. Menjadi pedoman dalam penyusunan rencana anggaran Dinas Kesehatan;
3. Memelihara konsistensi antara capaian tujuan perencanaan strategis dengan tujuan perencanaan dan penganggaran tahunan;
4. Mengukur kinerja penyelenggaraan fungsi dan urusan wajib melalui capaian target kinerja program;
5. Memberikan gambaran semua kegiatan yang akan dilaksanakan pada tahun 2026.

1.4. Sistematika Penulisan

Rencana Kerja (Renja) Dinas Kesehatan Kota Pasuruan Tahun 2026 memuat tentang Evaluasi Pelaksanaan Renja Tahun Sebelumnya serta Rencana Kerja dan Pendanaan tahun 2025 dengan sistematika sebagai berikut :

Bab I : PENDAHULUAN

1.1. Latar Belakang

1.2. Landasan Hukum

1.3. Maksud dan Tujuan

1.4.Sistematika Penulisan

Bab II : HASIL EVALUASI RENJA DINAS KESEHATAN TAHUN 2024

2.1. Evaluasi Pelaksanaan Renja Dinas Kesehatan Kota Pasuruan Tahun 2024 dan Capaian Renstra Dinas Kesehatan Kota Pasuruan.

2.2. Analisis Kinerja Pelayanan Dinas Kesehatan Kota Pasuruan.

2.3. Isu-Isu Penting Penyelenggaraan Tugas dan Fungsi Dinas Kesehatan Kota Pasuruan.

2.4. Review terhadap Rancangan Awal RKPD Kota Pasuruan

2.5. Penelaahan Usulan Program dan Kegiatan Masyarakat.

Bab III : TUJUAN, SASARAN, PROGRAM DAN KEGIATAN TAHUN 2026

3.1 Telaahan terhadap Kebijakan Nasional

3.2 Tujuan dan Sasaran Renja Dinas Kesehatan Kota Pasuruan Tahun 2026

3.3 Program dan Kegiatan

BAB IV : RENCANA KERJA DAN PENDANAAN DINAS KESEHATAN

Bab V : PENUTUP

BAB II
HASIL EVALUASI PELAKSANAAN RENCANA KERJA (RENJA) DINAS KESEHATAN KOTA PASURUAN TAHUN 2024

2.1. Evaluasi Pelaksanaan RENJA Dinas Kesehatan Kota Pasuruan Tahun 2024 dan Capaian Renstra Dinas Kesehatan Kota Pasuruan.

Rencana Kerja merupakan dokumen perencanaan Perangkat Daerah/PD untuk periode 1 (satu) tahun yang meliputi penjabaran perencanaan tahunan dan Rencana Strategis. Tercapai tidaknya pelaksanaan kegiatan–kegiatan atau program yang telah disusun dapat dilihat berdasarkan Laporan Kinerja Dinas sebagai bentuk perwujudan kewajiban untuk mempertanggungjawabkan keberhasilan atau kegagalan pelaksanaan misi organisasi dalam mencapai tujuan-tujuan dan sasaran yang telah ditetapkan, melalui suatu media pertanggungjawaban yang dilaksanakan secara periodik. Terkait dengan hal tersebut, Rencana Kerja (RENJA) Tahun 2026 ini menyajikan dasar pengukuran kinerja program dan kegiatan dari hasil apa yang telah diraih atau dilaksanakan oleh Dinas Kesehatan selama tahun 2024 dan tahun berjalan 2025 serta perkiraan target anggaran Tahun 2026.

Sejalan dengan berjalannya waktu, pelaksanaan Renja Dinas Kesehatan Tahun 2024 telah terlewati. Berbagai program dan kegiatan yang dituangkan dalam Renja Tahun 2024 telah dilaksanakan. Untuk mengetahui hasil-hasil yang telah dicapai maka perlu dilakukan evaluasi secara menyeluruh sebagaimana tabel berikut ini :

1. Realisasi Program/Kegiatan yang belum mencapai target kinerja hasil/keluaran yang direncanakan;

   Program Renja Dinas Kesehatan Tahun 2024 yang belum memenuhi target kinerja hasil/keluaran yang direncanakan tahun 2024 ada 3 program yaitu Program Penunjang Urusan Pemerintah Daerah Kabupaten/Kota ,Program Pemenuhan Upaya Kesehatan Perorangan dan Upaya kesehatan Masyarakat dan Program Pemberdayaan Masyarakat Bidang Kesehatan . Sedangkan untuk kegiatan tahun 2024 yang belum memenuhi target adalah kegiatan Pelaksanaan sehat dalam rangka Promotif Prefentif Tingkat Daerah Kabupaten / Kota. Keterangan tersebut tertera pada table 2.1 berikut:

Tabel 2.1
Realisasi Program/Kegiatan Tahun 2024 Yang Belum Memenuhi Target

No	Program	Indikator Kinerja Program	Kinerja (Output)		
			Target	Realisasi	Capaian (%)
1	Program Penunjang Urusan Pemerintah Daerah Kabupaten/ Kota	Presentase kebutuhan penunjang pemerintahan yang terfasilitasi	100	98,71	99 %
2	Program Pemenuhan Upaya Kesehatan Perorangan dan Upaya Kesehatan Masyarakat	Presentase pemenuhan UKP (Upaya Kesehatan Perorangan) dan UKM (Upaya Kesehatan Masyarakat)	100	98,48	98,48%

3	Program Pemberdayaan Masyarakat Bidang Kesehatan	Persentase kelurahan siaga aktif purnama mandiri	65	58,82	90,49%
4	Kegiatan Pelaksanaan sehat dalam rangka Promotif Prefentif Tingkat Daerah Kabupaten / Kota	Persentase rumah tangga sehat	59	53,14	90,07%

2. Realisasi Program/Kegiatan yang telah memenuhi target kinerja hasil/keluaran yang direncanakan;

Program Renja Dinas Kesehatan Tahun 2024 yang telah memenuhi target kinerja hasil/keluaran 100% dari target yaitu:

Tabel 2.2
Realisasi Program Tahun 2024 Yang Telah Memenuhi Target Kinerja

No	Program	Indikator Kinerja Program	Kinerja (Output)		
			Target	Realisasi	Capaian (%)
1	Program Peningkatan Kapasitas Sumber Daya Kesehatan	Persentase ketersediaan nakes yang berkualitas	100	100	100%
2	Program Sediaan Farmasi , Alat Kesehatan dan Makanan Minuman (PSDK)	Persentase sarana pelayanan kefarmasian, alat kesehatan dan makanan minuman yang memenuhi syarat	85	92,21	100%

Dari tabel 2.2 diatas diperoleh informasi bahwa program Dinas Kesehatan yang capaian nya sesuai target adalah Program Peningkatan Kapasitas Sumber Daya Kesehatan dan Program Sediaan Farmasi , Alat Kesehatan dan Makanan Minuman (PSDK)

Sedangkan Kegiatan Dinas Kesehatan Tahun 2024 yang target kinerja hasil/keluaran telah memenuhi target / capaian kinerjanya 100 % ada 20 kegiatan. Kegiatan tersebut bisa dilihat pada tabel 2.3 di bawah ini :

Tabel 2.3
Realisasi kegiatan tahun 2024 yang telah memenuhi target kinerja

No	Kegiatan	Indikator Kinerja Kegiatan	Kinerja (Output)		
			Target	Realisasi	Capaian (%)
1	Kegiatan Perencanaan, Penganggaran, dan Evaluasi Kinerja Perangkat Daerah	Persentase dokumen perencanaan dan capaian kinerja yang disusun tepat waktu	100	100	100%
2	Kegiatan Administrasi Keuangan Perangkat Daerah	Persentase laporan keuangan yang tersusun tepat waktu	100	100	100%
3	Kegiatan Administrasi Barang Milik Daerah pada Perangkat Daerah	Persentase laporan barang milik daerah yang tersusun tepat waktu	100	100	100%
4	Kegiatan Administrasi Kepegawaian Perangkat Daerah	Persentase laporan administrasi kepegawaian yang tersusun tepat waktu	100	100	100%
5	Kegiatan Administrasi Umum Perangkat Daerah	Persentase terpenuhinya layanan administrasi perkantoran	100	100	100%

No	Kegiatan	Indikator Kinerja Kegiatan	Kinerja (Output)		
			Target	Realisasi	Capaian (%)
6	Kegiatan Pengadaan Barang Milik Daerah Penunjang Urusan Pemerintah Daerah	Persentase terpenuhinya pengadaan barang milik daerah	100	100	100%
7	Kegiatan Penyediaan Jasa Penunjang Urusan Pemerintahan Daerah	Persentase terpenuhinya jasa penunjang layanan perkantoran	100	100	100%
8	Kegiatan Pemeliharaan Barang Milik Daerah Penunjang Urusan Pemerintahan Daerah	Persentase barang milik daerah yang terpelihara	100	100	100%
9	Kegiatan Penyediaan Fasilitas Pelayanan Kesehatan untuk UKM dan UKP Kewenangan Daerah Kabupaten Kota	Persentase sarana prasarana puskesmas yang laik	90	91,06	100%
10	Kegiatan Penyediaan Layanan Kesehatan untuk UKM dan UKP Rujukan Tingkat Daerah Kabupaten/Kota	Persentase pemenuhan UKP (Upaya Kesehatan Perorangan) dan UKM (Upaya Kesehatan Masyarakat	100	102,88	100%
11	Kegiatan Penyelenggaraan Sistem Informasi Kesehatan secara Terintegrasi	Persentase terpenuhinya integrasi sistem Informasi Kesehatan	100	100	100%
12	Kegiatan Penerbitan Izin Rumah Sakit Kelas C dan D dan Fasilitas Pelayanan Kesehatan Tingkat Daerah Kabupaten/Kota	Persentase rumah sakit dan fasilitas pelayanan kesehatan yang berijin	100	100	100%
13	Kegiatan Pemberian Izin Praktik Tenaga Kesehatan Di Wilayah Kabupaten/Kota	Persentase nakes yang berijin	100	100	100%
14	Kegiatan Perencanaan Kebutuhan dan Pendayagunaan Sumber Daya Manusia Kesehatan untuk UKP dan UKM di Wilayah Kabupaten/Kota	Persentase ketenagaan sesuai dengan kebutuhan	85	85	100%
15	Kegiatan Pengembangan Mutu dan Peningkatan Kompetensi Teknis Sumber Daya Manusia Kesehatan Tingkat Daerah Kabupaten/Kota	Persentase SDM kesehatan yang mengikuti bimtek, diklat, kursus singkat, simposium dan seminar terkait keilmuan bidang kesehatan (SDM Kesehatan) (%)	60	60.53	100%
16	Kegiatan Pemberian Izin Apotek, Toko Obat, Toko Alat Kesehatan dan Optikal, Usaha Mikro Obat Tradisional (UMOT)	Persentase pemberian izin apotek, toko obat, toko alat kesehatan dan optikal serta usaha mikro obat tradisional	92	100	100%
17	Kegiatan Penerbitan Sertifikat Produksi Pangan Industri Rumah Tangga dan Nomor P-IRT sebagai Izin Produksi,	Jumlah penerbitan sertifikat produksi pangan industri rumah tangga dan nomer P-IRT	100	100	100%

No	Kegiatan	Indikator Kinerja Kegiatan	Kinerja (Output)		
			Target	Realisasi	Capaian (%)
	untuk Produk Makanan Minuman Tertentu yang Dapat Diproduksi oleh Industri Rumah Tangga				
18	Kegiatan Pemeriksaan dan Tindak Lanjut hasil pemeriksaan Post Market Pada Produksi dan Produk Makanan Minuman Industri Rumah Tangga	Jumlah Frekuensi Pemeriksaan Post market Produk Makmin	2	2	100%
19	Kegiatan Advokasi, Pemberdayaan, Kemitraan, Peningkatan Peran serta Masyarakat dan Lintas Sektor Tingkat Daerah Kabupaten/ Kota	Jumlah kebijakan terkait Germas yang dikeluarkan oleh Kepala Daerah di 5 kluster	2	2	100%
20	Kegiatan Pengembangan dan Pelaksanaan Upaya Kesehatan Bersumber daya Masyarakat (UKBM) Tingkat Daerah Kabupaten/Kota	Persentase UKBM dengan strata Purnama dan Mandiri	93	96,43	100%

Adapun Faktor penyebab terpenuhinya target kinerja program/kegiatan antara lain:

1. Ketersediaan dana
2. Koordinasi lintas sektor dan sosialisasi kepada masyarakat yang semakin optimal tentang pentingnya deteksi dini kesehatan penyakit menular dan tidak menular
3. Kader kesehatan bersama tenaga kesehatan aktif melaksanakan deteksi dini penyakit menular dan tidak menular di layanan kesehatan luar gedung (UKBM)
4. Memperluas akses layanan kesehatan dengan tidak terbatas pada fasilitas kesehatan milik pemerintah saja.
5. Dukungan anggaran dari APBN - Bantuan Operasional Kesehatan POM tahun anggaran 2024 dan adanya kerjasama lintas sektor yaitu Tim DPMPTSP
6. Kerjasama lintas sektor yaitu adanya Tim Koordinasi Pengawasan dan Pembinaan Makanan dan Minuman Tingkat Kota Pasuruan.
7. upaya pendampingan perijinan faskes, monitoring masa berlaku Surat Ijin Operasional Faskes dan adanya sistem pengingat perbaruan ijin faskes secara berkala
8. Komitmen fasyankes dan named nakes untuk memiliki STR aktif dan dukungan regulasi bahwa STR berlaku seumur hidup
9. Komitmen dan kebijakan deskresi terkait penerbitan ijin praktek
10. Penerimaan PPPK tenaga kesehatan di tahun 2024

11. Dukungan anggaran dari APBN - Bantuan Operasional Kesehatan (BOK) tahun anggaran 2024 dan adanya kerjasama dengan UPT Latkesmas Murnajati
12. Dukungan Pimpinan dan kerjasama tim internal eksternal, Lintas program dan Lintas Sektor
13. Meningkatnya peran serta masyarakat dalam mengembangkan UKBM di wilayahnya

Sedangkan faktor penyebab tidak tercapainya target kinerja program/kegiatan antara lain:

1. Pemantauan Wilayah Setempat masing-masing kelurahan dan ANC yang belum dilaksanakan secara optimal karena kurangnya kesadaran dari ibu hamil maupun keluarga terkait pentingnya melakukan ANC, feedback pelaporan dari FKTP yang masih mengalami keterlambatan baik dr PMB maupun praktek dokter swasta, selain itu juga adanya faktor sosio geografis yaitu budaya masyarakat yang berpindah-pindah
2. Feedback pelaporan dari FKTP yang masih mengalami keterlambatan baik dr PMB maupun praktek dokter swasta sehingga pencatatan dan pelaporan belum maksimal, selain itu juga adanya faktor sosio geografis yaitu budaya masyarakat yang berpindah-pindah sehingga pemantauan wilayah setempat petugas terpotong
3. sosiodemografi dimana balita tidak ditemukan dalam artian sudah berpindah domisili
4. ketidakhadiran lansia pada kegiatan posyandu lansia karena kurangnya pemahaman pentingnya skrining kesehatan pada lansia
5. Karena Kota Pasuruan bukan daerah endemis malaria dan tidak/belum adanya transmisi lokal kasus malaria di Kota Pasuruan, sehingga masyarakat yang datang dari luar pulau Jawa, Madura dan Bali merasa belum penting untuk melaksanakan deteksi dini malaria di puskesmas.
6. Kurang optimalnya koordinasi lintas sektor dan sosialisasi kepada masyarakat pentingnya deteksi dini kasus malaria pada penduduk yang memiliki riwayat bepergian dari luar Pulau Jawa, Madura dan Bali
7. Ada indikator yang tidak tercapai/ masih dibawah target yaitu indikator tidak merokok
8. Perubahan Definisi Operasional dari Permenkes sehingga Kelurahan siaga aktif dari 10 indikator menjadi kelurahan siaga aktif germas dengan 12 indikator

Implikasi yang timbul terhadap target capaian program Renstra Perangkat Daerah antara lain :

1. Perlu dilakukan pemantapan dan peningkatan kualitas kinerja terhadap program/kegiatan yang telah memenuhi target renstra.
2. Perlu dilakukan review renstra Dinas Kesehatan untuk

mendorong peningkatan pencapaian target output.

Kebijakan/tindakan perencanaan dan penganggaran yang perlu diambil untuk mengatasi faktor-faktor penyebab tersebut :

1. Mengoptimalkan upaya strategis dalam rangka mengoptimalkan kinerja agar output tercapai.
2. Mengoptimalkan pelaksanaan intervensi kegiatan untuk percepatan pencapaian output.
3. Perlu dioptimalkan kegiatan forum komunikasi antar stakeholder/pemangku kepentingan.

Adapun Rekapitulasi Evaluasi Hasil Pelaksanaan Renja 2024 dan Pencapaian Renstra Dinas Kesehatan tercantum dalam tabel 2.4 dibawah ini.

Tabel 2.4

Rekapitulasi Evaluasi Hasil Pelaksanaan Renja Dinas Kesehatan dan Pencapaian Renstra Dinas Kesehatan s/d Tahun 2025 Kota Pasuruan

Nama Perangkat Daerah : Dinas Kesehatan

Kode Rekening	Urusan/Bidang Urusan Pemerintahan Daerah Dan Program / Kegiatan/Sub Kegiatan	Indikator Kinerja Program (Outcome) / Kegiatan (Output Kegiatan) / Sub Kegiatan (Output Sub Kegiatan)	Satuan	Target Kinerja Capaian Program (RENSTRA Perangkat Daerah) Tahun 2026	Realisasi Target Kinerja Hasil Program, Keluaran Kegiatan sampai Tahun 2023	Target dan Realisasi Kinerja Program, Kegiatan Tahun 2024			Target Kinerja Capaian Program dan Kegiatan Tahun 2025	Prakiraan Realisasi Capaian Target RENSTRA Perangkat Daerah s/d Tahun Berjalan	
						Target Renja Perangkat Daerah Tahun 2024	Realisasi Renja Perangkat Daerah Tahun 2024	Capaian (%)		Realisasi Capaian Program dan Kegiatan s/d Tahun 2025	Tingkat Capaian Realisasi Target RENSTRA (%)
				K	K	K	K	K	K	K	K
1	**2**	**3**	3	**4**	**5**	**6**	**7**	**8= (7/6)**	**9**	**10= (5+7+9)**	**11=(10/4)**
1.02.01	**Program Penunjang Urusan Pemerintah Daerah Kabupaten/Kota**	**Presentase kebutuhan penunjang pemerintahan yang terfasilitasi**	%	**100**	**100**	**100**	**98.71**	**99%**	**100**	**100**	**100%**
1.02.01.2.01	**Kegiatan Perencanaan, Penganggaran, dan Evaluasi Kinerja Perangkat Daerah**	**Persentase dokumen perencanaan dan evaluasi kinerja yang disusun tepat waktu**	**%**	**100**	**100**	**100**	**100**	**100%**	**100**	**100**	**100%**
1.02.01.2.01.01	Penyusunan Dokumen Perencanaan Perangkat Daerah	Jumlah dokumen perencanaan yang disusun	Dokumen	10						2	20%
		Jumlah rapat koordinasi perencanaan yang dilakukan	kali	5						1	20%
		Persentase usulan pemangku kepentingan yang diakomodir dalam renja OPD	%	80						80	100%
1.02.01.2.01.0001		Jumlah Dokumen Perencanaan Perangkat Daerah	dokumen	20	2	6	6	100%	7	15	75%
1.02.01.2.01.06	Koordinasi dan Penyusunan Laporan	Jumlah laporan capaian kinerja yang tersusun	laporan	10						2	20%

Kode Rekening	Urusan/Bidang Urusan Pemerintahan Daerah Dan Program / Kegiatan/Sub Kegiatan	Indikator Kinerja Program (Outcome) / Kegiatan (Output Kegiatan) / Sub Kegiatan (Output Sub Kegiatan)	Satuan	Target Kinerja Capaian Program (RENSTRA Perangkat Daerah) Tahun 2026	Realisasi Target Kinerja Hasil Program, Keluaran Kegiatan sampai Tahun 2023	Target dan Realisasi Kinerja Program, Kegiatan Tahun 2024			Target Kinerja Capaian Program dan Kegiatan Tahun 2025	Prakiraan Realisasi Capaian Target RENSTRA Perangkat Daerah s/d Tahun Berjalan	
						Target Renja Perangkat Daerah Tahun 2024	Realisasi Renja Perangkat Daerah Tahun 2024	Capaian (%)		Realisasi Capaian Program dan Kegiatan s/d Tahun 2025	Tingkat Capaian Realisasi Target RENSTRA (%)
				K	K	K	K	K	K	K	K
1	**2**	**3**	3	**4**	**5**	**6**	**7**	**8= (7/6)**	**9**	**10= (5+7+9)**	**11=(10/4)**
1.02.01.2.01.0006	Capaian Kinerja dan Ikhtisar Realisasi Kinerja SKPD	Jumlah Laporan Capaian Kinerja dan Ikhtisar Realisasi Kinerja SKPD dan Laporan Hasil Koordinasi Penyusunan Laporan Capaian Kinerja dan Ikhtisar Realisasi Kinerja SKPD	laporan	12	6	2	2	100%	5	13	108%
1.02.01.2.01.07	Evaluasi Kinerja Perangkat Daerah	Jumlah event publikasi	event	5						0	0%
1.02.01.2.01.0007		jumlah laporan evaluasi kinerja perangkat daerah	laporan	9	2				1	3	33%
1.02.01.2.02	**Kegiatan Administrasi Keuangan Perangkat Daerah**	**Persentase laporan keuangan yang tersusun tepat waktu**	**%**	**100**	**100.00**	**100**	**100.00**	**100%**	**100**	**100**	**100%**
1.02.01.2.02.01	penyediaan gaji dan tunjangan ASN	Jumlah pembayaran ASN yang terfasilitasi gaji dan tunjangannya	bulan	70						14	20%
1.02.01.2.02.0001		Jumlah Orang yang Menerima Gaji dan Tunjangan ASN	orang/bulan	741	386	741	741	100%	741	741	100%
1.02.01.2.02.07	Koordinasi dan Penyusunan Laporan Keuangan Bulanan/ Triwulanan/ Semesteran SKPD	Jumlah laporan keuangan Dinkes yang tersusun	dokumen	20						4	20%
1.02.01.2.02.0007		Jumlah Laporan Keuangan Bulanan/ Triwulanan/ Semesteran SKPD dan Laporan Koordinasi Penyusunan Laporan Keuangan	Laporan	17	16	133	133	100%	17	17	100%

Kode Rekening	Urusan/Bidang Urusan Pemerintahan Daerah Dan Program / Kegiatan/Sub Kegiatan	Indikator Kinerja Program (Outcome) / Kegiatan (Output Kegiatan) / Sub Kegiatan (Output Sub Kegiatan)	Satuan	Target Kinerja Capaian Program (RENSTRA Perangkat Daerah) Tahun 2026	Realisasi Target Kinerja Hasil Program, Keluaran Kegiatan sampai Tahun 2023	Target dan Realisasi Kinerja Program, Kegiatan Tahun 2024			Target Kinerja Capaian Program dan Kegiatan Tahun 2025	Prakiraan Realisasi Capaian Target RENSTRA Perangkat Daerah s/d Tahun Berjalan	
						Target Renja Perangkat Daerah Tahun 2024	Realisasi Renja Perangkat Daerah Tahun 2024	Capaian (%)		Realisasi Capaian Program dan Kegiatan s/d Tahun 2025	Tingkat Capaian Realisasi Target RENSTRA (%)
				K	K	K	K	K	K	K	K
1	**2**	**3**	3	**4**	**5**	**6**	**7**	**8= (7/6)**	**9**	**10= (5+7+9)**	**11=(10/4)**
		Bulanan/Triwulanan/Semesteran SKPD									
1.02.01.2.03	**Kegiatan Administrasi Barang Milik Daerah pada Perangkat Daerah**	**Persentase laporan barang milik daerah yang tersusun tepat waktu**	**%**	**100**	**100.00**	**100**	**100.00**	**100%**	**100**	**100**	**100%**
1.02.01.2.03.05	Rekonsiliasi dan penyusunan laporan barang milik daerah pada SKPD	Jumlah dokumen pelaporan barang yang tersusun	dokumen	5						1	20%
1.02.01.2.03.0005		Jumlah Laporan Rekonsiliasi dan Penyusunan Laporan Barang Milik Daerah pada SKPD	Laporan	8	2	6	6	100%	4	12	150%
1.02.01.2.05	**Kegiatan Administrasi Kepegawaian Perangkat Daerah**	**Persentase SDM aparatur yang meningkat kompetensinya**	%	**100**	**100.00**	**100**	**100.00**	**100%**	**100**	**100**	**100%**
1.02.01.2.05.03	Pendataan dan Pengolahan Administrasi Kepegawaian	Jumlah laporan pengelolaan kepegawaian yang tersusun	laporan	10						2	20%
1.02.01.2.05.0003		Jumlah Dokumen Pendataan dan Pengolahan Administrasi Kepegawaian	Dokumen	8	2	2	2	100%	4	8	100%
1.02.1.2.05.04	Sosialisasi Peraturan Perundang-undangan	Jumlah pegawai yang mendapat pembinaan rohani	Orang	725						40	6%
1.02.01.2.06	**Kegiatan Administrasi Umum Perangkat Daerah**	**Persentase terpenuhinya layanan administrasi perkantoran**	%	**100**	**100**	**100**	**97.77**	**98%**	**100**	**100**	**100%**

Kode Rekening	Urusan/Bidang Urusan Pemerintahan Daerah Dan Program / Kegiatan/Sub Kegiatan	Indikator Kinerja Program (Outcome) / Kegiatan (Output Kegiatan) / Sub Kegiatan (Output Sub Kegiatan)	Satuan	Target Kinerja Capaian Program (RENSTRA Perangkat Daerah) Tahun 2026	Realisasi Target Kinerja Hasil Program, Keluaran Kegiatan sampai Tahun 2023	Target dan Realisasi Kinerja Program, Kegiatan Tahun 2024			Target Kinerja Capaian Program dan Kegiatan Tahun 2025	Prakiraan Realisasi Capaian Target RENSTRA Perangkat Daerah s/d Tahun Berjalan	
						Target Renja Perangkat Daerah Tahun 2024	Realisasi Renja Perangkat Daerah Tahun 2024	Capaian (%)		Realisasi Capaian Program dan Kegiatan s/d Tahun 2025	Tingkat Capaian Realisasi Target RENSTRA (%)
				K	K	K	K	K	K	K	K
1	**2**	**3**	3	**4**	**5**	**6**	**7**	**8= (7/6)**	**9**	**10= (5+7+9)**	**11=(10/4)**
1.02.01.2.06.01	Penyediaan Komponen Instalasi Listrik/Penerangan Bangunan Kantor	Jumlah belanja alat listrik dan elektronik	jenis	73						11	15%
1.02.01.2.06.0001		Jumlah Paket Komponen Instalasi Listrik/Penerangan Bangunan Kantor yang Disediakan	Jenis	16	8	2	2	100%	1	11	69%
1.02.01.2.06.05	Penyediaan Barang Cetakan dan Penggandaan	Jumlah barang cetakan dan penggandaan yang tersedia	jenis	50						10	20%
1.02.01.2.06.0005		Jumlah Paket Barang Cetakan dan Penggandaan yang Disediakan	paket	29	6	3	3	100%	2	11	38%
1.02.01.2.06.06	Penyediaan Bahan Bacaan dan Peraturan Perundang-undangan	Jumlah bahan bacaan dan peraturan perundang-undangan yang tersedia	jenis	2						1	50%
1.02.01.2.06.0006		Jumlah Dokumen Bahan Bacaan dan Peraturan Perundang-Undangan yang Disediakan	dokumen	4	1	1	1	100%	1	1	25%
1.02.01.2.06.0007	Penyediaan Bahan/Material	Jumlah paket bahan material yang disediakan	paket	1					1	1	100%
1.02.01.2.06.08	Fasilitasi Kunjungan Tamu	Jumlah kunjungan tamu yang terfasilitasi	orang	1,375						275	20%
1.02.01.2.06.0008		Jumlah Laporan Fasilitasi Kunjungan Tamu	laporan	48	12	12	12	100%	12	36	75%
1.02.01.2.06.09		Jumlah Rapat Koordinasi dan Konsultasi SKPD	kali	1,075						195	18%

Kode Rekening	Urusan/Bidang Urusan Pemerintahan Daerah Dan Program / Kegiatan/Sub Kegiatan	Indikator Kinerja Program (Outcome) / Kegiatan (Output Kegiatan) / Sub Kegiatan (Output Sub Kegiatan)	Satuan	Target Kinerja Capaian Program (RENSTRA Perangkat Daerah) Tahun 2026	Realisasi Target Kinerja Hasil Program, Keluaran Kegiatan sampai Tahun 2023	Target dan Realisasi Kinerja Program, Kegiatan Tahun 2024			Target Kinerja Capaian Program dan Kegiatan Tahun 2025	Prakiraan Realisasi Capaian Target RENSTRA Perangkat Daerah s/d Tahun Berjalan	
						Target Renja Perangkat Daerah Tahun 2024	Realisasi Renja Perangkat Daerah Tahun 2024	Capaian (%)		Realisasi Capaian Program dan Kegiatan s/d Tahun 2025	Tingkat Capaian Realisasi Target RENSTRA (%)
				K	K	K	K	K	K	K	K
1	**2**	**3**	3	**4**	**5**	**6**	**7**	**8= (7/6)**	**9**	**10= (5+7+9)**	**11=(10/4)**
1.02.01.2.06.0009	Penyelenggaraan Rapat Koordinasi dan Konsultasi SKPD	Jumlah Laporan Penyelenggaraan Rapat Koordinasi dan Konsultasi SKPD	laporan	879	204	215	187	87%	12	403	46%
1.02.01.2.07	**Kegiatan Pengadaan Barang Milik Daerah Penunjang Urusan Pemerintah Daerah**	**Persentase terpenuhinya pengadaan barang milik daerah**	%	**100**	**100**	**100**	**100**	**100%**	**100**	**100**	**100%**
1.02.01.2.07.06	Pengadaan Peralatan dan Mesin Lainnya	Jumlah pengadaan peralatan dan perlengkapan kantor yang tersedia	jenis	86						10	12%
1.02.01.2.07.0006		Jumlah Unit Peralatan dan Mesin Lainnya yang Disediakan	unit	55	10	12	12	100%	14	36	65%
1.02.01.2.08	**Kegiatan Penyediaan Jasa Penunjang Urusan Pemerintahan Daerah**	**Persentase terpenuhinya jasa penunjang layanan perkantoran**	**%**	**100**	**100**	**100**	**100**	**100%**	**100**	**100**	**100%**
1.02.01.2.08.01	Penyediaan Jasa Surat Menyurat	Jumlah materai yang tersedia	lembar	2,035						407	20%
1.02.01.2.08.0001		Jumlah Laporan Penyediaan Jasa Surat Menyurat	laporan	48	1	1	1	100%	12	14	29%
1.02.01.2.08.02	Penyediaan Jasa Komunikasi, Sumber Daya Air dan Listrik	Jumlah kebutuhan jasa komunikasi, sumber daya air dan listrik yang terpenuhi	bulan	60						12	20%

Kode Rekening	Urusan/Bidang Urusan Pemerintahan Daerah Dan Program / Kegiatan/Sub Kegiatan	Indikator Kinerja Program (Outcome) / Kegiatan (Output Kegiatan) / Sub Kegiatan (Output Sub Kegiatan)	Satuan	Target Kinerja Capaian Program (RENSTRA Perangkat Daerah) Tahun 2026	Realisasi Target Kinerja Hasil Program, Keluaran Kegiatan sampai Tahun 2023	Target dan Realisasi Kinerja Program, Kegiatan Tahun 2024			Target Kinerja Capaian Program dan Kegiatan Tahun 2025	Prakiraan Realisasi Capaian Target RENSTRA Perangkat Daerah s/d Tahun Berjalan	
						Target Renja Perangkat Daerah Tahun 2024	Realisasi Renja Perangkat Daerah Tahun 2024	Capaian (%)		Realisasi Capaian Program dan Kegiatan s/d Tahun 2025	Tingkat Capaian Realisasi Target RENSTRA (%)
				K	K	K	K	K	K	K	K
1	**2**	**3**	3	**4**	**5**	**6**	**7**	**8= (7/6)**	**9**	**10= (5+7+9)**	**11=(10/4)**
1.02.01.2.08.0002		Jumlah Laporan Penyediaan Jasa Komunikasi, Sumber Daya Air dan Listrik yang Disediakan	laporan	48	12	12	12	100%	12	36	75%
1.02.01.2.08.04	Penyediaan Jasa Pelayanan Umum Kantor	Jumlah kebutuhan administrasi perkantoran yang terpenuhi	jenis	222						40	18%
1.02.01.2.08.0004		Jumlah Laporan Penyediaan Jasa Pelayanan Umum Kantor yang Disediakan	laporan	48	12	12	12	100%	12	36	75%
1.02.01.2.09	**Kegiatan Pemeliharaan Barang Milik Daerah Penunjang Urusan Pemerintahan Daerah**	**Persentase barang milik daerah yang terpelihara**	**%**	**100**	**100**	**100**	**105.56**	**106%**	**100**	**100**	**100%**
1.02.01.2.09.01	Penyediaan Jasa Pemeliharaan, Biaya Pemeliharaan, dan Pajak Kendaraan Perorangan Dinas atau Kendaraan Dinas Jabatan	Jumlah izin kendaraan dinas/operasional yang terselesaikan	unit	10						2	20%
		Jumlah kendaraan dinas/operasional yang mendapatkan pemeliharaan rutin/berkala	unit	10						2	20%
1.02.01.2.09.0001		Jumlah Kendaraan Perorangan Dinas atau Kendaraan Dinas	unit	2	2	2	2	100%	1	1	50%

Kode Rekening	Urusan/Bidang Urusan Pemerintahan Daerah Dan Program / Kegiatan/Sub Kegiatan	Indikator Kinerja Program (Outcome) / Kegiatan (Output Kegiatan) / Sub Kegiatan (Output Sub Kegiatan)	Satuan	Target Kinerja Capaian Program (RENSTRA Perangkat Daerah) Tahun 2026	Realisasi Target Kinerja Hasil Program, Keluaran Kegiatan sampai Tahun 2023	Target dan Realisasi Kinerja Program, Kegiatan Tahun 2024			Target Kinerja Capaian Program dan Kegiatan Tahun 2025	Prakiraan Realisasi Capaian Target RENSTRA Perangkat Daerah s/d Tahun Berjalan	
						Target Renja Perangkat Daerah Tahun 2024	Realisasi Renja Perangkat Daerah Tahun 2024	Capaian (%)		Realisasi Capaian Program dan Kegiatan s/d Tahun 2025	Tingkat Capaian Realisasi Target RENSTRA (%)
				K	K	K	K	K	K	K	K
1	**2**	**3**	3	**4**	**5**	**6**	**7**	**8= (7/6)**	**9**	**10= (5+7+9)**	**11=(10/4)**
		Jabatan yang Dipelihara dan dibayarkan Pajaknya									
1.02.01.2.09.02	Penyediaan Jasa Pemeliharaan, Biaya Pemeliharaan, Pajak, dan Perizinan Kendaraan Dinas Operasional atau Lapangan	Jumlah izin kendaraan dinas/operasional yang terselesaikan	unit	215						43	20%
		Jumlah kendaraan dinas/operasional yang mendapatkan pemeliharaan rutin/berkala	unit	40						8	20%
1.02.01.2.09.0002		Jumlah Kendaraan Dinas Operasional atau Lapangan yang Dipelihara dan dibayarkan Pajak dan Perizinannya	unit	7	7	4	4	100%	7	7	100%
1.02.01.2.09.06	Pemeliharaan Peralatan dan Mesin Lainnya	Jumlah peralatan dan perlengkapan kantor yang mendapatkan pemeliharaan	unit	110						18	16%
1.02.01.2.09.0006		Jumlah Peralatan dan Mesin Lainnya yang Dipelihara	unit	512	122	125	125	100%	10	10	2%
1.02.01.2.09.09	Pemeliharaan/Rehabilitasi Gedung Kantor dan Bangunan Lainnya	Jumlah gaji PHL yang tersedia	orang	40						7	18%
		Luas gedung kantor yang dipelihara	m2	3,300						660	20%
1.02.01.2.09.0009		Jumlah Gedung Kantor dan Bangunan Lainnya yang Dipelihara/Direhabilitasi	unit	1	1	1	1	100%	1	1	100%

Kode Rekening	Urusan/Bidang Urusan Pemerintahan Daerah Dan Program / Kegiatan/Sub Kegiatan	Indikator Kinerja Program (Outcome) / Kegiatan (Output Kegiatan) / Sub Kegiatan (Output Sub Kegiatan)	Satuan	Target Kinerja Capaian Program (RENSTRA Perangkat Daerah) Tahun 2026	Realisasi Target Kinerja Hasil Program, Keluaran Kegiatan sampai Tahun 2023	Target dan Realisasi Kinerja Program, Kegiatan Tahun 2024			Target Kinerja Capaian Program dan Kegiatan Tahun 2025	Prakiraan Realisasi Capaian Target RENSTRA Perangkat Daerah s/d Tahun Berjalan	
						Target Renja Perangkat Daerah Tahun 2024	Realisasi Renja Perangkat Daerah Tahun 2024	Capaian (%)		Realisasi Capaian Program dan Kegiatan s/d Tahun 2025	Tingkat Capaian Realisasi Target RENSTRA (%)
				K	K	K	K	K	K	K	K
1	**2**	**3**	3	**4**	**5**	**6**	**7**	**8= (7/6)**	**9**	**10= (5+7+9)**	**11=(10/4)**
1.02.1.2.09.11	Pemeliharaan/Rehabilitasi Sarana dan Prasarana Pendukung Gedung Kantor atau Bangunan Lainnya	Jumlah pengadaan prasarana	paket	25						5	20%
1.02.01.2.10.0001	Pelayanan dan Penunjang Pelayanan BLUD	Jumlah BLUD yang menyediakan pelayanan dan penunjang pelayanan	unit kerja	8					8	8	100%
1.02.02	**Program Pemenuhan Upaya Kesehatan Perorangan dan Upaya Kesehatan Masyarakat**	**Presentase pemenuhan UKP (Upaya Kesehatan Perorangan) dan UKM (Upaya Kesehatan Masyarakat)**	%	**100**	**96.07**	**100**	**98.48**	**98%**	**100**	**100.00**	**100%**
1.02.02.2.01	**Kegiatan Penyediaan Fasilitas Pelayanan Kesehatan untuk UKM dan UKP Kewenangan Daerah Kabupaten Kota**	**Persentase sarana prasarana puskesmas yang laik**	%	**90**	**72.24**	**90**	**91.06**	**101%**	**90**	**90.00**	**100%**
1.02.02.2.01.0002	Pembangunan Puskesmas	JumlahPusat Kesehatan Masyarakat (Puskesmas) yang Dibangun	unit	2					2	2	100%
1.02.02.2.01.07	Pengembangan Fasilitas Kesehatan Lainnya	Jumlah kebutuhan operasional yang terpenuhi pada pelayanan administrasi di UPT Perbekalan	jenis	103						21	20%

Kode Rekening	Urusan/Bidang Urusan Pemerintahan Daerah Dan Program / Kegiatan/Sub Kegiatan	Indikator Kinerja Program (Outcome) / Kegiatan (Output Kegiatan) / Sub Kegiatan (Output Sub Kegiatan)	Satuan	Target Kinerja Capaian Program (RENSTRA Perangkat Daerah) Tahun 2026	Realisasi Target Kinerja Hasil Program, Keluaran Kegiatan sampai Tahun 2023	Target dan Realisasi Kinerja Program, Kegiatan Tahun 2024			Target Kinerja Capaian Program dan Kegiatan Tahun 2025	Prakiraan Realisasi Capaian Target RENSTRA Perangkat Daerah s/d Tahun Berjalan	
						Target Renja Perangkat Daerah Tahun 2024	Realisasi Renja Perangkat Daerah Tahun 2024	Capaian (%)		Realisasi Capaian Program dan Kegiatan s/d Tahun 2025	Tingkat Capaian Realisasi Target RENSTRA (%)
				K	K	K	K	K	K	K	K
1	**2**	**3**	3	**4**	**5**	**6**	**7**	**8= (7/6)**	**9**	**10= (5+7+9)**	**11=(10/4)**
		Kefarmasian (jenis)									
1.02.02.2.01.0007		Jumlah Fasilitas Kesehatan Lainnya yang Ditingkatkan Sarana, Prasarana, Alat Kesehatan dan SDM agar Sesuai Standar	Unit	336	26	84	84	100%	63	173	51%
1.02.02.2.01.09	Rehabilitasi dan Pemeliharaan Puskesmas	Jumlah sarana, prasarana dan alat kesehatan yang telah dilakukan Rehabilitasi dan Pemeliharaan oleh Puskesmas	unit	150						16	11%
		Jumlah Puskesmas dan Pustu yang dilakukan rehab dalam kurun waktu 1 tahun	Puskesmas dan Puskesmas Pembantu	55						11	20%
1.02.02.2.01.0009		Jumlah Sarana, Prasarana dan Alat Kesehatan yang Telah Dilakukan Rehabilitasi dan Pemeliharaan Oleh Puskesmas	Unit	147	3	17	17	100%	6	26	18%
1.02.02.2.01.12	Pengadaan Sarana Fasilitas Pelayanan Kesehatan	Jumlah sarana penunjang pada UPT Perbekalan Kefarmasian yang tersedia	unit	35						12	34%

Kode Rekening	Urusan/Bidang Urusan Pemerintahan Daerah Dan Program / Kegiatan/Sub Kegiatan	Indikator Kinerja Program (Outcome) / Kegiatan (Output Kegiatan) / Sub Kegiatan (Output Sub Kegiatan)	Satuan	Target Kinerja Capaian Program (RENSTRA Perangkat Daerah) Tahun 2026	Realisasi Target Kinerja Hasil Program, Keluaran Kegiatan sampai Tahun 2023	Target dan Realisasi Kinerja Program, Kegiatan Tahun 2024			Target Kinerja Capaian Program dan Kegiatan Tahun 2025	Prakiraan Realisasi Capaian Target RENSTRA Perangkat Daerah s/d Tahun Berjalan	
						Target Renja Perangkat Daerah Tahun 2024	Realisasi Renja Perangkat Daerah Tahun 2024	Capaian (%)		Realisasi Capaian Program dan Kegiatan s/d Tahun 2025	Tingkat Capaian Realisasi Target RENSTRA (%)
				K	K	K	K	K	K	K	K
1	**2**	**3**	3	**4**	**5**	**6**	**7**	**8= (7/6)**	**9**	**10= (5+7+9)**	**11=(10/4)**
		Jumlah Sarana di Fasilitas Pelayanan Kesehatan yang Disediakan	Unit	199	51					51	26%
1.02.02.2.01.14	Pengadaan Alat Kesehatan/Alat Penunjang Medik Fasilitas Pelayanan Kesehatan	Jumlah alat kesehatan/alat penunjang medik fasilitas pelayanan kesehatan yang disediakan	unit	1,845						369	20%
1.02.02.2.01.0014		Jumlah Alat Kesehatan/Alat Penunjang Medik Fasilitas Pelayanan Kesehatan yang Disediakan	Unit	441	20	6	6	100%	170	196	44%
1.02.02.2.01.16	Pengadaan Obat, Vaksin	Prosentase ketersediaan obat	%	85						77	90%
		Jumlah Obat dan Vaksin yang Disediakan	Paket	52	13					13	25%
1.02.02.2.01.17	Pengadaan Bahan Habis Pakai	Jumlah Bahan Habis Pakai Yang disediakan	paket	70						14	20%
		Jumlah Bahan Habis Pakai yang Disediakan	Paket	48	12					12	25%
1.02.02.2.01.20	Pemeliharaan Rutin dan Berkala Alat Kesehatan/Alat Penunjang Medik Fasilitas Pelayanan Kesehatan	Jumlah alat kesehatan/alat penunjang medik fasilitas pelayanan kesehatan yang terpelihara sesuai standar	unit	750						150	20%
1.02.02.2.01.0020		Jumlah Alat Kesehatan/Alat Penunjang Medik Fasilitas	Unit	1,372	40	126	87	69%	337	464	34%

Kode Rekening	Urusan/Bidang Urusan Pemerintahan Daerah Dan Program / Kegiatan/Sub Kegiatan	Indikator Kinerja Program (Outcome) / Kegiatan (Output Kegiatan) / Sub Kegiatan (Output Sub Kegiatan)	Satuan	Target Kinerja Capaian Program (RENSTRA Perangkat Daerah) Tahun 2026	Realisasi Target Kinerja Hasil Program, Keluaran Kegiatan sampai Tahun 2023	Target dan Realisasi Kinerja Program, Kegiatan Tahun 2024			Target Kinerja Capaian Program dan Kegiatan Tahun 2025	Prakiraan Realisasi Capaian Target RENSTRA Perangkat Daerah s/d Tahun Berjalan	
						Target Renja Perangkat Daerah Tahun 2024	Realisasi Renja Perangkat Daerah Tahun 2024	Capaian (%)		Realisasi Capaian Program dan Kegiatan s/d Tahun 2025	Tingkat Capaian Realisasi Target RENSTRA (%)
				K	K	K	K	K	K	K	K
1	**2**	**3**	3	**4**	**5**	**6**	**7**	**8= (7/6)**	**9**	**10= (5+7+9)**	**11=(10/4)**
		Layanan Kesehatan yang Terpelihara Sesuai Standar									
1.02.02.2.01.21	Distribusi Alat Kesehatan, Obat, Vaksin, Bahan Medis Habis Pakai (BMHP), Makanan dan Minuman ke Puskesmas serta Fasilitas Kesehatan Lainnya	Jumlah Distribusi Alat Kesehatan, Obat, Vaksin, Bahan Medis Habis Pakai (BMHP), Makanan dan Minuman yang Didistribusikan ke Puskesmas serta Fasilitas Kesehatan Lainnya	Kali	396	360					360	91%
		Persentase Puskesmas dengan Distribusi alat kesehatan, obat, vaksin, bahan medis habis pakai (BMHP)	%	100						100	100%
1.02.02.2.01.0023	Pengadaan Obat, Bahan Habis Pakai, Bahan Medis Habis Pakai,Vaksin, Makanan dan Minuman di Fasilitas Kesehatan	Jumlah Obat, Bahan Habis Pakai, Bahan Medis Habis Pakai, Vaksin, Makanan dan Minuman di Fasilitas Kesehatan yang disediakan	Paket	69		23	23	100%	30	53	77%
1.02.02.2.01.0026	Distribusi Alat Kesehatan, Obat, Bahan Habis Pakai, Bahan Medis Habis Pakai, Vaksin, Makanan dan Minuman ke Fasilitas Kesehatan	Jumlah distribusi Alat Kesehatan, Obat, Bahan Habis Pakai, Bahan Medis Habis Pakai, Vaksin, Makanan ke Fasilitas Kesehatan	Paket	48		12	12	100%	160	172	358%

Kode Rekening	Urusan/Bidang Urusan Pemerintahan Daerah Dan Program / Kegiatan/Sub Kegiatan	Indikator Kinerja Program (Outcome) / Kegiatan (Output Kegiatan) / Sub Kegiatan (Output Sub Kegiatan)	Satuan	Target Kinerja Capaian Program (RENSTRA Perangkat Daerah) Tahun 2026	Realisasi Target Kinerja Hasil Program, Keluaran Kegiatan sampai Tahun 2023	Target dan Realisasi Kinerja Program, Kegiatan Tahun 2024			Target Kinerja Capaian Program dan Kegiatan Tahun 2025	Prakiraan Realisasi Capaian Target RENSTRA Perangkat Daerah s/d Tahun Berjalan	
						Target Renja Perangkat Daerah Tahun 2024	Realisasi Renja Perangkat Daerah Tahun 2024	Capaian (%)		Realisasi Capaian Program dan Kegiatan s/d Tahun 2025	Tingkat Capaian Realisasi Target RENSTRA (%)
				K	K	K	K	K	K	K	K
1	**2**	**3**	3	**4**	**5**	**6**	**7**	**8= (7/6)**	**9**	**10= (5+7+9)**	**11=(10/4)**
1.02.02.2.02	**Kegiatan Penyediaan Layanan Kesehatan untuk UKM dan UKP Rujukan Tingkat Daerah Kabupaten/Kota**	**Persentase pemenuhan UKP (Upaya Kesehatan Perorangan) dan UKM (Upaya Kesehatan Masyarakat**	%	**100**	**119.93**	**100**	**102.88**	**103%**	**100**	**100**	**100%**
1.02.02.2.02.01	Pengelolaan Pelayanan Kesehatan Ibu Hamil	Persentase ibu hamil mendapatkan pelayanan kesehatan ibu hamil	%	91						89	98%
1.02.02.2.02.0001		Jumlah Ibu Hamil yang Mendapatkan Pelayanan Kesehatan Sesuai Standar	ORANG	13,570	3,290	3,803	3,170	83%	3,800	10260	76%
1.02.02.2.02.02	Pengelolaan Pelayanan Kesehatan Ibu Bersalin	Persentase ibu bersalin mendapatkan pelayanan persalinan	%	92.90						92	99%
1.02.02.2.02.0002		Jumlah Ibu Bersalin yang Mendapatkan Pelayanan Kesehatan Sesuai Standar	Orang	13,032	3,193	3,788	3,091	82%	3,784	10068	77%
1.02.02.2.02.03	Pengelolaan Pelayanan Kesehatan Bayi Baru Lahir	Persentase bayi baru lahir mendapatkan pelayanan bayi baru lahir	%	97.70						94	96%
1.02.02.2.02.0003		Jumlah Bayi Baru Lahir yang Mendapatkan Pelayanan Kesehatan Sesuai Standar	Orang	12,773	3,166	3,489	3,078	88%	3,486	9730	76%

Kode Rekening	Urusan/Bidang Urusan Pemerintahan Daerah Dan Program / Kegiatan/Sub Kegiatan	Indikator Kinerja Program (Outcome) / Kegiatan (Output Kegiatan) / Sub Kegiatan (Output Sub Kegiatan)	Satuan	Target Kinerja Capaian Program (RENSTRA Perangkat Daerah) Tahun 2026	Realisasi Target Kinerja Hasil Program, Keluaran Kegiatan sampai Tahun 2023	Target dan Realisasi Kinerja Program, Kegiatan Tahun 2024			Target Kinerja Capaian Program dan Kegiatan Tahun 2025	Prakiraan Realisasi Capaian Target RENSTRA Perangkat Daerah s/d Tahun Berjalan	
						Target Renja Perangkat Daerah Tahun 2024	Realisasi Renja Perangkat Daerah Tahun 2024	Capaian (%)		Realisasi Capaian Program dan Kegiatan s/d Tahun 2025	Tingkat Capaian Realisasi Target RENSTRA (%)
				K	K	K	K	K	K	K	K
1	**2**	**3**	3	**4**	**5**	**6**	**7**	**8= (7/6)**	**9**	**10= (5+7+9)**	**11=(10/4)**
1.02.02.2.02.04	Pengelolaan Pelayanan Kesehatan Balita	Persentase balita mendapatkan pelayanan kesehatan balita sesuai standart	%	85.00						81	95%
1.02.02.2.02.0004		Jumlah Balita yang Mendapatkan Pelayanan Kesehatan Sesuai Standar	Orang	50,041	11,458	14,275	12,660	89%	14,022	38140	76%
1.02.02.2.02.05	Pengelolaan Pelayanan Kesehatan pada Usia Pendidikan Dasar	Persentase anak usia pendidikan dasar yang mendapatkan skrining kesehatan sesuai standart	%	99.40						91	92%
1.02.02.2.02.0005		Jumlah Anak Usia Pendidikan Dasar yang Mendapatkan Pelayanan Kesehatan Sesuai Standar	Orang	110,500	31,938	31,298	31,298	100%	31,840	95076	86%
1.02.02.2.02.06	Pengelolaan Pelayanan Kesehatan pada Usia Produktif	Persentase Usia Produktif yang Mendapatkan Skrining Kesehatan Sesuai Standart	%	70.00						101	144%
1.02.02.2.02.0006		Jumlah Penduduk Usia Produktif yang Mendapatkan Pelayanan Kesehatan Sesuai Standar	Orang	542,404	135,964	141,372	141,404	100%	142,723	420091	77%
1.02.02.2.02.07	Pengelolaan Pelayanan Kesehatan pada Usia Lanjut	Persentase lansia mendapatkan skrining kesehatan sesuai standart	%	44.90						92.54	206%

Kode Rekening	Urusan/Bidang Urusan Pemerintahan Daerah Dan Program / Kegiatan/Sub Kegiatan	Indikator Kinerja Program (Outcome) / Kegiatan (Output Kegiatan) / Sub Kegiatan (Output Sub Kegiatan)	Satuan	Target Kinerja Capaian Program (RENSTRA Perangkat Daerah) Tahun 2026	Realisasi Target Kinerja Hasil Program, Keluaran Kegiatan sampai Tahun 2023	Target dan Realisasi Kinerja Program, Kegiatan Tahun 2024			Target Kinerja Capaian Program dan Kegiatan Tahun 2025	Prakiraan Realisasi Capaian Target RENSTRA Perangkat Daerah s/d Tahun Berjalan	
						Target Renja Perangkat Daerah Tahun 2024	Realisasi Renja Perangkat Daerah Tahun 2024	Capaian (%)		Realisasi Capaian Program dan Kegiatan s/d Tahun 2025	Tingkat Capaian Realisasi Target RENSTRA (%)
				K	K	K	K	K	K	K	K
1	**2**	**3**	3	**4**	**5**	**6**	**7**	**8= (7/6)**	**9**	**10= (5+7+9)**	**11=(10/4)**
1.02.02.2.02.0007		Jumlah Penduduk Usia Lanjut yang Mendapatkan Pelayanan Kesehatan Sesuai Standar	Orang	83,274	21,947	25,303	24,807	98%	26,680	73434	88%
1.02.02.2.02.08	Pengelolaan Pelayanan Kesehatan Penderita Hipertensi	Persentase Penderita Hipertensi yang Mendapatkan Pelayanan Kesehatan Sesuai Standart	%	65.50						100	153%
1.02.02.2.02.0008		Jumlah Penderita Hipertensi yang Mendapatkan Pelayanan Kesehatan Sesuai Standar	Orang	210,384	52,671	12,351	12,485	101%	12,553	77709	37%
1.02.02.2.02.09	Pengelolaan Pelayanan Kesehatan Penderita Diabetes Melitus	Persentase Penyandang DM yang Mendapatkan Pelayanan Kesehatan Sesuai Standart	%	70.00						100	143%
1.02.02.2.02.0009		Jumlah Penderita Diabetes Melitus yang Mendapatkan Pelayanan Kesehatan Sesuai Standar	Orang	23,448	5,941	6,267	6,359	101%	6,370	18670	80%
1.02.02.2.02.10	Pengelolaan Pelayanan Kesehatan Orang dengan Gangguan Jiwa Berat	Persentase ODGJ (Orang Dengan Gangguan Jiwa) Berat Yang Mendapatkan Pelayanan Kesehatan Jiwa Sesuai Standart	%	100						105	105%
1.02.02.2.02.0010		Jumlah Orang yang Mendapatkan Pelayanan Kesehatan Orang dengan Gangguan Jiwa Berat Sesuai Standar	Orang	1,564	430	417	458	110%	422	1310	84%

Kode Rekening	Urusan/Bidang Urusan Pemerintahan Daerah Dan Program / Kegiatan/Sub Kegiatan	Indikator Kinerja Program (Outcome) / Kegiatan (Output Kegiatan) / Sub Kegiatan (Output Sub Kegiatan)	Satuan	Target Kinerja Capaian Program (RENSTRA Perangkat Daerah) Tahun 2026	Realisasi Target Kinerja Hasil Program, Keluaran Kegiatan sampai Tahun 2023	Target dan Realisasi Kinerja Program, Kegiatan Tahun 2024			Target Kinerja Capaian Program dan Kegiatan Tahun 2025	Prakiraan Realisasi Capaian Target RENSTRA Perangkat Daerah s/d Tahun Berjalan	
						Target Renja Perangkat Daerah Tahun 2024	Realisasi Renja Perangkat Daerah Tahun 2024	Capaian (%)		Realisasi Capaian Program dan Kegiatan s/d Tahun 2025	Tingkat Capaian Realisasi Target RENSTRA (%)
				K	K	K	K	K	K	K	K
1	**2**	**3**	3	**4**	**5**	**6**	**7**	**8= (7/6)**	**9**	**10= (5+7+9)**	**11=(10/4)**
1.02.02.2.02.11	Pengelolaan Pelayanan Kesehatan Orang Terduga Tuberkulosis	Persentase orang dengan TB mendapatkan pelayanan TB sesuai standart	%	100						172.02	172%
		Jumlah kegiatan hibah YPPP yang diakomodir	kegiatan	40						8	20%
1.02.02.2.02.0011		Jumlah Orang Terduga Menderita Tuberkulosis yang Mendapatkan Pelayanan Sesuai Standar	Orang	16,104	7,656	5,859	8,482	145%	5,859	21997	137%
1.02.02.2.02.12	Pengelolaan Pelayanan Kesehatan Orang dengan Risiko Terinfeksi HIV	Jumlah orang terduga menderita HIV yang mendapatkan pelayanan sesuai standar	Orang	14,100						4,681	33%
		Jumlah kegiatan hibah KPA yang diakomodir	kegiatan	5						1	20%
1.02.02.2.02.0012		Jumlah Orang Berresiko Terinfeksi HIV yang Mendapatkan Pelayanan Sesuai Standar	Orang	15,494	4,924	4,703	4,888	104%	4,701	14513	94%
1.02.02.2.02.13	Pengelolaan Pelayanan Kesehatan bagi Penduduk pada Kondisi Kejadian Luar Biasa (KLB)	Jumlah Dokumen hasil pengelolaan pelayanan Kesehatan bagi Penduduk Pada Kondisi Kejadian Luar Biasa (KLB)	dokumen	25						5	20%
1.02.02.2.02.0013		Jumlah Dokumen Hasil Pengelolaan Pelayanan Kesehatan bagi Penduduk pada Kondisi	dokumen	1	5	1	1	100%	1	1.00	100%

Kode Rekening	Urusan/Bidang Urusan Pemerintahan Daerah Dan Program / Kegiatan/Sub Kegiatan	Indikator Kinerja Program (Outcome) / Kegiatan (Output Kegiatan) / Sub Kegiatan (Output Sub Kegiatan)	Satuan	Target Kinerja Capaian Program (RENSTRA Perangkat Daerah) Tahun 2026	Realisasi Target Kinerja Hasil Program, Keluaran Kegiatan sampai Tahun 2023	Target dan Realisasi Kinerja Program, Kegiatan Tahun 2024			Target Kinerja Capaian Program dan Kegiatan Tahun 2025	Prakiraan Realisasi Capaian Target RENSTRA Perangkat Daerah s/d Tahun Berjalan	
						Target Renja Perangkat Daerah Tahun 2024	Realisasi Renja Perangkat Daerah Tahun 2024	Capaian (%)		Realisasi Capaian Program dan Kegiatan s/d Tahun 2025	Tingkat Capaian Realisasi Target RENSTRA (%)
				K	K	K	K	K	K	K	K
1	**2**	**3**	3	**4**	**5**	**6**	**7**	**8= (7/6)**	**9**	**10= (5+7+9)**	**11=(10/4)**
		Kejadian Luar Biasa (KLB) Sesuai Standar									
1.02.02.2.02.14	Pengelolaan Pelayanan Kesehatan bagi Penduduk Terdampak Krisis Kesehatan Akibat Bencana dan/atau Berpotensi Bencana	Jumlah kegiatan penanganan krisis kesehatan yang ditangani	kegiatan	25						5	20%
1.02.02.2.02.0014		Jumlah Dokumen Hasil Pengelolaan Pelayanan Kesehatan bagi Penduduk Terdampak Krisis Kesehatan Akibat Bencana dan/atau Berpotensi Bencana Sesuai Standar	dokumen	1	1	1	1	100%	1	1.00	100%
1.02.02.2.02.15	Pengelolaan Pelayanan Kesehatan Gizi Masyarakat	Jumlah Dokumen proses asuhan gizi pada (bayi,balita, remaja, bumil, busui, lansia) yang mempunyai masalah gizi sesuai standar di wilayah kerjanya dalam kurun waktu satu tahun	dokumen	300						60	20%
1.02.02.2.02.0015		Jumlah Dokumen Hasil Pengelolaan Pelayanan Kesehatan Gizi Masyarakat	Dokumen	240	60	60	60	100%	60	180.00	75%
1.02.02.2.02.16	Pengelolaan Pelayanan Kesehatan Kerja dan Olahraga	Persentase UKK yang dibina (sesuai SK)	%	100						100	100%
		Pesentase OPD yang dilakukan test kebugaran	%	35						26.80	77%

Kode Rekening	Urusan/Bidang Urusan Pemerintahan Daerah Dan Program / Kegiatan/Sub Kegiatan	Indikator Kinerja Program (Outcome) / Kegiatan (Output Kegiatan) / Sub Kegiatan (Output Sub Kegiatan)	Satuan	Target Kinerja Capaian Program (RENSTRA Perangkat Daerah) Tahun 2026	Realisasi Target Kinerja Hasil Program, Keluaran Kegiatan sampai Tahun 2023	Target dan Realisasi Kinerja Program, Kegiatan Tahun 2024			Target Kinerja Capaian Program dan Kegiatan Tahun 2025	Prakiraan Realisasi Capaian Target RENSTRA Perangkat Daerah s/d Tahun Berjalan	
						Target Renja Perangkat Daerah Tahun 2024	Realisasi Renja Perangkat Daerah Tahun 2024	Capaian (%)		Realisasi Capaian Program dan Kegiatan s/d Tahun 2025	Tingkat Capaian Realisasi Target RENSTRA (%)
				K	K	K	K	K	K	K	K
1	**2**	**3**	3	**4**	**5**	**6**	**7**	**8= (7/6)**	**9**	**10= (5+7+9)**	**11=(10/4)**
1.02.02.2.02.0016		Jumlah Dokumen Hasil Pengelolaan Pelayanan Kesehatan Kerja dan Olahraga	Dokumen	16	4	4	4	100%	4	12.00	75%
1.02.02.2.02.17	Pengelolaan Pelayanan Kesehatan Lingkungan	Jumlah Pembinaan STBM	kegiatan	25						4	16%
		Persentase Rumah Tangga memiliki Akses terhadap Sanisatis dasar (Jamban Sehat)	%	97						96	99%
		Persentase Rumah Tangga yang akses Air Minum SG/SPT yang diperiksa	%	16						16	100%
1.02.02.2.02.0017		Jumlah Dokumen Hasil Pengelolaan Pelayanan Kesehatan Lingkungan	Dokumen	16	4.00	4	4.00	100%	4	12.00	75%
1.02.02.2.02.18	Pengelolaan Pelayanan Promosi Kesehatan	Persentase rumah tangga ber-PHBS/ rumah tangga sehat	%	65						55.66	86%
1.02.02.2.02.0018		Jumlah Dokumen Hasil Pengelolaan Pelayanan Promosi Kesehatan	Dokumen	16	4	2	2	100%	14	20.00	125%
1.02.02.2.02.19	Pengelolaan Pelayanan Kesehatan Tradisional, Akupuntur, Asuhan Mandiri, dan Tradisional Lainnya	Persentase Penyehat tradisional yang memiliki STPT (persen)	%	15						15.00	100%
1.02.02.2.02.0019		Jumlah Dokumen Hasil Pengelolaan Pelayanan Kesehatan	Dokumen	1	1	1	1	100%	1	1	100%

Kode Rekening	Urusan/Bidang Urusan Pemerintahan Daerah Dan Program / Kegiatan/Sub Kegiatan	Indikator Kinerja Program (Outcome) / Kegiatan (Output Kegiatan) / Sub Kegiatan (Output Sub Kegiatan)	Satuan	Target Kinerja Capaian Program (RENSTRA Perangkat Daerah) Tahun 2026	Realisasi Target Kinerja Hasil Program, Keluaran Kegiatan sampai Tahun 2023	Target dan Realisasi Kinerja Program, Kegiatan Tahun 2024			Target Kinerja Capaian Program dan Kegiatan Tahun 2025	Prakiraan Realisasi Capaian Target RENSTRA Perangkat Daerah s/d Tahun Berjalan	
						Target Renja Perangkat Daerah Tahun 2024	Realisasi Renja Perangkat Daerah Tahun 2024	Capaian (%)		Realisasi Capaian Program dan Kegiatan s/d Tahun 2025	Tingkat Capaian Realisasi Target RENSTRA (%)
				K	K	K	K	K	K	K	K
1	**2**	**3**	3	**4**	**5**	**6**	**7**	**8= (7/6)**	**9**	**10= (5+7+9)**	**11=(10/4)**
		Tradisional, Akupuntur, Asuhan Mandiri dan Tradisional Lainnya									
1.02.02.2.02.20	Pengelolaan Surveilans Kesehatan	Persentase Jumlah calon jamaah haji yang diperiksa	%	100						100	100%
1.02.02.2.02.0020		Jumlah Dokumen Hasil Pengelolaan Surveilans Kesehatan	dokumen	9	3	2	2	100%	2	7	78%
1.02.02.2.02.21	Pengelolaan Pelayanan Kesehatan Orang dengan Masalah Kesehatan Jiwa (ODMK)	Jumlah Orang Dengan Masalah Kejiwaan (ODMK) yang mendapatkan pelayanan kesehatan	orang	520	856				417	1,273	245%
1.02.02.2.02.22	Pengelolaan Pelayanan Kesehatan Jiwa dan NAPZA	Jumlah Penyalahguna NAPZA yang Mendapatkan Pelayanan Kesehatan	orang	4	1	1	1	100%	2	2	50%
1.02.02.2.02.0022											
1.02.02.2.02.23	Pengelolaan Upaya Kesehatan Khusus	Jumlah Dokumen Hasil Pengelolaan Pelayanan Kesehatan Khusus	dokumen	4.00	1					1	25%
1.02.02.2.02.24	Pengelolaan Upaya Pengurangan Risiko Krisis Kesehatan dan Pasca Krisis Kesehatan	Jumlah Dokumen Hasil Pengelolaan Upaya Pengurangan Risiko Krisis Kesehatan dan Pasca Krisis Kesehatan	dokumen	4.00	1					1	25%
1.02.02.2.02.25	Pelayanan Kesehatan Penyakit Menular dan Tidak Menular	Jumlah dokumen hasil Pelayanan Kesehatan Penyakit Menular dan Tidak Menular	dokumen	8	2	2	2	0	2	11	138%
1.02.02.2.02.0025											

Kode Rekening	Urusan/Bidang Urusan Pemerintahan Daerah Dan Program / Kegiatan/Sub Kegiatan	Indikator Kinerja Program (Outcome) / Kegiatan (Output Kegiatan) / Sub Kegiatan (Output Sub Kegiatan)	Satuan	Target Kinerja Capaian Program (RENSTRA Perangkat Daerah) Tahun 2026	Realisasi Target Kinerja Hasil Program, Keluaran Kegiatan sampai Tahun 2023	Target dan Realisasi Kinerja Program, Kegiatan Tahun 2024			Target Kinerja Capaian Program dan Kegiatan Tahun 2025	Prakiraan Realisasi Capaian Target RENSTRA Perangkat Daerah s/d Tahun Berjalan	
						Target Renja Perangkat Daerah Tahun 2024	Realisasi Renja Perangkat Daerah Tahun 2024	Capaian (%)		Realisasi Capaian Program dan Kegiatan s/d Tahun 2025	Tingkat Capaian Realisasi Target RENSTRA (%)
				K	K	K	K	K	K	K	K
1	**2**	**3**	3	**4**	**5**	**6**	**7**	**8= (7/6)**	**9**	**10= (5+7+9)**	**11=(10/4)**
1.02.02.2.02.26	Pengelolaan Jaminan Kesehatan Masyarakat	Jumlah Dokumen hasil pengelolaan jaminan kesehatan masyarakat	dokumen	5						1	20%
1.02.02.2.02.0026		Jumlah Dokumen Hasil Pengelolaan Jaminan Kesehatan Masyarakat	dokumen	1	1	1	1	100%	1	1	100%
1.02.02.2.02.0028	Pengambilan dan pengiriman spesimen penyakit potensial KLB ke Laboratorium Rujukan/Nasional	jumlah paket spesimen penyakit potensial KLB ke lab rujukan/nasional yang didistribusikan	Paket	150		50	92	184%	48	140	93%
1.02.02.2.02.29	Penyelenggaraan Kabupaten/Kota Sehat	Jumlah kegiatan Forum Kota Sehat	kegiatan	65						13	20%
1.02.02.2.02.0029		Jumlah Dokumen Hasil Penyelenggaraan Kabupaten/Kota Sehat	Dokumen	4	1	1	1	100%	1	3	75%
1.02.02.2.02.30	Penyediaan Telemedicine di Fasilitas Pelayanan Kesehatan	Jumlah fasilitas pelayanan kesehatan (fasyankes) yang melayani konsultansi jarak jauh antar fasyankes melalui pelayanan telemedicine untuk mendapatkan akses pelayanan kesehatan yang berkualitas	kegiatan	15						3	20%

Kode Rekening	Urusan/Bidang Urusan Pemerintahan Daerah Dan Program / Kegiatan/Sub Kegiatan	Indikator Kinerja Program (Outcome) / Kegiatan (Output Kegiatan) / Sub Kegiatan (Output Sub Kegiatan)	Satuan	Target Kinerja Capaian Program (RENSTRA Perangkat Daerah) Tahun 2026	Realisasi Target Kinerja Hasil Program, Keluaran Kegiatan sampai Tahun 2023	Target dan Realisasi Kinerja Program, Kegiatan Tahun 2024			Target Kinerja Capaian Program dan Kegiatan Tahun 2025	Prakiraan Realisasi Capaian Target RENSTRA Perangkat Daerah s/d Tahun Berjalan	
						Target Renja Perangkat Daerah Tahun 2024	Realisasi Renja Perangkat Daerah Tahun 2024	Capaian (%)		Realisasi Capaian Program dan Kegiatan s/d Tahun 2025	Tingkat Capaian Realisasi Target RENSTRA (%)
				K	K	K	K	K	K	K	K
1	**2**	**3**	3	**4**	**5**	**6**	**7**	**8= (7/6)**	**9**	**10= (5+7+9)**	**11=(10/4)**
1.02.02.2.02.33	Operasional Pelayanan Puskesmas	Persentase kebutuhan operasional yang terpenuhi	%	100						100	100%
1.02.02.2.02.0033		Jumlah Dokumen Operasional Pelayanan Puskesmas	dokumen	48	12.00	1	1.00	100%	4	17	35%
1.02.02.2.02.0034	Operasional Pelayanan Fasilitas Kesehatan Lainnya	jumlah dokumen Operasional Pelayanan Fasilitas Kesehatan Lainnya	Dokumen	36		12	12	100%	12	24	67%
1.02.02.2.02.35	Pelaksanaan Akreditasi Fasilitas Kesehatan di Kabupaten/Kota	Jumlah Fasilitas Kesehatan yang Terakreditasi di Kabupaten/Kota	unit	9	9					9	100%
1.02.02.2.02.36	Investigasi Awal Kejadian Tidak Diharapkan (Kejadian Ikutan Pasca Imunisasi dan Pemberian Obat Massal)	Persentase bayi dengan imunisasi dasar lengkap	%	94						99	105%
1.02.02.2.02.0036		Jumlah Laporan Hasil Investigasi Awal Kejadian Tidak Diharapkan (Kejadian Ikutan Pasca Imunisasi dan Pemberian Obat Massal)	laporan	30	24	2	2	100%	2	2	7%
1.02.02.2.02.37	Pelaksanaan Kewaspadaan Dini dan Respon Wabah	Persentase Kasus KLB (Kejadian Luar Biasa) yang ditangani	%	100						100	100%
1.02.02.2.02.0037		Jumlah Dokumen Hasil Pelaksanaan Kewaspadaan Dini dan Respon Wabah	dokumen	4	48	4	4	100%	4	4	100%
1.02.02.2.02.38	Penyediaan dan Pengelolaan Sistem	Persentase kasus kegawatdaruratan yang melapor dan ditangani	%	100						100	100%

Kode Rekening	Urusan/Bidang Urusan Pemerintahan Daerah Dan Program / Kegiatan/Sub Kegiatan	Indikator Kinerja Program (Outcome) / Kegiatan (Output Kegiatan) / Sub Kegiatan (Output Sub Kegiatan)	Satuan	Target Kinerja Capaian Program (RENSTRA Perangkat Daerah) Tahun 2026	Realisasi Target Kinerja Hasil Program, Keluaran Kegiatan sampai Tahun 2023	Target dan Realisasi Kinerja Program, Kegiatan Tahun 2024			Target Kinerja Capaian Program dan Kegiatan Tahun 2025	Prakiraan Realisasi Capaian Target RENSTRA Perangkat Daerah s/d Tahun Berjalan	
						Target Renja Perangkat Daerah Tahun 2024	Realisasi Renja Perangkat Daerah Tahun 2024	Capaian (%)		Realisasi Capaian Program dan Kegiatan s/d Tahun 2025	Tingkat Capaian Realisasi Target RENSTRA (%)
				K	K	K	K	K	K	K	K
1	**2**	**3**	3	**4**	**5**	**6**	**7**	**8= (7/6)**	**9**	**10= (5+7+9)**	**11=(10/4)**
1.02.02.2.02.0038	Penanganan Gawat Darurat Terpadu (SPGDT)	Jumlah Public Safety Center (PSC 119) Tersediaan, Terkelolaan dan Terintegrasi Dengan Rumah Sakit Dalam Satu Sistem Penanganan Gawat Darurat Terpadu (SPGDT)	unit	1	1.00	1	1.00	100%	1	1	100%
1.02.02.2.02.40 1.02.02.2.02.0040	Pengelolaan pelayanan kesehatan orang dengan Tuberkulosis	Jumlah orang dengan tuberkulosis yang mendapatkan pelayanan kesehatan sesuai standar	orang	2976	700	760	880	116%	640	2,220	75%
1.02.02.2.02.0041	Pengelolaan pelayanan kesehatan orang dengan HIV (ODHIV)	jumlah orang dengan HIV (ODHIV) yang mendapatkan pelayanan sesuai standar	orang	200		170	221	130%	206	206	103%
1.02.02.2.02.0042	Pengelolaan Pelayanan Kesehatan Malaria	Jumlah orang yang mendapatkan pelayanan kesehatan malaria	Orang	400	1	100	70	70%		71	18%
1.02.02.2.02.0044	Pengelolaan Pelayanan Kesehatan Reproduksi	jumlah dokumen hasil pengelolaan pelayanan kesehatan reproduksi	Dokumen	36		12	12	100%	4	16	44%
1.02.02.3.02.0046	Pengelolaan Upaya Kesehatan Ibu dan Anak	jumlah dokumen hasil pengelolaan upaya kesehatan ibu dan anak	Dokumen	6		2	2	100%	12	14	233%
1.02.02.2.02.0047	Pengelolaan Pelayanan Kelanjutusiaan	Jumlah dokumen hasil pengelolaan pelayanan kelanjutusiaan	dokumen	1					1	1	100%

Kode Rekening	Urusan/Bidang Urusan Pemerintahan Daerah Dan Program / Kegiatan/Sub Kegiatan	Indikator Kinerja Program (Outcome) / Kegiatan (Output Kegiatan) / Sub Kegiatan (Output Sub Kegiatan)	Satuan	Target Kinerja Capaian Program (RENSTRA Perangkat Daerah) Tahun 2026	Realisasi Target Kinerja Hasil Program, Keluaran Kegiatan sampai Tahun 2023	Target dan Realisasi Kinerja Program, Kegiatan Tahun 2024			Target Kinerja Capaian Program dan Kegiatan Tahun 2025	Prakiraan Realisasi Capaian Target RENSTRA Perangkat Daerah s/d Tahun Berjalan	
						Target Renja Perangkat Daerah Tahun 2024	Realisasi Renja Perangkat Daerah Tahun 2024	Capaian (%)		Realisasi Capaian Program dan Kegiatan s/d Tahun 2025	Tingkat Capaian Realisasi Target RENSTRA (%)
				K	K	K	K	K	K	K	K
1	**2**	**3**	3	**4**	**5**	**6**	**7**	**8= (7/6)**	**9**	**10= (5+7+9)**	**11=(10/4)**
1.02.02.2.03	**Kegiatan Penyelenggaraan Sistem Informasi Kesehatan secara Terintegrasi**	**Persentase terpenuhinya integrasi sistem Informasi Kesehatan**	%	**100**	**100**	**100**	**100**	**100**	**100**	**100.00**	**100%**
1.02.02.2.03.01	Pengelolaan Data dan Informasi Kesehatan	Jumlah aplikasi yang dibangun dan dilakukan pengembangan/pemeliharaan (aplikasi)	aplikasi	2						2	100%
		Jumlah laporan terkait pengelolaan data dan informasi yang tersusun (laporan)	laporan	15						3	20%
		Jumlah Dokumen Hasil Pengelolaan Data dan Informasi Kesehatan	dokumen	9	3.00					3	33%
1.02.02.2.03.0002	Pengelolaan Sistem Informasi Kesehatan	Jumlah Dokumen Hasil Pengelolaan Sistem Informasi Kesehatan	Dokumen	9		2	2	100%	2	4	44%
1.02.02.2.04	**Kegiatan Penerbitan Izin Rumah Sakit Kelas C dan D dan Fasilitas Pelayanan Kesehatan Tingkat Daerah Kabupaen/Kota**	**Persentase rumah sakit dan fasilitas pelayanan kesehatan yang berijin**	**%**	**100**	**92.11**	**100**	**100**	**100%**	**100**	**100**	**100%**

Kode Rekening	Urusan/Bidang Urusan Pemerintahan Daerah Dan Program / Kegiatan/Sub Kegiatan	Indikator Kinerja Program (Outcome) / Kegiatan (Output Kegiatan) / Sub Kegiatan (Output Sub Kegiatan)	Satuan	Target Kinerja Capaian Program (RENSTRA Perangkat Daerah) Tahun 2026	Realisasi Target Kinerja Hasil Program, Keluaran Kegiatan sampai Tahun 2023	Target dan Realisasi Kinerja Program, Kegiatan Tahun 2024			Target Kinerja Capaian Program dan Kegiatan Tahun 2025	Prakiraan Realisasi Capaian Target RENSTRA Perangkat Daerah s/d Tahun Berjalan	
						Target Renja Perangkat Daerah Tahun 2024	Realisasi Renja Perangkat Daerah Tahun 2024	Capaian (%)		Realisasi Capaian Program dan Kegiatan s/d Tahun 2025	Tingkat Capaian Realisasi Target RENSTRA (%)
				K	K	K	K	K	K	K	K
1	**2**	**3**	3	**4**	**5**	**6**	**7**	**8= (7/6)**	**9**	**10= (5+7+9)**	**11=(10/4)**
1.02.02.2.04.01	Pengendalian dan Pengawasan serta Tindak Lanjut Pengawasan Perizinan Rumah Sakit Kelas C, D dan Fasilitas Pelayanan Kesehatan Lainnya	Jumlah Rumah Sakit Kelas C, D dan Fasilitas Pelayanan Kesehatan yang Dikendalikan, Diawasi dan Ditindaklanjuti Perizinannya	unit	39	35					35	90%
1.02.02.2.04.03	Peningkatan Mutu Pelayanan Fasilitas Kesehatan	Jumlah fasilitas kesehatan yang dikerjasamai oleh BPJS Kesehatan	faskes	17						16	94%
1.02.02.2.04.0003		Jumlah Fasilitas Kesehatan yang Dilakukan Pengukuran Indikator Nasional Mutu (INM) Pelayanan kesehatan	unit	9	9	9	9.00	100%	9	9	100%
1.02.02.2.04.04	Penyiapan Perumusan dan Pelaksanaan Pelayanan Kesehatan Rujukan	Jumlah Dokumen Hasil Penyiapan Perumusan dan Pelaksanaan Pelayanan Kesehatan Rujukan	dokumen	12	3					3	25%
1.02.03	**Program Peningkatan Kapasitas Sumber Daya Kesehatan**	**Persentase ketersediaan nakes yang berkualitas**	%	**100**	**100**	**100**	**100**	**100%**	**100**	**100**	**100%**
1.02.03.2.01	**Kegiatan Pemberian Izin Praktik Tenaga**	**Persentase nakes yang berijin**	%	**100**	**100**	**100**	**100**	**100%**	**100**	**100**	**100%**

Kode Rekening	Urusan/Bidang Urusan Pemerintahan Daerah Dan Program / Kegiatan/Sub Kegiatan	Indikator Kinerja Program (Outcome) / Kegiatan (Output Kegiatan) / Sub Kegiatan (Output Sub Kegiatan)	Satuan	Target Kinerja Capaian Program (RENSTRA Perangkat Daerah) Tahun 2026	Realisasi Target Kinerja Hasil Program, Keluaran Kegiatan sampai Tahun 2023	Target dan Realisasi Kinerja Program, Kegiatan Tahun 2024			Target Kinerja Capaian Program dan Kegiatan Tahun 2025	Prakiraan Realisasi Capaian Target RENSTRA Perangkat Daerah s/d Tahun Berjalan	
						Target Renja Perangkat Daerah Tahun 2024	Realisasi Renja Perangkat Daerah Tahun 2024	Capaian (%)		Realisasi Capaian Program dan Kegiatan s/d Tahun 2025	Tingkat Capaian Realisasi Target RENSTRA (%)
				K	K	K	K	K	K	K	K
1	**2**	**3**	3	**4**	**5**	**6**	**7**	**8= (7/6)**	**9**	**10= (5+7+9)**	**11=(10/4)**
	Kesehatan Di Wilayah Kabupaten/Kota										
1.02.03.2.01.02	Pembinaan dan Pengawasan Tenaga Kesehatan serta Tindak Lanjut Perizinan Praktik Tenaga Kesehatan	Jumlah tenaga kesehatan berijin	orang	5,000						1,292	26%
1.02.03.2.01.0002		Jumlah Dokumen Hasil Pembinaan dan Pengawasan Tenaga Kesehatan serta Tindak Lanjut Perizinan Praktik Tenaga Kesehatan	Dokumen	12	3	3	3	100%	3	9	75%
1.02.03.2.02	**Kegiatan Perencanaan Kebutuhan dan Pendayagunaan Sumberdaya Manusia Kesehatan untuk UKP dan UKM Manusia di Wilayah Kabupaten/Kota**	**Persentase ketenagaan sesuai dengan kebutuhan**	%	**100**	**68.50**	**85**	**85**	**100%**	**100**	**100**	**100%**
1.02.03.2.02.02	Pemenuhan Kebutuhan Sumber Daya Manusia Kesehatan sesuai Standar	Persentase Puskesmas yang memenuhi standart ketenagaan minimal	%	100						87.50	88%
		jumlah dokumen renbut (perencanaan kebutuhan) tenaga kesehatan yang disusun	dokumen	5						1.00	20%
		Jumlah pembayaran honorarium tenaga kesehatan pada rumah isolasi/rumah vaksin	bulan	60						12.00	20%

Kode Rekening	Urusan/Bidang Urusan Pemerintahan Daerah Dan Program / Kegiatan/Sub Kegiatan	Indikator Kinerja Program (Outcome) / Kegiatan (Output Kegiatan) / Sub Kegiatan (Output Sub Kegiatan)	Satuan	Target Kinerja Capaian Program (RENSTRA Perangkat Daerah) Tahun 2026	Realisasi Target Kinerja Hasil Program, Keluaran Kegiatan sampai Tahun 2023	Target dan Realisasi Kinerja Program, Kegiatan Tahun 2024			Target Kinerja Capaian Program dan Kegiatan Tahun 2025	Prakiraan Realisasi Capaian Target RENSTRA Perangkat Daerah s/d Tahun Berjalan	
						Target Renja Perangkat Daerah Tahun 2024	Realisasi Renja Perangkat Daerah Tahun 2024	Capaian (%)		Realisasi Capaian Program dan Kegiatan s/d Tahun 2025	Tingkat Capaian Realisasi Target RENSTRA (%)
				K	K	K	K	K	K	K	K
1	**2**	**3**	3	**4**	**5**	**6**	**7**	**8= (7/6)**	**9**	**10= (5+7+9)**	**11=(10/4)**
		jumlah pembayaran insentif tenaga kesehatan yang menangani COVID-19	bulan	60						8.00	13%
1.02.03.2.02.0002		Jumlah Sumber Daya Manusia Kesehatan yang Memenuhi Standar di Fasilitas Pelayanan Kesehatan (Fasyankes)	orang	1,100	437	445	454	102%	420	420	38%
1.02.03.2.02.03	Pembinaan dan Pengawasan Sumber Daya Manusia Kesehatan	Jumlah Dokumen Hasil Pembinaan dan Pengawasan Sumber daya manusia kesehatan	Dokumen	8	2	2	2	100%	2	6	75%
1.02.03.2.02.0003											
1.02.03.2.03	**Kegiatan Pengembangan Mutu dan Peningkatan Kompetensi Teknis Sumber Daya Manusia Kesehatan Tingkat Daerah Kabupaten/Kota**	**Persentase SDM kesehatan yang mengikuti bimtek, diklat, kursus singkat, simposium dan seminar terkait keilmuan bidang kesehatan (SDM Kesehatan) (%)**	**%**	**70**	**86.14**	**60**	**60.53**	**101%**	**70**	**70**	**100%**
1.02.03.2.03.01	Pengembangan Mutu dan Peningkatan Kompetensi Teknis Sumber Daya Manusia Kesehatan Tingkat Daerah Kabupaten/Kota	jumlah pelatihan/kursus tenaga kesehatan yang terselenggara	jenis	28						6	21%
1.02.03.2.03.0001		Jumlah Sumber Daya Manusia Kesehatan Tingkat Daerah Kabupaten/Kota yang Ditingkatkan Mutu dan Kompetensinya	Orang	760	261	121	115	95%	153	529	70%

Kode Rekening	Urusan/Bidang Urusan Pemerintahan Daerah Dan Program / Kegiatan/Sub Kegiatan	Indikator Kinerja Program (Outcome) / Kegiatan (Output Kegiatan) / Sub Kegiatan (Output Sub Kegiatan)	Satuan	Target Kinerja Capaian Program (RENSTRA Perangkat Daerah) Tahun 2026	Realisasi Target Kinerja Hasil Program, Keluaran Kegiatan sampai Tahun 2023	Target dan Realisasi Kinerja Program, Kegiatan Tahun 2024			Target Kinerja Capaian Program dan Kegiatan Tahun 2025	Prakiraan Realisasi Capaian Target RENSTRA Perangkat Daerah s/d Tahun Berjalan	
						Target Renja Perangkat Daerah Tahun 2024	Realisasi Renja Perangkat Daerah Tahun 2024	Capaian (%)		Realisasi Capaian Program dan Kegiatan s/d Tahun 2025	Tingkat Capaian Realisasi Target RENSTRA (%)
				K	K	K	K	K	K	K	K
1	**2**	**3**	3	**4**	**5**	**6**	**7**	**8= (7/6)**	**9**	**10= (5+7+9)**	**11=(10/4)**
1.02.04	**Program Sediaan Farmasi , Alat Kesehatan dan Makanan Minuman**	**Persentase sarana pelayanan kefarmasian, alat kesehatan dan makanan minuman yang memenuhi syarat**	%	**86.00**	**74.07**	**85**	**92.21**	**108%**	**85**	**85**	**99%**
1.02.04.2.01	**Kegiatan Pemberian Izin Apotek, Toko Obat, Toko Alat Kesehatan dan Optikal, Usaha Mikro Obat Tradisional (UMOT)**	**Persentase pemberian izin apotek, toko obat, toko alat kesehatan dan optikal serta usaha mikro obat tradisonal**	%	**93.00**	**100**	**92**	**100**	**109%**	**93**	**93**	**100%**
1.02.04.2.01.01	Pengendalian dan Pengawasan serta Tindak Lanjut Pengawasan Perizinan Apotek, Toko Obat, Toko Alat Kesehatan dan Optikal, Usaha Mikro Obat Tradisional (UMOT)	Jumlah sarana Industri Pangan Rumah tangga yang diadakan Pengawasan dan Bimtek	sarana	94						100	106%
1.02.04.2.01.0001		Jumlah Dokumen Hasil Pengendalian dan Pengawasan serta Tindak Lanjut Pengawasan Perizinan Apotek, Toko Obat, Toko Alat Kesehatan, dan Optikal, Usaha Mikro Obat Tradisional (UMOT)	Dokumen	210	52	112	112	100%	120	284	135%
1.02.04.2.01.02	Penyediaan dan Pengelolaan Data Perizinan dan Tindak Lanjut Pengawasan Izin Apotek, Toko Obat, Toko Alat Kesehatan, dan	Jumlah Apotek, Toko Obat, Toko Alat Kesehatan, dan Optikal, Usaha Mikro Obat Tradisional (UMOT) yang Dikendalikan dan Diawasi dalam rangka Penerbitan dan Tindak Lanjut Penerbitan Izin	sarana	72	52					52	72%

Kode Rekening	Urusan/Bidang Urusan Pemerintahan Daerah Dan Program / Kegiatan/Sub Kegiatan	Indikator Kinerja Program (Outcome) / Kegiatan (Output Kegiatan) / Sub Kegiatan (Output Sub Kegiatan)	Satuan	Target Kinerja Capaian Program (RENSTRA Perangkat Daerah) Tahun 2026	Realisasi Target Kinerja Hasil Program, Keluaran Kegiatan sampai Tahun 2023	Target dan Realisasi Kinerja Program, Kegiatan Tahun 2024			Target Kinerja Capaian Program dan Kegiatan Tahun 2025	Prakiraan Realisasi Capaian Target RENSTRA Perangkat Daerah s/d Tahun Berjalan	
						Target Renja Perangkat Daerah Tahun 2024	Realisasi Renja Perangkat Daerah Tahun 2024	Capaian (%)		Realisasi Capaian Program dan Kegiatan s/d Tahun 2025	Tingkat Capaian Realisasi Target RENSTRA (%)
				K	K	K	K	K	K	K	K
1	**2**	**3**	3	**4**	**5**	**6**	**7**	**8= (7/6)**	**9**	**10= (5+7+9)**	**11=(10/4)**
	Optikal, Usaha Mikro Obat tradisional (UMOT)	Apotek, Toko Obat, Toko Alat Kesehatan, dan Optikal, Usaha Mikro O									
1.02.04.2.01.03	Fasilitasi Pemenuhan Komitmen Izin Apotek, Toko Obat, Toko Alat Kesehatan, dan Optikal, Usaha Mikro Obat Tradisional (UMOT)	Jumlah Apotek, Toko Obat, Toko Alat Kesehatan, dan Optikal, Usaha Mikro Obat Tradisional (UMOT) yang Memenuhi Komitmen Izin	Sarana	60	15					15	25%
1.02.04.2.03	**Kegiatan Penerbitan Sertifikat Produksi Pangan Industri Rumah Tangga dan Nomor P-IRT sebagai Izin Produksi, untuk Produk Makanan Minuman tertentu yang Dapat Diproduksi oleh Industri Rumah Tangga**	**Jumlah penerbitan sertifikat produksi pangan industri rumah tangga dan nomer P-IRT**	Sertifikat	**400**	**387**	100	100	100%	130	717	179%
1.02.04.2.03.01	Pengendalian dan Pengawasan Serta Tindak Lanjut Pengawasan Sertifikat Produksi Pangan Industri Rumah Tangga dan Nomor P-IRT Sebagai Izin Produksi, untuk	Jumlah sarana Industri Pangan Rumah tangga yang diadakan Pengawasan dan Bimtek	sarana	500						100	20%
1.02.04.2.03.0001		Jumlah Dokumen Pengendalian dan Pengawasan serta Tindak Lanjut Pengawasan Sertifikat Produksi Alat Kesehatan Kelas 1	Dokumen	240	60	100	100	100%	130	290	121%

Kode Rekening	Urusan/Bidang Urusan Pemerintahan Daerah Dan Program / Kegiatan/Sub Kegiatan	Indikator Kinerja Program (Outcome) / Kegiatan (Output Kegiatan) / Sub Kegiatan (Output Sub Kegiatan)	Satuan	Target Kinerja Capaian Program (RENSTRA Perangkat Daerah) Tahun 2026	Realisasi Target Kinerja Hasil Program, Keluaran Kegiatan sampai Tahun 2023	Target dan Realisasi Kinerja Program, Kegiatan Tahun 2024			Target Kinerja Capaian Program dan Kegiatan Tahun 2025	Prakiraan Realisasi Capaian Target RENSTRA Perangkat Daerah s/d Tahun Berjalan	
						Target Renja Perangkat Daerah Tahun 2024	Realisasi Renja Perangkat Daerah Tahun 2024	Capaian (%)		Realisasi Capaian Program dan Kegiatan s/d Tahun 2025	Tingkat Capaian Realisasi Target RENSTRA (%)
				K	K	K	K	K	K	K	K
1	**2**	**3**	3	**4**	**5**	**6**	**7**	**8= (7/6)**	**9**	**10= (5+7+9)**	**11=(10/4)**
	Produk Makanan Minuman Tertentu yang Dapat Diproduksi oleh Industri Rumah Tangga	Tertentu dan PKRT Kelas 1 Tertentu Perusahaan Rumah Tangga									
1.02.04.2.06	**Kegiatan Pemeriksaan dan Tindak Lanjut hasil pemeriksaan Post Market Pada Produksi dan Produk Makanan Minuman Industri Rumah Tangga**	**Jumlah Frekuensi Pemeriksaan Post market Produk Makmin**	Kali	**10**	**2**	**2**	**2**	**100%**	**2**	**8**	**80%**
1.02.04.2.06.01	Pemeriksaan Post Market pada Produk Makanan Minuman Industri Rumah Tangga yang beredar dan pengawasan serta tindak lanjut Pengawasan	Jumlah sampel makmin yang diperiksa	sampel	140						25	18%
		Jumlah sarana IRTP yang diawasi	sarana	750						150	20%
1.02.04.2.06.0001		Jumlah Produk dan Sarana Produksi Makanan- Minuman Industri Rumah Tangga Beredar yang Dilakukan Pemeriksaan Post Market dalam rangka Tindak Lanjut Pengawasan	Unit	400	120	100	100	100%	100	320	80%
1.02.05	**Program Pemberdayaan Masyarakat Bidang Kesehatan**	**Persentase kelurahan siaga aktif purnama mandiri**	**%**	**75.00**	**70.58**	**65**	**58.82**	**90%**	**70**	**70**	**93%**

Kode Rekening	Urusan/Bidang Urusan Pemerintahan Daerah Dan Program / Kegiatan/Sub Kegiatan	Indikator Kinerja Program (Outcome) / Kegiatan (Output Kegiatan) / Sub Kegiatan (Output Sub Kegiatan)	Satuan	Target Kinerja Capaian Program (RENSTRA Perangkat Daerah) Tahun 2026	Realisasi Target Kinerja Hasil Program, Keluaran Kegiatan sampai Tahun 2023	Target dan Realisasi Kinerja Program, Kegiatan Tahun 2024			Target Kinerja Capaian Program dan Kegiatan Tahun 2025	Prakiraan Realisasi Capaian Target RENSTRA Perangkat Daerah s/d Tahun Berjalan	
						Target Renja Perangkat Daerah Tahun 2024	Realisasi Renja Perangkat Daerah Tahun 2024	Capaian (%)		Realisasi Capaian Program dan Kegiatan s/d Tahun 2025	Tingkat Capaian Realisasi Target RENSTRA (%)
				K	K	K	K	K	K	K	K
1	**2**	**3**	3	**4**	**5**	**6**	**7**	**8= (7/6)**	**9**	**10= (5+7+9)**	**11=(10/4)**
1.02.05.2.01	**Kegiatan Advokasi, Pemberdayaan, Kemitraan, Peningkatan Peran serta Masyarakat dan Lintas Sektor Tingkat Daerah Kabupaten/ Kota**	**Jumlah kebijakan terkait Germas yang dikeluarkan oleh Kepala Daerah di 5 kluster**	**Kebijakan**	**10**	**2**	**2**	**2**	**100%**	**2**	**7**	**70%**
1.02.05.2.01.01 1.02.05.2.01.0001	Peningkatan Upaya Promosi Kesehatan, Advokasi, Kemitraan dan Pemberdayaan Masyarakat	Jumlah Dokumen Promosi Kesehatan, Advokasi, Kemitraan dan Pemberdayaan Masyarakat	Dokumen	10	2.00	1	1	100%	4	9	90%
1.02.05.2.02	**Pelaksanaan Sehat dalam Rangka Promotif Preventif Tingkat Daerah Kabupaten/ Kota**	**Persentase Rumah tangga sehat**	%	**65.00**	**62.80**	**59**	**53.14**	**90%**	**62**	**62**	**95%**
1.02.05.2.02.01	Penyelenggaraan Promosi Kesehatan dan Gerakan Hidup Bersih dan Sehat	Persentase rumah tangga ber-PHBS	%	100						100	100%
1.02.05.2.02.0001		Jumlah dokumen hasil penyelenggaraan promosi kesehatan dan Gerakan hidup bersih dan sehat	dokumen	8	1	2	2	100%	3	6	75%
1.02.05.2.03	**Kegiatan Pengembangan dan Pelaksanaan Upaya**	**Persentase UKBM dengan strata Purnama dan Mandiri**	%	**95.00**	**99.41**	93	96.43	104%	94	**94**	99%

Kode Rekening	Urusan/Bidang Urusan Pemerintahan Daerah Dan Program / Kegiatan/Sub Kegiatan	Indikator Kinerja Program (Outcome) / Kegiatan (Output Kegiatan) / Sub Kegiatan (Output Sub Kegiatan)	Satuan	Target Kinerja Capaian Program (RENSTRA Perangkat Daerah) Tahun 2026	Realisasi Target Kinerja Hasil Program, Keluaran Kegiatan sampai Tahun 2023	Target dan Realisasi Kinerja Program, Kegiatan Tahun 2024			Target Kinerja Capaian Program dan Kegiatan Tahun 2025	Prakiraan Realisasi Capaian Target RENSTRA Perangkat Daerah s/d Tahun Berjalan	
						Target Renja Perangkat Daerah Tahun 2024	Realisasi Renja Perangkat Daerah Tahun 2024	Capaian (%)		Realisasi Capaian Program dan Kegiatan s/d Tahun 2025	Tingkat Capaian Realisasi Target RENSTRA (%)
				K	K	K	K	K	K	K	K
1	**2**	**3**	3	**4**	**5**	**6**	**7**	**8= (7/6)**	**9**	**10= (5+7+9)**	**11=(10/4)**
	Kesehatan Bersumber daya Masyarakat (UKBM) Tingkat Daerah Kabupaten/Kota										
1.02.05.2.03.01	Bimbingan Teknis Dan Supervisi Pengembangan Dan Pelaksanaan Upaya Kesehatan Bersumber Daya Masyarakat (UKBM)	Jumlah Upaya Kesehatan Bersumberdaya Masyarakat (UKBM) yang dilakukan Pembinaan dan Pengembangan	kali	30						6	20%
1.02.05.2.03.0001		Jumlah Dokumen Hasil Bimbingan Teknis dan Supervisi Upaya Kesehatan Bersumber Daya Masyarakat (UKBM)	Dokumen	20	5	5	5	100%	4	14	70%

Tabel 2.4 diatas menjelaskan bahwa ada 5 program yang dilaksanakan oleh Dinas Kesehatan yaitu Program Penunjang Urusan Pemerintah Daerah Kabupaten/ Kota, Program Pemenuhan Upaya Kesehatan Perorangan Dan Upaya Kesehatan Masyarakat, Program Peningkatan Kapasitas Sumber Daya Manusia Kesehatan, Program Sediaan Farmasi, Alat Kesehatan Dan Makanan Minuman dan Program Pemberdayaan Masyarakat Bidang Kesehatan

Program Penunjang Urusan Pemerintah Daerah Kabupaten/ Kota dengan indikator Persentase kebutuhan penunjang pemerintahan yang terfasilitasi target indikator tahun 2024 sebesar 100 % dan terealisasi 98,71 % sehingga prosentase capaiannya sebesar 99 %. Ketercapaian pelaksanaan program Penunjang Urusan Pemerintah Kabupaten/Kota dikarenakan program tersebut adalah program rutin setiap tahun dan pelaksanaannya selalu terjadwal dan dapat diselesaikan tepat waktu. Tahun 2025 target indikator program Penunjang Urusan Pemerintah Daerah Kabupaten/ Kota sebesar 100%, dan diperkirakan akan tercapai 100% pada akhir tahun 2025.

Pelaksanaan Program Pemenuhan Upaya Kesehatan Perorangan Dan Upaya Kesehatan Masyarakat diukur dengan indikator yaitu Persentase pemenuhan UKP (Upaya Kesehatan Perorangan) dan UKM (Upaya Kesehatan Masyarakat) . Persentase pemenuhan UKP (Upaya Kesehatan Perorangan) dan UKM (Upaya Kesehatan Masyarakat), pada tahun 2024 ditargetkan sebesar 100 % dan terealisasi sebesar 98,48 % sehingga capaiannya sebesar 98,48 %. Capaian ini berdasarkan pada data Prosentase rata rata realisasi Indikator Kegiatan pada Program Pemenuhan Upaya Kesehatan Perorangan Dan Upaya Kesehatan Masyarakat yaitu Kegiatan Penyediaan Fasilitas Pelayanan Kesehatan untuk UKM dan UKP Kewenangan Daerah Kabupaten Kota realisasi indikatornya 91,76 %, Kegiatan Penyediaan Layanan Kesehatan untuk UKM dan UKP Rujukan Tingkat Daerah Kabupaten/Kota realisasi indikatornya 102,88 %, Kegiatan Penyelenggaraan Sistem Informasi Kesehatan secara Terintegrasi realisasi indikatornya 100 % dan Kegiatan Penerbitan Izin Rumah Sakit Kelas C dan D dan Fasilitas Pelayanan Kesehatan Tingkat Daerah Kabupaten/Kota realisasi indikatornya 100 %. Penyebab ketidaktercapaian target Program Pemenuhan Upaya Kesehatan Perorangan dan Upaya Kesehatan Masyarakat adalah

Kenaikan Tarif Kalibrasi Peralatan Kesehatan , Pelaksanaan Pemantauan Wilayah Setempat pada Ibu hamil yang kurang optimal, Sosiodemografi dimana masyarakat sering berpindah domisili, serta Masih kurangnya pemahaman masyarakat tentang pentingnya skrining kesehatan bagi LANSIA dan juga tentang pentingnya deteksi dini Kasus Malaria. Tahun 2025, indikator program UKP UKM ditargetkan bisa tercapai 100 %.

Program Peningkatan Kapasitas Sumber Daya Manusia Kesehatan dengan indikator Persentase ketersediaan nakes yang berkualitas target tahun 2024 sebesar 100 % terealisasi 100 % sehingga prosentase capaian sebesar 100 %. Capaian ini berdasarkan pada data Jumlah nakes yang berkualitas (Tenaga kesehatan yang profesional dan memenuhi standar kompetensi) 1452 nakes dibandingkan 1452 jumlah nakes pada tahun 2024. Ketercapaian indikator ini didukung komitmen fasyankes dan named nakes untuk memiliki STR aktif dan dukungan regulasi bahwa STR berlaku seumur hidup). Pada tahun 2025 indikator program ini ditargetkan sebesar 100%.

Program Sediaan Farmasi, Alat Kesehatan Dan Makanan Minuman diukur dengan indikator yaitu Persentase sarana pelayanan kefarmasian, alat kesehatan dan makanan minuman yang memenuhi syarat pada tahun 2024 ditargetkan sebesar 85 % terealisasi sebesar 92,21 % atau dengan capaian 100%. Capaian tersebut berdasarkan pada data bahwa tahun 2024 ada 10.539 sarana pelayanan kefarmasian, alat kesehatan dan makanan minuman yang memenuhi syarat dibanding jumlah sarana pelayanan kefarmasian, alat kesehatan dan makanan dan minuman yang ada sebanyak 11,429. Capaian target indikator pada kegiatan ini didukung oleh adanya dukungan anggaran dari APBN - Bantuan Operasional Kesehatan POM tahun anggaran 2024 dan adanya kerjasama lintas sektor yaitu adanya Tim Koordinasi Pengawasan dan Pembinaan Makanan dan Minuman Tingkat Kota Pasuruan dan kepatuhan sarana pelayanan kefarmasian, alat kesehatan dan makanan minuman dalam melaksanakan ketentuan yang berlaku. Pada tahun 2025 indikator program Sediaan Farmasi, Alat Kesehatan Dan Makanan Minuman ditargetkan 85 % dan diharapkan tercapai pada akhir tahun 2025.

Program Pemberdayaan Masyarakat Bidang Kesehatan dengan indikator Persentase kelurahan siaga aktif Purnama Mandiri pada tahun

2024 ditargetkan sebesar 65 % terealisasi sebesar 58,82 % sehingga capaian kinerja programnya sebesar 90,49%. Capaian tersebut berdasarkan pada data sampai tahun 2024 ada 20 kelurahan siaga Purnama Mandiri dibandingkan jumlah seluruh kelurahan siaga pada tahun 2024 sejumlah 34 kelurahan, dimana data tersebut diperoleh dari hasil telaah /penilaian kelurahan siaga. Ketidaktercapaian indikator tersebut dikarenakan Perubahan Definisi Operasional dari Permenkes sehingga Kelurahan siaga aktif dari 10 indikator menjadi kelurahan siaga aktif germas dengan 12 indikator.

2.2. Analisis Kinerja Pelayanan Dinas Kesehatan Kota Pasuruan

Adapun capaian kinerja pelayanan Perangkat Daerah berdasarkan indikator kinerja yang sudah ditentukan disajikan tabel analisis pencapaian kinerja pelayanan Perangkat Daerah, yang disesuaikan menurut Perangkat Daerah masing-masing, dengan format Tabel berikut:

Tabel 2.9
Pencapaian Kinerja Pelayanan Dinas Kesehatan
Kota Pasuruan

No	Indikator (IKU, SPM, IKK)	Angka/ Nilai Target /Standar (IKU, SPM, IKK)	Target Renstra SKPD				Realisasi Capaian				Proyeksi	Catatan Analisis
			Tahun 2022	Tahun 2023	Tahun 2024	Tahun 2025	Tahun 2021	Tahun 2022	Tahun 2023	Tahun 2024	Tahun 2025	
	IKU											
1	Angka Harapan Hidup (AHH)		71,76	71,88	72,01	72,13	71,60	71,96	72,31	74,86		
2	Presentase Rata-Rata Capaian SPM Bidang Kesehatan	100	81,5	81,98	82.4	82,88	88,27	102,16	108,66	100,08		
3	Presentase Keluarga Sehat		28,2	28,3	28.4	28.5	38,39	42,59	42,59	42,59		
4	Usia Harapan Hidup (UHH)										74,97	
5	Indeks Kepuasan Masyarakat										88,31	
6	Presentase UHC										98,6	
7	Persentase Rumah Tangga Sehat										53,25	
	SPM											
4	Pelayanan kesehatan ibu hamil	100	90,4	90,5	90,5	90,6	86.55	88.63	94.46	83,36	100	

No	Indikator (IKU, SPM, IKK)	Angka/ Nilai Target /Standar (IKU, SPM, IKK)	Target Renstra SKPD				Realisasi Capaian				Proyeksi	Catatan Analisis
			Tahun 2022	Tahun 2023	Tahun 2024	Tahun 2025	Tahun 2021	Tahun 2022	Tahun 2023	Tahun 2024	Tahun 2025	
5	Pelayanan kesehatan ibu bersalin	100	92,7	92,8	92,8	92,9	93.36	91.64	96.06	81,60	100	
6	Pelayanan kesehatan bayi baru lahir	100	97,5	97,6	97,6	97,7	94.95	94.06	100	88,22	100	
7	Pelayanan kesehatan balita	100	85	85	85	85	71.34	80.84	88.23	88,69	100	
8	Pelayanan kesehatan pada usia pendidikan dasar	100	99,4	99,4	99,4	99,4	58.28	91.22	99.39	100	100	
9	Pelayanan kesehatan pada usia produktif	100	70	70	70	70	72.8	101.1	100.3	100,02	100	
10	Pelayanan kesehatan pada usia lanjut	100	43	43,5	43,5	44	97.6	92.54	96.17	98,04	100	
11	Pelayanan kesehatan penderita hipertensi	100	65	65	65	65	87.98	100.4	100.1	101,08	100	
12	Pelayanan kesehatan penderita diabetes melitus	100	70	70	70	70	100.3	100.4	101.4	101,47	100	
13	Pelayanan kesehatan orang dengan gangguan jiwa	100	100	100	100	100	103.6	105.1	110	109.83	100	
14	Pelayanan kesehatan orang terduga Tuberkulosis	100	100	100	100	100	118.2	172	189	144,77	100	
15	Pelayanan kesehatan orang dengan risiko terinfeksi HIV	100	65	70	75	80	74.23	107.9	128.9	103,93	100	

dari tabel 2.9 tersebut dapat kita ketahui indikator Angka Harapan Hidup (AHH) sesuai Renstra 2021-2026 dengan target 72,01 dan terealisasi sebesar 74.86 Sehingga capaiannya sebesar 100 %. Capaian ini berdasarkan data dari Dokumen IPM Kota Pasuruan pada Website BPS Kota Pasuruan dimana AHH merupakan salah satu pembentuk IPM (Indeks Pembangunan Manusia) Kota Pasuruan. Ketercapaian AHH ini dikarenakan peningkatan akses masyarakat terhadap layanan kesehatan serta kualitas pelayanan kesehatan di Kota Pasuruan

Indikator presentase rata-rata capaian SPM (standar pelayanan minimal) bidang kesehatan diperoleh dari rata-rata capaian indikator SPM (%) Kesehatan sesuai Permenkes 43 tahun 2016. Presentase rata-rata capaian SPM (Standar Pelayanan Minimal) bidang kesehatan target di tahun 2024 sesuai Renstra 2021-2026 yaitu sebesar 82,4%, sedangkan realisasi tahun 2024 yaitu 108,66% .Angka tersebut menunjukkan capaian indikator tersebut telah memenuhi target tahun 2024. Nilai tersebut diperoleh dari rata-rata capaian indikator SPM bidang kesehatan yaitu capaian Pelayanan Kesehatan Ibu Hamil, Pelayanan Kesehatan Ibu Bersalin, Pelayanan Kesehatan Bayi Baru Lahir, Pelayanan Kesehatan Balita, Pelayanan Kesehatan pada Usia Pendidikan Dasar, Pelayanan Kesehatan pada Usia Produktif, Pelayanan Kesehatan pada Usia Lanjut, Pelayanan Kesehatan Penderita Hipertensi, Pelayanan Kesehatan Penderita Diabetes Melitus (DM), Pelayanan Kesehatan Orang dengan Gangguan Jiwa (ODGJ) Berat, Pelayanan Kesehatan Orang Terduga Tuberkulosis, Pelayanan Kesehatan Orang Dengan Risiko Terinfeksi Virus yang Melemahkan Daya Tahan Tubuh Manusia (HIV). Faktor pendukung yang mempengaruhi capaian indikator ini adalah ketersediaan dana, Ketersediaan dan dan juga Sumber Daya Manusia yang terpenuhi kuantitas dan kualitasnya. Hambatan yang ditemui yaitu masih adanya pelayanan yang tidak terlaporkan dari jaringan/jejaring internal dan eksternal ke puskesmas misalnya pada layanan KIA, Jejaring internal dan Eksternal Penemuan Terduga TB dan juga tes HIV pada layanan kesehatan swasta.Rincian ketercapaian indikator presentase rata-rata capaian SPM bidang kesehatan bisa dilihat di baris capaian SPM (Standar Pelayanan Minimal) Bidang kesehatan .

Indikator Presentase keluarga sehat tahun 2024 ditargetkan 42,59 dan terealisasi sebesar 42,59 % sehingga capaiannya adalah tercapai 100%. capaian berdasarkan data jumlah keluarga sehat sebanyak 21291 Keluarga dibandingkan keluarga yang disurvei sebanyak 4997 keluarga . Ketercapaian indikator tersebut dikarenakan adanya dukungan lintas sektor terkait

Pada Tahun 2025 terdapat Pada tahun 2025 terdapat perubahan indikator sasaran dikarenakan adanya pengesahan RPJMD 2025-2029 dan RENSTRA 2025-2025, sehingga juga disesuaikan pada P-Renja 2025. Pada dokumen tersebut menyatakan indikator tujuan Dinas

Kesehatan adalah Usia Harapan Hidup (UHH) dengan target tahun 2025 yaitu 74,97. Sedangkan untuk sasaran Dinas Kesehatan indikator yang digunakan dan target tahun 2025 adalah :

a. Indeks Kepuasan Masyarakat dengan target 88,31
b. Presentase UHC dengan target 98,6 %
c. Persentase Rumah Tangga Sehat dengan target 53,25 %

2.3 Isu-isu Penting Penyelenggaraan Tugas dan Fungsi Dinas Kesehatan Kota Pasuruan

Dalam penyusunan Rancangan Akhir Rencana Kerja selain melakukan evaluasi capaian program, juga memperhatikan isu – isu permasalahan pembangunan di kota pasuruan . Dalam RPJMD Kota Pasuruan Tahun 2025-2029 permasalahan dalam bidang pembangunan kesehatan di kota Pasuruan adalah :

1. Masih tingginya Angka Kematian Bayi dan Angka Kematian Ibu dibandingkan target jangka panjang
2. Masih tingginya prevalensi stunting di Kota Pasuruan dibandingkan target jangka panjang
3. Meningkatnya kasus penyakit Hipertensi dan Diabetes Melitus
4. Meningkatnya Incidence rate penyakit TBC di Kota Pasuruan
5. Belum terpenuhinya standar jumlah Tenaga Medis, psikolog klinis , Rekam Medis dan tenaga akuntansi pada FKTP milik Pemerintah sesuai Undang Undang 17 tahun 2023 dan Permenkes 33 tahun 2015 tentang Pemoman Penyusunan Perencanaan Kebutuhan Sumber Daya Manusia Kesehatan
6. Keberlanjutan Universal Health Coverage (UHC)

Sedangkan isu strategis dibidang kesehatan dalam RPJMD 2025-2029 adalah kualitas pendidikan dan kesehatan belum merata. Kualitas kesehatan di Kota Pasuruan masih menghadapi tantangan besar, salah satunya adalah masih tingginya Angka Kematian Bayi (AKB) dan Angka Kematian Ibu (AKI) dibandingkan target jangka panjang. Faktor yang menyebabkan masih tingginya Angka Kematian Bayi (AKB) dan Angka Kematian Ibu (AKI) yaitu ibu hamil belum sepenuhnya memahami akan

pentingnya perawatan prenatal dan postnatal. Untuk mengatasi masalah ini, diperlukan edukasi kesehatan yang lebih intensif bagi masyarakat.

Dalam menjalankan Tugas Pokok dan Fungsi Dinas Kesehatan ditemukan beberapa permasalahan yang tercantum pada RENSTRA Dinas kesehatan tahun 2025-2029 yaitu

1. Masih Terdapat kematian ibu dan kematian bayi,
2. Meningkatnya angka kesakitan penyakit menular dan tidak menular.
3. Kurangnya tenaga kesehatan dan tenaga penunjang di puskesmas .

Sedangkan hambatan dalam pelaksanaan TUPOKSI dinas kesehatan adalah :

1. Masih terdapat Puskesmas yang belum melayani persalinan
2. Kurang optimalnya pendampingan nakes kepada ibu hamil dan keluarga
3. Belum semua bidan mendapatkan pelatihan APN
4. Pola hidup masyarakat yang tidak sehat yang memicu penyakit menular dan tidak menular
5. Kurang kesadaran masyarakat terhadap kebersihan dan kesehatan lingkungan
6. Ada beberapa formasi CASN yang sepi peminat

Dampak dari permasalahan dan hambatan dalam menjalankan Tugas Pokok dan Fungsi Dinas Kesehatan tersebut adalah tidak tercapainya target indikator tujuan dan sasaran dari RPJMD yang diampu oleh Dinas Kesehatan yaitu Indeks Pembangunan Manusia dan Usia Harapan Hidup. Dan hal tersebut juga menghambat tercapainya misi kepala Daerah ke II yaitu menciptakan kohesifitas masyarakat yang harmonis dengan pemerataan akses pendidikan dan kesehatan yang inklusif

2.4 Review terhadap Rancangan Awal RKPD

Penyusunan Rancangan Awal RKPD merupakan bagian dari tahapan penyusunan dokumen RKP mengacu pada Peraturan Menteri Dalam Negeri Nomor 86 Tahun 2017 Tentang Tata Cara Perencanaan, Pengendalian dan Evaluasi Pembangunan Daerah, Tata Cara Evaluasi Rancangan Peraturan Daerah Tentang Rencana Pembangunan Jangka Panjang Daerah dan Rencana Pembangunan Jangka Menengah Daerah, serta Tata Cara Perubahan Rencana Pembangunan Jangka Panjang

Daerah, Rencana Pembangunan Jangka Menengah Daerah, dan Rencana Kerja Pemerintah Daerah. Setelah dilakukan penyusunan Rancangan awal tersebut maka usulan program/kegiatan/sub kegiatan diselaraskan dengan usulan dari masyarakat yang berasal dari Forum Perangkat Daerah (Forum Pemangku Kepentingan), Musrenbangkel dan juga dari Forum masyarakat lainnya (misalnya forum anak). Analisis dari kebutuhan pendanaan program/kegiatan menghasilkan rancangan akhir dari RENJA perangkat daerah.

Rancangan awal RKPD Dinas Kesehatan disusun berdasarkan kebutuhan pendanaan program kegiatan dari bidang pada Dinas Kesehatan/puskesmas/UPK . Pada Rancangan awal RKPD tahun 2024 membutuhkan dana sejumlah Rp. 154.194.138.064 dan setelah dianalisa kebutuhan dananya tetap yaitu Rp. 154.194.138.064. Rincian Rancangan awal RKPD dan hasil analisa kebutuhan pendanaan program/kegiatan/kegiatan tahun 2026 tercantum pada tabel 2.10 dibawah:

Tabel 2.5

Review terhadap Rancangan Awal RKPD Kota Pasuruan Tahun 2026

NO	Rancangan Awal RKPD 2026					Hasil Analisis Kebutuhan					Cat. Penting
	Program /Kegiatan	**Lokasi**	**Indikator Kinerja**	**Target Capaian Kinerja**	**Pagu Indikatif**	**Program /Kegiatan**	**Lokasi**	**Indikator Kinerja**	**Target Capaian Kinerja**	**Kebutuhan Dana(**	
(1)	**(2)**	**(3)**	**(4)**	**(5)**	**(6)**	**(7)**	**(8)**	**(9)**	**(10)**	**(11)**	
	DINKES				**123,433,106,974**	**DINKES**				**135,001,263,550**	
	PROGRAM PENUNJANG URUSAN PEMERINTAHAN DAERAH KABUPATEN/KOTA	**Kota Pasuruan**	**Persentase kebutuhan penunjang pemerintahan yang terfasilitasi**	**100 %**	**67,090,100,193**	**PROGRAM PENUNJANG URUSAN PEMERINTAHAN DAERAH KABUPATEN/KOTA**	**Kota Pasuruan**	**Level maturitas SPIP Perangkat Daerah**	**3 level**	**68,715,482,902**	
								Nilai SAKIP perangkat Daerah	**84 nilai**		
	Kegiatan Perencanaan, Penganggaran, dan Evaluasi Kinerja Perangkat Daerah	**Kota Pasuruan**	**Persentase dokumen perencanaan dan evaluasi kinerja yang tersusun tepat waktu**	**100 %**	**96,128,300**	**Kegiatan Perencanaan, Penganggaran, dan Evaluasi Kinerja Perangkat Daerah**	**Kota Pasuruan**	**Jumlah Dokumen Perencanaan,penganggaran dan evaluasi kinerja Perangkat Daerah yang tersusun sesuai ketentuan**	**13 Dokumen**	**89,331,400**	
	Penyusunan Dokumen Perencanaan Perangkat Daerah	Kota Pasuruan	Jumlah Dokumen Perencanaan Perangkat Daerah	7 dokumen	23,032,200	Penyusunan Dokumen Perencanaan Perangkat Daerah	Kota Pasuruan	Jumlah Dokumen Perencanaan Perangkat Daerah	7 Dokumen	21,986,700	
	Koordinasi dan Penyusunan Laporan Capaian Kinerja dan Ikhtisar Realisasi Kinerja SKPD	Kota Pasuruan	Jumlah Laporan Capaian Kinerja dan Ikhtisar Realisasi Kinerja SKPD dan Laporan Hasil Koordinasi Penyusunan Laporan Capaian Kinerja dan Ikhtisar Realisasi Kinerja SKPD	5 laporan	13,763,000	Koordinasi dan Penyusunan Laporan Capaian Kinerja dan Ikhtisar Realisasi Kinerja SKPD	Kota Pasuruan	Jumlah Laporan Capaian Kinerja dan Ikhtisar Realisasi Kinerja SKPD dan Laporan Hasil Koordinasi Penyusunan Laporan Capaian Kinerja dan Ikhtisar Realisasi Kinerja SKPD	5 laporan	9,453,000	
	evaluasi kinerja perangkat daerah	Kota Pasuruan	jumlah laporan evaluasi kinerja perangkat daerah	1 laporan	59,333,100	evaluasi kinerja perangkat daerah	Kota Pasuruan	jumlah laporan evaluasi kinerja perangkat daerah	1 laporan	57,891,700	

NO	Rancangan Awal RKPD 2026					Hasil Analisis Kebutuhan					Cat. Penting
	Program /Kegiatan	**Lokasi**	**Indikator Kinerja**	**Target Capaian Kinerja**	**Pagu Indikatif**	**Program /Kegiatan**	**Lokasi**	**Indikator Kinerja**	**Target Capaian Kinerja**	**Kebutuhan Dana(**	
(1)	**(2)**	**(3)**	**(4)**	**(5)**	**(6)**	**(7)**	**(8)**	**(9)**	**(10)**	**(11)**	
	Kegiatan Administrasi Keuangan Perangkat Daerah	**Kota Pasuruan**	**Persentase laporan keuangan yang tersusun tepat waktu**	**100 %**	**64,695,198,930**	**Kegiatan Administrasi Keuangan Perangkat Daerah**	**Kota Pasuruan**	**Persentase laporan keuangan yang tersusun tepat waktu**	**100 %**	**66,428,535,460**	
	Penyediaan Gaji dan Tunjangan ASN	Kota Pasuruan	Jumlah Orang yang Menerima Gaji dan Tunjangan ASN	787 orang	64,370,207,430	Penyediaan Gaji dan Tunjangan ASN	Kota Pasuruan	Jumlah Orang yang Menerima Gaji dan Tunjangan ASN	787 orang	66,134,839,960	
	Koordinasi dan Penyusunan Laporan Keuangan Bulanan/ Triwulanan/ Semesteran SKPD	Kota Pasuruan	Jumlah Laporan Keuangan Bulanan/ Triwulanan/Semesteran SKPD dan Laporan Koordinasi Penyusunan Laporan Keuangan Bulanan/Triwulanan/Semesteran SKPD	17 laporan	324,991,500	Koordinasi dan Penyusunan Laporan Keuangan Bulanan/ Triwulanan/ Semesteran SKPD	Kota Pasuruan	Jumlah Laporan Keuangan Bulanan/ Triwulanan/Semesteran SKPD dan Laporan Koordinasi Penyusunan Laporan Keuangan Bulanan/Triwulanan/Semesteran SKPD	17 laporan	293,695,500	
	Kegiatan Administrasi Barang Milik Daerah pada Perangkat Daerah	**Kota Pasuruan**	**Persentase laporan barang milik daerah yang tersusun tepat waktu**	**100%**	**10,139,000**	**Kegiatan Administrasi Barang Milik Daerah pada Perangkat Daerah**	**Kota Pasuruan**	**Jumlah laporan pengelolaan Barang Milik Daerah yang disusun sesuai ketentuan**	**6 Laporan**	**7,772,400**	
	Rekonsiliasi dan Penyusunan Laporan Barang Milik Daerah pada SKPD	Kota Pasuruan	Jumlah Laporan Rekonsiliasi dan Penyusunan Laporan Barang Milik Daerah pada SKPD	2 Laporan	10,139,000	Rekonsiliasi dan Penyusunan Laporan Barang Milik Daerah pada SKPD	Kota Pasuruan	Jumlah Laporan Rekonsiliasi dan Penyusunan Laporan Barang Milik Daerah pada SKPD	2 Laporan	7,772,400	
	Kegiatan Administrasi Kepegawaian Perangkat Daerah	**Kota Pasuruan**	**Persentase SDM aparatur yang meningkat kompetensinya**	**100%**	**7,221,700**	**Kegiatan Administrasi Kepegawaian Perangkat Daerah**	**Kota Pasuruan**	**Jumlah dokumen ketatausahaan dan kepegawaian**	**4 Dokumen**	**5,691,900**	
	Pendataan dan Pengolahan Administrasi Kepegawaian	Kota Pasuruan	Jumlah Dokumen Pendataan dan Pengolahan Administrasi Kepegawaian	4 Dokumen	7,221,700	Pendataan dan Pengolahan Administrasi Kepegawaian	Kota Pasuruan	Jumlah Dokumen Pendataan dan Pengolahan Administrasi Kepegawaian	4 Dokumen	5,691,900	

NO	Rancangan Awal RKPD 2026					Hasil Analisis Kebutuhan					Cat. Penting
	Program /Kegiatan	**Lokasi**	**Indikator Kinerja**	**Target Capaian Kinerja**	**Pagu Indikatif**	**Program /Kegiatan**	**Lokasi**	**Indikator Kinerja**	**Target Capaian Kinerja**	**Kebutuhan Dana(**	
(1)	**(2)**	**(3)**	**(4)**	**(5)**	**(6)**	**(7)**	**(8)**	**(9)**	**(10)**	**(11)**	
	Kegiatan Administrasi Umum Perangkat Daerah	**Kota Pasuruan**	**Persentase terpenuhinya layanan administrasi perkantoran**	**100%**	**239,008,190**	**Kegiatan Administrasi Umum Perangkat Daerah**	**Kota Pasuruan**	**Jumlah laporan penyediaan barang dan jasa**	**4 Laporan**	**234,997,700**	
	Penyediaan Komponen Instalasi Listrik/Penerangan Bangunan Kantor	Kota Pasuruan	Jumlah Paket Komponen Instalasi Listrik/Penerangan Bangunan Kantor yang Disediakan	1 Paket	7,001,000	Penyediaan Komponen Instalasi Listrik/Penerangan Bangunan Kantor	Kota Pasuruan	Jumlah Paket Komponen Instalasi Listrik/Penerangan Bangunan Kantor yang Disediakan	1 Paket	7,001,000	
	Penyediaan Barang Cetakan dan Penggandaan	Kota Pasuruan	Jumlah Paket Barang Cetakan dan Penggandaan yang Disediakan	2 Paket	10,003,600	Penyediaan Barang Cetakan dan Penggandaan	Kota Pasuruan	Jumlah Paket Barang Cetakan dan Penggandaan yang Disediakan	2 Paket	9,433,500	
	Penyediaan Bahan Bacaan dan Peraturan Perundang-undangan	Kota Pasuruan	Jumlah Dokumen Bahan Bacaan dan Peraturan Perundang-Undangan yang Disediakan	1 Dokumen	1,653,300	Penyediaan Bahan Bacaan dan Peraturan Perundang-undangan	Kota Pasuruan	Jumlah Dokumen Bahan Bacaan dan Peraturan Perundang-Undangan yang Disediakan	1 Dokumen	1,848,420	
	Penyediaan Bahan/ Material	Kota Pasuruan	Jumlah paket bahan/material yang disediakan	1 Paket	10,000,000	Penyediaan Bahan/ Material	Kota Pasuruan	Jumlah paket bahan/material yang disediakan	1 Paket	10,000,000	
	Fasilitasi Kunjungan Tamu	Kota Pasuruan	Jumlah Laporan Fasilitasi Kunjungan Tamu	12 Laporan	4,998,500	Fasilitasi Kunjungan Tamu	Kota Pasuruan	Jumlah Laporan Fasilitasi Kunjungan Tamu	12 Laporan	4,595,400	
	Penyelenggaraan Rapat Koordinasi dan Konsultasi SKPD	Kota Pasuruan	Jumlah Laporan Penyelenggaraan Rapat Koordinasi dan Konsultasi SKPD	12 Laporan	205,351,790	Penyelenggaraan Rapat Koordinasi dan Konsultasi SKPD	Kota Pasuruan	Jumlah Laporan Penyelenggaraan Rapat Koordinasi dan Konsultasi SKPD	12 Laporan	202,119,380	
	Kegiatan Pengadaan Barang Milik Daerah Penunjang Urusan Pemerintah Daerah	**Kota Pasuruan**	**Persentase terpenuhinya pengadaan barang milik daerah**	**100%**	**259,241,873**	**Kegiatan Pengadaan Barang Milik Daerah Penunjang Urusan Pemerintah Daerah**	**Kota Pasuruan**	**Jumlah barang milik daerah yang disediakan**	**14 unit**	**277,452,000**	
	Pengadaan Peralatan dan Mesin Lainnya	Kota Pasuruan	Jumlah Unit Peralatan dan Mesin Lainnya yang Disediakan	14 Unit	259,241,873	Pengadaan Peralatan dan Mesin Lainnya	Kota Pasuruan	Jumlah Unit Peralatan dan Mesin Lainnya yang Disediakan	14 Unit	277,452,000	

NO	Rancangan Awal RKPD 2026					Hasil Analisis Kebutuhan					Cat. Penting
	Program /Kegiatan	**Lokasi**	**Indikator Kinerja**	**Target Capaian Kinerja**	**Pagu Indikatif**	**Program /Kegiatan**	**Lokasi**	**Indikator Kinerja**	**Target Capaian Kinerja**	**Kebutuhan Dana(**	
(1)	**(2)**	**(3)**	**(4)**	**(5)**	**(6)**	**(7)**	**(8)**	**(9)**	**(10)**	**(11)**	
	Kegiatan Penyediaan Jasa Penunjang Urusan Pemerintahan Daerah	**Kota Pasuruan**	**Persentase terpenuhinya jasa penunjang layanan perkantoran**	**100%**	**883,599,000**	**Kegiatan Penyediaan Jasa Penunjang Urusan Pemerintahan Daerah**	**Kota Pasuruan**	**Jumlah laporan penyediaan jasa penunjang urusan pemerintahan daerah**	**4 Laporan**	**844,145,302**	
	Penyediaan Jasa Surat Menyurat	Kota Pasuruan	Jumlah Laporan Penyediaan Jasa Surat Menyurat	12 Laporan	2,750,000	Penyediaan Jasa Surat Menyurat	Kota Pasuruan	Jumlah Laporan Penyediaan Jasa Surat Menyurat	12 Laporan	2,750,000	
	Penyediaan Jasa Komunikasi, Sumber Daya Air dan Listrik	Kota Pasuruan	Jumlah Laporan Penyediaan Jasa Komunikasi, Sumber Daya Air dan Listrik yang Disediakan	12 Laporan	156,350,000	Penyediaan Jasa Komunikasi, Sumber Daya Air dan Listrik	Kota Pasuruan	Jumlah Laporan Penyediaan Jasa Komunikasi, Sumber Daya Air dan Listrik yang Disediakan	12 Laporan	161,124,952	
	Penyediaan Jasa Pelayanan Umum Kantor	Kota Pasuruan	Jumlah Laporan Penyediaan Jasa Pelayanan Umum Kantor yang Disediakan	12 Laporan	724,499,000	Penyediaan Jasa Pelayanan Umum Kantor	Kota Pasuruan	Jumlah Laporan Penyediaan Jasa Pelayanan Umum Kantor yang Disediakan	12 Laporan	680,270,350	
	Kegiatan Pemeliharaan Barang Milik Daerah Penunjang Urusan Pemerintahan Daerah	**Kota Pasuruan**	**Persentase barang milik daerah yang terpelihara**	**100 %**	**899,563,200**	**Kegiatan Pemeliharaan Barang Milik Daerah Penunjang Urusan Pemerintahan Daerah**	**Kota Pasuruan**	**Jumlah barang milik daerah yang terpelihara**	**19 unit**	**827,556,740**	
	Penyediaan Jasa Pemeliharaan, Biaya Pemeliharaan, dan Pajak Kendaraan Perorangan Dinas atau Kendaraan Dinas Jabatan	Kota Pasuruan	Jumlah Kendaraan Perorangan Dinas atau Kendaraan Dinas Jabatan yang Dipelihara dan Dibayarkan Pajaknya	1 Unit	39,140,000	Penyediaan Jasa Pemeliharaan, Biaya Pemeliharaan, dan Pajak Kendaraan Perorangan Dinas atau Kendaraan Dinas Jabatan	Kota Pasuruan	Jumlah Kendaraan Perorangan Dinas atau Kendaraan Dinas Jabatan yang Dipelihara dan Dibayarkan Pajaknya	1 Unit	38,665,750	
	Penyediaan Jasa Pemeliharaan, Biaya Pemeliharaan, Pajak dan Perizinan Kendaraan Dinas Operasional atau Lapangan	Kota Pasuruan	Jumlah Kendaraan Dinas Operasional atau Lapangan yang Dipelihara dan Dibayarkan Pajak dan Perizinannya	7 Unit	279,180,000	Penyediaan Jasa Pemeliharaan, Biaya Pemeliharaan, Pajak dan Perizinan Kendaraan Dinas Operasional atau Lapangan	Kota Pasuruan	Jumlah Kendaraan Dinas Operasional atau Lapangan yang Dipelihara dan Dibayarkan Pajak dan Perizinannya	7 Unit	210,328,750	

NO	Rancangan Awal RKPD 2026					Hasil Analisis Kebutuhan					Cat. Penting
	Program /Kegiatan	**Lokasi**	**Indikator Kinerja**	**Target Capaian Kinerja**	**Pagu Indikatif**	**Program /Kegiatan**	**Lokasi**	**Indikator Kinerja**	**Target Capaian Kinerja**	**Kebutuhan Dana(**	
(1)	**(2)**	**(3)**	**(4)**	**(5)**	**(6)**	**(7)**	**(8)**	**(9)**	**(10)**	**(11)**	
	Pemeliharaan Peralatan dan Mesin Lainnya	Kota Pasuruan	Jumlah peralatan dan mesin lainnya yang Dipelihara	10 Unit	67,034,100	Pemeliharaan Peralatan dan Mesin Lainnya	Kota Pasuruan	Jumlah peralatan dan mesin lainnya yang Dipelihara	10 Unit	65,430,000	
	Pemeliharaan/Rehabilitasi Gedung Kantor dan Bangunan Lainnya	Kota Pasuruan	Jumlah Gedung Kantor dan Bangunan Lainnya yang Dipelihara/Direhabilitasi	1 Unit	514,209,100	Pemeliharaan/Rehabilitasi Gedung Kantor dan Bangunan Lainnya	Kota Pasuruan	Jumlah Gedung Kantor dan Bangunan Lainnya yang Dipelihara/Direhabilitasi	1 Unit	513,132,240	
	PROGRAM PEMENUHAN UPAYA KESEHATAN PERORANGAN DAN UPAYA KESEHATAN MASYARAKAT	**Kota Pasuruan**	**Persentase pemenuhan UKP (Upaya Kesehatan Perorangan) dan UKM (Upaya Kesehatan Masyarakat)**	**100%**	**54,897,130,447**	**PROGRAM PEMENUHAN UPAYA KESEHATAN PERORANGAN DAN UPAYA KESEHATAN MASYARAKAT**	**Kota Pasuruan**	**Persentase pemenuhan UKP (Upaya Kesehatan Perorangan) dan UKM (Upaya Kesehatan Masyarakat)**	**100%**	**64,578,803,535**	
	Kegiatan Penyediaan Fasilitas Pelayanan Kesehatan Untuk UKM dan UKP Kewenangan Daerah Kabupaten/Kota	**Kota Pasuruan**	**Persentase sarana prasarana puskesmas yang laik**	**90%**	**12,797,676,130**	**Kegiatan Penyediaan Fasilitas Pelayanan Kesehatan Untuk UKM dan UKP Kewenangan Daerah Kabupaten/Kota**	**Kota Pasuruan**	**Persentase Pemenuhan SPA (Sarana, Prasarana,Alkes) Puskesmas**	**90%**	**11,524,369,325**	
	Pembangunan Puskesmas	Kota Pasuruan	JumlahPusat Kesehatan Masyarakat (Puskesmas) yang Dibangun	2 unit	1,001,536,400	Pembangunan Puskesmas	Kota Pasuruan	JumlahPusat Kesehatan Masyarakat (Puskesmas) yang Dibangun	2 unit	1,025,136,400	
	Pengembangan Fasilitas Kesehatan Lainnya	Kota Pasuruan	Jumlah Fasilitas Kesehatan Lainnya yang Ditingkatkan Sarana, Prasarana, Alat Kesehatan dan SDM agar Sesuai Standar	63 unit	712,729,300	Pengembangan Fasilitas Kesehatan Lainnya	Kota Pasuruan	Jumlah Fasilitas Kesehatan Lainnya yang Ditingkatkan Sarana, Prasarana, Alat Kesehatan dan SDM agar Sesuai Standar	75 unit	712,729,200	
	Rehabilitasi dan Pemeliharaan Puskesmas	Kota Pasuruan	Jumlah Sarana Prasarana dan alat yang telah dilakukan rehabilitasi dan pemeliharaan oleh Puskesmas	6 unit	434,136,200.00	Rehabilitasi dan Pemeliharaan Puskesmas	Kota Pasuruan	Jumlah Sarana Prasarana dan alat yang telah dilakukan rehabilitasi dan pemeliharaan oleh Puskesmas	6 unit	434,136,200.00	

NO	Rancangan Awal RKPD 2026					Hasil Analisis Kebutuhan					Cat. Penting
	Program /Kegiatan	**Lokasi**	**Indikator Kinerja**	**Target Capaian Kinerja**	**Pagu Indikatif**	**Program /Kegiatan**	**Lokasi**	**Indikator Kinerja**	**Target Capaian Kinerja**	**Kebutuhan Dana(**	
(1)	**(2)**	**(3)**	**(4)**	**(5)**	**(6)**	**(7)**	**(8)**	**(9)**	**(10)**	**(11)**	
	Pengadaan Alat Kesehatan/Alat Penunjang Medik Fasilitas Pelayanan Kesehatan	Kota Pasuruan	Jumlah Alat Kesehatan /alat penunjang medik Fasilitas Pelayanan Kesehatan yang disediakan	51 unit	536,997,300.00	Pengadaan Alat Kesehatan/Alat Penunjang Medik Fasilitas Pelayanan Kesehatan	Kota Pasuruan	Jumlah Alat Kesehatan /alat penunjang medik Fasilitas Pelayanan Kesehatan yang disediakan	30 unit	536,997,300.00	
	Pemeliharaan Rutin dan berkala alat kesehatan/alat penunjang medik Fasilitas Pelayanan Kesehatan	Kota Pasuruan	Jumlah Alat kesehatan/alat penunjang medik Fasilitas layanan kesehatan yang terpeliharasesuai standar	413 unit	316,000,000.00	Pemeliharaan Rutin dan berkala alat kesehatan/alat penunjang medik Fasilitas Pelayanan Kesehatan	Kota Pasuruan	Jumlah Alat kesehatan/alat penunjang medik Fasilitas layanan kesehatan yang terpeliharasesuai standar	275 unit	292,400,000.00	
	Pengadaan Obat, Bahan Habis Pakai, Bahan Medis Habis Pakai,, Vaksin, Makanan dan Minuman di Fasilitas Kesehatan	Kota Pasuruan	Jumlah Obat, Bahan Habis Pakai, Bahan Medis Habis Pakai, Vaksin, Makanan dan Minuman di Fasilitas Kesehatan yang disediakan	30 Paket	9,716,202,630.00	Pengadaan Obat, Bahan Habis Pakai, Bahan Medis Habis Pakai,, Vaksin, Makanan dan Minuman di Fasilitas Kesehatan	Kota Pasuruan	Jumlah Obat, Bahan Habis Pakai, Bahan Medis Habis Pakai, Vaksin, Makanan dan Minuman di Fasilitas Kesehatan yang disediakan	30 Paket	8,522,970,225.00	
	Pengelolaan Pelayanan Kesehatan Dasar Melalui Pendekatan Keluarga	Kota Pasuruan	Jumlah Keluarga yang Sudah Dikunjungi dan Diintervensi Masalah Kesehatannya oleh Tenaga Kesehatan Puskesmas	17488 keluarga	59,949,100.00						
	Distribusi Alat Kesehatan, Obat, Bahan Habis Pakai, Bahan Medis Habis Pakai, Vaksin, Makanan dan Minuman ke Fasilitas Kesehatan	Kota Pasuruan	Jumlah distribusi Alat Kesehatan, Obat, Bahan Habis Pakai, Bahan Medis Habis Pakai, Vaksin, Makanan ke Fasilitas Kesehatan	160 paket	20,125,200						

NO	Rancangan Awal RKPD 2026					Hasil Analisis Kebutuhan					Cat. Penting
	Program /Kegiatan	**Lokasi**	**Indikator Kinerja**	**Target Capaian Kinerja**	**Pagu Indikatif**	**Program /Kegiatan**	**Lokasi**	**Indikator Kinerja**	**Target Capaian Kinerja**	**Kebutuhan Dana(**	
(1)	**(2)**	**(3)**	**(4)**	**(5)**	**(6)**	**(7)**	**(8)**	**(9)**	**(10)**	**(11)**	
	Kegiatan Penyediaan Layanan Kesehatan untuk UKM dan UKP Rujukan Tingkat Daerah Kabupaten/Kota	**Kota Pasuruan**	**Persentase pemenuhan UKP (Upaya Kesehatan Perorangan) dan UKM (Upaya Kesehatan Masyarakat)**	**100%**	**41,485,144,917**	**Kegiatan Penyediaan Layanan Kesehatan untuk UKM dan UKP Rujukan Tingkat Daerah Kabupaten/Kota**	Kota Pasuruan	**Persentase pemenuhan UKP (Upaya Kesehatan Perorangan) dan UKM (Upaya Kesehatan Masyarakat)**	**100%**	**52,794,623,210**	
	Pengelolaan Pelayanan Kesehatan Ibu Hamil	Kota Pasuruan	Jumlah Ibu Hamil yang Mendapatkan Pelayanan Kesehatan Sesuai Standar	3800 orang	141,356,500	Pengelolaan Pelayanan Kesehatan Ibu Hamil	Kota Pasuruan	Jumlah Ibu Hamil yang Mendapatkan Pelayanan Kesehatan Sesuai Standar	3800 orang	141,356,500	
	Pengelolaan Pelayanan Kesehatan Ibu Bersalin	Kota Pasuruan	Jumlah Ibu Bersalin yang Mendapatkan Pelayanan Kesehatan Sesuai Standar	3784 orang	33,926,900	Pengelolaan Pelayanan Kesehatan Ibu Bersalin	Kota Pasuruan	Jumlah Ibu Bersalin yang Mendapatkan Pelayanan Kesehatan Sesuai Standar	3784 orang	33,926,900	
	Pengelolaan Pelayanan Kesehatan Bayi Baru Lahir	Kota Pasuruan	Jumlah Bayi Baru Lahir yang Mendapatkan Pelayanan Kesehatan Sesuai Standar	3486 orang	301,221,000	Pengelolaan Pelayanan Kesehatan Bayi Baru Lahir	Kota Pasuruan	Jumlah Bayi Baru Lahir yang Mendapatkan Pelayanan Kesehatan Sesuai Standar	3486 orang	301,221,000	
	Pengelolaan Pelayanan Kesehatan Balita	Kota Pasuruan	Jumlah Balita yang Mendapatkan Pelayanan Kesehatan Sesuai Standar	14022 orang	34,058,300	Pengelolaan Pelayanan Kesehatan Balita	Kota Pasuruan	Jumlah Balita yang Mendapatkan Pelayanan Kesehatan Sesuai Standar	14022 orang	34,058,300	
	Pengelolaan Pelayanan Kesehatan pada Usia Pendidikan Dasar	Kota Pasuruan	Jumlah Anak Usia Pendidikan Dasar yang Mendapatkan Pelayanan Kesehatan Sesuai Standar	31840 orang	179,066,100	Pengelolaan Pelayanan Kesehatan pada Usia Pendidikan Dasar	Kota Pasuruan	Jumlah Anak Usia Pendidikan Dasar yang Mendapatkan Pelayanan Kesehatan Sesuai Standar	31746 orang	179,066,100	
	Pengelolaan Pelayanan Kesehatan pada Usia Produktif	Kota Pasuruan	Jumlah Penduduk Usia Produktif yang Mendapatkan Pelayanan Kesehatan Sesuai Standar	141372 Orang	220,515,600	Pengelolaan Pelayanan Kesehatan pada Usia Produktif	Kota Pasuruan	Jumlah Penduduk Usia Produktif yang Mendapatkan Pelayanan Kesehatan Sesuai Standar	141372 Orang	175,779,400	
	Pengelolaan Pelayanan Kesehatan pada Usia Lanjut	Kota Pasuruan	Jumlah Penduduk Usia Lanjut yang Mendapatkan Pelayanan Kesehatan Sesuai Standar	26680 Orang	170,724,800	Pengelolaan Pelayanan Kesehatan pada Usia Lanjut	Kota Pasuruan	Jumlah Penduduk Usia Lanjut yang Mendapatkan Pelayanan Kesehatan Sesuai Standar	26680 Orang	170,724,800	

NO	Rancangan Awal RKPD 2026					Hasil Analisis Kebutuhan					Cat. Penting
	Program /Kegiatan	**Lokasi**	**Indikator Kinerja**	**Target Capaian Kinerja**	**Pagu Indikatif**	**Program /Kegiatan**	**Lokasi**	**Indikator Kinerja**	**Target Capaian Kinerja**	**Kebutuhan Dana(**	
(1)	**(2)**	**(3)**	**(4)**	**(5)**	**(6)**	**(7)**	**(8)**	**(9)**	**(10)**	**(11)**	
	Pengelolaan Pelayanan Kesehatan Penderita Hipertensi	Kota Pasuruan	Jumlah Penderita Hipertensi yang Mendapatkan Pelayanan Kesehatan Sesuai Standar	12351 Orang	65,475,300	Pengelolaan Pelayanan Kesehatan Penderita Hipertensi	Kota Pasuruan	Jumlah Penderita Hipertensi yang Mendapatkan Pelayanan Kesehatan Sesuai Standar	12351 Orang	35,675,300	
	Pengelolaan Pelayanan Kesehatan Penderita Diabetes Melitus	Kota Pasuruan	Jumlah Penderita Diabetes Melitus yang Mendapatkan Pelayanan Kesehatan Sesuai Standar	4425 orang	9,591,000	Pengelolaan Pelayanan Kesehatan Penderita Diabetes Melitus	Kota Pasuruan	Jumlah Penderita Diabetes Melitus yang Mendapatkan Pelayanan Kesehatan Sesuai Standar	4425 orang	9,591,000	
	Pengelolaan Pelayanan Kesehatan Orang dengan Gangguan Jiwa Berat	Kota Pasuruan	Jumlah orang yang mendapatkan pelayanan kesehatan orang dengan gangguan jiwa berat sesuai standart	422 Orang	60,000,000	Pengelolaan Pelayanan Kesehatan Orang dengan Gangguan Jiwa Berat	Kota Pasuruan	Jumlah orang yang mendapatkan pelayanan kesehatan orang dengan gangguan jiwa berat sesuai standart	422 Orang	60,000,000	
	Pengelolaan Pelayanan Kesehatan Orang Terduga Tuberkulosis	Kota Pasuruan	Jumlah Orang Terduga Menderita Tuberkulosis yang Mendapatkan Pelayanan Kesehatan Sesuai Standar	5859 Orang	168,673,000	Pengelolaan Pelayanan Kesehatan Orang Terduga Tuberkulosis	Kota Pasuruan	Jumlah Orang Terduga Menderita Tuberkulosis yang Mendapatkan Pelayanan Kesehatan Sesuai Standar	5859 Orang	270,185,700	
	Pengelolaan Pelayanan Kesehatan Orang dengan Resiko Terinfeksi HIV	Kota Pasuruan	Jumlah Orang Terduga Menderita HIV yang Mendapatkan Pelayanan Kesehatan Sesuai Standar	4700 Orang	235,204,200	Pengelolaan Pelayanan Kesehatan Orang dengan Resiko Terinfeksi HIV	Kota Pasuruan	Jumlah Orang Terduga Menderita HIV yang Mendapatkan Pelayanan Kesehatan Sesuai Standar	4252 Orang	235,204,200	
	Pengelolaan Pelayanan Kesehatan bagi Penduduk pada Kondisi Kejadian Luar Biasa (KLB)	Kota Pasuruan	Jumlah Dokumen Hasil Pengelolaan Pelayanan Kesehatan bagi Penduduk pada Kondisi Kejadian Luar Biasa (KLB) Sesuai Standar	1 dokumen	395,575,450	Pengelolaan Pelayanan Kesehatan bagi Penduduk pada Kondisi Kejadian Luar Biasa (KLB)	Kota Pasuruan	Jumlah Dokumen Hasil Pengelolaan Pelayanan Kesehatan bagi Penduduk pada Kondisi Kejadian Luar Biasa (KLB) Sesuai Standar	1 dokumen	395,575,450	
	Pengelolaan Pelayanan Kesehatan bagi Penduduk Tersdampak Krisis Kesehatan Akibat Bencana dan/atau Berpotensi Bencana	Kota Pasuruan	Jumlah Dokumen Hasil Pengelolaan Pelayanan bagi penduduk terdampak krisis kesehatan Akibat becana dan/atau berpotensi bencana sesuai strandar	1 dokumen	823,500,000	Pengelolaan Pelayanan Kesehatan bagi Penduduk Tersdampak Krisis Kesehatan Akibat Bencana dan/atau Berpotensi Bencana	Kota Pasuruan	Jumlah Dokumen Hasil Pengelolaan Pelayanan bagi penduduk terdampak krisis kesehatan Akibat becana dan/atau berpotensi bencana sesuai strandar	1 dokumen	823,500,000	

NO	Rancangan Awal RKPD 2026					Hasil Analisis Kebutuhan					Cat. Penting
	Program /Kegiatan	**Lokasi**	**Indikator Kinerja**	**Target Capaian Kinerja**	**Pagu Indikatif**	**Program /Kegiatan**	**Lokasi**	**Indikator Kinerja**	**Target Capaian Kinerja**	**Kebutuhan Dana(**	
(1)	**(2)**	**(3)**	**(4)**	**(5)**	**(6)**	**(7)**	**(8)**	**(9)**	**(10)**	**(11)**	
	Pengelolaan Pelayanan Kesehatan Gizi Masyarakat	Kota Pasuruan	Jumlah Dokumen Hasil Pengelolaan Pelayanan Kesehatan Gizi Masyarakat	60 dokumen	13,029,100	Pengelolaan Pelayanan Kesehatan Gizi Masyarakat	Kota Pasuruan	Jumlah Dokumen Hasil Pengelolaan Pelayanan Kesehatan Gizi Masyarakat	60 dokumen	13,029,100	
	Pengelolaan Pelayanan Kesehatan Kerja dan Olahraga	Kota Pasuruan	Jumlah Dokumen Hasil Pengelolaan Pelayanan Kesehatan Kerja dan Olahraga	4 Dokumen	115,127,700	Pengelolaan Pelayanan Kesehatan Kerja dan Olahraga	Kota Pasuruan	Jumlah Dokumen Hasil Pengelolaan Pelayanan Kesehatan Kerja dan Olahraga	4 Dokumen	58,325,700	
	Pengelolaan Pelayanan Kesehatan Lingkungan	Kota Pasuruan	Jumlah Dokumen Hasil Pengelolaan Pelayanan Kesehatan Lingkungan	4 Dokumen	430,778,500	Pengelolaan Pelayanan Kesehatan Lingkungan	Kota Pasuruan	Jumlah Dokumen Hasil Pengelolaan Pelayanan Kesehatan Lingkungan	4 Dokumen	430,778,500	
	Pengelolaan Pelayanan Promosi Kesehatan	Kota Pasuruan	Jumlah Dokumen Hasil Pengelolaan Pelayanan Promosi Kesehatan	4 Dokumen	827,139,900	Pengelolaan Pelayanan Promosi Kesehatan	Kota Pasuruan	Jumlah Dokumen Hasil Pengelolaan Pelayanan Promosi Kesehatan	4 Dokumen	599,489,900	
	Pengelolaan Pelayanan Kesehatan Tradisional, Akupuntur, Asuhan Mandiri dan Tradisional Lainnya	Kota Pasuruan	Jumlah Dokumen Hasil Pengelolaan Pelayanan Kesehatan Tradisional, Akupuntus, Asuhan Mandiri dan Tradisional Lainnya	1 Dokumen	40,000,000	Pengelolaan Pelayanan Kesehatan Tradisional, Akupuntur, Asuhan Mandiri dan Tradisional Lainnya	Kota Pasuruan	Jumlah Dokumen Hasil Pengelolaan Pelayanan Kesehatan Tradisional, Akupuntus, Asuhan Mandiri dan Tradisional Lainnya	1 Dokumen	27,189,400	
	Surveilans Kesehatan	Kota Pasuruan	Jumlah Dokumen Hasil Pengelolaan Surveilans Kesehatan	2 Dokumen	290,213,600	Surveilans Kesehatan	Kota Pasuruan	Jumlah Dokumen Hasil Pengelolaan Surveilans Kesehatan	2 Dokumen	260,213,600	
	Pengelolaan Kesehatan Jiwa dan Napza	Kota Pasuruan	Jumlah Penyalahgunaan NAPZA yang mendapatkan Pelayanan Kesehatan	1 Orang	69,300,000	Pengelolaan Kesehatan Jiwa dan Napza	Kota Pasuruan	Jumlah Penyalahgunaan NAPZA yang mendapatkan Pelayanan Kesehatan	1 Orang	40,327,300	
						Pelayanan Kesehatan Penyakit Menular dan Tidak Menular	Kota Pasuruan	Jumlah Dokumen Hasil Pelayanan Kesehatan Penyakit Menular dan Tidak Menular	2 Dokumen	969,195,160	
	Pengelolaan Jaminan Kesehatan Masyarakat	Kota Pasuruan	Jumlah Dokumen Hasil Pengelolaan Jaminan Kesehatan Masyarakat	1 dokumen	35,216,437,867	Pengelolaan Jaminan Kesehatan Masyarakat	Kota Pasuruan	Jumlah Dokumen Hasil Pengelolaan Jaminan Kesehatan Masyarakat	1 dokumen	45,885,979,800	

NO	Rancangan Awal RKPD 2026					Hasil Analisis Kebutuhan					Cat. Penting
	Program /Kegiatan	**Lokasi**	**Indikator Kinerja**	**Target Capaian Kinerja**	**Pagu Indikatif**	**Program /Kegiatan**	**Lokasi**	**Indikator Kinerja**	**Target Capaian Kinerja**	**Kebutuhan Dana(**	
(1)	**(2)**	**(3)**	**(4)**	**(5)**	**(6)**	**(7)**	**(8)**	**(9)**	**(10)**	**(11)**	
	Pengambilan dan Pengiriman Spesimen Penyakit Potensial KLB ke Laboratorium Rujukan/Nasional	Kota Pasuruan	Jumlah Spesimen Penyakit Potensial Kejadian Luar Biasa (KLB) ke Laboratorium Rujukan/Nasional yang Didistribusikan	48 paket	49,440,000	Pengambilan dan Pengiriman Spesimen Penyakit Potensial KLB ke Laboratorium Rujukan/Nasional	Kota Pasuruan	Jumlah Spesimen Penyakit Potensial Kejadian Luar Biasa (KLB) ke Laboratorium Rujukan/Nasional yang Didistribusikan	48 paket	49,440,000	
	Penyelenggaraan Kabupaten Kota Sehat	Kota Pasuruan	Jumlah dokumen hasil penyelenggaraan kabupaten kota sehat	1 dokumen	77,604,100	Penyelenggaraan Kabupaten Kota Sehat	Kota Pasuruan	Jumlah dokumen hasil penyelenggaraan kabupaten kota sehat	1 dokumen	77,604,100	
	Penyediaan dan Pengelolaan Sistem Penanganan Gawat Darurat Terpadu (SPGDT)	Kota Pasuruan	Jumlah Public Safety Center (PSC 119) Tersediaan, Terkelolaan dan Terintegrasi dengan Rumah Sakit Dalam Satu Sistem Penanganan Gawat Darurat Terpadu (SPGDT)	1 unit	956,948,900.00	Penyediaan dan Pengelolaan Sistem Penanganan Gawat Darurat Terpadu (SPGDT)	Kota Pasuruan	Jumlah Public Safety Center (PSC 119) Tersediaan, Terkelolaan dan Terintegrasi dengan Rumah Sakit Dalam Satu Sistem Penanganan Gawat Darurat Terpadu (SPGDT)	1 unit	956,948,900.00	
	Pengelolaan Pelayanan Kesehatan Malaria	Kota Pasuruan	Jumlah orang yang mendapatkan pelayanan kesehatan malaria	100 orang	15,755,000.00	Pengelolaan Pelayanan Kesehatan Malaria	Kota Pasuruan	Jumlah orang yang mendapatkan pelayanan kesehatan malaria	100 orang	15,755,000.00	
	Pengelolaan Kawasan Tanpa Rokok	Kota Pasuruan	Jumlah Tatanan Kawasan Tanpa Rokok	3 tatanan	43,409,400	Pengelolaan Kawasan Tanpa Rokok	Kota Pasuruan	Jumlah Tatanan Kawasan Tanpa Rokok	3 tatanan	43,409,400	
	Pengelolaan upaya kesehatan Ibu dan Anak	Kota Pasuruan	Jumlah dokumen hasil pengelolaan upaya kesehatan ibu dan anak	12 dokumen	61,200,000	Pengelolaan upaya kesehatan Ibu dan Anak	Kota Pasuruan	Jumlah dokumen hasil pengelolaan upaya kesehatan ibu dan anak	12 dokumen	61,200,000	
	Pengelolaan Layanan Imunisasi	Kota Pasuruan	Jumlah Dokumen Hasil Pengelolaan Layanan Imunisasi	2 dokumen	334,476,000	Pengelolaan Layanan Imunisasi	Kota Pasuruan	Jumlah Dokumen Hasil Pengelolaan Layanan Imunisasi	2 dokumen	334,476,000	
	Pengelolaan Pelayanan Kesehatan Haji	Kota Pasuruan	Jumlah Dokumen Pengelolaan Pelayanan Kesehatan Haji	2 dokumen	105,396,700	Pengelolaan Pelayanan Kesehatan Haji	Kota Pasuruan	Jumlah Dokumen Pengelolaan Pelayanan Kesehatan Haji	2 dokumen	105,396,700	
	Kegiatan Penyelenggaraan Sistem Informasi Kesehatan secara Terintegrasi	**Kota Pasuruan**	**Persentase terpenuhinya integrasi sistem Informasi Kesehatan**	**100 %**	**315,021,000**	**Kegiatan Penyelenggaraan Sistem Informasi Kesehatan secara Terintegrasi**	**Kota Pasuruan**	**Persentase terpenuhinya integrasi sistem Informasi Kesehatan**	**100 %**	**110,522,600**	

NO	Rancangan Awal RKPD 2026					Hasil Analisis Kebutuhan					Cat. Penting
	Program /Kegiatan	**Lokasi**	**Indikator Kinerja**	**Target Capaian Kinerja**	**Pagu Indikatif**	**Program /Kegiatan**	**Lokasi**	**Indikator Kinerja**	**Target Capaian Kinerja**	**Kebutuhan Dana(**	
(1)	**(2)**	**(3)**	**(4)**	**(5)**	**(6)**	**(7)**	**(8)**	**(9)**	**(10)**	**(11)**	
	Pengelolaan Sistem Informasi Kesehatan	Kota Pasuruan	Jumlah Dokumen Hasil Pengelolaan Sistem Informasi Kesehatan	2 dokumen	315,021,000	Pengelolaan Sistem Informasi Kesehatan	Kota Pasuruan	Jumlah Dokumen Hasil Pengelolaan Sistem Informasi Kesehatan	2 dokumen	110,522,600	
	Kegiatan Penerbitan Izin Rumah Sakit Kelas C, D dan Fasilitas Pelayanan Kesehatan Tingkat Daerah Kabupaten/Kota	**Kota Pasuruan**	**Persentase rumah sakit dan fasilitas pelayanan kesehatan yang berijin**	**100 %**	**299,288,400**	**Kegiatan Penerbitan Izin Rumah Sakit Kelas C, D dan Fasilitas Pelayanan Kesehatan Tingkat Daerah Kabupaten/Kota**	**Kota Pasuruan**	**Persentase rumah sakit dan fasilitas pelayanan kesehatan yang berijin**	**100 %**	**149,288,400**	
	Peningkatan Mutu Pelayanan Fasilitas Kesehatan	Kota Pasuruan	Jumlah Fasilitas Kesehatan yang Dilakukan Pengukuran Indikator Nasional Mutu (INM) Pelayanan Kesehatan	9 unit	299,288,400	Peningkatan Mutu Pelayanan Fasilitas Kesehatan	Kota Pasuruan	Jumlah Fasilitas Kesehatan yang Dilakukan Pengukuran Indikator Nasional Mutu (INM) Pelayanan Kesehatan	10 unit	149,288,400	
	PROGRAM PENINGKATAN KAPASITAS SUMBER DAYA MANUSIA KESEHATAN	**Kota Pasuruan**	**Presentase ketersediaan nakes yang berkualitas**	**100%**	**644,930,000**	**PROGRAM PENINGKATAN KAPASITAS SUMBER DAYA MANUSIA KESEHATAN**	**Kota Pasuruan**	**Rasio tenaga kesehatan dan tenaga medis terhadap populasi**	**4,8 per 1000 penduduk**	**479,230,000**	
	Kegiatan Pemberian Izin Praktek Tenaga Kesehatan di Wilayah Kabupaten/Kota	**Kota Pasuruan**	**Presentase nakes yang berijin**	**100%**	**43,207,700**	**Kegiatan Pemberian Izin Praktek Tenaga Kesehatan di Wilayah Kabupaten/Kota**	**Kota Pasuruan**	**Persentase Tenaga Medis dan Tenaga Kesehatan yang memiliki SIP**	**100%**	**43,207,700**	
	Pembinaan dan Pengawasan Tenaga Kesehatan serta tindak lanjut perizinan praktek tenaga kesehatan	Kota Pasuruan	Jumlah Dokumen Hasil Pembinaan dan Pengawasan Tenaga Kesehatan serta Tindak Lanjut Perizinan Praktik Tenaga Kesehatan	3 dokumen	43,207,700	Pembinaan dan Pengawasan Tenaga Kesehatan serta tindak lanjut perizinan praktek tenaga kesehatan	Kota Pasuruan	Jumlah Dokumen Hasil Pembinaan dan Pengawasan Tenaga Kesehatan serta Tindak Lanjut Perizinan Praktik Tenaga Kesehatan	3 dokumen	43,207,700	

NO	Rancangan Awal RKPD 2026					Hasil Analisis Kebutuhan					Cat. Penting
	Program /Kegiatan	**Lokasi**	**Indikator Kinerja**	**Target Capaian Kinerja**	**Pagu Indikatif**	**Program /Kegiatan**	**Lokasi**	**Indikator Kinerja**	**Target Capaian Kinerja**	**Kebutuhan Dana(**	
(1)	**(2)**	**(3)**	**(4)**	**(5)**	**(6)**	**(7)**	**(8)**	**(9)**	**(10)**	**(11)**	
	Kegiatan Perencanaan Kebutuhan dan pendayagunaan sumber daya manusia kesehatan untuk UKP dan UKM di wilayan Kabupaten/Kota	**Kota Pasuruan**	**Presentase ketenagaan sesuai kebutuhan**	**100%**	**92,263,700**	**Kegiatan Perencanaan Kebutuhan dan pendayagunaan sumber daya manusia kesehatan untuk UKP dan UKM di wilayan Kabupaten/Kota**	**Kota Pasuruan**	**Persentase Puskesmas dengan SDMK sesuai standar**	**12,50 %**	**65,563,700**	
								Persentase RS Pemerintah dengan dokter spesialis sesuai standar	0%		
	Pemenuhan Kebutuhan sumber daya kesehatan sesuai staandar	Kota Pasuruan	Jumlah Sumber Daya Manusia Kesehatan yang Memenuhi Standar di Fasilitas Pelayanan Kesehatan (Fasyankes)	450 orang	60,908,700	Pemenuhan Kebutuhan sumber daya kesehatan sesuai staandar	Kota Pasuruan	Jumlah Sumber Daya Manusia Kesehatan yang Memenuhi Standar di Fasilitas Pelayanan Kesehatan (Fasyankes)	1454 orang	34,208,700	
	Pembinaan dan Pengawasan Sumber Daya Manusia Kesehatan	Kota Pasuruan	Jumlah Dokumen Hasil Pembinaan dan Pengawasan Sumber Daya Manusia Kesehatan	3 dokumen	31,355,000	Pembinaan dan Pengawasan Sumber Daya Manusia Kesehatan	Kota Pasuruan	Jumlah Dokumen Hasil Pembinaan dan Pengawasan Sumber Daya Manusia Kesehatan	3 dokumen	31,355,000	
	Kegiatan Pengembangan mutu dan peningkatan kompetensi teknis sumber daya manusia kesehatan tingkat daerah Kabupaten/Kota	**Kota Pasuruan**	**Persentase SDM kesehatan yang mengikuti bimtek, diklat, kursus singkat, simposium dan seminar terkait keilmuan bidang kesehatan (SDM Kesehatan)**	**70.0%**	**509,458,600**	**Kegiatan Pengembangan mutu dan peningkatan kompetensi teknis sumber daya manusia kesehatan tingkat daerah Kabupaten/Kota**	**Kota Pasuruan**	**Persentase Peningkatan Kompetensi SDM Bidang Kesehatan**	**97 %**	**370,458,600**	
	Pengembagan mutu dan peningkatan kompetensi teknis sumber daya manusia kesehatan tingkat daerah Kabupaten/Kota	Kota Pasuruan	Jumlah Sumber Daya Manusia Kesehatan tingkat daerah Kabupaten/Kota yang ditingkatkan mutu dan kompetensinya	60 orang	509,458,600	Pengembagan mutu dan peningkatan kompetensi teknis sumber daya manusia kesehatan tingkat daerah Kabupaten/Kota	Kota Pasuruan	Jumlah Sumber Daya Manusia Kesehatan tingkat daerah Kabupaten/Kota yang ditingkatkan mutu dan kompetensinya	331 Orang	370,458,600	

NO	Rancangan Awal RKPD 2026					Hasil Analisis Kebutuhan					Cat. Penting
	Program /Kegiatan	**Lokasi**	**Indikator Kinerja**	**Target Capaian Kinerja**	**Pagu Indikatif**	**Program /Kegiatan**	**Lokasi**	**Indikator Kinerja**	**Target Capaian Kinerja**	**Kebutuhan Dana(**	
(1)	**(2)**	**(3)**	**(4)**	**(5)**	**(6)**	**(7)**	**(8)**	**(9)**	**(10)**	**(11)**	
	PROGRAM SEDIAAN FARMASI ALAT KESEHATAN DAN MAKANAN MINUMAN	**Kota Pasuruan**	**Persentase sarana pelayanan kefarmasian, alat kesehatan dan makanan minuman yang memenuhi syarat**	**86%**	**619,946,113**	**PROGRAM SEDIAAN FARMASI ALAT KESEHATAN DAN MAKANAN MINUMAN**	**Kota Pasuruan**	**Persentase Sarana Kefarmasian yang berIzin**	**100 %**	**619,946,113**	
	Kegiatan Pemberian ijin Apotek, Toko Obat, Toko Alat Kesehatan dan Optikal, Usaha Mikro Obat Tradisional (UMOT)	**Kota Pasuruan**	**Persentase pemberian izin apotek, toko obat, toko alat kesehatan dan optikal serta usaha mikro obat tradisonal**	**93%**	**151,074,113**	**Kegiatan Pemberian ijin Apotek, Toko Obat, Toko Alat Kesehatan dan Optikal, Usaha Mikro Obat Tradisional (UMOT)**	**Kota Pasuruan**	**Persentase Sarana kefarmasian yang diawasi**	**60 %**	**151,074,113**	
	Pengendalian dan Pengawasan serta tindak lanjut Pengawasan Perijinan Apotek, Toko Obat, Toko Alat Kesehatan dan Optikal, Usaha Mikro Obat Tradisional (UMOT)	Kota Pasuruan	Jumlah Dokumen Hasil Pengendalian dan Pengawasan serta tindak lanjut Pengawasan Perizinan apotek, Toko Obat, Toko Alat Kesehatan dan Optikal, usaha Mikro Obat Tradisional (UMOT)	120 dokumen	151,074,113	Pengendalian dan Pengawasan serta tindak lanjut Pengawasan Perijinan Apotek, Toko Obat, Toko Alat Kesehatan dan Optikal, Usaha Mikro Obat Tradisional (UMOT)	Kota Pasuruan	Jumlah Dokumen Hasil Pengendalian dan Pengawasan serta tindak lanjut Pengawasan Perizinan apotek, Toko Obat, Toko Alat Kesehatan dan Optikal, usaha Mikro Obat Tradisional (UMOT)	120 dokumen	151,074,113	
	Kegiatan Penerbitan Sertifikat Produksi Pangan Industri Rumah Tangga dan Nomor PIRT sebagai Izin Produksi untuk Produk Makanan Minuman terentu yang dapat diproduksi oleh Industri Rumah Tangga	Kota Pasuruan	**Jumlah penerbitan sertifikat produksi pangan industri rumah tangga dan nomer P-IRT (sertifikat)**	**100 sertifikat**	**245,791,000**	**Kegiatan Penerbitan Sertifikat Produksi Pangan Industri Rumah Tangga dan Nomor PIRT sebagai Izin Produksi untuk Produk Makanan Minuman terentu yang dapat diproduksi oleh Industri Rumah Tangga**	Kota Pasuruan	**Jumlah Sarana IRTP yang mempunyai Sertifikat Penyuluhan Keamanan Pangan**	**130 Unit**	**245,791,000**	

NO	Rancangan Awal RKPD 2026					Hasil Analisis Kebutuhan					Cat. Penting
	Program /Kegiatan	**Lokasi**	**Indikator Kinerja**	**Target Capaian Kinerja**	**Pagu Indikatif**	**Program /Kegiatan**	**Lokasi**	**Indikator Kinerja**	**Target Capaian Kinerja**	**Kebutuhan Dana(**	
(1)	**(2)**	**(3)**	**(4)**	**(5)**	**(6)**	**(7)**	**(8)**	**(9)**	**(10)**	**(11)**	
	Pengendalian dan Pengawasan serta tindak lanjut pengawasan sertifikat Produksi Pangan Industri Rumah Tangga dan nopmor PIRT sebagai Izin Produksi untuk Produk makanan dan minuman tertentu yang dapat diproduksi oleh Industri Rumah Tangga Pangan	Kota Pasuruan	Jumlah Dokumen hasil Pengendalian dan Pengawasan serta tindak lanjut Pengawasan Sertifikat Produksi Pangan Industri Rumah Tangga dan Nomor PIRT sebagai Izin Produksi untuk Produk Makanan Minuman tertentu yang dapat diproduksi oleh Industri Rumah Tangga	130 dokumen	245,791,000	Pengendalian dan Pengawasan serta tindak lanjut pengawasan sertifikat Produksi Pangan Industri Rumah Tangga dan nopmor PIRT sebagai Izin Produksi untuk Produk makanan dan minuman tertentu yang dapat diproduksi oleh Industri Rumah Tangga Pangan	Kota Pasuruan	Jumlah Dokumen hasil Pengendalian dan Pengawasan serta tindak lanjut Pengawasan Sertifikat Produksi Pangan Industri Rumah Tangga dan Nomor PIRT sebagai Izin Produksi untuk Produk Makanan Minuman tertentu yang dapat diproduksi oleh Industri Rumah Tangga	130 dokumen	245,791,000	
	Kegiatan Pemeriksaan dan Tindak Lanjut Hasil Pemeriksaan Post market pada Produksi dan Produk Makanan Minuman Industri Rumah Tangga	**Kota Pasuruan**	**Jumlah Frekuensi Pemeriksaan Post market Produk Makmin**	**2 kali**	**223,081,000**	**Kegiatan Pemeriksaan dan Tindak Lanjut Hasil Pemeriksaan Post market pada Produksi dan Produk Makanan Minuman Industri Rumah Tangga**	**Kota Pasuruan**	**Jumlah IRTP yang dilakukan Pemeriksaan Post Market**	**100 unit**	**223,081,000**	
	Sub Kegiatan Pemeriksaan Post market pada Produk Makanan Minuman Industri Rumah Tangga yang beredar dan Pengawasan serta tindak lanjut Pengawasan	Kota Pasuruan	Jumlah Produk dan Sarana Produksi Makanan Minuman Industri Rumah Tangga Beredar yang dilakukan Pemeriksaan Post Market dalam rangka tindaklanjut Pengawasan	2 unit	223,081,000	Sub Kegiatan Pemeriksaan Post market pada Produk Makanan Minuman Industri Rumah Tangga yang beredar dan Pengawasan serta tindak lanjut Pengawasan	Kota Pasuruan	Jumlah Produk dan Sarana Produksi Makanan Minuman Industri Rumah Tangga Beredar yang dilakukan Pemeriksaan Post Market dalam rangka tindaklanjut Pengawasan	100 unit	223,081,000	
	PROGRAM PEMBERDAYAAN MASYARAKAT BIDANG KESEHATAN	**Kota Pasuruan**	**Persentase kelurahan siaga aktif Purnama Mandiri**	**75 %**	**181,000,221**	**PROGRAM PEMBERDAYAAN MASYARAKAT BIDANG KESEHATAN**	**Kota Pasuruan**	**Persentase UKBM dengan strata Purnama dan Mandiri**	**10%**	**607,801,000**	

NO	Rancangan Awal RKPD 2026					Hasil Analisis Kebutuhan					Cat. Penting
	Program /Kegiatan	**Lokasi**	**Indikator Kinerja**	**Target Capaian Kinerja**	**Pagu Indikatif**	**Program /Kegiatan**	**Lokasi**	**Indikator Kinerja**	**Target Capaian Kinerja**	**Kebutuhan Dana(**	
(1)	**(2)**	**(3)**	**(4)**	**(5)**	**(6)**	**(7)**	**(8)**	**(9)**	**(10)**	**(11)**	
	Kegiatan Advokasi, Pemberdayaan, Kemitraan, Peningkatan Peran serta Masyarakat dan Lintas Sektor Tingkat Daerah Kabupaten/Kota	**Kota Pasuruan**	**Jumlah kebijakan terkait Germas yang dikeluarkan oleh Kepala Daerah di 5 kluster**	**2 kebijakan**	**35,383,621**	**Kegiatan Advokasi, Pemberdayaan, Kemitraan, Peningkatan Peran serta Masyarakat dan Lintas Sektor Tingkat Daerah Kabupaten/Kota**	**Kota Pasuruan**	**Jumlah Dokumen Advokasi, Pemberdayaan, Kemitraan, Peningkatan Peran serta Masyarakat dan Lintas Sektor Tingkat Daerah Kabupaten/ Kota yang telah disusun**	**1 dokumen**	**115,818,800**	
	Peningkatan Upaya Promosi Kesehatan, Advokasi, Kemitaan dan Pemberdayaan Masyarakat	Kota Pasuruan	Jumlah Dokumen Promosi Kesehatan, Advokasi, Kemitraandan Pemberdayaan Masyarakat	1 Dokumen	35,383,621.00	Peningkatan Upaya Promosi Kesehatan, Advokasi, Kemitaan dan Pemberdayaan Masyarakat	Kota Pasuruan	Jumlah Dokumen Promosi Kesehatan, Advokasi, Kemitraandan Pemberdayaan Masyarakat	1 Dokumen	115,818,800.00	
	Kegiatan Pengembangan dan Pelaksanaan Upaya Kesehatan Bersumber Daya Masyarakat (UKBM) Tingkat Daerah Kabupaten/Kota	**Kota Pasuruan**	**Persentase UKBM dengan strata Purnama dan Mandiri**	**95%**	**145,616,600**	**Kegiatan Pengembangan dan Pelaksanaan Upaya Kesehatan Bersumber Daya Masyarakat (UKBM) Tingkat Daerah Kabupaten/Kota**	**Kota Pasuruan**	**Jumlah UKBM dengan strata Purnama dan Mandiri**	**30 UKBM**	**491,982,200**	
	Bimbingan Teknis dan Suvervisi Pengembangan dan Pelaksanaan Upaya Kesehatan Bersumber Daya Masyarakat (UKBM)	Kota Pasuruan	Jumlah Dokumen Hasil Bimbingan Teknis dan Supervisi Upaya Kesehatan Bersumber Daya Masyarakat (UKBM)	4 Dokumen	145,616,600.00	Bimbingan Teknis dan Suvervisi Pengembangan dan Pelaksanaan Upaya Kesehatan Bersumber Daya Masyarakat (UKBM)	Kota Pasuruan	Jumlah Dokumen Hasil Bimbingan Teknis dan Supervisi Upaya Kesehatan Bersumber Daya Masyarakat (UKBM)	4 Dokumen	491,982,200.00	
	PUSKESMAS KARANGKETUG				**3,717,407,500.00**	**PUSKESMAS KARANGKETUG**				**3,717,407,500.00**	
	Program Penunjang Urusan Pemerintahan Daerah Kabupaten/Kota	**Kota Pasuruan**	**Persentase kebutuhan penunjang pemerintahan yang terfasilitasi**	**100 %**	**1,662,870,000**	**Program Penunjang Urusan Pemerintahan Daerah Kabupaten/Kota**	**Kota Pasuruan**	**Jumlah BLUD yang menyediakan pelayanan dan penunjang pelayanan**	**1 unit kerja**	**1,662,870,000**	
	Kegiatan Peningkatan Pelayanan BLUD	**Kota Pasuruan**	**Jumlah BLUD yang menyediakan pelayanan dan penunjang pelayanan**	**1 unit kerja**	**1,662,870,000**	**Kegiatan Peningkatan Pelayanan BLUD**	**Kota Pasuruan**	**Jumlah BLUD yang menyediakan pelayanan**	**1 unit kerja**	**1,662,870,000**	

NO	Rancangan Awal RKPD 2026					Hasil Analisis Kebutuhan					Cat. Penting
	Program /Kegiatan	**Lokasi**	**Indikator Kinerja**	**Target Capaian Kinerja**	**Pagu Indikatif**	**Program /Kegiatan**	**Lokasi**	**Indikator Kinerja**	**Target Capaian Kinerja**	**Kebutuhan Dana(**	
(1)	**(2)**	**(3)**	**(4)**	**(5)**	**(6)**	**(7)**	**(8)**	**(9)**	**(10)**	**(11)**	
								dan penunjang pelayanan			
	Pelayanan dan Penunjang Pelayanan BLUD	Kota Pasuruan	Jumlah BLUD yang menyediakan pelayanan dan penunjang pelayanan	1 unit kerja	1,662,870,000	Pelayanan dan Penunjang Pelayanan BLUD	Kota Pasuruan	Jumlah BLUD yang menyediakan pelayanan dan penunjang pelayanan	1 unit kerja	1,662,870,000	
	Program Pemenuhan Upaya Kesehatan Perorangan Dan Upaya Kesehatan Masyarakat	**Kota Pasuruan**	**Persentase pemenuhan UKP (Upaya Kesehatan Perorangan) dan UKM (Upaya Kesehatan Masyarakat)**	**100%**	**1,457,752,500**	**Program Pemenuhan Upaya Kesehatan Perorangan Dan Upaya Kesehatan Masyarakat**	**Kota Pasuruan**	**Persentase pemenuhan UKP (Upaya Kesehatan Perorangan) dan UKM (Upaya Kesehatan Masyarakat)**	**100%**	**1,457,752,500**	
	Kegiatan Penyediaan Layanan Kesehatan untuk UKM dan UKP Rujukan Tingkat Daerah Kabupaten/Kota	**Kota Pasuruan**	**Persentase pemenuhan UKP (Upaya Kesehatan Perorangan) dan UKM (Upaya Kesehatan Masyarakat)**	**100%**	**1,457,752,500**	**Kegiatan Penyediaan Layanan Kesehatan untuk UKM dan UKP Rujukan Tingkat Daerah Kabupaten/Kota**	**Kota Pasuruan**	**Persentase pemenuhan UKP (Upaya Kesehatan Perorangan) dan UKM (Upaya Kesehatan Masyarakat)**	**100%**	**1,457,752,500**	
	Pengelolaan Pelayanan Kesehatan Ibu Hamil	Kota Pasuruan	Jumlah Ibu Hamil yang Mendapatkan Pelayanan Kesehatan Sesuai Standar Kesehatan Sesuai Standar	492 Orang	54,720,000	Pengelolaan Pelayanan Kesehatan Ibu Hamil	Kota Pasuruan	Jumlah Ibu Hamil yang Mendapatkan Pelayanan Kesehatan Sesuai Standar Kesehatan Sesuai Standar	492 Orang	54,720,000	
	Pengelolaan Pelayanan Kesehatan Ibu Bersalin	Kota Pasuruan	Jumlah Ibu Bersalin yang Mendapatkan Pelayanan Kesehatan Sesuai Standar	470 Orang	25,200,000	Pengelolaan Pelayanan Kesehatan Ibu Bersalin	Kota Pasuruan	Jumlah Ibu Bersalin yang Mendapatkan Pelayanan Kesehatan Sesuai Standar	470 Orang	25,200,000	
	Pengelolaan pelayanan kesehatan balita	Kota Pasuruan	Jumlah balita yang mendapatkan pelayanan kesehatan sesuai standar	1845 Orang	75,000,000	Pengelolaan pelayanan kesehatan balita	Kota Pasuruan	Jumlah balita yang mendapatkan pelayanan kesehatan sesuai standar	1845 Orang	75,000,000	
	Pengelolaan Pelayanan Kesehatan Pada Usia pendidikan dasar	Kota Pasuruan	Jumlah Anak Usia Pendidikan Dasar yang Mendapatkan Pelayanan Kesehatan Sesuai Standar	3163 Orang	60,390,000	Pengelolaan Pelayanan Kesehatan Pada Usia pendidikan dasar	Kota Pasuruan	Jumlah Anak Usia Pendidikan Dasar yang Mendapatkan Pelayanan Kesehatan Sesuai Standar	3163 Orang	60,390,000	

NO	Rancangan Awal RKPD 2026					Hasil Analisis Kebutuhan					Cat. Penting
	Program /Kegiatan	**Lokasi**	**Indikator Kinerja**	**Target Capaian Kinerja**	**Pagu Indikatif**	**Program /Kegiatan**	**Lokasi**	**Indikator Kinerja**	**Target Capaian Kinerja**	**Kebutuhan Dana(**	
(1)	**(2)**	**(3)**	**(4)**	**(5)**	**(6)**	**(7)**	**(8)**	**(9)**	**(10)**	**(11)**	
	Pengelolaan Pelayanan Kesehatan Pada Usia Produktif	Kota Pasuruan	Jumlah Penduduk Usia Produktif yang Mendapatkan Pelayanan Kesehatan Sesuai Standar Kesehatan Sesuai Standar	16225 Orang	71,556,000	Pengelolaan Pelayanan Kesehatan Pada Usia Produktif	Kota Pasuruan	Jumlah Penduduk Usia Produktif yang Mendapatkan Pelayanan Kesehatan Sesuai Standar Kesehatan Sesuai Standar	16225 Orang	71,556,000	
	Pengelolaan Pelayanan Kesehatan Orang dengan Gangguan Jiwa Berat	Kota Pasuruan	Jumlah Orang yang Mendapatkan Pelayanan Kesehatan Orang dengan Gangguan Jiwa Berat Sesuai Standar	44 Orang	6,000,000	Pengelolaan Pelayanan Kesehatan Orang dengan Gangguan Jiwa Berat	Kota Pasuruan	Jumlah Orang yang Mendapatkan Pelayanan Kesehatan Orang dengan Gangguan Jiwa Berat Sesuai Standar	44 Orang	6,000,000	
	Pengelolaan Pelayanan Kesehatan Orang Terduga Tuberkulosis	Kota Pasuruan	Jumlah Orang Terduga Menderita Tuberkulosis Yang Mendapatkan Pelayanan Sesuai Standart	656 Orang	14,750,000	Pengelolaan Pelayanan Kesehatan Orang Terduga Tuberkulosis	Kota Pasuruan	Jumlah Orang Terduga Menderita Tuberkulosis Yang Mendapatkan Pelayanan Sesuai Standart	656 Orang	14,750,000	
	Pengelolaan Pelayanan Kesehatan Gizi Masyarakat	Kota Pasuruan	Jumlah Dokumen Hasil Pengelolaan Pelayanan Kesehatan Gizi Masyarakat Kesehatan Sesuai Standar	60 Dokumen	614,261,000	Pengelolaan Pelayanan Kesehatan Gizi Masyarakat	Kota Pasuruan	Jumlah Dokumen Hasil Pengelolaan Pelayanan Kesehatan Gizi Masyarakat Kesehatan Sesuai Standar	60 Dokumen	614,261,000	
	Pengelolaan Pelayanan Kesehatan Kerja dan Olahraga	Kota Pasuruan	Jumlah Dokumen Hasil Pengelolaan Pelayanan Kesehatan Kerja dan Olahraga	4 Dokumen	46,800,000	Pengelolaan Pelayanan Kesehatan Kerja dan Olahraga	Kota Pasuruan	Jumlah Dokumen Hasil Pengelolaan Pelayanan Kesehatan Kerja dan Olahraga	4 Dokumen	46,800,000	
	Pengelolaan Pelayanan Kesehatan Lingkungan	Kota Pasuruan	Jumlah Dokumen Hasil Pengelolaan Pelayanan Kesehatan Lingkungan Kesehatan Sesuai Standar	4 Dokumen	48,930,000	Pengelolaan Pelayanan Kesehatan Lingkungan	Kota Pasuruan	Jumlah Dokumen Hasil Pengelolaan Pelayanan Kesehatan Lingkungan Kesehatan Sesuai Standar	4 Dokumen	48,930,000	
	Pengelolaan Surveilans Kesehatan	Kota Pasuruan	Jumlah Dokumen Hasil Pengelolaan Surveilans Kesehatan	1 Dokumen	19,400,000	Pengelolaan Surveilans Kesehatan	Kota Pasuruan	Jumlah Dokumen Hasil Pengelolaan Surveilans Kesehatan	1 Dokumen	19,400,000	

NO	Rancangan Awal RKPD 2026					Hasil Analisis Kebutuhan					Cat. Penting
	Program /Kegiatan	**Lokasi**	**Indikator Kinerja**	**Target Capaian Kinerja**	**Pagu Indikatif**	**Program /Kegiatan**	**Lokasi**	**Indikator Kinerja**	**Target Capaian Kinerja**	**Kebutuhan Dana(**	
(1)	**(2)**	**(3)**	**(4)**	**(5)**	**(6)**	**(7)**	**(8)**	**(9)**	**(10)**	**(11)**	
	Pengelolaan Pelayanan Kesehatan Orang dengan Masalah Kesehatan Jiwa (ODMK)	Kota Pasuruan	Jumlah Orang dengan Masalah Kejiwaan (ODMK) yang Mendapatkan Pelayanan Kesehatan	52 Orang	2,400,000	Pengelolaan Pelayanan Kesehatan Orang dengan Masalah Kesehatan Jiwa (ODMK)	Kota Pasuruan	Jumlah Orang dengan Masalah Kejiwaan (ODMK) yang Mendapatkan Pelayanan Kesehatan	52 Orang	2,400,000	
	Pelayanan kesehatan penyakit Menular dan Tidak Menular	Kota Pasuruan	Jumlah Dokumen Hasil Pelayanan Kesehatan Penyakit Menular dan Tidak Menular Kesehatan Sesuai Standar	1 Dokumen	121,685,000	Pelayanan kesehatan penyakit Menular dan Tidak Menular	Kota Pasuruan	Jumlah Dokumen Hasil Pelayanan Kesehatan Penyakit Menular dan Tidak Menular Kesehatan Sesuai Standar	1 Dokumen	121,685,000	
	Operasional Pelayanan Puskesmas	Kota Pasuruan	Jumlah Dokumen Operasional Pelayanan Puskesmas	1 Dokumen	280,222,000	Operasional Pelayanan Puskesmas	Kota Pasuruan	Jumlah Dokumen Operasional Pelayanan Puskesmas	1 Dokumen	280,222,000	
	Operasional Pelayanan Fasilitas Kesehatan Lainnya	Kota Pasuruan	Jumlah Dokumen Operasional Pelayanan Fasilitas Kesehatan Lainnya	1 Dokumen	4,395,000	Operasional Pelayanan Fasilitas Kesehatan Lainnya	Kota Pasuruan	Jumlah Dokumen Operasional Pelayanan Fasilitas Kesehatan Lainnya	1 Dokumen	4,395,000	
	Pengelolaan pelayanan kesehatan orang dengan HIV (ODHIV)	Kota Pasuruan	Jumlah Orang dengan HIV (ODHIV) yang Mendapatkan Pelayanan Sesuai Standar	5 Orang	4,200,000	Pengelolaan pelayanan kesehatan orang dengan HIV (ODHIV)	Kota Pasuruan	Jumlah Orang dengan HIV (ODHIV) yang Mendapatkan Pelayanan Sesuai Standar	5 Orang	4,200,000	
	Pengelolaan Pelayanan Kesehatan Reproduksi	Kota Pasuruan	Jumlah dokumen hasil pengelolaan Pelayanan Kesehatan Reproduksi	4 Dokumen	2,040,000	Pengelolaan Pelayanan Kesehatan Reproduksi	Kota Pasuruan	Jumlah dokumen hasil pengelolaan Pelayanan Kesehatan Reproduksi	4 Dokumen	2,040,000	
	Pengelolaan Upaya Pelayanan Kesehatan Ibu dan Anak	Kota Pasuruan	Jumlah Dokumen Hasil Pengelolaan Upaya Kesehatan Ibu dan Anak	12 Dokumen	1,003,500	Pengelolaan Upaya Pelayanan Kesehatan Ibu dan Anak	Kota Pasuruan	Jumlah Dokumen Hasil Pengelolaan Upaya Kesehatan Ibu dan Anak	12 Dokumen	1,003,500	
	Pengelolaan Pelayanan Kelanjut Usiaan	Kota Pasuruan	Jumlah dokumen hasil pengelolaan pelayanan kelanjutusiaan	1 Dokumen	4,800,000	Pengelolaan Pelayanan Kelanjut Usiaan	Kota Pasuruan	Jumlah dokumen hasil pengelolaan pelayanan kelanjutusiaan	1 Dokumen	4,800,000	
	PROGRAM PENINGKATAN KAPASITAS SUMBER DAYA MANUSIA KESEHATAN	**Kota Pasuruan**	**Presentase ketersediaan nakes yang berkualitas**	**100%**	**25,340,000**	**PROGRAM PENINGKATAN KAPASITAS SUMBER DAYA MANUSIA KESEHATAN**	**Kota Pasuruan**	**Rasio tenaga kesehatan dan tenaga medis terhadap populasi**	**4,8 per 1000 penduduk**	**25,340,000**	

NO	Rancangan Awal RKPD 2026					Hasil Analisis Kebutuhan					Cat. Penting
	Program /Kegiatan	**Lokasi**	**Indikator Kinerja**	**Target Capaian Kinerja**	**Pagu Indikatif**	**Program /Kegiatan**	**Lokasi**	**Indikator Kinerja**	**Target Capaian Kinerja**	**Kebutuhan Dana(**	
(1)	**(2)**	**(3)**	**(4)**	**(5)**	**(6)**	**(7)**	**(8)**	**(9)**	**(10)**	**(11)**	
	Kegiatan Pengembangan Mutu dan Peningkatan Kompetensi Teknis Sumber Daya Manusia Kesehatan Tingkat Daerah Kab/kota	**Kota Pasuruan**	**Persentase SDM kesehatan yang mengikuti bimtek, diklat, kursus singkat, simposium dan seminar terkait keilmuan bidang kesehatan (SDM Kesehatan)**	**70%**	**25,340,000**	**Kegiatan Pengembangan Mutu dan Peningkatan Kompetensi Teknis Sumber Daya Manusia Kesehatan Tingkat Daerah Kab/kota**	**Kota Pasuruan**	**Persentase Peningkatan Kompetensi SDM Bidang Kesehatan**	**97 %**	**25,340,000**	
	Pengembangan Mutu dan Peningkatan Kompetensi Teknis Sumber Daya Manusia Kesehatan Tingkat Daerah Kab/kota	Kota Pasuruan	Jumlah sumber daya manusia kesehatan tingkat daerah kabupaten/kota yang ditingkatkan mutu dan kompetensinya	55 Orang	25,340,000	Pengembangan Mutu dan Peningkatan Kompetensi Teknis Sumber Daya Manusia Kesehatan Tingkat Daerah Kab/kota	Kota Pasuruan	Jumlah sumber daya manusia kesehatan tingkat daerah kabupaten/kota yang ditingkatkan mutu dan kompetensinya	55 Orang	25,340,000	
	PROGRAM PEMBERDAYAAN MASYARAKAT BIDANG KESEHATAN	**Kota Pasuruan**	**Persentase kelurahan siaga aktif Purnama Mandiri**	**75 %**	**571,445,000**	**PROGRAM PEMBERDAYAAN MASYARAKAT BIDANG KESEHATAN**	**Kota Pasuruan**	**Persentase UKBM dengan strata Purnama dan Mandiri**	**10%**	**571,445,000**	
	Kegiatan Advokasi, Pemberdayaan, Kemitraan, Peningkatan Peran serta Masyarakat dan Lintas Sektor Tingkat Daerah Kabupaten/Kota	**Kota Pasuruan**	**Jumlah kebijakan terkait Germas yang dikeluarkan oleh Kepala Daerah di 5 kluster**	**2 kebijakan**	***500,495,000***	**Kegiatan Advokasi, Pemberdayaan, Kemitraan, Peningkatan Peran serta Masyarakat dan Lintas Sektor Tingkat Daerah Kabupaten/Kota**	**Kota Pasuruan**	**Jumlah Dokumen Advokasi, Pemberdayaan, Kemitraan, Peningkatan Peran serta Masyarakat dan Lintas Sektor Tingkat Daerah Kabupaten/ Kota yang telah disusun**	**1 dokumen**	***500,495,000***	
	Peningkatan Upaya Promosi Kesehatan, Advokasi, Kemitraan dan Pemberdayaan Masyarakat	Kota Pasuruan	Jumlah Dokumen Promosi Kesehatan, Advokasi, Kemitraan dan Pemberdayaan Masyarakat	4 Dokumen	500,495,000	Peningkatan Upaya Promosi Kesehatan, Advokasi, Kemitraan dan Pemberdayaan Masyarakat	Kota Pasuruan	Jumlah Dokumen Promosi Kesehatan, Advokasi, Kemitraan dan Pemberdayaan Masyarakat	4 Dokumen	500,495,000	

NO	Rancangan Awal RKPD 2026					Hasil Analisis Kebutuhan					Cat. Penting
	Program /Kegiatan	**Lokasi**	**Indikator Kinerja**	**Target Capaian Kinerja**	**Pagu Indikatif**	**Program /Kegiatan**	**Lokasi**	**Indikator Kinerja**	**Target Capaian Kinerja**	**Kebutuhan Dana(**	
(1)	**(2)**	**(3)**	**(4)**	**(5)**	**(6)**	**(7)**	**(8)**	**(9)**	**(10)**	**(11)**	
	Kegiatan Pelaksanaan Sehat dalam rangka Promotif Preventif Tingkat Daerah Kabupaten/Kota	**Kota Pasuruan**	**Presentase Rumah Tangga sehat**	**65%**	**12,450,000**	**Kegiatan Pelaksanaan Sehat dalam rangka Promotif Preventif Tingkat Daerah Kabupaten/Kota**	**Kota Pasuruan**	**Jumlah tema KIE promosi kesehatan dan gerakan hidup bersih dan sehat melalui berbagai saluran media**	**10 tema**	**12,450,000**	
	Penyelenggaraan Promosi Kesehatan dan Gerakan Hidup Bersih dan Sehat	Kota Pasuruan	Jumlah Dokumen Penyelenggaraan Promosi Kesehatan dan Gerakan Hidup Bersih dan Sehat	2 Dokumen	12,450,000	Penyelenggaraan Promosi Kesehatan dan Gerakan Hidup Bersih dan Sehat	Kota Pasuruan	Jumlah Dokumen Penyelenggaraan Promosi Kesehatan dan Gerakan Hidup Bersih dan Sehat	2 Dokumen	12,450,000	
	Kegiatan Pengembangan dan Pelaksanaan Upaya Kesehatan Bersumber Daya Masyarakat (UKBM) Tingkat Daerah Kabupaten/Kota	**Kota Pasuruan**	**Persentase UKBM dengan strata Purnama dan Mandiri**	**95%**	***58,500,000***	**Kegiatan Pengembangan dan Pelaksanaan Upaya Kesehatan Bersumber Daya Masyarakat (UKBM) Tingkat Daerah Kabupaten/Kota**	**Kota Pasuruan**	**Jumlah UKBM dengan strata Purnama dan Mandiri**	**30 UKBM**	***58,500,000***	
	Bimbingan Teknis dan Supervisi Pengembangan dan Pelaksanaan Upaya Kesehatan Bersumber Daya Masyarakat (UKBM)	Kota Pasuruan	Jumlah Dokumen Hasil Bimbingan Teknis dan Supervisi Upaya Kesehatan Bersumber Daya Masyarakat (UKBM)	4 Dokumen	58,500,000	Bimbingan Teknis dan Supervisi Pengembangan dan Pelaksanaan Upaya Kesehatan Bersumber Daya Masyarakat (UKBM)	Kota Pasuruan	Jumlah Dokumen Hasil Bimbingan Teknis dan Supervisi Upaya Kesehatan Bersumber Daya Masyarakat (UKBM)	4 Dokumen	58,500,000	
	PUSKESMAS GADINGREJO				**4,284,266,500**	**PUSKESMAS GADINGREJO**				**4,284,266,500**	
	Program Penunjang Urusan Pemerintahan Daerah Kabupaten/Kota	**Kota Pasuruan**	**Persentase kebutuhan penunjang pemerintahan yang terfasilitasi**	**100 %**	**1,641,260,000**	**Program Penunjang Urusan Pemerintahan Daerah Kabupaten/Kota**	**Kota Pasuruan**	**Jumlah BLUD yang menyediakan pelayanan dan penunjang pelayanan**	**1 unit kerja**	**1,641,260,000**	
	Peningkatan Pelayanan BLUD	**Kota Pasuruan**	**Jumlah BLUD yang menyediakan pelayanan dan penunjang pelayanan**	**1 unit kerja**	**1,641,260,000**	**Peningkatan Pelayanan BLUD**	**Kota Pasuruan**	**Jumlah BLUD yang menyediakan pelayanan dan penunjang pelayanan**	**1 unit kerja**	**1,641,260,000**	

NO	Rancangan Awal RKPD 2026					Hasil Analisis Kebutuhan					Cat. Penting
	Program /Kegiatan	**Lokasi**	**Indikator Kinerja**	**Target Capaian Kinerja**	**Pagu Indikatif**	**Program /Kegiatan**	**Lokasi**	**Indikator Kinerja**	**Target Capaian Kinerja**	**Kebutuhan Dana(**	
(1)	**(2)**	**(3)**	**(4)**	**(5)**	**(6)**	**(7)**	**(8)**	**(9)**	**(10)**	**(11)**	
	Pelayanan dan Penunjang Pelayanan BLUD	Kota Pasuruan	Jumlah BLUD yang menyediakan pelayanan dan penunjang pelayanan	1 unit kerja	1,641,260,000	Pelayanan dan Penunjang Pelayanan BLUD	Kota Pasuruan	Jumlah BLUD yang menyediakan pelayanan dan penunjang pelayanan	1 unit kerja	1,641,260,000	
	Program Pemenuhan Upaya Kesehatan Perorangan Dan Upaya Kesehatan Masyarakat	Kota Pasuruan	**Persentase pemenuhan UKP (Upaya Kesehatan Perorangan) dan UKM (Upaya Kesehatan Masyarakat)**	**100%**	**1,906,598,900**	**Program Pemenuhan Upaya Kesehatan Perorangan Dan Upaya Kesehatan Masyarakat**	Kota Pasuruan	**Persentase pemenuhan UKP (Upaya Kesehatan Perorangan) dan UKM (Upaya Kesehatan Masyarakat)**	**100%**	**1,906,598,900**	
	Penyediaan Layanan Kesehatan untuk UKM dan UKP Rujukan Tingkat Daerah Kabupaten/Kota	Kota Pasuruan	**Persentase pemenuhan UKP (Upaya Kesehatan Perorangan) dan UKM (Upaya Kesehatan Masyarakat)**	**100%**	**1,906,598,900**	**Penyediaan Layanan Kesehatan untuk UKM dan UKP Rujukan Tingkat Daerah Kabupaten/Kota**	Kota Pasuruan	**Persentase pemenuhan UKP (Upaya Kesehatan Perorangan) dan UKM (Upaya Kesehatan Masyarakat)**	**100%**	**1,906,598,900**	
	Pengelolaan Pelayanan Kesehatan Ibu Hamil	Kota Pasuruan	Jumlah Ibu Hamil yang Mendapatkan Pelayanan Kesehatan Sesuai Standar Kesehatan Sesuai Standar	521 Orang	68,860,000	Pengelolaan Pelayanan Kesehatan Ibu Hamil	Kota Pasuruan	Jumlah Ibu Hamil yang Mendapatkan Pelayanan Kesehatan Sesuai Standar Kesehatan Sesuai Standar	521 Orang	68,860,000	
	Pengelolaan Pelayanan Kesehatan Ibu Bersalin	Kota Pasuruan	Jumlah Ibu Bersalin yang Mendapatkan Pelayanan Kesehatan Sesuai Standar	498 Orang	33,700,000	Pengelolaan Pelayanan Kesehatan Ibu Bersalin	Kota Pasuruan	Jumlah Ibu Bersalin yang Mendapatkan Pelayanan Kesehatan Sesuai Standar	498 Orang	33,700,000	
	Pengelolaan Pelayanan Kesehatan Pada Usia pendidikan dasar	Kota Pasuruan	Jumlah Anak Usia Pendidikan Dasar yang Mendapatkan Pelayanan Kesehatan Sesuai Standar	2259 Orang	24,225,000	Pengelolaan Pelayanan Kesehatan Pada Usia pendidikan dasar	Kota Pasuruan	Jumlah Anak Usia Pendidikan Dasar yang Mendapatkan Pelayanan Kesehatan Sesuai Standar	2259 Orang	24,225,000	
	Pengelolaan Pelayanan Kesehatan Pada Usia Produktif	Kota Pasuruan	Jumlah Penduduk Usia Produktif yang Mendapatkan Pelayanan Kesehatan Sesuai Standar	16469 Orang	113,210,000	Pengelolaan Pelayanan Kesehatan Pada Usia Produktif	Kota Pasuruan	Jumlah Penduduk Usia Produktif yang Mendapatkan Pelayanan Kesehatan Sesuai Standar	16469 Orang	113,210,000	

NO	Rancangan Awal RKPD 2026					Hasil Analisis Kebutuhan					Cat. Penting
	Program /Kegiatan	**Lokasi**	**Indikator Kinerja**	**Target Capaian Kinerja**	**Pagu Indikatif**	**Program /Kegiatan**	**Lokasi**	**Indikator Kinerja**	**Target Capaian Kinerja**	**Kebutuhan Dana(**	
(1)	**(2)**	**(3)**	**(4)**	**(5)**	**(6)**	**(7)**	**(8)**	**(9)**	**(10)**	**(11)**	
	Sub Kegiatan Pengelolaan Pelayanan Kesehatan pada Usia Lanjut	Kota Pasuruan	Jumlah Penduduk Usia Lanjut yang Mendapatkan Pelayanan Kesehatan Sesuai Standar	2968 Orang	34,700,000	Sub Kegiatan Pengelolaan Pelayanan Kesehatan pada Usia Lanjut	Kota Pasuruan	Jumlah Penduduk Usia Lanjut yang Mendapatkan Pelayanan Kesehatan Sesuai Standar	2968 Orang	34,700,000	
	Pengelolaan Pelayanan Kesehatan Orang dengan Gangguan Jiwa Berat	Kota Pasuruan	Jumlah Orang yang Mendapatkan Pelayanan Kesehatan Orang dengan Gangguan Jiwa Berat Sesuai Standar	48 Orang	20,817,000	Pengelolaan Pelayanan Kesehatan Orang dengan Gangguan Jiwa Berat	Kota Pasuruan	Jumlah Orang yang Mendapatkan Pelayanan Kesehatan Orang dengan Gangguan Jiwa Berat Sesuai Standar	48 Orang	20,817,000	
	Pengelolaan Pelayanan Kesehatan Orang Terduga Tuberkulosis	Kota Pasuruan	Jumlah Orang Terduga Menderita Tuberkulosis Yang Mendapatkan Pelayanan Sesuai Standart	709 Orang	25,100,000	Pengelolaan Pelayanan Kesehatan Orang Terduga Tuberkulosis	Kota Pasuruan	Jumlah Orang Terduga Menderita Tuberkulosis Yang Mendapatkan Pelayanan Sesuai Standart	709 Orang	25,100,000	
	Pengelolaan Pelayanan Kesehatan Gizi Masyarakat	Kota Pasuruan	Jumlah Dokumen Hasil Pengelolaan Pelayanan Kesehatan Gizi Masyarakat Kesehatan Sesuai Standar	60 Dokumen	893,270,200	Pengelolaan Pelayanan Kesehatan Gizi Masyarakat	Kota Pasuruan	Jumlah Dokumen Hasil Pengelolaan Pelayanan Kesehatan Gizi Masyarakat Kesehatan Sesuai Standar	60 Dokumen	893,270,200	
	Pengelolaan Pelayanan Kesehatan Kerja dan Olahraga	Kota Pasuruan	Jumlah Dokumen Hasil Pengelolaan Pelayanan Kesehatan Kerja dan Olahraga	4 Dokumen	70,250,000	Pengelolaan Pelayanan Kesehatan Kerja dan Olahraga	Kota Pasuruan	Jumlah Dokumen Hasil Pengelolaan Pelayanan Kesehatan Kerja dan Olahraga	4 Dokumen	70,250,000	
	Pengelolaan Pelayanan Kesehatan Lingkungan	Kota Pasuruan	Jumlah Dokumen Hasil Pengelolaan Pelayanan Kesehatan Lingkungan Kesehatan Sesuai Standar	4 Dokumen	41,970,000	Pengelolaan Pelayanan Kesehatan Lingkungan	Kota Pasuruan	Jumlah Dokumen Hasil Pengelolaan Pelayanan Kesehatan Lingkungan Kesehatan Sesuai Standar	4 Dokumen	41,970,000	
	Pengelolaan Pelayanan Kesehatan Tradisional, Akupuntur, Asuhan Mandiri, Dan Tradisional Lainnya	Kota Pasuruan	Jumlah Dokumen Hasil Pengelolaan Pelayanan Kesehatan Tradisional, Akupuntur, Asuhan Mandiri, Dan Tradisional Lainnya	1 Dokumen	5,695,000	Pengelolaan Pelayanan Kesehatan Tradisional, Akupuntur, Asuhan Mandiri, Dan Tradisional Lainnya	Kota Pasuruan	Jumlah Dokumen Hasil Pengelolaan Pelayanan Kesehatan Tradisional, Akupuntur, Asuhan Mandiri, Dan Tradisional Lainnya	1 Dokumen	5,695,000	
	Pengelolaan Surveilans Kesehatan	Kota Pasuruan	Jumlah Dokumen Hasil Pengelolaan Surveilans Kesehatan	1 Dokumen	40,200,000	Pengelolaan Surveilans Kesehatan	Kota Pasuruan	Jumlah Dokumen Hasil Pengelolaan Surveilans Kesehatan	1 Dokumen	40,200,000	

NO	Rancangan Awal RKPD 2026					Hasil Analisis Kebutuhan					Cat. Penting
	Program /Kegiatan	**Lokasi**	**Indikator Kinerja**	**Target Capaian Kinerja**	**Pagu Indikatif**	**Program /Kegiatan**	**Lokasi**	**Indikator Kinerja**	**Target Capaian Kinerja**	**Kebutuhan Dana(**	
(1)	**(2)**	**(3)**	**(4)**	**(5)**	**(6)**	**(7)**	**(8)**	**(9)**	**(10)**	**(11)**	
	Pengelolaan Pelayanan Kesehatan Orang dengan Masalah Kesehatan Jiwa (ODMK)	Kota Pasuruan	Jumlah Orang dengan Masalah Kejiwaan (ODMK) yang Mendapatkan Pelayanan Kesehatan	97 Orang	800,000	Pengelolaan Pelayanan Kesehatan Orang dengan Masalah Kesehatan Jiwa (ODMK)	Kota Pasuruan	Jumlah Orang dengan Masalah Kejiwaan (ODMK) yang Mendapatkan Pelayanan Kesehatan	97 Orang	800,000	
	Pelayanan kesehatan penyakit Menular dan Tidak Menular	Kota Pasuruan	Jumlah Dokumen Hasil Pelayanan Kesehatan Penyakit Menular dan Tidak Menular Kesehatan Sesuai Standar	1 Dokumen	231,322,200	Pelayanan kesehatan penyakit Menular dan Tidak Menular	Kota Pasuruan	Jumlah Dokumen Hasil Pelayanan Kesehatan Penyakit Menular dan Tidak Menular Kesehatan Sesuai Standar	1 Dokumen	231,322,200	
	Operasional Pelayanan Puskesmas	Kota Pasuruan	Operasional Pelayanan Puskesmas	12 Dokumen	295,791,000	Operasional Pelayanan Puskesmas	Kota Pasuruan	Operasional Pelayanan Puskesmas	12 Dokumen	295,791,000	
	Operasional Pelayanan Fasilitas Kesehatan Lainnya	Kota Pasuruan	Jumlah Dokumen Operasional Pelayanan Fasilitas Kesehatan Lainnya	1 Dokumen	2,205,000	Operasional Pelayanan Fasilitas Kesehatan Lainnya	Kota Pasuruan	Jumlah Dokumen Operasional Pelayanan Fasilitas Kesehatan Lainnya	1 Dokumen	2,205,000	
	Pengelolaan Pelayanan Kesehatan Reproduksi	Kota Pasuruan	Jumlah dokumen hasil pengelolaan Pelayanan Kesehatan Reproduksi	4 Dokumen	2,080,000	Pengelolaan Pelayanan Kesehatan Reproduksi	Kota Pasuruan	Jumlah dokumen hasil pengelolaan Pelayanan Kesehatan Reproduksi	4 Dokumen	2,080,000	
	Pengelolaan Upaya Pelayanan Kesehatan Ibu dan Anak	Kota Pasuruan	Jumlah Dokumen Hasil Pengelolaan Upaya Kesehatan Ibu dan Anak	12 Dokumen	1,203,500	Pengelolaan Upaya Pelayanan Kesehatan Ibu dan Anak	Kota Pasuruan	Jumlah Dokumen Hasil Pengelolaan Upaya Kesehatan Ibu dan Anak	12 Dokumen	1,203,500	
	Pengelolaan Pelayanan Kelanjut Usiaan	Kota Pasuruan	Jumlah dokumen hasil pengelolaan pelayanan kelanjutusiaan	12 Dokumen	1,200,000	Pengelolaan Pelayanan Kelanjut Usiaan	Kota Pasuruan	Jumlah dokumen hasil pengelolaan pelayanan kelanjutusiaan	12 Dokumen	1,200,000	
	Program Peningkatan Kapasitas Sumber Daya Manusia Kesehatan	**Kota Pasuruan**	**Presentase ketersediaan nakes yang berkualitas**	**100%**	**94,080,000**	**Program Peningkatan Kapasitas Sumber Daya Manusia Kesehatan**	**Kota Pasuruan**	**Rasio tenaga kesehatan dan tenaga medis terhadap populasi**	**4,8 per 1000 penduduk**	**94,080,000**	

NO	Rancangan Awal RKPD 2026					Hasil Analisis Kebutuhan					Cat. Penting
	Program /Kegiatan	**Lokasi**	**Indikator Kinerja**	**Target Capaian Kinerja**	**Pagu Indikatif**	**Program /Kegiatan**	**Lokasi**	**Indikator Kinerja**	**Target Capaian Kinerja**	**Kebutuhan Dana(**	
(1)	**(2)**	**(3)**	**(4)**	**(5)**	**(6)**	**(7)**	**(8)**	**(9)**	**(10)**	**(11)**	
	Perencanaan Kebutuhan dan Pendayagunaan Sumber Daya Manusia Kesehatan untuk UKP dan UKM di Wilayah Kabupaten/Kota	**Kota Pasuruan**	**Presentase ketenagaan sesuai kebutuhan**	**100%**	**94,080,000**	**Perencanaan Kebutuhan dan Pendayagunaan Sumber Daya Manusia Kesehatan untuk UKP dan UKM di Wilayah Kabupaten/Kota**	**Kota Pasuruan**	**Persentase Puskesmas dengan SDMK sesuai standar**	**12,50 %**	**94,080,000**	
							Kota Pasuruan	**Persentase RS Pemerintah dengan dokter spesialis sesuai standar**	**0%**		
	Pemenuhan Kebutuhan Sumber Daya Manusia Kesehatan Sesuai Standar	Kota Pasuruan	Jumlah Sumber Daya Manusia Kesehatan yang Memenuhi Standar di Fasilitas Pelayanan Kesehatan (Fasyankes)	4 orang	94,080,000	Pemenuhan Kebutuhan Sumber Daya Manusia Kesehatan Sesuai Standar	Kota Pasuruan	Jumlah Sumber Daya Manusia Kesehatan yang Memenuhi Standar di Fasilitas Pelayanan Kesehatan (Fasyankes)	4 orang	94,080,000	
	Program Pemberdayaan Masyarakat Bidang Kesehatan :	**Kota Pasuruan**	**Persentase kelurahan siaga aktif Purnama Mandiri**	**75 %**	**642,327,600**	**Program Pemberdayaan Masyarakat Bidang Kesehatan :**	**Kota Pasuruan**	**Persentase UKBM dengan strata Purnama dan Mandiri**	**10%**	**642,327,600**	
	Advokasi, Pemberdayaan, kemitraan, peningkatan Peran Serta Masyarakat dan Lintas Sektor Tingkat daerah/ Kabupaten Kota :	**Kota Pasuruan**	**Jumlah kebijakan terkait Germas yang dikeluarkan oleh Kepala Daerah di 5 kluster**	**2 kebijakan**	**580,203,600**	**Advokasi, Pemberdayaan, kemitraan, peningkatan Peran Serta Masyarakat dan Lintas Sektor Tingkat daerah/ Kabupaten Kota :**	**Kota Pasuruan**	**Jumlah Dokumen Advokasi, Pemberdayaan, Kemitraan, Peningkatan Peran serta Masyarakat dan Lintas Sektor Tingkat Daerah Kabupaten/ Kota yang telah disusun**	**1 dokumen**	**580,203,600**	
	Peningkatan Upaya promosi Kesehatan, Advokasi, kemitraan dan Pemberdayaan Masyarakat	Kota Pasuruan	Jumlah Dokumen Promosi Kesehatan, Advokasi, Kemitraan dan Pemberdayaan Masyarakat	4 dokumen	580,203,600	Peningkatan Upaya promosi Kesehatan, Advokasi, kemitraan dan Pemberdayaan Masyarakat	Kota Pasuruan	Jumlah Dokumen Promosi Kesehatan, Advokasi, Kemitraan dan Pemberdayaan Masyarakat	4 dokumen	580,203,600	

NO	Rancangan Awal RKPD 2026					Hasil Analisis Kebutuhan					Cat. Penting
	Program /Kegiatan	**Lokasi**	**Indikator Kinerja**	**Target Capaian Kinerja**	**Pagu Indikatif**	**Program /Kegiatan**	**Lokasi**	**Indikator Kinerja**	**Target Capaian Kinerja**	**Kebutuhan Dana(**	
(1)	**(2)**	**(3)**	**(4)**	**(5)**	**(6)**	**(7)**	**(8)**	**(9)**	**(10)**	**(11)**	
	Kegiatan Pelaksanaan Sehat dalam rangka Promotif Preventif Tingkat Daerah Kabupaten/Kota	**Kota Pasuruan**	**Presentase Rumah Tangga sehat**	**65%**	**10,300,000**	**Kegiatan Pelaksanaan Sehat dalam rangka Promotif Preventif Tingkat Daerah Kabupaten/Kota**	**Kota Pasuruan**	**Jumlah tema KIE promosi kesehatan dan gerakan hidup bersih dan sehat melalui berbagai saluran media**	**10 tema**	**10,300,000**	
	Penyelenggaraan Promosi Kesehatan dan Gerakan Hidup Bersih dan Sehat	Kota Pasuruan	Jumlah Dokumen Penyelenggaraan Promosi Kesehatan dan Gerakan Hidup Bersih dan Sehat	2 Dokumen	10,300,000	Penyelenggaraan Promosi Kesehatan dan Gerakan Hidup Bersih dan Sehat	Kota Pasuruan	Jumlah Dokumen Penyelenggaraan Promosi Kesehatan dan Gerakan Hidup Bersih dan Sehat	2 Dokumen	10,300,000	
	Pengembangan dan Pelaksanaan Upaya Kesehatan Bersumber Daya Masyarakat UKBM Tingkat Daerah Kabupaten/Kota	**Kota Pasuruan**	**Persentase UKBM dengan strata Purnama dan Mandiri**	**95%**	**51,824,000**	**Pengembangan dan Pelaksanaan Upaya Kesehatan Bersumber Daya Masyarakat UKBM Tingkat Daerah Kabupaten/Kota**	**Kota Pasuruan**	**Jumlah UKBM dengan strata Purnama dan Mandiri**	**30 UKBM**	**51,824,000**	
	Bimbingan Teknis dan Supervisi Pengembangan dan Pelaksanaan Upaya Kesehatan Bersumber Daya Masyarakat (UKBM)	Kota Pasuruan	Jumlah Dokumen Hasil Bimbingan Teknis dan Supervisi Upaya Kesehatan Bersumber Daya Masyarakat (UKBM)	4 dokumen	51,824,000	Bimbingan Teknis dan Supervisi Pengembangan dan Pelaksanaan Upaya Kesehatan Bersumber Daya Masyarakat (UKBM)	Kota Pasuruan	Jumlah Dokumen Hasil Bimbingan Teknis dan Supervisi Upaya Kesehatan Bersumber Daya Masyarakat (UKBM)	4 dokumen	51,824,000	
	PUSKESMAS KANDANGSAPI				**4,076,600,090**	**PUSKESMAS KANDANGSAPI**				**4,076,600,090**	
	Program Penunjang Urusan Pemerintahan Daerah Kabupaten/Kota	**Kota Pasuruan**	**Persentase kebutuhan penunjang pemerintahan yang terfasilitasi**	**100 %**	**1,716,828,000**	**Program Penunjang Urusan Pemerintahan Daerah Kabupaten/Kota**	**Kota Pasuruan**	**Jumlah BLUD yang menyediakan pelayanan dan penunjang pelayanan**	**1 unit kerja**	**1,716,828,000**	
	Peningkatan Pelayanan BLUD	**Kota Pasuruan**	**Jumlah BLUD yang menyediakan pelayanan dan penunjang pelayanan**	**1 unit kerja**	**1,716,828,000**	**Peningkatan Pelayanan BLUD**	**Kota Pasuruan**	**Jumlah BLUD yang menyediakan pelayanan dan penunjang pelayanan**	**1 unit kerja**	**1,716,828,000**	

NO	Rancangan Awal RKPD 2026					Hasil Analisis Kebutuhan					Cat. Penting
	Program /Kegiatan	**Lokasi**	**Indikator Kinerja**	**Target Capaian Kinerja**	**Pagu Indikatif**	**Program /Kegiatan**	**Lokasi**	**Indikator Kinerja**	**Target Capaian Kinerja**	**Kebutuhan Dana(**	
(1)	**(2)**	**(3)**	**(4)**	**(5)**	**(6)**	**(7)**	**(8)**	**(9)**	**(10)**	**(11)**	
	Pelayanan dan Penunjang Pelayanan BLUD	Kota Pasuruan	Jumlah BLUD yang menyediakan pelayanan dan penunjang pelayanan	1 unit kerja	1,716,828,000	Pelayanan dan Penunjang Pelayanan BLUD	Kota Pasuruan	Jumlah BLUD yang menyediakan pelayanan dan penunjang pelayanan	1 unit kerja	1,716,828,000	
	Program Pemenuhan Upaya Kesehatan Perorangan Dan Upaya Kesehatan Masyarakat	**Kota Pasuruan**	**Persentase pemenuhan UKP (Upaya Kesehatan Perorangan) dan UKM (Upaya Kesehatan Masyarakat)**	**100%**	**1,593,459,990**	**Program Pemenuhan Upaya Kesehatan Perorangan Dan Upaya Kesehatan Masyarakat**	**Kota Pasuruan**	**Persentase pemenuhan UKP (Upaya Kesehatan Perorangan) dan UKM (Upaya Kesehatan Masyarakat)**	**100%**	**1,593,459,990**	
	Kegiatan Penyediaan Layanan Kesehatan untuk UKM dan UKP Rujukan Tingkat Daerah Kabupaten/Kota	**Kota Pasuruan**	**Persentase pemenuhan UKP (Upaya Kesehatan Perorangan) dan UKM (Upaya Kesehatan Masyarakat)**	**100%**	**1,593,459,990**	**Kegiatan Penyediaan Layanan Kesehatan untuk UKM dan UKP Rujukan Tingkat Daerah Kabupaten/Kota**	**Kota Pasuruan**	**Persentase pemenuhan UKP (Upaya Kesehatan Perorangan) dan UKM (Upaya Kesehatan Masyarakat)**	**100%**	**1,593,459,990**	
	Pengelolaan Pelayanan Kesehatan Ibu Hamil	Kota Pasuruan	Jumlah Ibu Hamil yang Mendapatkan Pelayanan Kesehatan Sesuai Standar Kesehatan Sesuai Standar	388 Orang	39,550,000	Pengelolaan Pelayanan Kesehatan Ibu Hamil	Kota Pasuruan	Jumlah Ibu Hamil yang Mendapatkan Pelayanan Kesehatan Sesuai Standar Kesehatan Sesuai Standar	388 Orang	39,550,000	
	Pengelolaan Pelayanan Kesehatan Ibu Bersalin	Kota Pasuruan	Jumlah Ibu Bersalin yang Mendapatkan Pelayanan Kesehatan Sesuai Standar	387 Orang	5,000,000	Pengelolaan Pelayanan Kesehatan Ibu Bersalin	Kota Pasuruan	Jumlah Ibu Bersalin yang Mendapatkan Pelayanan Kesehatan Sesuai Standar	387 Orang	5,000,000	
	Pengelolaan Pelayanan Kesehatan Balita	Kota Pasuruan	Jumlah Balita yang Mendapatkan Pelayanan Kesehatan Sesuai Standar	1600 Orang	15,250,000	Pengelolaan Pelayanan Kesehatan Balita	Kota Pasuruan	Jumlah Balita yang Mendapatkan Pelayanan Kesehatan Sesuai Standar	1600 Orang	15,250,000	
	Pengelolaan Pelayanan Kesehatan Pada Usia pendidikan dasar	Kota Pasuruan	Jumlah Anak Usia Pendidikan Dasar yang Mendapatkan Pelayanan Kesehatan Sesuai Standar	2465 Orang	52,080,000	Pengelolaan Pelayanan Kesehatan Pada Usia pendidikan dasar	Kota Pasuruan	Jumlah Anak Usia Pendidikan Dasar yang Mendapatkan Pelayanan Kesehatan Sesuai Standar	2465 Orang	52,080,000	

NO	Rancangan Awal RKPD 2026					Hasil Analisis Kebutuhan					Cat. Penting
	Program /Kegiatan	**Lokasi**	**Indikator Kinerja**	**Target Capaian Kinerja**	**Pagu Indikatif**	**Program /Kegiatan**	**Lokasi**	**Indikator Kinerja**	**Target Capaian Kinerja**	**Kebutuhan Dana(**	
(1)	**(2)**	**(3)**	**(4)**	**(5)**	**(6)**	**(7)**	**(8)**	**(9)**	**(10)**	**(11)**	
	Pengelolaan Pelayanan Kesehatan Pada Usia Produktif	Kota Pasuruan	Jumlah Penduduk Usia Produktif yang Mendapatkan Pelayanan Kesehatan Sesuai Standar Kesehatan Sesuai Standar	16191 Orang	18,210,000	Pengelolaan Pelayanan Kesehatan Pada Usia Produktif	Kota Pasuruan	Jumlah Penduduk Usia Produktif yang Mendapatkan Pelayanan Kesehatan Sesuai Standar Kesehatan Sesuai Standar	16191 Orang	18,210,000	
	Pengelolaan Pelayanan Kesehatan Orang dengan Gangguan Jiwa Berat	Kota Pasuruan	Jumlah Orang yang Mendapatkan Pelayanan Kesehatan Orang dengan Gangguan Jiwa Berat Sesuai Standar	20 Orang	15,000,000	Pengelolaan Pelayanan Kesehatan Orang dengan Gangguan Jiwa Berat	Kota Pasuruan	Jumlah Orang yang Mendapatkan Pelayanan Kesehatan Orang dengan Gangguan Jiwa Berat Sesuai Standar	20 Orang	15,000,000	
	Pengelolaan Pelayanan Kesehatan Orang Terduga Tuberkulosis	Kota Pasuruan	Jumlah Orang Terduga Menderita Tuberkulosis Yang Mendapatkan Pelayanan Sesuai Standart	487 Orang	22,000,000	Pengelolaan Pelayanan Kesehatan Orang Terduga Tuberkulosis	Kota Pasuruan	Jumlah Orang Terduga Menderita Tuberkulosis Yang Mendapatkan Pelayanan Sesuai Standart	487 Orang	22,000,000	
	Pengelolaan Pelayanan Kesehatan Gizi Masyarakat	Kota Pasuruan	Jumlah Dokumen Hasil Pengelolaan Pelayanan Kesehatan Gizi Masyarakat Kesehatan Sesuai Standar	16 Dokumen	860,810,700	Pengelolaan Pelayanan Kesehatan Gizi Masyarakat	Kota Pasuruan	Jumlah Dokumen Hasil Pengelolaan Pelayanan Kesehatan Gizi Masyarakat Kesehatan Sesuai Standar	16 Dokumen	860,810,700	
	Pengelolaan Pelayanan Kesehatan Kerja dan Olahraga	Kota Pasuruan	Jumlah Dokumen Hasil Pengelolaan Pelayanan Kesehatan Kerja dan Olahraga	3 Dokumen	8,360,000	Pengelolaan Pelayanan Kesehatan Kerja dan Olahraga	Kota Pasuruan	Jumlah Dokumen Hasil Pengelolaan Pelayanan Kesehatan Kerja dan Olahraga	3 Dokumen	8,360,000	
	Pengelolaan Pelayanan Kesehatan Lingkungan	Kota Pasuruan	Jumlah Dokumen Hasil Pengelolaan Pelayanan Kesehatan Lingkungan Kesehatan Sesuai Standar	12 Dokumen	64,826,990	Pengelolaan Pelayanan Kesehatan Lingkungan	Kota Pasuruan	Jumlah Dokumen Hasil Pengelolaan Pelayanan Kesehatan Lingkungan Kesehatan Sesuai Standar	12 Dokumen	64,826,990	
	Pengelolaan Pelayanan Kesehatan Tradisional, Akupuntur, Asuhan Mandiri, Dan Tradisional Lainnya	Kota Pasuruan	Jumlah Dokumen Hasil Pengelolaan Pelayanan Kesehatan Tradisional, Akupuntur, Asuhan Mandiri, Dan Tradisional Lainnya	12 Dokumen	36,188,200	Pengelolaan Pelayanan Kesehatan Tradisional, Akupuntur, Asuhan Mandiri, Dan Tradisional Lainnya	Kota Pasuruan	Jumlah Dokumen Hasil Pengelolaan Pelayanan Kesehatan Tradisional, Akupuntur, Asuhan Mandiri, Dan Tradisional Lainnya	12 Dokumen	36,188,200	

NO	Rancangan Awal RKPD 2026					Hasil Analisis Kebutuhan					Cat. Penting
	Program /Kegiatan	**Lokasi**	**Indikator Kinerja**	**Target Capaian Kinerja**	**Pagu Indikatif**	**Program /Kegiatan**	**Lokasi**	**Indikator Kinerja**	**Target Capaian Kinerja**	**Kebutuhan Dana(**	
(1)	**(2)**	**(3)**	**(4)**	**(5)**	**(6)**	**(7)**	**(8)**	**(9)**	**(10)**	**(11)**	
	Pengelolaan Surveilans Kesehatan	Kota Pasuruan	Jumlah Dokumen Hasil Pengelolaan Surveilans Kesehatan	12 Dokumen	14,650,000	Pengelolaan Surveilans Kesehatan	Kota Pasuruan	Jumlah Dokumen Hasil Pengelolaan Surveilans Kesehatan	12 Dokumen	14,650,000	
	Pengelolaan Pelayanan Kesehatan Orang dengan Masalah Kesehatan Jiwa (ODMK)	Kota Pasuruan	Jumlah Orang dengan Masalah Kejiwaan (ODMK) yang Mendapatkan Pelayanan Kesehatan	46 Orang	4,500,000	Pengelolaan Pelayanan Kesehatan Orang dengan Masalah Kesehatan Jiwa (ODMK)	Kota Pasuruan	Jumlah Orang dengan Masalah Kejiwaan (ODMK) yang Mendapatkan Pelayanan Kesehatan	46 Orang	4,500,000	
	Pelayanan kesehatan penyakit Menular dan Tidak Menular	Kota Pasuruan	Jumlah Dokumen Hasil Pelayanan Kesehatan Penyakit Menular dan Tidak Menular Kesehatan Sesuai Standar	84 Dokumen	105,900,200	Pelayanan kesehatan penyakit Menular dan Tidak Menular	Kota Pasuruan	Jumlah Dokumen Hasil Pelayanan Kesehatan Penyakit Menular dan Tidak Menular Kesehatan Sesuai Standar	84 Dokumen	105,900,200	
	Operasional Pelayanan Puskesmas	Kota Pasuruan	Jumlah Dokumen Operasional Pelayanan Puskesmas	12 Dokumen	309,230,400	Operasional Pelayanan Puskesmas	Kota Pasuruan	Jumlah Dokumen Operasional Pelayanan Puskesmas	12 Dokumen	309,230,400	
	Operasional Pelayanan Fasilitas Kesehatan Lainnya	Kota Pasuruan	Jumlah Dokumen Operasional Pelayanan Fasilitas Kesehatan Lainnya	12 Dokumen	6,150,000	Operasional Pelayanan Fasilitas Kesehatan Lainnya	Kota Pasuruan	Jumlah Dokumen Operasional Pelayanan Fasilitas Kesehatan Lainnya	12 Dokumen	6,150,000	
	Pengelolaan Pelayanan Kesehatan Reproduksi	Kota Pasuruan	Jumlah dokumen hasil pengelolaan Pelayanan Kesehatan Reproduksi	12 Dokumen	7,200,000	Pengelolaan Pelayanan Kesehatan Reproduksi	Kota Pasuruan	Jumlah dokumen hasil pengelolaan Pelayanan Kesehatan Reproduksi	12 Dokumen	7,200,000	
	Pengelolaan Upaya Pelayanan Kesehatan Ibu dan Anak	Kota Pasuruan	Jumlah Dokumen Hasil Pengelolaan Upaya Kesehatan Ibu dan Anak	12 Dokumen	1,353,500	Pengelolaan Upaya Pelayanan Kesehatan Ibu dan Anak	Kota Pasuruan	Jumlah Dokumen Hasil Pengelolaan Upaya Kesehatan Ibu dan Anak	12 Dokumen	1,353,500	
	Pengelolaan Pelayanan Kelanjut Usiaan	Kota Pasuruan	Jumlah dokumen hasil pengelolaan pelayanan kelanjutusiaan	12 Dokumen	7,200,000	Pengelolaan Pelayanan Kelanjut Usiaan	Kota Pasuruan	Jumlah dokumen hasil pengelolaan pelayanan kelanjutusiaan	12 Dokumen	7,200,000	
	Program Pemberdayaan Masyarakat Bidang Kesehatan	**Kota Pasuruan**	**Persentase kelurahan siaga aktif Purnama Mandiri**	**75 %**	**766,312,100**	**Program Pemberdayaan Masyarakat Bidang Kesehatan**	**Kota Pasuruan**	**Persentase UKBM dengan strata Purnama dan Mandiri**	**10%**	**766,312,100**	

NO	Rancangan Awal RKPD 2026					Hasil Analisis Kebutuhan					Cat. Penting
	Program /Kegiatan	**Lokasi**	**Indikator Kinerja**	**Target Capaian Kinerja**	**Pagu Indikatif**	**Program /Kegiatan**	**Lokasi**	**Indikator Kinerja**	**Target Capaian Kinerja**	**Kebutuhan Dana(**	
(1)	**(2)**	**(3)**	**(4)**	**(5)**	**(6)**	**(7)**	**(8)**	**(9)**	**(10)**	**(11)**	
	Advokasi, Pemberdayaan, kemitraan, peningkatan Peran Serta Masyarakat dan Lintas Sektor Tingkat daerah/ Kabupaten Kota	**Kota Pasuruan**	**Jumlah kebijakan terkait Germas yang dikeluarkan oleh Kepala Daerah di 5 kluster**	**2 kebijakan**	**749,452,100**	**Advokasi, Pemberdayaan, kemitraan, peningkatan Peran Serta Masyarakat dan Lintas Sektor Tingkat daerah/ Kabupaten Kota**	**Kota Pasuruan**	**Jumlah Dokumen Advokasi, Pemberdayaan, Kemitraan, Peningkatan Peran serta Masyarakat dan Lintas Sektor Tingkat Daerah Kabupaten/ Kota yang telah disusun**	**1 dokumen**	**749,452,100**	
	Peningkatan Upaya promosi Kesehatan, Advokasi, kemitraan dan Pemberdayaan Masyarakat	Kota Pasuruan	Jumlah Dokumen Promosi Kesehatan, Advokasi, Kemitraan dan Pemberdayaan Masyarakat	12 dokumen	749,452,100	Peningkatan Upaya promosi Kesehatan, Advokasi, kemitraan dan Pemberdayaan Masyarakat	Kota Pasuruan	Jumlah Dokumen Promosi Kesehatan, Advokasi, Kemitraan dan Pemberdayaan Masyarakat	12 dokumen	749,452,100	
	Pengembangan dan Pelaksanaan Upaya Kesehatan Bersumber Daya Masyarakat UKBM Tingkat Daerah Kabupaten/Kota	**Kota Pasuruan**	**Persentase UKBM dengan strata Purnama dan Mandiri**	**95%**	**16,860,000**	**Pengembangan dan Pelaksanaan Upaya Kesehatan Bersumber Daya Masyarakat UKBM Tingkat Daerah Kabupaten/Kota**	**Kota Pasuruan**	**Jumlah UKBM dengan strata Purnama dan Mandiri**	**30 UKBM**	**16,860,000**	
	Bimbingan Teknis dan Supervisi Pengembangan dan Pelaksanaan Upaya Kesehatan Bersumber Daya Masyarakat (UKBM)	Kota Pasuruan	Jumlah Dokumen Hasil Bimbingan Teknis dan Supervisi Upaya Kesehatan Bersumber Daya Masyarakat (UKBM)	12 dokumen	16,860,000	Bimbingan Teknis dan Supervisi Pengembangan dan Pelaksanaan Upaya Kesehatan Bersumber Daya Masyarakat (UKBM)	Kota Pasuruan	Jumlah Dokumen Hasil Bimbingan Teknis dan Supervisi Upaya Kesehatan Bersumber Daya Masyarakat (UKBM)	12 dokumen	16,860,000	
	PUSKESMAS KEBONAGUNG				**4,040,894,400**	**PUSKESMAS KEBONAGUNG**				**4,040,894,400**	
	Program Penunjang Urusan Pemerintahan Daerah Kabupaten/Kota	**Kota Pasuruan**	**Persentase kebutuhan penunjang pemerintahan yang terfasilitasi**	**100 %**	**1,798,215,000**	**Program Penunjang Urusan Pemerintahan Daerah Kabupaten/Kota**	**Kota Pasuruan**	**Jumlah BLUD yang menyediakan pelayanan dan penunjang pelayanan**	**1 unit kerja**	**1,798,215,000**	
	Peningkatan Pelayanan BLUD	**Kota Pasuruan**	**Jumlah BLUD yang menyediakan pelayanan dan penunjang pelayanan**	**1 unit kerja**	**1,798,215,000**	**Peningkatan Pelayanan BLUD**	**Kota Pasuruan**	**Jumlah BLUD yang menyediakan pelayanan dan penunjang pelayanan**	**1 unit kerja**	**1,798,215,000**	

NO	Rancangan Awal RKPD 2026					Hasil Analisis Kebutuhan					Cat. Penting
	Program /Kegiatan	**Lokasi**	**Indikator Kinerja**	**Target Capaian Kinerja**	**Pagu Indikatif**	**Program /Kegiatan**	**Lokasi**	**Indikator Kinerja**	**Target Capaian Kinerja**	**Kebutuhan Dana(**	
(1)	**(2)**	**(3)**	**(4)**	**(5)**	**(6)**	**(7)**	**(8)**	**(9)**	**(10)**	**(11)**	
	Pelayanan dan Penunjang Pelayanan BLUD	Kota Pasuruan	Jumlah BLUD yang menyediakan pelayanan dan penunjang pelayanan	1 unit	1,798,215,000	Pelayanan dan Penunjang Pelayanan BLUD	Kota Pasuruan	Jumlah BLUD yang menyediakan pelayanan dan penunjang pelayanan	1 unit	1,798,215,000	
	Program Program Pemenuhan Upaya Kesehatan Perorangan Dan Upaya Kesehatan Masyarakat	**Kota Pasuruan**	**Persentase pemenuhan UKP (Upaya Kesehatan Perorangan) dan UKM (Upaya Kesehatan Masyarakat)**	**100%**	**1,518,505,400**	**Program Program Pemenuhan Upaya Kesehatan Perorangan Dan Upaya Kesehatan Masyarakat**	**Kota Pasuruan**	**Persentase pemenuhan UKP (Upaya Kesehatan Perorangan) dan UKM (Upaya Kesehatan Masyarakat)**	**100%**	**1,518,505,400**	
	Kegiatan Penyediaan Layanan Kesehatan untuk UKM dan UKP Rujukan Tingkat Daerah Kabupaten/Kota	**Kota Pasuruan**	**Persentase pemenuhan UKP (Upaya Kesehatan Perorangan) dan UKM (Upaya Kesehatan Masyarakat)**	**100%**	**1,518,505,400**	**Kegiatan Penyediaan Layanan Kesehatan untuk UKM dan UKP Rujukan Tingkat Daerah Kabupaten/Kota**	**Kota Pasuruan**	**Persentase pemenuhan UKP (Upaya Kesehatan Perorangan) dan UKM (Upaya Kesehatan Masyarakat)**	**100%**	**1,518,505,400**	
	Pengelolaan Pelayanan Kesehatan Ibu Hamil	Kota Pasuruan	Jumlah Ibu Hamil yang Mendapatkan Pelayanan Kesehatan Sesuai Standar Kesehatan Sesuai Standar	428 Orang	84,132,400	Pengelolaan Pelayanan Kesehatan Ibu Hamil	Kota Pasuruan	Jumlah Ibu Hamil yang Mendapatkan Pelayanan Kesehatan Sesuai Standar Kesehatan Sesuai Standar	428 Orang	84,132,400	
	Pengelolaan Pelayanan Kesehatan Ibu Bersalin	Kota Pasuruan	Jumlah Ibu Bersalin yang Mendapatkan Pelayanan Kesehatan Sesuai Standar	426 Orang	300,000	Pengelolaan Pelayanan Kesehatan Ibu Bersalin	Kota Pasuruan	Jumlah Ibu Bersalin yang Mendapatkan Pelayanan Kesehatan Sesuai Standar	426 Orang	300,000	
	Pengelolaan Pelayanan Kesehatan Bayi Baru Lahir	Kota Pasuruan	Jumlah Bayi Baru Lahir yang Mendapatkan Pelayanan Kesehatan Sesuai Standar	393 Orang	500,000	Pengelolaan Pelayanan Kesehatan Bayi Baru Lahir	Kota Pasuruan	Jumlah Bayi Baru Lahir yang Mendapatkan Pelayanan Kesehatan Sesuai Standar	393 Orang	500,000	
	Pengelolaan Pelayanan Kesehatan Balita	Kota Pasuruan	Jumlah Balita yang Mendapatkan Pelayanan Kesehatan Sesuai Standar	1613 Orang	22,000,000	Pengelolaan Pelayanan Kesehatan Balita	Kota Pasuruan	Jumlah Balita yang Mendapatkan Pelayanan Kesehatan Sesuai Standar	1613 Orang	22,000,000	

NO	Rancangan Awal RKPD 2026					Hasil Analisis Kebutuhan					Cat. Penting
	Program /Kegiatan	**Lokasi**	**Indikator Kinerja**	**Target Capaian Kinerja**	**Pagu Indikatif**	**Program /Kegiatan**	**Lokasi**	**Indikator Kinerja**	**Target Capaian Kinerja**	**Kebutuhan Dana(**	
(1)	**(2)**	**(3)**	**(4)**	**(5)**	**(6)**	**(7)**	**(8)**	**(9)**	**(10)**	**(11)**	
	Pengelolaan Pelayanan Kesehatan Pada Usia pendidikan dasar	Kota Pasuruan	Jumlah Anak Usia Pendidikan Dasar yang Mendapatkan Pelayanan Kesehatan Sesuai Standar	5298 Orang	11,520,000	Pengelolaan Pelayanan Kesehatan Pada Usia pendidikan dasar	Kota Pasuruan	Jumlah Anak Usia Pendidikan Dasar yang Mendapatkan Pelayanan Kesehatan Sesuai Standar	5298 Orang	11,520,000	
	Pengelolaan Pelayanan Kesehatan Pada Usia Produktif	Kota Pasuruan	Jumlah Penduduk Usia Produktif yang Mendapatkan Pelayanan Kesehatan Sesuai Standar	19272 Orang	2,000,000	Pengelolaan Pelayanan Kesehatan Pada Usia Produktif	Kota Pasuruan	Jumlah Penduduk Usia Produktif yang Mendapatkan Pelayanan Kesehatan Sesuai Standar	19272 Orang	2,000,000	
	Sub Kegiatan Pengelolaan Pelayanan Kesehatan pada Usia Lanjut	Kota Pasuruan	Jumlah Penduduk Usia Lanjut yang Mendapatkan Pelayanan Kesehatan Sesuai Standar	1945 Orang	1,800,000	Sub Kegiatan Pengelolaan Pelayanan Kesehatan pada Usia Lanjut	Kota Pasuruan	Jumlah Penduduk Usia Lanjut yang Mendapatkan Pelayanan Kesehatan Sesuai Standar	1945 Orang	1,800,000	
	Pengelolaan Pelayanan Kesehatan Penderita Hipertensi	Kota Pasuruan	Jumlah Penderita Hipertensi yang Mendapatkan Pelayanan Kesehatan Sesuai Standar	1727 Orang	32,948,000	Pengelolaan Pelayanan Kesehatan Penderita Hipertensi	Kota Pasuruan	Jumlah Penderita Hipertensi yang Mendapatkan Pelayanan Kesehatan Sesuai Standar	1727 Orang	32,948,000	
	Pengelolaan Pelayanan Kesehatan Penderita Diabetes Melitus	Kota Pasuruan	Jumlah Penderita Diabetes Melitus yang Mendapatkan Pelayanan Kesehatan Sesuai Standar	876 Orang	32,948,000	Pengelolaan Pelayanan Kesehatan Penderita Diabetes Melitus	Kota Pasuruan	Jumlah Penderita Diabetes Melitus yang Mendapatkan Pelayanan Kesehatan Sesuai Standar	876 Orang	32,948,000	
	Pengelolaan Pelayanan Kesehatan Orang dengan Gangguan Jiwa Berat	Kota Pasuruan	Jumlah Orang yang Mendapatkan Pelayanan Kesehatan Orang dengan Gangguan Jiwa Berat Sesuai Standar	56 Orang	10,800,000	Pengelolaan Pelayanan Kesehatan Orang dengan Gangguan Jiwa Berat	Kota Pasuruan	Jumlah Orang yang Mendapatkan Pelayanan Kesehatan Orang dengan Gangguan Jiwa Berat Sesuai Standar	56 Orang	10,800,000	
	Pengelolaan Pelayanan Kesehatan Orang Terduga Tuberkulosis	Kota Pasuruan	Jumlah Orang Terduga Menderita Tuberkulosis Yang Mendapatkan Pelayanan Sesuai Standart	880 Orang	6,000,000	Pengelolaan Pelayanan Kesehatan Orang Terduga Tuberkulosis	Kota Pasuruan	Jumlah Orang Terduga Menderita Tuberkulosis Yang Mendapatkan Pelayanan Sesuai Standart	880 Orang	6,000,000	
	Pengelolaan Pelayanan Kesehatan Orang dengan Resiko Terinveksi HIV	Kota Pasuruan	umlah Orang Terduga Menderita HIV yang Mendapatkan Pelayanan Sesuai Standart	792 Orang	5,000,000	Pengelolaan Pelayanan Kesehatan Orang dengan Resiko Terinveksi HIV	Kota Pasuruan	umlah Orang Terduga Menderita HIV yang Mendapatkan Pelayanan Sesuai Standart	792 Orang	5,000,000	

NO	Rancangan Awal RKPD 2026					Hasil Analisis Kebutuhan					Cat. Penting
	Program /Kegiatan	**Lokasi**	**Indikator Kinerja**	**Target Capaian Kinerja**	**Pagu Indikatif**	**Program /Kegiatan**	**Lokasi**	**Indikator Kinerja**	**Target Capaian Kinerja**	**Kebutuhan Dana(**	
(1)	**(2)**	**(3)**	**(4)**	**(5)**	**(6)**	**(7)**	**(8)**	**(9)**	**(10)**	**(11)**	
	Pengelolaan Pelayanan Kesehatan Gizi Masyarakat	Kota Pasuruan	Jumlah Dokumen Hasil Pengelolaan Pelayanan Kesehatan Gizi Masyarakat Kesehatan Sesuai Standar	60 Dokumen	840,339,900	Pengelolaan Pelayanan Kesehatan Gizi Masyarakat	Kota Pasuruan	Jumlah Dokumen Hasil Pengelolaan Pelayanan Kesehatan Gizi Masyarakat Kesehatan Sesuai Standar	60 Dokumen	840,339,900	
	Pengelolaan Pelayanan Kesehatan Kerja dan Olahraga	Kota Pasuruan	Jumlah Dokumen Hasil Pengelolaan Pelayanan Kesehatan Kerja dan Olahraga	4 Dokumen	23,280,000	Pengelolaan Pelayanan Kesehatan Kerja dan Olahraga	Kota Pasuruan	Jumlah Dokumen Hasil Pengelolaan Pelayanan Kesehatan Kerja dan Olahraga	4 Dokumen	23,280,000	
	Pengelolaan Pelayanan Kesehatan Lingkungan	Kota Pasuruan	Jumlah Dokumen Hasil Pengelolaan Pelayanan Kesehatan Lingkungan Kesehatan Sesuai Standar	4 Dokumen	20,000,000	Pengelolaan Pelayanan Kesehatan Lingkungan	Kota Pasuruan	Jumlah Dokumen Hasil Pengelolaan Pelayanan Kesehatan Lingkungan Kesehatan Sesuai Standar	4 Dokumen	20,000,000	
	Pengelolaan Pelayanan Promosi Kesehatan	Kota Pasuruan	Jumlah Dokumen Hasil Pengelolaan Pelayanan Promosi Kesehatan Kesehatan Sesuai Standar	4 Dokumen	5,100,000	Pengelolaan Pelayanan Promosi Kesehatan	Kota Pasuruan	Jumlah Dokumen Hasil Pengelolaan Pelayanan Promosi Kesehatan Kesehatan Sesuai Standar	4 Dokumen	5,100,000	
	Pengelolaan Pelayanan Kesehatan Tradisional, Akupuntur, Asuhan Mandiri, Dan Tradisional Lainnya	Kota Pasuruan	Jumlah Dokumen Hasil Pengelolaan Pelayanan Kesehatan Tradisional, Akupuntur, Asuhan Mandiri, Dan Tradisional Lainnya	1 Dokumen	5,225,000	Pengelolaan Pelayanan Kesehatan Tradisional, Akupuntur, Asuhan Mandiri, Dan Tradisional Lainnya	Kota Pasuruan	Jumlah Dokumen Hasil Pengelolaan Pelayanan Kesehatan Tradisional, Akupuntur, Asuhan Mandiri, Dan Tradisional Lainnya	1 Dokumen	5,225,000	
	Pengelolaan Surveilans Kesehatan	Kota Pasuruan	Jumlah Dokumen Hasil Pengelolaan Surveilans Kesehatan	1 Dokumen	17,910,000	Pengelolaan Surveilans Kesehatan	Kota Pasuruan	Jumlah Dokumen Hasil Pengelolaan Surveilans Kesehatan	1 Dokumen	17,910,000	
	Pengelolaan Pelayanan Kesehatan Orang dengan Masalah Kesehatan Jiwa (ODMK)	Kota Pasuruan	Jumlah Orang dengan Masalah Kejiwaan (ODMK) yang Mendapatkan Pelayanan Kesehatan	109 Orang	4,000,000	Pengelolaan Pelayanan Kesehatan Orang dengan Masalah Kesehatan Jiwa (ODMK)	Kota Pasuruan	Jumlah Orang dengan Masalah Kejiwaan (ODMK) yang Mendapatkan Pelayanan Kesehatan	109 Orang	4,000,000	
	Pelayanan kesehatan penyakit Menular dan Tidak Menular	Kota Pasuruan	Jumlah Dokumen Hasil Pelayanan Kesehatan Penyakit Menular dan Tidak Menular	1 Dokumen	79,950,000	Pelayanan kesehatan penyakit Menular dan Tidak Menular	Kota Pasuruan	Jumlah Dokumen Hasil Pelayanan Kesehatan Penyakit Menular dan Tidak Menular	1 Dokumen	79,950,000	

NO	Rancangan Awal RKPD 2026					Hasil Analisis Kebutuhan					Cat. Penting
	Program /Kegiatan	**Lokasi**	**Indikator Kinerja**	**Target Capaian Kinerja**	**Pagu Indikatif**	**Program /Kegiatan**	**Lokasi**	**Indikator Kinerja**	**Target Capaian Kinerja**	**Kebutuhan Dana(**	
(1)	**(2)**	**(3)**	**(4)**	**(5)**	**(6)**	**(7)**	**(8)**	**(9)**	**(10)**	**(11)**	
	Operasional Pelayanan Puskesmas	Kota Pasuruan	Jumlah Dokumen Operasional Pelayanan Puskesmas	12 Dokumen	292,131,000	Operasional Pelayanan Puskesmas	Kota Pasuruan	Jumlah Dokumen Operasional Pelayanan Puskesmas	12 Dokumen	292,131,000	
	Operasional Pelayanan Fasilitas Kesehatan Lainnya	Kota Pasuruan	Jumlah Dokumen Operasional Pelayanan Fasilitas Kesehatan Lainnya	1 Dokumen	7,200,000	Operasional Pelayanan Fasilitas Kesehatan Lainnya	Kota Pasuruan	Jumlah Dokumen Operasional Pelayanan Fasilitas Kesehatan Lainnya	1 Dokumen	7,200,000	
	Pengelolaan Pelayanan Kesehatan Reproduksi	Kota Pasuruan	Jumlah dokumen hasil pengelolaan Pelayanan Kesehatan Reproduksi	4 Dokumen	1,800,000	Pengelolaan Pelayanan Kesehatan Reproduksi	Kota Pasuruan	Jumlah dokumen hasil pengelolaan Pelayanan Kesehatan Reproduksi	4 Dokumen	1,800,000	
	Pengelolaan Upaya Pelayanan Kesehatan Ibu dan Anak	Kota Pasuruan	Jumlah Dokumen Hasil Pengelolaan Upaya Kesehatan Ibu dan Anak	12 Dokumen	7,221,100	Pengelolaan Upaya Pelayanan Kesehatan Ibu dan Anak	Kota Pasuruan	Jumlah Dokumen Hasil Pengelolaan Upaya Kesehatan Ibu dan Anak	12 Dokumen	7,221,100	
	Pengelolaan Pelayanan Kelanjut Usiaan	Kota Pasuruan	Jumlah dokumen hasil pengelolaan pelayanan kelanjutusiaan	1 Dokumen	4,400,000	Pengelolaan Pelayanan Kelanjut Usiaan	Kota Pasuruan	Jumlah dokumen hasil pengelolaan pelayanan kelanjutusiaan	1 Dokumen	4,400,000	
	Program Peningkatan Kapasitas Sumber Daya Manusia Kesehatan	**Kota Pasuruan**	**Presentase ketersediaan nakes yang berkualitas**	**100%**	**105,844,000**	**Program Peningkatan Kapasitas Sumber Daya Manusia Kesehatan**	**Kota Pasuruan**	**Rasio tenaga kesehatan dan tenaga medis terhadap populasi**	**4,8 per 1000 penduduk**	**105,844,000**	
	Perencanaan Kebutuhan dan Pendayagunaan Sumber Daya Manusia Kesehatan untuk UKP dan UKM di Wilayah Kabupaten/Kota	**Kota Pasuruan**	**Presentase ketenagaan sesuai kebutuhan**	**100%**	**71,164,000**	**Perencanaan Kebutuhan dan Pendayagunaan Sumber Daya Manusia Kesehatan untuk UKP dan UKM di Wilayah Kabupaten/Kota**	**Kota Pasuruan**	**Persentase Puskesmas dengan SDMK sesuai standar**	**12,50 %**	**71,164,000**	
							Kota Pasuruan	**Persentase RS Pemerintah dengan dokter spesialis sesuai standar**	**0%**		

NO	Rancangan Awal RKPD 2026					Hasil Analisis Kebutuhan					Cat. Penting
	Program /Kegiatan	**Lokasi**	**Indikator Kinerja**	**Target Capaian Kinerja**	**Pagu Indikatif**	**Program /Kegiatan**	**Lokasi**	**Indikator Kinerja**	**Target Capaian Kinerja**	**Kebutuhan Dana(**	
(1)	**(2)**	**(3)**	**(4)**	**(5)**	**(6)**	**(7)**	**(8)**	**(9)**	**(10)**	**(11)**	
	Pemenuhan Kebutuhan Sumber Daya Manusia Kesehatan Sesuai Standar	Kota Pasuruan	Jumlah Sumber Daya Manusia Kesehatan yang Memenuhi Standar di Fasilitas Pelayanan Kesehatan (Fasyankes)	3 orang	71,164,000	Pemenuhan Kebutuhan Sumber Daya Manusia Kesehatan Sesuai Standar	Kota Pasuruan	Jumlah Sumber Daya Manusia Kesehatan yang Memenuhi Standar di Fasilitas Pelayanan Kesehatan (Fasyankes)	3 orang	71,164,000	
	Kegiatan Pengembangan Mutu dan Peningkatan Kompetensi Teknis Sumber daya Manusia Kesehatan Tingkat Daerah Kabupaten/Kota	**Kota Pasuruan**	**Persentase SDM kesehatan yang mengikuti bimtek, diklat, kursus singkat, simposium dan seminar terkait keilmuan bidang kesehatan (SDM Kesehatan)**	**70%**	**34,680,000**	**Kegiatan Pengembangan Mutu dan Peningkatan Kompetensi Teknis Sumber daya Manusia Kesehatan Tingkat Daerah Kabupaten/Kota**	**Kota Pasuruan**	**Persentase Peningkatan Kompetensi SDM Bidang Kesehatan**	**97 %**	**34,680,000**	
	Pengembangan Mutu dan Peningkatan Kompetensi Teknis Sumber daya Manusia Kesehatan Tingkat Daerah Kabupaten/Kota	Kota Pasuruan	Jumlah Sumber Daya Manusia Kesehatan tingkat daerah Kabupaten/Kota yang ditingkatkan mutu dan kompetensinya	60 orang	34,680,000	Pengembangan Mutu dan Peningkatan Kompetensi Teknis Sumber daya Manusia Kesehatan Tingkat Daerah Kabupaten/Kota	Kota Pasuruan	Jumlah Sumber Daya Manusia Kesehatan tingkat daerah Kabupaten/Kota yang ditingkatkan mutu dan kompetensinya	60 orang	34,680,000	
	Program Pemberdayaan Masyarakat Bidang Kesehatan	**Kota Pasuruan**	**Persentase kelurahan siaga aktif Purnama Mandiri**	**75 %**	618,330,000	**Program Pemberdayaan Masyarakat Bidang Kesehatan**	**Kota Pasuruan**	**Persentase UKBM dengan strata Purnama dan Mandiri**	**10%**	618,330,000	
	Advokasi, Pemberdayaan, kemitraan, peningkatan Peran Serta Masyarakat dan Lintas Sektor Tingkat daerah/ Kabupaten Kota	**Kota Pasuruan**	**Jumlah kebijakan terkait Germas yang dikeluarkan oleh Kepala Daerah di 5 kluster**	**2 kebijakan**	591,330,000	**Advokasi, Pemberdayaan, kemitraan, peningkatan Peran Serta Masyarakat dan Lintas Sektor Tingkat daerah/ Kabupaten Kota**	**Kota Pasuruan**	**Jumlah Dokumen Advokasi, Pemberdayaan, Kemitraan, Peningkatan Peran serta Masyarakat dan Lintas Sektor Tingkat Daerah Kabupaten/ Kota yang telah disusun**	**1 dokumen**	591,330,000	

NO	Rancangan Awal RKPD 2026					Hasil Analisis Kebutuhan					Cat. Penting
	Program /Kegiatan	**Lokasi**	**Indikator Kinerja**	**Target Capaian Kinerja**	**Pagu Indikatif**	**Program /Kegiatan**	**Lokasi**	**Indikator Kinerja**	**Target Capaian Kinerja**	**Kebutuhan Dana(**	
(1)	**(2)**	**(3)**	**(4)**	**(5)**	**(6)**	**(7)**	**(8)**	**(9)**	**(10)**	**(11)**	
	Peningkatan Upaya promosi Kesehatan, Advokasi, kemitraan dan Pemberdayaan Masyarakat	Kota Pasuruan	Jumlah Dokumen Promosi Kesehatan, Advokasi, Kemitraan dan Pemberdayaan Masyarakat	4 dokumen	591,330,000	Peningkatan Upaya promosi Kesehatan, Advokasi, kemitraan dan Pemberdayaan Masyarakat	Kota Pasuruan	Jumlah Dokumen Promosi Kesehatan, Advokasi, Kemitraan dan Pemberdayaan Masyarakat	4 dokumen	591,330,000	
	Pengembangan dan Pelaksanaan Upaya Kesehatan Bersumber Daya Masyarakat UKBM Tingkat Daerah Kabupaten/Kota	**Kota Pasuruan**	**Persentase UKBM dengan strata Purnama dan Mandiri**	**95%**	**27,000,000**	**Pengembangan dan Pelaksanaan Upaya Kesehatan Bersumber Daya Masyarakat UKBM Tingkat Daerah Kabupaten/Kota**	**Kota Pasuruan**	**Jumlah UKBM dengan strata Purnama dan Mandiri**	**30 UKBM**	**27,000,000**	
	Bimbingan Teknis dan Supervisi Pengembangan dan Pelaksanaan Upaya Kesehatan Bersumber Daya Masyarakat (UKBM)	Kota Pasuruan	Jumlah Dokumen Hasil Bimbingan Teknis dan Supervisi Upaya Kesehatan Bersumber Daya Masyarakat (UKBM)	4 dokumen	27,000,000	Bimbingan Teknis dan Supervisi Pengembangan dan Pelaksanaan Upaya Kesehatan Bersumber Daya Masyarakat (UKBM)	Kota Pasuruan	Jumlah Dokumen Hasil Bimbingan Teknis dan Supervisi Upaya Kesehatan Bersumber Daya Masyarakat (UKBM)	4 dokumen	27,000,000	
	PUSKESMAS KEBONSARI				**3,084,407,200**	**PUSKESMAS KEBONSARI**				**3,084,407,200**	
	Program Penunjang Urusan Pemerintahan Daerah Kabupaten/ Kota	**Kota Pasuruan**	**Persentase kebutuhan penunjang pemerintahan yang terfasilitasi**	**100 %**	**1,369,750,000**	**Program Penunjang Urusan Pemerintahan Daerah Kabupaten/ Kota**	**Kota Pasuruan**	**Jumlah BLUD yang menyediakan pelayanan dan penunjang pelayanan**	**1 unit kerja**	**1,369,750,000**	
	Kegiatan Peningkatan Pelayanan BLUD	**Kota Pasuruan**	Jumlah BLUD yang menyediakan pelayanan dan penunjang pelayanan	1 unit kerja	**1,369,750,000**	**Kegiatan Peningkatan Pelayanan BLUD**	**Kota Pasuruan**	Jumlah BLUD yang menyediakan pelayanan dan penunjang pelayanan	1 unit kerja	**1,369,750,000**	
	Pelayanan dan Penunjang Pelayanan BLUD	Kota Pasuruan	Jumlah BLUD yang menyediakan pelayanan dan penunjang pelayanan	1 unit kerja	1,369,750,000	Pelayanan dan Penunjang Pelayanan BLUD	Kota Pasuruan	Jumlah BLUD yang menyediakan pelayanan dan penunjang pelayanan	1 unit kerja	1,369,750,000	
	Program Pemenuhan Upaya Kesehatan Perorangan Dan Upaya Kesehatan Masyarakat	**Kota Pasuruan**	**Persentase pemenuhan UKP (Upaya Kesehatan Perorangan) dan UKM (Upaya Kesehatan Masyarakat)**	**100%**	**1,108,358,700**	**Program Pemenuhan Upaya Kesehatan Perorangan Dan Upaya Kesehatan Masyarakat**	**Kota Pasuruan**	**Persentase pemenuhan UKP (Upaya Kesehatan Perorangan) dan UKM (Upaya Kesehatan Masyarakat)**	**100%**	**1,108,358,700**	

NO	Rancangan Awal RKPD 2026					Hasil Analisis Kebutuhan					Cat. Penting
	Program /Kegiatan	**Lokasi**	**Indikator Kinerja**	**Target Capaian Kinerja**	**Pagu Indikatif**	**Program /Kegiatan**	**Lokasi**	**Indikator Kinerja**	**Target Capaian Kinerja**	**Kebutuhan Dana(**	
(1)	**(2)**	**(3)**	**(4)**	**(5)**	**(6)**	**(7)**	**(8)**	**(9)**	**(10)**	**(11)**	
	Penyediaan Layanan Kesehatan untuk UKM dan UKP Rujukan Tingkat Daerah Kabupaten/Kota	**Kota Pasuruan**	**Persentase pemenuhan UKP (Upaya Kesehatan Perorangan) dan UKM (Upaya Kesehatan Masyarakat)**	**100%**	***1,108,358,700***	**Penyediaan Layanan Kesehatan untuk UKM dan UKP Rujukan Tingkat Daerah Kabupaten/Kota**	**Kota Pasuruan**	**Persentase pemenuhan UKP (Upaya Kesehatan Perorangan) dan UKM (Upaya Kesehatan Masyarakat)**	**100%**	***1,108,358,700***	
	Pengelolaan Pelayanan Kesehatan Ibu Hamil	Kota Pasuruan	Jumlah Ibu Hamil yang Mendapatkan Pelayanan Kesehatan Sesuai Standar Kesehatan Sesuai Standar	351 Orang	21,751,200	Pengelolaan Pelayanan Kesehatan Ibu Hamil	Kota Pasuruan	Jumlah Ibu Hamil yang Mendapatkan Pelayanan Kesehatan Sesuai Standar Kesehatan Sesuai Standar	351 Orang	21,751,200	
	Pengelolaan Pelayanan Kesehatan pada Usia Pendidikan Dasar	Kota Pasuruan	Jumlah Anak Usia Pendidikan Dasar Yang Mendapatkan Pelayanan Kesehatan Sesuai Standar	3956 Orang	14,525,600	Pengelolaan Pelayanan Kesehatan pada Usia Pendidikan Dasar	Kota Pasuruan	Jumlah Anak Usia Pendidikan Dasar Yang Mendapatkan Pelayanan Kesehatan Sesuai Standar	3956 Orang	14,525,600	
	Pengelolaan Pelayanan Kesehatan Pada Usia Produktif	Kota Pasuruan	Jumlah Penduduk Usia Produktif yang Mendapatkan Pelayanan Kesehatan Sesuai Standar Kesehatan Sesuai Standar	12910 Orang	36,749,500	Pengelolaan Pelayanan Kesehatan Pada Usia Produktif	Kota Pasuruan	Jumlah Penduduk Usia Produktif yang Mendapatkan Pelayanan Kesehatan Sesuai Standar Kesehatan Sesuai Standar	12910 Orang	36,749,500	
	Pengelolaan Pelayanan Kesehatan pada Usia Lanjut	Kota Pasuruan	Jumlah Penduduk Usia Lanjut yang Mendapatkan Pelayanan Kesehatan Sesuai Standar	2316 Orang	17,026,000	Pengelolaan Pelayanan Kesehatan pada Usia Lanjut	Kota Pasuruan	Jumlah Penduduk Usia Lanjut yang Mendapatkan Pelayanan Kesehatan Sesuai Standar	2316 Orang	17,026,000	
	Pengelolaan Pelayanan Kesehatan Orang dengan Gangguan Jiwa Berat	Kota Pasuruan	Jumlah Orang yang Mendapatkan Pelayanan Kesehatan Orang dengan Gangguan Jiwa Berat Sesuai Standar	39 Orang	8,986,000	Pengelolaan Pelayanan Kesehatan Orang dengan Gangguan Jiwa Berat	Kota Pasuruan	Jumlah Orang yang Mendapatkan Pelayanan Kesehatan Orang dengan Gangguan Jiwa Berat Sesuai Standar	39 Orang	8,986,000	
	Pengelolaan Pelayanan Kesehatan Orang Terduga Tuberkulosis	Kota Pasuruan	Jumlah Orang Terduga Menderita Tuberkulosis Yang Mendapatkan Pelayanan Sesuai Standart	536 Orang	12,225,000	Pengelolaan Pelayanan Kesehatan Orang Terduga Tuberkulosis	Kota Pasuruan	Jumlah Orang Terduga Menderita Tuberkulosis Yang Mendapatkan Pelayanan Sesuai Standart	536 Orang	12,225,000	

NO	Rancangan Awal RKPD 2026					Hasil Analisis Kebutuhan					Cat. Penting
	Program /Kegiatan	**Lokasi**	**Indikator Kinerja**	**Target Capaian Kinerja**	**Pagu Indikatif**	**Program /Kegiatan**	**Lokasi**	**Indikator Kinerja**	**Target Capaian Kinerja**	**Kebutuhan Dana(**	
(1)	**(2)**	**(3)**	**(4)**	**(5)**	**(6)**	**(7)**	**(8)**	**(9)**	**(10)**	**(11)**	
	Pengelolaan Pelayanan Kesehatan Gizi Masyarakat	Kota Pasuruan	Jumlah Dokumen Hasil Pengelolaan Pelayanan Kesehatan Gizi Masyarakat Kesehatan Sesuai Standar	60 Dokumen	500,338,000	Pengelolaan Pelayanan Kesehatan Gizi Masyarakat	Kota Pasuruan	Jumlah Dokumen Hasil Pengelolaan Pelayanan Kesehatan Gizi Masyarakat Kesehatan Sesuai Standar	60 Dokumen	500,338,000	
	Pengelolaan Pelayanan Kesehatan Kerja dan Olahraga	Kota Pasuruan	Jumlah Dokumen Hasil Pengelolaan Pelayanan Kesehatan Kerja dan Olahraga	4 Dokumen	42,540,000	Pengelolaan Pelayanan Kesehatan Kerja dan Olahraga	Kota Pasuruan	Jumlah Dokumen Hasil Pengelolaan Pelayanan Kesehatan Kerja dan Olahraga	4 Dokumen	42,540,000	
	Pengelolaan Pelayanan Kesehatan Lingkungan	Kota Pasuruan	Jumlah Dokumen Hasil Pengelolaan Pelayanan Kesehatan Lingkungan Sesuai Standar	4 Dokumen	61,382,200	Pengelolaan Pelayanan Kesehatan Lingkungan	Kota Pasuruan	Jumlah Dokumen Hasil Pengelolaan Pelayanan Kesehatan Lingkungan Sesuai Standar	4 Dokumen	61,382,200	
	Pengelolaan Pelayanan Promosi Kesehatan	Kota Pasuruan	Jumlah Dokumen Hasil Pengelolaan Pelayanan Promosi Kesehatan Kesehatan Sesuai Standar	1 Dokumen	8,270,000	Pengelolaan Pelayanan Promosi Kesehatan	Kota Pasuruan	Jumlah Dokumen Hasil Pengelolaan Pelayanan Promosi Kesehatan Kesehatan Sesuai Standar	1 Dokumen	8,270,000	
	Pengelolaan Pelayanan Kesehatan Tradisional, Akupuntur, Asuhan Mandiri, Dan Tradisional Lainnya	Kota Pasuruan	Jumlah Dokumen Hasil Pengelolaan Pelayanan Kesehatan Tradisional, Akupuntur, Asuhan Mandiri, Dan Tradisional Lainnya	1 Dokumen	13,282,500	Pengelolaan Pelayanan Kesehatan Tradisional, Akupuntur, Asuhan Mandiri, Dan Tradisional Lainnya	Kota Pasuruan	Jumlah Dokumen Hasil Pengelolaan Pelayanan Kesehatan Tradisional, Akupuntur, Asuhan Mandiri, Dan Tradisional Lainnya	1 Dokumen	13,282,500	
	Pengelolaan Surveilans Kesehatan	Kota Pasuruan	Jumlah Dokumen Hasil Pengelolaan Surveilans Kesehatan	1 Dokumen	19,346,200	Pengelolaan Surveilans Kesehatan	Kota Pasuruan	Jumlah Dokumen Hasil Pengelolaan Surveilans Kesehatan	1 Dokumen	19,346,200	
	Pengelolaan Pelayanan Kesehatan Orang dengan Masalah Kesehatan Jiwa (ODMK)	Kota Pasuruan	Jumlah Orang dengan Masalah Kejiwaan (ODMK) yang Mendapatkan Pelayanan Kesehatan	4 Orang	800,000	Pengelolaan Pelayanan Kesehatan Orang dengan Masalah Kesehatan Jiwa (ODMK)	Kota Pasuruan	Jumlah Orang dengan Masalah Kejiwaan (ODMK) yang Mendapatkan Pelayanan Kesehatan	4 Orang	800,000	
	Pelayanan kesehatan penyakit Menular dan Tidak Menular	Kota Pasuruan	Jumlah Dokumen Hasil Pelayanan Kesehatan Penyakit Menular dan Tidak Menular Kesehatan Sesuai Standar	1 Dokumen	87,568,000	Pelayanan kesehatan penyakit Menular dan Tidak Menular	Kota Pasuruan	Jumlah Dokumen Hasil Pelayanan Kesehatan Penyakit Menular dan Tidak Menular	1 Dokumen	87,568,000	

NO	Rancangan Awal RKPD 2026					Hasil Analisis Kebutuhan					Cat. Penting
	Program /Kegiatan	**Lokasi**	**Indikator Kinerja**	**Target Capaian Kinerja**	**Pagu Indikatif**	**Program /Kegiatan**	**Lokasi**	**Indikator Kinerja**	**Target Capaian Kinerja**	**Kebutuhan Dana(**	
(1)	**(2)**	**(3)**	**(4)**	**(5)**	**(6)**	**(7)**	**(8)**	**(9)**	**(10)**	**(11)**	
								Kesehatan Sesuai Standar			
	Operasional Pelayanan Puskesmas	Kota Pasuruan	Jumlah Dokumen Operasional Pelayanan Puskesmas	1 Dokumen	229,348,000	Operasional Pelayanan Puskesmas	Kota Pasuruan	Jumlah Dokumen Operasional Pelayanan Puskesmas	1 Dokumen	229,348,000	
	Operasional Pelayanan Fasilitas Kesehatan Lainnya	Kota Pasuruan	Jumlah Dokumen Operasional Pelayanan Fasilitas Kesehatan Lainnya	1 Dokumen	3,780,000	Operasional Pelayanan Fasilitas Kesehatan Lainnya	Kota Pasuruan	Jumlah Dokumen Operasional Pelayanan Fasilitas Kesehatan Lainnya	1 Dokumen	3,780,000	
	Pengelolaan Pelayanan Kesehatan Reproduksi	Kota Pasuruan	Jumlah dokumen hasil pengelolaan Pelayanan Kesehatan Reproduksi	4 Dokumen	26,336,000	Pengelolaan Pelayanan Kesehatan Reproduksi	Kota Pasuruan	Jumlah dokumen hasil pengelolaan Pelayanan Kesehatan Reproduksi	4 Dokumen	26,336,000	
	Pengelolaan Upaya Pelayanan Kesehatan Ibu dan Anak	Kota Pasuruan	Jumlah Dokumen Hasil Pengelolaan Upaya Kesehatan Ibu dan Anak	13 Dokumen	504,500	Pengelolaan Upaya Pelayanan Kesehatan Ibu dan Anak	Kota Pasuruan	Jumlah Dokumen Hasil Pengelolaan Upaya Kesehatan Ibu dan Anak	13 Dokumen	504,500	
	Pengelolaan Pelayanan Kelanjut Usiaan	Kota Pasuruan	Jumlah dokumen hasil pengelolaan pelayanan kelanjutusiaan	1 Dokumen	3,600,000	Pengelolaan Pelayanan Kelanjut Usiaan	Kota Pasuruan	Jumlah dokumen hasil pengelolaan pelayanan kelanjutusiaan	1 Dokumen	3,600,000	
	Program Peningkatan Kapasitas Sumber Daya Manusia Kesehatan	**Kota Pasuruan**	**Presentase ketersediaan nakes yang berkualitas**	**100%**	**70,560,000**	**Program Peningkatan Kapasitas Sumber Daya Manusia Kesehatan**	**Kota Pasuruan**	**Rasio tenaga kesehatan dan tenaga medis terhadap populasi**	**4,8 per 1000 penduduk**	**70,560,000**	
	Perencanaan Kebutuhan dan Pendayagunaan Sumber Daya Manusia Kesehatan untuk UKP dan UKM di Wilayah Kabupaten/Kota	**Kota Pasuruan**	**Presentase ketenagaan sesuai kebutuhan**	**100%**	**70,560,000**	**Perencanaan Kebutuhan dan Pendayagunaan Sumber Daya Manusia Kesehatan untuk UKP dan UKM di Wilayah Kabupaten/Kota**	**Kota Pasuruan**	**Persentase Puskesmas dengan SDMK sesuai standar**	**12,50 %**	**70,560,000**	

NO	Rancangan Awal RKPD 2026					Hasil Analisis Kebutuhan					Cat. Penting
	Program /Kegiatan	**Lokasi**	**Indikator Kinerja**	**Target Capaian Kinerja**	**Pagu Indikatif**	**Program /Kegiatan**	**Lokasi**	**Indikator Kinerja**	**Target Capaian Kinerja**	**Kebutuhan Dana(**	
(1)	**(2)**	**(3)**	**(4)**	**(5)**	**(6)**	**(7)**	**(8)**	**(9)**	**(10)**	**(11)**	
							Kota Pasuruan	**Persentase RS Pemerintah dengan dokter spesialis sesuai standar**	**0%**		
	Pemenuhan Kebutuhan Sumber Daya Manusia Kesehatan Sesuai Standar	Kota Pasuruan	Jumlah Sumber Daya Manusia Kesehatan yang Memenuhi Standar di Fasilitas Pelayanan Kesehatan (Fasyankes)	48 orang	70,560,000	Pemenuhan Kebutuhan Sumber Daya Manusia Kesehatan Sesuai Standar	Kota Pasuruan	Jumlah Sumber Daya Manusia Kesehatan yang Memenuhi Standar di Fasilitas Pelayanan Kesehatan (Fasyankes)	48 orang	70,560,000	
	Program Pemberdayaan Masyarakat Bidang Kesehatan	**Kota Pasuruan**	**Persentase kelurahan siaga aktif Purnama Mandiri**	**75 %**	**535,738,500**	**Program Pemberdayaan Masyarakat Bidang Kesehatan**	**Kota Pasuruan**	**Persentase UKBM dengan strata Purnama dan Mandiri**	**10%**	**535,738,500**	
	Advokasi, Pemberdayaan, kemitraan, peningkatan Peran Serta Masyarakat dan Lintas Sektor Tingkat daerah/ Kabupaten Kota	**Kota Pasuruan**	**Jumlah kebijakan terkait Germas yang dikeluarkan oleh Kepala Daerah di 5 kluster**	**2 kebijakan**	**473,879,000**	**Advokasi, Pemberdayaan, kemitraan, peningkatan Peran Serta Masyarakat dan Lintas Sektor Tingkat daerah/ Kabupaten Kota**	**Kota Pasuruan**	**Jumlah Dokumen Advokasi, Pemberdayaan, Kemitraan, Peningkatan Peran serta Masyarakat dan Lintas Sektor Tingkat Daerah Kabupaten/ Kota yang telah disusun**	**1 dokumen**	**473,879,000**	
	Peningkatan Upaya promosi Kesehatan, Advokasi, kemitraan dan Pemberdayaan Masyarakat	Kota Pasuruan	Jumlah Dokumen Promosi Kesehatan, Advokasi, Kemitraan dan Pemberdayaan Masyarakat	1 Dokumen	473,879,000	Peningkatan Upaya promosi Kesehatan, Advokasi, kemitraan dan Pemberdayaan Masyarakat	Kota Pasuruan	Jumlah Dokumen Promosi Kesehatan, Advokasi, Kemitraan dan Pemberdayaan Masyarakat	1 Dokumen	473,879,000	
	Pelaksana Sehat dalam Rangka Promotif Preventif Tingkat Daerah Kabupaten/Kota	**Kota Pasuruan**	**Presentase Rumah Tangga sehat**	**65%**	**6,300,000**	**Pelaksana Sehat dalam Rangka Promotif Preventif Tingkat Daerah Kabupaten/Kota**	**Kota Pasuruan**	**Jumlah tema KIE promosi kesehatan dan gerakan hidup bersih dan sehat melalui berbagai saluran media**	**10 tema**	**6,300,000**	
	Penyelenggaraan Promosi Kesehatan dan Gerakan Hidup Bersih dan Sehat	Kota Pasuruan	Jumlah Dokumen Hasil Penyelenggaraan Promosi Kesehatan dan Gerakan Hidup Bersih dan Sehat	1 dokumen	6,300,000	Penyelenggaraan Promosi Kesehatan dan Gerakan Hidup Bersih dan Sehat	Kota Pasuruan	Jumlah Dokumen Hasil Penyelenggaraan Promosi Kesehatan dan Gerakan Hidup Bersih dan Sehat	1 dokumen	6,300,000	

NO	Rancangan Awal RKPD 2026					Hasil Analisis Kebutuhan					Cat. Penting
	Program /Kegiatan	**Lokasi**	**Indikator Kinerja**	**Target Capaian Kinerja**	**Pagu Indikatif**	**Program /Kegiatan**	**Lokasi**	**Indikator Kinerja**	**Target Capaian Kinerja**	**Kebutuhan Dana(**	
(1)	**(2)**	**(3)**	**(4)**	**(5)**	**(6)**	**(7)**	**(8)**	**(9)**	**(10)**	**(11)**	
	Pengembangan dan Pelaksanaan Upaya Kesehatan Bersumber Daya Masyarakat (UKBM) Tingkat Daerah Kabupaten/Kota	**Kota Pasuruan**	**Persentase UKBM dengan strata Purnama dan Mandiri**	**95%**	***55,559,500***	**Pengembangan dan Pelaksanaan Upaya Kesehatan Bersumber Daya Masyarakat (UKBM) Tingkat Daerah Kabupaten/Kota**	**Kota Pasuruan**	**Jumlah UKBM dengan strata Purnama dan Mandiri**	**30 UKBM**	***55,559,500***	
	Bimbingan Teknis dan Supervisi Pengembangan dan Pelaksanaan Upaya Kesehatan Bersumber Daya Masyarakat (UKBM)	Kota Pasuruan	Jumlah Dokumen Hasil Bimbingan Teknis dan Supervisi Upaya Kesehatan Bersumber Daya Masyarakat (UKBM)	1 dokumen	55,559,500	Bimbingan Teknis dan Supervisi Pengembangan dan Pelaksanaan Upaya Kesehatan Bersumber Daya Masyarakat (UKBM)	Kota Pasuruan	Jumlah Dokumen Hasil Bimbingan Teknis dan Supervisi Upaya Kesehatan Bersumber Daya Masyarakat (UKBM)	1 dokumen	55,559,500	
	PUSKESMAS BUGUL KIDUL				**4,214,656,000**	**PUSKESMAS BUGUL KIDUL**				**4,214,656,000**	
	Program Penunjang Urusan Pemerintahan Daerah Kabupaten/ Kota	**Kota Pasuruan**	**Persentase kebutuhan penunjang pemerintahan yang terfasilitasi**	**100 %**	**1,741,100,000**	**Program Penunjang Urusan Pemerintahan Daerah Kabupaten/ Kota**	**Kota Pasuruan**	**Jumlah BLUD yang menyediakan pelayanan dan penunjang pelayanan**	**1 unit kerja**	**1,741,100,000**	
	Kegiatan Peningkatan Pelayanan BLUD	**Kota Pasuruan**	**Jumlah BLUD yang menyediakan pelayanan dan penunjang pelayanan**	**1 unit kerja**	**1,741,100,000**	**Kegiatan Peningkatan Pelayanan BLUD**	**Kota Pasuruan**	**Jumlah BLUD yang menyediakan pelayanan dan penunjang pelayanan**	**1 unit kerja**	**1,741,100,000**	
	Pelayanan dan Penunjang Pelayanan BLUD	Kota Pasuruan	Jumlah BLUD yang menyediakan pelayanan dan penunjang pelayanan	1 unit kerja	1,741,100,000	Pelayanan dan Penunjang Pelayanan BLUD	Kota Pasuruan	Jumlah BLUD yang menyediakan pelayanan dan penunjang pelayanan	1 unit kerja	1,741,100,000	
	Program Program Pemenuhan Upaya Kesehatan Perorangan Dan Upaya Kesehatan Masyarakat	**Kota Pasuruan**	**Persentase pemenuhan UKP (Upaya Kesehatan Perorangan) dan UKM (Upaya Kesehatan Masyarakat)**	**100%**	**1,618,656,000**	**Program Program Pemenuhan Upaya Kesehatan Perorangan Dan Upaya Kesehatan Masyarakat**	**Kota Pasuruan**	**Persentase pemenuhan UKP (Upaya Kesehatan Perorangan) dan UKM (Upaya Kesehatan Masyarakat)**	**100%**	**1,618,656,000**	

NO	Rancangan Awal RKPD 2026					Hasil Analisis Kebutuhan					Cat. Penting
	Program /Kegiatan	**Lokasi**	**Indikator Kinerja**	**Target Capaian Kinerja**	**Pagu Indikatif**	**Program /Kegiatan**	**Lokasi**	**Indikator Kinerja**	**Target Capaian Kinerja**	**Kebutuhan Dana(**	
(1)	**(2)**	**(3)**	**(4)**	**(5)**	**(6)**	**(7)**	**(8)**	**(9)**	**(10)**	**(11)**	
	Kegiatan Penyediaan Layanan Kesehatan untuk UKM dan UKP Rujukan Tingkat Daerah Kabupaten/Kota	**Kota Pasuruan**	**Persentase pemenuhan UKP (Upaya Kesehatan Perorangan) dan UKM (Upaya Kesehatan Masyarakat)**	**100%**	**1,618,656,000**	**Kegiatan Penyediaan Layanan Kesehatan untuk UKM dan UKP Rujukan Tingkat Daerah Kabupaten/Kota**	**Kota Pasuruan**	**Persentase pemenuhan UKP (Upaya Kesehatan Perorangan) dan UKM (Upaya Kesehatan Masyarakat)**	**100%**	**1,618,656,000**	
	Pengelolaan Pelayanan Kesehatan Ibu Hamil	Kota Pasuruan	Jumlah Ibu Hamil yang Mendapatkan Pelayanan Kesehatan Sesuai Standar Kesehatan Sesuai Standar	598 Orang	50,400,000	Pengelolaan Pelayanan Kesehatan Ibu Hamil	Kota Pasuruan	Jumlah Ibu Hamil yang Mendapatkan Pelayanan Kesehatan Sesuai Standar Kesehatan Sesuai Standar	598 Orang	50,400,000	
	Pengelolaan Pelayanan Kesehatan Ibu Bersalin	Kota Pasuruan	Jumlah Ibu Bersalin yang Mendapatkan Pelayanan Kesehatan Sesuai Standar	595 Orang	36,933,000	Pengelolaan Pelayanan Kesehatan Ibu Bersalin	Kota Pasuruan	Jumlah Ibu Bersalin yang Mendapatkan Pelayanan Kesehatan Sesuai Standar	595 Orang	36,933,000	
	Pengelolaan Pelayanan Kesehatan Pada Usia pendidikan dasar	Kota Pasuruan	Jumlah Anak Usia Pendidikan Dasar yang Mendapatkan Pelayanan Kesehatan Sesuai Standar	6126 Orang	20,760,000	Pengelolaan Pelayanan Kesehatan Pada Usia pendidikan dasar	Kota Pasuruan	Jumlah Anak Usia Pendidikan Dasar yang Mendapatkan Pelayanan Kesehatan Sesuai Standar	6126 Orang	20,760,000	
	Pengelolaan Pelayanan Kesehatan Pada Usia Produktif	Kota Pasuruan	Jumlah Penduduk Usia Produktif yang Mendapatkan Pelayanan Kesehatan Sesuai Standar Kesehatan Sesuai Standar	21471 Orang	10,575,000	Pengelolaan Pelayanan Kesehatan Pada Usia Produktif	Kota Pasuruan	Jumlah Penduduk Usia Produktif yang Mendapatkan Pelayanan Kesehatan Sesuai Standar Kesehatan Sesuai Standar	21471 Orang	10,575,000	
	Pengelolaan Pelayanan Kesehatan Orang dengan Gangguan Jiwa Berat	Kota Pasuruan	Jumlah Orang yang Mendapatkan Pelayanan Kesehatan Orang dengan Gangguan Jiwa Berat Sesuai Standar	63 Orang	13,800,000	Pengelolaan Pelayanan Kesehatan Orang dengan Gangguan Jiwa Berat	Kota Pasuruan	Jumlah Orang yang Mendapatkan Pelayanan Kesehatan Orang dengan Gangguan Jiwa Berat Sesuai Standar	63 Orang	13,800,000	
	Pengelolaan Pelayanan Kesehatan Orang Terduga Tuberkulosis	Kota Pasuruan	Jumlah Orang Terduga Menderita Tuberkulosis Yang Mendapatkan Pelayanan Sesuai Standart	892 Orang	7,500,000	Pengelolaan Pelayanan Kesehatan Orang Terduga Tuberkulosis	Kota Pasuruan	Jumlah Orang Terduga Menderita Tuberkulosis Yang Mendapatkan Pelayanan Sesuai Standart	892 Orang	7,500,000	

NO	Rancangan Awal RKPD 2026					Hasil Analisis Kebutuhan					Cat. Penting
	Program /Kegiatan	**Lokasi**	**Indikator Kinerja**	**Target Capaian Kinerja**	**Pagu Indikatif**	**Program /Kegiatan**	**Lokasi**	**Indikator Kinerja**	**Target Capaian Kinerja**	**Kebutuhan Dana(**	
(1)	**(2)**	**(3)**	**(4)**	**(5)**	**(6)**	**(7)**	**(8)**	**(9)**	**(10)**	**(11)**	
	Pengelolaan Pelayanan Kesehatan Orang dengan Resiko Terinveksi HIV	Kota Pasuruan	Jumlah Orang Terduga Menderita HIV yang Mendapatkan Pelayanan Sesuai Standart	8190 Orang	7,840,000	Pengelolaan Pelayanan Kesehatan Orang dengan Resiko Terinveksi HIV	Kota Pasuruan	Jumlah Orang Terduga Menderita HIV yang Mendapatkan Pelayanan Sesuai Standart	8190 Orang	7,840,000	
	Pengelolaan Pelayanan Kesehatan Gizi Masyarakat	Kota Pasuruan	Jumlah Dokumen Hasil Pengelolaan Pelayanan Kesehatan Gizi Masyarakat Sesuai Standar	60 Dokumen	851,097,000	Pengelolaan Pelayanan Kesehatan Gizi Masyarakat	Kota Pasuruan	Jumlah Dokumen Hasil Pengelolaan Pelayanan Kesehatan Gizi Masyarakat Sesuai Standar	60 Dokumen	851,097,000	
	Pengelolaan Pelayanan Kesehatan Kerja dan Olahraga	Kota Pasuruan	Jumlah Dokumen Hasil Pengelolaan Pelayanan Kesehatan Kerja dan Olahraga	4 Dokumen	23,240,000	Pengelolaan Pelayanan Kesehatan Kerja dan Olahraga	Kota Pasuruan	Jumlah Dokumen Hasil Pengelolaan Pelayanan Kesehatan Kerja dan Olahraga	4 Dokumen	23,240,000	
	Pengelolaan Pelayanan Kesehatan Lingkungan	Kota Pasuruan	Jumlah Dokumen Hasil Pengelolaan Pelayanan Kesehatan Lingkungan Sesuai Standar	4 Dokumen	54,960,000	Pengelolaan Pelayanan Kesehatan Lingkungan	Kota Pasuruan	Jumlah Dokumen Hasil Pengelolaan Pelayanan Kesehatan Lingkungan Sesuai Standar	4 Dokumen	54,960,000	
	Pengelolaan Pelayanan Promosi Kesehatan	Kota Pasuruan	Jumlah Dokumen Hasil Pengelolaan Pelayanan Promosi Kesehatan Sesuai Standar	2 Dokumen	9,200,000	Pengelolaan Pelayanan Promosi Kesehatan	Kota Pasuruan	Jumlah Dokumen Hasil Pengelolaan Pelayanan Promosi Kesehatan Sesuai Standar	2 Dokumen	9,200,000	
	Pengelolaan Pelayanan Kesehatan Tradisional, Akupuntur, Asuhan Mandiri, Dan Tradisional Lainnya	Kota Pasuruan	Jumlah Dokumen Hasil Pengelolaan Pelayanan Kesehatan Tradisional, Akupuntur, Asuhan Mandiri, Dan Tradisional Lainnya	1 Dokumen	1,620,000	Pengelolaan Pelayanan Kesehatan Tradisional, Akupuntur, Asuhan Mandiri, Dan Tradisional Lainnya	Kota Pasuruan	Jumlah Dokumen Hasil Pengelolaan Pelayanan Kesehatan Tradisional, Akupuntur, Asuhan Mandiri, Dan Tradisional Lainnya	1 Dokumen	1,620,000	
	Pengelolaan Surveilans Kesehatan	Kota Pasuruan	Jumlah Dokumen Hasil Pengelolaan Surveilans Kesehatan	2 Dokumen	27,700,000	Pengelolaan Surveilans Kesehatan	Kota Pasuruan	Jumlah Dokumen Hasil Pengelolaan Surveilans Kesehatan	2 Dokumen	27,700,000	
	Pengelolaan Pelayanan Kesehatan Orang dengan Masalah Kesehatan Jiwa (ODMK)	Kota Pasuruan	Jumlah Orang dengan Masalah Kejiwaan (ODMK) yang Mendapatkan Pelayanan Kesehatan	120 Orang	3,600,000	Pengelolaan Pelayanan Kesehatan Orang dengan Masalah Kesehatan Jiwa (ODMK)	Kota Pasuruan	Jumlah Orang dengan Masalah Kejiwaan (ODMK) yang Mendapatkan Pelayanan Kesehatan	120 Orang	3,600,000	

NO	Rancangan Awal RKPD 2026					Hasil Analisis Kebutuhan					Cat. Penting
	Program /Kegiatan	**Lokasi**	**Indikator Kinerja**	**Target Capaian Kinerja**	**Pagu Indikatif**	**Program /Kegiatan**	**Lokasi**	**Indikator Kinerja**	**Target Capaian Kinerja**	**Kebutuhan Dana(**	
(1)	**(2)**	**(3)**	**(4)**	**(5)**	**(6)**	**(7)**	**(8)**	**(9)**	**(10)**	**(11)**	
	Pelayanan kesehatan penyakit Menular dan Tidak Menular	Kota Pasuruan	Jumlah Dokumen Hasil Pelayanan Kesehatan Penyakit Menular dan Tidak Menular Sesuai Standar	2 Dokumen	107,560,000	Pelayanan kesehatan penyakit Menular dan Tidak Menular	Kota Pasuruan	Jumlah Dokumen Hasil Pelayanan Kesehatan Penyakit Menular dan Tidak Menular Sesuai Standar	2 Dokumen	107,560,000	
	Operasional Pelayanan Puskesmas	Kota Pasuruan	Jumlah Dokumen Operasional Pelayanan Puskesmas	1 Dokumen	372,462,500	Operasional Pelayanan Puskesmas	Kota Pasuruan	Jumlah Dokumen Operasional Pelayanan Puskesmas	1 Dokumen	372,462,500	
	Operasional Pelayanan Fasilitas Kesehatan Lainnya	Kota Pasuruan	Jumlah Dokumen Operasional Pelayanan Fasilitas Kesehatan Lainnya	1 Dokumen	5,605,000	Operasional Pelayanan Fasilitas Kesehatan Lainnya	Kota Pasuruan	Jumlah Dokumen Operasional Pelayanan Fasilitas Kesehatan Lainnya	1 Dokumen	5,605,000	
	Pengelolaan Pelayanan Kesehatan Reproduksi	Kota Pasuruan	Jumlah dokumen hasil pengelolaan Pelayanan Kesehatan Reproduksi	1 Dokumen	9,600,000	Pengelolaan Pelayanan Kesehatan Reproduksi	Kota Pasuruan	Jumlah dokumen hasil pengelolaan Pelayanan Kesehatan Reproduksi	1 Dokumen	9,600,000	
	Pengelolaan Upaya Pelayanan Kesehatan Ibu dan Anak	Kota Pasuruan	Jumlah Dokumen Hasil Pengelolaan Upaya Kesehatan Ibu dan Anak	1 Dokumen	603,500	Pengelolaan Upaya Pelayanan Kesehatan Ibu dan Anak	Kota Pasuruan	Jumlah Dokumen Hasil Pengelolaan Upaya Kesehatan Ibu dan Anak	1 Dokumen	603,500	
	Pengelolaan Pelayanan Kelanjut Usiaan	Kota Pasuruan	Jumlah dokumen hasil pengelolaan pelayanan kelanjutusiaan	1 Dokumen	3,600,000	Pengelolaan Pelayanan Kelanjut Usiaan	Kota Pasuruan	Jumlah dokumen hasil pengelolaan pelayanan kelanjutusiaan	1 Dokumen	3,600,000	
	Program Peningkatan Kapasitas Sumber Daya Manusia Kesehatan	**Kota Pasuruan**	**Presentase ketersediaan nakes yang berkualitas**	**100%**	**23,520,000**	**Program Peningkatan Kapasitas Sumber Daya Manusia Kesehatan**	**Kota Pasuruan**	**Rasio tenaga kesehatan dan tenaga medis terhadap populasi**	**4,8 per 1000 penduduk**	**23,520,000**	
	Perencanaan Kebutuhan dan Pendayagunaan Sumber Daya Manusia Kesehatan untuk UKP dan UKM di Wilayah Kabupaten/Kota	**Kota Pasuruan**	**Presentase ketenagaan sesuai kebutuhan**	**100%**	**23,520,000**	**Perencanaan Kebutuhan dan Pendayagunaan Sumber Daya Manusia Kesehatan untuk UKP dan UKM di Wilayah Kabupaten/Kota**	**Kota Pasuruan**	**Persentase Puskesmas dengan SDMK sesuai standar**	**12,50 %**	**23,520,000**	
							Kota Pasuruan	**Persentase RS Pemerintah dengan dokter spesialis sesuai standar**	**0%**		

NO	Rancangan Awal RKPD 2026					Hasil Analisis Kebutuhan					Cat. Penting
	Program /Kegiatan	**Lokasi**	**Indikator Kinerja**	**Target Capaian Kinerja**	**Pagu Indikatif**	**Program /Kegiatan**	**Lokasi**	**Indikator Kinerja**	**Target Capaian Kinerja**	**Kebutuhan Dana(**	
(1)	**(2)**	**(3)**	**(4)**	**(5)**	**(6)**	**(7)**	**(8)**	**(9)**	**(10)**	**(11)**	
	Pemenuhan Kebutuhan Sumber Daya Manusia Kesehatan Sesuai Standar	Kota Pasuruan	Jumlah Sumber Daya Manusia Kesehatan yang Memenuhi Standar di Fasilitas Pelayanan Kesehatan (Fasyankes)	66 orang	23,520,000	Pemenuhan Kebutuhan Sumber Daya Manusia Kesehatan Sesuai Standar	Kota Pasuruan	Jumlah Sumber Daya Manusia Kesehatan yang Memenuhi Standar di Fasilitas Pelayanan Kesehatan (Fasyankes)	66 orang	23,520,000	
	Program Pemberdayaan Masyarakat Bidang Kesehatan	**Kota Pasuruan**	**Persentase kelurahan siaga aktif Purnama Mandiri**	**75 %**	**831,380,000**	**Program Pemberdayaan Masyarakat Bidang Kesehatan**	**Kota Pasuruan**	**Persentase UKBM dengan strata Purnama dan Mandiri**	**10%**	**831,380,000**	
	Advokasi, Pemberdayaan, kemitraan, peningkatan Peran Serta Masyarakat dan Lintas Sektor Tingkat daerah/ Kabupaten Kota	**Kota Pasuruan**	**Jumlah kebijakan terkait Germas yang dikeluarkan oleh Kepala Daerah di 5 kluster**	**2 kebijakan**	**680,610,000**	**Advokasi, Pemberdayaan, kemitraan, peningkatan Peran Serta Masyarakat dan Lintas Sektor Tingkat daerah/ Kabupaten Kota**	**Kota Pasuruan**	**Jumlah Dokumen Advokasi, Pemberdayaan, Kemitraan, Peningkatan Peran serta Masyarakat dan Lintas Sektor Tingkat Daerah Kabupaten/ Kota yang telah disusun**	**1 dokumen**	**680,610,000**	
	Peningkatan Upaya promosi Kesehatan, Advokasi, kemitraan dan Pemberdayaan Masyarakat	Kota Pasuruan	Jumlah Dokumen Promosi Kesehatan, Advokasi, Kemitraan dan Pemberdayaan Masyarakat	1 Dokumen	680,610,000	Peningkatan Upaya promosi Kesehatan, Advokasi, kemitraan dan Pemberdayaan Masyarakat	Kota Pasuruan	Jumlah Dokumen Promosi Kesehatan, Advokasi, Kemitraan dan Pemberdayaan Masyarakat	1 Dokumen	680,610,000	
	Pengembangan dan Pelaksanaan Upaya Kesehatan Bersumber Daya Masyarakat (UKBM) Tingkat Daerah Kabupaten/Kota	**Kota Pasuruan**	**Persentase UKBM dengan strata Purnama dan Mandiri**	**95%**	**150,770,000**	**Pengembangan dan Pelaksanaan Upaya Kesehatan Bersumber Daya Masyarakat (UKBM) Tingkat Daerah Kabupaten/Kota**	**Kota Pasuruan**	**Jumlah UKBM dengan strata Purnama dan Mandiri**	**30 UKBM**	**150,770,000**	
	Bimbingan Teknis dan Supervisi Pengembangan dan Pelaksanaan Upaya Kesehatan Bersumber Daya Masyarakat (UKBM)	Kota Pasuruan	Jumlah Dokumen Hasil Bimbingan Teknis dan Supervisi Upaya Kesehatan Bersumber Daya Masyarakat (UKBM)	4 Dokumen	150,770,000	Bimbingan Teknis dan Supervisi Pengembangan dan Pelaksanaan Upaya Kesehatan Bersumber Daya Masyarakat (UKBM)	Kota Pasuruan	Jumlah Dokumen Hasil Bimbingan Teknis dan Supervisi Upaya Kesehatan Bersumber Daya Masyarakat (UKBM)	4 Dokumen	150,770,000	
	PUSKESMAS TRAJENG				**3,375,762,500**	**PUSKESMAS TRAJENG**				**3,375,762,500**	

NO	Rancangan Awal RKPD 2026					Hasil Analisis Kebutuhan					Cat. Penting
	Program /Kegiatan	**Lokasi**	**Indikator Kinerja**	**Target Capaian Kinerja**	**Pagu Indikatif**	**Program /Kegiatan**	**Lokasi**	**Indikator Kinerja**	**Target Capaian Kinerja**	**Kebutuhan Dana(**	
(1)	**(2)**	**(3)**	**(4)**	**(5)**	**(6)**	**(7)**	**(8)**	**(9)**	**(10)**	**(11)**	
	Program Penunjang Urusan Pemerintahan Daerah Kabupaten/ Kota	**Kota Pasuruan**	**Persentase kebutuhan penunjang pemerintahan yang terfasilitasi**	**100 %**	**1,575,430,000**	**Program Penunjang Urusan Pemerintahan Daerah Kabupaten/ Kota**	**Kota Pasuruan**	**Jumlah BLUD yang menyediakan pelayanan dan penunjang pelayanan**	**1 unit kerja**	**1,575,430,000**	
Q	**Kegiatan Peningkatan Pelayanan BLUD**	**Kota Pasuruan**	**Jumlah BLUD yang menyediakan pelayanan dan penunjang pelayanan**	**1 unit kerja**	**1,575,430,000**	**Kegiatan Peningkatan Pelayanan BLUD**	**Kota Pasuruan**	**Jumlah BLUD yang menyediakan pelayanan dan penunjang pelayanan**	**1 unit kerja**	**1,575,430,000**	
	Pelayanan dan Penunjang Pelayanan BLUD	Kota Pasuruan	Jumlah BLUD yang menyediakan pelayanan dan penunjang pelayanan	1 unit kerja	1,575,430,000	Pelayanan dan Penunjang Pelayanan BLUD	Kota Pasuruan	Jumlah BLUD yang menyediakan pelayanan dan penunjang pelayanan	1 unit kerja	1,575,430,000	
	Program Pemenuhan Upaya Kesehatan Perorangan Dan Upaya Kesehatan Masyarakat	**Kota Pasuruan**	**Persentase pemenuhan UKP (Upaya Kesehatan Perorangan) dan UKM (Upaya Kesehatan Masyarakat)**	**100%**	**1,148,512,500**	**Program Pemenuhan Upaya Kesehatan Perorangan Dan Upaya Kesehatan Masyarakat**	**Kota Pasuruan**	**Persentase pemenuhan UKP (Upaya Kesehatan Perorangan) dan UKM (Upaya Kesehatan Masyarakat)**	**100%**	**1,148,512,500**	
	Kegiatan Penyediaan Layanan Kesehatan untuk UKM dan UKP Rujukan Tingkat Daerah Kabupaten/Kota	**Kota Pasuruan**	**Persentase pemenuhan UKP (Upaya Kesehatan Perorangan) dan UKM (Upaya Kesehatan Masyarakat)**	**100%**	**1,148,512,500**	**Kegiatan Penyediaan Layanan Kesehatan untuk UKM dan UKP Rujukan Tingkat Daerah Kabupaten/Kota**	**Kota Pasuruan**	**Persentase pemenuhan UKP (Upaya Kesehatan Perorangan) dan UKM (Upaya Kesehatan Masyarakat)**	**100%**	**1,148,512,500**	
	Pengelolaan Pelayanan Kesehatan Ibu Hamil	Kota Pasuruan	Jumlah Ibu Hamil yang Mendapatkan Pelayanan Kesehatan Sesuai Standar	383 Orang	36,800,000	Pengelolaan Pelayanan Kesehatan Ibu Hamil	Kota Pasuruan	Jumlah Ibu Hamil yang Mendapatkan Pelayanan Kesehatan Sesuai Standar	383 Orang	36,800,000	
	Pengelolaan Pelayanan Kesehatan Ibu Bersalin	Kota Pasuruan	Jumlah Ibu Bersalin yang Mendapatkan Pelayanan Kesehatan Sesuai Standar	364 Orang	1,997,000	Pengelolaan Pelayanan Kesehatan Ibu Bersalin	Kota Pasuruan	Jumlah Ibu Bersalin yang Mendapatkan Pelayanan Kesehatan Sesuai Standar	364 Orang	1,997,000	
	Pengelolaan Pelayanan Kesehatan Pada Usia pendidikan dasar	Kota Pasuruan	Jumlah Anak Usia Pendidikan Dasar yang Mendapatkan Pelayanan Kesehatan Sesuai Standar	2025 Orang	17,800,000	Pengelolaan Pelayanan Kesehatan Pada Usia pendidikan dasar	Kota Pasuruan	Jumlah Anak Usia Pendidikan Dasar yang Mendapatkan Pelayanan Kesehatan Sesuai Standar	2025 Orang	17,800,000	

NO	Rancangan Awal RKPD 2026					Hasil Analisis Kebutuhan					Cat. Penting
	Program /Kegiatan	**Lokasi**	**Indikator Kinerja**	**Target Capaian Kinerja**	**Pagu Indikatif**	**Program /Kegiatan**	**Lokasi**	**Indikator Kinerja**	**Target Capaian Kinerja**	**Kebutuhan Dana(**	
(1)	**(2)**	**(3)**	**(4)**	**(5)**	**(6)**	**(7)**	**(8)**	**(9)**	**(10)**	**(11)**	
	Pengelolaan Pelayanan Kesehatan Pada Usia Produktif	Kota Pasuruan	Jumlah Penduduk Usia Produktif yang Mendapatkan Pelayanan Kesehatan Sesuai Standar Kesehatan Sesuai Standar	14849 Orang	21,200,000	Pengelolaan Pelayanan Kesehatan Pada Usia Produktif	Kota Pasuruan	Jumlah Penduduk Usia Produktif yang Mendapatkan Pelayanan Kesehatan Sesuai Standar Kesehatan Sesuai Standar	14849 Orang	21,200,000	
	Pengelolaan Pelayanan Kesehatan Orang dengan Gangguan Jiwa Berat	Kota Pasuruan	Jumlah Orang yang Mendapatkan Pelayanan Kesehatan Orang dengan Gangguan Jiwa Berat Sesuai Standar	42 Orang	10,800,000	Pengelolaan Pelayanan Kesehatan Orang dengan Gangguan Jiwa Berat	Kota Pasuruan	Jumlah Orang yang Mendapatkan Pelayanan Kesehatan Orang dengan Gangguan Jiwa Berat Sesuai Standar	42 Orang	10,800,000	
	Pengelolaan Pelayanan Kesehatan Orang Terduga Tuberkulosis	Kota Pasuruan	Jumlah Orang Terduga Menderita Tuberkulosis Yang Mendapatkan Pelayanan Sesuai Standart	360 Orang	7,925,000	Pengelolaan Pelayanan Kesehatan Orang Terduga Tuberkulosis	Kota Pasuruan	Jumlah Orang Terduga Menderita Tuberkulosis Yang Mendapatkan Pelayanan Sesuai Standart	360 Orang	7,925,000	
	Pengelolaan Pelayanan Kesehatan Gizi Masyarakat	Kota Pasuruan	Jumlah Dokumen Hasil Pengelolaan Pelayanan Kesehatan Gizi Masyarakat Kesehatan Sesuai Standar	60 Dokumen	578,755,000	Pengelolaan Pelayanan Kesehatan Gizi Masyarakat	Kota Pasuruan	Jumlah Dokumen Hasil Pengelolaan Pelayanan Kesehatan Gizi Masyarakat Kesehatan Sesuai Standar	60 Dokumen	578,755,000	
	Pengelolaan Pelayanan Kesehatan Kerja dan Olahraga	Kota Pasuruan	Jumlah Dokumen Hasil Pengelolaan Pelayanan Kesehatan Kerja dan Olahraga	4 Dokumen	40,650,000	Pengelolaan Pelayanan Kesehatan Kerja dan Olahraga	Kota Pasuruan	Jumlah Dokumen Hasil Pengelolaan Pelayanan Kesehatan Kerja dan Olahraga	4 Dokumen	40,650,000	
	Pengelolaan Pelayanan Kesehatan Lingkungan	Kota Pasuruan	Jumlah Dokumen Hasil Pengelolaan Pelayanan Kesehatan Lingkungan Kesehatan Sesuai Standar	4 Dokumen	44,925,000	Pengelolaan Pelayanan Kesehatan Lingkungan	Kota Pasuruan	Jumlah Dokumen Hasil Pengelolaan Pelayanan Kesehatan Lingkungan Kesehatan Sesuai Standar	4 Dokumen	44,925,000	
	Pengelolaan Pelayanan Promosi Kesehatan	Kota Pasuruan	Jumlah Dokumen Hasil Pengelolaan Pelayanan Promosi Kesehatan Kesehatan Sesuai Standar	2 Dokumen	6,250,000	Pengelolaan Pelayanan Promosi Kesehatan	Kota Pasuruan	Jumlah Dokumen Hasil Pengelolaan Pelayanan Promosi Kesehatan Kesehatan Sesuai Standar	2 Dokumen	6,250,000	

NO	Rancangan Awal RKPD 2026					Hasil Analisis Kebutuhan					Cat. Penting
	Program /Kegiatan	**Lokasi**	**Indikator Kinerja**	**Target Capaian Kinerja**	**Pagu Indikatif**	**Program /Kegiatan**	**Lokasi**	**Indikator Kinerja**	**Target Capaian Kinerja**	**Kebutuhan Dana(**	
(1)	**(2)**	**(3)**	**(4)**	**(5)**	**(6)**	**(7)**	**(8)**	**(9)**	**(10)**	**(11)**	
	Pengelolaan Pelayanan Kesehatan Tradisional, Akupuntur, Asuhan Mandiri, Dan Tradisional Lainnya	Kota Pasuruan	Jumlah Dokumen Hasil Pengelolaan Pelayanan Kesehatan Tradisional, Akupuntur, Asuhan Mandiri, Dan Tradisional Lainnya	1 Dokumen	4,475,000	Pengelolaan Pelayanan Kesehatan Tradisional, Akupuntur, Asuhan Mandiri, Dan Tradisional Lainnya	Kota Pasuruan	Jumlah Dokumen Hasil Pengelolaan Pelayanan Kesehatan Tradisional, Akupuntur, Asuhan Mandiri, Dan Tradisional Lainnya	1 Dokumen	4,475,000	
	Pengelolaan Surveilans Kesehatan	Kota Pasuruan	Jumlah Dokumen Hasil Pengelolaan Surveilans Kesehatan	2 Dokumen	22,100,000	Pengelolaan Surveilans Kesehatan	Kota Pasuruan	Jumlah Dokumen Hasil Pengelolaan Surveilans Kesehatan	2 Dokumen	22,100,000	
	Pengelolaan Pelayanan Kesehatan Orang dengan Masalah Kesehatan Jiwa (ODMK)	Kota Pasuruan	Jumlah Orang dengan Masalah Kejiwaan (ODMK) yang Mendapatkan Pelayanan Kesehatan	60 Orang	3,000,000	Pengelolaan Pelayanan Kesehatan Orang dengan Masalah Kesehatan Jiwa (ODMK)	Kota Pasuruan	Jumlah Orang dengan Masalah Kejiwaan (ODMK) yang Mendapatkan Pelayanan Kesehatan	60 Orang	3,000,000	
	Pelayanan kesehatan penyakit Menular dan Tidak Menular	Kota Pasuruan	Jumlah Dokumen Hasil Pelayanan Kesehatan Penyakit Menular dan Tidak Menular Kesehatan Sesuai Standar	2 Dokumen	95,215,000	Pelayanan kesehatan penyakit Menular dan Tidak Menular	Kota Pasuruan	Jumlah Dokumen Hasil Pelayanan Kesehatan Penyakit Menular dan Tidak Menular Kesehatan Sesuai Standar	2 Dokumen	95,215,000	
	Operasional Pelayanan Puskesmas	Kota Pasuruan	Jumlah dokumen Operasional Pelayanan Puskesmas	1 Dokumen	224,727,000	Operasional Pelayanan Puskesmas	Kota Pasuruan	Jumlah dokumen Operasional Pelayanan Puskesmas	1 Dokumen	224,727,000	
	Operasional Pelayanan Fasilitas Kesehatan Lainnya	Kota Pasuruan	Jumlah Dokumen Operasional Pelayanan Fasilitas Kesehatan Lainnya	1 Dokumen	2,775,000	Operasional Pelayanan Fasilitas Kesehatan Lainnya	Kota Pasuruan	Jumlah Dokumen Operasional Pelayanan Fasilitas Kesehatan Lainnya	1 Dokumen	2,775,000	
	Pengelolaan Pelayanan Kesehatan Orang Dengan Tuberkulosis	Kota Pasuruan	Jumlah Orang dengan terduga tuberkulosis yang Mendapatkan Pelayanan Kesehatan Sesuai Standar	63 Orang	2,000,000	Pengelolaan Pelayanan Kesehatan Orang Dengan Tuberkulosis	Kota Pasuruan	Jumlah Orang dengan terduga tuberkulosis yang Mendapatkan Pelayanan Kesehatan Sesuai Standar	63 Orang	2,000,000	
	Pengelolaan Pelayanan Kesehatan Reproduksi	Kota Pasuruan	Jumlah dokumen hasil pengelolaan Pelayanan Kesehatan Reproduksi	1 Dokumen	23,715,000	Pengelolaan Pelayanan Kesehatan Reproduksi	Kota Pasuruan	Jumlah dokumen hasil pengelolaan Pelayanan Kesehatan Reproduksi	1 Dokumen	23,715,000	
	Pengelolaan Upaya Pelayanan Kesehatan Ibu dan Anak	Kota Pasuruan	Jumlah Dokumen Hasil Pengelolaan Upaya Kesehatan Ibu dan Anak	1 Dokumen	1,003,500	Pengelolaan Upaya Pelayanan Kesehatan Ibu dan Anak	Kota Pasuruan	Jumlah Dokumen Hasil Pengelolaan Upaya Kesehatan Ibu dan Anak	1 Dokumen	1,003,500	

NO	Rancangan Awal RKPD 2026					Hasil Analisis Kebutuhan					Cat. Penting
	Program /Kegiatan	**Lokasi**	**Indikator Kinerja**	**Target Capaian Kinerja**	**Pagu Indikatif**	**Program /Kegiatan**	**Lokasi**	**Indikator Kinerja**	**Target Capaian Kinerja**	**Kebutuhan Dana(**	
(1)	**(2)**	**(3)**	**(4)**	**(5)**	**(6)**	**(7)**	**(8)**	**(9)**	**(10)**	**(11)**	
	Pengelolaan Pelayanan Kelanjut Usiaan	Kota Pasuruan	Jumlah dokumen hasil pengelolaan pelayanan kelanjutusiaan	4 Dokumen	2,400,000	Pengelolaan Pelayanan Kelanjut Usiaan	Kota Pasuruan	Jumlah dokumen hasil pengelolaan pelayanan kelanjutusiaan	4 Dokumen	2,400,000	
	Program Peningkatan Kapasitas Sumber Daya Manusia Kesehatan	**Kota Pasuruan**	**Presentase ketersediaan nakes yang berkualitas**	**100%**	**90,180,000**	**Program Peningkatan Kapasitas Sumber Daya Manusia Kesehatan**	**Kota Pasuruan**	**Rasio tenaga kesehatan dan tenaga medis terhadap populasi**	**4,8 per 1000 penduduk**	**90,180,000**	
	Perencanaan Kebutuhan dan Pendayagunaan Sumber Daya Manusia kesehatan untuk UKP dan UKM di wilayah Kabupaten / kota	**Kota Pasuruan**	**Presentase ketenagaan sesuai kebutuhan**	**100%**	**90,180,000**	**Perencanaan Kebutuhan dan Pendayagunaan Sumber Daya Manusia kesehatan untuk UKP dan UKM di wilayah Kabupaten / kota**	**Kota Pasuruan**	**Persentase Puskesmas dengan SDMK sesuai standar**	**12,50 %**	**90,180,000**	
							Kota Pasuruan	**Persentase RS Pemerintah dengan dokter spesialis sesuai standar**	**0%**		
	Pemenuhan Kebutuhan Sumber Daya Manusia Kesehatan sesuai Standart	Kota Pasuruan	Jumlah Sumber Daya Manusia Kesehatan yang Memenuhi Standar di Fasilitas Pelayanan Kesehatan (Fasyankes) Kesehatan Sesuai Standar	1.050 orang	90,180,000	Pemenuhan Kebutuhan Sumber Daya Manusia Kesehatan sesuai Standart	Kota Pasuruan	Jumlah Sumber Daya Manusia Kesehatan yang Memenuhi Standar di Fasilitas Pelayanan Kesehatan (Fasyankes) Kesehatan Sesuai Standar	1.050 orang	90,180,000	
	Program Pemberdayaan Masyarakat Bidang Kesehatan	**Kota Pasuruan**	**Persentase kelurahan siaga aktif Purnama Mandiri**	**75 %**	**561,640,000**	**Program Pemberdayaan Masyarakat Bidang Kesehatan**	**Kota Pasuruan**	**Persentase UKBM dengan strata Purnama dan Mandiri**	**10%**	**561,640,000**	

NO	Rancangan Awal RKPD 2026					Hasil Analisis Kebutuhan					Cat. Penting
	Program /Kegiatan	**Lokasi**	**Indikator Kinerja**	**Target Capaian Kinerja**	**Pagu Indikatif**	**Program /Kegiatan**	**Lokasi**	**Indikator Kinerja**	**Target Capaian Kinerja**	**Kebutuhan Dana(**	
(1)	**(2)**	**(3)**	**(4)**	**(5)**	**(6)**	**(7)**	**(8)**	**(9)**	**(10)**	**(11)**	
	Kegiatan : Advokasi, Pemberdayaan , Kemitraan, Peningkatan Peran serta Masyarakat dan Lintas Sektor Tingkat Daerah Kabupaten / Kota	**Kota Pasuruan**	**Jumlah kebijakan terkait Germas yang dikeluarkan oleh Kepala Daerah di 5 kluster**	**2 kebijakan**	**486,135,000**	**Kegiatan : Advokasi, Pemberdayaan , Kemitraan, Peningkatan Peran serta Masyarakat dan Lintas Sektor Tingkat Daerah Kabupaten / Kota**	**Kota Pasuruan**	**Jumlah Dokumen Advokasi, Pemberdayaan, Kemitraan, Peningkatan Peran serta Masyarakat dan Lintas Sektor Tingkat Daerah Kabupaten/ Kota yang telah disusun**	**1 dokumen**	**486,135,000**	
	Peningkatan Upaya Upaya Promosi Kesehatan, Advokasi, Kemitraan dan Pemberdayaan Masyarakat	Kota Pasuruan	Jumlah Dokumen Promosi Kesehatan, Advokasi, Kemitraan dan Pemberdayaan Masyarakat	1 dokumen	486,135,000	Peningkatan Upaya Upaya Promosi Kesehatan, Advokasi, Kemitraan dan Pemberdayaan Masyarakat	Kota Pasuruan	Jumlah Dokumen Promosi Kesehatan, Advokasi, Kemitraan dan Pemberdayaan Masyarakat	1 dokumen	486,135,000	
	Pengembangan dan Pelaksanaan Upaya Kesehatan Bersumber Daya Masyarakat (UKBM) Tingkat Daerah Kabupaten / Kota	**Kota Pasuruan**	**Persentase UKBM dengan strata Purnama dan Mandiri**	**95%**	**75,505,000**	**Pengembangan dan Pelaksanaan Upaya Kesehatan Bersumber Daya Masyarakat (UKBM) Tingkat Daerah Kabupaten / Kota**	**Kota Pasuruan**	**Jumlah UKBM dengan strata Purnama dan Mandiri**	**30 UKBM**	**75,505,000**	
	Bimbingan Teknis dan Supervisi Pengembangan dan Pelaksanaan Upaya Kesehatan Bersumber Daya Masyarakat (UKBM)	Kota Pasuruan	Jumlah Dokumen Hasil Bimbingan Teknis dan Supervisi Upaya Kesehatan Bersumber Daya Masyarakat (UKBM)	5 dokumen	75,505,000	Bimbingan Teknis dan Supervisi Pengembangan dan Pelaksanaan Upaya Kesehatan Bersumber Daya Masyarakat (UKBM)	Kota Pasuruan	Jumlah Dokumen Hasil Bimbingan Teknis dan Supervisi Upaya Kesehatan Bersumber Daya Masyarakat (UKBM)	5 dokumen	75,505,000	
	PUSKESMAS SEKARGADUNG				**3,967,036,900**	**PUSKESMAS SEKARGADUNG**				**3,967,036,900**	
	Program Penunjang Urusan Pemerintahan Daerah Kabupaten/Kota	**Kota Pasuruan**	**Persentase kebutuhan penunjang pemerintahan yang terfasilitasi**	**100 %**	**1,620,889,200**	**Program Penunjang Urusan Pemerintahan Daerah Kabupaten/Kota**	**Kota Pasuruan**	**Jumlah BLUD yang menyediakan pelayanan dan penunjang pelayanan**	**1 unit kerja**	**1,620,889,200**	

NO	Rancangan Awal RKPD 2026					Hasil Analisis Kebutuhan					Cat. Penting
	Program /Kegiatan	**Lokasi**	**Indikator Kinerja**	**Target Capaian Kinerja**	**Pagu Indikatif**	**Program /Kegiatan**	**Lokasi**	**Indikator Kinerja**	**Target Capaian Kinerja**	**Kebutuhan Dana(**	
(1)	**(2)**	**(3)**	**(4)**	**(5)**	**(6)**	**(7)**	**(8)**	**(9)**	**(10)**	**(11)**	
	Peningkatan Pelayanan BLUD	**Kota Pasuruan**	**Jumlah BLUD yang menyediakan pelayanan dan penunjang pelayanan**	**1 unit kerja**	**1,620,889,200**	**Peningkatan Pelayanan BLUD**	**Kota Pasuruan**	**Jumlah BLUD yang menyediakan pelayanan dan penunjang pelayanan**	**1 unit kerja**	**1,620,889,200**	
	Pelayanan dan Penunjang Pelayanan BLUD	Kota Pasuruan	Jumlah BLUD yang menyediakan pelayanan dan penunjang pelayanan	1 unit kerja	1,620,889,200	Pelayanan dan Penunjang Pelayanan BLUD	Kota Pasuruan	Jumlah BLUD yang menyediakan pelayanan dan penunjang pelayanan	1 unit kerja	1,620,889,200	
	Program Pemenuhan Upaya Kesehatan Perorangan Dan Upaya Kesehatan Masyarakat	**Kota Pasuruan**	**Persentase pemenuhan UKP (Upaya Kesehatan Perorangan) dan UKM (Upaya Kesehatan Masyarakat)**	**100%**	**1,659,638,700**	**Program Pemenuhan Upaya Kesehatan Perorangan Dan Upaya Kesehatan Masyarakat**	**Kota Pasuruan**	**Persentase pemenuhan UKP (Upaya Kesehatan Perorangan) dan UKM (Upaya Kesehatan Masyarakat)**	**100%**	**1,659,638,700**	
	Penyediaan Layanan Kesehatan untuk UKM dan UKP Rujukan Tingkat Daerah Kabupaten/Kota	**Kota Pasuruan**	**Persentase pemenuhan UKP (Upaya Kesehatan Perorangan) dan UKM (Upaya Kesehatan Masyarakat)**	**100%**	***1,659,638,700***	**Penyediaan Layanan Kesehatan untuk UKM dan UKP Rujukan Tingkat Daerah Kabupaten/Kota**	**Kota Pasuruan**	**Persentase pemenuhan UKP (Upaya Kesehatan Perorangan) dan UKM (Upaya Kesehatan Masyarakat)**	**100%**	***1,659,638,700***	
	Pengelolaan Pelayanan Kesehatan Ibu Hamil	Kota Pasuruan	Jumlah Ibu Hamil yang Mendapatkan Pelayanan Kesehatan Sesuai Standar Kesehatan Sesuai Standar	447 Orang	110,960,000	Pengelolaan Pelayanan Kesehatan Ibu Hamil	Kota Pasuruan	Jumlah Ibu Hamil yang Mendapatkan Pelayanan Kesehatan Sesuai Standar Kesehatan Sesuai Standar	447 Orang	110,960,000	
	Pengelolaan Pelayanan Kesehatan Pada Usia pendidikan dasar	Kota Pasuruan	Jumlah Anak Usia Pendidikan Dasar yang Mendapatkan Pelayanan Kesehatan Sesuai Standar	2780 Orang	40,161,000	Pengelolaan Pelayanan Kesehatan Pada Usia pendidikan dasar	Kota Pasuruan	Jumlah Anak Usia Pendidikan Dasar yang Mendapatkan Pelayanan Kesehatan Sesuai Standar	2780 Orang	40,161,000	
	Pengelolaan Pelayanan Kesehatan Pada Usia Produktif	Kota Pasuruan	Jumlah Penduduk Usia Produktif yang Mendapatkan Pelayanan Kesehatan Sesuai Standar	21686 Orang	11,800,000	Pengelolaan Pelayanan Kesehatan Pada Usia Produktif	Kota Pasuruan	Jumlah Penduduk Usia Produktif yang Mendapatkan Pelayanan Kesehatan Sesuai Standar	21686 Orang	11,800,000	

NO	Rancangan Awal RKPD 2026					Hasil Analisis Kebutuhan					Cat. Penting
	Program /Kegiatan	**Lokasi**	**Indikator Kinerja**	**Target Capaian Kinerja**	**Pagu Indikatif**	**Program /Kegiatan**	**Lokasi**	**Indikator Kinerja**	**Target Capaian Kinerja**	**Kebutuhan Dana(**	
(1)	**(2)**	**(3)**	**(4)**	**(5)**	**(6)**	**(7)**	**(8)**	**(9)**	**(10)**	**(11)**	
	Pengelolaan Pelayanan Kesehatan Orang dengan Gangguan Jiwa Berat	Kota Pasuruan	Jumlah Orang yang Mendapatkan Pelayanan Kesehatan Orang dengan Gangguan Jiwa Berat Sesuai Standar	50 Orang	6,000,000	Pengelolaan Pelayanan Kesehatan Orang dengan Gangguan Jiwa Berat	Kota Pasuruan	Jumlah Orang yang Mendapatkan Pelayanan Kesehatan Orang dengan Gangguan Jiwa Berat Sesuai Standar	50 Orang	6,000,000	
	Pengelolaan Pelayanan Kesehatan Orang Terduga Tuberkulosis	Kota Pasuruan	Jumlah Orang Terduga Menderita Tuberkulosis Yang Mendapatkan Pelayanan Sesuai Standart	893 Orang	21,550,000	Pengelolaan Pelayanan Kesehatan Orang Terduga Tuberkulosis	Kota Pasuruan	Jumlah Orang Terduga Menderita Tuberkulosis Yang Mendapatkan Pelayanan Sesuai Standart	893 Orang	21,550,000	
	Pengelolaan Pelayanan Kesehatan Orang dengan Resiko Terinveksi HIV	Kota Pasuruan	jumlah Orang Terduga Menderita HIV yang Mendapatkan Pelayanan Sesuai Standart	429 Orang	10,825,000	Pengelolaan Pelayanan Kesehatan Orang dengan Resiko Terinveksi HIV	Kota Pasuruan	jumlah Orang Terduga Menderita HIV yang Mendapatkan Pelayanan Sesuai Standart	429 Orang	10,825,000	
	Pengelolaan Pelayanan Kesehatan Gizi Masyarakat	Kota Pasuruan	Jumlah Dokumen Hasil Pengelolaan Pelayanan Kesehatan Gizi Masyarakat	12 Dokumen	815,217,000	Pengelolaan Pelayanan Kesehatan Gizi Masyarakat	Kota Pasuruan	Jumlah Dokumen Hasil Pengelolaan Pelayanan Kesehatan Gizi Masyarakat	12 Dokumen	815,217,000	
	Pengelolaan Pelayanan Kesehatan Kerja dan Olahraga	Kota Pasuruan	Jumlah Dokumen Hasil Pengelolaan Pelayanan Kesehatan Kerja dan Olahraga	2 Dokumen	43,940,000	Pengelolaan Pelayanan Kesehatan Kerja dan Olahraga	Kota Pasuruan	Jumlah Dokumen Hasil Pengelolaan Pelayanan Kesehatan Kerja dan Olahraga	2 Dokumen	43,940,000	
	Pengelolaan Pelayanan Kesehatan Lingkungan	Kota Pasuruan	Jumlah Dokumen Hasil Pengelolaan Pelayanan Kesehatan Lingkungan Kesehatan Sesuai Standar	12 Dokumen	44,625,000	Pengelolaan Pelayanan Kesehatan Lingkungan	Kota Pasuruan	Jumlah Dokumen Hasil Pengelolaan Pelayanan Kesehatan Lingkungan Kesehatan Sesuai Standar	12 Dokumen	44,625,000	
	Pengelolaan Pelayanan Promosi Kesehatan	Kota Pasuruan	Jumlah Dokumen Hasil Pengelolaan Pelayanan Promosi Kesehatan	12 Dokumen	29,208,000	Pengelolaan Pelayanan Promosi Kesehatan	Kota Pasuruan	Jumlah Dokumen Hasil Pengelolaan Pelayanan Promosi Kesehatan	12 Dokumen	29,208,000	
	Pengelolaan Pelayanan Kesehatan Tradisional, Akupuntur, Asuhan Mandiri, Dan Tradisional Lainnya	Kota Pasuruan	Jumlah Dokumen Hasil Pengelolaan Pelayanan Kesehatan Tradisional, Akupuntur, Asuhan Mandiri, Dan Tradisional Lainnya	12 Dokumen	13,625,000	Pengelolaan Pelayanan Kesehatan Tradisional, Akupuntur, Asuhan Mandiri, Dan Tradisional Lainnya	Kota Pasuruan	Jumlah Dokumen Hasil Pengelolaan Pelayanan Kesehatan Tradisional, Akupuntur, Asuhan Mandiri, Dan Tradisional Lainnya	12 Dokumen	13,625,000	

NO	Rancangan Awal RKPD 2026					Hasil Analisis Kebutuhan					Cat. Penting
	Program /Kegiatan	**Lokasi**	**Indikator Kinerja**	**Target Capaian Kinerja**	**Pagu Indikatif**	**Program /Kegiatan**	**Lokasi**	**Indikator Kinerja**	**Target Capaian Kinerja**	**Kebutuhan Dana(**	
(1)	**(2)**	**(3)**	**(4)**	**(5)**	**(6)**	**(7)**	**(8)**	**(9)**	**(10)**	**(11)**	
	Pengelolaan Surveilans Kesehatan	Kota Pasuruan	Jumlah Dokumen Hasil Pengelolaan Surveilans Kesehatan	1 Dokumen	34,960,000	Pengelolaan Surveilans Kesehatan	Kota Pasuruan	Jumlah Dokumen Hasil Pengelolaan Surveilans Kesehatan	1 Dokumen	34,960,000	
	Pengelolaan Pelayanan Kesehatan Orang dengan Masalah Kesehatan Jiwa (ODMK)	Kota Pasuruan	Jumlah Orang dengan Masalah Kejiwaan (ODMK) yang Mendapatkan Pelayanan Kesehatan	50 Orang	800,000	Pengelolaan Pelayanan Kesehatan Orang dengan Masalah Kesehatan Jiwa (ODMK)	Kota Pasuruan	Jumlah Orang dengan Masalah Kejiwaan (ODMK) yang Mendapatkan Pelayanan Kesehatan	50 Orang	800,000	
	Pengelolaan Pelayanan Kesehatan Jiwa dan NAPZA	Kota Pasuruan	Jumlah Penyalahguna NAPZA yang Mendapatkan Pelayanan Kesehatan	20 Orang	8,160,000	Pengelolaan Pelayanan Kesehatan Jiwa dan NAPZA	Kota Pasuruan	Jumlah Penyalahguna NAPZA yang Mendapatkan Pelayanan Kesehatan	20 Orang	8,160,000	
	Pelayanan kesehatan penyakit Menular dan Tidak Menular	Kota Pasuruan	Jumlah Dokumen Hasil Pelayanan Kesehatan Penyakit Menular dan Tidak Menular	2 Dokumen	132,461,200	Pelayanan kesehatan penyakit Menular dan Tidak Menular	Kota Pasuruan	Jumlah Dokumen Hasil Pelayanan Kesehatan Penyakit Menular dan Tidak Menular	2 Dokumen	132,461,200	
	Operasional Pelayanan Puskesmas	Kota Pasuruan	Jumlah Dokumen Operasional Pelayanan Puskesmas	12 Dokumen	320,018,000	Operasional Pelayanan Puskesmas	Kota Pasuruan	Jumlah Dokumen Operasional Pelayanan Puskesmas	12 Dokumen	320,018,000	
	Operasional Pelayanan Fasilitas Kesehatan Lainnya	Kota Pasuruan	Jumlah Dokumen Operasional Pelayanan Fasilitas Kesehatan Lainnya	12 Dokumen	4,365,000	Operasional Pelayanan Fasilitas Kesehatan Lainnya	Kota Pasuruan	Jumlah Dokumen Operasional Pelayanan Fasilitas Kesehatan Lainnya	12 Dokumen	4,365,000	
	Pengelolaan Pelayanan Kesehatan Reproduksi	Kota Pasuruan	Jumlah dokumen hasil pengelolaan pelayanan kesehatan reproduksi	2 Dokumen	4,960,000	Pengelolaan Pelayanan Kesehatan Reproduksi	Kota Pasuruan	Jumlah dokumen hasil pengelolaan pelayanan kesehatan reproduksi	2 Dokumen	4,960,000	
	Pengelolaan upaya kesehatan Ibu dan Anak	Kota Pasuruan	Jumlah dokumen hasil pengelolaan upaya kesehatan ibu dan anak	12 Dokumen	1,203,500	Pengelolaan upaya kesehatan Ibu dan Anak	Kota Pasuruan	Jumlah dokumen hasil pengelolaan upaya kesehatan ibu dan anak	12 Dokumen	1,203,500	
	Pengelolaan Pelayanan Kelanjutusiaan	Kota Pasuruan	Jumlah dokumen hasil pengelolaan pelayanan kelanjutusiaan	12 Dokumen	4,800,000	Pengelolaan Pelayanan Kelanjutusiaan	Kota Pasuruan	Jumlah dokumen hasil pengelolaan pelayanan kelanjutusiaan	12 Dokumen	4,800,000	
	Program Peningkatan Kapasitas Sumber Daya Manusia Kesehatan	**Kota Pasuruan**	**Presentase ketersediaan nakes yang berkualitas**	**100%**	**45,240,000**	**Program Peningkatan Kapasitas Sumber Daya Manusia Kesehatan**	**Kota Pasuruan**	**Rasio tenaga kesehatan dan tenaga medis terhadap populasi**	**4,8 per 1000 penduduk**	**45,240,000**	

NO	Rancangan Awal RKPD 2026					Hasil Analisis Kebutuhan					Cat. Penting
	Program /Kegiatan	**Lokasi**	**Indikator Kinerja**	**Target Capaian Kinerja**	**Pagu Indikatif**	**Program /Kegiatan**	**Lokasi**	**Indikator Kinerja**	**Target Capaian Kinerja**	**Kebutuhan Dana(**	
(1)	**(2)**	**(3)**	**(4)**	**(5)**	**(6)**	**(7)**	**(8)**	**(9)**	**(10)**	**(11)**	
	Perencanaan Kebutuhan dan Pendayagunaan Sumber Daya Manusia Kesehatan untuk UKP dan UKM di Wilayah Kabupaten/Kota	**Kota Pasuruan**	**Presentase ketenagaan sesuai kebutuhan**	**100%**	**45,240,000**	**Perencanaan Kebutuhan dan Pendayagunaan Sumber Daya Manusia Kesehatan untuk UKP dan UKM di Wilayah Kabupaten/Kota**	**Kota Pasuruan**	**Persentase Puskesmas dengan SDMK sesuai standar**	**12,50 %**	**45,240,000**	
							Kota Pasuruan	**Persentase RS Pemerintah dengan dokter spesialis sesuai standar**	**0%**		
	Pemenuhan Kebutuhan Sumber Daya Manusia Kesehatan Sesuai Standar	Kota Pasuruan	Jumlah Sumber Daya Manusia Kesehatan yang Memenuhi Standar di Fasilitas Pelayanan Kesehatan (Fasyankes)	36 Orang	45,240,000	Pemenuhan Kebutuhan Sumber Daya Manusia Kesehatan Sesuai Standar	Kota Pasuruan	Jumlah Sumber Daya Manusia Kesehatan yang Memenuhi Standar di Fasilitas Pelayanan Kesehatan (Fasyankes)	36 Orang	45,240,000	
	PROGRAM PEMBERDAYAAN MASYARAKAT BIDANG KESEHATAN	**Kota Pasuruan**	**Persentase kelurahan siaga aktif Purnama Mandiri**	**75 %**	**641,269,000**	**PROGRAM PEMBERDAYAAN MASYARAKAT BIDANG KESEHATAN**	**Kota Pasuruan**	**Persentase UKBM dengan strata Purnama dan Mandiri**	**10%**	**641,269,000**	
	Advokasi, Pemberdayaan, Kemitraan, Peningkatan Peran serta Masyarakat dan Lintas Sektor Tingkat Daerah Kabupaten/Kota	**Kota Pasuruan**	**Jumlah kebijakan terkait Germas yang dikeluarkan oleh Kepala Daerah di 5 kluster**	**2 kebijakan**	**606,975,000**	**Advokasi, Pemberdayaan, Kemitraan, Peningkatan Peran serta Masyarakat dan Lintas Sektor Tingkat Daerah Kabupaten/Kota**	**Kota Pasuruan**	**Jumlah Dokumen Advokasi, Pemberdayaan, Kemitraan, Peningkatan Peran serta Masyarakat dan Lintas Sektor Tingkat Daerah Kabupaten/ Kota yang telah disusun**	**1 dokumen**	**606,975,000**	
	Peningkatan Upaya Promosi Kesehatan, Advokasi, Kemitraan dan Pemberdayaan Masyarakat	Kota Pasuruan	Jumlah Dokumen Promosi Kesehatan, Advokasi, Kemitraan dan Pemberdayaan Masyarakat	4 Dokumen	606,975,000	Peningkatan Upaya Promosi Kesehatan, Advokasi, Kemitraan dan Pemberdayaan Masyarakat	Kota Pasuruan	Jumlah Dokumen Promosi Kesehatan, Advokasi, Kemitraan dan Pemberdayaan Masyarakat	4 Dokumen	606,975,000	

NO	Rancangan Awal RKPD 2026					Hasil Analisis Kebutuhan					Cat. Penting
	Program /Kegiatan	**Lokasi**	**Indikator Kinerja**	**Target Capaian Kinerja**	**Pagu Indikatif**	**Program /Kegiatan**	**Lokasi**	**Indikator Kinerja**	**Target Capaian Kinerja**	**Kebutuhan Dana(**	
(1)	**(2)**	**(3)**	**(4)**	**(5)**	**(6)**	**(7)**	**(8)**	**(9)**	**(10)**	**(11)**	
	Pengembangan dan Pelaksanaan Upaya Kesehatan Bersumber Daya Masyarakat (UKBM) Tingkat Daerah Kabupaten/Kota	**Kota Pasuruan**	**Persentase UKBM dengan strata Purnama dan Mandiri**	**95%**	**34,294,000**	**Pengembangan dan Pelaksanaan Upaya Kesehatan Bersumber Daya Masyarakat (UKBM) Tingkat Daerah Kabupaten/Kota**	**Kota Pasuruan**	**Jumlah UKBM dengan strata Purnama dan Mandiri**	**30 UKBM**	**34,294,000**	
	Bimbingan Teknis dan Supervisi Pengembangan dan Pelaksanaan Upaya Kesehatan Bersumber Daya Masyarakat (UKBM)	Kota Pasuruan	Jumlah Dokumen Hasil Bimbingan Teknis dan Supervisi Upaya Kesehatan Bersumber Daya Masyarakat (UKBM)	1 dokumen	34,294,000	Bimbingan Teknis dan Supervisi Pengembangan dan Pelaksanaan Upaya Kesehatan Bersumber Daya Masyarakat (UKBM)	Kota Pasuruan	Jumlah Dokumen Hasil Bimbingan Teknis dan Supervisi Upaya Kesehatan Bersumber Daya Masyarakat (UKBM)	1 dokumen	34,294,000	
				JUMLAH	**154,194,138,064**				**JUMLAH**	**165,762,294,640**	

Beberapa perbedaan anggaran dari rancangan awal dan kebutuhan anggaran yaitu adanya Usulan program-kegiatan yang disampaikan oleh masyarakat atau pemangku –kepentingan (LSM, asosiasi, perguruan tinggi , dll) yang disampaikan pada Forum Perangkat daerah (Forum Pemangku Kepentingan) yang dilaksanakan oleh Dinas Kesehatan . Usulan dari masyarakat dikumpulkan dari hasil Forum Pemangku Kepentingan, Musrenbang Kelurahan dan juga Forum Anak. Usulan tersebut dituangkan dalam program kegiatan di Dinas Kesehatan yaitu pada Program Pemenuhan Upaya Kesehatan Masyarakat dan Upaya Kesehatan Perorangan dan Program Pemberdayaan Masyarakat Bidang Kesehatan.

Usulan dari masyarakat yang diterima dinas kesehatan dalam forum Perangkat Daerah diantaranya Sosialisasi untuk kader ILP, Penggandaan Form skrining ILP dan Pembinaan untuk calon pengantin. Usulan kegiatan dari musrenbang diantaranya Sosialisasi tentang 5 pilar Sanitasi Total Berbasis Masyarakat (STBM) , Sosialisasi pencegahan dan pengendalian penyakit Hipertensi dan Diabetes Melitus , sosialisasi Kewaspadaan dan Tindakan Cepat terhadap Penyakit Tuberkulosis , Sosialisasi gerakan masyarakat cerdas menggunakan obat (Gema Cermat) dan tanaman obat keluarga (TOGA)

Selain itu beberapa sub kegiatan ada yang di rancangan awal diusulkan akan tetapi pada analisa kebutuhan tidak ada dikarenakan penyederhanaan rumusan sub kegiatan yaitu sub kegiatan Pengelolaan Pelayanan Kesehatan Dasar Melalui Pendekatan Keluarga dan sub kegiatan Distribusi Alat Kesehatan, Obat, Bahan Habis Pakai, Bahan Medis Habis Pakai, Vaksin, Makanan dan Minuman ke Fasilitas Kesehatan . Sedangkan juga ada sub kegiatan yang baru diusulkan setelah penyusunan rancangan awal dikarenakan adanya usulan sub kegiatan yang didanai DAK Non Fisik yaitu sub kegiatan Pelayanan Kesehatan Penyakit Menular dan Tidak Menular.

BAB III
TUJUAN DAN SASARAN DINAS KESEHATAN

3.1 Telaahan Terhadap Kebijakan Nasional

Telaahan terhadap kebijakan Nasional dan Provinsi menyangkut arah kebijakan dan prioritas pembangunan nasional dan provinsi yang terkait dengan tugas pokok dan fungsi. Program pembangunan pada bidang Kesehatan antara pemerintah pusat dan daerah perlu disinergikan. Hal ini dikarenakan pembangunan tersebut merupakan tanggung jawab semua aspek Pemerintahan.

Pertimbangan dalam menentukan tema pembangunan Kota Pasuruan khususnya Dinas Kesehatan yaitu tema pembangunan Provinsi Jawa Timur. Sesuai Rencana Pembangunan Daerah Provinsi Jawa Timur tahun 2026 maka tema Pembangunan Provinsi Jawa Timur adalah “Akselerasi Pertumbuhan Ekonomi Inklusif Melalui Pembangunan Wilayah Strategis dan Peningkatan Produktivitas Menuju Kemandirian Pangan dan Energi “

Pada Tahun 2026 Tema Pembangunan di Kota Pasuruan yang tertuang pada RPJMD Kota Pasuruan 2025-2029 adalah “Penguatan Transformasi Ekonomi dan Sosial yang Harmoni dan Berkelanjutan (RPJMD 2021-2026)”, dengan prioritas pembangunan yang berhubungan dengan Dinas Kesehatan antara lain Memperkuat Pembangunan SDM yang berkarakter dan sarpras pendidikan dan kesehatan berkualitas. Sinkronisasi arah kebijakan Nasional dengan Perangkat Daerah bisa dilihat pada tabel berikut ini :

Tabel 3.1.
Prioritas dan Sasaran Dinas Kesehatan

No	Prioritas Nasional	Prioritas Provinsi	Sasaran Daerah	Indikator Sasaran Daerah	Sasaran Perangkat Daerah	Indikator Sasaran Perangkat Daerah
1	Memperkuat pembangunan sumber daya manusia (SDM), sains, teknologi, pendidikan, kesehatan, prestasi olahraga, kesetaraan gender, serta penguatan peran perempuan, pemuda (generasi milenial dan generasi Z), dan penyandang disabilitas.	JATIM SEHAT Meningkatkan derajat kesehatan masyarakat yang berkualitas, merata, mudah diakses dan berkeadilan 8. Sarpras Pendidikan dan kesehatan berkualitas	Meningkatnya Kualitas Kesehatan Masyarakat dan Keluarga	Usia Harapan Hidup (UHH)	Meningkatnya kualitas pelayanan kesehatan	Indeks Kepuasan Masyarakat
					Meningkatnya akses pelayanan kesehatan	Presentase UHC
					Meningkatnya kemandirian masyarakat untuk hidup sehat	Persentase Rumah Tangga Sehat

3.2. Tujuan dan Sasaran Renja Dinas Kesehatan Kota Pasuruan

A. Tujuan

Tujuan adalah sesuatu yang akan dicapai atau dihasilkan oleh instansi dalam jangka waktu 1 (satu) sampai dengan 5 (lima) tahun.Dari analisa kekuatan dan kelemahan serta peluang dan tantangan yang dihadapi, prioritas Tujuan Dinas Kesehatan ditujukan pada "*Meningkatnya Derajat Kesehatan Masyarakat"* dengan Indikator Tujuan adalah Usia Harapan Hidup (UHH). Target UHH pada tahun 2026 adalah sebesar 75,23 dan target pada akhir renstra tahun 2029 adalah 76,00.

B. Sasaran

Sasaran adalah hasil yang akan dicapai secara nyata oleh instansi pemerintah dalam rumusan yang lebih spesifik, terukur, dalam kurun waktu yang lebih pendek dari tujuan dengan indikator *outcome* yang terukur. Dalam perumusan sasaran, harus benar-benar diperhatikan keterukuran dari indikator kinerja sasaran yang akan diukur. Sasaran diharapkan dapat memberikan fokus pada penyusunan program operasional dan kegiatan pokok organisasi yang bersifat spesifik, terinci, dapat terukur dan dapat dicapai. Berdasarkan hal tersebut, maka Dinas Kesehatan Kota Pasuruan menetapkan sasaran tahun 2025-2029 sebagai berikut :

1. Meningkatnya kualitas pelayanan kesehatan dengan indikator Indeks Kepuasan Masyarakat, target tahun 2026 adalah 88,4
2. Meningkatnya akses pelayanan kesehatan dengan indikator Presentase UHC, target tahun 2026 adalah 98,7 %
3. Meningkatnya kemandirian masyarakat untuk hidup sehat dengan indikator Persentase Rumah Tangga Sehat, target tahun 2026 adalah 53,35 %

Tujuan dan sasaran dapat dilihat pada tabel 3.2 dan 3.3 di bawah ini :

Tabel 3.2. Tujuan Pelayanan Dinas Kesehatan

No	Tujuan Perangkat Daerah	Indikator Tujuan Perangkat Daerah	Target Kinerja Tujuan Perangkat Daerah Tahun 2026
1	Meningkatnya Derajat Kesehatan Masyarakat	Usia Harapan Hidup (UHH)	75,23

Tabel 3.3. Sasaran Pelayanan Dinas Kesehatan

No	Sasaran Perangkat Daerah	Indikator Sasaran Perangkat Daerah	Target Kinerja Sasaran Perangkat Daerah Tahun 2026
1	Meningkatnya kualitas pelayanan kesehatan	Indeks Kepuasan Masyarakat	88.4
2	Meningkatnya akses pelayanan kesehatan	Presentase UHC	98.7
3	Meningkatnya kemandirian masyarakat untuk hidup sehat	Persentase Rumah Tangga Sehat	53.35

Tabel 3.4 Indikator Kinerja Utama Dinas Kesehatan

No	Indikator Kinerja Utama	Indikator IKU (Indikator Kinerja Utama)	Target Kinerja Indikator Kinerja Utama Perangkat Daerah Tahun 2026
1	Meningkatnya Derajat Kesehatan Masyarakat	Usia Harapan Hidup (UHH)	5.23
2	Meningkatnya kualitas pelayanan kesehatan	Indeks Kepuasan Masyarakat	88.4
3	Meningkatnya akses pelayanan kesehatan	Presentase UHC	98.7
4	Meningkatnya kemandirian masyarakat untuk hidup sehat	Persentase Rumah Tangga Sehat	53.35

BAB IV

RENCANA KERJA DAN PENDANAAN PERANGKAT DAERAH

Rencana pembangunan daerah dapat dilihat dari cita-cita Kepala Daerah dan Wakil kepala daerah terpilih sebagai dasar pelaksanaan pembangunan. Cita – cita tersebut dapat dituangkan ke dalam visi yang kemudian dijabarkan ke dalam misi sebagai cara untuk mewujudkan visi tersebut. Visi Kota Pasuruan periode tahun 2026-2029 yaitu:

"PASURUAN KOTA ANUGRAH "

yaitu Menjadikan Kota Pasuruan Aktif Pelayanan Publiknya, Mandiri Ekonominya, Guyub Warganya dan Indah Kotanya

Berdasarkan visi Kota Pasuruan tersebut maka Dinas Kesehatan melaksanakan Misi ke II yaitu : *Mewujudkan Sumber Daya Manusia yang Unggul Melalui Akses Pendidikan dan Kesehatan yang Inklusif dan Berkualitas*

dengan konstruksi mewujudkan sumber daya manusia yang unggul melalui akses pendidikan dan kesehatan yang inklusif dan berkualitas

Belanja Daerah secara umum diprioritaskan untuk penyelenggaraan urusan wajib dalam rangka melindungi dan meningkatkan kualitas kehidupan masyarakat sebagai upaya memenuhi kewajiban daerah yang diwujudkan dalam bentuk peningkatan pelayanan dasar, pendidikan, kesehatan, fasilitas sosial dan fasilitas umum yang layak serta mengembangkan sistem jaminan sosial. Peningkatan kualitas kehidupan masyarakat diwujudkan melalui pencapaian standar pelayanan minimal berdasarkan urusan wajib pemerintahan daerah sesuai dengan peraturan perundang-undangan. Pencapaian standar minimal bidang kesehatan yaitu pada jenis layanan berikut :

1. Pelayanan Kesehatan ibu hamil
2. Pelayanan Kesehatan Ibu Bersalin
3. Pelayanan Kesehatan Bayi Baru Lahir
4. Pelayanan Kesehatan Balita
5. Pelayanan Kesehatan pada usia pendidikan dasar
6. Pelayanan Kesehatan pada usia produktif
7. Pelayanan kesehatan pada usia lanjut
8. Pelayanan kesehatan penderita hipertensi
9. Pelayanan kesehatan penderita diabetes melitus (DM)
10. Pelayanan kesehatan orang dengan gangguan jiwa (ODGJ) berat
11. Pelayanan kesehatan orang terduga Tuberkulosis
12. Pelayanan kesehatan orang dengan risiko terinfeksi virus yang melemahkan daya tahan tubuh manusia (HIV)

Dalam merumuskan program dan kegiatan tahun 2026 beserta indikatornya terdapat beberapa pertimbangan yang perlu diperhatikan , yaitu antara lain :

1. Mempedomani RKPD Kota Pasuruan Tahun 2026 serta RENSTRA Dinas Kesehatan tahun 2025-2029;
2. Mendukung tercapainya visi dan misi Walikota dan Wakil Walikota Pasuruan Tahun 2025-2029, yang dijabarkan dalam tujuan dan sasaran pembangunan daerah Kota Pasuruan .
3. Keserasian dan keterpaduan pembangunan baik perencanaan pembangunan ekonomi , sosial, budaya, pemerintahan serta infrastruktur dalam kerangka pembangunan daerah Kota Pasuruan;
4. Ketersediaan data dan informasi kebutuhan penyusunan rumusan kebijakan bidang Kesehatan;
5. Program dan Kegiatan yang direncanakan harus dapat merespon isu-isu strategis Dinas Kesehatan Kota Pasuruan;
6. Penerapan anggaran berbasis kinerja dalam rangka peningkatan efisiensi dan efektifitas pelaksanaan program/kegiatan;
7. Sumber-sumber pendanaan yang dipergunakan untuk membiayai pelaksanaan program/kegiatan urusan sosial, dengan mengikuti aturan yang berlaku.

Pada tahun 2026 Program yang akan dilaksanakan oleh Dinas Kesehatan sebanyak 5 (lima) Program, 21 (dua puluh satu) Kegiatan dan 81 (delapan puluh satu) Sub kegiatan .

1. Program Penunjang Urusan Pemerintahan Daerah Kabupaten/Kota ada pada Dinas Kesehatan saja, dimana program tersebut terdiri dari 8 Kegiatan dan 22 Sub Kegiatan dengan rincian:
    a. Kegiatan Perencanaan, Penganggaran, dan Evaluasi Kinerja Perangkat Daerah terdiri dari 3 sub kegiatan
    b. Kegiatan Administrasi Keuangan Perangkat Daerah ada 2 subkegiatan
    c. Kegiatan Administrasi Barang Milik Daerah pada Perangkat Daerah ada 2 subkegiatan
    d. Kegiatan Administrasi Kepegawaian Perangkat Daerah ada 1 subkegiatan
    e. Kegiatan Administrasi Umum Perangkat Daerah ada 6 subkegiatan
    f. Kegiatan Pengadaan Barang Milik Daerah Penunjang Urusan Pemerintah Daerah ada 1 subkegiatan
    g. Kegiatan Penyediaan Jasa Penunjang Urusan Pemerintahan Daerah ada 3 subkegiatan
    h. Kegiatan Pemeliharaan Barang Milik Daerah Penunjang Urusan Pemerintahan Daerah terdiri dari 5 subkegiatan
2. Program Pemenuhan Upaya Kesehatan Perorangan Dan Upaya Kesehatan Masyarakat ada pada Dinas Kesehatan dan juga Puskesmas. Program ini terdiri dari 4 Kegiatan yaitu :

a. Kegiatan Penyediaan Fasilitas Pelayanan Kesehatan untuk UKM dan UKP Kewenangan Daerah Kabupaten/Kota ada 6 subkegiatan

b. Kegiatan Penyediaan Layanan Kesehatan untuk UKM dan UKP Rujukan Tingkat Daerah Kabupaten/Kota ada 30 subkegiatan

c. Kegiatan Penyelenggaraan Sistem Informasi Kesehatan Secara Terintegrasi dengan 1 sub kegiatan

d. Kegiatan Penerbitan Izin Rumah Sakit Kelas C, D dan Fasilitas Pelayanan Kesehatan Tingkat Daerah Kabupaten/Kota ada 2 subkegiatan

3. Program Peningkatan Kapasitas Sumber Daya Manusia Kesehatan terdiri dari 3 kegiatan dan 4 sub kegiatan yang ada di Dinas Kesehatan dan Juga Puskesmas. Kegiatan tersebut adalah :

a. Kegiatan Pemberian Izin Praktik Tenaga Kesehatan di Wilayah Kabupaten/Kota ada 1 subkegiatan

b. Kegiatan Perencanaan Kebutuhan dan Pendayagunaan Sumber Daya Manusia Kesehatan untuk UKP dan UKM di Wilayah Kabupaten/Kota ada 2 subkegiatan

c. Kegiatan Pengembangan Mutu dan Peningkatan Kompetensi Teknis Sumber Daya Manusia Kesehatan Tingkat Daerah Kabupaten/Kota ada 1 subkegiatan

4. Program Sediaan Farmasi, Alat Kesehatan Dan Makanan Minuman ada di Dinas Kesehatan dimana terdiri dari 3 kegiatan dan 3 subkegiatan

a. Kegiatan Pemberian Izin Apotek, Toko Obat, Toko Alat Kesehatan dan Optikal, Usaha Mikro Obat Tradisional (UMOT) ada 1 sub kegiatan

b. Kegiatan Penerbitan Sertifikat Produksi Pangan Industri Rumah Tangga dan Nomor P-IRT sebagai Izin Produksi, untuk Produk Makanan Minuman Tertentu yang Dapat Diproduksi oleh Industri Rumah Tangga ada 1 sub kegiatan

c. Kegiatan Pemeriksaan dan Tindak Lanjut Hasil Pemeriksaan Post Market pada Produksi dan Produk Makanan Minuman Industri Rumah Tangga ada 1 sub kegiatan

5. Program Pemberdayaan Masyarakat Bidang Kesehatan ada di Dinas Kesehatan dan Juga Puskesmas dimana terdiri dari 3 kegiatan dan 3 sub kegiatan diantaranya:

a. Kegiatan Advokasi, Pemberdayaan, Kemitraan, Peningkatan Peran serta Masyarakat dan Lintas Sektor Tingkat Daerah Kabupaten/Kota ada 1 subkegiatan

b. Kegiatan Pelaksanaan sehat dalam rangka Promotif Prefentif Tingkat Daerah Kabupaten / Kota ada 1 subkegiatan

c. Kegiatan Pengembangan dan Pelaksanaan Upaya Kesehatan Bersumber Daya Masyarakat (UKBM) Tingkat Daerah Kabupaten/Kota ada 1 subkegiatan

Lokasi pelaksanaan kegiatan secara umum yaitu di Kota Pasuruan yang tersebar di Dinas Kesehatan, UPT Puskesmas di kota

Pasuruan dan juga di lingkungan masyarakat. Pagu total yang dibutuhkan tahun 2026 untuk Dinas Kesehatan dan UPT yaitu Rp. 165.762.294.640,-. Secara rinci rekapitulasi program dan Kegiatan pada RENJA Dinas Kesehatan Kota Pasuruan Tahun 2026 beserta total kebutuhan dana/pagu indikatif yang dirinci menurut sumber pendanaannya dituangkan pada tabel 4.1

Tabel 4.1
Rumusan Rencana Program dan Kegiatan Perangkat Daerah Tahun 2026 dan Perkiraan Maju Tahun 2027 Kota Pasuruan

No	Kode					Urusan / Bidang Urusan / Program / Outcome / Kegiatan / Sub Kegiatan	Indikator Program / Kegiatan / Sub Kegiatan	Capaian Kinerja Dan Kerangka Pendanaan						Kelompok Sasaran	Prakiraan Maju Rencana Tahun 2025		Perangkat Daerah Penanggung Jawab
								Target 2026	Pagu Indikatif (Rp)	Lokasi	Sumber Dana	Prioritas			Target	Pagu Indikatif (Rp)	
												Nasional	Daerah				
1	2					3	4	5	6	7	8	9	10	11	12	13	14
						DINAS KESEHATAN			135.001.263.550,00							60.399.063.663,00	
	1					URUSAN PEMERINTAHAN WAJIB YANG BERKAITAN DENGAN PELAYANAN DASAR			135.001.263.550,00							60.399.063.663,00	
	1	02				URUSAN PEMERINTAHAN BIDANG KESEHATAN			135.001.263.550,00							60.399.063.663,00	
1	1	02	01			PROGRAM PENUNJANG URUSAN PEMERINTAHAN DAERAH KABUPATEN /KOTA	Level maturitas SPIP Perangkat Daerah Nilai SAKIP perangkat Daerah	3 level 84 nilai	68.715.482.902,00						-	0,00	
	1	02	01	2.01		Perencanaan, Penganggaran, dan Evaluasi Kinerja Perangkat Daerah	Jumlah Dokumen Perencanaan,penganggaran dan evaluasi kinerja Perangkat Daerah yang tersusun sesuai ketentuan	13 Dokumen	89.331.400,00			Memperkuat pembangunan sumber daya manusia (SDM), sains, teknologi, pendidikan, kesehatan, prestasi olahraga,	JATIM SEHAT Meningkatkan derajat kesehatan masyarakat yang berkualitas, merata, mudah diakses dan berkeadil	Masyarakat Kota Pasuruan	-	0,00	

No	Kode					Urusan / Bidang Urusan / Program / Outcome / Kegiatan / Sub Kegiatan	Indikator Program / Kegiatan / Sub Kegiatan	Capaian Kinerja Dan Kerangka Pendanaan						Kelompok Sasaran	Prakiraan Maju Rencana Tahun 2025		Perangkat Daerah Penanggung Jawab
								Target 2026	Pagu Indikatif (Rp)	Lokasi	Sumber Dana	Prioritas			Target	Pagu Indikatif (Rp)	
												Nasional	Daerah				
1	2					3	4	5	6	7	8	9	10	11	12	13	14
												kesetaraan gender, serta penguatan peran perempuan, pemuda (generasi milenial dan generasi Z), dan penyandang disabilitas.	an 8. Sarpras Pendidikan dan kesehatan berkualitas				
	1	02	01	2.01	0001	Penyusunan Dokumen Perencanaan Perangkat Daerah											
							Jumlah Dokumen Perencanaan Perangkat Daerah	7 Dokumen	21.986.700,00	Kota Pasuruan, Semua Kecamatan, Semua Kel/Desa	DANA ALOKASI UMUM (DAU)	Memperkuat pembangunan sumber daya manusia (SDM), sains, teknologi, pendidikan, kesehatan,	JATIM SEHAT Meningkatkan derajat kesehatan masyarakat yang berkualitas, merata, mudah diakses	Masyarakat Kota Pasuruan		0,00	DINAS KESEHATAN

No	Kode					Urusan / Bidang Urusan / Program / Outcome / Kegiatan / Sub Kegiatan	Indikator Program / Kegiatan / Sub Kegiatan	Capaian Kinerja Dan Kerangka Pendanaan						Kelompok Sasaran	Prakiraan Maju Rencana Tahun 2025		Perangkat Daerah Penanggung Jawab
								Target 2026	Pagu Indikatif (Rp)	Lokasi	Sumber Dana	Prioritas			Target	Pagu Indikatif (Rp)	
												Nasional	Daerah				
1	2					3	4	5	6	7	8	9	10	11	12	13	14
												prestasi olahraga, kesetaraan gender, serta penguatan peran perempuan, pemuda (generasi milenial dan generasi Z), dan penyandang disabilitas.	dan berkeadilan 8. Sarpras Pendidikan dan kesehatan berkualitas				
	1	02	01	2.01	0006	Koordinasi dan Penyusunan Laporan Capaian Kinerja dan Ikhtisar Realisasi Kinerja SKPD											
							Jumlah Laporan Capaian Kinerja dan Ikhtisar Realisasi Kinerja SKPD dan Laporan Hasil Koordinasi Penyusunan Laporan Capaian Kinerja dan Ikhtisar Realisasi Kinerja SKPD	5 Laporan	9.453.000,00	Kota Pasuruan, Semua Kecamatan, Semua Kel/Desa	DANA ALOKASI UMUM (DAU)	Memperkuat pembangunan sumber daya manusia (SDM), sains, teknologi, pendidikan,	JATIM SEHAT Meningkatkan derajat kesehatan masyarakat yang berkualitas, merata,	Masyarakat Kota Pasuruan		0,00	DINAS KESEHATAN

No	Kode					Urusan / Bidang Urusan / Program / Outcome / Kegiatan / Sub Kegiatan	Indikator Program / Kegiatan / Sub Kegiatan	Capaian Kinerja Dan Kerangka Pendanaan						Kelompok Sasaran	Prakiraan Maju Rencana Tahun 2025		Perangkat Daerah Penanggung Jawab
								Target 2026	Pagu Indikatif (Rp)	Lokasi	Sumber Dana	Prioritas			Target	Pagu Indikatif (Rp)	
												Nasional	Daerah				
1	2					3	4	5	6	7	8	9	10	11	12	13	14
												kesehatan, prestasi olahraga, kesetaraan gender, serta penguatan peran perempuan, pemuda (generasi milenial dan generasi Z), dan penyandang disabilitas.	mudah diakses dan berkeadilan 8. Sarpras Pendidikan dan kesehatan berkualitas				
	1	02	01	2.01	0007	Evaluasi Kinerja Perangkat Daerah											
							Jumlah Laporan Evaluasi Kinerja Perangkat Daerah	1 Laporan	57.891.700,00	Kota Pasuruan, Semua Kecamatan, Semua Kel/Desa	DANA ALOKASI UMUM (DAU)	Memperkuat pembangunan sumber daya manusia (SDM), sains, teknologi,	JATIM SEHAT Meningkatkan derajat kesehatan masyarakat yang berkualit	Masyarakat Kota Pasuruan		0,00	DINAS KESEHATAN

No	Kode					Urusan / Bidang Urusan / Program / Outcome / Kegiatan / Sub Kegiatan	Indikator Program / Kegiatan / Sub Kegiatan	Capaian Kinerja Dan Kerangka Pendanaan						Kelompok Sasaran	Prakiraan Maju Rencana Tahun 2025		Perangkat Daerah Penanggung Jawab
								Target 2026	Pagu Indikatif (Rp)	Lokasi	Sumber Dana	Prioritas			Target	Pagu Indikatif (Rp)	
												Nasional	Daerah				
1	2					3	4	5	6	7	8	9	10	11	12	13	14
												pendidikan, kesehatan, prestasi olahraga, kesetaraan gender, serta penguatan peran perempuan, pemuda (generasi milenial dan generasi Z), dan penyandang disabilitas.	as, merata, mudah diakses dan berkeadilan 8. Sarpras Pendidikan dan kesehatan berkualitas				
	1	02	01	2.02		Administrasi Keuangan Perangkat Daerah	Persentase laporan keuangan yang tersusun tepat waktu	100 %	66.428.535.460,00			Memperkuat pembangunan sumber daya manusia (SDM), sains, teknologi,	JATIM SEHAT Meningkatkan derajat kesehatan masyarakat yang berkualit	Masyarakat Kota Pasuruan	-	0,00	

No	Kode					Urusan / Bidang Urusan / Program / Outcome / Kegiatan / Sub Kegiatan	Indikator Program / Kegiatan / Sub Kegiatan	Capaian Kinerja Dan Kerangka Pendanaan						Kelompok Sasaran	Prakiraan Maju Rencana Tahun 2025		Perangkat Daerah Penanggung Jawab
								Target 2026	Pagu Indikatif (Rp)	Lokasi	Sumber Dana	Prioritas			Target	Pagu Indikatif (Rp)	
												Nasional	Daerah				
1	2					3	4	5	6	7	8	9	10	11	12	13	14
												pendidikan, kesehatan, prestasi olahraga, kesetaraan gender, serta penguatan peran perempuan, pemuda (generasi milenial dan generasi Z), dan penyandang disabilitas.	as, merata, mudah diakses dan berkeadilan 8. Sarpras Pendidikan dan kesehatan berkualitas				
	1	02	01	2.02	0001	Penyediaan Gaji dan Tunjangan ASN											
							Jumlah Orang yang Menerima Gaji dan Tunjangan ASN	787 Orang/bulan	66.134.839.960,00	Kota Pasuruan, Semua Kecamatan, Semua Kel/Desa	DANA ALOKASI UMUM (DAU), DAU YANG DITENTUKAN	Memperkuat pembangunan sumber daya manusia (SDM),	JATIM SEHAT Meningkatkan derajat kesehatan masyara	Masyarakat Kota Pasuruan		0,00	DINAS KESEHATAN

No	Kode					Urusan / Bidang Urusan / Program / Outcome / Kegiatan / Sub Kegiatan	Indikator Program / Kegiatan / Sub Kegiatan	Capaian Kinerja Dan Kerangka Pendanaan						Kelompok Sasaran	Prakiraan Maju Rencana Tahun 2025		Perangkat Daerah Penanggung Jawab
								Target 2026	Pagu Indikatif (Rp)	Lokasi	Sumber Dana	Prioritas			Target	Pagu Indikatif (Rp)	
												Nasional	Daerah				
1	2					3	4	5	6	7	8	9	10	11	12	13	14
											PENGGUNAAN NYA BIDANG KESEHATAN	sains, teknologi, pendidikan, kesehatan, prestasi olahraga, kesetaraan gender, serta penguatan peran perempuan, pemuda (generasi milenial dan generasi Z), dan penyandang disabilitas.	kat yang berkualitas, merata, mudah diakses dan berkeadilan 8. Sarpras Pendidikan dan kesehatan berkualitas				
	1	02	01	2.02	0007	Koordinasi dan Penyusunan Laporan Keuangan Bulanan/ Triwulanan/ Semesteran SKPD											
							Jumlah Laporan Keuangan Bulanan/ Triwulanan/ Semesteran SKPD dan Laporan Koordinasi Penyusunan Laporan	17 Laporan	293.695.500,00	Kota Pasuruan, Semua Kecamatan,	DANA ALOKASI UMUM (DAU)	Memperkuat pembangunan sumber daya	JATIM SEHAT Meningkatkan derajat kesehata	Masyarakat Kota Pasuruan		0,00	DINAS KESEHATAN

No	Kode					Urusan / Bidang Urusan / Program / Outcome / Kegiatan / Sub Kegiatan	Indikator Program / Kegiatan / Sub Kegiatan	Capaian Kinerja Dan Kerangka Pendanaan						Kelompok Sasaran	Prakiraan Maju Rencana Tahun 2025		Perangkat Daerah Penanggung Jawab
								Target 2026	Pagu Indikatif (Rp)	Lokasi	Sumber Dana	Prioritas			Target	Pagu Indikatif (Rp)	
												Nasional	Daerah				
1	2					3	4	5	6	7	8	9	10	11	12	13	14
							Keuangan Bulanan/Triwulanan/ Semesteran SKPD			Semua Kel/Desa		manusia (SDM), sains, teknologi, pendidikan, kesehatan, prestasi olahraga, kesetaraan gender, serta penguatan peran perempuan, pemuda (generasi milenial dan generasi Z), dan penyandang disabilitas.	n masyarakat yang berkualitas, merata, mudah diakses dan berkeadilan 8. Sarpras Pendidikan dan kesehatan berkualitas				
	1	02	01	2.03		Administrasi Barang Milik Daerah pada Perangkat Daerah	Jumlah laporan pengelolaan Barang Milik Daerah yang disusun sesuai ketentuan	6 Laporan	7.772.400,00			Memperkuat pembangunan sumber daya	JATIM SEHAT Meningkatkan derajat kesehata	Masyarakat Kota Pasuruan	-	0,00	

No	Kode					Urusan / Bidang Urusan / Program / Outcome / Kegiatan / Sub Kegiatan	Indikator Program / Kegiatan / Sub Kegiatan	Capaian Kinerja Dan Kerangka Pendanaan						Kelompok Sasaran	Prakiraan Maju Rencana Tahun 2025		Perangkat Daerah Penanggung Jawab
								Target 2026	Pagu Indikatif (Rp)	Lokasi	Sumber Dana	Prioritas			Target	Pagu Indikatif (Rp)	
												Nasional	Daerah				
1	2					3	4	5	6	7	8	9	10	11	12	13	14
												manusia (SDM), sains, teknologi, pendidikan, kesehatan, prestasi olahraga, kesetaraan gender, serta penguatan peran perempuan, pemuda (generasi milenial dan generasi Z), dan penyandang disabilitas.	n masyarakat yang berkualitas, merata, mudah diakses dan berkeadilan 8. Sarpras Pendidikan dan kesehatan berkualitas				
	1	02	01	2.03	0005	Rekonsiliasi dan Penyusunan Laporan Barang Milik Daerah pada SKPD											
							Jumlah Laporan Rekonsiliasi dan Penyusunan Laporan	2 Laporan	7.772.400,00	Kota Pasuruan, Semua Kecamat	DANA ALOKASI UMUM (DAU)	Memperkuat pembangunan	JATIM SEHAT Meningkatkan	Masyarakat Kota		0,00	DINAS KESEHATAN

No	Kode					Urusan / Bidang Urusan / Program / Outcome / Kegiatan / Sub Kegiatan	Indikator Program / Kegiatan / Sub Kegiatan	Capaian Kinerja Dan Kerangka Pendanaan						Kelompok Sasaran	Prakiraan Maju Rencana Tahun 2025		Perangkat Daerah Penanggung Jawab
								Target 2026	Pagu Indikatif (Rp)	Lokasi	Sumber Dana	Prioritas			Target	Pagu Indikatif (Rp)	
												Nasional	Daerah				
1	2					3	4	5	6	7	8	9	10	11	12	13	14
							Barang Milik Daerah pada SKPD			an, Semua Kel/Desa		sumber daya manusia (SDM), sains, teknologi, pendidikan, kesehatan, prestasi olahraga, kesetaraan gender, serta penguatan peran perempuan, pemuda (generasi milenial dan generasi Z), dan penyandang disabilitas.	derajat kesehatan masyarakat yang berkualitas, merata, mudah diakses dan berkeadilan 8. Sarpras Pendidikan dan kesehatan berkualitas	Pasuruan			
	1	02	01	2.05		Administrasi Kepegawaian Perangkat Daerah	Jumlah dokumen ketatausahaan dan kepegawaian	4 Dokumen	5.691.900,00			Memperkuat pembangunan	JATIM SEHAT Meningkatkan	Masyarakat Kota	-	0,00	

No	Kode					Urusan / Bidang Urusan / Program / Outcome / Kegiatan / Sub Kegiatan	Indikator Program / Kegiatan / Sub Kegiatan	Capaian Kinerja Dan Kerangka Pendanaan						Kelompok Sasaran	Prakiraan Maju Rencana Tahun 2025		Perangkat Daerah Penanggung Jawab
								Target 2026	Pagu Indikatif (Rp)	Lokasi	Sumber Dana	Prioritas			Target	Pagu Indikatif (Rp)	
												Nasional	Daerah				
1	2					3	4	5	6	7	8	9	10	11	12	13	14
												sumber daya manusia (SDM), sains, teknologi, pendidikan, kesehatan, prestasi olahraga, kesetaraan gender, serta penguatan peran perempuan, pemuda (generasi milenial dan generasi Z), dan penyandang disabilitas.	derajat kesehatan masyarakat yang berkualitas, merata, mudah diakses dan berkeadilan 8. Sarpras Pendidikan dan kesehatan berkualitas	Pasuruan			
	1	02	01	2.05	0003	Pendataan dan Pengolahan Administrasi Kepegawaian											

No	Kode	Urusan / Bidang Urusan / Program / Outcome / Kegiatan / Sub Kegiatan	Indikator Program / Kegiatan / Sub Kegiatan	Capaian Kinerja Dan Kerangka Pendanaan						Kelompok Sasaran	Prakiraan Maju Rencana Tahun 2025		Perangkat Daerah Penanggung Jawab
				Target 2026	Pagu Indikatif (Rp)	Lokasi	Sumber Dana	Prioritas			Target	Pagu Indikatif (Rp)	
								Nasional	Daerah				
1	2	3	4	5	6	7	8	9	10	11	12	13	14
			Jumlah Dokumen Pendataan dan Pengolahan Administrasi Kepegawaian	4 Dokumen	5.691.900,00	Kota Pasuruan, Semua Kecamatan, Semua Kel/Desa	DANA ALOKASI UMUM (DAU)	Memperkuat pembangunan sumber daya manusia (SDM), sains, teknologi, pendidikan, kesehatan, prestasi olahraga, kesetaraan gender, serta penguatan peran perempuan, pemuda (generasi milenial dan generasi Z), dan penyandang disabilitas.	JATIM SEHAT Meningkatkan derajat kesehatan masyarakat yang berkualitas, merata, mudah diakses dan berkeadilan 8. Sarpras Pendidikan dan kesehatan berkualitas	Masyarakat Kota Pasuruan		0,00	DINAS KESEHATAN

No	Kode					Urusan / Bidang Urusan / Program / Outcome / Kegiatan / Sub Kegiatan	Indikator Program / Kegiatan / Sub Kegiatan	Capaian Kinerja Dan Kerangka Pendanaan						Kelompok Sasaran	Prakiraan Maju Rencana Tahun 2025		Perangkat Daerah Penanggung Jawab
								Target 2026	Pagu Indikatif (Rp)	Lokasi	Sumber Dana	Prioritas			Target	Pagu Indikatif (Rp)	
												Nasional	Daerah				
1	2					3	4	5	6	7	8	9	10	11	12	13	14
	1	02	01	2.06		Administrasi Umum Perangkat Daerah	Jumlah laporan penyediaan barang dan jasa	4 Laporan	234.997.700,00			Memperkuat pembangunan sumber daya manusia (SDM), sains, teknologi, pendidikan, kesehatan, prestasi olahraga, kesetaraan gender, serta penguatan peran perempuan, pemuda (generasi milenial dan generasi Z), dan penyandang disabilitas.	JATIM SEHAT Meningkatkan derajat kesehatan masyarakat yang berkualitas, merata, mudah diakses dan berkeadilan 8. Sarpras Pendidikan dan kesehatan berkualitas	Masyarakat Kota Pasuruan	-	0,00	

No	Kode					Urusan / Bidang Urusan / Program / Outcome / Kegiatan / Sub Kegiatan	Indikator Program / Kegiatan / Sub Kegiatan	Capaian Kinerja Dan Kerangka Pendanaan						Kelompok Sasaran	Prakiraan Maju Rencana Tahun 2025		Perangkat Daerah Penanggung Jawab
								Target 2026	Pagu Indikatif (Rp)	Lokasi	Sumber Dana	Prioritas			Target	Pagu Indikatif (Rp)	
												Nasional	Daerah				
1	2					3	4	5	6	7	8	9	10	11	12	13	14
	1	02	01	2.06	0001	Penyediaan Komponen Instalasi Listrik/Penerangan Bangunan Kantor											
							Jumlah Paket Komponen Instalasi Listrik/Penerangan Bangunan Kantor yang Disediakan	1 Paket	7.001.000,00	Kota Pasuruan, Semua Kecamatan, Semua Kel/Desa	DANA ALOKASI UMUM (DAU)	Memperkuat pembangunan sumber daya manusia (SDM), sains, teknologi, pendidikan, kesehatan, prestasi olahraga, kesetaraan gender, serta penguatan peran perempuan, pemuda (generasi milenial dan generasi Z), dan penyanda	JATIM SEHAT Meningkatkan derajat kesehatan masyarakat yang berkualitas, merata, mudah diakses dan berkeadilan 8. Sarpras Pendidikan dan kesehatan berkualitas	Masyarakat Kota Pasuruan		0,00	DINAS KESEHATAN

No	Kode					Urusan / Bidang Urusan / Program / Outcome / Kegiatan / Sub Kegiatan	Indikator Program / Kegiatan / Sub Kegiatan	Capaian Kinerja Dan Kerangka Pendanaan						Kelompok Sasaran	Prakiraan Maju Rencana Tahun 2025		Perangkat Daerah Penanggung Jawab
								Target 2026	Pagu Indikatif (Rp)	Lokasi	Sumber Dana	Prioritas			Target	Pagu Indikatif (Rp)	
												Nasional	Daerah				
1	2					3	4	5	6	7	8	9	10	11	12	13	14
												ng disabilitas.					
	1	02	01	2.06	00 05	Penyediaan Barang Cetakan dan Penggandaan											
							Jumlah Paket Barang Cetakan dan Penggandaan yang Disediakan	2 Paket	9.433.500,00	Kota Pasuruan, Semua Kecamatan, Semua Kel/Desa	DANA ALOKASI UMUM (DAU)	Memperkuat pembangunan sumber daya manusia (SDM), sains, teknologi, pendidikan, kesehatan, prestasi olahraga, kesetaraan gender, serta penguatan peran perempuan, pemuda (generasi milenial dan generasi	JATIM SEHAT Meningkatkan derajat kesehatan masyarakat yang berkualitas, merata, mudah diakses dan berkeadilan 8. Sarpras Pendidikan dan kesehatan berkualitas	Masyarakat Kota Pasuruan		0,00	DINAS KESEHATAN

No	Kode					Urusan / Bidang Urusan / Program / Outcome / Kegiatan / Sub Kegiatan	Indikator Program / Kegiatan / Sub Kegiatan	Capaian Kinerja Dan Kerangka Pendanaan						Kelompok Sasaran	Prakiraan Maju Rencana Tahun 2025		Perangkat Daerah Penanggung Jawab
								Target 2026	Pagu Indikatif (Rp)	Lokasi	Sumber Dana	Prioritas			Target	Pagu Indikatif (Rp)	
												Nasional	Daerah				
1	2					3	4	5	6	7	8	9	10	11	12	13	14
												Z), dan penyandang disabilitas.					
	1	02	01	2.06	0006	Penyediaan Bahan Bacaan dan Peraturan Perundang-undangan											
							Jumlah Dokumen Bahan Bacaan dan Peraturan Perundang-Undangan yang Disediakan	1 Dokumen	1.848.420,00	Kota Pasuruan, Semua Kecamatan, Semua Kel/Desa	DANA ALOKASI UMUM (DAU)	Memperkuat pembangunan sumber daya manusia (SDM), sains, teknologi, pendidikan, kesehatan, prestasi olahraga, kesetaraan gender, serta penguatan peran perempuan, pemuda (generasi milenial	JATIM SEHAT Meningkatkan derajat kesehatan masyarakat yang berkualitas, merata, mudah diakses dan berkeadilan 8. Sarpras Pendidikan dan kesehatan berkualitas	Masyarakat Kota Pasuruan		0,00	DINAS KESEHATAN

No	Kode					Urusan / Bidang Urusan / Program / Outcome / Kegiatan / Sub Kegiatan	Indikator Program / Kegiatan / Sub Kegiatan	Capaian Kinerja Dan Kerangka Pendanaan						Kelompok Sasaran	Prakiraan Maju Rencana Tahun 2025		Perangkat Daerah Penanggung Jawab
								Target 2026	Pagu Indikatif (Rp)	Lokasi	Sumber Dana	Prioritas			Target	Pagu Indikatif (Rp)	
												Nasional	Daerah				
1	2					3	4	5	6	7	8	9	10	11	12	13	14
												dan generasi Z), dan penyandang disabilitas.					
	1	02	01	2.06	0007	Penyediaan Bahan/Material											
							Jumlah Paket Bahan/Material yang Disediakan	1 Paket	10.000.000,00	Kota Pasuruan, Semua Kecamatan, Semua Kel/Desa	DANA ALOKASI UMUM (DAU)	Memperkuat pembangunan sumber daya manusia (SDM), sains, teknologi, pendidikan, kesehatan, prestasi olahraga, kesetaraan gender, serta penguatan peran perempuan, pemuda	JATIM SEHAT Meningkatkan derajat kesehatan masyarakat yang berkualitas, merata, mudah diakses dan berkeadilan 8. Sarpras Pendidikan dan kesehatan	Masyarakat Kota Pasuruan		0,00	DINAS KESEHATAN

No	Kode					Urusan / Bidang Urusan / Program / Outcome / Kegiatan / Sub Kegiatan	Indikator Program / Kegiatan / Sub Kegiatan	Capaian Kinerja Dan Kerangka Pendanaan						Kelompok Sasaran	Prakiraan Maju Rencana Tahun 2025		Perangkat Daerah Penanggung Jawab
								Target 2026	Pagu Indikatif (Rp)	Lokasi	Sumber Dana	Prioritas			Target	Pagu Indikatif (Rp)	
												Nasional	Daerah				
1	2					3	4	5	6	7	8	9	10	11	12	13	14
												(generasi milenial dan generasi Z), dan penyandang disabilitas.	berkualitas				
	1	02	01	2.06	0008	Fasilitasi Kunjungan Tamu											
							Jumlah Laporan Fasilitasi Kunjungan Tamu	12 Laporan	4.595.400,00	Kota Pasuruan, Semua Kecamatan, Semua Kel/Desa	DANA ALOKASI UMUM (DAU)	Memperkuat pembangunan sumber daya manusia (SDM), sains, teknologi, pendidikan, kesehatan, prestasi olahraga, kesetaraan gender, serta penguatan peran perempu	JATIM SEHAT Meningkatkan derajat kesehatan masyarakat yang berkualitas, merata, mudah diakses dan berkeadilan 8. Sarpras Pendidikan dan kesehata	Masyarakat Kota Pasuruan		0,00	DINAS KESEHATAN

No	Kode					Urusan / Bidang Urusan / Program / Outcome / Kegiatan / Sub Kegiatan	Indikator Program / Kegiatan / Sub Kegiatan	Capaian Kinerja Dan Kerangka Pendanaan						Kelompok Sasaran	Prakiraan Maju Rencana Tahun 2025		Perangkat Daerah Penanggung Jawab
								Target 2026	Pagu Indikatif (Rp)	Lokasi	Sumber Dana	Prioritas			Target	Pagu Indikatif (Rp)	
												Nasional	Daerah				
1	2					3	4	5	6	7	8	9	10	11	12	13	14
												an, pemuda (generasi milenial dan generasi Z), dan penyandang disabilitas.	n berkualitas				
	1	02	01	2.06	0009	Penyelenggaraan Rapat Koordinasi dan Konsultasi SKPD											
							Jumlah Laporan Penyelenggaraan Rapat Koordinasi dan Konsultasi SKPD	12 Laporan	202.119.380,00	Kota Pasuruan, Semua Kecamatan, Semua Kel/Desa	DANA ALOKASI UMUM (DAU)	Memperkuat pembangunan sumber daya manusia (SDM), sains, teknologi, pendidikan, kesehatan, prestasi olahraga, kesetaraan gender, serta penguata	JATIM SEHAT Meningkatkan derajat kesehatan masyarakat yang berkualitas, merata, mudah diakses dan berkeadilan 8. Sarpras Pendidik	Masyarakat Kota Pasuruan		0,00	DINAS KESEHATAN

No	Kode					Urusan / Bidang Urusan / Program / Outcome / Kegiatan / Sub Kegiatan	Indikator Program / Kegiatan / Sub Kegiatan	Capaian Kinerja Dan Kerangka Pendanaan						Kelompok Sasaran	Prakiraan Maju Rencana Tahun 2025		Perangkat Daerah Penanggung Jawab
								Target 2026	Pagu Indikatif (Rp)	Lokasi	Sumber Dana	Prioritas			Target	Pagu Indikatif (Rp)	
												Nasional	Daerah				
1	2					3	4	5	6	7	8	9	10	11	12	13	14
												n peran perempuan, pemuda (generasi milenial dan generasi Z), dan penyandang disabilitas.	an dan kesehatan berkualitas				
	1	02	01	2.07		Pengadaan Barang Milik Daerah Penunjang Urusan Pemerintah Daerah	Jumlah barang milik daerah yang disediakan	14 unit	277.452.000,00			Memperkuat pembangunan sumber daya manusia (SDM), sains, teknologi, pendidikan, kesehatan, prestasi olahraga, kesetaraan gender, serta penguata	JATIM SEHAT Meningkatkan derajat kesehatan masyarakat yang berkualitas, merata, mudah diakses dan berkeadilan 8. Sarpras Pendidik	Masyarakat Kota Pasuruan	-	0,00	

No	Kode					Urusan / Bidang Urusan / Program / Outcome / Kegiatan / Sub Kegiatan	Indikator Program / Kegiatan / Sub Kegiatan	Capaian Kinerja Dan Kerangka Pendanaan						Kelompok Sasaran	Prakiraan Maju Rencana Tahun 2025		Perangkat Daerah Penanggung Jawab
								Target 2026	Pagu Indikatif (Rp)	Lokasi	Sumber Dana	Prioritas			Target	Pagu Indikatif (Rp)	
												Nasional	Daerah				
1	2					3	4	5	6	7	8	9	10	11	12	13	14
												n peran perempuan, pemuda (generasi milenial dan generasi Z), dan penyandang disabilitas.	an dan kesehatan berkualitas				
	1	02	01	2.07	0006	Pengadaan Peralatan dan Mesin Lainnya											
							Jumlah Unit Peralatan dan Mesin Lainnya yang Disediakan	14 Unit	277.452.000,00	Kota Pasuruan, Semua Kecamatan, Semua Kel/Desa	DANA ALOKASI UMUM (DAU)	Memperkuat pembangunan sumber daya manusia (SDM), sains, teknologi, pendidikan, kesehatan, prestasi olahraga, kesetaraan gender,	JATIM SEHAT Meningkatkan derajat kesehatan masyarakat yang berkualitas, merata, mudah diakses dan berkeadilan 8.	Masyarakat Kota Pasuruan		0,00	DINAS KESEHATAN

No	Kode					Urusan / Bidang Urusan / Program / Outcome / Kegiatan / Sub Kegiatan	Indikator Program / Kegiatan / Sub Kegiatan	Capaian Kinerja Dan Kerangka Pendanaan						Kelompok Sasaran	Prakiraan Maju Rencana Tahun 2025		Perangkat Daerah Penanggung Jawab
								Target 2026	Pagu Indikatif (Rp)	Lokasi	Sumber Dana	Prioritas			Target	Pagu Indikatif (Rp)	
												Nasional	Daerah				
1	2					3	4	5	6	7	8	9	10	11	12	13	14
												serta penguatan peran perempuan, pemuda (generasi milenial dan generasi Z), dan penyandang disabilitas.	Sarpras Pendidikan dan kesehatan berkualitas				
	1	02	01	2.08		Penyediaan Jasa Penunjang Urusan Pemerintahan Daerah	Jumlah laporan penyediaan jasa penunjang urusan pemerintahan daerah	4 Laporan	844.145.302,00			Memperkuat pembangunan sumber daya manusia (SDM), sains, teknologi, pendidikan, kesehatan, prestasi olahraga, kesetaraan gender,	JATIM SEHAT Meningkatkan derajat kesehatan masyarakat yang berkualitas, merata, mudah diakses dan berkeadilan 8.	-	-	0,00	

No	Kode					Urusan / Bidang Urusan / Program / Outcome / Kegiatan / Sub Kegiatan	Indikator Program / Kegiatan / Sub Kegiatan	Capaian Kinerja Dan Kerangka Pendanaan						Kelompok Sasaran	Prakiraan Maju Rencana Tahun 2025		Perangkat Daerah Penanggung Jawab
								Target 2026	Pagu Indikatif (Rp)	Lokasi	Sumber Dana	Prioritas			Target	Pagu Indikatif (Rp)	
												Nasional	Daerah				
1	2					3	4	5	6	7	8	9	10	11	12	13	14
												serta penguatan peran perempuan, pemuda (generasi milenial dan generasi Z), dan penyandang disabilitas.	Sarpras Pendidikan dan kesehatan berkualitas				
	1	02	01	2.08	0001	Penyediaan Jasa Surat Menyurat											
							Jumlah Laporan Penyediaan Jasa Surat Menyurat	12 Laporan	2.750.000,00	Kota Pasuruan, Semua Kecamatan, Semua Kel/Desa	DANA ALOKASI UMUM (DAU)	Memperkuat pembangunan sumber daya manusia (SDM), sains, teknologi, pendidikan, kesehatan, prestasi olahraga,	JATIM SEHAT Meningkatkan derajat kesehatan masyarakat yang berkualitas, merata, mudah diakses dan berkeadil	-		0,00	DINAS KESEHATAN

No	Kode					Urusan / Bidang Urusan / Program / Outcome / Kegiatan / Sub Kegiatan	Indikator Program / Kegiatan / Sub Kegiatan	Capaian Kinerja Dan Kerangka Pendanaan						Kelompok Sasaran	Prakiraan Maju Rencana Tahun 2025		Perangkat Daerah Penanggung Jawab
								Target 2026	Pagu Indikatif (Rp)	Lokasi	Sumber Dana	Prioritas			Target	Pagu Indikatif (Rp)	
												Nasional	Daerah				
1	2					3	4	5	6	7	8	9	10	11	12	13	14
												kesetaraan gender, serta penguatan peran perempuan, pemuda (generasi milenial dan generasi Z), dan penyandang disabilitas.	an 8. Sarpras Pendidikan dan kesehatan berkualitas				
	1	02	01	2.08	0002	Penyediaan Jasa Komunikasi, Sumber Daya Air dan Listrik											
							Jumlah Laporan Penyediaan Jasa Komunikasi, Sumber Daya Air dan Listrik yang Disediakan	12 Laporan	161.124.952,00	Kota Pasuruan, Semua Kecamatan, Semua Kel/Desa	DANA ALOKASI UMUM (DAU)	Memperkuat pembangunan sumber daya manusia (SDM), sains, teknologi, pendidikan, kesehatan,	JATIM SEHAT Meningkatkan derajat kesehatan masyarakat yang berkualitas, merata, mudah diakses	-		0,00	DINAS KESEHATAN

No	Kode					Urusan / Bidang Urusan / Program / Outcome / Kegiatan / Sub Kegiatan	Indikator Program / Kegiatan / Sub Kegiatan	Capaian Kinerja Dan Kerangka Pendanaan						Kelompok Sasaran	Prakiraan Maju Rencana Tahun 2025		Perangkat Daerah Penanggung Jawab
								Target 2026	Pagu Indikatif (Rp)	Lokasi	Sumber Dana	Prioritas			Target	Pagu Indikatif (Rp)	
												Nasional	Daerah				
1	2					3	4	5	6	7	8	9	10	11	12	13	14
												prestasi olahraga, kesetaraan gender, serta penguatan peran perempuan, pemuda (generasi milenial dan generasi Z), dan penyandang disabilitas.	dan berkeadilan 8. Sarpras Pendidikan dan kesehatan berkualitas				
	1	02	01	2.08	0004	Penyediaan Jasa Pelayanan Umum Kantor											
							Jumlah Laporan Penyediaan Jasa Pelayanan Umum Kantor yang Disediakan	12 Laporan	680.270.350,00	Kota Pasuruan, Semua Kecamatan, Semua Kel/Desa	DANA ALOKASI UMUM (DAU)	Memperkuat pembangunan sumber daya manusia (SDM), sains, teknologi, pendidikan,	JATIM SEHAT Meningkatkan derajat kesehatan masyarakat yang berkualitas, merata,	-		0,00	DINAS KESEHATAN

No	Kode					Urusan / Bidang Urusan / Program / Outcome / Kegiatan / Sub Kegiatan	Indikator Program / Kegiatan / Sub Kegiatan	Capaian Kinerja Dan Kerangka Pendanaan						Kelompok Sasaran	Prakiraan Maju Rencana Tahun 2025		Perangkat Daerah Penanggung Jawab
								Target 2026	Pagu Indikatif (Rp)	Lokasi	Sumber Dana	Prioritas			Target	Pagu Indikatif (Rp)	
												Nasional	Daerah				
1	2					3	4	5	6	7	8	9	10	11	12	13	14
												kesehatan, prestasi olahraga, kesetaraan gender, serta penguatan peran perempuan, pemuda (generasi milenial dan generasi Z), dan penyandang disabilitas.	mudah diakses dan berkeadilan 8. Sarpras Pendidikan dan kesehatan berkualitas				
	1	02	01	2.09		Pemeliharaan Barang Milik Daerah Penunjang Urusan Pemerintahan Daerah	Jumlah barang milik daerah yang terpelihara	19 unit	827.556.740,00			Memperkuat pembangunan sumber daya manusia (SDM), sains, teknologi, pendidikan,	JATIM SEHAT Meningkatkan derajat kesehatan masyarakat yang berkualitas, merata,	Masyarakat Kota Pasuruan	-	0,00	

No	Kode					Urusan / Bidang Urusan / Program / Outcome / Kegiatan / Sub Kegiatan	Indikator Program / Kegiatan / Sub Kegiatan	Capaian Kinerja Dan Kerangka Pendanaan						Kelompok Sasaran	Prakiraan Maju Rencana Tahun 2025		Perangkat Daerah Penanggung Jawab
								Target 2026	Pagu Indikatif (Rp)	Lokasi	Sumber Dana	Prioritas			Target	Pagu Indikatif (Rp)	
												Nasional	Daerah				
1	2					3	4	5	6	7	8	9	10	11	12	13	14
												kesehatan, prestasi olahraga, kesetaraan gender, serta penguatan peran perempuan, pemuda (generasi milenial dan generasi Z), dan penyandang disabilitas.	mudah diakses dan berkeadilan 8. Sarpras Pendidikan dan kesehatan berkualitas				
	1	02	01	2.09	0001	Penyediaan Jasa Pemeliharaan, Biaya Pemeliharaan, dan Pajak Kendaraan Perorangan Dinas atau Kendaraan Dinas Jabatan											
							Jumlah Kendaraan Perorangan Dinas atau Kendaraan Dinas Jabatan yang Dipelihara dan dibayarkan Pajaknya	1 Unit	38.665.750,00	Kota Pasuruan, Semua Kecamatan, Semua Kel/Desa	DANA ALOKASI UMUM (DAU)	Memperkuat pembangunan sumber daya manusia (SDM), sains, teknologi,	JATIM SEHAT Meningkatkan derajat kesehatan masyarakat yang berkualit	Masyarakat Kota Pasuruan		0,00	DINAS KESEHATAN

No	Kode					Urusan / Bidang Urusan / Program / Outcome / Kegiatan / Sub Kegiatan	Indikator Program / Kegiatan / Sub Kegiatan	Capaian Kinerja Dan Kerangka Pendanaan						Kelompok Sasaran	Prakiraan Maju Rencana Tahun 2025		Perangkat Daerah Penanggung Jawab
								Target 2026	Pagu Indikatif (Rp)	Lokasi	Sumber Dana	Prioritas			Target	Pagu Indikatif (Rp)	
												Nasional	Daerah				
1	2					3	4	5	6	7	8	9	10	11	12	13	14
												pendidikan, kesehatan, prestasi olahraga, kesetaraan gender, serta penguatan peran perempuan, pemuda (generasi milenial dan generasi Z), dan penyandang disabilitas.	as, merata, mudah diakses dan berkeadilan 8. Sarpras Pendidikan dan kesehatan berkualitas				
	1	02	01	2.09	0002	Penyediaan Jasa Pemeliharaan, Biaya Pemeliharaan, Pajak dan Perizinan Kendaraan Dinas Operasional atau Lapangan											
							Jumlah Kendaraan Dinas Operasional atau Lapangan yang Dipelihara dan dibayarkan Pajak dan Perizinannya	7 Unit	210.328.750,00	Kota Pasuruan, Semua Kecamatan, Semua Kel/Desa	DANA ALOKASI UMUM (DAU)	Memperkuat pembangunan sumber daya manusia (SDM),	JATIM SEHAT Meningkatkan derajat kesehatan masyara	Masyarakat Kota Pasuruan		0,00	DINAS KESEHATAN

No	Kode					Urusan / Bidang Urusan / Program / Outcome / Kegiatan / Sub Kegiatan	Indikator Program / Kegiatan / Sub Kegiatan	Capaian Kinerja Dan Kerangka Pendanaan						Kelompok Sasaran	Prakiraan Maju Rencana Tahun 2025		Perangkat Daerah Penanggung Jawab
								Target 2026	Pagu Indikatif (Rp)	Lokasi	Sumber Dana	Prioritas			Target	Pagu Indikatif (Rp)	
												Nasional	Daerah				
1	2					3	4	5	6	7	8	9	10	11	12	13	14
												sains, teknologi, pendidikan, kesehatan, prestasi olahraga, kesetaraan gender, serta penguatan peran perempuan, pemuda (generasi milenial dan generasi Z), dan penyandang disabilitas.	kat yang berkualitas, merata, mudah diakses dan berkeadilan 8. Sarpras Pendidikan dan kesehatan berkualitas				
	1	02	01	2.09	0006	Pemeliharaan Peralatan dan Mesin Lainnya											
							Jumlah Peralatan dan Mesin Lainnya yang Dipelihara	10 Unit	65.430.000,00	Kota Pasuruan, Semua Kecamatan,	DANA ALOKASI UMUM (DAU)	Memperkuat pembangunan sumber daya	JATIM SEHAT Meningkatkan derajat kesehata	Masyarakat Kota Pasuruan		0,00	DINAS KESEHATAN

No	Kode					Urusan / Bidang Urusan / Program / Outcome / Kegiatan / Sub Kegiatan	Indikator Program / Kegiatan / Sub Kegiatan	Capaian Kinerja Dan Kerangka Pendanaan						Kelompok Sasaran	Prakiraan Maju Rencana Tahun 2025		Perangkat Daerah Penanggung Jawab
								Target 2026	Pagu Indikatif (Rp)	Lokasi	Sumber Dana	Prioritas			Target	Pagu Indikatif (Rp)	
												Nasional	Daerah				
1	2					3	4	5	6	7	8	9	10	11	12	13	14
										Semua Kel/Desa		manusia (SDM), sains, teknologi, pendidikan, kesehatan, prestasi olahraga, kesetaraan gender, serta penguatan peran perempuan, pemuda (generasi milenial dan generasi Z), dan penyandang disabilitas.	n masyarakat yang berkualitas, merata, mudah diakses dan berkeadilan 8. Sarpras Pendidikan dan kesehatan berkualitas				
	1	02	01	2.09	0009	Pemeliharaan/Rehabilitasi Gedung Kantor dan Bangunan Lainnya											
							Jumlah Gedung Kantor dan Bangunan Lainnya yang	1 Unit	513.132.240,00	Kota Pasuruan, Semua Kecamat	DANA ALOKASI UMUM (DAU)	Memperkuat pembangunan	JATIM SEHAT Meningkatkan	Masyarakat Kota		0,00	DINAS KESEHATAN

No	Kode					Urusan / Bidang Urusan / Program / Outcome / Kegiatan / Sub Kegiatan	Indikator Program / Kegiatan / Sub Kegiatan	Capaian Kinerja Dan Kerangka Pendanaan						Kelompok Sasaran	Prakiraan Maju Rencana Tahun 2025		Perangkat Daerah Penanggung Jawab
								Target 2026	Pagu Indikatif (Rp)	Lokasi	Sumber Dana	Prioritas			Target	Pagu Indikatif (Rp)	
												Nasional	Daerah				
1	2					3	4	5	6	7	8	9	10	11	12	13	14
							Dipelihara/Direhabilitasi			an, Semua Kel/Desa		sumber daya manusia (SDM), sains, teknologi, pendidikan, kesehatan, prestasi olahraga, kesetaraan gender, serta penguatan peran perempuan, pemuda (generasi milenial dan generasi Z), dan penyandang disabilitas.	derajat kesehatan masyarakat yang berkualitas, merata, mudah diakses dan berkeadilan 8. Sarpras Pendidikan dan kesehatan berkualitas	Pasuruan			
2	1	02	02			PROGRAM PEMENUHAN UPAYA KESEHATAN	Persentase pemenuhan UKP (Upaya Kesehatan Perorangan) dan UKM	100 %	64.578.803.535,00						-	59.224.460.439,00	

No	Kode					Urusan / Bidang Urusan / Program / Outcome / Kegiatan / Sub Kegiatan	Indikator Program / Kegiatan / Sub Kegiatan	Capaian Kinerja Dan Kerangka Pendanaan						Kelompok Sasaran	Prakiraan Maju Rencana Tahun 2025		Perangkat Daerah Penanggung Jawab
								Target 2026	Pagu Indikatif (Rp)	Lokasi	Sumber Dana	Prioritas			Target	Pagu Indikatif (Rp)	
												Nasional	Daerah				
1	2					3	4	5	6	7	8	9	10	11	12	13	14
						PERORANGAN DAN UPAYA KESEHATAN MASYARAKAT	(Upaya Kesehatan Masyarakat)										
	1	02	02	2.01		Penyediaan Fasilitas Pelayanan Kesehatan untuk UKM dan UKP Kewenangan Daerah Kabupaten/ Kota	Persentase Pemenuhan SPA (Sarana, Prasarana,Alkes) Puskesmas	90 %	11.524.369.325,00			Memperkuat pembangunan sumber daya manusia (SDM), sains, teknologi, pendidikan, kesehatan, prestasi olahraga, kesetaraan gender, serta penguatan peran perempuan, pemuda (generasi milenial dan	JATIM SEHAT Meningkatkan derajat kesehatan masyarakat yang berkualitas, merata, mudah diakses dan berkeadilan 8. Sarpras Pendidikan dan kesehatan berkualitas	Masyarakat Kota Pasuruan	-	13.437.604.202,00	

No	Kode					Urusan / Bidang Urusan / Program / Outcome / Kegiatan / Sub Kegiatan	Indikator Program / Kegiatan / Sub Kegiatan	Capaian Kinerja Dan Kerangka Pendanaan						Kelompok Sasaran	Prakiraan Maju Rencana Tahun 2025		Perangkat Daerah Penanggung Jawab
								Target 2026	Pagu Indikatif (Rp)	Lokasi	Sumber Dana	Prioritas			Target	Pagu Indikatif (Rp)	
												Nasional	Daerah				
1	2					3	4	5	6	7	8	9	10	11	12	13	14
												generasi Z), dan penyandang disabilitas.					
	1	02	02	2.01	0002	Pembangunan Puskesmas											
							JumlahPusat Kesehatan Masyarakat Puskesmas) yang Dibangun	2 UNIT	1.025.136.400,00	Kota Pasuruan, Semua Kecamatan, Semua Kel/Desa	DAU YANG DITENTUKAN PENGGUNAANNYA BIDANG KESEHATAN, DAK FISIK-BIDANG KESEHATAN DAN KB-REGULER-PENGUATAN SISTEM KESEHA	Memperkuat pembangunan sumber daya manusia (SDM), sains, teknologi, pendidikan, kesehatan, prestasi olahraga, kesetaraan gender, serta penguatan peran perempuan, pemuda (generasi	JATIM SEHAT Meningkatkan derajat kesehatan masyarakat yang berkualitas, merata, mudah diakses dan berkeadilan 8. Sarpras Pendidikan dan kesehatan berkualitas	Masyarakat Kota Pasuruan		1.127.650.040,00	DINAS KESEHATAN

No	Kode					Urusan / Bidang Urusan / Program / Outcome / Kegiatan / Sub Kegiatan	Indikator Program / Kegiatan / Sub Kegiatan	Capaian Kinerja Dan Kerangka Pendanaan						Kelompok Sasaran	Prakiraan Maju Rencana Tahun 2025		Perangkat Daerah Penanggung Jawab
								Target 2026	Pagu Indikatif (Rp)	Lokasi	Sumber Dana	Prioritas			Target	Pagu Indikatif (Rp)	
												Nasional	Daerah				
1	2					3	4	5	6	7	8	9	10	11	12	13	14
												milenial dan generasi Z), dan penyandang disabilitas.					
	1	02	02	2.01	0007	Pengembangan Fasilitas Kesehatan Lainnya											
							Jumlah Fasilitas Kesehatan Lainnya yang Ditingkatkan Sarana, Prasarana, Alat Kesehatan dan SDM agar Sesuai Standar	75 Unit	712.729.200,00	Kota Pasuruan, Semua Kecamatan, Semua Kel/Desa	DANA ALOKASI UMUM (DAU)	Memperkuat pembangunan sumber daya manusia (SDM), sains, teknologi, pendidikan, kesehatan, prestasi olahraga, kesetaraan gender, serta penguatan peran perempuan,	JATIM SEHAT Meningkatkan derajat kesehatan masyarakat yang berkualitas, merata, mudah diakses dan berkeadilan 8. Sarpras Pendidikan dan kesehatan	Masyarakat Kota Pasuruan		961.766.410,00	DINAS KESEHATAN

No	Kode					Urusan / Bidang Urusan / Program / Outcome / Kegiatan / Sub Kegiatan	Indikator Program / Kegiatan / Sub Kegiatan	Capaian Kinerja Dan Kerangka Pendanaan						Kelompok Sasaran	Prakiraan Maju Rencana Tahun 2025		Perangkat Daerah Penanggung Jawab
								Target 2026	Pagu Indikatif (Rp)	Lokasi	Sumber Dana	Prioritas			Target	Pagu Indikatif (Rp)	
												Nasional	Daerah				
1	2					3	4	5	6	7	8	9	10	11	12	13	14
												pemuda (generasi milenial dan generasi Z), dan penyandang disabilitas.	berkualitas				
	1	02	02	2.01	0009	Rehabilitasi dan Pemeliharaan Puskesmas											
							Jumlah Sarana, Prasarana dan Alat Kesehatan yang Telah Dilakukan Rehabilitasi dan Pemeliharaan Oleh Puskesmas	5 Unit	434.136.200,00	Kota Pasuruan, Semua Kecamatan, Semua Kel/Desa	DAU YANG DITENTUKAN PENGGUNAANNYA BIDANG KESEHATAN	Memperkuat pembangunan sumber daya manusia (SDM), sains, teknologi, pendidikan, kesehatan, prestasi olahraga, kesetaraan gender, serta penguatan peran	JATIM SEHAT Meningkatkan derajat kesehatan masyarakat yang berkualitas, merata, mudah diakses dan berkeadilan 8. Sarpras Pendidikan dan	Masyarakat Kota Pasuruan		477.549.820,00	DINAS KESEHATAN

No	Kode					Urusan / Bidang Urusan / Program / Outcome / Kegiatan / Sub Kegiatan	Indikator Program / Kegiatan / Sub Kegiatan	Capaian Kinerja Dan Kerangka Pendanaan						Kelompok Sasaran	Prakiraan Maju Rencana Tahun 2025		Perangkat Daerah Penanggung Jawab
								Target 2026	Pagu Indikatif (Rp)	Lokasi	Sumber Dana	Prioritas			Target	Pagu Indikatif (Rp)	
												Nasional	Daerah				
1	2					3	4	5	6	7	8	9	10	11	12	13	14
												perempuan, pemuda (generasi milenial dan generasi Z), dan penyandang disabilitas.	kesehatan berkualitas				
	1	02	02	2.01	0014	Pengadaan Alat Kesehatan/Alat Penunjang Medik Fasilitas Pelayanan Kesehatan											
							Jumlah Alat Kesehatan/Alat Penunjang Medik Fasilitas Pelayanan Kesehatan yang Disediakan	30 Unit	536.997.300,00	Kota Pasuruan, Semua Kecamatan, Semua Kel/Desa	DAU YANG DITENTUKAN PENGGUNAANNYA BIDANG KESEHATAN	Memperkuat pembangunan sumber daya manusia (SDM), sains, teknologi, pendidikan, kesehatan, prestasi olahraga, kesetaraan gender, serta	JATIM SEHAT Meningkatkan derajat kesehatan masyarakat yang berkualitas, merata, mudah diakses dan berkeadilan 8. Sarpras	Masyarakat Kota Pasuruan		590.697.030,00	DINAS KESEHATAN

No	Kode					Urusan / Bidang Urusan / Program / Outcome / Kegiatan / Sub Kegiatan	Indikator Program / Kegiatan / Sub Kegiatan	Capaian Kinerja Dan Kerangka Pendanaan						Kelompok Sasaran	Prakiraan Maju Rencana Tahun 2025		Perangkat Daerah Penanggung Jawab
								Target 2026	Pagu Indikatif (Rp)	Lokasi	Sumber Dana	Prioritas			Target	Pagu Indikatif (Rp)	
												Nasional	Daerah				
1	2					3	4	5	6	7	8	9	10	11	12	13	14
												penguatan peran perempuan, pemuda (generasi milenial dan generasi Z), dan penyandang disabilitas.	Pendidikan dan kesehatan berkualitas				
	1	02	02	2.01	0020	Pemeliharaan Rutin dan Berkala Alat Kesehatan/Alat Penunjang Medik Fasilitas Pelayanan Kesehatan											
							Jumlah Alat Kesehatan/Alat Penunjang Medik Fasilitas Layanan Kesehatan yang Terpelihara Sesuai Standar	275 Unit	292.400.000,00	Kota Pasuruan, Semua Kecamatan, Semua Kel/Desa	DAU YANG DITENTUKAN PENGGUNAANNYA BIDANG KESEHATAN	Memperkuat pembangunan sumber daya manusia (SDM), sains, teknologi, pendidikan, kesehatan, prestasi olahraga, kesetaraa	JATIM SEHAT Meningkatkan derajat kesehatan masyarakat yang berkualitas, merata, mudah diakses dan berkeadilan	Masyarakat Kota Pasuruan		321.640.000,00	DINAS KESEHATAN

No	Kode					Urusan / Bidang Urusan / Program / Outcome / Kegiatan / Sub Kegiatan	Indikator Program / Kegiatan / Sub Kegiatan	Capaian Kinerja Dan Kerangka Pendanaan						Kelompok Sasaran	Prakiraan Maju Rencana Tahun 2025		Perangkat Daerah Penanggung Jawab
								Target 2026	Pagu Indikatif (Rp)	Lokasi	Sumber Dana	Prioritas			Target	Pagu Indikatif (Rp)	
												Nasional	Daerah				
1	2					3	4	5	6	7	8	9	10	11	12	13	14
												n gender, serta penguatan peran perempuan, pemuda (generasi milenial dan generasi Z), dan penyandang disabilitas.	8. Sarpras Pendidikan dan kesehatan berkualitas				
	1	02	02	2.01	0023	Pengadaan Obat, Bahan Habis Pakai, Bahan Medis Habis Pakai,, Vaksin, Makanan dan Minuman di Fasilitas Kesehatan											
							Jumlah Obat, Bahan Habis Pakai, Bahan Medis Habis Pakai, Vaksin, Makanan dan Minuman di Fasilitas Kesehatan yang disediakan	30 Paket	8.522.970.225,00	Kota Pasuruan, Semua Kecamatan, Semua Kel/Desa	DANA ALOKASI UMUM (DAU), DAU YANG DITENTUKAN PENGGUNAANNYA BIDANG KESEHATAN, DAK NON FISIK-BOKKB-BOK	Memperkuat pembangunan sumber daya manusia (SDM), sains, teknologi, pendidikan, kesehatan, prestasi	JATIM SEHAT Meningkatkan derajat kesehatan masyarakat yang berkualitas, merata, mudah diakses dan	Masyarakat Kota Pasuruan		9.958.300.902,00	DINAS KESEHATAN

No	Kode					Urusan / Bidang Urusan / Program / Outcome / Kegiatan / Sub Kegiatan	Indikator Program / Kegiatan / Sub Kegiatan	Capaian Kinerja Dan Kerangka Pendanaan						Kelompok Sasaran	Prakiraan Maju Rencana Tahun 2025		Perangkat Daerah Penanggung Jawab
								Target 2026	Pagu Indikatif (Rp)	Lokasi	Sumber Dana	Prioritas			Target	Pagu Indikatif (Rp)	
												Nasional	Daerah				
1	2					3	4	5	6	7	8	9	10	11	12	13	14
												olahraga, kesetaraan gender, serta penguatan peran perempuan, pemuda (generasi milenial dan generasi Z), dan penyandang disabilitas.	berkeadilan 8. Sarpras Pendidikan dan kesehatan berkualitas				
	1	02	02	2.02		Penyediaan Layanan Kesehatan untuk UKM dan UKP Rujukan Tingkat Daerah Kabupaten/ Kota	Persentase pemenuhan UKP (Upaya Kesehatan Perorangan) dan UKM (Upaya Kesehatan Masyarakat	100 %	52.794.623.210,00			Memperkuat pembangunan sumber daya manusia (SDM), sains, teknologi, pendidikan, kesehatan, prestasi	JATIM SEHAT Meningkatkan derajat kesehatan masyarakat yang berkualitas, merata, mudah diakses dan	Masyarakat Kota Pasuruan	-	45.487.567.837,00	

No	Kode					Urusan / Bidang Urusan / Program / Outcome / Kegiatan / Sub Kegiatan	Indikator Program / Kegiatan / Sub Kegiatan	Capaian Kinerja Dan Kerangka Pendanaan						Kelompok Sasaran	Prakiraan Maju Rencana Tahun 2025		Perangkat Daerah Penanggung Jawab
								Target 2026	Pagu Indikatif (Rp)	Lokasi	Sumber Dana	Prioritas			Target	Pagu Indikatif (Rp)	
												Nasional	Daerah				
1	2					3	4	5	6	7	8	9	10	11	12	13	14
												olahraga, kesetaraan gender, serta penguatan peran perempuan, pemuda (generasi milenial dan generasi Z), dan penyandang disabilitas.	berkeadilan 8. Sarpras Pendidikan dan kesehatan berkualitas				
	1	02	02	2.02	0001	Pengelolaan Pelayanan Kesehatan Ibu Hamil											
							Jumlah Ibu Hamil yang Mendapatkan Pelayanan Kesehatan Sesuai Standar	3800 Orang	141.356.500,00	Kota Pasuruan, Semua Kecamatan, Semua Kel/Desa	DAU YANG DITENTUKAN PENGGUNAANNYA BIDANG KESEHATAN	Memperkuat pembangunan sumber daya manusia (SDM), sains, teknologi, pendidikan, kesehata	JATIM SEHAT Meningkatkan derajat kesehatan masyarakat yang berkualitas, merata, mudah	Masyarakat Kota Pasuruan		0,00	DINAS KESEHATAN

No	Kode					Urusan / Bidang Urusan / Program / Outcome / Kegiatan / Sub Kegiatan	Indikator Program / Kegiatan / Sub Kegiatan	Capaian Kinerja Dan Kerangka Pendanaan						Kelompok Sasaran	Prakiraan Maju Rencana Tahun 2025		Perangkat Daerah Penanggung Jawab
								Target 2026	Pagu Indikatif (Rp)	Lokasi	Sumber Dana	Prioritas			Target	Pagu Indikatif (Rp)	
												Nasional	Daerah				
1	2					3	4	5	6	7	8	9	10	11	12	13	14
												n, prestasi olahraga, kesetaraan gender, serta penguatan peran perempuan, pemuda (generasi milenial dan generasi Z), dan penyandang disabilitas.	diakses dan berkeadilan 8. Sarpras Pendidikan dan kesehatan berkualitas				
	1	02	02	2.02	0002	Pengelolaan Pelayanan Kesehatan Ibu Bersalin											
							Jumlah Ibu Bersalin yang Mendapatkan Pelayanan Kesehatan Sesuai Standar	3784 Orang	33.926.900,00	Kota Pasuruan, Semua Kecamatan, Semua Kel/Desa	DAU YANG DITENTUKAN PENGGUNAANNYA BIDANG KESEHATAN	Memperkuat pembangunan sumber daya manusia (SDM), sains, teknologi,	JATIM SEHAT Meningkatkan derajat kesehatan masyarakat yang berkualit	Masyarakat Kota Pasuruan		0,00	DINAS KESEHATAN

No	Kode					Urusan / Bidang Urusan / Program / Outcome / Kegiatan / Sub Kegiatan	Indikator Program / Kegiatan / Sub Kegiatan	Capaian Kinerja Dan Kerangka Pendanaan						Kelompok Sasaran	Prakiraan Maju Rencana Tahun 2025		Perangkat Daerah Penanggung Jawab
								Target 2026	Pagu Indikatif (Rp)	Lokasi	Sumber Dana	Prioritas			Target	Pagu Indikatif (Rp)	
												Nasional	Daerah				
1	2					3	4	5	6	7	8	9	10	11	12	13	14
												pendidikan, kesehatan, prestasi olahraga, kesetaraan gender, serta penguatan peran perempuan, pemuda (generasi milenial dan generasi Z), dan penyandang disabilitas.	as, merata, mudah diakses dan berkeadilan 8. Sarpras Pendidikan dan kesehatan berkualitas				
	1	02	02	2.02	0003	Pengelolaan Pelayanan Kesehatan Bayi Baru Lahir											
							Jumlah Bayi Baru Lahir yang Mendapatkan Pelayanan Kesehatan Sesuai Standar	3486 Orang	301.221.000,00	Kota Pasuruan, Semua Kecamatan, Semua Kel/Desa	DAU YANG DITENTUKAN PENGGUNAANNYA BIDANG KESEHATAN	Memperkuat pembangunan sumber daya manusia (SDM),	JATIM SEHAT Meningkatkan derajat kesehatan masyara	Masyarakat Kota Pasuruan		0,00	DINAS KESEHATAN

No	Kode					Urusan / Bidang Urusan / Program / Outcome / Kegiatan / Sub Kegiatan	Indikator Program / Kegiatan / Sub Kegiatan	Capaian Kinerja Dan Kerangka Pendanaan						Kelompok Sasaran	Prakiraan Maju Rencana Tahun 2025		Perangkat Daerah Penanggung Jawab
								Target 2026	Pagu Indikatif (Rp)	Lokasi	Sumber Dana	Prioritas			Target	Pagu Indikatif (Rp)	
												Nasional	Daerah				
1	2					3	4	5	6	7	8	9	10	11	12	13	14
												sains, teknologi, pendidikan, kesehatan, prestasi olahraga, kesetaraan gender, serta penguatan peran perempuan, pemuda (generasi milenial dan generasi Z), dan penyandang disabilitas.	kat yang berkualitas, merata, mudah diakses dan berkeadilan 8. Sarpras Pendidikan dan kesehatan berkualitas				
	1	02	02	2.02	0004	Pengelolaan Pelayanan Kesehatan Balita											
							Jumlah Balita yang Mendapatkan Pelayanan Kesehatan Sesuai Standar	14022 Orang	34.058.300,00	Kota Pasuruan, Semua Kecamatan,	DAU YANG DITENTUKAN PENGGUNAANN	Memperkuat pembangunan sumber daya	JATIM SEHAT Meningkatkan derajat kesehata	Masyarakat Kota Pasuruan		0,00	DINAS KESEHATAN

No	Kode					Urusan / Bidang Urusan / Program / Outcome / Kegiatan / Sub Kegiatan	Indikator Program / Kegiatan / Sub Kegiatan	Capaian Kinerja Dan Kerangka Pendanaan						Kelompok Sasaran	Prakiraan Maju Rencana Tahun 2025		Perangkat Daerah Penanggung Jawab
								Target 2026	Pagu Indikatif (Rp)	Lokasi	Sumber Dana	Prioritas			Target	Pagu Indikatif (Rp)	
												Nasional	Daerah				
1	2					3	4	5	6	7	8	9	10	11	12	13	14
										Semua Kel/Desa	YA BIDANG KESEHATAN	manusia (SDM), sains, teknologi, pendidikan, kesehatan, prestasi olahraga, kesetaraan gender, serta penguatan peran perempuan, pemuda (generasi milenial dan generasi Z), dan penyandang disabilitas.	n masyarakat yang berkualitas, merata, mudah diakses dan berkeadilan 8. Sarpras Pendidikan dan kesehatan berkualitas				
	1	02	02	2.02	0005	Pengelolaan Pelayanan Kesehatan pada Usia Pendidikan Dasar											
							Jumlah Anak Usia Pendidikan Dasar yang Mendapatkan	31746 Orang	179.066.100,00	Kota Pasuruan, Semua Kecamat	DAU YANG DITENTUKAN	Memperkuat pembangunan	JATIM SEHAT Meningkatkan	Masyarakat Kota		0,00	DINAS KESEHATAN

No	Kode					Urusan / Bidang Urusan / Program / Outcome / Kegiatan / Sub Kegiatan	Indikator Program / Kegiatan / Sub Kegiatan	Capaian Kinerja Dan Kerangka Pendanaan						Kelompok Sasaran	Prakiraan Maju Rencana Tahun 2025		Perangkat Daerah Penanggung Jawab
								Target 2026	Pagu Indikatif (Rp)	Lokasi	Sumber Dana	Prioritas			Target	Pagu Indikatif (Rp)	
												Nasional	Daerah				
1	2					3	4	5	6	7	8	9	10	11	12	13	14
							Pelayanan Kesehatan Sesuai Standar			an, Semua Kel/Desa	PENGGUNAAN NYA BIDANG KESEHATAN	sumber daya manusia (SDM), sains, teknologi, pendidikan, kesehatan, prestasi olahraga, kesetaraan gender, serta penguatan peran perempuan, pemuda (generasi milenial dan generasi Z), dan penyandang disabilitas.	derajat kesehatan masyarakat yang berkualitas, merata, mudah diakses dan berkeadilan 8. Sarpras Pendidikan dan kesehatan berkualitas	Pasuruan			
	1	02	02	2.02	0006	Pengelolaan Pelayanan Kesehatan pada Usia Produktif											

No	Kode	Urusan / Bidang Urusan / Program / Outcome / Kegiatan / Sub Kegiatan	Indikator Program / Kegiatan / Sub Kegiatan	Capaian Kinerja Dan Kerangka Pendanaan						Kelompok Sasaran	Prakiraan Maju Rencana Tahun 2025		Perangkat Daerah Penanggung Jawab
				Target 2026	Pagu Indikatif (Rp)	Lokasi	Sumber Dana	Prioritas			Target	Pagu Indikatif (Rp)	
								Nasional	Daerah				
1	2	3	4	5	6	7	8	9	10	11	12	13	14
			Jumlah Penduduk Usia Produktif yang Mendapatkan Pelayanan Kesehatan Sesuai Standar	141372 Orang	175.779.400,00	Kota Pasuruan, Semua Kecamatan, Semua Kel/Desa	DAU YANG DITENTUKAN PENGGUNAANNYA BIDANG KESEHATAN	Memperkuat pembangunan sumber daya manusia (SDM), sains, teknologi, pendidikan, kesehatan, prestasi olahraga, kesetaraan gender, serta penguatan peran perempuan, pemuda (generasi milenial dan generasi Z), dan penyandang disabilitas.	JATIM SEHAT Meningkatkan derajat kesehatan masyarakat yang berkualitas, merata, mudah diakses dan berkeadilan 8. Sarpras Pendidikan dan kesehatan berkualitas	Masyarakat Kota Pasuruan		240.000.000,00	DINAS KESEHATAN

No	Kode					Urusan / Bidang Urusan / Program / Outcome / Kegiatan / Sub Kegiatan	Indikator Program / Kegiatan / Sub Kegiatan	Capaian Kinerja Dan Kerangka Pendanaan						Kelompok Sasaran	Prakiraan Maju Rencana Tahun 2025		Perangkat Daerah Penanggung Jawab
								Target 2026	Pagu Indikatif (Rp)	Lokasi	Sumber Dana	Prioritas			Target	Pagu Indikatif (Rp)	
												Nasional	Daerah				
1	2					3	4	5	6	7	8	9	10	11	12	13	14
	1	02	02	2.02	0007	Pengelolaan Pelayanan Kesehatan pada Usia Lanjut											
							Jumlah Penduduk Usia Lanjut yang Mendapatkan Pelayanan Kesehatan Sesuai Standar	26680 Orang	170.724.800,00	Kota Pasuruan, Semua Kecamatan, Semua Kel/Desa	DAU YANG DITENTUKAN PENGGUNAANNYA BIDANG KESEHATAN	Memperkuat pembangunan sumber daya manusia (SDM), sains, teknologi, pendidikan, kesehatan, prestasi olahraga, kesetaraan gender, serta penguatan peran perempuan, pemuda (generasi milenial dan generasi Z), dan penyandang	JATIM SEHAT Meningkatkan derajat kesehatan masyarakat yang berkualitas, merata, mudah diakses dan berkeadilan 8. Sarpras Pendidikan dan kesehatan berkualitas	Masyarakat Kota Pasuruan		0,00	DINAS KESEHATAN

No	Kode					Urusan / Bidang Urusan / Program / Outcome / Kegiatan / Sub Kegiatan	Indikator Program / Kegiatan / Sub Kegiatan	Capaian Kinerja Dan Kerangka Pendanaan						Kelompok Sasaran	Prakiraan Maju Rencana Tahun 2025		Perangkat Daerah Penanggung Jawab
								Target 2026	Pagu Indikatif (Rp)	Lokasi	Sumber Dana	Prioritas			Target	Pagu Indikatif (Rp)	
												Nasional	Daerah				
1	2					3	4	5	6	7	8	9	10	11	12	13	14
												disabilitas.					
	1	02	02	2.02	0008	Pengelolaan Pelayanan Kesehatan Penderita Hipertensi											
							Jumlah Penderita Hipertensi yang Mendapatkan Pelayanan Kesehatan Sesuai Standar	12351 Orang	35.675.300,00	Kota Pasuruan, Semua Kecamatan, Semua Kel/Desa	DAU YANG DITENTUKAN PENGGUNAANNYA BIDANG KESEHATAN	Memperkuat pembangunan sumber daya manusia (SDM), sains, teknologi, pendidikan, kesehatan, prestasi olahraga, kesetaraan gender, serta penguatan peran perempuan, pemuda (generasi milenial dan generasi Z), dan	JATIM SEHAT Meningkatkan derajat kesehatan masyarakat yang berkualitas, merata, mudah diakses dan berkeadilan 8. Sarpras Pendidikan dan kesehatan berkualitas	Masyarakat Kota Pasuruan		120.000.000,00	DINAS KESEHATAN

No	Kode					Urusan / Bidang Urusan / Program / Outcome / Kegiatan / Sub Kegiatan	Indikator Program / Kegiatan / Sub Kegiatan	Capaian Kinerja Dan Kerangka Pendanaan						Kelompok Sasaran	Prakiraan Maju Rencana Tahun 2025		Perangkat Daerah Penanggung Jawab
								Target 2026	Pagu Indikatif (Rp)	Lokasi	Sumber Dana	Prioritas			Target	Pagu Indikatif (Rp)	
												Nasional	Daerah				
1	2					3	4	5	6	7	8	9	10	11	12	13	14
												penyandang disabilitas.					
	1	02	02	2.02	0009	Pengelolaan Pelayanan Kesehatan Penderita Diabetes Melitus											
							Jumlah Penderita Diabetes Melitus yang Mendapatkan Pelayanan Kesehatan Sesuai Standar	4425 orang	9.591.000,00	-	DAU YANG DITENTUKAN PENGGUNAANNYA BIDANG KESEHATAN	Memperkuat pembangunan sumber daya manusia (SDM), sains, teknologi, pendidikan, kesehatan, prestasi olahraga, kesetaraan gender, serta penguatan peran perempuan, pemuda (generasi milenial dan	JATIM SEHAT Meningkatkan derajat kesehatan masyarakat yang berkualitas, merata, mudah diakses dan berkeadilan 8. Sarpras Pendidikan dan kesehatan berkualitas	Masyarakat Kota Pasuruan		150.000.000,00	DINAS KESEHATAN

No	Kode					Urusan / Bidang Urusan / Program / Outcome / Kegiatan / Sub Kegiatan	Indikator Program / Kegiatan / Sub Kegiatan	Capaian Kinerja Dan Kerangka Pendanaan						Kelompok Sasaran	Prakiraan Maju Rencana Tahun 2025		Perangkat Daerah Penanggung Jawab
								Target 2026	Pagu Indikatif (Rp)	Lokasi	Sumber Dana	Prioritas			Target	Pagu Indikatif (Rp)	
												Nasional	Daerah				
1	2					3	4	5	6	7	8	9	10	11	12	13	14
												generasi Z), dan penyandang disabilitas.					
	1	02	02	2.02	0010	Pengelolaan Pelayanan Kesehatan Orang dengan Gangguan Jiwa Berat											
							Jumlah Orang yang Mendapatkan Pelayanan Kesehatan Orang dengan Gangguan Jiwa Berat Sesuai Standar	422 Orang	60.000.000,00	Kota Pasuruan, Semua Kecamatan, Semua Kel/Desa	DAU YANG DITENTUKAN PENGGUNAANNYA BIDANG KESEHATAN	Memperkuat pembangunan sumber daya manusia (SDM), sains, teknologi, pendidikan, kesehatan, prestasi olahraga, kesetaraan gender, serta penguatan peran perempuan, pemuda (generasi	JATIM SEHAT Meningkatkan derajat kesehatan masyarakat yang berkualitas, merata, mudah diakses dan berkeadilan 8. Sarpras Pendidikan dan kesehatan berkualitas	Masyarakat Kota Pasuruan		0,00	DINAS KESEHATAN

No	Kode					Urusan / Bidang Urusan / Program / Outcome / Kegiatan / Sub Kegiatan	Indikator Program / Kegiatan / Sub Kegiatan	Capaian Kinerja Dan Kerangka Pendanaan						Kelompok Sasaran	Prakiraan Maju Rencana Tahun 2025		Perangkat Daerah Penanggung Jawab
								Target 2026	Pagu Indikatif (Rp)	Lokasi	Sumber Dana	Prioritas			Target	Pagu Indikatif (Rp)	
												Nasional	Daerah				
1	2					3	4	5	6	7	8	9	10	11	12	13	14
												milenial dan generasi Z), dan penyandang disabilitas.					
	1	02	02	2.02	0011	Pengelolaan Pelayanan Kesehatan Orang Terduga Tuberkulosis											
							Jumlah Orang Terduga Menderita Tuberkulosis yang Mendapatkan Pelayanan Sesuai Standar	5859 Orang	270.185.700,00	Kota Pasuruan, Semua Kecamatan, Semua Kel/Desa	DANA ALOKASI UMUM (DAU), DAU YANG DITENTUKAN PENGGUNAANNYA BIDANG KESEHATAN	Memperkuat pembangunan sumber daya manusia (SDM), sains, teknologi, pendidikan, kesehatan, prestasi olahraga, kesetaraan gender, serta penguatan peran perempuan,	JATIM SEHAT Meningkatkan derajat kesehatan masyarakat yang berkualitas, merata, mudah diakses dan berkeadilan 8. Sarpras Pendidikan dan kesehatan	Masyarakat Kota Pasuruan		185.540.300,00	DINAS KESEHATAN

No	Kode					Urusan / Bidang Urusan / Program / Outcome / Kegiatan / Sub Kegiatan	Indikator Program / Kegiatan / Sub Kegiatan	Capaian Kinerja Dan Kerangka Pendanaan						Kelompok Sasaran	Prakiraan Maju Rencana Tahun 2025		Perangkat Daerah Penanggung Jawab
								Target 2026	Pagu Indikatif (Rp)	Lokasi	Sumber Dana	Prioritas			Target	Pagu Indikatif (Rp)	
												Nasional	Daerah				
1	2					3	4	5	6	7	8	9	10	11	12	13	14
												pemuda (generasi milenial dan generasi Z), dan penyandang disabilitas.	berkualitas				
	1	02	02	2.02	0012	Pengelolaan Pelayanan Kesehatan Orang dengan Risiko Terinfeksi HIV											
							Jumlah Orang Terduga Menderita HIV yang Mendapatkan Pelayanan Sesuai Standar	4252 Orang	235.204.200,00	Kota Pasuruan, Semua Kecamatan, Semua Kel/Desa	DAU YANG DITENTUKAN PENGGUNAAN NYA BIDANG KESEHATAN	Memperkuat pembangunan sumber daya manusia (SDM), sains, teknologi, pendidikan, kesehatan, prestasi olahraga, kesetaraan gender, serta penguatan peran	JATIM SEHAT Meningkatkan derajat kesehatan masyarakat yang berkualitas, merata, mudah diakses dan berkeadilan 8. Sarpras Pendidikan dan	Masyarakat Kota Pasuruan		258.724.000,00	DINAS KESEHATAN

No	Kode					Urusan / Bidang Urusan / Program / Outcome / Kegiatan / Sub Kegiatan	Indikator Program / Kegiatan / Sub Kegiatan	Capaian Kinerja Dan Kerangka Pendanaan						Kelompok Sasaran	Prakiraan Maju Rencana Tahun 2025		Perangkat Daerah Penanggung Jawab
								Target 2026	Pagu Indikatif (Rp)	Lokasi	Sumber Dana	Prioritas			Target	Pagu Indikatif (Rp)	
												Nasional	Daerah				
1	2					3	4	5	6	7	8	9	10	11	12	13	14
												perempuan, pemuda (generasi milenial dan generasi Z), dan penyandang disabilitas.	kesehatan berkualitas				
	1	02	02	2.02	0013	Pengelolaan Pelayanan Kesehatan bagi Penduduk pada Kondisi Kejadian Luar Biasa (KLB)											
							Jumlah Dokumen Hasil Pengelolaan Pelayanan Kesehatan bagi Penduduk pada Kondisi Kejadian Luar Biasa (KLB) Sesuai Standar	1 Dokumen	395.575.450,00	Kota Pasuruan, Semua Kecamatan, Semua Kel/Desa	DAU YANG DITENTUKAN PENGGUNAAN NYA BIDANG KESEHATAN	Memperkuat pembangunan sumber daya manusia (SDM), sains, teknologi, pendidikan, kesehatan, prestasi olahraga, kesetaraan gender, serta	JATIM SEHAT Meningkatkan derajat kesehatan masyarakat yang berkualitas, merata, mudah diakses dan berkeadilan 8. Sarpras	Masyarakat Kota Pasuruan		435.132.995,00	DINAS KESEHATAN

No	Kode					Urusan / Bidang Urusan / Program / Outcome / Kegiatan / Sub Kegiatan	Indikator Program / Kegiatan / Sub Kegiatan	Capaian Kinerja Dan Kerangka Pendanaan						Kelompok Sasaran	Prakiraan Maju Rencana Tahun 2025		Perangkat Daerah Penanggung Jawab
								Target 2026	Pagu Indikatif (Rp)	Lokasi	Sumber Dana	Prioritas			Target	Pagu Indikatif (Rp)	
												Nasional	Daerah				
1	2					3	4	5	6	7	8	9	10	11	12	13	14
												penguatan peran perempuan, pemuda (generasi milenial dan generasi Z), dan penyandang disabilitas.	Pendidikan dan kesehatan berkualitas				
	1	02	02	2.02	0014	Pengelolaan Pelayanan Kesehatan bagi Penduduk Terdampak Krisis Kesehatan Akibat Bencana dan/atau Berpotensi Bencana											
							Jumlah Dokumen Hasil Pengelolaan Pelayanan Kesehatan bagi Penduduk Terdampak Krisis Kesehatan Akibat Bencana dan/atau Berpotensi Bencana Sesuai Standar	1 Dokumen	823.500.000,00	Kota Pasuruan, Semua Kecamatan, Semua Kel/Desa	DANA ALOKASI UMUM (DAU)	Memperkuat pembangunan sumber daya manusia (SDM), sains, teknologi, pendidikan, kesehatan, prestasi olahraga, kesetaraa	JATIM SEHAT Meningkatkan derajat kesehatan masyarakat yang berkualitas, merata, mudah diakses dan berkeadilan	Masyarakat Kota Pasuruan		905.850.000,00	DINAS KESEHATAN

No	Kode					Urusan / Bidang Urusan / Program / Outcome / Kegiatan / Sub Kegiatan	Indikator Program / Kegiatan / Sub Kegiatan	Capaian Kinerja Dan Kerangka Pendanaan						Kelompok Sasaran	Prakiraan Maju Rencana Tahun 2025		Perangkat Daerah Penanggung Jawab
								Target 2026	Pagu Indikatif (Rp)	Lokasi	Sumber Dana	Prioritas			Target	Pagu Indikatif (Rp)	
												Nasional	Daerah				
1	2					3	4	5	6	7	8	9	10	11	12	13	14
												n gender, serta penguatan peran perempuan, pemuda (generasi milenial dan generasi Z), dan penyandang disabilitas.	8. Sarpras Pendidikan dan kesehatan berkualitas				
	1	02	02	2.02	0015	Pengelolaan Pelayanan Kesehatan Gizi Masyarakat											
							Jumlah Dokumen Hasil Pengelolaan Pelayanan Kesehatan Gizi Masyarakat	60 Dokumen	13.029.100,00	Kota Pasuruan, Semua Kecamatan, Semua Kel/Desa	DAU YANG DITENTUKAN PENGGUNAAN NYA BIDANG KESEHATAN	Memperkuat pembangunan sumber daya manusia (SDM), sains, teknologi, pendidikan, kesehatan, prestasi	JATIM SEHAT Meningkatkan derajat kesehatan masyarakat yang berkualitas, merata, mudah diakses dan	Masyarakat Kota Pasuruan		0,00	DINAS KESEHATAN

No	Kode					Urusan / Bidang Urusan / Program / Outcome / Kegiatan / Sub Kegiatan	Indikator Program / Kegiatan / Sub Kegiatan	Capaian Kinerja Dan Kerangka Pendanaan						Kelompok Sasaran	Prakiraan Maju Rencana Tahun 2025		Perangkat Daerah Penanggung Jawab
								Target 2026	Pagu Indikatif (Rp)	Lokasi	Sumber Dana	Prioritas			Target	Pagu Indikatif (Rp)	
												Nasional	Daerah				
1	2					3	4	5	6	7	8	9	10	11	12	13	14
												olahraga, kesetaraan gender, serta penguatan peran perempuan, pemuda (generasi milenial dan generasi Z), dan penyandang disabilitas.	berkeadilan 8. Sarpras Pendidikan dan kesehatan berkualitas				
	1	02	02	2.02	0016	Pengelolaan Pelayanan Kesehatan Kerja dan Olahraga											
							Jumlah Dokumen Hasil Pengelolaan Pelayanan Kesehatan Kerja dan Olahraga	4 Dokumen	58.325.700,00	Kota Pasuruan, Semua Kecamatan, Semua Kel/Desa	DAU YANG DITENTUKAN PENGGUNAANNYA BIDANG KESEHATAN	Memperkuat pembangunan sumber daya manusia (SDM), sains, teknologi, pendidikan, kesehata	JATIM SEHAT Meningkatkan derajat kesehatan masyarakat yang berkualitas, merata, mudah	Masyarakat Kota Pasuruan		0,00	DINAS KESEHATAN

No	Kode					Urusan / Bidang Urusan / Program / Outcome / Kegiatan / Sub Kegiatan	Indikator Program / Kegiatan / Sub Kegiatan	Capaian Kinerja Dan Kerangka Pendanaan						Kelompok Sasaran	Prakiraan Maju Rencana Tahun 2025		Perangkat Daerah Penanggung Jawab
								Target 2026	Pagu Indikatif (Rp)	Lokasi	Sumber Dana	Prioritas			Target	Pagu Indikatif (Rp)	
												Nasional	Daerah				
1	2					3	4	5	6	7	8	9	10	11	12	13	14
												n, prestasi olahraga, kesetaraan gender, serta penguatan peran perempuan, pemuda (generasi milenial dan generasi Z), dan penyandang disabilitas.	diakses dan berkeadilan 8. Sarpras Pendidikan dan kesehatan berkualitas				
	1	02	02	2.02	0017	Pengelolaan Pelayanan Kesehatan Lingkungan											
							Jumlah Dokumen Hasil Pengelolaan Pelayanan Kesehatan Lingkungan	4 Dokumen	430.778.500,00	Kota Pasuruan, Semua Kecamatan, Semua Kel/Desa	DAU YANG DITENTUKAN PENGGUNAANNYA BIDANG KESEHATAN	Memperkuat pembangunan sumber daya manusia (SDM), sains, teknologi, pendidik	JATIM SEHAT Meningkatkan derajat kesehatan masyarakat yang berkualitas,	Masyarakat Kota Pasuruan		473.856.350,00	DINAS KESEHATAN

No	Kode					Urusan / Bidang Urusan / Program / Outcome / Kegiatan / Sub Kegiatan	Indikator Program / Kegiatan / Sub Kegiatan	Capaian Kinerja Dan Kerangka Pendanaan						Kelompok Sasaran	Prakiraan Maju Rencana Tahun 2025		Perangkat Daerah Penanggung Jawab
								Target 2026	Pagu Indikatif (Rp)	Lokasi	Sumber Dana	Prioritas			Target	Pagu Indikatif (Rp)	
												Nasional	Daerah				
1	2					3	4	5	6	7	8	9	10	11	12	13	14
												an, kesehatan, prestasi olahraga, kesetaraan gender, serta penguatan peran perempuan, pemuda (generasi milenial dan generasi Z), dan penyandang disabilitas.	merata, mudah diakses dan berkeadilan 8. Sarpras Pendidikan dan kesehatan berkualitas				
	1	02	02	2.02	0018	Pengelolaan Pelayanan Promosi Kesehatan											
							Jumlah Dokumen Hasil Pengelolaan Pelayanan Promosi Kesehatan	4 Dokumen	599.489.900,00	Kota Pasuruan, Semua Kecamatan, Semua Kel/Desa	DAU YANG DITENTUKAN PENGGUNAANNYA BIDANG KESEHATAN, DAK NON FISIK-DANA	Memperkuat pembangunan sumber daya manusia (SDM), sains,	JATIM SEHAT Meningkatkan derajat kesehatan masyarakat yang	Masyarakat Kota Pasuruan		909.853.890,00	DINAS KESEHATAN

No	Kode					Urusan / Bidang Urusan / Program / Outcome / Kegiatan / Sub Kegiatan	Indikator Program / Kegiatan / Sub Kegiatan	Capaian Kinerja Dan Kerangka Pendanaan						Kelompok Sasaran	Prakiraan Maju Rencana Tahun 2025		Perangkat Daerah Penanggung Jawab
								Target 2026	Pagu Indikatif (Rp)	Lokasi	Sumber Dana	Prioritas			Target	Pagu Indikatif (Rp)	
												Nasional	Daerah				
1	2					3	4	5	6	7	8	9	10	11	12	13	14
											BOK-BOK DINAS-BOK KABUPATEN /KOTA	teknologi, pendidikan, kesehatan, prestasi olahraga, kesetaraan gender, serta penguatan peran perempuan, pemuda (generasi milenial dan generasi Z), dan penyandang disabilitas.	berkualitas, merata, mudah diakses dan berkeadilan 8. Sarpras Pendidikan dan kesehatan berkualitas				
	1	02	02	2.02	0019	Pengelolaan Pelayanan Kesehatan Tradisional, Akupuntur, Asuhan Mandiri, dan Tradisional Lainnya											
							Jumlah Dokumen Hasil Pengelolaan Pelayanan Kesehatan Tradisional, Akupuntur, Asuhan Mandiri dan Tradisional Lainnya	1 Dokumen	27.189.400,00	Kota Pasuruan, Semua Kecamatan, Semua Kel/Desa	DAU YANG DITENTUKAN PENGGUNAANNN YA BIDANG KESEHATAN	Memperkuat pembangunan sumber daya manusia	JATIM SEHAT Meningkatkan derajat kesehatan	Masyarakat Kota Pasuruan		0,00	DINAS KESEHATAN

No	Kode					Urusan / Bidang Urusan / Program / Outcome / Kegiatan / Sub Kegiatan	Indikator Program / Kegiatan / Sub Kegiatan	Capaian Kinerja Dan Kerangka Pendanaan						Kelompok Sasaran	Prakiraan Maju Rencana Tahun 2025		Perangkat Daerah Penanggung Jawab
								Target 2026	Pagu Indikatif (Rp)	Lokasi	Sumber Dana	Prioritas			Target	Pagu Indikatif (Rp)	
												Nasional	Daerah				
1	2					3	4	5	6	7	8	9	10	11	12	13	14
												(SDM), sains, teknologi, pendidikan, kesehatan, prestasi olahraga, kesetaraan gender, serta penguatan peran perempuan, pemuda (generasi milenial dan generasi Z), dan penyandang disabilitas.	masyarakat yang berkualitas, merata, mudah diakses dan berkeadilan 8. Sarpras Pendidikan dan kesehatan berkualitas				
	1	02	02	2.02	0020	Pengelolaan Surveilans Kesehatan											
							Jumlah Dokumen Hasil Pengelolaan Surveilans Kesehatan	2 Dokumen	260.213.600,00	Kota Pasuruan, Semua Kecamatan,	DAU YANG DITENTUKAN PENGGUNAAN	Memperkuat pembangunan sumber	JATIM SEHAT Meningkatkan derajat	Masyarakat Kota Pasuruan		319.234.960,00	DINAS KESEHATAN

No	Kode					Urusan / Bidang Urusan / Program / Outcome / Kegiatan / Sub Kegiatan	Indikator Program / Kegiatan / Sub Kegiatan	Capaian Kinerja Dan Kerangka Pendanaan						Kelompok Sasaran	Prakiraan Maju Rencana Tahun 2025		Perangkat Daerah Penanggung Jawab
								Target 2026	Pagu Indikatif (Rp)	Lokasi	Sumber Dana	Prioritas			Target	Pagu Indikatif (Rp)	
												Nasional	Daerah				
1	2					3	4	5	6	7	8	9	10	11	12	13	14
										Semua Kel/Desa	NYA BIDANG KESEHATAN, DAK NON FISIK-DANA BOK-BOK DINAS-BOK KABUPATEN /KOTA	daya manusia (SDM), sains, teknologi, pendidikan, kesehatan, prestasi olahraga, kesetaraan gender, serta penguatan peran perempuan, pemuda (generasi milenial dan generasi Z), dan penyandang disabilitas.	kesehatan masyarakat yang berkualitas, merata, mudah diakses dan berkeadilan 8. Sarpras Pendidikan dan kesehatan berkualitas				
	1	02	02	2.02	0022	Pengelolaan Pelayanan Kesehatan Jiwa dan NAPZA											
							Jumlah Penyalahguna NAPZA yang	1 Orang	40.327.300,00	Kota Pasurua n, Semua	DAU YANG DITENTUKAN	Memperkuat pembang	JATIM SEHAT Meningk	Masyarakat Kota		0,00	DINAS KESEHATAN

No	Kode					Urusan / Bidang Urusan / Program / Outcome / Kegiatan / Sub Kegiatan	Indikator Program / Kegiatan / Sub Kegiatan	Capaian Kinerja Dan Kerangka Pendanaan						Kelompok Sasaran	Prakiraan Maju Rencana Tahun 2025		Perangkat Daerah Penanggung Jawab
								Target 2026	Pagu Indikatif (Rp)	Lokasi	Sumber Dana	Prioritas			Target	Pagu Indikatif (Rp)	
												Nasional	Daerah				
1	2					3	4	5	6	7	8	9	10	11	12	13	14
							Mendapatkan Pelayanan Kesehatan			Kecamatan, Semua Kel/Desa	PENGGUNAAN NYA BIDANG KESEHATAN	unan sumber daya manusia (SDM), sains, teknologi, pendidikan, kesehatan, prestasi olahraga, kesetaraan gender, serta penguatan peran perempuan, pemuda (generasi milenial dan generasi Z), dan penyandang disabilitas.	atkan derajat kesehatan masyarakat yang berkualitas, merata, mudah diakses dan berkeadilan 8. Sarpras Pendidikan dan kesehatan berkualitas	Pasuruan			
	1	02	02	2.02	0025	Pelayanan Kesehatan Penyakit Menular dan Tidak Menular											

No	Kode	Urusan / Bidang Urusan / Program / Outcome / Kegiatan / Sub Kegiatan	Indikator Program / Kegiatan / Sub Kegiatan	Capaian Kinerja Dan Kerangka Pendanaan						Kelompok Sasaran	Prakiraan Maju Rencana Tahun 2025		Perangkat Daerah Penanggung Jawab
				Target 2026	Pagu Indikatif (Rp)	Lokasi	Sumber Dana	Prioritas			Target	Pagu Indikatif (Rp)	
								Nasional	Daerah				
1	2	3	4	5	6	7	8	9	10	11	12	13	14
		Jumlah Dokumen Hasil Pelayanan Kesehatan Penyakit Menular dan Tidak Menular	2 Dokumen	969.195.160,00	Semua Kota/Kab, Semua Kecamatan, Semua Kel/Desa Kota Pasuruan, Semua Kecamatan, Semua Kel/Desa	DAK NON FISIK-DANA BOK-BOK DINAS-BOK KABUPATEN/KOTA	Memperkuat pembangunan sumber daya manusia (SDM), sains, teknologi, pendidikan, kesehatan, prestasi olahraga, kesetaraan gender, serta penguatan peran perempuan, pemuda (generasi milenial dan generasi Z), dan penyandang disabilitas.	JATIM SEHAT Meningkatkan derajat kesehatan masyarakat yang berkualitas, merata, mudah diakses dan berkeadilan 8. Sarpras Pendidikan dan kesehatan berkualitas	Masyarakat Kota Pasuruan		1.017.654.918,00	DINAS KESEHATAN

No	Kode					Urusan / Bidang Urusan / Program / Outcome / Kegiatan / Sub Kegiatan	Indikator Program / Kegiatan / Sub Kegiatan	Capaian Kinerja Dan Kerangka Pendanaan						Kelompok Sasaran	Prakiraan Maju Rencana Tahun 2025		Perangkat Daerah Penanggung Jawab
								Target 2026	Pagu Indikatif (Rp)	Lokasi	Sumber Dana	Prioritas			Target	Pagu Indikatif (Rp)	
												Nasional	Daerah				
1	2					3	4	5	6	7	8	9	10	11	12	13	14
	1	02	02	2.02	0026	Pengelolaan Jaminan Kesehatan Masyarakat											
							Jumlah Dokumen Hasil Pengelolaan Jaminan Kesehatan Masyarakat	1 Dokumen	45.885.979.800,00	Kota Pasuruan, Semua Kecamatan, Semua Kel/Desa	DANA ALOKASI UMUM (DAU), PAJAK ROKOK, DBH CUKAI HASIL TEMBAKAU (CHT), DAU YANG DITENTUKAN PENGGUNAANNYA BIDANG KESEHATAN	Memperkuat pembangunan sumber daya manusia (SDM), sains, teknologi, pendidikan, kesehatan, prestasi olahraga, kesetaraan gender, serta penguatan peran perempuan, pemuda (generasi milenial dan generasi Z), dan penyandang	JATIM SEHAT Meningkatkan derajat kesehatan masyarakat yang berkualitas, merata, mudah diakses dan berkeadilan 8. Sarpras Pendidikan dan kesehatan berkualitas	Masyarakat Kota Pasuruan		38.738.081.654,00	DINAS KESEHATAN

No	Kode					Urusan / Bidang Urusan / Program / Outcome / Kegiatan / Sub Kegiatan	Indikator Program / Kegiatan / Sub Kegiatan	Capaian Kinerja Dan Kerangka Pendanaan						Kelompok Sasaran	Prakiraan Maju Rencana Tahun 2025		Perangkat Daerah Penanggung Jawab
								Target 2026	Pagu Indikatif (Rp)	Lokasi	Sumber Dana	Prioritas			Target	Pagu Indikatif (Rp)	
												Nasional	Daerah				
1	2					3	4	5	6	7	8	9	10	11	12	13	14
												disabilitas.					
	1	02	02	2.02	0028	Pengambilan dan Pengiriman Spesimen Penyakit Potensial KLB ke Laboratorium Rujukan/Nasional											
							Jumlah Spesimen Penyakit Potensial Kejadian Luar Biasa (KLB) ke Laboratorium Rujukan/Nasional yang Didistribusikan	48 Paket	49.440.000,00	Kota Pasuruan, Semua Kecamatan, Semua Kel/Desa	DAK NON FISIK-DANA BOK-BOK DINAS-BOK KABUPATEN /KOTA	Memperkuat pembangunan sumber daya manusia (SDM), sains, teknologi, pendidikan, kesehatan, prestasi olahraga, kesetaraan gender, serta penguatan peran perempuan, pemuda (generasi milenial dan generasi Z), dan	JATIM SEHAT Meningkatkan derajat kesehatan masyarakat yang berkualitas, merata, mudah diakses dan berkeadilan 8. Sarpras Pendidikan dan kesehatan berkualitas	Masyarakat Kota Pasuruan		49.440.000,00	DINAS KESEHATAN

No	Kode					Urusan / Bidang Urusan / Program / Outcome / Kegiatan / Sub Kegiatan	Indikator Program / Kegiatan / Sub Kegiatan	Capaian Kinerja Dan Kerangka Pendanaan						Kelompok Sasaran	Prakiraan Maju Rencana Tahun 2025		Perangkat Daerah Penanggung Jawab
								Target 2026	Pagu Indikatif (Rp)	Lokasi	Sumber Dana	Prioritas			Target	Pagu Indikatif (Rp)	
												Nasional	Daerah				
1	2					3	4	5	6	7	8	9	10	11	12	13	14
												penyandang disabilitas.					
	1	02	02	2.02	0029	Penyelenggaraan Kabupaten/Kota Sehat											
							Jumlah Dokumen Hasil Penyelenggaraan Kabupaten/Kota Sehat	1 Dokumen	77.604.100,00	Kota Pasuruan, Semua Kecamatan, Semua Kel/Desa	DANA ALOKASI UMUM (DAU)	Memperkuat pembangunan sumber daya manusia (SDM), sains, teknologi, pendidikan, kesehatan, prestasi olahraga, kesetaraan gender, serta penguatan peran perempuan, pemuda (generasi milenial dan	JATIM SEHAT Meningkatkan derajat kesehatan masyarakat yang berkualitas, merata, mudah diakses dan berkeadilan 8. Sarpras Pendidikan dan kesehatan berkualitas	Masyarakat Kota Pasuruan		85.364.510,00	DINAS KESEHATAN

No	Kode					Urusan / Bidang Urusan / Program / Outcome / Kegiatan / Sub Kegiatan	Indikator Program / Kegiatan / Sub Kegiatan	Capaian Kinerja Dan Kerangka Pendanaan						Kelompok Sasaran	Prakiraan Maju Rencana Tahun 2025		Perangkat Daerah Penanggung Jawab
								Target 2026	Pagu Indikatif (Rp)	Lokasi	Sumber Dana	Prioritas			Target	Pagu Indikatif (Rp)	
												Nasional	Daerah				
1	2					3	4	5	6	7	8	9	10	11	12	13	14
												generasi Z), dan penyandang disabilitas.					
	1	02	02	2.02	0038	Penyediaan dan Pengelolaan Sistem Penanganan Gawat Darurat Terpadu (SPGDT)											
							Jumlah Public Safety Center (PSC 119) Tersediaan, Terkelolaan dan Terintegrasi Dengan Rumah Sakit Dalam Satu Sistem Penanganan Gawat Darurat Terpadu (SPGDT)	1 Unit	956.948.900,00	Kota Pasuruan, Semua Kecamatan, Semua Kel/Desa	DAU YANG DITENTUKAN PENGGUNAANNYA BIDANG KESEHATAN	Memperkuat pembangunan sumber daya manusia (SDM), sains, teknologi, pendidikan, kesehatan, prestasi olahraga, kesetaraan gender, serta penguatan peran perempuan, pemuda (generasi	JATIM SEHAT Meningkatkan derajat kesehatan masyarakat yang berkualitas, merata, mudah diakses dan berkeadilan 8. Sarpras Pendidikan dan kesehatan berkualitas	Masyarakat Kota Pasuruan		1.052.643.790,00	DINAS KESEHATAN

No	Kode					Urusan / Bidang Urusan / Program / Outcome / Kegiatan / Sub Kegiatan	Indikator Program / Kegiatan / Sub Kegiatan	Capaian Kinerja Dan Kerangka Pendanaan						Kelompok Sasaran	Prakiraan Maju Rencana Tahun 2025		Perangkat Daerah Penanggung Jawab
								Target 2026	Pagu Indikatif (Rp)	Lokasi	Sumber Dana	Prioritas			Target	Pagu Indikatif (Rp)	
												Nasional	Daerah				
1	2					3	4	5	6	7	8	9	10	11	12	13	14
												milenial dan generasi Z), dan penyandang disabilitas.					
	1	02	02	2.02	0042	Pengelolaan pelayanan kesehatan Malaria											
							Jumlah orang yang mendapatkan pelayanan kesehatan malaria	100 Orang	15.755.000,00	Kota Pasuruan, Semua Kecamatan, Semua Kel/Desa	DAU YANG DITENTUKAN PENGGUNAANNYA BIDANG KESEHATAN	Memperkuat pembangunan sumber daya manusia (SDM), sains, teknologi, pendidikan, kesehatan, prestasi olahraga, kesetaraan gender, serta penguatan peran perempuan,	JATIM SEHAT Meningkatkan derajat kesehatan masyarakat yang berkualitas, merata, mudah diakses dan berkeadilan 8. Sarpras Pendidikan dan kesehatan	Masyarakat Kota Pasuruan		17.330.500,00	DINAS KESEHATAN

No	Kode					Urusan / Bidang Urusan / Program / Outcome / Kegiatan / Sub Kegiatan	Indikator Program / Kegiatan / Sub Kegiatan	Capaian Kinerja Dan Kerangka Pendanaan						Kelompok Sasaran	Prakiraan Maju Rencana Tahun 2025		Perangkat Daerah Penanggung Jawab
								Target 2026	Pagu Indikatif (Rp)	Lokasi	Sumber Dana	Prioritas			Target	Pagu Indikatif (Rp)	
												Nasional	Daerah				
1	2					3	4	5	6	7	8	9	10	11	12	13	14
												pemuda (generasi milenial dan generasi Z), dan penyandang disabilitas.	berkualitas				
	1	02	02	2.02	0043	Pengelolaan Kawasan tanpa rokok											
							Jumlah Tatanan Kawasan Tanpa Rokok	3 Tatanan	43.409.400,00	-	DAU YANG DITENTUKAN PENGGUNAANNYA BIDANG KESEHATAN	Memperkuat pembangunan sumber daya manusia (SDM), sains, teknologi, pendidikan, kesehatan, prestasi olahraga, kesetaraan gender, serta penguatan peran	JATIM SEHAT Meningkatkan derajat kesehatan masyarakat yang berkualitas, merata, mudah diakses dan berkeadilan 8. Sarpras Pendidikan dan	Masyarakat Kota Pasuruan		45.000.000,00	DINAS KESEHATAN

No	Kode					Urusan / Bidang Urusan / Program / Outcome / Kegiatan / Sub Kegiatan	Indikator Program / Kegiatan / Sub Kegiatan	Capaian Kinerja Dan Kerangka Pendanaan						Kelompok Sasaran	Prakiraan Maju Rencana Tahun 2025		Perangkat Daerah Penanggung Jawab
								Target 2026	Pagu Indikatif (Rp)	Lokasi	Sumber Dana	Prioritas			Target	Pagu Indikatif (Rp)	
												Nasional	Daerah				
1	2					3	4	5	6	7	8	9	10	11	12	13	14
												perempuan, pemuda (generasi milenial dan generasi Z), dan penyandang disabilitas.	kesehatan berkualitas				
	1	02	02	2.02	0046	Pengelolaan upaya kesehatan Ibu dan Anak											
							Jumlah dokumen hasil pengelolaan upaya kesehatan ibu dan anak	12 Dokumen	61.200.000,00	Kota Pasuruan, Semua Kecamatan, Semua Kel/Desa	DAK NON FISIK-DANA BOK-BOK DINAS-BOK KABUPATEN /KOTA	Memperkuat pembangunan sumber daya manusia (SDM), sains, teknologi, pendidikan, kesehatan, prestasi olahraga, kesetaraan gender, serta	JATIM SEHAT Meningkatkan derajat kesehatan masyarakat yang berkualitas, merata, mudah diakses dan berkeadilan 8. Sarpras	Masyarakat Kota Pasuruan		0,00	DINAS KESEHATAN

No	Kode					Urusan / Bidang Urusan / Program / Outcome / Kegiatan / Sub Kegiatan	Indikator Program / Kegiatan / Sub Kegiatan	Capaian Kinerja Dan Kerangka Pendanaan						Kelompok Sasaran	Prakiraan Maju Rencana Tahun 2025		Perangkat Daerah Penanggung Jawab
								Target 2026	Pagu Indikatif (Rp)	Lokasi	Sumber Dana	Prioritas			Target	Pagu Indikatif (Rp)	
												Nasional	Daerah				
1	2					3	4	5	6	7	8	9	10	11	12	13	14
												penguatan peran perempuan, pemuda (generasi milenial dan generasi Z), dan penyandang disabilitas.	Pendidikan dan kesehatan berkualitas				
	1	02	02	2.02	0048	Pengelolaan Layanan Imunisasi											
							Jumlah Dokumen Hasil Pengelolaan Layanan Imunisasi	2 Dokumen	334.476.000,00	Kota Pasuruan, Semua Kecamatan, Semua Kel/Desa	DAU YANG DITENTUKAN PENGGUNAANNYA BIDANG KESEHATAN	Memperkuat pembangunan sumber daya manusia (SDM), sains, teknologi, pendidikan, kesehatan, prestasi olahraga, kesetaraa	JATIM SEHAT Meningkatkan derajat kesehatan masyarakat yang berkualitas, merata, mudah diakses dan berkeadilan	Masyarakat Kota Pasuruan		367.923.600,00	DINAS KESEHATAN

No	Kode					Urusan / Bidang Urusan / Program / Outcome / Kegiatan / Sub Kegiatan	Indikator Program / Kegiatan / Sub Kegiatan	Capaian Kinerja Dan Kerangka Pendanaan						Kelompok Sasaran	Prakiraan Maju Rencana Tahun 2025		Perangkat Daerah Penanggung Jawab
								Target 2026	Pagu Indikatif (Rp)	Lokasi	Sumber Dana	Prioritas			Target	Pagu Indikatif (Rp)	
												Nasional	Daerah				
1	2					3	4	5	6	7	8	9	10	11	12	13	14
												n gender, serta penguatan peran perempuan, pemuda (generasi milenial dan generasi Z), dan penyandang disabilitas.	8. Sarpras Pendidikan dan kesehatan berkualitas				
	1	02	02	2.02	0050	Pengelolaan Pelayanan Kesehatan Haji											
							Jumlah dokumen hasil Pengelolaan Pelayanan Kesehatan Haji	2 Dokumen	105.396.700,00	Kota Pasuruan, Semua Kecamatan, Semua Kel/Desa	DAU YANG DITENTUKAN PENGGUNAANNYA BIDANG KESEHATAN	Memperkuat pembangunan sumber daya manusia (SDM), sains, teknologi, pendidikan, kesehatan, prestasi	JATIM SEHAT Meningkatkan derajat kesehatan masyarakat yang berkualitas, merata, mudah diakses dan	Masyarakat Kota Pasuruan		115.936.370,00	DINAS KESEHATAN

No	Kode					Urusan / Bidang Urusan / Program / Outcome / Kegiatan / Sub Kegiatan	Indikator Program / Kegiatan / Sub Kegiatan	Capaian Kinerja Dan Kerangka Pendanaan						Kelompok Sasaran	Prakiraan Maju Rencana Tahun 2025		Perangkat Daerah Penanggung Jawab
								Target 2026	Pagu Indikatif (Rp)	Lokasi	Sumber Dana	Prioritas			Target	Pagu Indikatif (Rp)	
												Nasional	Daerah				
1	2					3	4	5	6	7	8	9	10	11	12	13	14
												olahraga, kesetaraan gender, serta penguatan peran perempuan, pemuda (generasi milenial dan generasi Z), dan penyandang disabilitas.	berkeadilan 8. Sarpras Pendidikan dan kesehatan berkualitas				
	1	02	02	2.03		Penyelenggaraan Sistem Informasi Kesehatan Secara Terintegrasi	Persentase terpenuhinya integrasi sistem Informasi Kesehatan	100 %	110.522.600,00			Memperkuat pembangunan sumber daya manusia (SDM), sains, teknologi, pendidikan, kesehatan, prestasi	JATIM SEHAT Meningkatkan derajat kesehatan masyarakat yang berkualitas, merata, mudah diakses dan	Masyarakat Kota Pasuruan	-	0,00	

No	Kode					Urusan / Bidang Urusan / Program / Outcome / Kegiatan / Sub Kegiatan	Indikator Program / Kegiatan / Sub Kegiatan	Capaian Kinerja Dan Kerangka Pendanaan						Kelompok Sasaran	Prakiraan Maju Rencana Tahun 2025		Perangkat Daerah Penanggung Jawab
								Target 2026	Pagu Indikatif (Rp)	Lokasi	Sumber Dana	Prioritas			Target	Pagu Indikatif (Rp)	
												Nasional	Daerah				
1	2					3	4	5	6	7	8	9	10	11	12	13	14
												olahraga, kesetaraan gender, serta penguatan peran perempuan, pemuda (generasi milenial dan generasi Z), dan penyandang disabilitas.	berkeadilan 8. Sarpras Pendidikan dan kesehatan berkualitas				
	1	02	02	2.03	0002	Pengelolaan Sistem Informasi Kesehatan											
							Jumlah Dokumen Hasil Pengelolaan Sistem Informasi Kesehatan	2 Dokumen	110.522.600,00	Kota Pasuruan, Semua Kecamatan, Semua Kel/Desa	DANA ALOKASI UMUM (DAU)	Memperkuat pembangunan sumber daya manusia (SDM), sains, teknologi, pendidikan, kesehata	JATIM SEHAT Meningkatkan derajat kesehatan masyarakat yang berkualitas, merata, mudah	Masyarakat Kota Pasuruan		0,00	DINAS KESEHATAN

No	Kode					Urusan / Bidang Urusan / Program / Outcome / Kegiatan / Sub Kegiatan	Indikator Program / Kegiatan / Sub Kegiatan	Capaian Kinerja Dan Kerangka Pendanaan						Kelompok Sasaran	Prakiraan Maju Rencana Tahun 2025		Perangkat Daerah Penanggung Jawab
								Target 2026	Pagu Indikatif (Rp)	Lokasi	Sumber Dana	Prioritas			Target	Pagu Indikatif (Rp)	
												Nasional	Daerah				
1	2					3	4	5	6	7	8	9	10	11	12	13	14
												n, prestasi olahraga, kesetaraan gender, serta penguatan peran perempuan, pemuda (generasi milenial dan generasi Z), dan penyandang disabilitas.	diakses dan berkeadilan 8. Sarpras Pendidikan dan kesehatan berkualitas				
	1	02	02	2.04		Penerbitan Izin Rumah Sakit Kelas C, D dan Fasilitas Pelayanan Kesehatan Tingkat Daerah Kabupaten/ Kota	Presentase Rumah sakit dan fasilitas pelayanan kesehatan yang berijin	100 %	149.288.400,00			Memperkuat pembangunan sumber daya manusia (SDM), sains, teknologi, pendidikan, kesehata	JATIM SEHAT Meningkatkan derajat kesehatan masyarakat yang berkualitas, merata, mudah	Masyarakat Kota Pasuruan	-	299.288.400,00	

No	Kode					Urusan / Bidang Urusan / Program / Outcome / Kegiatan / Sub Kegiatan	Indikator Program / Kegiatan / Sub Kegiatan	Capaian Kinerja Dan Kerangka Pendanaan						Kelompok Sasaran	Prakiraan Maju Rencana Tahun 2025		Perangkat Daerah Penanggung Jawab
								Target 2026	Pagu Indikatif (Rp)	Lokasi	Sumber Dana	Prioritas			Target	Pagu Indikatif (Rp)	
												Nasional	Daerah				
1	2					3	4	5	6	7	8	9	10	11	12	13	14
												n, prestasi olahraga, kesetaraan gender, serta penguatan peran perempuan, pemuda (generasi milenial dan generasi Z), dan penyandang disabilitas.	diakses dan berkeadilan 8. Sarpras Pendidikan dan kesehatan berkualitas				
	1	02	02	2.04	0003	Peningkatan Mutu Pelayanan Fasilitas Kesehatan											
							Jumlah Fasilitas Kesehatan yang Dilakukan Pengukuran Indikator Nasional Mutu (INM) Pelayanan kesehatan	10 Unit	149.288.400,00	Kota Pasuruan, Semua Kecamatan, Semua Kel/Desa	DAU YANG DITENTUKAN PENGGUNAANNYA BIDANG KESEHATAN, DAK NON FISIK-DANA BOK-BOK DINAS-BOK	Memperkuat pembangunan sumber daya manusia (SDM), sains, teknologi, pendidik	JATIM SEHAT Meningkatkan derajat kesehatan masyarakat yang berkualitas,	Masyarakat Kota Pasuruan		299.288.400,00	DINAS KESEHATAN

No	Kode					Urusan / Bidang Urusan / Program / Outcome / Kegiatan / Sub Kegiatan	Indikator Program / Kegiatan / Sub Kegiatan	Capaian Kinerja Dan Kerangka Pendanaan						Kelompok Sasaran	Prakiraan Maju Rencana Tahun 2025		Perangkat Daerah Penanggung Jawab
								Target 2026	Pagu Indikatif (Rp)	Lokasi	Sumber Dana	Prioritas			Target	Pagu Indikatif (Rp)	
												Nasional	Daerah				
1	2					3	4	5	6	7	8	9	10	11	12	13	14
											KABUPATEN /KOTA	an, kesehatan, prestasi olahraga, kesetaraan gender, serta penguatan peran perempuan, pemuda (generasi milenial dan generasi Z), dan penyandang disabilitas.	merata, mudah diakses dan berkeadilan 8. Sarpras Pendidikan dan kesehatan berkualitas				
3	1	02	03			PROGRAM PENINGKATAN KAPASITAS SUMBER DAYA MANUSIA KESEHATAN	Rasio tenaga kesehatan dan tenaga medis terhadap populasi	4,8 per 1000 penduduk	479.230.000,00						-	492.662.500,00	
	1	02	03	2.01		Pemberian Izin Praktik Tenaga	Persentase Tenaga Medis dan Tenaga	100 %	43.207.700,00			Memperkuat pembang	JATIM SEHAT Meningk	Masyarakat Kota	-	47.528.470,00	

No	Kode					Urusan / Bidang Urusan / Program / Outcome / Kegiatan / Sub Kegiatan	Indikator Program / Kegiatan / Sub Kegiatan	Capaian Kinerja Dan Kerangka Pendanaan						Kelompok Sasaran	Prakiraan Maju Rencana Tahun 2025		Perangkat Daerah Penanggung Jawab
								Target 2026	Pagu Indikatif (Rp)	Lokasi	Sumber Dana	Prioritas			Target	Pagu Indikatif (Rp)	
												Nasional	Daerah				
1	2					3	4	5	6	7	8	9	10	11	12	13	14
						Kesehatan di Wilayah Kabupaten/ Kota	Kesehatan yang memiliki SIP					unan sumber daya manusia (SDM), sains, teknologi, pendidikan, kesehatan, prestasi olahraga, kesetaraan gender, serta penguatan peran perempuan, pemuda (generasi milenial dan generasi Z), dan penyandang disabilitas.	atkan derajat kesehatan masyarakat yang berkualitas, merata, mudah diakses dan berkeadilan 8. Sarpras Pendidikan dan kesehatan berkualitas	Pasuruan			
	1	02	03	2.01	0002	Pembinaan dan Pengawasan Tenaga Kesehatan serta Tindak Lanjut Perizinan Praktik Tenaga Kesehatan											

No	Kode	Urusan / Bidang Urusan / Program / Outcome / Kegiatan / Sub Kegiatan	Indikator Program / Kegiatan / Sub Kegiatan	Capaian Kinerja Dan Kerangka Pendanaan						Kelompok Sasaran	Prakiraan Maju Rencana Tahun 2025		Perangkat Daerah Penanggung Jawab
				Target 2026	Pagu Indikatif (Rp)	Lokasi	Sumber Dana	Prioritas			Target	Pagu Indikatif (Rp)	
								Nasional	Daerah				
1	2	3	4	5	6	7	8	9	10	11	12	13	14
		Jumlah Dokumen Hasil Pembinaan dan Pengawasan Tenaga Kesehatan serta Tindak Lanjut Perizinan Praktik Tenaga Kesehatan	3 Dokumen	43.207.700,00	Kota Pasuruan, Semua Kecamatan, Semua Kel/Desa	DAU YANG DITENTUKAN PENGGUNAANNYA BIDANG KESEHATAN	Memperkuat pembangunan sumber daya manusia (SDM), sains, teknologi, pendidikan, kesehatan, prestasi olahraga, kesetaraan gender, serta penguatan peran perempuan, pemuda (generasi milenial dan generasi Z), dan penyandang disabilitas.	JATIM SEHAT Meningkatkan derajat kesehatan masyarakat yang berkualitas, merata, mudah diakses dan berkeadilan 8. Sarpras Pendidikan dan kesehatan berkualitas	Masyarakat Kota Pasuruan		47.528.470,00	DINAS KESEHATAN

No	Kode					Urusan / Bidang Urusan / Program / Outcome / Kegiatan / Sub Kegiatan	Indikator Program / Kegiatan / Sub Kegiatan	Capaian Kinerja Dan Kerangka Pendanaan						Kelompok Sasaran	Prakiraan Maju Rencana Tahun 2025		Perangkat Daerah Penanggung Jawab
								Target 2026	Pagu Indikatif (Rp)	Lokasi	Sumber Dana	Prioritas			Target	Pagu Indikatif (Rp)	
												Nasional	Daerah				
1	2					3	4	5	6	7	8	9	10	11	12	13	14
	1	02	03	2.02		Perencanaan Kebutuhan dan Pendayagunaan Sumber Daya Manusia Kesehatan untuk UKP dan UKM di Wilayah Kabupaten/ Kota	Persentase Puskesmas dengan SDMK sesuai standar Persentase RS Pemerintah dengan dokter spesialis sesuai standar	12,50 % 0,00 %	65.563.700,00			Memperkuat pembangunan sumber daya manusia (SDM), sains, teknologi, pendidikan, kesehatan, prestasi olahraga, kesetaraan gender, serta penguatan peran perempuan, pemuda (generasi milenial dan generasi Z), dan penyandang disabilitas.	JATIM SEHAT Meningkatkan derajat kesehatan masyarakat yang berkualitas, merata, mudah diakses dan berkeadilan 8. Sarpras Pendidikan dan kesehatan berkualitas	Masyarakat Kota Pasuruan	-	37.629.570,00	

No	Kode					Urusan / Bidang Urusan / Program / Outcome / Kegiatan / Sub Kegiatan	Indikator Program / Kegiatan / Sub Kegiatan	Capaian Kinerja Dan Kerangka Pendanaan						Kelompok Sasaran	Prakiraan Maju Rencana Tahun 2025		Perangkat Daerah Penanggung Jawab
								Target 2026	Pagu Indikatif (Rp)	Lokasi	Sumber Dana	Prioritas			Target	Pagu Indikatif (Rp)	
												Nasional	Daerah				
1	2					3	4	5	6	7	8	9	10	11	12	13	14
	1	02	03	2.02	0002	Pemenuhan Kebutuhan Sumber Daya Manusia Kesehatan Sesuai Standar											
							Jumlah Sumber Daya Manusia Kesehatan yang Memenuhi Standar di Fasilitas Pelayanan Kesehatan (Fasyankes)	1454 Orang	34.208.700,00	Kota Pasuruan, Semua Kecamatan, Semua Kel/Desa	DAU YANG DITENTUKAN PENGGUNAANNYA BIDANG KESEHATAN	Memperkuat pembangunan sumber daya manusia (SDM), sains, teknologi, pendidikan, kesehatan, prestasi olahraga, kesetaraan gender, serta penguatan peran perempuan, pemuda (generasi milenial dan generasi Z), dan penyandang	JATIM SEHAT Meningkatkan derajat kesehatan masyarakat yang berkualitas, merata, mudah diakses dan berkeadilan 8. Sarpras Pendidikan dan kesehatan berkualitas	Masyarakat Kota Pasuruan		37.629.570,00	DINAS KESEHATAN

No	Kode					Urusan / Bidang Urusan / Program / Outcome / Kegiatan / Sub Kegiatan	Indikator Program / Kegiatan / Sub Kegiatan	Capaian Kinerja Dan Kerangka Pendanaan						Kelompok Sasaran	Prakiraan Maju Rencana Tahun 2025		Perangkat Daerah Penanggung Jawab
								Target 2026	Pagu Indikatif (Rp)	Lokasi	Sumber Dana	Prioritas			Target	Pagu Indikatif (Rp)	
												Nasional	Daerah				
1	2					3	4	5	6	7	8	9	10	11	12	13	14
												disabilitas.					
	1	02	03	2.02	0003	Pembinaan dan Pengawasan Sumber Daya Manusia Kesehatan											
							Jumlah Dokumen Hasil Pembinaan dan Pengawasan Sumber Daya Manusia Kesehatan	2 Dokumen	31.355.000,00	Kota Pasuruan, Semua Kecamatan, Semua Kel/Desa	DAK NON FISIK-DANA BOK-BOK DINAS-BOK KABUPATEN /KOTA	Memperkuat pembangunan sumber daya manusia (SDM), sains, teknologi, pendidikan, kesehatan, prestasi olahraga, kesetaraan gender, serta penguatan peran perempuan, pemuda (generasi milenial dan generasi Z), dan	JATIM SEHAT Meningkatkan derajat kesehatan masyarakat yang berkualitas, merata, mudah diakses dan berkeadilan 8. Sarpras Pendidikan dan kesehatan berkualitas	Masyarakat Kota Pasuruan		0,00	DINAS KESEHATAN

No	Kode					Urusan / Bidang Urusan / Program / Outcome / Kegiatan / Sub Kegiatan	Indikator Program / Kegiatan / Sub Kegiatan	Capaian Kinerja Dan Kerangka Pendanaan						Kelompok Sasaran	Prakiraan Maju Rencana Tahun 2025		Perangkat Daerah Penanggung Jawab
								Target 2026	Pagu Indikatif (Rp)	Lokasi	Sumber Dana	Prioritas			Target	Pagu Indikatif (Rp)	
												Nasional	Daerah				
1	2					3	4	5	6	7	8	9	10	11	12	13	14
												penyandang disabilitas.					
	1	02	03	2.03		Pengembangan Mutu dan Peningkatan Kompetensi Teknis Sumber Daya Manusia Kesehatan Tingkat Daerah Kabupaten/ Kota	Persentase Peningkatan Kompetensi SDM Bidang Kesehatan	97 %	370.458.600,00			Memperkuat pembangunan sumber daya manusia (SDM), sains, teknologi, pendidikan, kesehatan, prestasi olahraga, kesetaraan gender, serta penguatan peran perempuan, pemuda (generasi milenial dan generasi Z), dan	JATIM SEHAT Meningkatkan derajat kesehatan masyarakat yang berkualitas, merata, mudah diakses dan berkeadilan 8. Sarpras Pendidikan dan kesehatan berkualitas	Masyarakat Kota Pasuruan	-	407.504.460,00	

No	Kode					Urusan / Bidang Urusan / Program / Outcome / Kegiatan / Sub Kegiatan	Indikator Program / Kegiatan / Sub Kegiatan	Capaian Kinerja Dan Kerangka Pendanaan						Kelompok Sasaran	Prakiraan Maju Rencana Tahun 2025		Perangkat Daerah Penanggung Jawab
								Target 2026	Pagu Indikatif (Rp)	Lokasi	Sumber Dana	Prioritas			Target	Pagu Indikatif (Rp)	
												Nasional	Daerah				
1	2					3	4	5	6	7	8	9	10	11	12	13	14
												penyandang disabilitas.					
	1	02	03	2.03	0001	Pengembangan Mutu dan Peningkatan Kompetensi Teknis Sumber Daya Manusia Kesehatan Tingkat Daerah Kabupaten/Kota											
							Jumlah Sumber Daya Manusia Kesehatan Tingkat Daerah Kabupaten/Kota yang Ditingkatkan Mutu dan Kompetensinya	331 Orang	370.458.600,00	Kota Pasuruan, Semua Kecamatan, Semua Kel/Desa	DAU YANG DITENTUKAN PENGGUNAANNYA BIDANG KESEHATAN, DAK NON FISIK-DANA BOK-BOK DINAS-BOK KABUPATEN/KOTA	Memperkuat pembangunan sumber daya manusia (SDM), sains, teknologi, pendidikan, kesehatan, prestasi olahraga, kesetaraan gender, serta penguatan peran perempuan, pemuda (generasi milenial dan	JATIM SEHAT Meningkatkan derajat kesehatan masyarakat yang berkualitas, merata, mudah diakses dan berkeadilan 8. Sarpras Pendidikan dan kesehatan berkualitas	Masyarakat Kota Pasuruan		407.504.460,00	DINAS KESEHATAN

No	Kode					Urusan / Bidang Urusan / Program / Outcome / Kegiatan / Sub Kegiatan	Indikator Program / Kegiatan / Sub Kegiatan	Capaian Kinerja Dan Kerangka Pendanaan						Kelompok Sasaran	Prakiraan Maju Rencana Tahun 2025		Perangkat Daerah Penanggung Jawab
								Target 2026	Pagu Indikatif (Rp)	Lokasi	Sumber Dana	Prioritas			Target	Pagu Indikatif (Rp)	
												Nasional	Daerah				
1	2					3	4	5	6	7	8	9	10	11	12	13	14
												generasi Z), dan penyandang disabilitas.					
4	1	02	04			PROGRAM SEDIAAN FARMASI, ALAT KESEHATAN DAN MAKANAN MINUMAN	Persentase Sarana Kefarmasian yang berIzin	100 %	619.946.113,00						-	681.940.724,00	
	1	02	04	2.01		Pemberian Izin Apotek, Toko Obat, Toko Alat Kesehatan dan Optikal, Usaha Mikro Obat Tradisional (UMOT)	Persentase Sarana kefarmasian yang diawasi	60 %	151.074.113,00			Memperkuat pembangunan sumber daya manusia (SDM), sains, teknologi, pendidikan, kesehatan, prestasi olahraga, kesetaraan gender, serta	JATIM SEHAT Meningkatkan derajat kesehatan masyarakat yang berkualitas, merata, mudah diakses dan berkeadilan 8. Sarpras	Masyarakat Kota Pasuruan	-	166.181.524,00	

No	Kode					Urusan / Bidang Urusan / Program / Outcome / Kegiatan / Sub Kegiatan	Indikator Program / Kegiatan / Sub Kegiatan	Capaian Kinerja Dan Kerangka Pendanaan						Kelompok Sasaran	Prakiraan Maju Rencana Tahun 2025		Perangkat Daerah Penanggung Jawab
								Target 2026	Pagu Indikatif (Rp)	Lokasi	Sumber Dana	Prioritas			Target	Pagu Indikatif (Rp)	
												Nasional	Daerah				
1	2					3	4	5	6	7	8	9	10	11	12	13	14
												penguatan peran perempuan, pemuda (generasi milenial dan generasi Z), dan penyandang disabilitas.	Pendidikan dan kesehatan berkualitas				
	1	02	04	2.01	0001	Pengendalian dan Pengawasan serta Tindak Lanjut Pengawasan Perizinan Apotek, Toko Obat, Toko Alat Kesehatan, dan Optikal, Usaha Mikro Obat Tradisional (UMOT)											
							Jumlah Dokumen Hasil Pengendalian dan Pengawasan serta Tindak Lanjut Pengawasan Perizinan Apotek, Toko Obat, Toko Alat Kesehatan, dan Optikal, Usaha Mikro Obat Tradisional (UMOT)	120 Dokumen	151.074.113,00	Kota Pasuruan, Semua Kecamatan, Semua Kel/Desa	DAU YANG DITENTUKAN PENGGUNAANNYA BIDANG KESEHATAN	Memperkuat pembangunan sumber daya manusia (SDM), sains, teknologi, pendidikan, kesehatan, prestasi olahraga, kesetaraa	JATIM SEHAT Meningkatkan derajat kesehatan masyarakat yang berkualitas, merata, mudah diakses dan berkeadilan	Masyarakat Kota Pasuruan		166.181.524,00	DINAS KESEHATAN

No	Kode					Urusan / Bidang Urusan / Program / Outcome / Kegiatan / Sub Kegiatan	Indikator Program / Kegiatan / Sub Kegiatan	Capaian Kinerja Dan Kerangka Pendanaan						Kelompok Sasaran	Prakiraan Maju Rencana Tahun 2025		Perangkat Daerah Penanggung Jawab
								Target 2026	Pagu Indikatif (Rp)	Lokasi	Sumber Dana	Prioritas			Target	Pagu Indikatif (Rp)	
												Nasional	Daerah				
1	2					3	4	5	6	7	8	9	10	11	12	13	14
												n gender, serta penguatan peran perempuan, pemuda (generasi milenial dan generasi Z), dan penyandang disabilitas.	8. Sarpras Pendidikan dan kesehatan berkualitas				
	1	02	04	2.03		Penerbitan Sertifikat Produksi Pangan Industri Rumah Tangga dan Nomor P-IRT sebagai Izin Produksi, untuk Produk Makanan Minuman Tertentu yang Dapat Diproduksi	Jumlah Sarana IRTP yang mempunyai Sertifikat Penyuluhan Keamanan Pangan	130 Unit	245.791.000,00			Memperkuat pembangunan sumber daya manusia (SDM), sains, teknologi, pendidikan, kesehatan, prestasi olahraga, kesetaraa	JATIM SEHAT Meningkatkan derajat kesehatan masyarakat yang berkualitas, merata, mudah diakses dan berkeadilan	Masyarakat Kota Pasuruan	-	270.370.100,00	

No	Kode					Urusan / Bidang Urusan / Program / Outcome / Kegiatan / Sub Kegiatan	Indikator Program / Kegiatan / Sub Kegiatan	Capaian Kinerja Dan Kerangka Pendanaan						Kelompok Sasaran	Prakiraan Maju Rencana Tahun 2025		Perangkat Daerah Penanggung Jawab
								Target 2026	Pagu Indikatif (Rp)	Lokasi	Sumber Dana	Prioritas			Target	Pagu Indikatif (Rp)	
												Nasional	Daerah				
1	2					3	4	5	6	7	8	9	10	11	12	13	14
						oleh Industri Rumah Tangga						n gender, serta penguatan peran perempuan, pemuda (generasi milenial dan generasi Z), dan penyandang disabilitas.	8. Sarpras Pendidikan dan kesehatan berkualitas				
	1	02	04	2.03	0001	Pengendalian dan Pengawasan serta Tindak Lanjut Pengawasan Sertifikat Produksi Pangan Industri Rumah Tangga dan Nomor P-IRT sebagai Izin Produksi, untuk Produk Makanan Minuman Tertentu yang Dapat Diproduksi oleh Industri Rumah Tangga											
							Jumlah Dokumen Hasil Pengendalian dan Pengawasan serta Tindak Lanjut Pengawasan Sertifikat Produksi Pangan Industri Rumah Tangga dan Nomor P-IRT sebagai Izin Produksi, untuk Produk Makanan Minuman Tertentu yang Dapat Diproduksi oleh	130 Dokumen	245.791.000,00	Kota Pasuruan, Semua Kecamatan, Semua Kel/Desa	DAK NON FISIK-DANA BOK-BOK DINAS-BOK PENGAWASAN OBAT DAN MAKANAN	Memperkuat pembangunan sumber daya manusia (SDM), sains, teknologi, pendidikan, kesehatan, prestasi	JATIM SEHAT Meningkatkan derajat kesehatan masyarakat yang berkualitas, merata, mudah diakses dan	Masyarakat Kota Pasuruan		270.370.100,00	DINAS KESEHATAN

No	Kode					Urusan / Bidang Urusan / Program / Outcome / Kegiatan / Sub Kegiatan	Indikator Program / Kegiatan / Sub Kegiatan	Capaian Kinerja Dan Kerangka Pendanaan						Kelompok Sasaran	Prakiraan Maju Rencana Tahun 2025		Perangkat Daerah Penanggung Jawab
								Target 2026	Pagu Indikatif (Rp)	Lokasi	Sumber Dana	Prioritas			Target	Pagu Indikatif (Rp)	
												Nasional	Daerah				
1	2					3	4	5	6	7	8	9	10	11	12	13	14
							Industri Rumah Tangga					olahraga, kesetaraan gender, serta penguatan peran perempuan, pemuda (generasi milenial dan generasi Z), dan penyandang disabilitas.	berkeadilan 8. Sarpras Pendidikan dan kesehatan berkualitas				
	1	02	04	2.06		Pemeriksaan dan Tindak Lanjut Hasil Pemeriksaan Post Market pada Produksi dan Produk Makanan Minuman Industri Rumah Tangga	Jumlah IRTP yang dilakukan Pemeriksaan Post Market	100 Unit	223.081.000,00			Memperkuat pembangunan sumber daya manusia (SDM), sains, teknologi, pendidikan, kesehatan, prestasi	JATIM SEHAT Meningkatkan derajat kesehatan masyarakat yang berkualitas, merata, mudah diakses dan	Masyarakat Kota Pasuruan	-	245.389.100,00	

No	Kode					Urusan / Bidang Urusan / Program / Outcome / Kegiatan / Sub Kegiatan	Indikator Program / Kegiatan / Sub Kegiatan	Capaian Kinerja Dan Kerangka Pendanaan						Kelompok Sasaran	Prakiraan Maju Rencana Tahun 2025		Perangkat Daerah Penanggung Jawab
								Target 2026	Pagu Indikatif (Rp)	Lokasi	Sumber Dana	Prioritas			Target	Pagu Indikatif (Rp)	
												Nasional	Daerah				
1	2					3	4	5	6	7	8	9	10	11	12	13	14
												olahraga, kesetaraan gender, serta penguatan peran perempuan, pemuda (generasi milenial dan generasi Z), dan penyandang disabilitas.	berkeadilan 8. Sarpras Pendidikan dan kesehatan berkualitas				
	1	02	04	2.06	0001	Pemeriksaan Post Market pada Produk Makanan-Minuman Industri Rumah Tangga yang Beredar dan Pengawasan serta Tindak Lanjut Pengawasan											
							Jumlah Produk dan Sarana Produksi Makanan-Minuman Industri Rumah Tangga Beredar yang Dilakukan Pemeriksaan Post Market dalam rangka Tindak Lanjut Pengawasan	100 Unit	223.081.000,00	Kota Pasuruan, Semua Kecamatan, Semua Kel/Desa	DAK NON FISIK-DANA BOK-BOK DINAS-BOK PENGAWASAN OBAT DAN MAKANAN	Memperkuat pembangunan sumber daya manusia (SDM), sains, teknologi, pendidikan, kesehata	JATIM SEHAT Meningkatkan derajat kesehatan masyarakat yang berkualitas, merata, mudah	Masyarakat Kota Pasuruan		245.389.100,00	DINAS KESEHATAN

No	Kode					Urusan / Bidang Urusan / Program / Outcome / Kegiatan / Sub Kegiatan	Indikator Program / Kegiatan / Sub Kegiatan	Capaian Kinerja Dan Kerangka Pendanaan						Kelompok Sasaran	Prakiraan Maju Rencana Tahun 2025		Perangkat Daerah Penanggung Jawab
								Target 2026	Pagu Indikatif (Rp)	Lokasi	Sumber Dana	Prioritas			Target	Pagu Indikatif (Rp)	
												Nasional	Daerah				
1	2					3	4	5	6	7	8	9	10	11	12	13	14
												n, prestasi olahraga, kesetaraan gender, serta penguatan peran perempuan, pemuda (generasi milenial dan generasi Z), dan penyandang disabilitas.	diakses dan berkeadilan 8. Sarpras Pendidikan dan kesehatan berkualitas				
5	1	02	05			PROGRAM PEMBERDAYAAN MASYARAKAT BIDANG KESEHATAN	Persentase UKBM dengan strata Purnama dan Mandiri	10 %	607.801.000,00						-	0,00	
	1	02	05	2.01		Advokasi, Pemberdayaan, Kemitraan, Peningkatan Peran serta Masyarakat	Jumlah Dokumen Advokasi, Pemberdayaan, Kemitraan, Peningkatan Peran serta Masyarakat dan Lintas Sektor Tingkat	1 Dokumen	115.818.800,00			Memperkuat pembangunan sumber daya manusia	JATIM SEHAT Meningkatkan derajat kesehatan	Masyarakat Kota Pasuruan	-	0,00	

No	Kode					Urusan / Bidang Urusan / Program / Outcome / Kegiatan / Sub Kegiatan	Indikator Program / Kegiatan / Sub Kegiatan	Capaian Kinerja Dan Kerangka Pendanaan						Kelompok Sasaran	Prakiraan Maju Rencana Tahun 2025		Perangkat Daerah Penanggung Jawab
								Target 2026	Pagu Indikatif (Rp)	Lokasi	Sumber Dana	Prioritas			Target	Pagu Indikatif (Rp)	
												Nasional	Daerah				
1	2					3	4	5	6	7	8	9	10	11	12	13	14
						dan Lintas Sektor Tingkat Daerah Kabupaten/ Kota	Daerah Kabupaten/ Kota yang telah disusun					(SDM), sains, teknologi, pendidikan, kesehatan, prestasi olahraga, kesetaraan gender, serta penguatan peran perempuan, pemuda (generasi milenial dan generasi Z), dan penyandang disabilitas.	masyarakat yang berkualitas, merata, mudah diakses dan berkeadilan 8. Sarpras Pendidikan dan kesehatan berkualitas				
	1	02	05	2.01	0001	Peningkatan Upaya Promosi Kesehatan, Advokasi, Kemitraan dan Pemberdayaan Masyarakat											
							Jumlah Dokumen Promosi Kesehatan, Advokasi, Kemitraan dan Pemberdayaan Masyarakat	1 Dokumen	115.818.800,00	Kota Pasuruan, Semua Kecamatan,	DAU YANG DITENTUKAN PENGGUNAAN NYA BIDA	Memperkuat pembangunan sumber	JATIM SEHAT Meningkatkan derajat	Masyarakat Kota Pasuruan		0,00	DINAS KESEHATAN

No	Kode					Urusan / Bidang Urusan / Program / Outcome / Kegiatan / Sub Kegiatan	Indikator Program / Kegiatan / Sub Kegiatan	Capaian Kinerja Dan Kerangka Pendanaan						Kelompok Sasaran	Prakiraan Maju Rencana Tahun 2025		Perangkat Daerah Penanggung Jawab
								Target 2026	Pagu Indikatif (Rp)	Lokasi	Sumber Dana	Prioritas			Target	Pagu Indikatif (Rp)	
												Nasional	Daerah				
1	2					3	4	5	6	7	8	9	10	11	12	13	14
										Semua Kel/Desa	NG KESEHATAN, BANTUAN KEUANGAN KHUSUS DARI PEMERINTAH DAERAH PROVINSI	daya manusia (SDM), sains, teknologi, pendidikan, kesehatan, prestasi olahraga, kesetaraan gender, serta penguatan peran perempuan, pemuda (generasi milenial dan generasi Z), dan penyandang disabilitas.	kesehatan masyarakat yang berkualitas, merata, mudah diakses dan berkeadilan 8. Sarpras Pendidikan dan kesehatan berkualitas				
	1	02	05	2.03		Pengembangan dan Pelaksanaan Upaya Kesehatan	Jumlah UKBM dengan strata Purnama dan Mandiri	30 UKBM	491.982.200,00			Memperkuat pembangunan sumber	JATIM SEHAT Meningkatkan derajat	Masyarakat Kota Pasuruan	-	0,00	

No	Kode					Urusan / Bidang Urusan / Program / Outcome / Kegiatan / Sub Kegiatan	Indikator Program / Kegiatan / Sub Kegiatan	Capaian Kinerja Dan Kerangka Pendanaan						Kelompok Sasaran	Prakiraan Maju Rencana Tahun 2025		Perangkat Daerah Penanggung Jawab
								Target 2026	Pagu Indikatif (Rp)	Lokasi	Sumber Dana	Prioritas			Target	Pagu Indikatif (Rp)	
												Nasional	Daerah				
1	2					3	4	5	6	7	8	9	10	11	12	13	14
						Bersumber Daya Masyarakat (UKBM) Tingkat Daerah Kabupaten/ Kota						daya manusia (SDM), sains, teknologi, pendidikan, kesehatan, prestasi olahraga, kesetaraan gender, serta penguatan peran perempuan, pemuda (generasi milenial dan generasi Z), dan penyandang disabilitas.	kesehatan masyarakat yang berkualitas, merata, mudah diakses dan berkeadilan 8. Sarpras Pendidikan dan kesehatan berkualitas				
	1	02	05	2.03	0001	Bimbingan Teknis dan Supervisi Pengembangan dan Pelaksanaan Upaya Kesehatan Bersumber Daya Masyarakat (UKBM)											
							Jumlah Dokumen Hasil Bimbingan Teknis dan Supervisi	4 Dokumen	491.982.200,00	Kota Pasuruan, Semua	DAU YANG DITENTUKAN	Memperkuat pembang	JATIM SEHAT Meningk	Masyarakat Kota		0,00	DINAS KESEHATAN

No	Kode	Urusan / Bidang Urusan / Program / Outcome / Kegiatan / Sub Kegiatan	Indikator Program / Kegiatan / Sub Kegiatan	Capaian Kinerja Dan Kerangka Pendanaan						Kelompok Sasaran	Prakiraan Maju Rencana Tahun 2025		Perangkat Daerah Penanggung Jawab
				Target 2026	Pagu Indikatif (Rp)	Lokasi	Sumber Dana	Prioritas			Target	Pagu Indikatif (Rp)	
								Nasional	Daerah				
1	2	3	4	5	6	7	8	9	10	11	12	13	14
		Upaya Kesehatan Bersumber Daya Masyarakat (UKBM)			Kecamatan, Semua Kel/Desa	PENGGUNAAN NYA BIDANG KESEHATAN, DAK NON FISIK-DANA BOK-BOK DINAS-BOK KABUPATEN/KOTA	unan sumber daya manusia (SDM), sains, teknologi, pendidikan, kesehatan, prestasi olahraga, kesetaraan gender, serta penguatan peran perempuan, pemuda (generasi milenial dan generasi Z), dan penyandang disabilitas.	atkan derajat kesehatan masyarakat yang berkualitas, merata, mudah diakses dan berkeadilan 8. Sarpras Pendidikan dan kesehatan berkualitas	Pasuruan			
		UPT PUSKESMAS KARANGKETUG			3.717.407.500,00							3.903.277.875,00	

No	Kode					Urusan / Bidang Urusan / Program / Outcome / Kegiatan / Sub Kegiatan	Indikator Program / Kegiatan / Sub Kegiatan	Capaian Kinerja Dan Kerangka Pendanaan						Kelompok Sasaran	Prakiraan Maju Rencana Tahun 2025		Perangkat Daerah Penanggung Jawab
								Target 2026	Pagu Indikatif (Rp)	Lokasi	Sumber Dana	Prioritas			Target	Pagu Indikatif (Rp)	
												Nasional	Daerah				
1	2					3	4	5	6	7	8	9	10	11	12	13	14
	1					URUSAN PEMERINTAHAN WAJIB YANG BERKAITAN DENGAN PELAYANAN DASAR			3.717.407.500,00							3.903.277.875,00	
	1	02				URUSAN PEMERINTAHAN BIDANG KESEHATAN			3.717.407.500,00							3.903.277.875,00	
6	1	02	01			PROGRAM PENUNJANG URUSAN PEMERINTAHAN DAERAH KABUPATEN /KOTA	Jumlah BLUD yang Menyediakan Pelayanan dan Penunjang Pelayanan	1 Unit Kerja	1.662.870.000,00						-	1.746.013.500,00	
	1	02	01	2.10		Peningkatan Pelayanan BLUD	Jumlah BLUD yang Menyediakan Pelayanan dan Penunjang Pelayanan	1 Unit Kerja	1.662.870.000,00			Memperkuat pembangunan sumber daya manusia (SDM), sains, teknologi, pendidikan, kesehatan, prestasi olahraga, kesetaraan gender, serta penguatan peran	JATIM SEHAT Meningkatkan derajat kesehatan masyarakat yang berkualitas, merata, mudah diakses dan berkeadilan 8. Sarpras Pendidikan dan	Masyarakat Kota Pasuruan	-	1.746.013.500,00	

No	Kode					Urusan / Bidang Urusan / Program / Outcome / Kegiatan / Sub Kegiatan	Indikator Program / Kegiatan / Sub Kegiatan	Capaian Kinerja Dan Kerangka Pendanaan						Kelompok Sasaran	Prakiraan Maju Rencana Tahun 2025		Perangkat Daerah Penanggung Jawab
								Target 2026	Pagu Indikatif (Rp)	Lokasi	Sumber Dana	Prioritas			Target	Pagu Indikatif (Rp)	
												Nasional	Daerah				
1	2					3	4	5	6	7	8	9	10	11	12	13	14
												perempuan, pemuda (generasi milenial dan generasi Z), dan penyandang disabilitas.	kesehatan berkualitas				
	1	02	01	2.10	0001	Pelayanan dan Penunjang Pelayanan BLUD											
							Jumlah BLUD yang Menyediakan Pelayanan dan Penunjang Pelayanan	1 Unit Kerja	1.662.870.000,00	Kota Pasuruan, Gadingrejo, Semua Kel/Desa	PENDAPATAN DARI BLUD	Memperkuat pembangunan sumber daya manusia (SDM), sains, teknologi, pendidikan, kesehatan, prestasi olahraga, kesetaraan gender, serta	JATIM SEHAT Meningkatkan derajat kesehatan masyarakat yang berkualitas, merata, mudah diakses dan berkeadilan 8. Sarpras	Masyarakat Kota Pasuruan		1.746.013.500,00	UPT PUSKESMAS KARANGKETUG

No	Kode					Urusan / Bidang Urusan / Program / Outcome / Kegiatan / Sub Kegiatan	Indikator Program / Kegiatan / Sub Kegiatan	Capaian Kinerja Dan Kerangka Pendanaan						Kelompok Sasaran	Prakiraan Maju Rencana Tahun 2025		Perangkat Daerah Penanggung Jawab
								Target 2026	Pagu Indikatif (Rp)	Lokasi	Sumber Dana	Prioritas			Target	Pagu Indikatif (Rp)	
												Nasional	Daerah				
1	2					3	4	5	6	7	8	9	10	11	12	13	14
												penguatan peran perempuan, pemuda (generasi milenial dan generasi Z), dan penyandang disabilitas.	Pendidikan dan kesehatan berkualitas				
7	1	02	02			PROGRAM PEMENUHAN UPAYA KESEHATAN PERORANGAN DAN UPAYA KESEHATAN MASYARAKAT	Persentase pemenuhan UKP (Upaya Kesehatan Perorangan) dan UKM (Upaya Kesehatan Masyarakat)	100 %	1.457.752.500,00						-	1.530.640.125,00	
	1	02	02	2.02		Penyediaan Layanan Kesehatan untuk UKM dan UKP Rujukan Tingkat Daerah	Persentase pemenuhan UKP (Upaya Kesehatan Perorangan) dan UKM (Upaya Kesehatan Masyarakat)	100 %	1.457.752.500,00			Memperkuat pembangunan sumber daya manusia (SDM), sains,	JATIM SEHAT Meningkatkan derajat kesehatan masyarakat yang	Masyarakat Kota Pasuruan	-	1.530.640.125,00	

No	Kode					Urusan / Bidang Urusan / Program / Outcome / Kegiatan / Sub Kegiatan	Indikator Program / Kegiatan / Sub Kegiatan	Capaian Kinerja Dan Kerangka Pendanaan						Kelompok Sasaran	Prakiraan Maju Rencana Tahun 2025		Perangkat Daerah Penanggung Jawab
								Target 2026	Pagu Indikatif (Rp)	Lokasi	Sumber Dana	Prioritas			Target	Pagu Indikatif (Rp)	
												Nasional	Daerah				
1	2					3	4	5	6	7	8	9	10	11	12	13	14
						Kabupaten/ Kota						teknologi, pendidikan, kesehatan, prestasi olahraga, kesetaraan gender, serta penguatan peran perempuan, pemuda (generasi milenial dan generasi Z), dan penyandang disabilitas.	berkualitas, merata, mudah diakses dan berkeadilan 8. Sarpras Pendidikan dan kesehatan berkualitas				
	1	02	02	2.02	0001	Pengelolaan Pelayanan Kesehatan Ibu Hamil											
							Jumlah Ibu Hamil yang Mendapatkan Pelayanan Kesehatan Sesuai Standar	492 Orang	54.720.000,00	Kota Pasuruan, Gadingrejo, Semua Kel/Desa	DAK NON FISIK-DANA BOK-BOK PUSKESMAS, PENDAPATAN BAGI	Memperkuat pembangunan sumber daya manusia	JATIM SEHAT Meningkatkan derajat kesehatan	Masyarakat Kota Pasuruan		57.456.000,00	UPT PUSKESMAS KARANGKE TUG

No	Kode					Urusan / Bidang Urusan / Program / Outcome / Kegiatan / Sub Kegiatan	Indikator Program / Kegiatan / Sub Kegiatan	Capaian Kinerja Dan Kerangka Pendanaan						Kelompok Sasaran	Prakiraan Maju Rencana Tahun 2025		Perangkat Daerah Penanggung Jawab
								Target 2026	Pagu Indikatif (Rp)	Lokasi	Sumber Dana	Prioritas			Target	Pagu Indikatif (Rp)	
												Nasional	Daerah				
1	2					3	4	5	6	7	8	9	10	11	12	13	14
											HASIL PAJAK ROKOK	(SDM), sains, teknologi, pendidikan, kesehatan, prestasi olahraga, kesetaraan gender, serta penguatan peran perempuan, pemuda (generasi milenial dan generasi Z), dan penyandang disabilitas.	masyarakat yang berkualitas, merata, mudah diakses dan berkeadilan 8. Sarpras Pendidikan dan kesehatan berkualitas				
	1	02	02	2.02	0002	Pengelolaan Pelayanan Kesehatan Ibu Bersalin											
							Jumlah Ibu Bersalin yang Mendapatkan Pelayanan Kesehatan Sesuai Standar	470 Orang	25.200.000,00	Kota Pasuruan, Gadingrejo,	PENDAPATAN BAGI HASIL PAJAK ROKOK	Memperkuat pembangunan sumber	JATIM SEHAT Meningkatkan derajat	Masyarakat Kota Pasuruan		26.460.000,00	UPT PUSKESMAS KARANGKE

No	Kode					Urusan / Bidang Urusan / Program / Outcome / Kegiatan / Sub Kegiatan	Indikator Program / Kegiatan / Sub Kegiatan	Capaian Kinerja Dan Kerangka Pendanaan						Kelompok Sasaran	Prakiraan Maju Rencana Tahun 2025		Perangkat Daerah Penanggung Jawab
								Target 2026	Pagu Indikatif (Rp)	Lokasi	Sumber Dana	Prioritas			Target	Pagu Indikatif (Rp)	
												Nasional	Daerah				
1	2					3	4	5	6	7	8	9	10	11	12	13	14
										Semua Kel/Desa		daya manusia (SDM), sains, teknologi, pendidikan, kesehatan, prestasi olahraga, kesetaraan gender, serta penguatan peran perempuan, pemuda (generasi milenial dan generasi Z), dan penyandang disabilitas.	kesehatan masyarakat yang berkualitas, merata, mudah diakses dan berkeadilan 8. Sarpras Pendidikan dan kesehatan berkualitas				TUG
	1	02	02	2.02	0004	Pengelolaan Pelayanan Kesehatan Balita											
							Jumlah Balita yang Mendapatkan	1845 Orang	75.000.000,00	Kota Pasuruan,	PENDAPATAN BAGI HASIL	Memperkuat pembang	JATIM SEHAT Meningk	Masyarakat Kota		78.750.000,00	UPT PUSKESM

No	Kode					Urusan / Bidang Urusan / Program / Outcome / Kegiatan / Sub Kegiatan	Indikator Program / Kegiatan / Sub Kegiatan	Capaian Kinerja Dan Kerangka Pendanaan						Kelompok Sasaran	Prakiraan Maju Rencana Tahun 2025		Perangkat Daerah Penanggung Jawab
								Target 2026	Pagu Indikatif (Rp)	Lokasi	Sumber Dana	Prioritas			Target	Pagu Indikatif (Rp)	
												Nasional	Daerah				
1	2					3	4	5	6	7	8	9	10	11	12	13	14
							Pelayanan Kesehatan Sesuai Standar			Gadingrejo, Semua Kel/Desa	PAJAK ROKOK	unan sumber daya manusia (SDM), sains, teknologi, pendidikan, kesehatan, prestasi olahraga, kesetaraan gender, serta penguatan peran perempuan, pemuda (generasi milenial dan generasi Z), dan penyandang disabilitas.	atkan derajat kesehatan masyarakat yang berkualitas, merata, mudah diakses dan berkeadilan 8. Sarpras Pendidikan dan kesehatan berkualitas	Pasuruan			AS KARANGKETUG
	1	02	02	2.02	0005	Pengelolaan Pelayanan Kesehatan pada Usia Pendidikan Dasar											

No	Kode	Urusan / Bidang Urusan / Program / Outcome / Kegiatan / Sub Kegiatan	Indikator Program / Kegiatan / Sub Kegiatan	Capaian Kinerja Dan Kerangka Pendanaan						Kelompok Sasaran	Prakiraan Maju Rencana Tahun 2025		Perangkat Daerah Penanggung Jawab
				Target 2026	Pagu Indikatif (Rp)	Lokasi	Sumber Dana	Prioritas			Target	Pagu Indikatif (Rp)	
								Nasional	Daerah				
1	2	3	4	5	6	7	8	9	10	11	12	13	14
		Jumlah Anak Usia Pendidikan Dasar yang Mendapatkan Pelayanan Kesehatan Sesuai Standar	3163 Orang	60.390.000,00	Kota Pasuruan, Gadingrejo, Semua Kel/Desa	DAK NON FISIK-DANA BOK-BOK PUSKESMAS, PENDAPATAN BAGI HASIL PAJAK ROKOK	Memperkuat pembangunan sumber daya manusia (SDM), sains, teknologi, pendidikan, kesehatan, prestasi olahraga, kesetaraan gender, serta penguatan peran perempuan, pemuda (generasi milenial dan generasi Z), dan penyandang disabilitas.	JATIM SEHAT Meningkatkan derajat kesehatan masyarakat yang berkualitas, merata, mudah diakses dan berkeadilan 8. Sarpras Pendidikan dan kesehatan berkualitas	Masyarakat Kota Pasuruan		63.409.500,00	UPT PUSKESMAS KARANGKETUG

No	Kode					Urusan / Bidang Urusan / Program / Outcome / Kegiatan / Sub Kegiatan	Indikator Program / Kegiatan / Sub Kegiatan	Capaian Kinerja Dan Kerangka Pendanaan						Kelompok Sasaran	Prakiraan Maju Rencana Tahun 2025		Perangkat Daerah Penanggung Jawab
								Target 2026	Pagu Indikatif (Rp)	Lokasi	Sumber Dana	Prioritas			Target	Pagu Indikatif (Rp)	
												Nasional	Daerah				
1	2					3	4	5	6	7	8	9	10	11	12	13	14
	1	02	02	2.02	0006	Pengelolaan Pelayanan Kesehatan pada Usia Produktif											
							Jumlah Penduduk Usia Produktif yang Mendapatkan Pelayanan Kesehatan Sesuai Standar	16225 Orang	71.556.000,00	Kota Pasuruan, Gadingrejo, Semua Kel/Desa	PENDAPATAN BAGI HASIL PAJAK ROKOK	Memperkuat pembangunan sumber daya manusia (SDM), sains, teknologi, pendidikan, kesehatan, prestasi olahraga, kesetaraan gender, serta penguatan peran perempuan, pemuda (generasi milenial dan generasi Z), dan penyandang	JATIM SEHAT Meningkatkan derajat kesehatan masyarakat yang berkualitas, merata, mudah diakses dan berkeadilan 8. Sarpras Pendidikan dan kesehatan berkualitas	Masyarakat Kota Pasuruan		75.133.800,00	UPT PUSKESMAS KARANGKETUG

No	Kode					Urusan / Bidang Urusan / Program / Outcome / Kegiatan / Sub Kegiatan	Indikator Program / Kegiatan / Sub Kegiatan	Capaian Kinerja Dan Kerangka Pendanaan						Kelompok Sasaran	Prakiraan Maju Rencana Tahun 2025		Perangkat Daerah Penanggung Jawab
								Target 2026	Pagu Indikatif (Rp)	Lokasi	Sumber Dana	Prioritas			Target	Pagu Indikatif (Rp)	
												Nasional	Daerah				
1	2					3	4	5	6	7	8	9	10	11	12	13	14
												disabilitas.					
	1	02	02	2.02	0010	Pengelolaan Pelayanan Kesehatan Orang dengan Gangguan Jiwa Berat											
							Jumlah Orang yang Mendapatkan Pelayanan Kesehatan Orang dengan Gangguan Jiwa Berat Sesuai Standar	44 Orang	6.000.000,00	Kota Pasuruan, Gadingrejo, Semua Kel/Desa	DAK NON FISIK-DANA BOK-BOK PUSKESMAS	Memperkuat pembangunan sumber daya manusia (SDM), sains, teknologi, pendidikan, kesehatan, prestasi olahraga, kesetaraan gender, serta penguatan peran perempuan, pemuda (generasi milenial dan generasi Z), dan	JATIM SEHAT Meningkatkan derajat kesehatan masyarakat yang berkualitas, merata, mudah diakses dan berkeadilan 8. Sarpras Pendidikan dan kesehatan berkualitas	Masyarakat Kota Pasuruan		6.300.000,00	UPT PUSKESMAS KARANGKE TUG

No	Kode					Urusan / Bidang Urusan / Program / Outcome / Kegiatan / Sub Kegiatan	Indikator Program / Kegiatan / Sub Kegiatan	Capaian Kinerja Dan Kerangka Pendanaan						Kelompok Sasaran	Prakiraan Maju Rencana Tahun 2025		Perangkat Daerah Penanggung Jawab
								Target 2026	Pagu Indikatif (Rp)	Lokasi	Sumber Dana	Prioritas			Target	Pagu Indikatif (Rp)	
												Nasional	Daerah				
1	2					3	4	5	6	7	8	9	10	11	12	13	14
												penyandang disabilitas.					
	1	02	02	2.02	0011	Pengelolaan Pelayanan Kesehatan Orang Terduga Tuberkulosis											
							Jumlah Orang Terduga Menderita Tuberkulosis yang Mendapatkan Pelayanan Sesuai Standar	656 Orang	14.750.000,00	Kota Pasuruan, Gadingrejo, Semua Kel/Desa	DAK NON FISIK-DANA BOK-BOK PUSKESMAS, PENDAPATAN BAGI HASIL PAJAK ROKOK	Memperkuat pembangunan sumber daya manusia (SDM), sains, teknologi, pendidikan, kesehatan, prestasi olahraga, kesetaraan gender, serta penguatan peran perempuan, pemuda (generasi milenial dan	JATIM SEHAT Meningkatkan derajat kesehatan masyarakat yang berkualitas, merata, mudah diakses dan berkeadilan 8. Sarpras Pendidikan dan kesehatan berkualitas	Masyarakat Kota Pasuruan		15.487.500,00	UPT PUSKESMAS KARANGKETUG

No	Kode					Urusan / Bidang Urusan / Program / Outcome / Kegiatan / Sub Kegiatan	Indikator Program / Kegiatan / Sub Kegiatan	Capaian Kinerja Dan Kerangka Pendanaan						Kelompok Sasaran	Prakiraan Maju Rencana Tahun 2025		Perangkat Daerah Penanggung Jawab
								Target 2026	Pagu Indikatif (Rp)	Lokasi	Sumber Dana	Prioritas			Target	Pagu Indikatif (Rp)	
												Nasional	Daerah				
1	2					3	4	5	6	7	8	9	10	11	12	13	14
												generasi Z), dan penyandang disabilitas.					
	1	02	02	2.02	0015	Pengelolaan Pelayanan Kesehatan Gizi Masyarakat											
							Jumlah Dokumen Hasil Pengelolaan Pelayanan Kesehatan Gizi Masyarakat	60 Dokumen	614.261.000,00	Kota Pasuruan, Gadingrejo, Semua Kel/Desa	DANA ALOKASI UMUM (DAU), DAK NON FISIK-DANA BOK-BOK PUSKESMAS, PENDAPATAN BAGI HASIL PAJAK ROKOK	Memperkuat pembangunan sumber daya manusia (SDM), sains, teknologi, pendidikan, kesehatan, prestasi olahraga, kesetaraan gender, serta penguatan peran perempuan, pemuda (generasi	JATIM SEHAT Meningkatkan derajat kesehatan masyarakat yang berkualitas, merata, mudah diakses dan berkeadilan 8. Sarpras Pendidikan dan kesehatan berkualitas	Masyarakat Kota Pasuruan		644.974.050,00	UPT PUSKESMAS KARANGKETUG

No	Kode					Urusan / Bidang Urusan / Program / Outcome / Kegiatan / Sub Kegiatan	Indikator Program / Kegiatan / Sub Kegiatan	Capaian Kinerja Dan Kerangka Pendanaan						Kelompok Sasaran	Prakiraan Maju Rencana Tahun 2025		Perangkat Daerah Penanggung Jawab
								Target 2026	Pagu Indikatif (Rp)	Lokasi	Sumber Dana	Prioritas			Target	Pagu Indikatif (Rp)	
												Nasional	Daerah				
1	2					3	4	5	6	7	8	9	10	11	12	13	14
												milenial dan generasi Z), dan penyandang disabilitas.					
	1	02	02	2.02	0016	Pengelolaan Pelayanan Kesehatan Kerja dan Olahraga											
							Jumlah Dokumen Hasil Pengelolaan Pelayanan Kesehatan Kerja dan Olahraga	4 Dokumen	46.800.000,00	Kota Pasuruan, Gadingrejo, Semua Kel/Desa	DAK NON FISIK-DANA BOK-BOK PUSKESMAS, PENDAPATAN BAGI HASIL PAJAK ROKOK	Memperkuat pembangunan sumber daya manusia (SDM), sains, teknologi, pendidikan, kesehatan, prestasi olahraga, kesetaraan gender, serta penguatan peran perempuan,	JATIM SEHAT Meningkatkan derajat kesehatan masyarakat yang berkualitas, merata, mudah diakses dan berkeadilan 8. Sarpras Pendidikan dan kesehatan	Masyarakat Kota Pasuruan		49.140.000,00	UPT PUSKESMAS KARANGKETUG

No	Kode					Urusan / Bidang Urusan / Program / Outcome / Kegiatan / Sub Kegiatan	Indikator Program / Kegiatan / Sub Kegiatan	Capaian Kinerja Dan Kerangka Pendanaan						Kelompok Sasaran	Prakiraan Maju Rencana Tahun 2025		Perangkat Daerah Penanggung Jawab
								Target 2026	Pagu Indikatif (Rp)	Lokasi	Sumber Dana	Prioritas			Target	Pagu Indikatif (Rp)	
												Nasional	Daerah				
1	2					3	4	5	6	7	8	9	10	11	12	13	14
												pemuda (generasi milenial dan generasi Z), dan penyandang disabilitas.	berkualitas				
	1	02	02	2.02	0017	Pengelolaan Pelayanan Kesehatan Lingkungan											
							Jumlah Dokumen Hasil Pengelolaan Pelayanan Kesehatan Lingkungan	4 Dokumen	48.930.000,00	Kota Pasuruan, Gadingrejo, Semua Kel/Desa	DAK NON FISIK-DANA BOK-BOK PUSKESMAS, PENDAPATAN BAGI HASIL PAJAK ROKOK	Memperkuat pembangunan sumber daya manusia (SDM), sains, teknologi, pendidikan, kesehatan, prestasi olahraga, kesetaraan gender, serta penguatan peran	JATIM SEHAT Meningkatkan derajat kesehatan masyarakat yang berkualitas, merata, mudah diakses dan berkeadilan 8. Sarpras Pendidikan dan	Masyarakat Kota Pasuruan		51.376.500,00	UPT PUSKESMAS KARANGKETUG

No	Kode					Urusan / Bidang Urusan / Program / Outcome / Kegiatan / Sub Kegiatan	Indikator Program / Kegiatan / Sub Kegiatan	Capaian Kinerja Dan Kerangka Pendanaan						Kelompok Sasaran	Prakiraan Maju Rencana Tahun 2025		Perangkat Daerah Penanggung Jawab
								Target 2026	Pagu Indikatif (Rp)	Lokasi	Sumber Dana	Prioritas			Target	Pagu Indikatif (Rp)	
												Nasional	Daerah				
1	2					3	4	5	6	7	8	9	10	11	12	13	14
												perempuan, pemuda (generasi milenial dan generasi Z), dan penyandang disabilitas.	kesehatan berkualitas				
	1	02	02	2.02	0020	Pengelolaan Surveilans Kesehatan											
							Jumlah Dokumen Hasil Pengelolaan Surveilans Kesehatan	1 Dokumen	19.400.000,00	Kota Pasuruan, Gadingrejo, Semua Kel/Desa	DAK NON FISIK-DANA BOK-BOK PUSKESMAS, PENDAPATAN BAGI HASIL PAJAK ROKOK	Memperkuat pembangunan sumber daya manusia (SDM), sains, teknologi, pendidikan, kesehatan, prestasi olahraga, kesetaraan gender, serta	JATIM SEHAT Meningkatkan derajat kesehatan masyarakat yang berkualitas, merata, mudah diakses dan berkeadilan 8. Sarpras	Masyarakat Kota Pasuruan		20.370.000,00	UPT PUSKESMAS KARANGKETUG

No	Kode					Urusan / Bidang Urusan / Program / Outcome / Kegiatan / Sub Kegiatan	Indikator Program / Kegiatan / Sub Kegiatan	Capaian Kinerja Dan Kerangka Pendanaan						Kelompok Sasaran	Prakiraan Maju Rencana Tahun 2025		Perangkat Daerah Penanggung Jawab
								Target 2026	Pagu Indikatif (Rp)	Lokasi	Sumber Dana	Prioritas			Target	Pagu Indikatif (Rp)	
												Nasional	Daerah				
1	2					3	4	5	6	7	8	9	10	11	12	13	14
												penguatan peran perempuan, pemuda (generasi milenial dan generasi Z), dan penyandang disabilitas.	Pendidikan dan kesehatan berkualitas				
	1	02	02	2.02	0021	Pengelolaan Pelayanan Kesehatan Orang dengan Masalah Kesehatan Jiwa (ODMK)											
							Jumlah Orang dengan Masalah Kejiwaan (ODMK) yang Mendapatkan Pelayanan Kesehatan	52 Orang	2.400.000,00	Kota Pasuruan, Gadingrejo, Semua Kel/Desa	DAK NON FISIK-DANA BOK-BOK PUSKESMAS	Memperkuat pembangunan sumber daya manusia (SDM), sains, teknologi, pendidikan, kesehatan, prestasi olahraga, kesetaraa	JATIM SEHAT Meningkatkan derajat kesehatan masyarakat yang berkualitas, merata, mudah diakses dan berkeadilan	Masyarakat Kota Pasuruan		2.520.000,00	UPT PUSKESMAS KARANG KETUG

No	Kode					Urusan / Bidang Urusan / Program / Outcome / Kegiatan / Sub Kegiatan	Indikator Program / Kegiatan / Sub Kegiatan	Capaian Kinerja Dan Kerangka Pendanaan						Kelompok Sasaran	Prakiraan Maju Rencana Tahun 2025		Perangkat Daerah Penanggung Jawab
								Target 2026	Pagu Indikatif (Rp)	Lokasi	Sumber Dana	Prioritas			Target	Pagu Indikatif (Rp)	
												Nasional	Daerah				
1	2					3	4	5	6	7	8	9	10	11	12	13	14
												n gender, serta penguatan peran perempuan, pemuda (generasi milenial dan generasi Z), dan penyandang disabilitas.	8. Sarpras Pendidikan dan kesehatan berkualitas				
	1	02	02	2.02	0025	Pelayanan Kesehatan Penyakit Menular dan Tidak Menular											
							Jumlah Dokumen Hasil Pelayanan Kesehatan Penyakit Menular dan Tidak Menular	1 Dokumen	121.685.000,00	Kota Pasuruan, Gadingrejo, Semua Kel/Desa	DAK NON FISIK-DANA BOK-BOK PUSKESMAS, PENDAPATAN BAGI HASIL PAJAK ROKOK	Memperkuat pembangunan sumber daya manusia (SDM), sains, teknologi, pendidikan, kesehatan, prestasi	JATIM SEHAT Meningkatkan derajat kesehatan masyarakat yang berkualitas, merata, mudah diakses dan	Masyarakat Kota Pasuruan		127.769.250,00	UPT PUSKESMAS KARANGKETUG

No	Kode					Urusan / Bidang Urusan / Program / Outcome / Kegiatan / Sub Kegiatan	Indikator Program / Kegiatan / Sub Kegiatan	Capaian Kinerja Dan Kerangka Pendanaan						Kelompok Sasaran	Prakiraan Maju Rencana Tahun 2025		Perangkat Daerah Penanggung Jawab
								Target 2026	Pagu Indikatif (Rp)	Lokasi	Sumber Dana	Prioritas			Target	Pagu Indikatif (Rp)	
												Nasional	Daerah				
1	2					3	4	5	6	7	8	9	10	11	12	13	14
												olahraga, kesetaraan gender, serta penguatan peran perempuan, pemuda (generasi milenial dan generasi Z), dan penyandang disabilitas.	berkeadilan 8. Sarpras Pendidikan dan kesehatan berkualitas				
	1	02	02	2.02	0033	Operasional Pelayanan Puskesmas											
							Jumlah Dokumen Operasional Pelayanan Puskesmas	1 Dokumen	280.222.000,00	Kota Pasuruan, Gadingrejo, Semua Kel/Desa	DANA ALOKASI UMUM (DAU), DAK NON FISIK-DANA BOK-BOK PUSKESMAS	Memperkuat pembangunan sumber daya manusia (SDM), sains, teknologi, pendidikan, kesehata	JATIM SEHAT Meningkatkan derajat kesehatan masyarakat yang berkualitas, merata, mudah	Masyarakat Kota Pasuruan		294.233.100,00	UPT PUSKESMAS KARANGKETUG

No	Kode					Urusan / Bidang Urusan / Program / Outcome / Kegiatan / Sub Kegiatan	Indikator Program / Kegiatan / Sub Kegiatan	Capaian Kinerja Dan Kerangka Pendanaan						Kelompok Sasaran	Prakiraan Maju Rencana Tahun 2025		Perangkat Daerah Penanggung Jawab
								Target 2026	Pagu Indikatif (Rp)	Lokasi	Sumber Dana	Prioritas			Target	Pagu Indikatif (Rp)	
												Nasional	Daerah				
1	2					3	4	5	6	7	8	9	10	11	12	13	14
												n, prestasi olahraga, kesetaraan gender, serta penguatan peran perempuan, pemuda (generasi milenial dan generasi Z), dan penyandang disabilitas.	diakses dan berkeadilan 8. Sarpras Pendidikan dan kesehatan berkualitas				
	1	02	02	2.02	0034	Operasional Pelayanan Fasilitas Kesehatan Lainnya											
							Jumlah Dokumen Operasional Pelayanan Fasilitas Kesehatan Lainnya	1 Dokumen	4.395.000,00	Kota Pasuruan, Gadingrejo, Semua Kel/Desa	DAK NON FISIK-DANA BOK-BOK PUSKESMAS	Memperkuat pembangunan sumber daya manusia (SDM), sains, teknologi, pendidik	JATIM SEHAT Meningkatkan derajat kesehatan masyarakat yang berkualitas,	Masyarakat Kota Pasuruan		4.614.750,00	UPT PUSKESMAS KARANGKETUG

No	Kode					Urusan / Bidang Urusan / Program / Outcome / Kegiatan / Sub Kegiatan	Indikator Program / Kegiatan / Sub Kegiatan	Capaian Kinerja Dan Kerangka Pendanaan						Kelompok Sasaran	Prakiraan Maju Rencana Tahun 2025		Perangkat Daerah Penanggung Jawab
								Target 2026	Pagu Indikatif (Rp)	Lokasi	Sumber Dana	Prioritas			Target	Pagu Indikatif (Rp)	
												Nasional	Daerah				
1	2					3	4	5	6	7	8	9	10	11	12	13	14
												an, kesehatan, prestasi olahraga, kesetaraan gender, serta penguatan peran perempuan, pemuda (generasi milenial dan generasi Z), dan penyandang disabilitas.	merata, mudah diakses dan berkeadilan 8. Sarpras Pendidikan dan kesehatan berkualitas				
	1	02	02	2.02	0041	Pengelolaan pelayanan kesehatan orang dengan HIV (ODHIV)											
							Jumlah orang dengan HIV (ODHIV) yang mendapatkan pelayanan kesehatan sesuai standar	5 Orang	4.200.000,00	Kota Pasuruan, Gadingrejo, Semua Kel/Desa	PENDAPATAN BAGI HASIL PAJAK ROKOK	Memperkuat pembangunan sumber daya manusia (SDM), sains,	JATIM SEHAT Meningkatkan derajat kesehatan masyarakat yang	Masyarakat Kota Pasuruan		4.410.000,00	UPT PUSKESMAS KARANGKETUG

No	Kode					Urusan / Bidang Urusan / Program / Outcome / Kegiatan / Sub Kegiatan	Indikator Program / Kegiatan / Sub Kegiatan	Capaian Kinerja Dan Kerangka Pendanaan						Kelompok Sasaran	Prakiraan Maju Rencana Tahun 2025		Perangkat Daerah Penanggung Jawab
								Target 2026	Pagu Indikatif (Rp)	Lokasi	Sumber Dana	Prioritas			Target	Pagu Indikatif (Rp)	
												Nasional	Daerah				
1	2					3	4	5	6	7	8	9	10	11	12	13	14
												teknologi, pendidikan, kesehatan, prestasi olahraga, kesetaraan gender, serta penguatan peran perempuan, pemuda (generasi milenial dan generasi Z), dan penyandang disabilitas.	berkualitas, merata, mudah diakses dan berkeadilan 8. Sarpras Pendidikan dan kesehatan berkualitas				
	1	02	02	2.02	0044	Pengelolaan Pelayanan Kesehatan Reproduksi											
							Jumlah dokumen hasil pengelolaan pelayanan kesehatan reproduksi	4 Dokumen	2.040.000,00	Kota Pasuruan, Gadingrejo, Semua Kel/Desa	DAK NON FISIK-DANA BOK-BOK PUSKESMAS	Memperkuat pembangunan sumber daya manusia	JATIM SEHAT Meningkatkan derajat kesehatan	Masyarakat Kota Pasuruan		2.142.000,00	UPT PUSKESMAS KARANGKETUG

No	Kode					Urusan / Bidang Urusan / Program / Outcome / Kegiatan / Sub Kegiatan	Indikator Program / Kegiatan / Sub Kegiatan	Capaian Kinerja Dan Kerangka Pendanaan						Kelompok Sasaran	Prakiraan Maju Rencana Tahun 2025		Perangkat Daerah Penanggung Jawab
								Target 2026	Pagu Indikatif (Rp)	Lokasi	Sumber Dana	Prioritas			Target	Pagu Indikatif (Rp)	
												Nasional	Daerah				
1	2					3	4	5	6	7	8	9	10	11	12	13	14
												(SDM), sains, teknologi, pendidikan, kesehatan, prestasi olahraga, kesetaraan gender, serta penguatan peran perempuan, pemuda (generasi milenial dan generasi Z), dan penyandang disabilitas.	masyarakat yang berkualitas, merata, mudah diakses dan berkeadilan 8. Sarpras Pendidikan dan kesehatan berkualitas				
	1	02	02	2.02	0046	Pengelolaan upaya kesehatan Ibu dan Anak											
							Jumlah dokumen hasil pengelolaan upaya kesehatan ibu dan anak	12 Dokumen	1.003.500,00	Kota Pasuruan, Gadingrejo,	DAK NON FISIK-DANA BOK-BOK PUSKESMAS	Memperkuat pembangunan sumber	JATIM SEHAT Meningkatkan derajat	Masyarakat Kota Pasuruan		1.053.675,00	UPT PUSKESMAS KARANGKETUG

No	Kode					Urusan / Bidang Urusan / Program / Outcome / Kegiatan / Sub Kegiatan	Indikator Program / Kegiatan / Sub Kegiatan	Capaian Kinerja Dan Kerangka Pendanaan						Kelompok Sasaran	Prakiraan Maju Rencana Tahun 2025		Perangkat Daerah Penanggung Jawab
								Target 2026	Pagu Indikatif (Rp)	Lokasi	Sumber Dana	Prioritas			Target	Pagu Indikatif (Rp)	
												Nasional	Daerah				
1	2					3	4	5	6	7	8	9	10	11	12	13	14
										Semua Kel/Desa		daya manusia (SDM), sains, teknologi, pendidikan, kesehatan, prestasi olahraga, kesetaraan gender, serta penguatan peran perempuan, pemuda (generasi milenial dan generasi Z), dan penyandang disabilitas.	kesehatan masyarakat yang berkualitas, merata, mudah diakses dan berkeadilan 8. Sarpras Pendidikan dan kesehatan berkualitas				
	1	02	02	2.02	0047	Pengelolaan Pelayanan Kelanjutusiaan											
							Jumlah dokumen hasil pengelolaan	1 Dokumen	4.800.000,00	Kota Pasuruan,	DAK NON FISIK-DANA	Memperkuat pembang	JATIM SEHAT Meningk	Masyarakat Kota		5.040.000,00	UPT PUSKESM

No	Kode					Urusan / Bidang Urusan / Program / Outcome / Kegiatan / Sub Kegiatan	Indikator Program / Kegiatan / Sub Kegiatan	Capaian Kinerja Dan Kerangka Pendanaan						Kelompok Sasaran	Prakiraan Maju Rencana Tahun 2025		Perangkat Daerah Penanggung Jawab
								Target 2026	Pagu Indikatif (Rp)	Lokasi	Sumber Dana	Prioritas			Target	Pagu Indikatif (Rp)	
												Nasional	Daerah				
1	2					3	4	5	6	7	8	9	10	11	12	13	14
							pelayanan kelanjutusiaan			Gadingrejo, Semua Kel/Desa	BOK-BOK PUSKESMAS	unan sumber daya manusia (SDM), sains, teknologi, pendidikan, kesehatan, prestasi olahraga, kesetaraan gender, serta penguatan peran perempuan, pemuda (generasi milenial dan generasi Z), dan penyandang disabilitas.	atkan derajat kesehatan masyarakat yang berkualitas, merata, mudah diakses dan berkeadilan 8. Sarpras Pendidikan dan kesehatan berkualitas	Pasuruan			AS KARANG KETUG
8	1	02	03			PROGRAM PENINGKATAN	Rasio tenaga kesehatan dan tenaga	4,8 per 1000	25.340.000,00						-	26.607.000,00	

No	Kode					Urusan / Bidang Urusan / Program / Outcome / Kegiatan / Sub Kegiatan	Indikator Program / Kegiatan / Sub Kegiatan	Capaian Kinerja Dan Kerangka Pendanaan						Kelompok Sasaran	Prakiraan Maju Rencana Tahun 2025		Perangkat Daerah Penanggung Jawab
								Target 2026	Pagu Indikatif (Rp)	Lokasi	Sumber Dana	Prioritas			Target	Pagu Indikatif (Rp)	
												Nasional	Daerah				
1	2					3	4	5	6	7	8	9	10	11	12	13	14
						KAPASITAS SUMBER DAYA MANUSIA KESEHATAN	medis terhadap populasi	penduduk									
	1	02	03	2.03		Pengembangan Mutu dan Peningkatan Kompetensi Teknis Sumber Daya Manusia Kesehatan Tingkat Daerah Kabupaten/ Kota	Persentase Peningkatan Kompetensi SDM Bidang Kesehatan	97 %	25.340.000,00			Memperkuat pembangunan sumber daya manusia (SDM), sains, teknologi, pendidikan, kesehatan, prestasi olahraga, kesetaraan gender, serta penguatan peran perempuan, pemuda (generasi milenial dan generasi	JATIM SEHAT Meningkatkan derajat kesehatan masyarakat yang berkualitas, merata, mudah diakses dan berkeadilan 8. Sarpras Pendidikan dan kesehatan berkualitas	Masyarakat Kota Pasuruan	-	26.607.000,00	

No	Kode					Urusan / Bidang Urusan / Program / Outcome / Kegiatan / Sub Kegiatan	Indikator Program / Kegiatan / Sub Kegiatan	Capaian Kinerja Dan Kerangka Pendanaan						Kelompok Sasaran	Prakiraan Maju Rencana Tahun 2025		Perangkat Daerah Penanggung Jawab
								Target 2026	Pagu Indikatif (Rp)	Lokasi	Sumber Dana	Prioritas			Target	Pagu Indikatif (Rp)	
												Nasional	Daerah				
1	2					3	4	5	6	7	8	9	10	11	12	13	14
												Z), dan penyandang disabilitas.					
	1	02	03	2.03	0001	Pengembangan Mutu dan Peningkatan Kompetensi Teknis Sumber Daya Manusia Kesehatan Tingkat Daerah Kabupaten/Kota											
							Jumlah Sumber Daya Manusia Kesehatan Tingkat Daerah Kabupaten/Kota yang Ditingkatkan Mutu dan Kompetensinya	55 Orang	25.340.000,00	Kota Pasuruan, Gadingrejo, Semua Kel/Desa	PENDAPATAN BAGI HASIL PAJAK ROKOK	Memperkuat pembangunan sumber daya manusia (SDM), sains, teknologi, pendidikan, kesehatan, prestasi olahraga, kesetaraan gender, serta penguatan peran perempuan, pemuda (generasi milenial	JATIM SEHAT Meningkatkan derajat kesehatan masyarakat yang berkualitas, merata, mudah diakses dan berkeadilan 8. Sarpras Pendidikan dan kesehatan berkualitas	Masyarakat Kota Pasuruan		26.607.000,00	UPT PUSKESMAS KARANGKETUG

No	Kode					Urusan / Bidang Urusan / Program / Outcome / Kegiatan / Sub Kegiatan	Indikator Program / Kegiatan / Sub Kegiatan	Capaian Kinerja Dan Kerangka Pendanaan						Kelompok Sasaran	Prakiraan Maju Rencana Tahun 2025		Perangkat Daerah Penanggung Jawab
								Target 2026	Pagu Indikatif (Rp)	Lokasi	Sumber Dana	Prioritas			Target	Pagu Indikatif (Rp)	
												Nasional	Daerah				
1	2					3	4	5	6	7	8	9	10	11	12	13	14
												dan generasi Z), dan penyandang disabilitas.					
9	1	02	05			PROGRAM PEMBERDAYAAN MASYARAKAT BIDANG KESEHATAN	Persentase UKBM dengan strata Purnama dan Mandiri	10 %	571.445.000,00						-	600.017.250,00	
	1	02	05	2.01		Advokasi, Pemberdayaan, Kemitraan, Peningkatan Peran serta Masyarakat dan Lintas Sektor Tingkat Daerah Kabupaten/ Kota	Jumlah Dokumen Advokasi, Pemberdayaan, Kemitraan, Peningkatan Peran serta Masyarakat dan Lintas Sektor Tingkat Daerah Kabupaten/ Kota yang telah disusun	1 dokumen	500.495.000,00			Memperkuat pembangunan sumber daya manusia (SDM), sains, teknologi, pendidikan, kesehatan, prestasi olahraga, kesetaraan gender, serta penguata	JATIM SEHAT Meningkatkan derajat kesehatan masyarakat yang berkualitas, merata, mudah diakses dan berkeadilan 8. Sarpras Pendidik	Masyarakat Kota Pasuruan	-	525.519.750,00	

No	Kode					Urusan / Bidang Urusan / Program / Outcome / Kegiatan / Sub Kegiatan	Indikator Program / Kegiatan / Sub Kegiatan	Capaian Kinerja Dan Kerangka Pendanaan						Kelompok Sasaran	Prakiraan Maju Rencana Tahun 2025		Perangkat Daerah Penanggung Jawab
								Target 2026	Pagu Indikatif (Rp)	Lokasi	Sumber Dana	Prioritas			Target	Pagu Indikatif (Rp)	
												Nasional	Daerah				
1	2					3	4	5	6	7	8	9	10	11	12	13	14
												n peran perempuan, pemuda (generasi milenial dan generasi Z), dan penyandang disabilitas.	an dan kesehatan berkualitas				
	1	02	05	2.01	0001	Peningkatan Upaya Promosi Kesehatan, Advokasi, Kemitraan dan Pemberdayaan Masyarakat											
							Jumlah Dokumen Promosi Kesehatan, Advokasi, Kemitraan dan Pemberdayaan Masyarakat	4 Dokumen	500.495.000,00	Kota Pasuruan, Gadingrejo, Semua Kel/Desa	PENDAPATAN BAGI HASIL PAJAK ROKOK	Memperkuat pembangunan sumber daya manusia (SDM), sains, teknologi, pendidikan, kesehatan, prestasi olahraga, kesetaraan gender,	JATIM SEHAT Meningkatkan derajat kesehatan masyarakat yang berkualitas, merata, mudah diakses dan berkeadilan 8.	Masyarakat Kota Pasuruan		525.519.750,00	UPT PUSKESMAS KARANGKETUG

No	Kode					Urusan / Bidang Urusan / Program / Outcome / Kegiatan / Sub Kegiatan	Indikator Program / Kegiatan / Sub Kegiatan	Capaian Kinerja Dan Kerangka Pendanaan						Kelompok Sasaran	Prakiraan Maju Rencana Tahun 2025		Perangkat Daerah Penanggung Jawab
								Target 2026	Pagu Indikatif (Rp)	Lokasi	Sumber Dana	Prioritas			Target	Pagu Indikatif (Rp)	
												Nasional	Daerah				
1	2					3	4	5	6	7	8	9	10	11	12	13	14
												serta penguatan peran perempuan, pemuda (generasi milenial dan generasi Z), dan penyandang disabilitas.	Sarpras Pendidikan dan kesehatan berkualitas				
	1	02	05	2.02		Pelaksanaan Sehat dalam rangka Promotif Preventif Tingkat Daerah Kabupaten/ Kota	-Jumlah tema KIE promosi kesehatan dan gerakan hidup bersih dan sehat melalui berbagai saluran media	10 tema	12.450.000,00			Memperkuat pembangunan sumber daya manusia (SDM), sains, teknologi, pendidikan, kesehatan, prestasi olahraga, kesetaraan gender,	JATIM SEHAT Meningkatkan derajat kesehatan masyarakat yang berkualitas, merata, mudah diakses dan berkeadilan 8.	Masyarakat Kota Pasuruan	-	13.072.500,00	

No	Kode					Urusan / Bidang Urusan / Program / Outcome / Kegiatan / Sub Kegiatan	Indikator Program / Kegiatan / Sub Kegiatan	Capaian Kinerja Dan Kerangka Pendanaan						Kelompok Sasaran	Prakiraan Maju Rencana Tahun 2025		Perangkat Daerah Penanggung Jawab
								Target 2026	Pagu Indikatif (Rp)	Lokasi	Sumber Dana	Prioritas			Target	Pagu Indikatif (Rp)	
												Nasional	Daerah				
1	2					3	4	5	6	7	8	9	10	11	12	13	14
												serta penguatan peran perempuan, pemuda (generasi milenial dan generasi Z), dan penyandang disabilitas.	Sarpras Pendidikan dan kesehatan berkualitas				
	1	02	05	2.02	0001	Penyelenggaraan Promosi Kesehatan dan Gerakan Hidup Bersih dan Sehat											
							Jumlah Dokumen Hasil Penyelenggaraan Promosi Kesehatan dan Gerakan Hidup Bersih dan Sehat	2 Dokumen	12.450.000,00	Kota Pasuruan, Gadingrejo, Semua Kel/Desa	PENDAPATAN BAGI HASIL PAJAK ROKOK	Memperkuat pembangunan sumber daya manusia (SDM), sains, teknologi, pendidikan, kesehatan, prestasi olahraga,	JATIM SEHAT Meningkatkan derajat kesehatan masyarakat yang berkualitas, merata, mudah diakses dan berkeadil	Masyarakat Kota Pasuruan		13.072.500,00	UPT PUSKESMAS KARANGKETUG

No	Kode					Urusan / Bidang Urusan / Program / Outcome / Kegiatan / Sub Kegiatan	Indikator Program / Kegiatan / Sub Kegiatan	Capaian Kinerja Dan Kerangka Pendanaan						Kelompok Sasaran	Prakiraan Maju Rencana Tahun 2025		Perangkat Daerah Penanggung Jawab
								Target 2026	Pagu Indikatif (Rp)	Lokasi	Sumber Dana	Prioritas			Target	Pagu Indikatif (Rp)	
												Nasional	Daerah				
1	2					3	4	5	6	7	8	9	10	11	12	13	14
												kesetaraan gender, serta penguatan peran perempuan, pemuda (generasi milenial dan generasi Z), dan penyandang disabilitas.	an 8. Sarpras Pendidikan dan kesehatan berkualitas				
	1	02	05	2.03		Pengembangan dan Pelaksanaan Upaya Kesehatan Bersumber Daya Masyarakat (UKBM) Tingkat Daerah Kabupaten/ Kota	Jumlah UKBM dengan strata Purnama dan Mandiri	30 UKBM	58.500.000,00			Memperkuat pembangunan sumber daya manusia (SDM), sains, teknologi, pendidikan, kesehatan, prestasi olahraga,	JATIM SEHAT Meningkatkan derajat kesehatan masyarakat yang berkualitas, merata, mudah diakses dan berkeadil	Masyarakat Kota Pasuruan	-	61.425.000,00	

No	Kode					Urusan / Bidang Urusan / Program / Outcome / Kegiatan / Sub Kegiatan	Indikator Program / Kegiatan / Sub Kegiatan	Capaian Kinerja Dan Kerangka Pendanaan						Kelompok Sasaran	Prakiraan Maju Rencana Tahun 2025		Perangkat Daerah Penanggung Jawab
								Target 2026	Pagu Indikatif (Rp)	Lokasi	Sumber Dana	Prioritas			Target	Pagu Indikatif (Rp)	
												Nasional	Daerah				
1	2					3	4	5	6	7	8	9	10	11	12	13	14
												kesetaraan gender, serta penguatan peran perempuan, pemuda (generasi milenial dan generasi Z), dan penyandang disabilitas.	an 8. Sarpras Pendidikan dan kesehatan berkualitas				
	1	02	05	2.03	0001	Bimbingan Teknis dan Supervisi Pengembangan dan Pelaksanaan Upaya Kesehatan Bersumber Daya Masyarakat (UKBM)											
							Jumlah Dokumen Hasil Bimbingan Teknis dan Supervisi Upaya Kesehatan Bersumber Daya Masyarakat (UKBM)	4 Dokumen	58.500.000,00	Kota Pasuruan, Gadingrejo, Semua Kel/Desa	DAK NON FISIK-DANA BOK-BOK PUSKESMAS, PENDAPATAN BAGI HASIL PAJAK ROKOK	Memperkuat pembangunan sumber daya manusia (SDM), sains, teknologi, pendidikan, kesehatan,	JATIM SEHAT Meningkatkan derajat kesehatan masyarakat yang berkualitas, merata, mudah diakses	Masyarakat Kota Pasuruan		61.425.000,00	UPT PUSKESMAS KARANGKETUG

No	Kode					Urusan / Bidang Urusan / Program / Outcome / Kegiatan / Sub Kegiatan	Indikator Program / Kegiatan / Sub Kegiatan		Capaian Kinerja Dan Kerangka Pendanaan						Kelompok Sasaran	Prakiraan Maju Rencana Tahun 2025		Perangkat Daerah Penanggung Jawab
									Target 2026	Pagu Indikatif (Rp)	Lokasi	Sumber Dana	Prioritas			Target	Pagu Indikatif (Rp)	
													Nasional	Daerah				
1	2					3	4		5	6	7	8	9	10	11	12	13	14
													prestasi olahraga, kesetaraan gender, serta penguatan peran perempuan, pemuda (generasi milenial dan generasi Z), dan penyandang disabilitas.	dan berkeadilan 8. Sarpras Pendidikan dan kesehatan berkualitas				
						UPT PUSKESMAS GADINGREJO				4.284.266.500,00							4.379.606.475,00	
	1					URUSAN PEMERINTAHAN WAJIB YANG BERKAITAN DENGAN PELAYANAN DASAR				4.284.266.500,00							4.379.606.475,00	
	1	02				URUSAN PEMERINTAHAN BIDANG KESEHATAN				4.284.266.500,00							4.379.606.475,00	
10	1	02	01			PROGRAM PENUNJANG URUSAN PEMERINTAHAN DAERAH KABUPATEN /KOTA	Jumlah BLUD yang Menyediakan Pelayanan dan Penunjang Pelayanan	1 Unit Kerja		1.641.260.000,00						-	1.723.323.000,00	

No	Kode					Urusan / Bidang Urusan / Program / Outcome / Kegiatan / Sub Kegiatan	Indikator Program / Kegiatan / Sub Kegiatan	Capaian Kinerja Dan Kerangka Pendanaan						Kelompok Sasaran	Prakiraan Maju Rencana Tahun 2025		Perangkat Daerah Penanggung Jawab
								Target 2026	Pagu Indikatif (Rp)	Lokasi	Sumber Dana	Prioritas			Target	Pagu Indikatif (Rp)	
												Nasional	Daerah				
1	2					3	4	5	6	7	8	9	10	11	12	13	14
	1	02	01	2.10		Peningkatan Pelayanan BLUD	Jumlah BLUD yang Menyediakan Pelayanan dan Penunjang Pelayanan	1 Unit Kerja	1.641.260.000,00			Memperkuat pembangunan sumber daya manusia (SDM), sains, teknologi, pendidikan, kesehatan, prestasi olahraga, kesetaraan gender, serta penguatan peran perempuan, pemuda (generasi milenial dan generasi Z), dan penyandang disabilitas.	JATIM SEHAT Meningkatkan derajat kesehatan masyarakat yang berkualitas, merata, mudah diakses dan berkeadilan 8. Sarpras Pendidikan dan kesehatan berkualitas	Masyarakat Kota Pasuruan	-	1.723.323.000,00	

No	Kode					Urusan / Bidang Urusan / Program / Outcome / Kegiatan / Sub Kegiatan	Indikator Program / Kegiatan / Sub Kegiatan	Capaian Kinerja Dan Kerangka Pendanaan						Kelompok Sasaran	Prakiraan Maju Rencana Tahun 2025		Perangkat Daerah Penanggung Jawab
								Target 2026	Pagu Indikatif (Rp)	Lokasi	Sumber Dana	Prioritas			Target	Pagu Indikatif (Rp)	
												Nasional	Daerah				
1	2					3	4	5	6	7	8	9	10	11	12	13	14
	1	02	01	2.10	0001	Pelayanan dan Penunjang Pelayanan BLUD											
							Jumlah BLUD yang Menyediakan Pelayanan dan Penunjang Pelayanan	1 Unit Kerja	1.641.260.000,00	Kota Pasuruan, Gadingrejo, Sebani	PENDAPATAN DARI BLUD	Memperkuat pembangunan sumber daya manusia (SDM), sains, teknologi, pendidikan, kesehatan, prestasi olahraga, kesetaraan gender, serta penguatan peran perempuan, pemuda (generasi milenial dan generasi Z), dan penyandang	JATIM SEHAT Meningkatkan derajat kesehatan masyarakat yang berkualitas, merata, mudah diakses dan berkeadilan 8. Sarpras Pendidikan dan kesehatan berkualitas	Masyarakat Kota Pasuruan		1.723.323.000,00	UPT PUSKESMAS GADINGREJO

No	Kode					Urusan / Bidang Urusan / Program / Outcome / Kegiatan / Sub Kegiatan	Indikator Program / Kegiatan / Sub Kegiatan	Capaian Kinerja Dan Kerangka Pendanaan						Kelompok Sasaran	Prakiraan Maju Rencana Tahun 2025		Perangkat Daerah Penanggung Jawab
								Target 2026	Pagu Indikatif (Rp)	Lokasi	Sumber Dana	Prioritas			Target	Pagu Indikatif (Rp)	
												Nasional	Daerah				
1	2					3	4	5	6	7	8	9	10	11	12	13	14
												disabilitas.					
11	1	02	02			PROGRAM PEMENUHAN UPAYA KESEHATAN PERORANGAN DAN UPAYA KESEHATAN MASYARAKAT	Persentase pemenuhan UKP (Upaya Kesehatan Perorangan) dan UKM (Upaya Kesehatan Masyarakat)	100%	1.906.598.900,00						-	1.883.055.495,00	
	1	02	02	2.02		Penyediaan Layanan Kesehatan untuk UKM dan UKP Rujukan Tingkat Daerah Kabupaten/ Kota	Persentase pemenuhan UKP (Upaya Kesehatan Perorangan) dan UKM (Upaya Kesehatan Masyarakat)	100%	1.906.598.900,00			Memperkuat pembangunan sumber daya manusia (SDM), sains, teknologi, pendidikan, kesehatan, prestasi olahraga, kesetaraan gender, serta penguatan peran	JATIM SEHAT Meningkatkan derajat kesehatan masyarakat yang berkualitas, merata, mudah diakses dan berkeadilan 8. Sarpras Pendidikan dan	Masyarakat Kota Pasuruan	-	1.883.055.495,00	

No	Kode					Urusan / Bidang Urusan / Program / Outcome / Kegiatan / Sub Kegiatan	Indikator Program / Kegiatan / Sub Kegiatan	Capaian Kinerja Dan Kerangka Pendanaan						Kelompok Sasaran	Prakiraan Maju Rencana Tahun 2025		Perangkat Daerah Penanggung Jawab
								Target 2026	Pagu Indikatif (Rp)	Lokasi	Sumber Dana	Prioritas			Target	Pagu Indikatif (Rp)	
												Nasional	Daerah				
1	2					3	4	5	6	7	8	9	10	11	12	13	14
												perempuan, pemuda (generasi milenial dan generasi Z), dan penyandang disabilitas.	kesehatan berkualitas				
	1	02	02	2.02	0001	Pengelolaan Pelayanan Kesehatan Ibu Hamil											
							Jumlah Ibu Hamil yang Mendapatkan Pelayanan Kesehatan Sesuai Standar	521 Orang	68.860.000,00	Kota Pasuruan, Gadingrejo, Gadingrejo Kota Pasuruan, Gadingrejo, Bukir Kota Pasuruan, Gadingrejo, Gentong Kota	DAK NON FISIK-DANA BOK-BOK PUSKESMAS, PENDAPATAN BAGI HASIL PAJAK ROKOK	Memperkuat pembangunan sumber daya manusia (SDM), sains, teknologi, pendidikan, kesehatan, prestasi olahraga, kesetaraan gender, serta	JATIM SEHAT Meningkatkan derajat kesehatan masyarakat yang berkualitas, merata, mudah diakses dan berkeadilan 8. Sarpras	Masyarakat Kota Pasuruan		72.303.000,00	UPT PUSKESMAS GADINGREJO

No	Kode					Urusan / Bidang Urusan / Program / Outcome / Kegiatan / Sub Kegiatan	Indikator Program / Kegiatan / Sub Kegiatan	Capaian Kinerja Dan Kerangka Pendanaan						Kelompok Sasaran	Prakiraan Maju Rencana Tahun 2025		Perangkat Daerah Penanggung Jawab
								Target 2026	Pagu Indikatif (Rp)	Lokasi	Sumber Dana	Prioritas			Target	Pagu Indikatif (Rp)	
												Nasional	Daerah				
1	2					3	4	5	6	7	8	9	10	11	12	13	14
										Pasuruan, Gadingrejo, Sebani		penguatan peran perempuan, pemuda (generasi milenial dan generasi Z), dan penyandang disabilitas.	Pendidikan dan kesehatan berkualitas				
	1	02	02	2.02	0002	Pengelolaan Pelayanan Kesehatan Ibu Bersalin											
							Jumlah Ibu Bersalin yang Mendapatkan Pelayanan Kesehatan Sesuai Standar	498 Orang	33.700.000,00	Kota Pasuruan, Gadingrejo, Gadingrejo Kota Pasuruan, Gadingrejo, Bukir Kota Pasuruan, Gadingrejo,	PENDAPATAN BAGI HASIL PAJAK ROKOK	Memperkuat pembangunan sumber daya manusia (SDM), sains, teknologi, pendidikan, kesehatan, prestasi olahraga, kesetaraa	JATIM SEHAT Meningkatkan derajat kesehatan masyarakat yang berkualitas, merata, mudah diakses dan berkeadilan	Masyarakat Kota Pasuruan		35.385.000,00	UPT PUSKESMAS GADINGREJO

No	Kode					Urusan / Bidang Urusan / Program / Outcome / Kegiatan / Sub Kegiatan	Indikator Program / Kegiatan / Sub Kegiatan	Capaian Kinerja Dan Kerangka Pendanaan						Kelompok Sasaran	Prakiraan Maju Rencana Tahun 2025		Perangkat Daerah Penanggung Jawab
								Target 2026	Pagu Indikatif (Rp)	Lokasi	Sumber Dana	Prioritas			Target	Pagu Indikatif (Rp)	
												Nasional	Daerah				
1	2					3	4	5	6	7	8	9	10	11	12	13	14
										Sebani Kota Pasuruan, Gadingrejo		n gender, serta penguatan peran perempuan, pemuda (generasi milenial dan generasi Z), dan penyandang disabilitas.	8. Sarpras Pendidikan dan kesehatan berkualitas				
	1	02	02	2.02	0005	Pengelolaan Pelayanan Kesehatan pada Usia Pendidikan Dasar											
							Jumlah Anak Usia Pendidikan Dasar yang Mendapatkan Pelayanan Kesehatan Sesuai Standar	2259 Orang	24.225.000,00	Kota Pasuruan, Gadingrejo, Gadingrejo Kota Pasuruan, Gadingrejo, Bukir Kota Pasuruan,	DAK NON FISIK-DANA BOK-BOK PUSKESMAS, PENDAPATAN BAGI HASIL PAJAK ROKOK	Memperkuat pembangunan sumber daya manusia (SDM), sains, teknologi, pendidikan, kesehatan, prestasi	JATIM SEHAT Meningkatkan derajat kesehatan masyarakat yang berkualitas, merata, mudah diakses dan	Masyarakat Kota Pasuruan		25.436.000,00	UPT PUSKESMAS GADINGREJO

No	Kode					Urusan / Bidang Urusan / Program / Outcome / Kegiatan / Sub Kegiatan	Indikator Program / Kegiatan / Sub Kegiatan	Capaian Kinerja Dan Kerangka Pendanaan						Kelompok Sasaran	Prakiraan Maju Rencana Tahun 2025		Perangkat Daerah Penanggung Jawab
								Target 2026	Pagu Indikatif (Rp)	Lokasi	Sumber Dana	Prioritas			Target	Pagu Indikatif (Rp)	
												Nasional	Daerah				
1	2					3	4	5	6	7	8	9	10	11	12	13	14
										Gadingrejo, Sebani Kota Pasuruan, Gadingrejo, Gentong		olahraga, kesetaraan gender, serta penguatan peran perempuan, pemuda (generasi milenial dan generasi Z), dan penyandang disabilitas.	berkeadilan 8. Sarpras Pendidikan dan kesehatan berkualitas				
	1	02	02	2.02	0006	Pengelolaan Pelayanan Kesehatan pada Usia Produktif											
							Jumlah Penduduk Usia Produktif yang Mendapatkan Pelayanan Kesehatan Sesuai Standar	16469 Orang	113.210.000,00	Kota Pasuruan, Gadingrejo, Sebani Kota Pasuruan, Gadingrejo, Gadingrejo	PENDAPATAN BAGI HASIL PAJAK ROKOK	Memperkuat pembangunan sumber daya manusia (SDM), sains, teknologi, pendidikan, kesehata	JATIM SEHAT Meningkatkan derajat kesehatan masyarakat yang berkualitas, merata, mudah	Masyarakat Kota Pasuruan		0,00	UPT PUSKESMAS GADINGREJO

No	Kode					Urusan / Bidang Urusan / Program / Outcome / Kegiatan / Sub Kegiatan	Indikator Program / Kegiatan / Sub Kegiatan	Capaian Kinerja Dan Kerangka Pendanaan						Kelompok Sasaran	Prakiraan Maju Rencana Tahun 2025		Perangkat Daerah Penanggung Jawab
								Target 2026	Pagu Indikatif (Rp)	Lokasi	Sumber Dana	Prioritas			Target	Pagu Indikatif (Rp)	
												Nasional	Daerah				
1	2					3	4	5	6	7	8	9	10	11	12	13	14
										Kota Pasuruan, Gadingrejo, Bukir Kota Pasuruan, Gadingrejo, Gentong		n, prestasi olahraga, kesetaraan gender, serta penguatan peran perempuan, pemuda (generasi milenial dan generasi Z), dan penyandang disabilitas.	diakses dan berkeadilan 8. Sarpras Pendidikan dan kesehatan berkualitas				
	1	02	02	2.02	0007	Pengelolaan Pelayanan Kesehatan pada Usia Lanjut											
							Jumlah Penduduk Usia Lanjut yang Mendapatkan Pelayanan Kesehatan Sesuai Standar	2968 Orang	34.700.000,00	Kota Pasuruan, Gadingrejo, Gadingrejo Kota Pasuruan, Gadingre	PENDAPATAN BAGI HASIL PAJAK ROKOK	Memperkuat pembangunan sumber daya manusia (SDM), sains, teknologi, pendidik	JATIM SEHAT Meningkatkan derajat kesehatan masyarakat yang berkualitas,	Masyarakat Kota Pasuruan		36.435.000,00	UPT PUSKESMAS GADINGREJO

No	Kode					Urusan / Bidang Urusan / Program / Outcome / Kegiatan / Sub Kegiatan	Indikator Program / Kegiatan / Sub Kegiatan	Capaian Kinerja Dan Kerangka Pendanaan						Kelompok Sasaran	Prakiraan Maju Rencana Tahun 2025		Perangkat Daerah Penanggung Jawab
								Target 2026	Pagu Indikatif (Rp)	Lokasi	Sumber Dana	Prioritas			Target	Pagu Indikatif (Rp)	
												Nasional	Daerah				
1	2					3	4	5	6	7	8	9	10	11	12	13	14
										jo, Bukir Kota Pasuruan, Gadingrejo, Gentong Kota Pasuruan, Gadingrejo, Sebani		an, kesehatan, prestasi olahraga, kesetaraan gender, serta penguatan peran perempuan, pemuda (generasi milenial dan generasi Z), dan penyandang disabilitas.	merata, mudah diakses dan berkeadilan 8. Sarpras Pendidikan dan kesehatan berkualitas				
	1	02	02	2.02	0010	Pengelolaan Pelayanan Kesehatan Orang dengan Gangguan Jiwa Berat											
							Jumlah Orang yang Mendapatkan Pelayanan Kesehatan Orang dengan Gangguan Jiwa Berat Sesuai Standar	48 Orang	20.817.000,00	Kota Pasuruan, Gadingrejo, Gadingrejo Kota Pasurua	DAK NON FISIK-DANA BOK-BOK PUSKESMAS, PENDAPATAN BAGI HASIL	Memperkuat pembangunan sumber daya manusia (SDM), sains,	JATIM SEHAT Meningkatkan derajat kesehatan masyarakat yang	Masyarakat Kota Pasuruan		21.857.000,00	UPT PUSKESMAS GADINGREJO

No	Kode					Urusan / Bidang Urusan / Program / Outcome / Kegiatan / Sub Kegiatan	Indikator Program / Kegiatan / Sub Kegiatan	Capaian Kinerja Dan Kerangka Pendanaan						Kelompok Sasaran	Prakiraan Maju Rencana Tahun 2025		Perangkat Daerah Penanggung Jawab
								Target 2026	Pagu Indikatif (Rp)	Lokasi	Sumber Dana	Prioritas			Target	Pagu Indikatif (Rp)	
												Nasional	Daerah				
1	2					3	4	5	6	7	8	9	10	11	12	13	14
										n, Gadingrejo, Bukir Kota Pasuruan, Gadingrejo, Gentong Kota Pasuruan, Gadingrejo, Sebani	PAJAK ROKOK	teknologi, pendidikan, kesehatan, prestasi olahraga, kesetaraan gender, serta penguatan peran perempuan, pemuda (generasi milenial dan generasi Z), dan penyandang disabilitas.	berkualitas, merata, mudah diakses dan berkeadilan 8. Sarpras Pendidikan dan kesehatan berkualitas				
	1	02	02	2.02	0011	Pengelolaan Pelayanan Kesehatan Orang Terduga Tuberkulosis											
							Jumlah Orang Terduga Menderita Tuberkulosis yang Mendapatkan Pelayanan Sesuai Standar	709 Orang	25.100.000,00	Kota Pasuruan, Gadingrejo, Gadingrejo	DAK NON FISIK-DANA BOK-BOK PUSKESMAS, PENDAPATAN BAGI	Memperkuat pembangunan sumber daya manusia	JATIM SEHAT Meningkatkan derajat kesehatan	Masyarakat Kota Pasuruan		26.355.000,00	UPT PUSKESMAS GADINGREJO

No	Kode					Urusan / Bidang Urusan / Program / Outcome / Kegiatan / Sub Kegiatan	Indikator Program / Kegiatan / Sub Kegiatan	Capaian Kinerja Dan Kerangka Pendanaan						Kelompok Sasaran	Prakiraan Maju Rencana Tahun 2025		Perangkat Daerah Penanggung Jawab
								Target 2026	Pagu Indikatif (Rp)	Lokasi	Sumber Dana	Prioritas			Target	Pagu Indikatif (Rp)	
												Nasional	Daerah				
1	2					3	4	5	6	7	8	9	10	11	12	13	14
										Kota Pasuruan, Gadingrejo, Bukir Kota Pasuruan, Gadingrejo, Gentong Kota Pasuruan, Gadingrejo, Sebani	HASIL PAJAK ROKOK	(SDM), sains, teknologi, pendidikan, kesehatan, prestasi olahraga, kesetaraan gender, serta penguatan peran perempuan, pemuda (generasi milenial dan generasi Z), dan penyandang disabilitas.	masyarakat yang berkualitas, merata, mudah diakses dan berkeadilan 8. Sarpras Pendidikan dan kesehatan berkualitas				
	1	02	02	2.02	0015	Pengelolaan Pelayanan Kesehatan Gizi Masyarakat											
							Jumlah Dokumen Hasil Pengelolaan Pelayanan Kesehatan Gizi Masyarakat	60 Dokumen	893.270.200,00	Kota Pasuruan, Gadingrejo,	DANA ALOKASI UMUM (DAU), DAK NON FISIK-	Memperkuat pembangunan sumber	JATIM SEHAT Meningkatkan derajat	Masyarakat Kota Pasuruan		937.933.710,00	UPT PUSKESMAS GADINGREJO

No	Kode					Urusan / Bidang Urusan / Program / Outcome / Kegiatan / Sub Kegiatan	Indikator Program / Kegiatan / Sub Kegiatan	Capaian Kinerja Dan Kerangka Pendanaan						Kelompok Sasaran	Prakiraan Maju Rencana Tahun 2025		Perangkat Daerah Penanggung Jawab
								Target 2026	Pagu Indikatif (Rp)	Lokasi	Sumber Dana	Prioritas			Target	Pagu Indikatif (Rp)	
												Nasional	Daerah				
1	2					3	4	5	6	7	8	9	10	11	12	13	14
										Gadingrejo Kota Pasuruan, Gadingrejo, Bukir Kota Pasuruan, Gadingrejo, Gentong Kota Pasuruan, Gadingrejo, Sebani	DANA BOK-BOK PUSKESMAS, PENDAPATAN BAGI HASIL PAJAK ROKOK	daya manusia (SDM), sains, teknologi, pendidikan, kesehatan, prestasi olahraga, kesetaraan gender, serta penguatan peran perempuan, pemuda (generasi milenial dan generasi Z), dan penyandang disabilitas.	kesehatan masyarakat yang berkualitas, merata, mudah diakses dan berkeadilan 8. Sarpras Pendidikan dan kesehatan berkualitas				
	1	02	02	2.02	0016	Pengelolaan Pelayanan Kesehatan Kerja dan Olahraga											
							Jumlah Dokumen Hasil Pengelolaan	4 Dokumen	70.250.000,00	Kota Pasuruan,	DAK NON FISIK-DANA BOK-BOK	Memperkuat pembang	JATIM SEHAT Meningk	Masyarakat Kota		73.762.000,00	UPT PUSKESMAS

No	Kode					Urusan / Bidang Urusan / Program / Outcome / Kegiatan / Sub Kegiatan	Indikator Program / Kegiatan / Sub Kegiatan	Capaian Kinerja Dan Kerangka Pendanaan						Kelompok Sasaran	Prakiraan Maju Rencana Tahun 2025		Perangkat Daerah Penanggung Jawab
								Target 2026	Pagu Indikatif (Rp)	Lokasi	Sumber Dana	Prioritas			Target	Pagu Indikatif (Rp)	
												Nasional	Daerah				
1	2					3	4	5	6	7	8	9	10	11	12	13	14
							Pelayanan Kesehatan Kerja dan Olahraga			Gadingrejo, Gadingrejo Kota Pasuruan, Gadingrejo, Bukir Kota Pasuruan, Gadingrejo, Gentong Kota Pasuruan, Gadingrejo, Sebani	PUSKESMAS, PENDAPATAN BAGI HASIL PAJAK ROKOK	unan sumber daya manusia (SDM), sains, teknologi, pendidikan, kesehatan, prestasi olahraga, kesetaraan gender, serta penguatan peran perempuan, pemuda (generasi milenial dan generasi Z), dan penyandang disabilitas.	atkan derajat kesehatan masyarakat yang berkualitas, merata, mudah diakses dan berkeadilan 8. Sarpras Pendidikan dan kesehatan berkualitas	Pasuruan			GADINGREJO
	1	02	02	2.02	0017	Pengelolaan Pelayanan Kesehatan Lingkungan											

No	Kode	Urusan / Bidang Urusan / Program / Outcome / Kegiatan / Sub Kegiatan	Indikator Program / Kegiatan / Sub Kegiatan	Capaian Kinerja Dan Kerangka Pendanaan						Kelompok Sasaran	Prakiraan Maju Rencana Tahun 2025		Perangkat Daerah Penanggung Jawab
				Target 2026	Pagu Indikatif (Rp)	Lokasi	Sumber Dana	Prioritas			Target	Pagu Indikatif (Rp)	
								Nasional	Daerah				
1	2	3	4	5	6	7	8	9	10	11	12	13	14
		Jumlah Dokumen Hasil Pengelolaan Pelayanan Kesehatan Lingkungan	4 Dokumen	41.970.000,00	Kota Pasuruan, Gadingrejo, Gadingrejo Kota Pasuruan, Gadingrejo, Bukir Kota Pasuruan, Gadingrejo, Gentong Kota Pasuruan, Gadingrejo, Sebani	DANA ALOKASI UMUM (DAU), DAK NON FISIK-DANA BOK-BOK PUSKESMAS, PENDAPATAN BAGI HASIL PAJAK ROKOK	Memperkuat pembangunan sumber daya manusia (SDM), sains, teknologi, pendidikan, kesehatan, prestasi olahraga, kesetaraan gender, serta penguatan peran perempuan, pemuda (generasi milenial dan generasi Z), dan penyandang disabilitas.	JATIM SEHAT Meningkatkan derajat kesehatan masyarakat yang berkualitas, merata, mudah diakses dan berkeadilan 8. Sarpras Pendidikan dan kesehatan berkualitas	Masyarakat Kota Pasuruan		44.068.000,00	UPT PUSKESMAS GADINGREJO

No	Kode					Urusan / Bidang Urusan / Program / Outcome / Kegiatan / Sub Kegiatan	Indikator Program / Kegiatan / Sub Kegiatan	Capaian Kinerja Dan Kerangka Pendanaan						Kelompok Sasaran	Prakiraan Maju Rencana Tahun 2025		Perangkat Daerah Penanggung Jawab
								Target 2026	Pagu Indikatif (Rp)	Lokasi	Sumber Dana	Prioritas			Target	Pagu Indikatif (Rp)	
												Nasional	Daerah				
1	2					3	4	5	6	7	8	9	10	11	12	13	14
	1	02	02	2.02	0019	Pengelolaan Pelayanan Kesehatan Tradisional, Akupuntur, Asuhan Mandiri, dan Tradisional Lainnya											
							Jumlah Dokumen Hasil Pengelolaan Pelayanan Kesehatan Tradisional, Akupuntur, Asuhan Mandiri dan Tradisional Lainnya	1 Dokumen	5.695.000,00	Kota Pasuruan, Gadingrejo, Gadingrejo Kota Pasuruan, Gadingrejo, Bukir Kota Pasuruan, Gadingrejo, Gentong Kota Pasuruan, Gadingrejo, Sebani	PENDAPATAN BAGI HASIL PAJAK ROKOK	Memperkuat pembangunan sumber daya manusia (SDM), sains, teknologi, pendidikan, kesehatan, prestasi olahraga, kesetaraan gender, serta penguatan peran perempuan, pemuda (generasi milenial dan generasi Z), dan penyandang	JATIM SEHAT Meningkatkan derajat kesehatan masyarakat yang berkualitas, merata, mudah diakses dan berkeadilan 8. Sarpras Pendidikan dan kesehatan berkualitas	Masyarakat Kota Pasuruan		5.979.000,00	UPT PUSKESMAS GADINGREJO

No	Kode					Urusan / Bidang Urusan / Program / Outcome / Kegiatan / Sub Kegiatan	Indikator Program / Kegiatan / Sub Kegiatan	Capaian Kinerja Dan Kerangka Pendanaan						Kelompok Sasaran	Prakiraan Maju Rencana Tahun 2025		Perangkat Daerah Penanggung Jawab
								Target 2026	Pagu Indikatif (Rp)	Lokasi	Sumber Dana	Prioritas			Target	Pagu Indikatif (Rp)	
												Nasional	Daerah				
1	2					3	4	5	6	7	8	9	10	11	12	13	14
												disabilitas.					
	1	02	02	2.02	0020	Pengelolaan Surveilans Kesehatan											
							Jumlah Dokumen Hasil Pengelolaan Surveilans Kesehatan	1 Dokumen	40.200.000,00	Kota Pasuruan, Gadingrejo, Gadingrejo Kota Pasuruan, Gadingrejo, Bukir Kota Pasuruan, Gadingrejo, Gentong Kota Pasuruan, Gadingrejo, Sebani	DAK NON FISIK-DANA BOK-BOK PUSKESMAS, PENDAPATAN BAGI HASIL PAJAK ROKOK	Memperkuat pembangunan sumber daya manusia (SDM), sains, teknologi, pendidikan, kesehatan, prestasi olahraga, kesetaraan gender, serta penguatan peran perempuan, pemuda (generasi milenial dan generasi Z), dan	JATIM SEHAT Meningkatkan derajat kesehatan masyarakat yang berkualitas, merata, mudah diakses dan berkeadilan 8. Sarpras Pendidikan dan kesehatan berkualitas	Masyarakat Kota Pasuruan		42.210.000,00	UPT PUSKESMAS GADINGREJO

No	Kode					Urusan / Bidang Urusan / Program / Outcome / Kegiatan / Sub Kegiatan	Indikator Program / Kegiatan / Sub Kegiatan	Capaian Kinerja Dan Kerangka Pendanaan						Kelompok Sasaran	Prakiraan Maju Rencana Tahun 2025		Perangkat Daerah Penanggung Jawab
								Target 2026	Pagu Indikatif (Rp)	Lokasi	Sumber Dana	Prioritas			Target	Pagu Indikatif (Rp)	
												Nasional	Daerah				
1	2					3	4	5	6	7	8	9	10	11	12	13	14
												penyandang disabilitas.					
	1	02	02	2.02	0021	Pengelolaan Pelayanan Kesehatan Orang dengan Masalah Kesehatan Jiwa (ODMK)											
							Jumlah Orang dengan Masalah Kejiwaan (ODMK) yang Mendapatkan Pelayanan Kesehatan	97 Orang	800.000,00	Kota Pasuruan, Gadingrejo, Gadingrejo Kota Pasuruan, Gadingrejo, Bukir Kota Pasuruan, Gadingrejo, Gentong Kota Pasuruan, Gadingrejo, Sebani	DAK NON FISIK-DANA BOK-BOK PUSKESMAS	Memperkuat pembangunan sumber daya manusia (SDM), sains, teknologi, pendidikan, kesehatan, prestasi olahraga, kesetaraan gender, serta penguatan peran perempuan, pemuda (generasi milenial dan	JATIM SEHAT Meningkatkan derajat kesehatan masyarakat yang berkualitas, merata, mudah diakses dan berkeadilan 8. Sarpras Pendidikan dan kesehatan berkualitas	Masyarakat Kota Pasuruan		840.000,00	UPT PUSKESMAS GADINGREJO

No	Kode					Urusan / Bidang Urusan / Program / Outcome / Kegiatan / Sub Kegiatan	Indikator Program / Kegiatan / Sub Kegiatan	Capaian Kinerja Dan Kerangka Pendanaan						Kelompok Sasaran	Prakiraan Maju Rencana Tahun 2025		Perangkat Daerah Penanggung Jawab
								Target 2026	Pagu Indikatif (Rp)	Lokasi	Sumber Dana	Prioritas			Target	Pagu Indikatif (Rp)	
												Nasional	Daerah				
1	2					3	4	5	6	7	8	9	10	11	12	13	14
												generasi Z), dan penyandang disabilitas.					
	1	02	02	2.02	0025	Pelayanan Kesehatan Penyakit Menular dan Tidak Menular											
							Jumlah Dokumen Hasil Pelayanan Kesehatan Penyakit Menular dan Tidak Menular	1 Dokumen	231.322.200,00	Kota Pasuruan, Gadingrejo, Gadingrejo Kota Pasuruan, Gadingrejo, Bukir Kota Pasuruan, Gadingrejo, Gentong Kota Pasuruan, Gadingrejo, Sebani	DAK NON FISIK-DANA BOK-BOK PUSKESMAS, PENDAPATAN BAGI HASIL PAJAK ROKOK	Memperkuat pembangunan sumber daya manusia (SDM), sains, teknologi, pendidikan, kesehatan, prestasi olahraga, kesetaraan gender, serta penguatan peran perempuan, pemuda (generasi	JATIM SEHAT Meningkatkan derajat kesehatan masyarakat yang berkualitas, merata, mudah diakses dan berkeadilan 8. Sarpras Pendidikan dan kesehatan berkualitas	Masyarakat Kota Pasuruan		242.888.310,00	UPT PUSKESMAS GADINGREJO

No	Kode					Urusan / Bidang Urusan / Program / Outcome / Kegiatan / Sub Kegiatan	Indikator Program / Kegiatan / Sub Kegiatan	Capaian Kinerja Dan Kerangka Pendanaan						Kelompok Sasaran	Prakiraan Maju Rencana Tahun 2025		Perangkat Daerah Penanggung Jawab
								Target 2026	Pagu Indikatif (Rp)	Lokasi	Sumber Dana	Prioritas			Target	Pagu Indikatif (Rp)	
												Nasional	Daerah				
1	2					3	4	5	6	7	8	9	10	11	12	13	14
												milenial dan generasi Z), dan penyandang disabilitas.					
	1	02	02	2.02	0033	Operasional Pelayanan Puskesmas											
							Jumlah Dokumen Operasional Pelayanan Puskesmas	12 Dokumen	295.791.000,00	Kota Pasuruan, Gadingrejo, Gadingrejo Kota Pasuruan, Gadingrejo, Bukir Kota Pasuruan, Gadingrejo, Gentong Kota Pasuruan, Gadingre	DANA ALOKASI UMUM (DAU), DAK NON FISIK-DANA BOK-BOK PUSKESMAS	Memperkuat pembangunan sumber daya manusia (SDM), sains, teknologi, pendidikan, kesehatan, prestasi olahraga, kesetaraan gender, serta penguatan peran perempuan,	JATIM SEHAT Meningkatkan derajat kesehatan masyarakat yang berkualitas, merata, mudah diakses dan berkeadilan 8. Sarpras Pendidikan dan kesehatan	Masyarakat Kota Pasuruan		310.580.550,00	UPT PUSKESMAS GADINGREJO

No	Kode					Urusan / Bidang Urusan / Program / Outcome / Kegiatan / Sub Kegiatan	Indikator Program / Kegiatan / Sub Kegiatan	Capaian Kinerja Dan Kerangka Pendanaan						Kelompok Sasaran	Prakiraan Maju Rencana Tahun 2025		Perangkat Daerah Penanggung Jawab
								Target 2026	Pagu Indikatif (Rp)	Lokasi	Sumber Dana	Prioritas			Target	Pagu Indikatif (Rp)	
												Nasional	Daerah				
1	2					3	4	5	6	7	8	9	10	11	12	13	14
										jo, Sebani		pemuda (generasi milenial dan generasi Z), dan penyandang disabilitas.	berkualitas				
	1	02	02	2.02	0034	Operasional Pelayanan Fasilitas Kesehatan Lainnya											
							Jumlah Dokumen Operasional Pelayanan Fasilitas Kesehatan Lainnya	1 Dokumen	2.205.000,00	Kota Pasuruan, Gadingrejo, Gadingrejo Kota Pasuruan, Gadingrejo, Bukir Kota Pasuruan, Gadingrejo, Gentong Kota Pasuruan,	DAK NON FISIK-DANA BOK-BOK PUSKESMAS	Memperkuat pembangunan sumber daya manusia (SDM), sains, teknologi, pendidikan, kesehatan, prestasi olahraga, kesetaraan gender, serta penguatan peran	JATIM SEHAT Meningkatkan derajat kesehatan masyarakat yang berkualitas, merata, mudah diakses dan berkeadilan 8. Sarpras Pendidikan dan	Masyarakat Kota Pasuruan		2.315.250,00	UPT PUSKESMAS GADINGREJO

No	Kode					Urusan / Bidang Urusan / Program / Outcome / Kegiatan / Sub Kegiatan	Indikator Program / Kegiatan / Sub Kegiatan	Capaian Kinerja Dan Kerangka Pendanaan						Kelompok Sasaran	Prakiraan Maju Rencana Tahun 2025		Perangkat Daerah Penanggung Jawab
								Target 2026	Pagu Indikatif (Rp)	Lokasi	Sumber Dana	Prioritas			Target	Pagu Indikatif (Rp)	
												Nasional	Daerah				
1	2					3	4	5	6	7	8	9	10	11	12	13	14
										Gadingrejo, Sebani		perempuan, pemuda (generasi milenial dan generasi Z), dan penyandang disabilitas.	kesehatan berkualitas				
	1	02	02	2.02	0044	Pengelolaan Pelayanan Kesehatan Reproduksi											
							Jumlah dokumen hasil pengelolaan pelayanan kesehatan reproduksi	4 Dokumen	2.080.000,00	Kota Pasuruan, Gadingrejo, Gadingrejo Kota Pasuruan, Gadingrejo, Bukir Kota Pasuruan, Gadingrejo, Gentong Kota	DAK NON FISIK-DANA BOK-BOK PUSKESMAS	Memperkuat pembangunan sumber daya manusia (SDM), sains, teknologi, pendidikan, kesehatan, prestasi olahraga, kesetaraan gender, serta	JATIM SEHAT Meningkatkan derajat kesehatan masyarakat yang berkualitas, merata, mudah diakses dan berkeadilan 8. Sarpras	Masyarakat Kota Pasuruan		2.184.000,00	UPT PUSKESMAS GADINGREJO

No	Kode					Urusan / Bidang Urusan / Program / Outcome / Kegiatan / Sub Kegiatan	Indikator Program / Kegiatan / Sub Kegiatan	Capaian Kinerja Dan Kerangka Pendanaan						Kelompok Sasaran	Prakiraan Maju Rencana Tahun 2025		Perangkat Daerah Penanggung Jawab
								Target 2026	Pagu Indikatif (Rp)	Lokasi	Sumber Dana	Prioritas			Target	Pagu Indikatif (Rp)	
												Nasional	Daerah				
1	2					3	4	5	6	7	8	9	10	11	12	13	14
										Pasuruan, Gadingrejo, Sebani		penguatan peran perempuan, pemuda (generasi milenial dan generasi Z), dan penyandang disabilitas.	Pendidikan dan kesehatan berkualitas				
	1	02	02	2.02	0046	Pengelolaan upaya kesehatan Ibu dan Anak											
							Jumlah dokumen hasil pengelolaan upaya kesehatan ibu dan anak	12 Dokumen	1.203.500,00	Kota Pasuruan, Gadingrejo, Gadingrejo Kota Pasuruan, Gadingrejo, Bukir Kota Pasuruan, Gadingrejo,	DAK NON FISIK-DANA BOK-BOK PUSKESMAS	Memperkuat pembangunan sumber daya manusia (SDM), sains, teknologi, pendidikan, kesehatan, prestasi olahraga, kesetaraa	JATIM SEHAT Meningkatkan derajat kesehatan masyarakat yang berkualitas, merata, mudah diakses dan berkeadilan	-		1.263.675,00	UPT PUSKESMAS GADINGREJO

No	Kode					Urusan / Bidang Urusan / Program / Outcome / Kegiatan / Sub Kegiatan	Indikator Program / Kegiatan / Sub Kegiatan	Capaian Kinerja Dan Kerangka Pendanaan						Kelompok Sasaran	Prakiraan Maju Rencana Tahun 2025		Perangkat Daerah Penanggung Jawab
								Target 2026	Pagu Indikatif (Rp)	Lokasi	Sumber Dana	Prioritas			Target	Pagu Indikatif (Rp)	
												Nasional	Daerah				
1	2					3	4	5	6	7	8	9	10	11	12	13	14
										Gentong Kota Pasuruan, Gadingrejo, Sebani		n gender, serta penguatan peran perempuan, pemuda (generasi milenial dan generasi Z), dan penyandang disabilitas.	8. Sarpras Pendidikan dan kesehatan berkualitas				
	1	02	02	2.02	0047	Pengelolaan Pelayanan Kelanjutusiaan											
							Jumlah dokumen hasil pengelolaan pelayanan kelanjutusiaan	12 Dokumen	1.200.000,00	Kota Pasuruan, Gadingrejo, Gadingrejo Kota Pasuruan, Gadingrejo, Bukir Kota Pasuruan,	DAK NON FISIK-DANA BOK-BOK PUSKESMAS	Memperkuat pembangunan sumber daya manusia (SDM), sains, teknologi, pendidikan, kesehatan, prestasi	JATIM SEHAT Meningkatkan derajat kesehatan masyarakat yang berkualitas, merata, mudah diakses dan	Masyarakat Kota Pasuruan		1.260.000,00	UPT PUSKESMAS GADINGREJO

No	Kode					Urusan / Bidang Urusan / Program / Outcome / Kegiatan / Sub Kegiatan	Indikator Program / Kegiatan / Sub Kegiatan	Capaian Kinerja Dan Kerangka Pendanaan						Kelompok Sasaran	Prakiraan Maju Rencana Tahun 2025		Perangkat Daerah Penanggung Jawab
								Target 2026	Pagu Indikatif (Rp)	Lokasi	Sumber Dana	Prioritas			Target	Pagu Indikatif (Rp)	
												Nasional	Daerah				
1	2					3	4	5	6	7	8	9	10	11	12	13	14
										Gadingrejo, Gentong Kota Pasuruan, Gadingrejo, Sebani		olahraga, kesetaraan gender, serta penguatan peran perempuan, pemuda (generasi milenial dan generasi Z), dan penyandang disabilitas.	berkeadilan 8. Sarpras Pendidikan dan kesehatan berkualitas				
12	1	02	03			PROGRAM PENINGKATAN KAPASITAS SUMBER DAYA MANUSIA KESEHATAN	Rasio tenaga kesehatan dan tenaga medis terhadap populasi	4,8 per 1000 penduduk	94.080.000,00						-	98.784.000,00	
	1	02	03	2.02		Perencanaan Kebutuhan dan Pendayagunaan Sumber Daya Manusia	Persentase RS Pemerintah dengan dokter spesialis sesuai standar Persentase Puskesmas dengan SDMK sesuai standar	0% 12,50 %	94.080.000,00			Memperkuat pembangunan sumber daya manusia	JATIM SEHAT Meningkatkan derajat kesehatan	Masyarakat Kota Pasuruan	-	98.784.000,00	

No	Kode					Urusan / Bidang Urusan / Program / Outcome / Kegiatan / Sub Kegiatan	Indikator Program / Kegiatan / Sub Kegiatan	Capaian Kinerja Dan Kerangka Pendanaan						Kelompok Sasaran	Prakiraan Maju Rencana Tahun 2025		Perangkat Daerah Penanggung Jawab
								Target 2026	Pagu Indikatif (Rp)	Lokasi	Sumber Dana	Prioritas			Target	Pagu Indikatif (Rp)	
												Nasional	Daerah				
1	2					3	4	5	6	7	8	9	10	11	12	13	14
						Kesehatan untuk UKP dan UKM di Wilayah Kabupaten/ Kota						(SDM), sains, teknologi, pendidikan, kesehatan, prestasi olahraga, kesetaraan gender, serta penguatan peran perempuan, pemuda (generasi milenial dan generasi Z), dan penyandang disabilitas.	masyarakat yang berkualitas, merata, mudah diakses dan berkeadilan 8. Sarpras Pendidikan dan kesehatan berkualitas				
	1	02	03	2.02	0002	Pemenuhan Kebutuhan Sumber Daya Manusia Kesehatan Sesuai Standar											
							Jumlah Sumber Daya Manusia Kesehatan yang Memenuhi Standar di Fasilitas	4 Orang	94.080.000,00	Kota Pasuruan, Gadingrejo,	DANA ALOKASI UMUM (DAU)	Memperkuat pembangunan sumber	JATIM SEHAT Meningkatkan derajat	Masyarakat Kota Pasuruan		98.784.000,00	UPT PUSKESMAS GADINGREJO

No	Kode					Urusan / Bidang Urusan / Program / Outcome / Kegiatan / Sub Kegiatan	Indikator Program / Kegiatan / Sub Kegiatan	Capaian Kinerja Dan Kerangka Pendanaan						Kelompok Sasaran	Prakiraan Maju Rencana Tahun 2025		Perangkat Daerah Penanggung Jawab
								Target 2026	Pagu Indikatif (Rp)	Lokasi	Sumber Dana	Prioritas			Target	Pagu Indikatif (Rp)	
												Nasional	Daerah				
1	2					3	4	5	6	7	8	9	10	11	12	13	14
							Pelayanan Kesehatan (Fasyankes)			Gadingrejo Kota Pasuruan, Gadingrejo, Bukir Kota Pasuruan, Gadingrejo, Gentong Kota Pasuruan, Gadingrejo, Sebani		daya manusia (SDM), sains, teknologi, pendidikan, kesehatan, prestasi olahraga, kesetaraan gender, serta penguatan peran perempuan, pemuda (generasi milenial dan generasi Z), dan penyandang disabilitas.	kesehatan masyarakat yang berkualitas, merata, mudah diakses dan berkeadilan 8. Sarpras Pendidikan dan kesehatan berkualitas				
13	1	02	05			PROGRAM PEMBERDAYAAN MASYARAKA	Persentase UKBM dengan strata Purnama dan Mandiri	10 %	642.327.600,00						-	674.443.980,00	

No	Kode					Urusan / Bidang Urusan / Program / Outcome / Kegiatan / Sub Kegiatan	Indikator Program / Kegiatan / Sub Kegiatan	Capaian Kinerja Dan Kerangka Pendanaan						Kelompok Sasaran	Prakiraan Maju Rencana Tahun 2025		Perangkat Daerah Penanggung Jawab
								Target 2026	Pagu Indikatif (Rp)	Lokasi	Sumber Dana	Prioritas			Target	Pagu Indikatif (Rp)	
												Nasional	Daerah				
1	2					3	4	5	6	7	8	9	10	11	12	13	14
						T BIDANG KESEHATAN											
	1	02	05	2.01		Advokasi, Pemberdayaan, Kemitraan, Peningkatan Peran serta Masyarakat dan Lintas Sektor Tingkat Daerah Kabupaten/ Kota	Jumlah Dokumen Advokasi, Pemberdayaan, Kemitraan, Peningkatan Peran serta Masyarakat dan Lintas Sektor Tingkat Daerah Kabupaten/ Kota yang telah disusun	1 dokumen	580.203.600,00			Memperkuat pembangunan sumber daya manusia (SDM), sains, teknologi, pendidikan, kesehatan, prestasi olahraga, kesetaraan gender, serta penguatan peran perempuan, pemuda (generasi milenial dan generasi Z), dan penyandang	JATIM SEHAT Meningkatkan derajat kesehatan masyarakat yang berkualitas, merata, mudah diakses dan berkeadilan 8. Sarpras Pendidikan dan kesehatan berkualitas	Masyarakat Kota Pasuruan	-	609.213.780,00	

No	Kode					Urusan / Bidang Urusan / Program / Outcome / Kegiatan / Sub Kegiatan	Indikator Program / Kegiatan / Sub Kegiatan	Capaian Kinerja Dan Kerangka Pendanaan						Kelompok Sasaran	Prakiraan Maju Rencana Tahun 2025		Perangkat Daerah Penanggung Jawab
								Target 2026	Pagu Indikatif (Rp)	Lokasi	Sumber Dana	Prioritas			Target	Pagu Indikatif (Rp)	
												Nasional	Daerah				
1	2					3	4	5	6	7	8	9	10	11	12	13	14
												disabilitas.					
	1	02	05	2.01	0001	Peningkatan Upaya Promosi Kesehatan, Advokasi, Kemitraan dan Pemberdayaan Masyarakat											
							Jumlah Dokumen Promosi Kesehatan, Advokasi, Kemitraan dan Pemberdayaan Masyarakat	4 Dokumen	580.203.600,00	Kota Pasuruan, Gadingrejo, Gadingrejo Kota Pasuruan, Gadingrejo, Bukir Kota Pasuruan, Gadingrejo, Sebani Kota Pasuruan, Gadingrejo, Gentong	PENDAPATAN BAGI HASIL PAJAK ROKOK	Memperkuat pembangunan sumber daya manusia (SDM), sains, teknologi, pendidikan, kesehatan, prestasi olahraga, kesetaraan gender, serta penguatan peran perempuan, pemuda (generasi milenial dan generasi Z), dan	JATIM SEHAT Meningkatkan derajat kesehatan masyarakat yang berkualitas, merata, mudah diakses dan berkeadilan 8. Sarpras Pendidikan dan kesehatan berkualitas	Masyarakat Kota Pasuruan		609.213.780,00	UPT PUSKESMAS GADINGREJO

No	Kode					Urusan / Bidang Urusan / Program / Outcome / Kegiatan / Sub Kegiatan	Indikator Program / Kegiatan / Sub Kegiatan	Capaian Kinerja Dan Kerangka Pendanaan						Kelompok Sasaran	Prakiraan Maju Rencana Tahun 2025		Perangkat Daerah Penanggung Jawab
								Target 2026	Pagu Indikatif (Rp)	Lokasi	Sumber Dana	Prioritas			Target	Pagu Indikatif (Rp)	
												Nasional	Daerah				
1	2					3	4	5	6	7	8	9	10	11	12	13	14
												penyandang disabilitas.					
	1	02	05	2.02		Pelaksanaan Sehat dalam rangka Promotif Preventif Tingkat Daerah Kabupaten/ Kota	Jumlah tema KIE promosi kesehatan dan gerakan hidup bersih dan sehat melalui berbagai saluran media	10 tema	10.300.000,00			Memperkuat pembangunan sumber daya manusia (SDM), sains, teknologi, pendidikan, kesehatan, prestasi olahraga, kesetaraan gender, serta penguatan peran perempuan, pemuda (generasi milenial dan generasi Z), dan	JATIM SEHAT Meningkatkan derajat kesehatan masyarakat yang berkualitas, merata, mudah diakses dan berkeadilan 8. Sarpras Pendidikan dan kesehatan berkualitas	Masyarakat Kota Pasuruan	-	10.815.000,00	

No	Kode					Urusan / Bidang Urusan / Program / Outcome / Kegiatan / Sub Kegiatan	Indikator Program / Kegiatan / Sub Kegiatan	Capaian Kinerja Dan Kerangka Pendanaan						Kelompok Sasaran	Prakiraan Maju Rencana Tahun 2025		Perangkat Daerah Penanggung Jawab
								Target 2026	Pagu Indikatif (Rp)	Lokasi	Sumber Dana	Prioritas			Target	Pagu Indikatif (Rp)	
												Nasional	Daerah				
1	2					3	4	5	6	7	8	9	10	11	12	13	14
												penyandang disabilitas.					
	1	02	05	2.02	0001	Penyelenggaraan Promosi Kesehatan dan Gerakan Hidup Bersih dan Sehat											
							Jumlah Dokumen Hasil Penyelenggaraan Promosi Kesehatan dan Gerakan Hidup Bersih dan Sehat	2 Dokumen	10.300.000,00	Kota Pasuruan, Gadingrejo, Gadingrejo Kota Pasuruan, Gadingrejo, Bukir Kota Pasuruan, Gadingrejo, Gentong Kota Pasuruan, Gadingrejo, Sebani	PENDAPATAN BAGI HASIL PAJAK ROKOK	Memperkuat pembangunan sumber daya manusia (SDM), sains, teknologi, pendidikan, kesehatan, prestasi olahraga, kesetaraan gender, serta penguatan peran perempuan, pemuda (generasi milenial dan	JATIM SEHAT Meningkatkan derajat kesehatan masyarakat yang berkualitas, merata, mudah diakses dan berkeadilan 8. Sarpras Pendidikan dan kesehatan berkualitas	Masyarakat Kota Pasuruan		10.815.000,00	UPT PUSKESMAS GADINGREJO

No	Kode					Urusan / Bidang Urusan / Program / Outcome / Kegiatan / Sub Kegiatan	Indikator Program / Kegiatan / Sub Kegiatan	Capaian Kinerja Dan Kerangka Pendanaan						Kelompok Sasaran	Prakiraan Maju Rencana Tahun 2025		Perangkat Daerah Penanggung Jawab
								Target 2026	Pagu Indikatif (Rp)	Lokasi	Sumber Dana	Prioritas			Target	Pagu Indikatif (Rp)	
												Nasional	Daerah				
1	2					3	4	5	6	7	8	9	10	11	12	13	14
												generasi Z), dan penyandang disabilitas.					
	1	02	05	2.03		Pengembangan dan Pelaksanaan Upaya Kesehatan Bersumber Daya Masyarakat (UKBM) Tingkat Daerah Kabupaten/ Kota	-	-	51.824.000,00			Memperkuat pembangunan sumber daya manusia (SDM), sains, teknologi, pendidikan, kesehatan, prestasi olahraga, kesetaraan gender, serta penguatan peran perempuan, pemuda (generasi milenial dan	JATIM SEHAT Meningkatkan derajat kesehatan masyarakat yang berkualitas, merata, mudah diakses dan berkeadilan 8. Sarpras Pendidikan dan kesehatan berkualitas	Masyarakat Kota Pasuruan	-	54.415.200,00	

No	Kode					Urusan / Bidang Urusan / Program / Outcome / Kegiatan / Sub Kegiatan	Indikator Program / Kegiatan / Sub Kegiatan	Capaian Kinerja Dan Kerangka Pendanaan						Kelompok Sasaran	Prakiraan Maju Rencana Tahun 2025		Perangkat Daerah Penanggung Jawab
								Target 2026	Pagu Indikatif (Rp)	Lokasi	Sumber Dana	Prioritas			Target	Pagu Indikatif (Rp)	
												Nasional	Daerah				
1	2					3	4	5	6	7	8	9	10	11	12	13	14
												generasi Z), dan penyandang disabilitas.					
	1	02	05	2.03	0001	Bimbingan Teknis dan Supervisi Pengembangan dan Pelaksanaan Upaya Kesehatan Bersumber Daya Masyarakat (UKBM)											
							Jumlah Dokumen Hasil Bimbingan Teknis dan Supervisi Upaya Kesehatan Bersumber Daya Masyarakat (UKBM)	4 Dokumen	51.824.000,00	Kota Pasuruan, Gadingrejo, Gadingrejo Kota Pasuruan, Gadingrejo, Bukir Kota Pasuruan, Gadingrejo, Gentong Kota Pasuruan, Gadingrejo, Sebani	DAK NON FISIK-DANA BOK-BOK PUSKESMAS, PENDAPATAN BAGI HASIL PAJAK ROKOK	Memperkuat pembangunan sumber daya manusia (SDM), sains, teknologi, pendidikan, kesehatan, prestasi olahraga, kesetaraan gender, serta penguatan peran perempuan, pemuda (generasi	JATIM SEHAT Meningkatkan derajat kesehatan masyarakat yang berkualitas, merata, mudah diakses dan berkeadilan 8. Sarpras Pendidikan dan kesehatan berkualitas	Masyarakat Kota Pasuruan		54.415.200,00	UPT PUSKESMAS GADINGREJO

No	Kode					Urusan / Bidang Urusan / Program / Outcome / Kegiatan / Sub Kegiatan	Indikator Program / Kegiatan / Sub Kegiatan	Capaian Kinerja Dan Kerangka Pendanaan						Kelompok Sasaran	Prakiraan Maju Rencana Tahun 2025		Perangkat Daerah Penanggung Jawab
								Target 2026	Pagu Indikatif (Rp)	Lokasi	Sumber Dana	Prioritas			Target	Pagu Indikatif (Rp)	
												Nasional	Daerah				
1	2					3	4	5	6	7	8	9	10	11	12	13	14
												milenial dan generasi Z), dan penyandang disabilitas.					
						UPT PUSKESMAS KANDANGSAPI			4.076.600.090,00							4.280.429.410,00	
	1					URUSAN PEMERINTAHAN WAJIB YANG BERKAITAN DENGAN PELAYANAN DASAR			4.076.600.090,00							4.280.429.410,00	
	1	02				URUSAN PEMERINTAHAN BIDANG KESEHATAN			4.076.600.090,00							4.280.429.410,00	
14	1	02	01			PROGRAM PENUNJANG URUSAN PEMERINTAHAN DAERAH KABUPATEN /KOTA	Jumlah BLUD yang Menyediakan Pelayanan dan Penunjang Pelayanan	1 Unit Kerja	1.716.828.000,00						-	1.802.669.400,00	
	1	02	01	2.10		Peningkatan Pelayanan BLUD	Jumlah BLUD yang Menyediakan Pelayanan dan Penunjang Pelayanan	1 Unit Kerja	1.716.828.000,00			Memperkuat pembangunan sumber daya manusia (SDM), sains, teknologi, pendidik	JATIM SEHAT Meningkatkan derajat kesehatan masyarakat yang berkualitas,	Masyarakat Kota Pasuruan	-	1.802.669.400,00	

No	Kode					Urusan / Bidang Urusan / Program / Outcome / Kegiatan / Sub Kegiatan	Indikator Program / Kegiatan / Sub Kegiatan	Capaian Kinerja Dan Kerangka Pendanaan						Kelompok Sasaran	Prakiraan Maju Rencana Tahun 2025		Perangkat Daerah Penanggung Jawab
								Target 2026	Pagu Indikatif (Rp)	Lokasi	Sumber Dana	Prioritas			Target	Pagu Indikatif (Rp)	
												Nasional	Daerah				
1	2					3	4	5	6	7	8	9	10	11	12	13	14
												an, kesehatan, prestasi olahraga, kesetaraan gender, serta penguatan peran perempuan, pemuda (generasi milenial dan generasi Z), dan penyandang disabilitas.	merata, mudah diakses dan berkeadilan 8. Sarpras Pendidikan dan kesehatan berkualitas				
	1	02	01	2.10	0001	Pelayanan dan Penunjang Pelayanan BLUD											
							Jumlah BLUD yang Menyediakan Pelayanan dan Penunjang Pelayanan	1 Unit Kerja	1.716.828.000,00	Kota Pasuruan, Panggungrejo, Semua Kel/Desa	PENDAPATAN DARI BLUD	Memperkuat pembangunan sumber daya manusia (SDM), sains,	JATIM SEHAT Meningkatkan derajat kesehatan masyarakat yang	Masyarakat Kota Pasuruan		1.802.669.400,00	UPT PUSKESMAS KANDANG SAPI

No	Kode					Urusan / Bidang Urusan / Program / Outcome / Kegiatan / Sub Kegiatan	Indikator Program / Kegiatan / Sub Kegiatan	Capaian Kinerja Dan Kerangka Pendanaan						Kelompok Sasaran	Prakiraan Maju Rencana Tahun 2025		Perangkat Daerah Penanggung Jawab
								Target 2026	Pagu Indikatif (Rp)	Lokasi	Sumber Dana	Prioritas			Target	Pagu Indikatif (Rp)	
												Nasional	Daerah				
1	2					3	4	5	6	7	8	9	10	11	12	13	14
												teknologi, pendidikan, kesehatan, prestasi olahraga, kesetaraan gender, serta penguatan peran perempuan, pemuda (generasi milenial dan generasi Z), dan penyandang disabilitas.	berkualitas, merata, mudah diakses dan berkeadilan 8. Sarpras Pendidikan dan kesehatan berkualitas				
15	1	02	02			PROGRAM PEMENUHAN UPAYA KESEHATAN PERORANGAN DAN UPAYA KESEHATAN	Persentase pemenuhan UKP (Upaya Kesehatan Perorangan) dan UKM (Upaya Kesehatan Masyarakat)	100 %	1.593.459.990,00						-	1.673.132.305,00	

No	Kode					Urusan / Bidang Urusan / Program / Outcome / Kegiatan / Sub Kegiatan	Indikator Program / Kegiatan / Sub Kegiatan	Capaian Kinerja Dan Kerangka Pendanaan						Kelompok Sasaran	Prakiraan Maju Rencana Tahun 2025		Perangkat Daerah Penanggung Jawab
								Target 2026	Pagu Indikatif (Rp)	Lokasi	Sumber Dana	Prioritas			Target	Pagu Indikatif (Rp)	
												Nasional	Daerah				
1	2					3	4	5	6	7	8	9	10	11	12	13	14
						MASYARAKAT											
	1	02	02	2.02		Penyediaan Layanan Kesehatan untuk UKM dan UKP Rujukan Tingkat Daerah Kabupaten/ Kota	Persentase pemenuhan UKP (Upaya Kesehatan Perorangan) dan UKM (Upaya Kesehatan Masyarakat)	100 %	1.593.459.990,00			Memperkuat pembangunan sumber daya manusia (SDM), sains, teknologi, pendidikan, kesehatan, prestasi olahraga, kesetaraan gender, serta penguatan peran perempuan, pemuda (generasi milenial dan generasi Z), dan penyandang	JATIM SEHAT Meningkatkan derajat kesehatan masyarakat yang berkualitas, merata, mudah diakses dan berkeadilan 8. Sarpras Pendidikan dan kesehatan berkualitas	Masyarakat Kota Pasuruan	-	1.673.132.305,00	

No	Kode					Urusan / Bidang Urusan / Program / Outcome / Kegiatan / Sub Kegiatan	Indikator Program / Kegiatan / Sub Kegiatan	Capaian Kinerja Dan Kerangka Pendanaan						Kelompok Sasaran	Prakiraan Maju Rencana Tahun 2025		Perangkat Daerah Penanggung Jawab
								Target 2026	Pagu Indikatif (Rp)	Lokasi	Sumber Dana	Prioritas			Target	Pagu Indikatif (Rp)	
												Nasional	Daerah				
1	2					3	4	5	6	7	8	9	10	11	12	13	14
												disabilitas.					
	1	02	02	2.02	0001	Pengelolaan Pelayanan Kesehatan Ibu Hamil											
							Jumlah Ibu Hamil yang Mendapatkan Pelayanan Kesehatan Sesuai Standar	388 Orang	39.550.000,00	Kota Pasuruan, Panggungrejo, Semua Kel/Desa	DAK NON FISIK-DANA BOK-BOK PUSKESMAS, PENDAPATAN BAGI HASIL PAJAK ROKOK	Memperkuat pembangunan sumber daya manusia (SDM), sains, teknologi, pendidikan, kesehatan, prestasi olahraga, kesetaraan gender, serta penguatan peran perempuan, pemuda (generasi milenial dan generasi Z), dan	JATIM SEHAT Meningkatkan derajat kesehatan masyarakat yang berkualitas, merata, mudah diakses dan berkeadilan 8. Sarpras Pendidikan dan kesehatan berkualitas	Masyarakat Kota Pasuruan		41.527.500,00	UPT PUSKESMAS KANDANG SAPI

No	Kode					Urusan / Bidang Urusan / Program / Outcome / Kegiatan / Sub Kegiatan	Indikator Program / Kegiatan / Sub Kegiatan	Capaian Kinerja Dan Kerangka Pendanaan						Kelompok Sasaran	Prakiraan Maju Rencana Tahun 2025		Perangkat Daerah Penanggung Jawab
								Target 2026	Pagu Indikatif (Rp)	Lokasi	Sumber Dana	Prioritas			Target	Pagu Indikatif (Rp)	
												Nasional	Daerah				
1	2					3	4	5	6	7	8	9	10	11	12	13	14
												penyandang disabilitas.					
	1	02	02	2.02	0002	Pengelolaan Pelayanan Kesehatan Ibu Bersalin											
							Jumlah Ibu Bersalin yang Mendapatkan Pelayanan Kesehatan Sesuai Standar	387 Orang	5.000.000,00	Kota Pasuruan, Panggungrejo, Semua Kel/Desa	PENDAPATAN BAGI HASIL PAJAK ROKOK	Memperkuat pembangunan sumber daya manusia (SDM), sains, teknologi, pendidikan, kesehatan, prestasi olahraga, kesetaraan gender, serta penguatan peran perempuan, pemuda (generasi milenial dan	JATIM SEHAT Meningkatkan derajat kesehatan masyarakat yang berkualitas, merata, mudah diakses dan berkeadilan 8. Sarpras Pendidikan dan kesehatan berkualitas	Masyarakat Kota Pasuruan		5.250.000,00	UPT PUSKESMAS KANDANG SAPI

No	Kode					Urusan / Bidang Urusan / Program / Outcome / Kegiatan / Sub Kegiatan	Indikator Program / Kegiatan / Sub Kegiatan	Capaian Kinerja Dan Kerangka Pendanaan						Kelompok Sasaran	Prakiraan Maju Rencana Tahun 2025		Perangkat Daerah Penanggung Jawab
								Target 2026	Pagu Indikatif (Rp)	Lokasi	Sumber Dana	Prioritas			Target	Pagu Indikatif (Rp)	
												Nasional	Daerah				
1	2					3	4	5	6	7	8	9	10	11	12	13	14
												generasi Z), dan penyandang disabilitas.					
	1	02	02	2.02	0004	Pengelolaan Pelayanan Kesehatan Balita											
							Jumlah Balita yang Mendapatkan Pelayanan Kesehatan Sesuai Standar	1600 Orang	15.250.000,00	Kota Pasuruan, Panggungrejo, Semua Kel/Desa	PENDAPATAN BAGI HASIL PAJAK ROKOK	Memperkuat pembangunan sumber daya manusia (SDM), sains, teknologi, pendidikan, kesehatan, prestasi olahraga, kesetaraan gender, serta penguatan peran perempuan, pemuda (generasi	JATIM SEHAT Meningkatkan derajat kesehatan masyarakat yang berkualitas, merata, mudah diakses dan berkeadilan 8. Sarpras Pendidikan dan kesehatan berkualitas	Masyarakat Kota Pasuruan		16.012.500,00	UPT PUSKESMAS KANDANG SAPI

No	Kode					Urusan / Bidang Urusan / Program / Outcome / Kegiatan / Sub Kegiatan	Indikator Program / Kegiatan / Sub Kegiatan	Capaian Kinerja Dan Kerangka Pendanaan						Kelompok Sasaran	Prakiraan Maju Rencana Tahun 2025		Perangkat Daerah Penanggung Jawab
								Target 2026	Pagu Indikatif (Rp)	Lokasi	Sumber Dana	Prioritas			Target	Pagu Indikatif (Rp)	
												Nasional	Daerah				
1	2					3	4	5	6	7	8	9	10	11	12	13	14
												milenial dan generasi Z), dan penyandang disabilitas.					
	1	02	02	2.02	0005	Pengelolaan Pelayanan Kesehatan pada Usia Pendidikan Dasar											
							Jumlah Anak Usia Pendidikan Dasar yang Mendapatkan Pelayanan Kesehatan Sesuai Standar	2465 Orang	52.080.000,00	Kota Pasuruan, Panggungrejo, Semua Kel/Desa	DAK NON FISIK-DANA BOK-BOK PUSKESMAS, PENDAPATAN BAGI HASIL PAJAK ROKOK	Memperkuat pembangunan sumber daya manusia (SDM), sains, teknologi, pendidikan, kesehatan, prestasi olahraga, kesetaraan gender, serta penguatan peran perempuan,	JATIM SEHAT Meningkatkan derajat kesehatan masyarakat yang berkualitas, merata, mudah diakses dan berkeadilan 8. Sarpras Pendidikan dan kesehatan	Masyarakat Kota Pasuruan		54.684.000,00	UPT PUSKESMAS KANDANGSAPI

No	Kode					Urusan / Bidang Urusan / Program / Outcome / Kegiatan / Sub Kegiatan	Indikator Program / Kegiatan / Sub Kegiatan	Capaian Kinerja Dan Kerangka Pendanaan						Kelompok Sasaran	Prakiraan Maju Rencana Tahun 2025		Perangkat Daerah Penanggung Jawab
								Target 2026	Pagu Indikatif (Rp)	Lokasi	Sumber Dana	Prioritas			Target	Pagu Indikatif (Rp)	
												Nasional	Daerah				
1	2					3	4	5	6	7	8	9	10	11	12	13	14
												pemuda (generasi milenial dan generasi Z), dan penyandang disabilitas.	berkualitas				
	1	02	02	2.02	0006	Pengelolaan Pelayanan Kesehatan pada Usia Produktif											
							Jumlah Penduduk Usia Produktif yang Mendapatkan Pelayanan Kesehatan Sesuai Standar	16191 Orang	18.210.000,00	Kota Pasuruan, Panggungrejo, Semua Kel/Desa	PENDAPATAN BAGI HASIL PAJAK ROKOK	Memperkuat pembangunan sumber daya manusia (SDM), sains, teknologi, pendidikan, kesehatan, prestasi olahraga, kesetaraan gender, serta penguatan peran	JATIM SEHAT Meningkatkan derajat kesehatan masyarakat yang berkualitas, merata, mudah diakses dan berkeadilan 8. Sarpras Pendidikan dan	Masyarakat Kota Pasuruan		19.120.500,00	UPT PUSKESMAS KANDANGSAPI

No	Kode					Urusan / Bidang Urusan / Program / Outcome / Kegiatan / Sub Kegiatan	Indikator Program / Kegiatan / Sub Kegiatan	Capaian Kinerja Dan Kerangka Pendanaan						Kelompok Sasaran	Prakiraan Maju Rencana Tahun 2025		Perangkat Daerah Penanggung Jawab
								Target 2026	Pagu Indikatif (Rp)	Lokasi	Sumber Dana	Prioritas			Target	Pagu Indikatif (Rp)	
												Nasional	Daerah				
1	2					3	4	5	6	7	8	9	10	11	12	13	14
												perempuan, pemuda (generasi milenial dan generasi Z), dan penyandang disabilitas.	kesehatan berkualitas				
	1	02	02	2.02	0010	Pengelolaan Pelayanan Kesehatan Orang dengan Gangguan Jiwa Berat											
							Jumlah Orang yang Mendapatkan Pelayanan Kesehatan Orang dengan Gangguan Jiwa Berat Sesuai Standar	20 Orang	15.000.000,00	Kota Pasuruan, Panggungrejo, Semua Kel/Desa	DAK NON FISIK-DANA BOK-BOK PUSKESMAS	Memperkuat pembangunan sumber daya manusia (SDM), sains, teknologi, pendidikan, kesehatan, prestasi olahraga, kesetaraan gender, serta	JATIM SEHAT Meningkatkan derajat kesehatan masyarakat yang berkualitas, merata, mudah diakses dan berkeadilan 8. Sarpras	Masyarakat Kota Pasuruan		15.750.000,00	UPT PUSKESMAS KANDANG SAPI

No	Kode					Urusan / Bidang Urusan / Program / Outcome / Kegiatan / Sub Kegiatan	Indikator Program / Kegiatan / Sub Kegiatan	Capaian Kinerja Dan Kerangka Pendanaan						Kelompok Sasaran	Prakiraan Maju Rencana Tahun 2025		Perangkat Daerah Penanggung Jawab
								Target 2026	Pagu Indikatif (Rp)	Lokasi	Sumber Dana	Prioritas			Target	Pagu Indikatif (Rp)	
												Nasional	Daerah				
1	2					3	4	5	6	7	8	9	10	11	12	13	14
												penguatan peran perempuan, pemuda (generasi milenial dan generasi Z), dan penyandang disabilitas.	Pendidikan dan kesehatan berkualitas				
	1	02	02	2.02	0011	Pengelolaan Pelayanan Kesehatan Orang Terduga Tuberkulosis											
							Jumlah Orang Terduga Menderita Tuberkulosis yang Mendapatkan Pelayanan Sesuai Standar	487 Orang	22.000.000,00	Kota Pasuruan, Panggungrejo, Semua Kel/Desa	DAK NON FISIK-DANA BOK-BOK PUSKESMAS	Memperkuat pembangunan sumber daya manusia (SDM), sains, teknologi, pendidikan, kesehatan, prestasi olahraga, kesetaraa	JATIM SEHAT Meningkatkan derajat kesehatan masyarakat yang berkualitas, merata, mudah diakses dan berkeadilan	Masyarakat Kota Pasuruan		23.100.000,00	UPT PUSKESMAS KANDANG SAPI

No	Kode					Urusan / Bidang Urusan / Program / Outcome / Kegiatan / Sub Kegiatan	Indikator Program / Kegiatan / Sub Kegiatan	Capaian Kinerja Dan Kerangka Pendanaan						Kelompok Sasaran	Prakiraan Maju Rencana Tahun 2025		Perangkat Daerah Penanggung Jawab
								Target 2026	Pagu Indikatif (Rp)	Lokasi	Sumber Dana	Prioritas			Target	Pagu Indikatif (Rp)	
												Nasional	Daerah				
1	2					3	4	5	6	7	8	9	10	11	12	13	14
												n gender, serta penguatan peran perempuan, pemuda (generasi milenial dan generasi Z), dan penyandang disabilitas.	8. Sarpras Pendidikan dan kesehatan berkualitas				
	1	02	02	2.02	0015	Pengelolaan Pelayanan Kesehatan Gizi Masyarakat											
							Jumlah Dokumen Hasil Pengelolaan Pelayanan Kesehatan Gizi Masyarakat	16 Dokumen	860.810.700,00	Kota Pasuruan, Panggungrejo, Semua Kel/Desa	DANA ALOKASI UMUM (DAU), DAK NON FISIK-DANA BOK-BOK PUSKESMAS, PENDAPATAN BAGI HASIL PAJAK ROKOK	Memperkuat pembangunan sumber daya manusia (SDM), sains, teknologi, pendidikan, kesehatan, prestasi	JATIM SEHAT Meningkatkan derajat kesehatan masyarakat yang berkualitas, merata, mudah diakses dan	Masyarakat Kota Pasuruan		903.851.000,00	UPT PUSKESMAS KANDANGSAPI

No	Kode					Urusan / Bidang Urusan / Program / Outcome / Kegiatan / Sub Kegiatan	Indikator Program / Kegiatan / Sub Kegiatan	Capaian Kinerja Dan Kerangka Pendanaan						Kelompok Sasaran	Prakiraan Maju Rencana Tahun 2025		Perangkat Daerah Penanggung Jawab
								Target 2026	Pagu Indikatif (Rp)	Lokasi	Sumber Dana	Prioritas			Target	Pagu Indikatif (Rp)	
												Nasional	Daerah				
1	2					3	4	5	6	7	8	9	10	11	12	13	14
												olahraga, kesetaraan gender, serta penguatan peran perempuan, pemuda (generasi milenial dan generasi Z), dan penyandang disabilitas.	berkeadilan 8. Sarpras Pendidikan dan kesehatan berkualitas				
	1	02	02	2.02	0016	Pengelolaan Pelayanan Kesehatan Kerja dan Olahraga											
							Jumlah Dokumen Hasil Pengelolaan Pelayanan Kesehatan Kerja dan Olahraga	3 Dokumen	8.360.000,00	Kota Pasuruan, Panggungrejo, Semua Kel/Desa	DAK NON FISIK-DANA BOK-BOK PUSKESMAS, PENDAPATAN BAGI HASIL PAJAK ROKOK	Memperkuat pembangunan sumber daya manusia (SDM), sains, teknologi, pendidikan, kesehata	JATIM SEHAT Meningkatkan derajat kesehatan masyarakat yang berkualitas, merata, mudah	Masyarakat Kota Pasuruan		8.778.000,00	UPT PUSKESMAS KANDANG SAPI

No	Kode					Urusan / Bidang Urusan / Program / Outcome / Kegiatan / Sub Kegiatan	Indikator Program / Kegiatan / Sub Kegiatan	Capaian Kinerja Dan Kerangka Pendanaan						Kelompok Sasaran	Prakiraan Maju Rencana Tahun 2025		Perangkat Daerah Penanggung Jawab
								Target 2026	Pagu Indikatif (Rp)	Lokasi	Sumber Dana	Prioritas			Target	Pagu Indikatif (Rp)	
												Nasional	Daerah				
1	2					3	4	5	6	7	8	9	10	11	12	13	14
												n, prestasi olahraga, kesetaraan gender, serta penguatan peran perempuan, pemuda (generasi milenial dan generasi Z), dan penyandang disabilitas.	diakses dan berkeadilan 8. Sarpras Pendidikan dan kesehatan berkualitas				
	1	02	02	2.02	0017	Pengelolaan Pelayanan Kesehatan Lingkungan											
							Jumlah Dokumen Hasil Pengelolaan Pelayanan Kesehatan Lingkungan	12 Dokumen	64.826.990,00	Kota Pasuruan, Panggungrejo, Semua Kel/Desa	DAK NON FISIK-DANA BOK-BOK PUSKESMAS, PENDAPATAN BAGI HASIL PAJAK ROKOK	Memperkuat pembangunan sumber daya manusia (SDM), sains, teknologi, pendidik	JATIM SEHAT Meningkatkan derajat kesehatan masyarakat yang berkualitas,	Masyarakat Kota Pasuruan		68.068.000,00	UPT PUSKESMAS KANDANG SAPI

No	Kode					Urusan / Bidang Urusan / Program / Outcome / Kegiatan / Sub Kegiatan	Indikator Program / Kegiatan / Sub Kegiatan	Capaian Kinerja Dan Kerangka Pendanaan						Kelompok Sasaran	Prakiraan Maju Rencana Tahun 2025		Perangkat Daerah Penanggung Jawab
								Target 2026	Pagu Indikatif (Rp)	Lokasi	Sumber Dana	Prioritas			Target	Pagu Indikatif (Rp)	
												Nasional	Daerah				
1	2					3	4	5	6	7	8	9	10	11	12	13	14
												an, kesehatan, prestasi olahraga, kesetaraan gender, serta penguatan peran perempuan, pemuda (generasi milenial dan generasi Z), dan penyandang disabilitas.	merata, mudah diakses dan berkeadilan 8. Sarpras Pendidikan dan kesehatan berkualitas				
	1	02	02	2.02	0019	Pengelolaan Pelayanan Kesehatan Tradisional, Akupuntur, Asuhan Mandiri, dan Tradisional Lainnya											
							Jumlah Dokumen Hasil Pengelolaan Pelayanan Kesehatan Tradisional, Akupuntur, Asuhan Mandiri dan Tradisional Lainnya	12 Dokumen	36.188.200,00	Kota Pasuruan, Panggungrejo, Semua Kel/Desa	PENDAPATAN BAGI HASIL PAJAK ROKOK	Memperkuat pembangunan sumber daya manusia (SDM), sains,	JATIM SEHAT Meningkatkan derajat kesehatan masyarakat yang	Masyarakat Kota Pasuruan		37.997.500,00	UPT PUSKESMAS KANDANG SAPI

No	Kode					Urusan / Bidang Urusan / Program / Outcome / Kegiatan / Sub Kegiatan	Indikator Program / Kegiatan / Sub Kegiatan	Capaian Kinerja Dan Kerangka Pendanaan						Kelompok Sasaran	Prakiraan Maju Rencana Tahun 2025		Perangkat Daerah Penanggung Jawab
								Target 2026	Pagu Indikatif (Rp)	Lokasi	Sumber Dana	Prioritas			Target	Pagu Indikatif (Rp)	
												Nasional	Daerah				
1	2					3	4	5	6	7	8	9	10	11	12	13	14
												teknologi, pendidikan, kesehatan, prestasi olahraga, kesetaraan gender, serta penguatan peran perempuan, pemuda (generasi milenial dan generasi Z), dan penyandang disabilitas.	berkualitas, merata, mudah diakses dan berkeadilan 8. Sarpras Pendidikan dan kesehatan berkualitas				
	1	02	02	2.02	0020	Pengelolaan Surveilans Kesehatan											
							Jumlah Dokumen Hasil Pengelolaan Surveilans Kesehatan	12 Dokumen	14.650.000,00	Kota Pasuruan, Panggungrejo, Semua Kel/Desa	DAK NON FISIK-DANA BOK-BOK PUSKESMAS	Memperkuat pembangunan sumber daya manusia	JATIM SEHAT Meningkatkan derajat kesehatan	Masyarakat Kota Pasuruan		15.382.500,00	UPT PUSKESMAS KANDANG SAPI

No	Kode					Urusan / Bidang Urusan / Program / Outcome / Kegiatan / Sub Kegiatan	Indikator Program / Kegiatan / Sub Kegiatan	Capaian Kinerja Dan Kerangka Pendanaan						Kelompok Sasaran	Prakiraan Maju Rencana Tahun 2025		Perangkat Daerah Penanggung Jawab
								Target 2026	Pagu Indikatif (Rp)	Lokasi	Sumber Dana	Prioritas			Target	Pagu Indikatif (Rp)	
												Nasional	Daerah				
1	2					3	4	5	6	7	8	9	10	11	12	13	14
												(SDM), sains, teknologi, pendidikan, kesehatan, prestasi olahraga, kesetaraan gender, serta penguatan peran perempuan, pemuda (generasi milenial dan generasi Z), dan penyandang disabilitas.	masyarakat yang berkualitas, merata, mudah diakses dan berkeadilan 8. Sarpras Pendidikan dan kesehatan berkualitas				
	1	02	02	2.02	0021	Pengelolaan Pelayanan Kesehatan Orang dengan Masalah Kesehatan Jiwa (ODMK)											
							Jumlah Orang dengan Masalah Kejiwaan (ODMK) yang Mendapatkan Pelayanan Kesehatan	46 Orang	4.500.000,00	Kota Pasuruan, Panggungrejo,	DAK NON FISIK-DANA BOK-BOK PUSKESMAS	Memperkuat pembangunan sumber	JATIM SEHAT Meningkatkan derajat	Masyarakat Kota Pasuruan		4.725.000,00	UPT PUSKESMAS KANDANG SAPI

No	Kode					Urusan / Bidang Urusan / Program / Outcome / Kegiatan / Sub Kegiatan	Indikator Program / Kegiatan / Sub Kegiatan	Capaian Kinerja Dan Kerangka Pendanaan						Kelompok Sasaran	Prakiraan Maju Rencana Tahun 2025		Perangkat Daerah Penanggung Jawab
								Target 2026	Pagu Indikatif (Rp)	Lokasi	Sumber Dana	Prioritas			Target	Pagu Indikatif (Rp)	
												Nasional	Daerah				
1	2					3	4	5	6	7	8	9	10	11	12	13	14
										Semua Kel/Desa		daya manusia (SDM), sains, teknologi, pendidikan, kesehatan, prestasi olahraga, kesetaraan gender, serta penguatan peran perempuan, pemuda (generasi milenial dan generasi Z), dan penyandang disabilitas.	kesehatan masyarakat yang berkualitas, merata, mudah diakses dan berkeadilan 8. Sarpras Pendidikan dan kesehatan berkualitas				
	1	02	02	2.02	0025	Pelayanan Kesehatan Penyakit Menular dan Tidak Menular											
							Jumlah Dokumen Hasil Pelayanan Kesehatan Penyakit	84 Dokumen	105.900.200,00	Kota Pasuruan,	DAK NON FISIK-DANA BOK-BOK	Memperkuat pembang	JATIM SEHAT Meningk	Masyarakat Kota		111.195.210,00	UPT PUSKESMAS

No	Kode					Urusan / Bidang Urusan / Program / Outcome / Kegiatan / Sub Kegiatan	Indikator Program / Kegiatan / Sub Kegiatan	Capaian Kinerja Dan Kerangka Pendanaan						Kelompok Sasaran	Prakiraan Maju Rencana Tahun 2025		Perangkat Daerah Penanggung Jawab
								Target 2026	Pagu Indikatif (Rp)	Lokasi	Sumber Dana	Prioritas			Target	Pagu Indikatif (Rp)	
												Nasional	Daerah				
1	2					3	4	5	6	7	8	9	10	11	12	13	14
							Menular dan Tidak Menular			Panggungrejo, Semua Kel/Desa	PUSKESMAS, PENDAPATAN BAGI HASIL PAJAK ROKOK	unan sumber daya manusia (SDM), sains, teknologi, pendidikan, kesehatan, prestasi olahraga, kesetaraan gender, serta penguatan peran perempuan, pemuda (generasi milenial dan generasi Z), dan penyandang disabilitas.	atkan derajat kesehatan masyarakat yang berkualitas, merata, mudah diakses dan berkeadilan 8. Sarpras Pendidikan dan kesehatan berkualitas	Pasuruan			KANDANG SAPI
	1	02	02	2.02	0033	Operasional Pelayanan Puskesmas											

No	Kode	Urusan / Bidang Urusan / Program / Outcome / Kegiatan / Sub Kegiatan	Indikator Program / Kegiatan / Sub Kegiatan	Capaian Kinerja Dan Kerangka Pendanaan						Kelompok Sasaran	Prakiraan Maju Rencana Tahun 2025		Perangkat Daerah Penanggung Jawab
				Target 2026	Pagu Indikatif (Rp)	Lokasi	Sumber Dana	Prioritas			Target	Pagu Indikatif (Rp)	
								Nasional	Daerah				
1	2	3	4	5	6	7	8	9	10	11	12	13	14
			Jumlah Dokumen Operasional Pelayanan Puskesmas	12 Dokumen	309.230.400,00	Kota Pasuruan, Panggungrejo, Semua Kel/Desa	DANA ALOKASI UMUM (DAU), DAK NON FISIK-DANA BOK-BOK PUSKESMAS	Memperkuat pembangunan sumber daya manusia (SDM), sains, teknologi, pendidikan, kesehatan, prestasi olahraga, kesetaraan gender, serta penguatan peran perempuan, pemuda (generasi milenial dan generasi Z), dan penyandang disabilitas.	JATIM SEHAT Meningkatkan derajat kesehatan masyarakat yang berkualitas, merata, mudah diakses dan berkeadilan 8. Sarpras Pendidikan dan kesehatan berkualitas	Masyarakat Kota Pasuruan		324.691.920,00	UPT PUSKESMAS KANDANG SAPI

No	Kode					Urusan / Bidang Urusan / Program / Outcome / Kegiatan / Sub Kegiatan	Indikator Program / Kegiatan / Sub Kegiatan	Capaian Kinerja Dan Kerangka Pendanaan						Kelompok Sasaran	Prakiraan Maju Rencana Tahun 2025		Perangkat Daerah Penanggung Jawab
								Target 2026	Pagu Indikatif (Rp)	Lokasi	Sumber Dana	Prioritas			Target	Pagu Indikatif (Rp)	
												Nasional	Daerah				
1	2					3	4	5	6	7	8	9	10	11	12	13	14
	1	02	02	2.02	0034	Operasional Pelayanan Fasilitas Kesehatan Lainnya											
							Jumlah Dokumen Operasional Pelayanan Fasilitas Kesehatan Lainnya	12 Dokumen	6.150.000,00	Kota Pasuruan, Panggungrejo, Semua Kel/Desa	DAK NON FISIK-DANA BOK-BOK PUSKESMAS	Memperkuat pembangunan sumber daya manusia (SDM), sains, teknologi, pendidikan, kesehatan, prestasi olahraga, kesetaraan gender, serta penguatan peran perempuan, pemuda (generasi milenial dan generasi Z), dan penyandang	JATIM SEHAT Meningkatkan derajat kesehatan masyarakat yang berkualitas, merata, mudah diakses dan berkeadilan 8. Sarpras Pendidikan dan kesehatan berkualitas	Masyarakat Kota Pasuruan		6.457.500,00	UPT PUSKESMAS KANDANG SAPI

No	Kode					Urusan / Bidang Urusan / Program / Outcome / Kegiatan / Sub Kegiatan	Indikator Program / Kegiatan / Sub Kegiatan	Capaian Kinerja Dan Kerangka Pendanaan						Kelompok Sasaran	Prakiraan Maju Rencana Tahun 2025		Perangkat Daerah Penanggung Jawab
								Target 2026	Pagu Indikatif (Rp)	Lokasi	Sumber Dana	Prioritas			Target	Pagu Indikatif (Rp)	
												Nasional	Daerah				
1	2					3	4	5	6	7	8	9	10	11	12	13	14
												disabilitas.					
	1	02	02	2.02	0044	Pengelolaan Pelayanan Kesehatan Reproduksi											
							Jumlah dokumen hasil pengelolaan pelayanan kesehatan reproduksi	12 Dokumen	7.200.000,00	Kota Pasuruan, Panggungrejo, Semua Kel/Desa	DAK NON FISIK-DANA BOK-BOK PUSKESMAS	Memperkuat pembangunan sumber daya manusia (SDM), sains, teknologi, pendidikan, kesehatan, prestasi olahraga, kesetaraan gender, serta penguatan peran perempuan, pemuda (generasi milenial dan generasi Z), dan	JATIM SEHAT Meningkatkan derajat kesehatan masyarakat yang berkualitas, merata, mudah diakses dan berkeadilan 8. Sarpras Pendidikan dan kesehatan berkualitas	Masyarakat Kota Pasuruan		7.560.000,00	UPT PUSKESMAS KANDANGSAPI

No	Kode					Urusan / Bidang Urusan / Program / Outcome / Kegiatan / Sub Kegiatan	Indikator Program / Kegiatan / Sub Kegiatan	Capaian Kinerja Dan Kerangka Pendanaan						Kelompok Sasaran	Prakiraan Maju Rencana Tahun 2025		Perangkat Daerah Penanggung Jawab
								Target 2026	Pagu Indikatif (Rp)	Lokasi	Sumber Dana	Prioritas			Target	Pagu Indikatif (Rp)	
												Nasional	Daerah				
1	2					3	4	5	6	7	8	9	10	11	12	13	14
												penyandang disabilitas.					
	1	02	02	2.02	0046	Pengelolaan upaya kesehatan Ibu dan Anak											
							Jumlah dokumen hasil pengelolaan upaya kesehatan ibu dan anak	12 Dokumen	1.353.500,00	Kota Pasuruan, Panggungrejo, Semua Kel/Desa	DAK NON FISIK-DANA BOK-BOK PUSKESMAS	Memperkuat pembangunan sumber daya manusia (SDM), sains, teknologi, pendidikan, kesehatan, prestasi olahraga, kesetaraan gender, serta penguatan peran perempuan, pemuda (generasi milenial dan	JATIM SEHAT Meningkatkan derajat kesehatan masyarakat yang berkualitas, merata, mudah diakses dan berkeadilan 8. Sarpras Pendidikan dan kesehatan berkualitas	Masyarakat Kota Pasuruan		1.421.175,00	UPT PUSKESMAS KANDANG SAPI

No	Kode					Urusan / Bidang Urusan / Program / Outcome / Kegiatan / Sub Kegiatan	Indikator Program / Kegiatan / Sub Kegiatan	Capaian Kinerja Dan Kerangka Pendanaan						Kelompok Sasaran	Prakiraan Maju Rencana Tahun 2025		Perangkat Daerah Penanggung Jawab
								Target 2026	Pagu Indikatif (Rp)	Lokasi	Sumber Dana	Prioritas			Target	Pagu Indikatif (Rp)	
												Nasional	Daerah				
1	2					3	4	5	6	7	8	9	10	11	12	13	14
												generasi Z), dan penyandang disabilitas.					
	1	02	02	2.02	0047	Pengelolaan Pelayanan Kelanjutusiaan											
							Jumlah dokumen hasil pengelolaan pelayanan kelanjutusiaan	12 Dokumen	7.200.000,00	Kota Pasuruan, Panggungrejo, Semua Kel/Desa	DAK NON FISIK-DANA BOK-BOK PUSKESMAS	Memperkuat pembangunan sumber daya manusia (SDM), sains, teknologi, pendidikan, kesehatan, prestasi olahraga, kesetaraan gender, serta penguatan peran perempuan, pemuda (generasi	JATIM SEHAT Meningkatkan derajat kesehatan masyarakat yang berkualitas, merata, mudah diakses dan berkeadilan 8. Sarpras Pendidikan dan kesehatan berkualitas	Masyarakat Kota Pasuruan		7.560.000,00	UPT PUSKESMAS KANDANG SAPI

No	Kode					Urusan / Bidang Urusan / Program / Outcome / Kegiatan / Sub Kegiatan	Indikator Program / Kegiatan / Sub Kegiatan	Capaian Kinerja Dan Kerangka Pendanaan						Kelompok Sasaran	Prakiraan Maju Rencana Tahun 2025		Perangkat Daerah Penanggung Jawab
								Target 2026	Pagu Indikatif (Rp)	Lokasi	Sumber Dana	Prioritas			Target	Pagu Indikatif (Rp)	
												Nasional	Daerah				
1	2					3	4	5	6	7	8	9	10	11	12	13	14
												milenial dan generasi Z), dan penyandang disabilitas.					
16	1	02	05			PROGRAM PEMBERDAYAAN MASYARAKAT BIDANG KESEHATAN	Persentase UKBM dengan strata Purnama dan Mandiri	10 %	766.312.100,00						-	804.627.705,00	
	1	02	05	2.01		Advokasi, Pemberdayaan, Kemitraan, Peningkatan Peran serta Masyarakat dan Lintas Sektor Tingkat Daerah Kabupaten/ Kota	Jumlah Dokumen Advokasi, Pemberdayaan, Kemitraan, Peningkatan Peran serta Masyarakat dan Lintas Sektor Tingkat Daerah Kabupaten/ Kota yang telah disusun	1 dokumen	749.452.100,00			Memperkuat pembangunan sumber daya manusia (SDM), sains, teknologi, pendidikan, kesehatan, prestasi olahraga, kesetaraan gender, serta	JATIM SEHAT Meningkatkan derajat kesehatan masyarakat yang berkualitas, merata, mudah diakses dan berkeadilan 8. Sarpras	Masyarakat Kota Pasuruan	-	786.924.705,00	

No	Kode					Urusan / Bidang Urusan / Program / Outcome / Kegiatan / Sub Kegiatan	Indikator Program / Kegiatan / Sub Kegiatan	Capaian Kinerja Dan Kerangka Pendanaan						Kelompok Sasaran	Prakiraan Maju Rencana Tahun 2025		Perangkat Daerah Penanggung Jawab
								Target 2026	Pagu Indikatif (Rp)	Lokasi	Sumber Dana	Prioritas			Target	Pagu Indikatif (Rp)	
												Nasional	Daerah				
1	2					3	4	5	6	7	8	9	10	11	12	13	14
												penguatan peran perempuan, pemuda (generasi milenial dan generasi Z), dan penyandang disabilitas.	Pendidikan dan kesehatan berkualitas				
	1	02	05	2.01	0001	Peningkatan Upaya Promosi Kesehatan, Advokasi, Kemitraan dan Pemberdayaan Masyarakat											
							Jumlah Dokumen Promosi Kesehatan, Advokasi, Kemitraan dan Pemberdayaan Masyarakat	12 Dokumen	749.452.100,00	Kota Pasuruan, Panggungrejo, Semua Kel/Desa	PENDAPATAN BAGI HASIL PAJAK ROKOK	Memperkuat pembangunan sumber daya manusia (SDM), sains, teknologi, pendidikan, kesehatan, prestasi olahraga, kesetaraa	JATIM SEHAT Meningkatkan derajat kesehatan masyarakat yang berkualitas, merata, mudah diakses dan berkeadilan	Masyarakat Kota Pasuruan		786.924.705,00	UPT PUSKESMAS KANDANGSAPI

No	Kode					Urusan / Bidang Urusan / Program / Outcome / Kegiatan / Sub Kegiatan	Indikator Program / Kegiatan / Sub Kegiatan	Capaian Kinerja Dan Kerangka Pendanaan						Kelompok Sasaran	Prakiraan Maju Rencana Tahun 2025		Perangkat Daerah Penanggung Jawab
								Target 2026	Pagu Indikatif (Rp)	Lokasi	Sumber Dana	Prioritas			Target	Pagu Indikatif (Rp)	
												Nasional	Daerah				
1	2					3	4	5	6	7	8	9	10	11	12	13	14
												n gender, serta penguatan peran perempuan, pemuda (generasi milenial dan generasi Z), dan penyandang disabilitas.	8. Sarpras Pendidikan dan kesehatan berkualitas				
	1	02	05	2.03		Pengembangan dan Pelaksanaan Upaya Kesehatan Bersumber Daya Masyarakat (UKBM) Tingkat Daerah Kabupaten/ Kota	Jumlah UKBM dengan strata Purnama dan Mandiri	30 UKBM	16.860.000,00			Memperkuat pembangunan sumber daya manusia (SDM), sains, teknologi, pendidikan, kesehatan, prestasi olahraga, kesetaraa	JATIM SEHAT Meningkatkan derajat kesehatan masyarakat yang berkualitas, merata, mudah diakses dan berkeadilan	Masyarakat Kota Pasuruan	-	17.703.000,00	

No	Kode					Urusan / Bidang Urusan / Program / Outcome / Kegiatan / Sub Kegiatan	Indikator Program / Kegiatan / Sub Kegiatan	Capaian Kinerja Dan Kerangka Pendanaan						Kelompok Sasaran	Prakiraan Maju Rencana Tahun 2025		Perangkat Daerah Penanggung Jawab
								Target 2026	Pagu Indikatif (Rp)	Lokasi	Sumber Dana	Prioritas			Target	Pagu Indikatif (Rp)	
												Nasional	Daerah				
1	2					3	4	5	6	7	8	9	10	11	12	13	14
												n gender, serta penguatan peran perempuan, pemuda (generasi milenial dan generasi Z), dan penyandang disabilitas.	8. Sarpras Pendidikan dan kesehatan berkualitas				
	1	02	05	2.03	0001	Bimbingan Teknis dan Supervisi Pengembangan dan Pelaksanaan Upaya Kesehatan Bersumber Daya Masyarakat (UKBM)											
							Jumlah Dokumen Hasil Bimbingan Teknis dan Supervisi Upaya Kesehatan Bersumber Daya Masyarakat (UKBM)	12 Dokumen	16.860.000,00	Kota Pasuruan, Panggungrejo, Semua Kel/Desa	DAK NON FISIK-DANA BOK-BOK PUSKESMAS	Memperkuat pembangunan sumber daya manusia (SDM), sains, teknologi, pendidikan, kesehatan, prestasi	JATIM SEHAT Meningkatkan derajat kesehatan masyarakat yang berkualitas, merata, mudah diakses dan	Masyarakat Kota Pasuruan		17.703.000,00	UPT PUSKESMAS KANDANG SAPI

No	Kode					Urusan / Bidang Urusan / Program / Outcome / Kegiatan / Sub Kegiatan	Indikator Program / Kegiatan / Sub Kegiatan	Capaian Kinerja Dan Kerangka Pendanaan						Kelompok Sasaran	Prakiraan Maju Rencana Tahun 2025		Perangkat Daerah Penanggung Jawab
								Target 2026	Pagu Indikatif (Rp)	Lokasi	Sumber Dana	Prioritas			Target	Pagu Indikatif (Rp)	
												Nasional	Daerah				
1	2					3	4	5	6	7	8	9	10	11	12	13	14
												olahraga, kesetaraan gender, serta penguatan peran perempuan, pemuda (generasi milenial dan generasi Z), dan penyandang disabilitas.	berkeadilan 8. Sarpras Pendidikan dan kesehatan berkualitas				
						UPT PUSKESMAS KEBONAGUNG			4.040.894.400,00							4.242.939.120,00	
	1					URUSAN PEMERINTAHAN WAJIB YANG BERKAITAN DENGAN PELAYANAN DASAR			4.040.894.400,00							4.242.939.120,00	
	1	02				URUSAN PEMERINTAHAN BIDANG KESEHATAN			4.040.894.400,00							4.242.939.120,00	
17	1	02	01			PROGRAM PENUNJANG URUSAN PEMERINTAHAN DAERAH KABUPATEN /KOTA	Jumlah BLUD yang Menyediakan Pelayanan dan Penunjang Pelayanan	1 Unit Kerja	1.798.215.000,00						-	1.888.125.750,00	

No	Kode					Urusan / Bidang Urusan / Program / Outcome / Kegiatan / Sub Kegiatan	Indikator Program / Kegiatan / Sub Kegiatan	Capaian Kinerja Dan Kerangka Pendanaan						Kelompok Sasaran	Prakiraan Maju Rencana Tahun 2025		Perangkat Daerah Penanggung Jawab
								Target 2026	Pagu Indikatif (Rp)	Lokasi	Sumber Dana	Prioritas			Target	Pagu Indikatif (Rp)	
												Nasional	Daerah				
1	2					3	4	5	6	7	8	9	10	11	12	13	14
	1	02	01	2.10		Peningkatan Pelayanan BLUD	Jumlah BLUD yang Menyediakan Pelayanan dan Penunjang Pelayanan	1 Unit Kerja	1.798.215.000,00			Memperkuat pembangunan sumber daya manusia (SDM), sains, teknologi, pendidikan, kesehatan, prestasi olahraga, kesetaraan gender, serta penguatan peran perempuan, pemuda (generasi milenial dan generasi Z), dan penyandang disabilitas.	JATIM SEHAT Meningkatkan derajat kesehatan masyarakat yang berkualitas, merata, mudah diakses dan berkeadilan 8. Sarpras Pendidikan dan kesehatan berkualitas	Masyarakat Kota Pasuruan	-	1.888.125.750,00	

No	Kode					Urusan / Bidang Urusan / Program / Outcome / Kegiatan / Sub Kegiatan	Indikator Program / Kegiatan / Sub Kegiatan	Capaian Kinerja Dan Kerangka Pendanaan						Kelompok Sasaran	Prakiraan Maju Rencana Tahun 2025		Perangkat Daerah Penanggung Jawab
								Target 2026	Pagu Indikatif (Rp)	Lokasi	Sumber Dana	Prioritas			Target	Pagu Indikatif (Rp)	
												Nasional	Daerah				
1	2					3	4	5	6	7	8	9	10	11	12	13	14
	1	02	01	2.10	00 01	Pelayanan dan Penunjang Pelayanan BLUD											
							Jumlah BLUD yang Menyediakan Pelayanan dan Penunjang Pelayanan	1 Unit Kerja	1.798.215.000,00	Kota Pasuruan, Purworejo, Purutrejo Kota Pasuruan, Purworejo, Kebonagung Kota Pasuruan, Purworejo, Purworejo	PENDAPATAN DARI BLUD	Memperkuat pembangunan sumber daya manusia (SDM), sains, teknologi, pendidikan, kesehatan, prestasi olahraga, kesetaraan gender, serta penguatan peran perempuan, pemuda (generasi milenial dan generasi Z), dan penyandang	JATIM SEHAT Meningkatkan derajat kesehatan masyarakat yang berkualitas, merata, mudah diakses dan berkeadilan 8. Sarpras Pendidikan dan kesehatan berkualitas	Masyarakat Kota Pasuruan		1.888.125.750,00	UPT PUSKESMAS KEBONAGUNG

No	Kode					Urusan / Bidang Urusan / Program / Outcome / Kegiatan / Sub Kegiatan	Indikator Program / Kegiatan / Sub Kegiatan	Capaian Kinerja Dan Kerangka Pendanaan						Kelompok Sasaran	Prakiraan Maju Rencana Tahun 2025		Perangkat Daerah Penanggung Jawab
								Target 2026	Pagu Indikatif (Rp)	Lokasi	Sumber Dana	Prioritas			Target	Pagu Indikatif (Rp)	
												Nasional	Daerah				
1	2					3	4	5	6	7	8	9	10	11	12	13	14
												disabilitas.					
18	1	02	02			PROGRAM PEMENUHAN UPAYA KESEHATAN PERORANGAN DAN UPAYA KESEHATAN MASYARAKAT	Persentase pemenuhan UKP (Upaya Kesehatan Perorangan) dan UKM (Upaya Kesehatan Masyarakat)	100 %	1.518.505.400,00						-	1.594.430.670,00	
	1	02	02	2.02		Penyediaan Layanan Kesehatan untuk UKM dan UKP Rujukan Tingkat Daerah Kabupaten/ Kota	Persentase pemenuhan UKP (Upaya Kesehatan Perorangan) dan UKM (Upaya Kesehatan Masyarakat)	100 %	1.518.505.400,00			Memperkuat pembangunan sumber daya manusia (SDM), sains, teknologi, pendidikan, kesehatan, prestasi olahraga, kesetaraan gender, serta penguatan peran	JATIM SEHAT Meningkatkan derajat kesehatan masyarakat yang berkualitas, merata, mudah diakses dan berkeadilan 8. Sarpras Pendidikan dan	Masyarakat Kota Pasuruan	-	1.594.430.670,00	

No	Kode					Urusan / Bidang Urusan / Program / Outcome / Kegiatan / Sub Kegiatan	Indikator Program / Kegiatan / Sub Kegiatan	Capaian Kinerja Dan Kerangka Pendanaan						Kelompok Sasaran	Prakiraan Maju Rencana Tahun 2025		Perangkat Daerah Penanggung Jawab
								Target 2026	Pagu Indikatif (Rp)	Lokasi	Sumber Dana	Prioritas			Target	Pagu Indikatif (Rp)	
												Nasional	Daerah				
1	2					3	4	5	6	7	8	9	10	11	12	13	14
												perempuan, pemuda (generasi milenial dan generasi Z), dan penyandang disabilitas.	kesehatan berkualitas				
	1	02	02	2.02	0001	Pengelolaan Pelayanan Kesehatan Ibu Hamil											
							Jumlah Ibu Hamil yang Mendapatkan Pelayanan Kesehatan Sesuai Standar	428 Orang	84.132.400,00	Kota Pasuruan, Purworejo, Purutrejo Kota Pasuruan, Purworejo, Kebonagung Kota Pasuruan, Purworejo, Purworejo	DANA ALOKASI UMUM (DAU), DAK NON FISIK-DANA BOK-BOK PUSKESMAS, PENDAPATAN BAGI HASIL PAJAK ROKOK	Memperkuat pembangunan sumber daya manusia (SDM), sains, teknologi, pendidikan, kesehatan, prestasi olahraga, kesetaraan gender, serta	JATIM SEHAT Meningkatkan derajat kesehatan masyarakat yang berkualitas, merata, mudah diakses dan berkeadilan 8. Sarpras	Masyarakat Kota Pasuruan		88.339.020,00	UPT PUSKESMAS KEBONAGUNG

No	Kode					Urusan / Bidang Urusan / Program / Outcome / Kegiatan / Sub Kegiatan	Indikator Program / Kegiatan / Sub Kegiatan	Capaian Kinerja Dan Kerangka Pendanaan						Kelompok Sasaran	Prakiraan Maju Rencana Tahun 2025		Perangkat Daerah Penanggung Jawab
								Target 2026	Pagu Indikatif (Rp)	Lokasi	Sumber Dana	Prioritas			Target	Pagu Indikatif (Rp)	
												Nasional	Daerah				
1	2					3	4	5	6	7	8	9	10	11	12	13	14
												penguatan peran perempuan, pemuda (generasi milenial dan generasi Z), dan penyandang disabilitas.	Pendidikan dan kesehatan berkualitas				
	1	02	02	2.02	0002	Pengelolaan Pelayanan Kesehatan Ibu Bersalin											
							Jumlah Ibu Bersalin yang Mendapatkan Pelayanan Kesehatan Sesuai Standar	426 Orang	300.000,00	Kota Pasuruan, Purworejo, Purutrejo Kota Pasuruan, Purworejo, Kebonagung Kota Pasuruan, Purworejo, Purworejo	DAK NON FISIK-DANA BOK-BOK PUSKESMAS	Memperkuat pembangunan sumber daya manusia (SDM), sains, teknologi, pendidikan, kesehatan, prestasi olahraga, kesetaraa	JATIM SEHAT Meningkatkan derajat kesehatan masyarakat yang berkualitas, merata, mudah diakses dan berkeadilan	Masyarakat Kota Pasuruan		315.000,00	UPT PUSKESMAS KEBONAGUNG

No	Kode					Urusan / Bidang Urusan / Program / Outcome / Kegiatan / Sub Kegiatan	Indikator Program / Kegiatan / Sub Kegiatan	Capaian Kinerja Dan Kerangka Pendanaan						Kelompok Sasaran	Prakiraan Maju Rencana Tahun 2025		Perangkat Daerah Penanggung Jawab
								Target 2026	Pagu Indikatif (Rp)	Lokasi	Sumber Dana	Prioritas			Target	Pagu Indikatif (Rp)	
												Nasional	Daerah				
1	2					3	4	5	6	7	8	9	10	11	12	13	14
												n gender, serta penguatan peran perempuan, pemuda (generasi milenial dan generasi Z), dan penyandang disabilitas.	8. Sarpras Pendidikan dan kesehatan berkualitas				
	1	02	02	2.02	0003	Pengelolaan Pelayanan Kesehatan Bayi Baru Lahir											
							Jumlah Bayi Baru Lahir yang Mendapatkan Pelayanan Kesehatan Sesuai Standar	393 Orang	500.000,00	Kota Pasuruan, Purworejo, Purutrejo Kota Pasuruan, Purworejo, Kebonagung Kota Pasuruan, Purworejo, Purworejo	DAK NON FISIK-DANA BOK-BOK PUSKESMAS	Memperkuat pembangunan sumber daya manusia (SDM), sains, teknologi, pendidikan, kesehatan, prestasi	JATIM SEHAT Meningkatkan derajat kesehatan masyarakat yang berkualitas, merata, mudah diakses dan	Masyarakat Kota Pasuruan		525.000,00	UPT PUSKESMAS KEBONAGUNG

No	Kode					Urusan / Bidang Urusan / Program / Outcome / Kegiatan / Sub Kegiatan	Indikator Program / Kegiatan / Sub Kegiatan	Capaian Kinerja Dan Kerangka Pendanaan						Kelompok Sasaran	Prakiraan Maju Rencana Tahun 2025		Perangkat Daerah Penanggung Jawab
								Target 2026	Pagu Indikatif (Rp)	Lokasi	Sumber Dana	Prioritas			Target	Pagu Indikatif (Rp)	
												Nasional	Daerah				
1	2					3	4	5	6	7	8	9	10	11	12	13	14
												olahraga, kesetaraan gender, serta penguatan peran perempuan, pemuda (generasi milenial dan generasi Z), dan penyandang disabilitas.	berkeadilan 8. Sarpras Pendidikan dan kesehatan berkualitas				
	1	02	02	2.02	0004	Pengelolaan Pelayanan Kesehatan Balita											
							Jumlah Balita yang Mendapatkan Pelayanan Kesehatan Sesuai Standar	1613 Orang	22.000.000,00	Kota Pasuruan, Purworejo, Purutrejo Kota Pasuruan, Purworejo, Kebonagung Kota Pasuruan, Purworejo, Purworejo	DAK NON FISIK-DANA BOK-BOK PUSKESMAS	Memperkuat pembangunan sumber daya manusia (SDM), sains, teknologi, pendidikan, kesehata	JATIM SEHAT Meningkatkan derajat kesehatan masyarakat yang berkualitas, merata, mudah	Masyarakat Kota Pasuruan		23.100.000,00	UPT PUSKESMAS KEBONAGUNG

No	Kode					Urusan / Bidang Urusan / Program / Outcome / Kegiatan / Sub Kegiatan	Indikator Program / Kegiatan / Sub Kegiatan	Capaian Kinerja Dan Kerangka Pendanaan						Kelompok Sasaran	Prakiraan Maju Rencana Tahun 2025		Perangkat Daerah Penanggung Jawab
								Target 2026	Pagu Indikatif (Rp)	Lokasi	Sumber Dana	Prioritas			Target	Pagu Indikatif (Rp)	
												Nasional	Daerah				
1	2					3	4	5	6	7	8	9	10	11	12	13	14
												n, prestasi olahraga, kesetaraan gender, serta penguatan peran perempuan, pemuda (generasi milenial dan generasi Z), dan penyandang disabilitas.	diakses dan berkeadilan 8. Sarpras Pendidikan dan kesehatan berkualitas				
	1	02	02	2.02	0005	Pengelolaan Pelayanan Kesehatan pada Usia Pendidikan Dasar											
							Jumlah Anak Usia Pendidikan Dasar yang Mendapatkan Pelayanan Kesehatan Sesuai Standar	5298 Orang	11.520.000,00	Kota Pasuruan, Purworejo, Purutrejo Kota Pasuruan, Purworejo, Kebonagun Kota Pasuruan,	PENDAPATAN BAGI HASIL PAJAK ROKOK	Memperkuat pembangunan sumber daya manusia (SDM), sains, teknologi, pendidik	JATIM SEHAT Meningkatkan derajat kesehatan masyarakat yang berkualitas,	Masyarakat Kota Pasuruan		12.096.000,00	UPT PUSKESMAS KEBONAGUNG

No	Kode					Urusan / Bidang Urusan / Program / Outcome / Kegiatan / Sub Kegiatan	Indikator Program / Kegiatan / Sub Kegiatan	Capaian Kinerja Dan Kerangka Pendanaan						Kelompok Sasaran	Prakiraan Maju Rencana Tahun 2025		Perangkat Daerah Penanggung Jawab
								Target 2026	Pagu Indikatif (Rp)	Lokasi	Sumber Dana	Prioritas			Target	Pagu Indikatif (Rp)	
												Nasional	Daerah				
1	2					3	4	5	6	7	8	9	10	11	12	13	14
										Purworejo, Purworejo		an, kesehatan, prestasi olahraga, kesetaraan gender, serta penguatan peran perempuan, pemuda (generasi milenial dan generasi Z), dan penyandang disabilitas.	merata, mudah diakses dan berkeadilan 8. Sarpras Pendidikan dan kesehatan berkualitas				
	1	02	02	2.02	0006	Pengelolaan Pelayanan Kesehatan pada Usia Produktif											
							Jumlah Penduduk Usia Produktif yang Mendapatkan Pelayanan Kesehatan Sesuai Standar	19272 Orang	2.000.000,00	Kota Pasuruan, Purworejo, Purutrejo Kota Pasuruan, Purworejo, Kebonagung	DAK NON FISIK-DANA BOK-BOK PUSKESMAS	Memperkuat pembangunan sumber daya manusia (SDM), sains,	JATIM SEHAT Meningkatkan derajat kesehatan masyarakat yang	Masyarakat Kota Pasuruan		2.100.000,00	UPT PUSKESMAS KEBONAGUNG

No	Kode					Urusan / Bidang Urusan / Program / Outcome / Kegiatan / Sub Kegiatan	Indikator Program / Kegiatan / Sub Kegiatan	Capaian Kinerja Dan Kerangka Pendanaan						Kelompok Sasaran	Prakiraan Maju Rencana Tahun 2025		Perangkat Daerah Penanggung Jawab
								Target 2026	Pagu Indikatif (Rp)	Lokasi	Sumber Dana	Prioritas			Target	Pagu Indikatif (Rp)	
												Nasional	Daerah				
1	2					3	4	5	6	7	8	9	10	11	12	13	14
										Kota Pasuruan, Purworejo, Purworejo		teknologi, pendidikan, kesehatan, prestasi olahraga, kesetaraan gender, serta penguatan peran perempuan, pemuda (generasi milenial dan generasi Z), dan penyandang disabilitas.	berkualitas, merata, mudah diakses dan berkeadilan 8. Sarpras Pendidikan dan kesehatan berkualitas				
	1	02	02	2.02	0007	Pengelolaan Pelayanan Kesehatan pada Usia Lanjut											
							Jumlah Penduduk Usia Lanjut yang Mendapatkan Pelayanan Kesehatan Sesuai Standar	1945 Orang	1.800.000,00	Kota Pasuruan, Purworejo, Purutrejo Kota Pasuruan, Purworejo,	PENDAPATAN BAGI HASIL PAJAK ROKOK	Memperkuat pembangunan sumber daya manusia	JATIM SEHAT Meningkatkan derajat kesehatan	Masyarakat Kota Pasuruan		1.890.000,00	UPT PUSKESMAS KEBONAGUNG

No	Kode					Urusan / Bidang Urusan / Program / Outcome / Kegiatan / Sub Kegiatan	Indikator Program / Kegiatan / Sub Kegiatan	Capaian Kinerja Dan Kerangka Pendanaan						Kelompok Sasaran	Prakiraan Maju Rencana Tahun 2025		Perangkat Daerah Penanggung Jawab
								Target 2026	Pagu Indikatif (Rp)	Lokasi	Sumber Dana	Prioritas			Target	Pagu Indikatif (Rp)	
												Nasional	Daerah				
1	2					3	4	5	6	7	8	9	10	11	12	13	14
										Kebonagung Kota Pasuruan, Purworejo, Purworejo		(SDM), sains, teknologi, pendidikan, kesehatan, prestasi olahraga, kesetaraan gender, serta penguatan peran perempuan, pemuda (generasi milenial dan generasi Z), dan penyandang disabilitas.	masyarakat yang berkualitas, merata, mudah diakses dan berkeadilan 8. Sarpras Pendidikan dan kesehatan berkualitas				
	1	02	02	2.02	0008	Pengelolaan Pelayanan Kesehatan Penderita Hipertensi											
							Jumlah Penderita Hipertensi yang Mendapatkan Pelayanan Kesehatan Sesuai Standar	1727 Orang	32.948.000,00	Kota Pasuruan, Semua Kecamatan,	DAK NON FISIK-DANA BOK-BOK PUSKESMAS	Memperkuat pembangunan sumber	JATIM SEHAT Meningkatkan derajat	Masyarakat Kota Pasuruan		34.595.400,00	UPT PUSKESMAS KEBONAGUNG

No	Kode					Urusan / Bidang Urusan / Program / Outcome / Kegiatan / Sub Kegiatan	Indikator Program / Kegiatan / Sub Kegiatan	Capaian Kinerja Dan Kerangka Pendanaan						Kelompok Sasaran	Prakiraan Maju Rencana Tahun 2025		Perangkat Daerah Penanggung Jawab
								Target 2026	Pagu Indikatif (Rp)	Lokasi	Sumber Dana	Prioritas			Target	Pagu Indikatif (Rp)	
												Nasional	Daerah				
1	2					3	4	5	6	7	8	9	10	11	12	13	14
										Semua Kel/Desa		daya manusia (SDM), sains, teknologi, pendidikan, kesehatan, prestasi olahraga, kesetaraan gender, serta penguatan peran perempuan, pemuda (generasi milenial dan generasi Z), dan penyandang disabilitas.	kesehatan masyarakat yang berkualitas, merata, mudah diakses dan berkeadilan 8. Sarpras Pendidikan dan kesehatan berkualitas				
	1	02	02	2.02	0009	Pengelolaan Pelayanan Kesehatan Penderita Diabetes Melitus											
							Jumlah Penderita Diabetes Melitus yang Mendapatkan	876 Orang	32.948.000,00	Kota Pasuruan, Semua	DAK NON FISIK-DANA	Memperkuat pembang	JATIM SEHAT Meningk	Masyarakat Kota		34.595.400,00	UPT PUSKESMAS

No	Kode					Urusan / Bidang Urusan / Program / Outcome / Kegiatan / Sub Kegiatan	Indikator Program / Kegiatan / Sub Kegiatan	Capaian Kinerja Dan Kerangka Pendanaan						Kelompok Sasaran	Prakiraan Maju Rencana Tahun 2025		Perangkat Daerah Penanggung Jawab
								Target 2026	Pagu Indikatif (Rp)	Lokasi	Sumber Dana	Prioritas			Target	Pagu Indikatif (Rp)	
												Nasional	Daerah				
1	2					3	4	5	6	7	8	9	10	11	12	13	14
							Pelayanan Kesehatan Sesuai Standar			Kecamatan, Semua Kel/Desa	BOK-BOK PUSKESMAS	unan sumber daya manusia (SDM), sains, teknologi, pendidikan, kesehatan, prestasi olahraga, kesetaraan gender, serta penguatan peran perempuan, pemuda (generasi milenial dan generasi Z), dan penyandang disabilitas.	atkan derajat kesehatan masyarakat yang berkualitas, merata, mudah diakses dan berkeadilan 8. Sarpras Pendidikan dan kesehatan berkualitas	Pasuruan			KEBONAGUNG
	1	02	02	2.02	0010	Pengelolaan Pelayanan Kesehatan Orang dengan Gangguan Jiwa Berat											

No	Kode	Urusan / Bidang Urusan / Program / Outcome / Kegiatan / Sub Kegiatan	Indikator Program / Kegiatan / Sub Kegiatan	Capaian Kinerja Dan Kerangka Pendanaan						Kelompok Sasaran	Prakiraan Maju Rencana Tahun 2025		Perangkat Daerah Penanggung Jawab
				Target 2026	Pagu Indikatif (Rp)	Lokasi	Sumber Dana	Prioritas			Target	Pagu Indikatif (Rp)	
								Nasional	Daerah				
1	2	3	4	5	6	7	8	9	10	11	12	13	14
			Jumlah Orang yang Mendapatkan Pelayanan Kesehatan Orang dengan Gangguan Jiwa Berat Sesuai Standar	56 Orang	10.800.000,00	Kota Pasuruan, Semua Kecamatan, Semua Kel/Desa	DAK NON FISIK-DANA BOK-BOK PUSKESMAS, PENDAPATAN BAGI HASIL PAJAK ROKOK	Memperkuat pembangunan sumber daya manusia (SDM), sains, teknologi, pendidikan, kesehatan, prestasi olahraga, kesetaraan gender, serta penguatan peran perempuan, pemuda (generasi milenial dan generasi Z), dan penyandang disabilitas.	JATIM SEHAT Meningkatkan derajat kesehatan masyarakat yang berkualitas, merata, mudah diakses dan berkeadilan 8. Sarpras Pendidikan dan kesehatan berkualitas	Masyarakat Kota Pasuruan		11.340.000,00	UPT PUSKESMAS KEBONAGUNG

No	Kode					Urusan / Bidang Urusan / Program / Outcome / Kegiatan / Sub Kegiatan	Indikator Program / Kegiatan / Sub Kegiatan	Capaian Kinerja Dan Kerangka Pendanaan						Kelompok Sasaran	Prakiraan Maju Rencana Tahun 2025		Perangkat Daerah Penanggung Jawab
								Target 2026	Pagu Indikatif (Rp)	Lokasi	Sumber Dana	Prioritas			Target	Pagu Indikatif (Rp)	
												Nasional	Daerah				
1	2					3	4	5	6	7	8	9	10	11	12	13	14
	1	02	02	2.02	0011	Pengelolaan Pelayanan Kesehatan Orang Terduga Tuberkulosis											
							Jumlah Orang Terduga Menderita Tuberkulosis yang Mendapatkan Pelayanan Sesuai Standar	880 Orang	6.000.000,00	Kota Pasuruan, Semua Kecamatan, Semua Kel/Desa	DAK NON FISIK-DANA BOK-BOK PUSKESMAS	Memperkuat pembangunan sumber daya manusia (SDM), sains, teknologi, pendidikan, kesehatan, prestasi olahraga, kesetaraan gender, serta penguatan peran perempuan, pemuda (generasi milenial dan generasi Z), dan penyandang	JATIM SEHAT Meningkatkan derajat kesehatan masyarakat yang berkualitas, merata, mudah diakses dan berkeadilan 8. Sarpras Pendidikan dan kesehatan berkualitas	Masyarakat Kota Pasuruan		6.300.000,00	UPT PUSKESMAS KEBONAGUNG

No	Kode					Urusan / Bidang Urusan / Program / Outcome / Kegiatan / Sub Kegiatan	Indikator Program / Kegiatan / Sub Kegiatan	Capaian Kinerja Dan Kerangka Pendanaan						Kelompok Sasaran	Prakiraan Maju Rencana Tahun 2025		Perangkat Daerah Penanggung Jawab
								Target 2026	Pagu Indikatif (Rp)	Lokasi	Sumber Dana	Prioritas			Target	Pagu Indikatif (Rp)	
												Nasional	Daerah				
1	2					3	4	5	6	7	8	9	10	11	12	13	14
												disabilitas.					
	1	02	02	2.02	0012	Pengelolaan Pelayanan Kesehatan Orang dengan Risiko Terinfeksi HIV											
							Jumlah Orang Terduga Menderita HIV yang Mendapatkan Pelayanan Sesuai Standar	792 Orang	5.000.000,00	Kota Pasuruan, Semua Kecamatan, Semua Kel/Desa	DAK NON FISIK-DANA BOK-BOK PUSKESMAS	Memperkuat pembangunan sumber daya manusia (SDM), sains, teknologi, pendidikan, kesehatan, prestasi olahraga, kesetaraan gender, serta penguatan peran perempuan, pemuda (generasi milenial dan generasi Z), dan	JATIM SEHAT Meningkatkan derajat kesehatan masyarakat yang berkualitas, merata, mudah diakses dan berkeadilan 8. Sarpras Pendidikan dan kesehatan berkualitas	Masyarakat Kota Pasuruan		5.250.000,00	UPT PUSKESMAS KEBONAGUNG

No	Kode					Urusan / Bidang Urusan / Program / Outcome / Kegiatan / Sub Kegiatan	Indikator Program / Kegiatan / Sub Kegiatan	Capaian Kinerja Dan Kerangka Pendanaan						Kelompok Sasaran	Prakiraan Maju Rencana Tahun 2025		Perangkat Daerah Penanggung Jawab
								Target 2026	Pagu Indikatif (Rp)	Lokasi	Sumber Dana	Prioritas			Target	Pagu Indikatif (Rp)	
												Nasional	Daerah				
1	2					3	4	5	6	7	8	9	10	11	12	13	14
												penyandang disabilitas.					
	1	02	02	2.02	0015	Pengelolaan Pelayanan Kesehatan Gizi Masyarakat											
							Jumlah Dokumen Hasil Pengelolaan Pelayanan Kesehatan Gizi Masyarakat	60 Dokumen	840.339.900,00	Kota Pasuruan, Semua Kecamatan, Semua Kel/Desa	DANA ALOKASI UMUM (DAU), DAK NON FISIK-DANA BOK-BOK PUSKESMAS, PENDAPATAN BAGI HASIL PAJAK ROKOK	Memperkuat pembangunan sumber daya manusia (SDM), sains, teknologi, pendidikan, kesehatan, prestasi olahraga, kesetaraan gender, serta penguatan peran perempuan, pemuda (generasi milenial dan	JATIM SEHAT Meningkatkan derajat kesehatan masyarakat yang berkualitas, merata, mudah diakses dan berkeadilan 8. Sarpras Pendidikan dan kesehatan berkualitas	Masyarakat Kota Pasuruan		882.356.895,00	UPT PUSKESMAS KEBONAGUNG

No	Kode					Urusan / Bidang Urusan / Program / Outcome / Kegiatan / Sub Kegiatan	Indikator Program / Kegiatan / Sub Kegiatan	Capaian Kinerja Dan Kerangka Pendanaan						Kelompok Sasaran	Prakiraan Maju Rencana Tahun 2025		Perangkat Daerah Penanggung Jawab
								Target 2026	Pagu Indikatif (Rp)	Lokasi	Sumber Dana	Prioritas			Target	Pagu Indikatif (Rp)	
												Nasional	Daerah				
1	2					3	4	5	6	7	8	9	10	11	12	13	14
												generasi Z), dan penyandang disabilitas.					
	1	02	02	2.02	0016	Pengelolaan Pelayanan Kesehatan Kerja dan Olahraga											
							Jumlah Dokumen Hasil Pengelolaan Pelayanan Kesehatan Kerja dan Olahraga	4 Dokumen	23.280.000,00	Kota Pasuruan, Purworejo, Purutrejo Kota Pasuruan, Purworejo, Kebonagung Kota Pasuruan, Purworejo, Purworejo	DAK NON FISIK-DANA BOK-BOK PUSKESMAS, PENDAPATAN BAGI HASIL PAJAK ROKOK	Memperkuat pembangunan sumber daya manusia (SDM), sains, teknologi, pendidikan, kesehatan, prestasi olahraga, kesetaraan gender, serta penguatan peran perempuan, pemuda (generasi	JATIM SEHAT Meningkatkan derajat kesehatan masyarakat yang berkualitas, merata, mudah diakses dan berkeadilan 8. Sarpras Pendidikan dan kesehatan berkualitas	Masyarakat Kota Pasuruan		24.444.000,00	UPT PUSKESMAS KEBONAGUNG

No	Kode					Urusan / Bidang Urusan / Program / Outcome / Kegiatan / Sub Kegiatan	Indikator Program / Kegiatan / Sub Kegiatan	Capaian Kinerja Dan Kerangka Pendanaan						Kelompok Sasaran	Prakiraan Maju Rencana Tahun 2025		Perangkat Daerah Penanggung Jawab
								Target 2026	Pagu Indikatif (Rp)	Lokasi	Sumber Dana	Prioritas			Target	Pagu Indikatif (Rp)	
												Nasional	Daerah				
1	2					3	4	5	6	7	8	9	10	11	12	13	14
												milenial dan generasi Z), dan penyandang disabilitas.					
	1	02	02	2.02	0017	Pengelolaan Pelayanan Kesehatan Lingkungan											
							Jumlah Dokumen Hasil Pengelolaan Pelayanan Kesehatan Lingkungan	4 Dokumen	20.000.000,00	Kota Pasuruan, Purworejo, Purutrejo Kota Pasuruan, Purworejo, Kebonagung Kota Pasuruan, Purworejo, Purworejo	DAK NON FISIK-DANA BOK-BOK PUSKESMAS, PENDAPATAN BAGI HASIL PAJAK ROKOK	Memperkuat pembangunan sumber daya manusia (SDM), sains, teknologi, pendidikan, kesehatan, prestasi olahraga, kesetaraan gender, serta penguatan peran perempuan,	JATIM SEHAT Meningkatkan derajat kesehatan masyarakat yang berkualitas, merata, mudah diakses dan berkeadilan 8. Sarpras Pendidikan dan kesehatan	Masyarakat Kota Pasuruan		21.000.000,00	UPT PUSKESMAS KEBONAGUNG

No	Kode					Urusan / Bidang Urusan / Program / Outcome / Kegiatan / Sub Kegiatan	Indikator Program / Kegiatan / Sub Kegiatan	Capaian Kinerja Dan Kerangka Pendanaan						Kelompok Sasaran	Prakiraan Maju Rencana Tahun 2025		Perangkat Daerah Penanggung Jawab
								Target 2026	Pagu Indikatif (Rp)	Lokasi	Sumber Dana	Prioritas			Target	Pagu Indikatif (Rp)	
												Nasional	Daerah				
1	2					3	4	5	6	7	8	9	10	11	12	13	14
												pemuda (generasi milenial dan generasi Z), dan penyandang disabilitas.	berkualitas				
	1	02	02	2.02	0018	Pengelolaan Pelayanan Promosi Kesehatan											
							Jumlah Dokumen Hasil Pengelolaan Pelayanan Promosi Kesehatan	4 Dokumen	5.100.000,00	Kota Pasuruan, Purworejo, Purutrejo Kota Pasuruan, Purworejo, Kebonagung Kota Pasuruan, Purworejo, Purworejo	PENDAPATAN BAGI HASIL PAJAK ROKOK	Memperkuat pembangunan sumber daya manusia (SDM), sains, teknologi, pendidikan, kesehatan, prestasi olahraga, kesetaraan gender, serta penguatan peran	JATIM SEHAT Meningkatkan derajat kesehatan masyarakat yang berkualitas, merata, mudah diakses dan berkeadilan 8. Sarpras Pendidikan dan	Masyarakat Kota Pasuruan		5.355.000,00	UPT PUSKESMAS KEBONAGUNG

No	Kode					Urusan / Bidang Urusan / Program / Outcome / Kegiatan / Sub Kegiatan	Indikator Program / Kegiatan / Sub Kegiatan	Capaian Kinerja Dan Kerangka Pendanaan						Kelompok Sasaran	Prakiraan Maju Rencana Tahun 2025		Perangkat Daerah Penanggung Jawab
								Target 2026	Pagu Indikatif (Rp)	Lokasi	Sumber Dana	Prioritas			Target	Pagu Indikatif (Rp)	
												Nasional	Daerah				
1	2					3	4	5	6	7	8	9	10	11	12	13	14
												perempuan, pemuda (generasi milenial dan generasi Z), dan penyandang disabilitas.	kesehatan berkualitas				
	1	02	02	2.02	0019	Pengelolaan Pelayanan Kesehatan Tradisional, Akupuntur, Asuhan Mandiri, dan Tradisional Lainnya											
							Jumlah Dokumen Hasil Pengelolaan Pelayanan Kesehatan Tradisional, Akupuntur, Asuhan Mandiri dan Tradisional Lainnya	1 Dokumen	5.225.000,00	Kota Pasuruan, Purworejo, Purutrejo Kota Pasuruan, Purworejo, Kebonagung Kota Pasuruan, Purworejo, Purworejo	PENDAPATAN BAGI HASIL PAJAK ROKOK	Memperkuat pembangunan sumber daya manusia (SDM), sains, teknologi, pendidikan, kesehatan, prestasi olahraga, kesetaraan gender, serta	JATIM SEHAT Meningkatkan derajat kesehatan masyarakat yang berkualitas, merata, mudah diakses dan berkeadilan 8. Sarpras	Masyarakat Kota Pasuruan		5.486.250,00	UPT PUSKESMAS KEBONAGUNG

No	Kode					Urusan / Bidang Urusan / Program / Outcome / Kegiatan / Sub Kegiatan	Indikator Program / Kegiatan / Sub Kegiatan	Capaian Kinerja Dan Kerangka Pendanaan						Kelompok Sasaran	Prakiraan Maju Rencana Tahun 2025		Perangkat Daerah Penanggung Jawab
								Target 2026	Pagu Indikatif (Rp)	Lokasi	Sumber Dana	Prioritas			Target	Pagu Indikatif (Rp)	
												Nasional	Daerah				
1	2					3	4	5	6	7	8	9	10	11	12	13	14
												penguatan peran perempuan, pemuda (generasi milenial dan generasi Z), dan penyandang disabilitas.	Pendidikan dan kesehatan berkualitas				
	1	02	02	2.02	0020	Pengelolaan Surveilans Kesehatan											
							Jumlah Dokumen Hasil Pengelolaan Surveilans Kesehatan	1 Dokumen	17.910.000,00	Kota Pasuruan, Purworejo, Purutrejo Kota Pasuruan, Purworejo, Kebonagung Kota Pasuruan, Purworejo, Purworejo	DAK NON FISIK-DANA BOK-BOK PUSKESMAS, PENDAPATAN BAGI HASIL PAJAK ROKOK	Memperkuat pembangunan sumber daya manusia (SDM), sains, teknologi, pendidikan, kesehatan, prestasi olahraga, kesetaraa	JATIM SEHAT Meningkatkan derajat kesehatan masyarakat yang berkualitas, merata, mudah diakses dan berkeadilan	Masyarakat Kota Pasuruan		18.805.500,00	UPT PUSKESMAS KEBONAGUNG

No	Kode					Urusan / Bidang Urusan / Program / Outcome / Kegiatan / Sub Kegiatan	Indikator Program / Kegiatan / Sub Kegiatan	Capaian Kinerja Dan Kerangka Pendanaan						Kelompok Sasaran	Prakiraan Maju Rencana Tahun 2025		Perangkat Daerah Penanggung Jawab
								Target 2026	Pagu Indikatif (Rp)	Lokasi	Sumber Dana	Prioritas			Target	Pagu Indikatif (Rp)	
												Nasional	Daerah				
1	2					3	4	5	6	7	8	9	10	11	12	13	14
												n gender, serta penguatan peran perempuan, pemuda (generasi milenial dan generasi Z), dan penyandang disabilitas.	8. Sarpras Pendidikan dan kesehatan berkualitas				
	1	02	02	2.02	0021	Pengelolaan Pelayanan Kesehatan Orang dengan Masalah Kesehatan Jiwa (ODMK)											
							Jumlah Orang dengan Masalah Kejiwaan (ODMK) yang Mendapatkan Pelayanan Kesehatan	109 Orang	4.000.000,00	Kota Pasuruan, Purworejo, Purutrejo Kota Pasuruan, Purworejo, Kebonagung Kota Pasuruan, Purworejo, Purworejo	DAK NON FISIK-DANA BOK-BOK PUSKESMAS	Memperkuat pembangunan sumber daya manusia (SDM), sains, teknologi, pendidikan, kesehatan, prestasi	JATIM SEHAT Meningkatkan derajat kesehatan masyarakat yang berkualitas, merata, mudah diakses dan	Masyarakat Kota Pasuruan		4.200.000,00	UPT PUSKESMAS KEBONAGUNG

No	Kode					Urusan / Bidang Urusan / Program / Outcome / Kegiatan / Sub Kegiatan	Indikator Program / Kegiatan / Sub Kegiatan	Capaian Kinerja Dan Kerangka Pendanaan						Kelompok Sasaran	Prakiraan Maju Rencana Tahun 2025		Perangkat Daerah Penanggung Jawab
								Target 2026	Pagu Indikatif (Rp)	Lokasi	Sumber Dana	Prioritas			Target	Pagu Indikatif (Rp)	
												Nasional	Daerah				
1	2					3	4	5	6	7	8	9	10	11	12	13	14
												olahraga, kesetaraan gender, serta penguatan peran perempuan, pemuda (generasi milenial dan generasi Z), dan penyandang disabilitas.	berkeadilan 8. Sarpras Pendidikan dan kesehatan berkualitas				
	1	02	02	2.02	0025	Pelayanan Kesehatan Penyakit Menular dan Tidak Menular											
							Jumlah Dokumen Hasil Pelayanan Kesehatan Penyakit Menular dan Tidak Menular	1 Dokumen	79.950.000,00	Kota Pasuruan, Purworejo, Purutrejo Kota Pasuruan, Purworejo, Kebonagung Kota Pasuruan, Purworejo, Purworejo	DAK NON FISIK-DANA BOK-BOK PUSKESMAS, PENDAPATAN BAGI HASIL PAJAK ROKOK	Memperkuat pembangunan sumber daya manusia (SDM), sains, teknologi, pendidikan, kesehata	JATIM SEHAT Meningkatkan derajat kesehatan masyarakat yang berkualitas, merata, mudah	Masyarakat Kota Pasuruan		83.947.500,00	UPT PUSKESMAS KEBONAGUNG

No	Kode					Urusan / Bidang Urusan / Program / Outcome / Kegiatan / Sub Kegiatan	Indikator Program / Kegiatan / Sub Kegiatan	Capaian Kinerja Dan Kerangka Pendanaan						Kelompok Sasaran	Prakiraan Maju Rencana Tahun 2025		Perangkat Daerah Penanggung Jawab
								Target 2026	Pagu Indikatif (Rp)	Lokasi	Sumber Dana	Prioritas			Target	Pagu Indikatif (Rp)	
												Nasional	Daerah				
1	2					3	4	5	6	7	8	9	10	11	12	13	14
												n, prestasi olahraga, kesetaraan gender, serta penguatan peran perempuan, pemuda (generasi milenial dan generasi Z), dan penyandang disabilitas.	diakses dan berkeadilan 8. Sarpras Pendidikan dan kesehatan berkualitas				
	1	02	02	2.02	0033	Operasional Pelayanan Puskesmas											
							Jumlah Dokumen Operasional Pelayanan Puskesmas	12 Dokumen	292.131.000,00	Kota Pasuruan, Purworejo, Purutrejo Kota Pasuruan, Purworejo, Kebonagung Kota Pasuruan,	DANA ALOKASI UMUM (DAU), DAK NON FISIK-DANA BOK-BOK PUSKESMAS	Memperkuat pembangunan sumber daya manusia (SDM), sains, teknologi, pendidik	JATIM SEHAT Meningkatkan derajat kesehatan masyarakat yang berkualitas,	Masyarakat Kota Pasuruan		306.737.550,00	UPT PUSKESMAS KEBONAGUNG

No	Kode					Urusan / Bidang Urusan / Program / Outcome / Kegiatan / Sub Kegiatan	Indikator Program / Kegiatan / Sub Kegiatan	Capaian Kinerja Dan Kerangka Pendanaan						Kelompok Sasaran	Prakiraan Maju Rencana Tahun 2025		Perangkat Daerah Penanggung Jawab
								Target 2026	Pagu Indikatif (Rp)	Lokasi	Sumber Dana	Prioritas			Target	Pagu Indikatif (Rp)	
												Nasional	Daerah				
1	2					3	4	5	6	7	8	9	10	11	12	13	14
										Purworejo, Purworejo		an, kesehatan, prestasi olahraga, kesetaraan gender, serta penguatan peran perempuan, pemuda (generasi milenial dan generasi Z), dan penyandang disabilitas.	merata, mudah diakses dan berkeadilan 8. Sarpras Pendidikan dan kesehatan berkualitas				
	1	02	02	2.02	0034	Operasional Pelayanan Fasilitas Kesehatan Lainnya											
							Jumlah Dokumen Operasional Pelayanan Fasilitas Kesehatan Lainnya	1 Dokumen	7.200.000,00	Kota Pasuruan, Purworejo, Purutrejo Kota Pasuruan, Purworejo, Kebonagung	DAK NON FISIK-DANA BOK-BOK PUSKESMAS	Memperkuat pembangunan sumber daya manusia (SDM), sains,	JATIM SEHAT Meningkatkan derajat kesehatan masyarakat yang	Masyarakat Kota Pasuruan		7.560.000,00	UPT PUSKESMAS KEBONAGUNG

No	Kode					Urusan / Bidang Urusan / Program / Outcome / Kegiatan / Sub Kegiatan	Indikator Program / Kegiatan / Sub Kegiatan	Capaian Kinerja Dan Kerangka Pendanaan						Kelompok Sasaran	Prakiraan Maju Rencana Tahun 2025		Perangkat Daerah Penanggung Jawab
								Target 2026	Pagu Indikatif (Rp)	Lokasi	Sumber Dana	Prioritas			Target	Pagu Indikatif (Rp)	
												Nasional	Daerah				
1	2					3	4	5	6	7	8	9	10	11	12	13	14
										Kota Pasuruan, Purworejo, Purworejo		teknologi, pendidikan, kesehatan, prestasi olahraga, kesetaraan gender, serta penguatan peran perempuan, pemuda (generasi milenial dan generasi Z), dan penyandang disabilitas.	berkualitas, merata, mudah diakses dan berkeadilan 8. Sarpras Pendidikan dan kesehatan berkualitas				
	1	02	02	2.02	0044	Pengelolaan Pelayanan Kesehatan Reproduksi											
							Jumlah dokumen hasil pengelolaan pelayanan kesehatan reproduksi	4 Dokumen	1.800.000,00	Kota Pasuruan, Purworejo, Purutrejo Kota Pasuruan, Purworejo,	DAK NON FISIK-DANA BOK-BOK PUSKESMAS	Memperkuat pembangunan sumber daya manusia	JATIM SEHAT Meningkatkan derajat kesehatan	Masyarakat Kota Pasuruan		1.890.000,00	UPT PUSKESMAS KEBONAGUNG

No	Kode					Urusan / Bidang Urusan / Program / Outcome / Kegiatan / Sub Kegiatan	Indikator Program / Kegiatan / Sub Kegiatan	Capaian Kinerja Dan Kerangka Pendanaan						Kelompok Sasaran	Prakiraan Maju Rencana Tahun 2025		Perangkat Daerah Penanggung Jawab
								Target 2026	Pagu Indikatif (Rp)	Lokasi	Sumber Dana	Prioritas			Target	Pagu Indikatif (Rp)	
												Nasional	Daerah				
1	2					3	4	5	6	7	8	9	10	11	12	13	14
										Kebonagung Kota Pasuruan, Purworejo, Purworejo		(SDM), sains, teknologi, pendidikan, kesehatan, prestasi olahraga, kesetaraan gender, serta penguatan peran perempuan, pemuda (generasi milenial dan generasi Z), dan penyandang disabilitas.	masyarakat yang berkualitas, merata, mudah diakses dan berkeadilan 8. Sarpras Pendidikan dan kesehatan berkualitas				
	1	02	02	2.02	0046	Pengelolaan upaya kesehatan Ibu dan Anak											
							Jumlah dokumen hasil pengelolaan upaya kesehatan ibu dan anak	12 Dokumen	7.221.100,00	Kota Pasuruan, Purworejo, Purutrejo Kota	DAK NON FISIK-DANA BOK-BOK PUSKESMAS	Memperkuat pembangunan sumber	JATIM SEHAT Meningkatkan derajat	Masyarakat Kota Pasuruan		7.582.155,00	UPT PUSKESMAS KEBONAGUNG

No	Kode					Urusan / Bidang Urusan / Program / Outcome / Kegiatan / Sub Kegiatan	Indikator Program / Kegiatan / Sub Kegiatan	Capaian Kinerja Dan Kerangka Pendanaan						Kelompok Sasaran	Prakiraan Maju Rencana Tahun 2025		Perangkat Daerah Penanggung Jawab
								Target 2026	Pagu Indikatif (Rp)	Lokasi	Sumber Dana	Prioritas			Target	Pagu Indikatif (Rp)	
												Nasional	Daerah				
1	2					3	4	5	6	7	8	9	10	11	12	13	14
										Pasuruan, Purworejo, Kebonagung Kota Pasuruan, Purworejo, Purworejo		daya manusia (SDM), sains, teknologi, pendidikan, kesehatan, prestasi olahraga, kesetaraan gender, serta penguatan peran perempuan, pemuda (generasi milenial dan generasi Z), dan penyandang disabilitas.	kesehatan masyarakat yang berkualitas, merata, mudah diakses dan berkeadilan 8. Sarpras Pendidikan dan kesehatan berkualitas				
	1	02	02	2.02	0047	Pengelolaan Pelayanan Kelanjutusiaan											
							Jumlah dokumen hasil pengelolaan	1 Dokumen	4.400.000,00	Kota Pasuruan, Purworejo,	DAK NON FISIK-DANA	Memperkuat pembang	JATIM SEHAT Meningk	Masyarakat Kota		4.620.000,00	UPT PUSKESMAS

No	Kode					Urusan / Bidang Urusan / Program / Outcome / Kegiatan / Sub Kegiatan	Indikator Program / Kegiatan / Sub Kegiatan	Capaian Kinerja Dan Kerangka Pendanaan						Kelompok Sasaran	Prakiraan Maju Rencana Tahun 2025		Perangkat Daerah Penanggung Jawab
								Target 2026	Pagu Indikatif (Rp)	Lokasi	Sumber Dana	Prioritas			Target	Pagu Indikatif (Rp)	
												Nasional	Daerah				
1	2					3	4	5	6	7	8	9	10	11	12	13	14
							pelayanan kelanjutusiaan			Purutrejo Kota Pasuruan, Purworejo, Kebonagung Kota Pasuruan, Purworejo, Purworejo	BOK-BOK PUSKESMAS	unan sumber daya manusia (SDM), sains, teknologi, pendidikan, kesehatan, prestasi olahraga, kesetaraan gender, serta penguatan peran perempuan, pemuda (generasi milenial dan generasi Z), dan penyandang disabilitas.	atkan derajat kesehatan masyarakat yang berkualitas, merata, mudah diakses dan berkeadilan 8. Sarpras Pendidikan dan kesehatan berkualitas	Pasuruan			KEBONAGUNG
19	1	02	03			PROGRAM PENINGKATAN	Rasio tenaga kesehatan dan tenaga	4,8 per 1000	105.844.000,00						-	111.136.200,00	

No	Kode					Urusan / Bidang Urusan / Program / Outcome / Kegiatan / Sub Kegiatan	Indikator Program / Kegiatan / Sub Kegiatan	Capaian Kinerja Dan Kerangka Pendanaan						Kelompok Sasaran	Prakiraan Maju Rencana Tahun 2025		Perangkat Daerah Penanggung Jawab
								Target 2026	Pagu Indikatif (Rp)	Lokasi	Sumber Dana	Prioritas			Target	Pagu Indikatif (Rp)	
												Nasional	Daerah				
1	2					3	4	5	6	7	8	9	10	11	12	13	14
						KAPASITAS SUMBER DAYA MANUSIA KESEHATAN	medis terhadap populasi	penduduk									
	1	02	03	2.02		Perencanaan Kebutuhan dan Pendayagunaan Sumber Daya Manusia Kesehatan untuk UKP dan UKM di Wilayah Kabupaten/ Kota	Persentase RS Pemerintah dengan dokter spesialis sesuai standar Persentase Puskesmas dengan SDMK sesuai standar	0 % 12,50 %	71.164.000,00			Memperkuat pembangunan sumber daya manusia (SDM), sains, teknologi, pendidikan, kesehatan, prestasi olahraga, kesetaraan gender, serta penguatan peran perempuan, pemuda (generasi milenial dan generasi	JATIM SEHAT Meningkatkan derajat kesehatan masyarakat yang berkualitas, merata, mudah diakses dan berkeadilan 8. Sarpras Pendidikan dan kesehatan berkualitas	Masyarakat Kota Pasuruan	-	74.722.200,00	

No	Kode					Urusan / Bidang Urusan / Program / Outcome / Kegiatan / Sub Kegiatan	Indikator Program / Kegiatan / Sub Kegiatan	Capaian Kinerja Dan Kerangka Pendanaan						Kelompok Sasaran	Prakiraan Maju Rencana Tahun 2025		Perangkat Daerah Penanggung Jawab
								Target 2026	Pagu Indikatif (Rp)	Lokasi	Sumber Dana	Prioritas			Target	Pagu Indikatif (Rp)	
												Nasional	Daerah				
1	2					3	4	5	6	7	8	9	10	11	12	13	14
												Z), dan penyandang disabilitas.					
	1	02	03	2.02	0002	Pemenuhan Kebutuhan Sumber Daya Manusia Kesehatan Sesuai Standar											
							Jumlah Sumber Daya Manusia Kesehatan yang Memenuhi Standar di Fasilitas Pelayanan Kesehatan (Fasyankes)	3 Orang	71.164.000,00	Kota Pasuruan, Purworejo, Purutrejo Kota Pasuruan, Purworejo, Kebonagung Kota Pasuruan, Purworejo, Purworejo	DANA ALOKASI UMUM (DAU)	Memperkuat pembangunan sumber daya manusia (SDM), sains, teknologi, pendidikan, kesehatan, prestasi olahraga, kesetaraan gender, serta penguatan peran perempuan, pemuda (generasi milenial	JATIM SEHAT Meningkatkan derajat kesehatan masyarakat yang berkualitas, merata, mudah diakses dan berkeadilan 8. Sarpras Pendidikan dan kesehatan berkualitas	Masyarakat Kota Pasuruan		74.722.200,00	UPT PUSKESMAS KEBONAGUNG

No	Kode					Urusan / Bidang Urusan / Program / Outcome / Kegiatan / Sub Kegiatan	Indikator Program / Kegiatan / Sub Kegiatan	Capaian Kinerja Dan Kerangka Pendanaan						Kelompok Sasaran	Prakiraan Maju Rencana Tahun 2025		Perangkat Daerah Penanggung Jawab
								Target 2026	Pagu Indikatif (Rp)	Lokasi	Sumber Dana	Prioritas			Target	Pagu Indikatif (Rp)	
												Nasional	Daerah				
1	2					3	4	5	6	7	8	9	10	11	12	13	14
												dan generasi Z), dan penyandang disabilitas.					
	1	02	03	2.03		Pengembangan Mutu dan Peningkatan Kompetensi Teknis Sumber Daya Manusia Kesehatan Tingkat Daerah Kabupaten/ Kota	Persentase Peningkatan Kompetensi SDM Bidang Kesehatan	97 %	34.680.000,00			Memperkuat pembangunan sumber daya manusia (SDM), sains, teknologi, pendidikan, kesehatan, prestasi olahraga, kesetaraan gender, serta penguatan peran perempuan, pemuda (generasi milenial	JATIM SEHAT Meningkatkan derajat kesehatan masyarakat yang berkualitas, merata, mudah diakses dan berkeadilan 8. Sarpras Pendidikan dan kesehatan berkualitas	Masyarakat Kota Pasuruan	-	36.414.000,00	

No	Kode					Urusan / Bidang Urusan / Program / Outcome / Kegiatan / Sub Kegiatan	Indikator Program / Kegiatan / Sub Kegiatan	Capaian Kinerja Dan Kerangka Pendanaan						Kelompok Sasaran	Prakiraan Maju Rencana Tahun 2025		Perangkat Daerah Penanggung Jawab
								Target 2026	Pagu Indikatif (Rp)	Lokasi	Sumber Dana	Prioritas			Target	Pagu Indikatif (Rp)	
												Nasional	Daerah				
1	2					3	4	5	6	7	8	9	10	11	12	13	14
												dan generasi Z), dan penyandang disabilitas.					
	1	02	03	2.03	0001	Pengembangan Mutu dan Peningkatan Kompetensi Teknis Sumber Daya Manusia Kesehatan Tingkat Daerah Kabupaten/Kota											
							Jumlah Sumber Daya Manusia Kesehatan Tingkat Daerah Kabupaten/Kota yang Ditingkatkan Mutu dan Kompetensinya	60 Orang	34.680.000,00	Kota Pasuruan, Purworejo, Purutrejo Kota Pasuruan, Purworejo, Kebonagung Kota Pasuruan, Purworejo, Purworejo	PENDAPATAN BAGI HASIL PAJAK ROKOK	Memperkuat pembangunan sumber daya manusia (SDM), sains, teknologi, pendidikan, kesehatan, prestasi olahraga, kesetaraan gender, serta penguatan peran perempuan, pemuda	JATIM SEHAT Meningkatkan derajat kesehatan masyarakat yang berkualitas, merata, mudah diakses dan berkeadilan 8. Sarpras Pendidikan dan kesehatan	Masyarakat Kota Pasuruan		36.414.000,00	UPT PUSKESMAS KEBONAGUNG

No	Kode					Urusan / Bidang Urusan / Program / Outcome / Kegiatan / Sub Kegiatan	Indikator Program / Kegiatan / Sub Kegiatan	Capaian Kinerja Dan Kerangka Pendanaan						Kelompok Sasaran	Prakiraan Maju Rencana Tahun 2025		Perangkat Daerah Penanggung Jawab
								Target 2026	Pagu Indikatif (Rp)	Lokasi	Sumber Dana	Prioritas			Target	Pagu Indikatif (Rp)	
												Nasional	Daerah				
1	2					3	4	5	6	7	8	9	10	11	12	13	14
												(generasi milenial dan generasi Z), dan penyandang disabilitas.	berkualitas				
20	1	02	05			PROGRAM PEMBERDAYAAN MASYARAKAT BIDANG KESEHATAN	Persentase UKBM dengan strata Purnama dan Mandiri	10 %	618.330.000,00						-	649.246.500,00	
	1	02	05	2.01		Advokasi, Pemberdayaan, Kemitraan, Peningkatan Peran serta Masyarakat dan Lintas Sektor Tingkat Daerah Kabupaten/ Kota	Jumlah Dokumen Advokasi, Pemberdayaan, Kemitraan, Peningkatan Peran serta Masyarakat dan Lintas Sektor Tingkat Daerah Kabupaten/ Kota yang telah disusun	1 dokumen	591.330.000,00			Memperkuat pembangunan sumber daya manusia (SDM), sains, teknologi, pendidikan, kesehatan, prestasi olahraga, kesetaraan gender,	JATIM SEHAT Meningkatkan derajat kesehatan masyarakat yang berkualitas, merata, mudah diakses dan berkeadilan 8.	Masyarakat Kota Pasuruan	-	620.896.500,00	

No	Kode					Urusan / Bidang Urusan / Program / Outcome / Kegiatan / Sub Kegiatan	Indikator Program / Kegiatan / Sub Kegiatan	Capaian Kinerja Dan Kerangka Pendanaan						Kelompok Sasaran	Prakiraan Maju Rencana Tahun 2025		Perangkat Daerah Penanggung Jawab
								Target 2026	Pagu Indikatif (Rp)	Lokasi	Sumber Dana	Prioritas			Target	Pagu Indikatif (Rp)	
												Nasional	Daerah				
1	2					3	4	5	6	7	8	9	10	11	12	13	14
												serta penguatan peran perempuan, pemuda (generasi milenial dan generasi Z), dan penyandang disabilitas.	Sarpras Pendidikan dan kesehatan berkualitas				
	1	02	05	2.01	0001	Peningkatan Upaya Promosi Kesehatan, Advokasi, Kemitraan dan Pemberdayaan Masyarakat											
							Jumlah Dokumen Promosi Kesehatan, Advokasi, Kemitraan dan Pemberdayaan Masyarakat	4 Dokumen	591.330.000,00	Kota Pasuruan, Purworejo, Purutrejo Kota Pasuruan, Purworejo, Kebonagung Kota Pasuruan, Purworejo, Purworejo	PENDAPATAN BAGI HASIL PAJAK ROKOK	Memperkuat pembangunan sumber daya manusia (SDM), sains, teknologi, pendidikan, kesehatan, prestasi olahraga,	JATIM SEHAT Meningkatkan derajat kesehatan masyarakat yang berkualitas, merata, mudah diakses dan berkeadil	Masyarakat Kota Pasuruan		620.896.500,00	UPT PUSKESMAS KEBONAGUNG

No	Kode					Urusan / Bidang Urusan / Program / Outcome / Kegiatan / Sub Kegiatan	Indikator Program / Kegiatan / Sub Kegiatan	Capaian Kinerja Dan Kerangka Pendanaan						Kelompok Sasaran	Prakiraan Maju Rencana Tahun 2025		Perangkat Daerah Penanggung Jawab
								Target 2026	Pagu Indikatif (Rp)	Lokasi	Sumber Dana	Prioritas			Target	Pagu Indikatif (Rp)	
												Nasional	Daerah				
1	2					3	4	5	6	7	8	9	10	11	12	13	14
												kesetaraan gender, serta penguatan peran perempuan, pemuda (generasi milenial dan generasi Z), dan penyandang disabilitas.	an 8. Sarpras Pendidikan dan kesehatan berkualitas				
	1	02	05	2.03		Pengembangan dan Pelaksanaan Upaya Kesehatan Bersumber Daya Masyarakat (UKBM) Tingkat Daerah Kabupaten/ Kota	Jumlah UKBM dengan strata Purnama dan Mandiri	30 UKBM	27.000.000,00			Memperkuat pembangunan sumber daya manusia (SDM), sains, teknologi, pendidikan, kesehatan, prestasi olahraga,	JATIM SEHAT Meningkatkan derajat kesehatan masyarakat yang berkualitas, merata, mudah diakses dan berkeadil	Masyarakat Kota Pasuruan	-	28.350.000,00	

No	Kode					Urusan / Bidang Urusan / Program / Outcome / Kegiatan / Sub Kegiatan	Indikator Program / Kegiatan / Sub Kegiatan	Capaian Kinerja Dan Kerangka Pendanaan						Kelompok Sasaran	Prakiraan Maju Rencana Tahun 2025		Perangkat Daerah Penanggung Jawab
								Target 2026	Pagu Indikatif (Rp)	Lokasi	Sumber Dana	Prioritas			Target	Pagu Indikatif (Rp)	
												Nasional	Daerah				
1	2					3	4	5	6	7	8	9	10	11	12	13	14
												kesetaraan gender, serta penguatan peran perempuan, pemuda (generasi milenial dan generasi Z), dan penyandang disabilitas.	an 8. Sarpras Pendidikan dan kesehatan berkualitas				
	1	02	05	2.03	0001	Bimbingan Teknis dan Supervisi Pengembangan dan Pelaksanaan Upaya Kesehatan Bersumber Daya Masyarakat (UKBM)											
							Jumlah Dokumen Hasil Bimbingan Teknis dan Supervisi Upaya Kesehatan Bersumber Daya Masyarakat (UKBM)	4 Dokumen	27.000.000,00	Kota Pasuruan, Purworejo, Purutrejo Kota Pasuruan, Purworejo, Kebonagung Kota Pasuruan, Purworejo, Purworejo	PENDAPATAN BAGI HASIL PAJAK ROKOK	Memperkuat pembangunan sumber daya manusia (SDM), sains, teknologi, pendidikan, kesehatan,	JATIM SEHAT Meningkatkan derajat kesehatan masyarakat yang berkualitas, merata, mudah diakses	Masyarakat Kota Pasuruan		28.350.000,00	UPT PUSKESMAS KEBONAGUNG

No	Kode					Urusan / Bidang Urusan / Program / Outcome / Kegiatan / Sub Kegiatan	Indikator Program / Kegiatan / Sub Kegiatan	Capaian Kinerja Dan Kerangka Pendanaan						Kelompok Sasaran	Prakiraan Maju Rencana Tahun 2025		Perangkat Daerah Penanggung Jawab
								Target 2026	Pagu Indikatif (Rp)	Lokasi	Sumber Dana	Prioritas			Target	Pagu Indikatif (Rp)	
												Nasional	Daerah				
1	2					3	4	5	6	7	8	9	10	11	12	13	14
												prestasi olahraga, kesetaraan gender, serta penguatan peran perempuan, pemuda (generasi milenial dan generasi Z), dan penyandang disabilitas.	dan berkeadilan 8. Sarpras Pendidikan dan kesehatan berkualitas				
						UPT PUSKESMAS KEBONSARI			3.084.407.200,00							3.204.383.810,00	
	1					URUSAN PEMERINTAHAN WAJIB YANG BERKAITAN DENGAN PELAYANAN DASAR			3.084.407.200,00							3.204.383.810,00	
	1	02				URUSAN PEMERINTAHAN BIDANG KESEHATAN			3.084.407.200,00							3.204.383.810,00	
21	1	02	01			PROGRAM PENUNJANG URUSAN PEMERINTAHAN DAERAH KABUPATEN /KOTA	Jumlah BLUD yang Menyediakan Pelayanan dan Penunjang Pelayanan	1 Unit Kerja	1.369.750.000,00						-	1.403.993.750,00	

No	Kode					Urusan / Bidang Urusan / Program / Outcome / Kegiatan / Sub Kegiatan	Indikator Program / Kegiatan / Sub Kegiatan	Capaian Kinerja Dan Kerangka Pendanaan						Kelompok Sasaran	Prakiraan Maju Rencana Tahun 2025		Perangkat Daerah Penanggung Jawab
								Target 2026	Pagu Indikatif (Rp)	Lokasi	Sumber Dana	Prioritas			Target	Pagu Indikatif (Rp)	
												Nasional	Daerah				
1	2					3	4	5	6	7	8	9	10	11	12	13	14
	1	02	01	2.10		Peningkatan Pelayanan BLUD	Jumlah BLUD yang Menyediakan Pelayanan dan Penunjang Pelayanan	1 Unit Kerja	1.369.750.000,00			Memperkuat pembangunan sumber daya manusia (SDM), sains, teknologi, pendidikan, kesehatan, prestasi olahraga, kesetaraan gender, serta penguatan peran perempuan, pemuda (generasi milenial dan generasi Z), dan penyandang disabilitas.	JATIM SEHAT Meningkatkan derajat kesehatan masyarakat yang berkualitas, merata, mudah diakses dan berkeadilan 8. Sarpras Pendidikan dan kesehatan berkualitas	Masyarakat Kota Pasuruan	-	1.403.993.750,00	

No	Kode					Urusan / Bidang Urusan / Program / Outcome / Kegiatan / Sub Kegiatan	Indikator Program / Kegiatan / Sub Kegiatan	Capaian Kinerja Dan Kerangka Pendanaan						Kelompok Sasaran	Prakiraan Maju Rencana Tahun 2025		Perangkat Daerah Penanggung Jawab
								Target 2026	Pagu Indikatif (Rp)	Lokasi	Sumber Dana	Prioritas			Target	Pagu Indikatif (Rp)	
												Nasional	Daerah				
1	2					3	4	5	6	7	8	9	10	11	12	13	14
	1	02	01	2.10	0001	Pelayanan dan Penunjang Pelayanan BLUD											
							Jumlah BLUD yang Menyediakan Pelayanan dan Penunjang Pelayanan	1 Unit Kerja	1.369.750.000,00	Kota Pasuruan, Panggungrejo, Semua Kel/Desa	PENDAPATAN DARI BLUD	Memperkuat pembangunan sumber daya manusia (SDM), sains, teknologi, pendidikan, kesehatan, prestasi olahraga, kesetaraan gender, serta penguatan peran perempuan, pemuda (generasi milenial dan generasi Z), dan penyandang	JATIM SEHAT Meningkatkan derajat kesehatan masyarakat yang berkualitas, merata, mudah diakses dan berkeadilan 8. Sarpras Pendidikan dan kesehatan berkualitas	Masyarakat Kota Pasuruan		1.403.993.750,00	UPT PUSKESMAS KEBONSARI

No	Kode					Urusan / Bidang Urusan / Program / Outcome / Kegiatan / Sub Kegiatan	Indikator Program / Kegiatan / Sub Kegiatan	Capaian Kinerja Dan Kerangka Pendanaan						Kelompok Sasaran	Prakiraan Maju Rencana Tahun 2025		Perangkat Daerah Penanggung Jawab
								Target 2026	Pagu Indikatif (Rp)	Lokasi	Sumber Dana	Prioritas			Target	Pagu Indikatif (Rp)	
												Nasional	Daerah				
1	2					3	4	5	6	7	8	9	10	11	12	13	14
												disabilitas.					
22	1	02	02			PROGRAM PEMENUHAN UPAYA KESEHATAN PERORANGAN DAN UPAYA KESEHATAN MASYARAKAT	Persentase pemenuhan UKP (Upaya Kesehatan Perorangan) dan UKM (Upaya Kesehatan Masyarakat)	100 %	1.108.358.700,00						-	1.163.776.635,00	
	1	02	02	2.02		Penyediaan Layanan Kesehatan untuk UKM dan UKP Rujukan Tingkat Daerah Kabupaten/ Kota	Persentase pemenuhan UKP (Upaya Kesehatan Perorangan) dan UKM (Upaya Kesehatan Masyarakat)	100 %	1.108.358.700,00			Memperkuat pembangunan sumber daya manusia (SDM), sains, teknologi, pendidikan, kesehatan, prestasi olahraga, kesetaraan gender, serta penguatan peran	JATIM SEHAT Meningkatkan derajat kesehatan masyarakat yang berkualitas, merata, mudah diakses dan berkeadilan 8. Sarpras Pendidikan dan	Masyarakat Kota Pasuruan	-	1.163.776.635,00	

No	Kode					Urusan / Bidang Urusan / Program / Outcome / Kegiatan / Sub Kegiatan	Indikator Program / Kegiatan / Sub Kegiatan	Capaian Kinerja Dan Kerangka Pendanaan						Kelompok Sasaran	Prakiraan Maju Rencana Tahun 2025		Perangkat Daerah Penanggung Jawab
								Target 2026	Pagu Indikatif (Rp)	Lokasi	Sumber Dana	Prioritas			Target	Pagu Indikatif (Rp)	
												Nasional	Daerah				
1	2					3	4	5	6	7	8	9	10	11	12	13	14
												perempuan, pemuda (generasi milenial dan generasi Z), dan penyandang disabilitas.	kesehatan berkualitas				
	1	02	02	2.02	0001	Pengelolaan Pelayanan Kesehatan Ibu Hamil											
							Jumlah Ibu Hamil yang Mendapatkan Pelayanan Kesehatan Sesuai Standar	351 Orang	21.751.200,00	Kota Pasuruan, Panggungrejo, Karanganyar Kota Pasuruan, Panggungrejo, Bangilan Kota Pasuruan, Panggungrejo, Kebonsari	DAK NON FISIK-DANA BOK-BOK PUSKESMAS, PENDAPATAN BAGI HASIL PAJAK ROKOK	Memperkuat pembangunan sumber daya manusia (SDM), sains, teknologi, pendidikan, kesehatan, prestasi olahraga, kesetaraan gender, serta	JATIM SEHAT Meningkatkan derajat kesehatan masyarakat yang berkualitas, merata, mudah diakses dan berkeadilan 8. Sarpras	Masyarakat Kota Pasuruan		22.838.760,00	UPT PUSKESMAS KEBONSARI

No	Kode					Urusan / Bidang Urusan / Program / Outcome / Kegiatan / Sub Kegiatan	Indikator Program / Kegiatan / Sub Kegiatan	Capaian Kinerja Dan Kerangka Pendanaan						Kelompok Sasaran	Prakiraan Maju Rencana Tahun 2025		Perangkat Daerah Penanggung Jawab
								Target 2026	Pagu Indikatif (Rp)	Lokasi	Sumber Dana	Prioritas			Target	Pagu Indikatif (Rp)	
												Nasional	Daerah				
1	2					3	4	5	6	7	8	9	10	11	12	13	14
												penguatan peran perempuan, pemuda (generasi milenial dan generasi Z), dan penyandang disabilitas.	Pendidikan dan kesehatan berkualitas				
	1	02	02	2.02	0005	Pengelolaan Pelayanan Kesehatan pada Usia Pendidikan Dasar											
							Jumlah Anak Usia Pendidikan Dasar yang Mendapatkan Pelayanan Kesehatan Sesuai Standar	3956 Orang	14.525.600,00	Kota Pasuruan, Panggungrejo, Karanganyar Kota Pasuruan, Panggungrejo, Bangilan Kota Pasuruan, Panggungrejo, Kebonsari	DAK NON FISIK-DANA BOK-BOK PUSKESMAS, PENDAPATAN BAGI HASIL PAJAK ROKOK	Memperkuat pembangunan sumber daya manusia (SDM), sains, teknologi, pendidikan, kesehatan, prestasi olahraga, kesetaraa	JATIM SEHAT Meningkatkan derajat kesehatan masyarakat yang berkualitas, merata, mudah diakses dan berkeadilan	Masyarakat Kota Pasuruan		15.251.880,00	UPT PUSKESMAS KEBONSARI

No	Kode					Urusan / Bidang Urusan / Program / Outcome / Kegiatan / Sub Kegiatan	Indikator Program / Kegiatan / Sub Kegiatan	Capaian Kinerja Dan Kerangka Pendanaan						Kelompok Sasaran	Prakiraan Maju Rencana Tahun 2025		Perangkat Daerah Penanggung Jawab
								Target 2026	Pagu Indikatif (Rp)	Lokasi	Sumber Dana	Prioritas			Target	Pagu Indikatif (Rp)	
												Nasional	Daerah				
1	2					3	4	5	6	7	8	9	10	11	12	13	14
												n gender, serta penguatan peran perempuan, pemuda (generasi milenial dan generasi Z), dan penyandang disabilitas.	8. Sarpras Pendidikan dan kesehatan berkualitas				
	1	02	02	2.02	0006	Pengelolaan Pelayanan Kesehatan pada Usia Produktif											
							Jumlah Penduduk Usia Produktif yang Mendapatkan Pelayanan Kesehatan Sesuai Standar	12910 Orang	36.749.500,00	Kota Pasuruan, Panggungrejo, Karanganyar Kota Pasuruan, Panggungrejo, Bangilan Kota Pasuruan, Panggungrejo, Kebonsari	PENDAPATAN BAGI HASIL PAJAK ROKOK	Memperkuat pembangunan sumber daya manusia (SDM), sains, teknologi, pendidikan, kesehatan, prestasi	JATIM SEHAT Meningkatkan derajat kesehatan masyarakat yang berkualitas, merata, mudah diakses dan	Masyarakat Kota Pasuruan		38.586.975,00	UPT PUSKESMAS KEBONSARI

No	Kode					Urusan / Bidang Urusan / Program / Outcome / Kegiatan / Sub Kegiatan	Indikator Program / Kegiatan / Sub Kegiatan	Capaian Kinerja Dan Kerangka Pendanaan						Kelompok Sasaran	Prakiraan Maju Rencana Tahun 2025		Perangkat Daerah Penanggung Jawab
								Target 2026	Pagu Indikatif (Rp)	Lokasi	Sumber Dana	Prioritas			Target	Pagu Indikatif (Rp)	
												Nasional	Daerah				
1	2					3	4	5	6	7	8	9	10	11	12	13	14
												olahraga, kesetaraan gender, serta penguatan peran perempuan, pemuda (generasi milenial dan generasi Z), dan penyandang disabilitas.	berkeadilan 8. Sarpras Pendidikan dan kesehatan berkualitas				
	1	02	02	2.02	0007	Pengelolaan Pelayanan Kesehatan pada Usia Lanjut											
							Jumlah Penduduk Usia Lanjut yang Mendapatkan Pelayanan Kesehatan Sesuai Standar	2316 Orang	17.026.000,00	Kota Pasuruan, Panggungrejo, Karanganyar Kota Pasuruan, Panggungrejo, Bangilan Kota Pasuruan, Panggungre	PENDAPATAN BAGI HASIL PAJAK ROKOK	Memperkuat pembangunan sumber daya manusia (SDM), sains, teknologi, pendidikan, kesehata	JATIM SEHAT Meningkatkan derajat kesehatan masyarakat yang berkualitas, merata, mudah	Masyarakat Kota Pasuruan		17.877.300,00	UPT PUSKESMAS KEBONSARI

No	Kode					Urusan / Bidang Urusan / Program / Outcome / Kegiatan / Sub Kegiatan	Indikator Program / Kegiatan / Sub Kegiatan	Capaian Kinerja Dan Kerangka Pendanaan						Kelompok Sasaran	Prakiraan Maju Rencana Tahun 2025		Perangkat Daerah Penanggung Jawab
								Target 2026	Pagu Indikatif (Rp)	Lokasi	Sumber Dana	Prioritas			Target	Pagu Indikatif (Rp)	
												Nasional	Daerah				
1	2					3	4	5	6	7	8	9	10	11	12	13	14
										jo, Kebonsari		n, prestasi olahraga, kesetaraan gender, serta penguatan peran perempuan, pemuda (generasi milenial dan generasi Z), dan penyandang disabilitas.	diakses dan berkeadilan 8. Sarpras Pendidikan dan kesehatan berkualitas				
	1	02	02	2.02	0010	Pengelolaan Pelayanan Kesehatan Orang dengan Gangguan Jiwa Berat											
							Jumlah Orang yang Mendapatkan Pelayanan Kesehatan Orang dengan Gangguan Jiwa Berat Sesuai Standar	39 Orang	8.986.000,00	Kota Pasuruan, Panggungrejo, Karanganyar Kota Pasuruan, Panggungrejo, Bangilan Kota	DAK NON FISIK-DANA BOK-BOK PUSKESMAS, PENDAPATAN BAGI HASIL PAJAK ROKOK	Memperkuat pembangunan sumber daya manusia (SDM), sains, teknologi, pendidik	JATIM SEHAT Meningkatkan derajat kesehatan masyarakat yang berkualitas,	Masyarakat Kota Pasuruan		9.435.300,00	UPT PUSKESMAS KEBONSARI

No	Kode					Urusan / Bidang Urusan / Program / Outcome / Kegiatan / Sub Kegiatan	Indikator Program / Kegiatan / Sub Kegiatan	Capaian Kinerja Dan Kerangka Pendanaan						Kelompok Sasaran	Prakiraan Maju Rencana Tahun 2025		Perangkat Daerah Penanggung Jawab
								Target 2026	Pagu Indikatif (Rp)	Lokasi	Sumber Dana	Prioritas			Target	Pagu Indikatif (Rp)	
												Nasional	Daerah				
1	2					3	4	5	6	7	8	9	10	11	12	13	14
										Pasuruan, Panggungrejo, Kebonsari		an, kesehatan, prestasi olahraga, kesetaraan gender, serta penguatan peran perempuan, pemuda (generasi milenial dan generasi Z), dan penyandang disabilitas.	merata, mudah diakses dan berkeadilan 8. Sarpras Pendidikan dan kesehatan berkualitas				
	1	02	02	2.02	0011	Pengelolaan Pelayanan Kesehatan Orang Terduga Tuberkulosis											
							Jumlah Orang Terduga Menderita Tuberkulosis yang Mendapatkan Pelayanan Sesuai Standar	536 Orang	12.225.000,00	Kota Pasuruan, Panggungrejo, Karanganyar Kota Pasuruan, Panggungre	DAK NON FISIK-DANA BOK-BOK PUSKESMAS, PENDAPATAN BAGI HASIL	Memperkuat pembangunan sumber daya manusia (SDM), sains,	JATIM SEHAT Meningkatkan derajat kesehatan masyarakat yang	Masyarakat Kota Pasuruan		12.836.250,00	UPT PUSKESMAS KEBONSARI

No	Kode					Urusan / Bidang Urusan / Program / Outcome / Kegiatan / Sub Kegiatan	Indikator Program / Kegiatan / Sub Kegiatan	Capaian Kinerja Dan Kerangka Pendanaan						Kelompok Sasaran	Prakiraan Maju Rencana Tahun 2025		Perangkat Daerah Penanggung Jawab
								Target 2026	Pagu Indikatif (Rp)	Lokasi	Sumber Dana	Prioritas			Target	Pagu Indikatif (Rp)	
												Nasional	Daerah				
1	2					3	4	5	6	7	8	9	10	11	12	13	14
										jo, Bangilan Kota Pasuruan, Panggungrejo, Kebonsari	PAJAK ROKOK	teknologi, pendidikan, kesehatan, prestasi olahraga, kesetaraan gender, serta penguatan peran perempuan, pemuda (generasi milenial dan generasi Z), dan penyandang disabilitas.	berkualitas, merata, mudah diakses dan berkeadilan 8. Sarpras Pendidikan dan kesehatan berkualitas				
	1	02	02	2.02	0015	Pengelolaan Pelayanan Kesehatan Gizi Masyarakat											
							Jumlah Dokumen Hasil Pengelolaan Pelayanan Kesehatan Gizi Masyarakat	60 Dokumen	500.338.000,00	Kota Pasuruan, Panggungrejo, Karangan yr Kota	DANA ALOKASI UMUM (DAU), DAK NON FISIK-DANA BOK-BOK	Memperkuat pembangunan sumber daya manusia	JATIM SEHAT Meningkatkan derajat kesehatan	Masyarakat Kota Pasuruan		525.354.900,00	UPT PUSKESMAS KEBONSARI

No	Kode					Urusan / Bidang Urusan / Program / Outcome / Kegiatan / Sub Kegiatan	Indikator Program / Kegiatan / Sub Kegiatan	Capaian Kinerja Dan Kerangka Pendanaan						Kelompok Sasaran	Prakiraan Maju Rencana Tahun 2025		Perangkat Daerah Penanggung Jawab
								Target 2026	Pagu Indikatif (Rp)	Lokasi	Sumber Dana	Prioritas			Target	Pagu Indikatif (Rp)	
												Nasional	Daerah				
1	2					3	4	5	6	7	8	9	10	11	12	13	14
										Pasuruan, Panggungrejo, Bangilan Kota Pasuruan, Panggungrejo, Kebonsari	PUSKESMAS, PENDAPATAN BAGI HASIL PAJAK ROKOK	(SDM), sains, teknologi, pendidikan, kesehatan, prestasi olahraga, kesetaraan gender, serta penguatan peran perempuan, pemuda (generasi milenial dan generasi Z), dan penyandang disabilitas.	masyarakat yang berkualitas, merata, mudah diakses dan berkeadilan 8. Sarpras Pendidikan dan kesehatan berkualitas				
	1	02	02	2.02	0016	Pengelolaan Pelayanan Kesehatan Kerja dan Olahraga											
							Jumlah Dokumen Hasil Pengelolaan Pelayanan Kesehatan Kerja dan Olahraga	4 Dokumen	42.540.000,00	Kota Pasuruan, Panggungrejo, Karanganya	DAK NON FISIK-DANA BOK-BOK PUSKESMAS,	Memperkuat pembangunan sumber	JATIM SEHAT Meningkatkan derajat	Masyarakat Kota Pasuruan		44.667.000,00	UPT PUSKESMAS KEBONSARI

No	Kode					Urusan / Bidang Urusan / Program / Outcome / Kegiatan / Sub Kegiatan	Indikator Program / Kegiatan / Sub Kegiatan	Capaian Kinerja Dan Kerangka Pendanaan						Kelompok Sasaran	Prakiraan Maju Rencana Tahun 2025		Perangkat Daerah Penanggung Jawab
								Target 2026	Pagu Indikatif (Rp)	Lokasi	Sumber Dana	Prioritas			Target	Pagu Indikatif (Rp)	
												Nasional	Daerah				
1	2					3	4	5	6	7	8	9	10	11	12	13	14
										r Kota Pasuruan, Panggungrejo, Bangilan Kota Pasuruan, Panggungrejo, Kebonsari	PENDAPATAN BAGI HASIL PAJAK ROKOK	daya manusia (SDM), sains, teknologi, pendidikan, kesehatan, prestasi olahraga, kesetaraan gender, serta penguatan peran perempuan, pemuda (generasi milenial dan generasi Z), dan penyandang disabilitas.	kesehatan masyarakat yang berkualitas, merata, mudah diakses dan berkeadilan 8. Sarpras Pendidikan dan kesehatan berkualitas				
	1	02	02	2.02	0017	Pengelolaan Pelayanan Kesehatan Lingkungan											
							Jumlah Dokumen Hasil Pengelolaan	4 Dokumen	61.382.200,00	Kota Pasuruan, Panggungre	DAK NON FISIK-DANA BOK-BOK	Memperkuat pembang	JATIM SEHAT Meningk	Masyarakat Kota		64.451.310,00	UPT PUSKESMAS

No	Kode					Urusan / Bidang Urusan / Program / Outcome / Kegiatan / Sub Kegiatan	Indikator Program / Kegiatan / Sub Kegiatan	Capaian Kinerja Dan Kerangka Pendanaan						Kelompok Sasaran	Prakiraan Maju Rencana Tahun 2025		Perangkat Daerah Penanggung Jawab
								Target 2026	Pagu Indikatif (Rp)	Lokasi	Sumber Dana	Prioritas			Target	Pagu Indikatif (Rp)	
												Nasional	Daerah				
1	2					3	4	5	6	7	8	9	10	11	12	13	14
							Pelayanan Kesehatan Lingkungan			jo, Karanganyar Kota Pasuruan, Panggungrejo, Bangilan Kota Pasuruan, Panggungrejo, Kebonsari	PUSKESMAS, PENDAPATAN BAGI HASIL PAJAK ROKOK	unan sumber daya manusia (SDM), sains, teknologi, pendidikan, kesehatan, prestasi olahraga, kesetaraan gender, serta penguatan peran perempuan, pemuda (generasi milenial dan generasi Z), dan penyandang disabilitas.	atkan derajat kesehatan masyarakat yang berkualitas, merata, mudah diakses dan berkeadilan 8. Sarpras Pendidikan dan kesehatan berkualitas	Pasuruan			KEBONSARI
	1	02	02	2.02	0018	Pengelolaan Pelayanan Promosi Kesehatan											

No	Kode	Urusan / Bidang Urusan / Program / Outcome / Kegiatan / Sub Kegiatan	Indikator Program / Kegiatan / Sub Kegiatan	Capaian Kinerja Dan Kerangka Pendanaan						Kelompok Sasaran	Prakiraan Maju Rencana Tahun 2025		Perangkat Daerah Penanggung Jawab
				Target 2026	Pagu Indikatif (Rp)	Lokasi	Sumber Dana	Prioritas			Target	Pagu Indikatif (Rp)	
								Nasional	Daerah				
1	2	3	4	5	6	7	8	9	10	11	12	13	14
		Jumlah Dokumen Hasil Pengelolaan Pelayanan Promosi Kesehatan	1 Dokumen	8.270.000,00	Kota Pasuruan, Panggungrejo, Karanganyar Kota Pasuruan, Panggungrejo, Bangilan Kota Pasuruan, Panggungrejo, Kebonsari	PENDAPATAN BAGI HASIL PAJAK ROKOK	Memperkuat pembangunan sumber daya manusia (SDM), sains, teknologi, pendidikan, kesehatan, prestasi olahraga, kesetaraan gender, serta penguatan peran perempuan, pemuda (generasi milenial dan generasi Z), dan penyandang disabilitas.	JATIM SEHAT Meningkatkan derajat kesehatan masyarakat yang berkualitas, merata, mudah diakses dan berkeadilan 8. Sarpras Pendidikan dan kesehatan berkualitas	Masyarakat Kota Pasuruan		8.683.500,00	UPT PUSKESMAS KEBONSARI

No	Kode					Urusan / Bidang Urusan / Program / Outcome / Kegiatan / Sub Kegiatan	Indikator Program / Kegiatan / Sub Kegiatan	Capaian Kinerja Dan Kerangka Pendanaan						Kelompok Sasaran	Prakiraan Maju Rencana Tahun 2025		Perangkat Daerah Penanggung Jawab
								Target 2026	Pagu Indikatif (Rp)	Lokasi	Sumber Dana	Prioritas			Target	Pagu Indikatif (Rp)	
												Nasional	Daerah				
1	2					3	4	5	6	7	8	9	10	11	12	13	14
	1	02	02	2.02	0019	Pengelolaan Pelayanan Kesehatan Tradisional, Akupuntur, Asuhan Mandiri, dan Tradisional Lainnya											
							Jumlah Dokumen Hasil Pengelolaan Pelayanan Kesehatan Tradisional, Akupuntur, Asuhan Mandiri dan Tradisional Lainnya	1 Dokumen	13.282.500,00	Kota Pasuruan, Panggungrejo, Karanganyar Kota Pasuruan, Panggungrejo, Bangilan Kota Pasuruan, Panggungrejo, Kebonsari	PENDAPATAN BAGI HASIL PAJAK ROKOK	Memperkuat pembangunan sumber daya manusia (SDM), sains, teknologi, pendidikan, kesehatan, prestasi olahraga, kesetaraan gender, serta penguatan peran perempuan, pemuda (generasi milenial dan generasi Z), dan penyandang	JATIM SEHAT Meningkatkan derajat kesehatan masyarakat yang berkualitas, merata, mudah diakses dan berkeadilan 8. Sarpras Pendidikan dan kesehatan berkualitas	Masyarakat Kota Pasuruan		13.946.625,00	UPT PUSKESMAS KEBONSARI

No	Kode					Urusan / Bidang Urusan / Program / Outcome / Kegiatan / Sub Kegiatan	Indikator Program / Kegiatan / Sub Kegiatan	Capaian Kinerja Dan Kerangka Pendanaan						Kelompok Sasaran	Prakiraan Maju Rencana Tahun 2025		Perangkat Daerah Penanggung Jawab
								Target 2026	Pagu Indikatif (Rp)	Lokasi	Sumber Dana	Prioritas			Target	Pagu Indikatif (Rp)	
												Nasional	Daerah				
1	2					3	4	5	6	7	8	9	10	11	12	13	14
												disabilitas.					
	1	02	02	2.02	0020	Pengelolaan Surveilans Kesehatan											
							Jumlah Dokumen Hasil Pengelolaan Surveilans Kesehatan	1 Dokumen	19.346.200,00	Kota Pasuruan, Panggungrejo, Karanganyar Kota Pasuruan, Panggungrejo, Bangilan Kota Pasuruan, Panggungrejo, Kebonsari	DAK NON FISIK-DANA BOK-BOK PUSKESMAS, PENDAPATAN BAGI HASIL PAJAK ROKOK	Memperkuat pembangunan sumber daya manusia (SDM), sains, teknologi, pendidikan, kesehatan, prestasi olahraga, kesetaraan gender, serta penguatan peran perempuan, pemuda (generasi milenial dan generasi Z), dan	JATIM SEHAT Meningkatkan derajat kesehatan masyarakat yang berkualitas, merata, mudah diakses dan berkeadilan 8. Sarpras Pendidikan dan kesehatan berkualitas	Masyarakat Kota Pasuruan		20.313.510,00	UPT PUSKESMAS KEBONSARI

No	Kode					Urusan / Bidang Urusan / Program / Outcome / Kegiatan / Sub Kegiatan	Indikator Program / Kegiatan / Sub Kegiatan	Capaian Kinerja Dan Kerangka Pendanaan						Kelompok Sasaran	Prakiraan Maju Rencana Tahun 2025		Perangkat Daerah Penanggung Jawab
								Target 2026	Pagu Indikatif (Rp)	Lokasi	Sumber Dana	Prioritas			Target	Pagu Indikatif (Rp)	
												Nasional	Daerah				
1	2					3	4	5	6	7	8	9	10	11	12	13	14
												penyandang disabilitas.					
	1	02	02	2.02	0021	Pengelolaan Pelayanan Kesehatan Orang dengan Masalah Kesehatan Jiwa (ODMK)											
							Jumlah Orang dengan Masalah Kejiwaan (ODMK) yang Mendapatkan Pelayanan Kesehatan	4 Orang	800.000,00	Kota Pasuruan, Panggungrejo, Karanganyar Kota Pasuruan, Panggungrejo, Bangilan Kota Pasuruan, Panggungrejo, Kebonsari	DAK NON FISIK-DANA BOK-BOK PUSKESMAS	Memperkuat pembangunan sumber daya manusia (SDM), sains, teknologi, pendidikan, kesehatan, prestasi olahraga, kesetaraan gender, serta penguatan peran perempuan, pemuda (generasi milenial dan	JATIM SEHAT Meningkatkan derajat kesehatan masyarakat yang berkualitas, merata, mudah diakses dan berkeadilan 8. Sarpras Pendidikan dan kesehatan berkualitas	Masyarakat Kota Pasuruan		840.000,00	UPT PUSKESMAS KEBONSARI

No	Kode					Urusan / Bidang Urusan / Program / Outcome / Kegiatan / Sub Kegiatan	Indikator Program / Kegiatan / Sub Kegiatan	Capaian Kinerja Dan Kerangka Pendanaan						Kelompok Sasaran	Prakiraan Maju Rencana Tahun 2025		Perangkat Daerah Penanggung Jawab
								Target 2026	Pagu Indikatif (Rp)	Lokasi	Sumber Dana	Prioritas			Target	Pagu Indikatif (Rp)	
												Nasional	Daerah				
1	2					3	4	5	6	7	8	9	10	11	12	13	14
												generasi Z), dan penyandang disabilitas.					
	1	02	02	2.02	0025	Pelayanan Kesehatan Penyakit Menular dan Tidak Menular											
							Jumlah Dokumen Hasil Pelayanan Kesehatan Penyakit Menular dan Tidak Menular	1 Dokumen	87.568.000,00	Kota Pasuruan, Panggungrejo, Karanganyar Kota Pasuruan, Panggungrejo, Bangilan Kota Pasuruan, Panggungrejo, Kebonsari	DAK NON FISIK-DANA BOK-BOK PUSKESMAS, PENDAPATAN BAGI HASIL PAJAK ROKOK	Memperkuat pembangunan sumber daya manusia (SDM), sains, teknologi, pendidikan, kesehatan, prestasi olahraga, kesetaraan gender, serta penguatan peran perempuan, pemuda (generasi	JATIM SEHAT Meningkatkan derajat kesehatan masyarakat yang berkualitas, merata, mudah diakses dan berkeadilan 8. Sarpras Pendidikan dan kesehatan berkualitas	Masyarakat Kota Pasuruan		91.946.400,00	UPT PUSKESMAS KEBONSARI

No	Kode					Urusan / Bidang Urusan / Program / Outcome / Kegiatan / Sub Kegiatan	Indikator Program / Kegiatan / Sub Kegiatan	Capaian Kinerja Dan Kerangka Pendanaan						Kelompok Sasaran	Prakiraan Maju Rencana Tahun 2025		Perangkat Daerah Penanggung Jawab
								Target 2026	Pagu Indikatif (Rp)	Lokasi	Sumber Dana	Prioritas			Target	Pagu Indikatif (Rp)	
												Nasional	Daerah				
1	2					3	4	5	6	7	8	9	10	11	12	13	14
												milenial dan generasi Z), dan penyandang disabilitas.					
	1	02	02	2.02	0033	Operasional Pelayanan Puskesmas											
							Jumlah Dokumen Operasional Pelayanan Puskesmas	1 Dokumen	229.348.000,00	Kota Pasuruan, Panggungrejo, Karanganyar Kota Pasuruan, Panggungrejo, Bangilan Kota Pasuruan, Panggungrejo, Kebonsari	DANA ALOKASI UMUM (DAU), DAK NON FISIK-DANA BOK-BOK PUSKESMAS	Memperkuat pembangunan sumber daya manusia (SDM), sains, teknologi, pendidikan, kesehatan, prestasi olahraga, kesetaraan gender, serta penguatan peran perempuan,	JATIM SEHAT Meningkatkan derajat kesehatan masyarakat yang berkualitas, merata, mudah diakses dan berkeadilan 8. Sarpras Pendidikan dan kesehatan	Masyarakat Kota Pasuruan		240.815.400,00	UPT PUSKESMAS KEBONSARI

No	Kode					Urusan / Bidang Urusan / Program / Outcome / Kegiatan / Sub Kegiatan	Indikator Program / Kegiatan / Sub Kegiatan	Capaian Kinerja Dan Kerangka Pendanaan						Kelompok Sasaran	Prakiraan Maju Rencana Tahun 2025		Perangkat Daerah Penanggung Jawab
								Target 2026	Pagu Indikatif (Rp)	Lokasi	Sumber Dana	Prioritas			Target	Pagu Indikatif (Rp)	
												Nasional	Daerah				
1	2					3	4	5	6	7	8	9	10	11	12	13	14
												pemuda (generasi milenial dan generasi Z), dan penyandang disabilitas.	berkualitas				
	1	02	02	2.02	0034	Operasional Pelayanan Fasilitas Kesehatan Lainnya											
							Jumlah Dokumen Operasional Pelayanan Fasilitas Kesehatan Lainnya	1 Dokumen	3.780.000,00	Kota Pasuruan, Panggungrejo, Karanganyar Kota Pasuruan, Panggungrejo, Bangilan Kota Pasuruan, Panggungrejo, Kebonsari	DAK NON FISIK-DANA BOK-BOK PUSKESMAS	Memperkuat pembangunan sumber daya manusia (SDM), sains, teknologi, pendidikan, kesehatan, prestasi olahraga, kesetaraan gender, serta penguatan peran	JATIM SEHAT Meningkatkan derajat kesehatan masyarakat yang berkualitas, merata, mudah diakses dan berkeadilan 8. Sarpras Pendidikan dan	Masyarakat Kota Pasuruan		3.969.000,00	UPT PUSKESMAS KEBONSARI

No	Kode					Urusan / Bidang Urusan / Program / Outcome / Kegiatan / Sub Kegiatan	Indikator Program / Kegiatan / Sub Kegiatan	Capaian Kinerja Dan Kerangka Pendanaan						Kelompok Sasaran	Prakiraan Maju Rencana Tahun 2025		Perangkat Daerah Penanggung Jawab
								Target 2026	Pagu Indikatif (Rp)	Lokasi	Sumber Dana	Prioritas			Target	Pagu Indikatif (Rp)	
												Nasional	Daerah				
1	2					3	4	5	6	7	8	9	10	11	12	13	14
												perempuan, pemuda (generasi milenial dan generasi Z), dan penyandang disabilitas.	kesehatan berkualitas				
	1	02	02	2.02	0044	Pengelolaan Pelayanan Kesehatan Reproduksi											
							Jumlah dokumen hasil pengelolaan pelayanan kesehatan reproduksi	4 Dokumen	26.336.000,00	Kota Pasuruan, Panggungrejo, Karanganyar Kota Pasuruan, Panggungrejo, Bangilan Kota Pasuruan, Panggungrejo, Kebonsari	DAK NON FISIK-DANA BOK-BOK PUSKESMAS, PENDAPATAN BAGI HASIL PAJAK ROKOK	Memperkuat pembangunan sumber daya manusia (SDM), sains, teknologi, pendidikan, kesehatan, prestasi olahraga, kesetaraan gender, serta	JATIM SEHAT Meningkatkan derajat kesehatan masyarakat yang berkualitas, merata, mudah diakses dan berkeadilan 8. Sarpras	Masyarakat Kota Pasuruan		27.652.800,00	UPT PUSKESMAS KEBONSARI

No	Kode					Urusan / Bidang Urusan / Program / Outcome / Kegiatan / Sub Kegiatan	Indikator Program / Kegiatan / Sub Kegiatan	Capaian Kinerja Dan Kerangka Pendanaan						Kelompok Sasaran	Prakiraan Maju Rencana Tahun 2025		Perangkat Daerah Penanggung Jawab
								Target 2026	Pagu Indikatif (Rp)	Lokasi	Sumber Dana	Prioritas			Target	Pagu Indikatif (Rp)	
												Nasional	Daerah				
1	2					3	4	5	6	7	8	9	10	11	12	13	14
												penguatan peran perempuan, pemuda (generasi milenial dan generasi Z), dan penyandang disabilitas.	Pendidikan dan kesehatan berkualitas				
	1	02	02	2.02	0046	Pengelolaan upaya kesehatan Ibu dan Anak											
							Jumlah dokumen hasil pengelolaan upaya kesehatan ibu dan anak	13 Dokumen	504.500,00	Kota Pasuruan, Panggungrejo, Karanganyar Kota Pasuruan, Panggungrejo, Bangilan Kota Pasuruan, Panggungrejo, Kebonsari	DAK NON FISIK-DANA BOK-BOK PUSKESMAS	Memperkuat pembangunan sumber daya manusia (SDM), sains, teknologi, pendidikan, kesehatan, prestasi olahraga, kesetaraa	JATIM SEHAT Meningkatkan derajat kesehatan masyarakat yang berkualitas, merata, mudah diakses dan berkeadilan	Masyarakat Kota Pasuruan		529.725,00	UPT PUSKESMAS KEBONSARI

No	Kode					Urusan / Bidang Urusan / Program / Outcome / Kegiatan / Sub Kegiatan	Indikator Program / Kegiatan / Sub Kegiatan	Capaian Kinerja Dan Kerangka Pendanaan						Kelompok Sasaran	Prakiraan Maju Rencana Tahun 2025		Perangkat Daerah Penanggung Jawab
								Target 2026	Pagu Indikatif (Rp)	Lokasi	Sumber Dana	Prioritas			Target	Pagu Indikatif (Rp)	
												Nasional	Daerah				
1	2					3	4	5	6	7	8	9	10	11	12	13	14
												n gender, serta penguatan peran perempuan, pemuda (generasi milenial dan generasi Z), dan penyandang disabilitas.	8. Sarpras Pendidikan dan kesehatan berkualitas				
	1	02	02	2.02	0047	Pengelolaan Pelayanan Kelanjutusiaan											
							Jumlah dokumen hasil pengelolaan pelayanan kelanjutusiaan	1 Dokumen	3.600.000,00	Kota Pasuruan, Panggungrejo, Karanganyar Kota Pasuruan, Panggungrejo, Bangilan Kota Pasuruan, Panggungrejo, Kebonsari	DAK NON FISIK-DANA BOK-BOK PUSKESMAS	Memperkuat pembangunan sumber daya manusia (SDM), sains, teknologi, pendidikan, kesehatan, prestasi	JATIM SEHAT Meningkatkan derajat kesehatan masyarakat yang berkualitas, merata, mudah diakses dan	Masyarakat Kota Pasuruan		3.780.000,00	UPT PUSKESMAS KEBONSARI

No	Kode					Urusan / Bidang Urusan / Program / Outcome / Kegiatan / Sub Kegiatan	Indikator Program / Kegiatan / Sub Kegiatan	Capaian Kinerja Dan Kerangka Pendanaan						Kelompok Sasaran	Prakiraan Maju Rencana Tahun 2025		Perangkat Daerah Penanggung Jawab
								Target 2026	Pagu Indikatif (Rp)	Lokasi	Sumber Dana	Prioritas			Target	Pagu Indikatif (Rp)	
												Nasional	Daerah				
1	2					3	4	5	6	7	8	9	10	11	12	13	14
												olahraga, kesetaraan gender, serta penguatan peran perempuan, pemuda (generasi milenial dan generasi Z), dan penyandang disabilitas.	berkeadilan 8. Sarpras Pendidikan dan kesehatan berkualitas				
23	1	02	03			PROGRAM PENINGKATAN KAPASITAS SUMBER DAYA MANUSIA KESEHATAN	Rasio tenaga kesehatan dan tenaga medis terhadap populasi	4,8 per 1000 penduduk	70.560.000,00						-	74.088.000,00	
	1	02	03	2.02		Perencanaan Kebutuhan dan Pendayagunaan Sumber Daya Manusia	Persentase RS Pemerintah dengan dokter spesialis sesuai standar Persentase Puskesmas dengan SDMK sesuai standar	0 % 12,50 %	70.560.000,00			Memperkuat pembangunan sumber daya manusia	JATIM SEHAT Meningkatkan derajat kesehatan	Masyarakat Kota Pasuruan	-	74.088.000,00	

No	Kode					Urusan / Bidang Urusan / Program / Outcome / Kegiatan / Sub Kegiatan	Indikator Program / Kegiatan / Sub Kegiatan	Capaian Kinerja Dan Kerangka Pendanaan						Kelompok Sasaran	Prakiraan Maju Rencana Tahun 2025		Perangkat Daerah Penanggung Jawab
								Target 2026	Pagu Indikatif (Rp)	Lokasi	Sumber Dana	Prioritas			Target	Pagu Indikatif (Rp)	
												Nasional	Daerah				
1	2					3	4	5	6	7	8	9	10	11	12	13	14
						Kesehatan untuk UKP dan UKM di Wilayah Kabupaten/ Kota						(SDM), sains, teknologi, pendidikan, kesehatan, prestasi olahraga, kesetaraan gender, serta penguatan peran perempuan, pemuda (generasi milenial dan generasi Z), dan penyandang disabilitas.	masyarakat yang berkualitas, merata, mudah diakses dan berkeadilan 8. Sarpras Pendidikan dan kesehatan berkualitas				
	1	02	03	2.02	0002	Pemenuhan Kebutuhan Sumber Daya Manusia Kesehatan Sesuai Standar											
							Jumlah Sumber Daya Manusia Kesehatan yang Memenuhi Standar di Fasilitas	48 Orang	70.560.000,00	Kota Pasuruan, Panggungrejo, Karanganya	DANA ALOKASI UMUM (DAU)	Memperkuat pembangunan sumber	JATIM SEHAT Meningkatkan derajat	Masyarakat Kota Pasuruan		74.088.000,00	UPT PUSKESMAS KEBONSARI

No	Kode					Urusan / Bidang Urusan / Program / Outcome / Kegiatan / Sub Kegiatan	Indikator Program / Kegiatan / Sub Kegiatan	Capaian Kinerja Dan Kerangka Pendanaan						Kelompok Sasaran	Prakiraan Maju Rencana Tahun 2025		Perangkat Daerah Penanggung Jawab
								Target 2026	Pagu Indikatif (Rp)	Lokasi	Sumber Dana	Prioritas			Target	Pagu Indikatif (Rp)	
												Nasional	Daerah				
1	2					3	4	5	6	7	8	9	10	11	12	13	14
							Pelayanan Kesehatan (Fasyankes)			r Kota Pasuruan, Panggungrejo, Bangilan Kota Pasuruan, Panggungrejo, Kebonsari		daya manusia (SDM), sains, teknologi, pendidikan, kesehatan, prestasi olahraga, kesetaraan gender, serta penguatan peran perempuan, pemuda (generasi milenial dan generasi Z), dan penyandang disabilitas.	kesehatan masyarakat yang berkualitas, merata, mudah diakses dan berkeadilan 8. Sarpras Pendidikan dan kesehatan berkualitas				
24	1	02	05			PROGRAM PEMBERDAYAAN MASYARAKA	Persentase UKBM dengan strata Purnama dan Mandiri	10 %	535.738.500,00						-	562.525.425,00	

No	Kode					Urusan / Bidang Urusan / Program / Outcome / Kegiatan / Sub Kegiatan	Indikator Program / Kegiatan / Sub Kegiatan	Capaian Kinerja Dan Kerangka Pendanaan						Kelompok Sasaran	Prakiraan Maju Rencana Tahun 2025		Perangkat Daerah Penanggung Jawab
								Target 2026	Pagu Indikatif (Rp)	Lokasi	Sumber Dana	Prioritas			Target	Pagu Indikatif (Rp)	
												Nasional	Daerah				
1	2					3	4	5	6	7	8	9	10	11	12	13	14
						T BIDANG KESEHATAN											
	1	02	05	2.01		Advokasi, Pemberdayaan, Kemitraan, Peningkatan Peran serta Masyarakat dan Lintas Sektor Tingkat Daerah Kabupaten/ Kota	Jumlah Dokumen Advokasi, Pemberdayaan, Kemitraan, Peningkatan Peran serta Masyarakat dan Lintas Sektor Tingkat Daerah Kabupaten/ Kota yang telah disusun	1 dokumen	473.879.000,00			Memperkuat pembangunan sumber daya manusia (SDM), sains, teknologi, pendidikan, kesehatan, prestasi olahraga, kesetaraan gender, serta penguatan peran perempuan, pemuda (generasi milenial dan generasi Z), dan penyandang	JATIM SEHAT Meningkatkan derajat kesehatan masyarakat yang berkualitas, merata, mudah diakses dan berkeadilan 8. Sarpras Pendidikan dan kesehatan berkualitas	Masyarakat Kota Pasuruan	-	497.572.950,00	

No	Kode					Urusan / Bidang Urusan / Program / Outcome / Kegiatan / Sub Kegiatan	Indikator Program / Kegiatan / Sub Kegiatan	Capaian Kinerja Dan Kerangka Pendanaan						Kelompok Sasaran	Prakiraan Maju Rencana Tahun 2025		Perangkat Daerah Penanggung Jawab
								Target 2026	Pagu Indikatif (Rp)	Lokasi	Sumber Dana	Prioritas			Target	Pagu Indikatif (Rp)	
												Nasional	Daerah				
1	2					3	4	5	6	7	8	9	10	11	12	13	14
												disabilitas.					
	1	02	05	2.01	0001	Peningkatan Upaya Promosi Kesehatan, Advokasi, Kemitraan dan Pemberdayaan Masyarakat											
							Jumlah Dokumen Promosi Kesehatan, Advokasi, Kemitraan dan Pemberdayaan Masyarakat	1 Dokumen	473.879.000,00	Kota Pasuruan, Panggungrejo, Karanganyar Kota Pasuruan, Panggungrejo, Bangilan Kota Pasuruan, Panggungrejo, Kebonsari	PENDAPATAN BAGI HASIL PAJAK ROKOK	Memperkuat pembangunan sumber daya manusia (SDM), sains, teknologi, pendidikan, kesehatan, prestasi olahraga, kesetaraan gender, serta penguatan peran perempuan, pemuda (generasi milenial dan generasi Z), dan	JATIM SEHAT Meningkatkan derajat kesehatan masyarakat yang berkualitas, merata, mudah diakses dan berkeadilan 8. Sarpras Pendidikan dan kesehatan berkualitas	Masyarakat Kota Pasuruan		497.572.950,00	UPT PUSKESMAS KEBONSARI

No	Kode					Urusan / Bidang Urusan / Program / Outcome / Kegiatan / Sub Kegiatan	Indikator Program / Kegiatan / Sub Kegiatan	Capaian Kinerja Dan Kerangka Pendanaan						Kelompok Sasaran	Prakiraan Maju Rencana Tahun 2025		Perangkat Daerah Penanggung Jawab
								Target 2026	Pagu Indikatif (Rp)	Lokasi	Sumber Dana	Prioritas			Target	Pagu Indikatif (Rp)	
												Nasional	Daerah				
1	2					3	4	5	6	7	8	9	10	11	12	13	14
												penyandang disabilitas.					
	1	02	05	2.02		Pelaksanaan Sehat dalam rangka Promotif Preventif Tingkat Daerah Kabupaten/ Kota	Jumlah tema KIE promosi kesehatan dan gerakan hidup bersih dan sehat melalui berbagai saluran media	10 tema	6.300.000,00			Memperkuat pembangunan sumber daya manusia (SDM), sains, teknologi, pendidikan, kesehatan, prestasi olahraga, kesetaraan gender, serta penguatan peran perempuan, pemuda (generasi milenial dan generasi Z), dan	JATIM SEHAT Meningkatkan derajat kesehatan masyarakat yang berkualitas, merata, mudah diakses dan berkeadilan 8. Sarpras Pendidikan dan kesehatan berkualitas	Masyarakat Kota Pasuruan	-	6.615.000,00	

No	Kode					Urusan / Bidang Urusan / Program / Outcome / Kegiatan / Sub Kegiatan	Indikator Program / Kegiatan / Sub Kegiatan	Capaian Kinerja Dan Kerangka Pendanaan						Kelompok Sasaran	Prakiraan Maju Rencana Tahun 2025		Perangkat Daerah Penanggung Jawab
								Target 2026	Pagu Indikatif (Rp)	Lokasi	Sumber Dana	Prioritas			Target	Pagu Indikatif (Rp)	
												Nasional	Daerah				
1	2					3	4	5	6	7	8	9	10	11	12	13	14
												penyandang disabilitas.					
	1	02	05	2.02	0001	Penyelenggaraan Promosi Kesehatan dan Gerakan Hidup Bersih dan Sehat											
							Jumlah Dokumen Hasil Penyelenggaraan Promosi Kesehatan dan Gerakan Hidup Bersih dan Sehat	1 Dokumen	6.300.000,00	Kota Pasuruan, Panggungrejo, Karanganyar Kota Pasuruan, Panggungrejo, Bangilan Kota Pasuruan, Panggungrejo, Kebonsari	PENDAPATAN BAGI HASIL PAJAK ROKOK	Memperkuat pembangunan sumber daya manusia (SDM), sains, teknologi, pendidikan, kesehatan, prestasi olahraga, kesetaraan gender, serta penguatan peran perempuan, pemuda (generasi milenial dan	JATIM SEHAT Meningkatkan derajat kesehatan masyarakat yang berkualitas, merata, mudah diakses dan berkeadilan 8. Sarpras Pendidikan dan kesehatan berkualitas	Masyarakat Kota Pasuruan		6.615.000,00	UPT PUSKESMAS KEBONSARI

No	Kode					Urusan / Bidang Urusan / Program / Outcome / Kegiatan / Sub Kegiatan	Indikator Program / Kegiatan / Sub Kegiatan	Capaian Kinerja Dan Kerangka Pendanaan						Kelompok Sasaran	Prakiraan Maju Rencana Tahun 2025		Perangkat Daerah Penanggung Jawab
								Target 2026	Pagu Indikatif (Rp)	Lokasi	Sumber Dana	Prioritas			Target	Pagu Indikatif (Rp)	
												Nasional	Daerah				
1	2					3	4	5	6	7	8	9	10	11	12	13	14
												generasi Z), dan penyandang disabilitas.					
	1	02	05	2.03		Pengembangan dan Pelaksanaan Upaya Kesehatan Bersumber Daya Masyarakat (UKBM) Tingkat Daerah Kabupaten/ Kota	Jumlah UKBM dengan strata Purnama dan Mandiri	30 UKBM	55.559.500,00			Memperkuat pembangunan sumber daya manusia (SDM), sains, teknologi, pendidikan, kesehatan, prestasi olahraga, kesetaraan gender, serta penguatan peran perempuan, pemuda (generasi milenial dan	JATIM SEHAT Meningkatkan derajat kesehatan masyarakat yang berkualitas, merata, mudah diakses dan berkeadilan 8. Sarpras Pendidikan dan kesehatan berkualitas	Masyarakat Kota Pasuruan	-	58.337.475,00	

No	Kode					Urusan / Bidang Urusan / Program / Outcome / Kegiatan / Sub Kegiatan	Indikator Program / Kegiatan / Sub Kegiatan	Capaian Kinerja Dan Kerangka Pendanaan						Kelompok Sasaran	Prakiraan Maju Rencana Tahun 2025		Perangkat Daerah Penanggung Jawab
								Target 2026	Pagu Indikatif (Rp)	Lokasi	Sumber Dana	Prioritas			Target	Pagu Indikatif (Rp)	
												Nasional	Daerah				
1	2					3	4	5	6	7	8	9	10	11	12	13	14
												generasi Z), dan penyandang disabilitas.					
	1	02	05	2.03	0001	Bimbingan Teknis dan Supervisi Pengembangan dan Pelaksanaan Upaya Kesehatan Bersumber Daya Masyarakat (UKBM)											
							Jumlah Dokumen Hasil Bimbingan Teknis dan Supervisi Upaya Kesehatan Bersumber Daya Masyarakat (UKBM)	1 Dokumen	55.559.500,00	Kota Pasuruan, Panggungrejo, Karanganyar Kota Pasuruan, Panggungrejo, Bangilan Kota Pasuruan, Panggungrejo, Kebonsari	DAK NON FISIK-DANA BOK-BOK PUSKESMAS, PENDAPATAN BAGI HASIL PAJAK ROKOK	Memperkuat pembangunan sumber daya manusia (SDM), sains, teknologi, pendidikan, kesehatan, prestasi olahraga, kesetaraan gender, serta penguatan peran perempuan, pemuda (generasi	JATIM SEHAT Meningkatkan derajat kesehatan masyarakat yang berkualitas, merata, mudah diakses dan berkeadilan 8. Sarpras Pendidikan dan kesehatan berkualitas	Masyarakat Kota Pasuruan		58.337.475,00	UPT PUSKESMAS KEBONSARI

No	Kode					Urusan / Bidang Urusan / Program / Outcome / Kegiatan / Sub Kegiatan	Indikator Program / Kegiatan / Sub Kegiatan	Capaian Kinerja Dan Kerangka Pendanaan						Kelompok Sasaran	Prakiraan Maju Rencana Tahun 2025		Perangkat Daerah Penanggung Jawab
								Target 2026	Pagu Indikatif (Rp)	Lokasi	Sumber Dana	Prioritas			Target	Pagu Indikatif (Rp)	
												Nasional	Daerah				
1	2					3	4	5	6	7	8	9	10	11	12	13	14
												milenial dan generasi Z), dan penyandang disabilitas.					
						UPT PUSKESMAS BUGUL KIDUL			4.214.656.000,00							4.318.649.500,00	
	1					URUSAN PEMERINTAHAN WAJIB YANG BERKAITAN DENGAN PELAYANAN DASAR			4.214.656.000,00							4.318.649.500,00	
	1	02				URUSAN PEMERINTAHAN BIDANG KESEHATAN			4.214.656.000,00							4.318.649.500,00	
25	1	02	01			PROGRAM PENUNJANG URUSAN PEMERINTAHAN DAERAH KABUPATEN /KOTA	Jumlah BLUD yang Menyediakan Pelayanan dan Penunjang Pelayanan	1 Unit Kerja	1.741.100.000,00						-	1.784.627.500,00	
	1	02	01	2.10		Peningkatan Pelayanan BLUD	Jumlah BLUD yang Menyediakan Pelayanan dan Penunjang Pelayanan	1 Unit Kerja	1.741.100.000,00			Memperkuat pembangunan sumber daya manusia (SDM), sains, teknologi,	JATIM SEHAT Meningkatkan derajat kesehatan masyarakat yang berkualit	Masyarakat Kota Pasuruan	-	1.784.627.500,00	

No	Kode					Urusan / Bidang Urusan / Program / Outcome / Kegiatan / Sub Kegiatan	Indikator Program / Kegiatan / Sub Kegiatan	Capaian Kinerja Dan Kerangka Pendanaan						Kelompok Sasaran	Prakiraan Maju Rencana Tahun 2025		Perangkat Daerah Penanggung Jawab
								Target 2026	Pagu Indikatif (Rp)	Lokasi	Sumber Dana	Prioritas			Target	Pagu Indikatif (Rp)	
												Nasional	Daerah				
1	2					3	4	5	6	7	8	9	10	11	12	13	14
												pendidikan, kesehatan, prestasi olahraga, kesetaraan gender, serta penguatan peran perempuan, pemuda (generasi milenial dan generasi Z), dan penyandang disabilitas.	as, merata, mudah diakses dan berkeadilan 8. Sarpras Pendidikan dan kesehatan berkualitas				
	1	02	01	2.10	0001	Pelayanan dan Penunjang Pelayanan BLUD											
							Jumlah BLUD yang Menyediakan Pelayanan dan Penunjang Pelayanan	1 Unit Kerja	1.741.100.000,00	Kota Pasuruan, Bugul Kidul, Semua Kel/Desa	PENDAPATAN DARI BLUD	Memperkuat pembangunan sumber daya manusia (SDM),	JATIM SEHAT Meningkatkan derajat kesehatan masyara	Masyarakat Kota Pasuruan		1.784.627.500,00	UPT PUSKESMAS BUGUL KIDUL

No	Kode					Urusan / Bidang Urusan / Program / Outcome / Kegiatan / Sub Kegiatan	Indikator Program / Kegiatan / Sub Kegiatan	Capaian Kinerja Dan Kerangka Pendanaan						Kelompok Sasaran	Prakiraan Maju Rencana Tahun 2025		Perangkat Daerah Penanggung Jawab
								Target 2026	Pagu Indikatif (Rp)	Lokasi	Sumber Dana	Prioritas			Target	Pagu Indikatif (Rp)	
												Nasional	Daerah				
1	2					3	4	5	6	7	8	9	10	11	12	13	14
												sains, teknologi, pendidikan, kesehatan, prestasi olahraga, kesetaraan gender, serta penguatan peran perempuan, pemuda (generasi milenial dan generasi Z), dan penyandang disabilitas.	kat yang berkualitas, merata, mudah diakses dan berkeadilan 8. Sarpras Pendidikan dan kesehatan berkualitas				
26	1	02	02			PROGRAM PEMENUHAN UPAYA KESEHATAN PERORANGAN DAN UPAYA KESEHATAN	Persentase pemenuhan UKP (Upaya Kesehatan Perorangan) dan UKM (Upaya Kesehatan Masyarakat)	100 %	1.618.656.000,00						-	1.658.375.000,00	

No	Kode					Urusan / Bidang Urusan / Program / Outcome / Kegiatan / Sub Kegiatan	Indikator Program / Kegiatan / Sub Kegiatan	Capaian Kinerja Dan Kerangka Pendanaan						Kelompok Sasaran	Prakiraan Maju Rencana Tahun 2025		Perangkat Daerah Penanggung Jawab
								Target 2026	Pagu Indikatif (Rp)	Lokasi	Sumber Dana	Prioritas			Target	Pagu Indikatif (Rp)	
												Nasional	Daerah				
1	2					3	4	5	6	7	8	9	10	11	12	13	14
						MASYARAKAT											
	1	02	02	2.02		Penyediaan Layanan Kesehatan untuk UKM dan UKP Rujukan Tingkat Daerah Kabupaten/ Kota	Persentase pemenuhan UKP (Upaya Kesehatan Perorangan) dan UKM (Upaya Kesehatan Masyarakat)	100 %	1.618.656.000,00			Memperkuat pembangunan sumber daya manusia (SDM), sains, teknologi, pendidikan, kesehatan, prestasi olahraga, kesetaraan gender, serta penguatan peran perempuan, pemuda (generasi milenial dan generasi Z), dan penyandang	JATIM SEHAT Meningkatkan derajat kesehatan masyarakat yang berkualitas, merata, mudah diakses dan berkeadilan 8. Sarpras Pendidikan dan kesehatan berkualitas	Masyarakat Kota Pasuruan	-	1.658.375.000,00	

No	Kode					Urusan / Bidang Urusan / Program / Outcome / Kegiatan / Sub Kegiatan	Indikator Program / Kegiatan / Sub Kegiatan	Capaian Kinerja Dan Kerangka Pendanaan						Kelompok Sasaran	Prakiraan Maju Rencana Tahun 2025		Perangkat Daerah Penanggung Jawab
								Target 2026	Pagu Indikatif (Rp)	Lokasi	Sumber Dana	Prioritas			Target	Pagu Indikatif (Rp)	
												Nasional	Daerah				
1	2					3	4	5	6	7	8	9	10	11	12	13	14
												disabilitas.					
	1	02	02	2.02	0001	Pengelolaan Pelayanan Kesehatan Ibu Hamil											
							Jumlah Ibu Hamil yang Mendapatkan Pelayanan Kesehatan Sesuai Standar	598 Orang	50.400.000,00	Kota Pasuruan, Bugul Kidul, Semua Kel/Desa	DAK NON FISIK-DANA BOK-BOK PUSKESMAS	Memperkuat pembangunan sumber daya manusia (SDM), sains, teknologi, pendidikan, kesehatan, prestasi olahraga, kesetaraan gender, serta penguatan peran perempuan, pemuda (generasi milenial dan generasi Z), dan	JATIM SEHAT Meningkatkan derajat kesehatan masyarakat yang berkualitas, merata, mudah diakses dan berkeadilan 8. Sarpras Pendidikan dan kesehatan berkualitas	Masyarakat Kota Pasuruan		51.660.000,00	UPT PUSKESMAS BUGUL KIDUL

No	Kode					Urusan / Bidang Urusan / Program / Outcome / Kegiatan / Sub Kegiatan	Indikator Program / Kegiatan / Sub Kegiatan	Capaian Kinerja Dan Kerangka Pendanaan						Kelompok Sasaran	Prakiraan Maju Rencana Tahun 2025		Perangkat Daerah Penanggung Jawab
								Target 2026	Pagu Indikatif (Rp)	Lokasi	Sumber Dana	Prioritas			Target	Pagu Indikatif (Rp)	
												Nasional	Daerah				
1	2					3	4	5	6	7	8	9	10	11	12	13	14
												penyandang disabilitas.					
	1	02	02	2.02	0002	Pengelolaan Pelayanan Kesehatan Ibu Bersalin											
							Jumlah Ibu Bersalin yang Mendapatkan Pelayanan Kesehatan Sesuai Standar	595 Orang	36.933.000,00	Kota Pasuruan, Bugul Kidul, Semua Kel/Desa	PENDAPATAN BAGI HASIL PAJAK ROKOK	Memperkuat pembangunan sumber daya manusia (SDM), sains, teknologi, pendidikan, kesehatan, prestasi olahraga, kesetaraan gender, serta penguatan peran perempuan, pemuda (generasi milenial dan	JATIM SEHAT Meningkatkan derajat kesehatan masyarakat yang berkualitas, merata, mudah diakses dan berkeadilan 8. Sarpras Pendidikan dan kesehatan berkualitas	Masyarakat Kota Pasuruan		37.856.000,00	UPT PUSKESMAS BUGUL KIDUL

No	Kode					Urusan / Bidang Urusan / Program / Outcome / Kegiatan / Sub Kegiatan	Indikator Program / Kegiatan / Sub Kegiatan	Capaian Kinerja Dan Kerangka Pendanaan						Kelompok Sasaran	Prakiraan Maju Rencana Tahun 2025		Perangkat Daerah Penanggung Jawab
								Target 2026	Pagu Indikatif (Rp)	Lokasi	Sumber Dana	Prioritas			Target	Pagu Indikatif (Rp)	
												Nasional	Daerah				
1	2					3	4	5	6	7	8	9	10	11	12	13	14
												generasi Z), dan penyandang disabilitas.					
	1	02	02	2.02	0005	Pengelolaan Pelayanan Kesehatan pada Usia Pendidikan Dasar											
							Jumlah Anak Usia Pendidikan Dasar yang Mendapatkan Pelayanan Kesehatan Sesuai Standar	6126 Orang	20.760.000,00	Kota Pasuruan, Bugul Kidul, Semua Kel/Desa	DAK NON FISIK-DANA BOK-BOK PUSKESMAS, PENDAPATAN BAGI HASIL PAJAK ROKOK	Memperkuat pembangunan sumber daya manusia (SDM), sains, teknologi, pendidikan, kesehatan, prestasi olahraga, kesetaraan gender, serta penguatan peran perempuan, pemuda (generasi	JATIM SEHAT Meningkatkan derajat kesehatan masyarakat yang berkualitas, merata, mudah diakses dan berkeadilan 8. Sarpras Pendidikan dan kesehatan berkualitas	Masyarakat Kota Pasuruan		21.279.000,00	UPT PUSKESMAS BUGUL KIDUL

No	Kode					Urusan / Bidang Urusan / Program / Outcome / Kegiatan / Sub Kegiatan	Indikator Program / Kegiatan / Sub Kegiatan	Capaian Kinerja Dan Kerangka Pendanaan						Kelompok Sasaran	Prakiraan Maju Rencana Tahun 2025		Perangkat Daerah Penanggung Jawab
								Target 2026	Pagu Indikatif (Rp)	Lokasi	Sumber Dana	Prioritas			Target	Pagu Indikatif (Rp)	
												Nasional	Daerah				
1	2					3	4	5	6	7	8	9	10	11	12	13	14
												milenial dan generasi Z), dan penyandang disabilitas.					
	1	02	02	2.02	0006	Pengelolaan Pelayanan Kesehatan pada Usia Produktif											
							Jumlah Penduduk Usia Produktif yang Mendapatkan Pelayanan Kesehatan Sesuai Standar	21471 Orang	10.575.000,00	Kota Pasuruan, Bugul Kidul, Semua Kel/Desa	PENDAPATAN BAGI HASIL PAJAK ROKOK	Memperkuat pembangunan sumber daya manusia (SDM), sains, teknologi, pendidikan, kesehatan, prestasi olahraga, kesetaraan gender, serta penguatan peran perempuan,	JATIM SEHAT Meningkatkan derajat kesehatan masyarakat yang berkualitas, merata, mudah diakses dan berkeadilan 8. Sarpras Pendidikan dan kesehatan	Masyarakat Kota Pasuruan		10.839.000,00	UPT PUSKESMAS BUGUL KIDUL

No	Kode					Urusan / Bidang Urusan / Program / Outcome / Kegiatan / Sub Kegiatan	Indikator Program / Kegiatan / Sub Kegiatan	Capaian Kinerja Dan Kerangka Pendanaan						Kelompok Sasaran	Prakiraan Maju Rencana Tahun 2025		Perangkat Daerah Penanggung Jawab
								Target 2026	Pagu Indikatif (Rp)	Lokasi	Sumber Dana	Prioritas			Target	Pagu Indikatif (Rp)	
												Nasional	Daerah				
1	2					3	4	5	6	7	8	9	10	11	12	13	14
												pemuda (generasi milenial dan generasi Z), dan penyandang disabilitas.	berkualitas				
	1	02	02	2.02	0010	Pengelolaan Pelayanan Kesehatan Orang dengan Gangguan Jiwa Berat											
							Jumlah Orang yang Mendapatkan Pelayanan Kesehatan Orang dengan Gangguan Jiwa Berat Sesuai Standar	63 Orang	13.800.000,00	Kota Pasuruan, Bugul Kidul, Semua Kel/Desa	DAK NON FISIK-DANA BOK-BOK PUSKESMAS, PENDAPATAN BAGI HASIL PAJAK ROKOK	Memperkuat pembangunan sumber daya manusia (SDM), sains, teknologi, pendidikan, kesehatan, prestasi olahraga, kesetaraan gender, serta penguatan peran	JATIM SEHAT Meningkatkan derajat kesehatan masyarakat yang berkualitas, merata, mudah diakses dan berkeadilan 8. Sarpras Pendidikan dan	Masyarakat Kota Pasuruan		14.145.000,00	UPT PUSKESMAS BUGUL KIDUL

No	Kode					Urusan / Bidang Urusan / Program / Outcome / Kegiatan / Sub Kegiatan	Indikator Program / Kegiatan / Sub Kegiatan	Capaian Kinerja Dan Kerangka Pendanaan						Kelompok Sasaran	Prakiraan Maju Rencana Tahun 2025		Perangkat Daerah Penanggung Jawab
								Target 2026	Pagu Indikatif (Rp)	Lokasi	Sumber Dana	Prioritas			Target	Pagu Indikatif (Rp)	
												Nasional	Daerah				
1	2					3	4	5	6	7	8	9	10	11	12	13	14
												perempuan, pemuda (generasi milenial dan generasi Z), dan penyandang disabilitas.	kesehatan berkualitas				
	1	02	02	2.02	0011	Pengelolaan Pelayanan Kesehatan Orang Terduga Tuberkulosis											
							Jumlah Orang Terduga Menderita Tuberkulosis yang Mendapatkan Pelayanan Sesuai Standar	892 Orang	7.500.000,00	Kota Pasuruan, Bugul Kidul, Semua Kel/Desa	DAK NON FISIK-DANA BOK-BOK PUSKESMAS	Memperkuat pembangunan sumber daya manusia (SDM), sains, teknologi, pendidikan, kesehatan, prestasi olahraga, kesetaraan gender, serta	JATIM SEHAT Meningkatkan derajat kesehatan masyarakat yang berkualitas, merata, mudah diakses dan berkeadilan 8. Sarpras	Masyarakat Kota Pasuruan		7.687.000,00	UPT PUSKESMAS BUGUL KIDUL

No	Kode					Urusan / Bidang Urusan / Program / Outcome / Kegiatan / Sub Kegiatan	Indikator Program / Kegiatan / Sub Kegiatan	Capaian Kinerja Dan Kerangka Pendanaan						Kelompok Sasaran	Prakiraan Maju Rencana Tahun 2025		Perangkat Daerah Penanggung Jawab
								Target 2026	Pagu Indikatif (Rp)	Lokasi	Sumber Dana	Prioritas			Target	Pagu Indikatif (Rp)	
												Nasional	Daerah				
1	2					3	4	5	6	7	8	9	10	11	12	13	14
												penguatan peran perempuan, pemuda (generasi milenial dan generasi Z), dan penyandang disabilitas.	Pendidikan dan kesehatan berkualitas				
	1	02	02	2.02	0012	Pengelolaan Pelayanan Kesehatan Orang dengan Risiko Terinfeksi HIV											
							Jumlah Orang Terduga Menderita HIV yang Mendapatkan Pelayanan Sesuai Standar	8190 Orang	7.840.000,00	Kota Pasuruan, Bugul Kidul, Semua Kel/Desa	PENDAPATAN BAGI HASIL PAJAK ROKOK	Memperkuat pembangunan sumber daya manusia (SDM), sains, teknologi, pendidikan, kesehatan, prestasi olahraga, kesetaraa	JATIM SEHAT Meningkatkan derajat kesehatan masyarakat yang berkualitas, merata, mudah diakses dan berkeadilan	Masyarakat Kota Pasuruan		8.036.000,00	UPT PUSKESMAS BUGUL KIDUL

No	Kode					Urusan / Bidang Urusan / Program / Outcome / Kegiatan / Sub Kegiatan	Indikator Program / Kegiatan / Sub Kegiatan	Capaian Kinerja Dan Kerangka Pendanaan						Kelompok Sasaran	Prakiraan Maju Rencana Tahun 2025		Perangkat Daerah Penanggung Jawab
								Target 2026	Pagu Indikatif (Rp)	Lokasi	Sumber Dana	Prioritas			Target	Pagu Indikatif (Rp)	
												Nasional	Daerah				
1	2					3	4	5	6	7	8	9	10	11	12	13	14
												n gender, serta penguatan peran perempuan, pemuda (generasi milenial dan generasi Z), dan penyandang disabilitas.	8. Sarpras Pendidikan dan kesehatan berkualitas				
	1	02	02	2.02	0015	Pengelolaan Pelayanan Kesehatan Gizi Masyarakat											
							Jumlah Dokumen Hasil Pengelolaan Pelayanan Kesehatan Gizi Masyarakat	60 Dokumen	851.097.000,00	Kota Pasuruan, Bugul Kidul, Semua Kel/Desa	DANA ALOKASI UMUM (DAU), DAK NON FISIK-DANA BOK-BOK PUSKESMAS, PENDAPATAN BAGI HASIL PAJAK ROKOK	Memperkuat pembangunan sumber daya manusia (SDM), sains, teknologi, pendidikan, kesehatan, prestasi	JATIM SEHAT Meningkatkan derajat kesehatan masyarakat yang berkualitas, merata, mudah diakses dan	Masyarakat Kota Pasuruan		872.000.000,00	UPT PUSKESMAS BUGUL KIDUL

No	Kode					Urusan / Bidang Urusan / Program / Outcome / Kegiatan / Sub Kegiatan	Indikator Program / Kegiatan / Sub Kegiatan	Capaian Kinerja Dan Kerangka Pendanaan						Kelompok Sasaran	Prakiraan Maju Rencana Tahun 2025		Perangkat Daerah Penanggung Jawab
								Target 2026	Pagu Indikatif (Rp)	Lokasi	Sumber Dana	Prioritas			Target	Pagu Indikatif (Rp)	
												Nasional	Daerah				
1	2					3	4	5	6	7	8	9	10	11	12	13	14
												olahraga, kesetaraan gender, serta penguatan peran perempuan, pemuda (generasi milenial dan generasi Z), dan penyandang disabilitas.	berkeadilan 8. Sarpras Pendidikan dan kesehatan berkualitas				
	1	02	02	2.02	0016	Pengelolaan Pelayanan Kesehatan Kerja dan Olahraga											
							Jumlah Dokumen Hasil Pengelolaan Pelayanan Kesehatan Kerja dan Olahraga	4 Dokumen	23.240.000,00	Kota Pasuruan, Bugul Kidul, Semua Kel/Desa	DAK NON FISIK-DANA BOK-BOK PUSKESMAS, PENDAPATAN BAGI HASIL PAJAK ROKOK	Memperkuat pembangunan sumber daya manusia (SDM), sains, teknologi, pendidikan, kesehata	JATIM SEHAT Meningkatkan derajat kesehatan masyarakat yang berkualitas, merata, mudah	Masyarakat Kota Pasuruan		23.821.000,00	UPT PUSKESMAS BUGUL KIDUL

No	Kode					Urusan / Bidang Urusan / Program / Outcome / Kegiatan / Sub Kegiatan	Indikator Program / Kegiatan / Sub Kegiatan	Capaian Kinerja Dan Kerangka Pendanaan						Kelompok Sasaran	Prakiraan Maju Rencana Tahun 2025		Perangkat Daerah Penanggung Jawab
								Target 2026	Pagu Indikatif (Rp)	Lokasi	Sumber Dana	Prioritas			Target	Pagu Indikatif (Rp)	
												Nasional	Daerah				
1	2					3	4	5	6	7	8	9	10	11	12	13	14
												n, prestasi olahraga, kesetaraan gender, serta penguatan peran perempuan, pemuda (generasi milenial dan generasi Z), dan penyandang disabilitas.	diakses dan berkeadilan 8. Sarpras Pendidikan dan kesehatan berkualitas				
	1	02	02	2.02	0017	Pengelolaan Pelayanan Kesehatan Lingkungan											
							Jumlah Dokumen Hasil Pengelolaan Pelayanan Kesehatan Lingkungan	4 Dokumen	54.960.000,00	Kota Pasuruan, Bugul Kidul, Semua Kel/Desa	DAK NON FISIK-DANA BOK-BOK PUSKESMAS, PENDAPATAN BAGI HASIL PAJAK ROKOK	Memperkuat pembangunan sumber daya manusia (SDM), sains, teknologi, pendidik	JATIM SEHAT Meningkatkan derajat kesehatan masyarakat yang berkualitas,	Masyarakat Kota Pasuruan		56.334.000,00	UPT PUSKESMAS BUGUL KIDUL

No	Kode					Urusan / Bidang Urusan / Program / Outcome / Kegiatan / Sub Kegiatan	Indikator Program / Kegiatan / Sub Kegiatan	Capaian Kinerja Dan Kerangka Pendanaan						Kelompok Sasaran	Prakiraan Maju Rencana Tahun 2025		Perangkat Daerah Penanggung Jawab
								Target 2026	Pagu Indikatif (Rp)	Lokasi	Sumber Dana	Prioritas			Target	Pagu Indikatif (Rp)	
												Nasional	Daerah				
1	2					3	4	5	6	7	8	9	10	11	12	13	14
												an, kesehatan, prestasi olahraga, kesetaraan gender, serta penguatan peran perempuan, pemuda (generasi milenial dan generasi Z), dan penyandang disabilitas.	merata, mudah diakses dan berkeadilan 8. Sarpras Pendidikan dan kesehatan berkualitas				
	1	02	02	2.02	0018	Pengelolaan Pelayanan Promosi Kesehatan											
							Jumlah Dokumen Hasil Pengelolaan Pelayanan Promosi Kesehatan	2 Dokumen	9.200.000,00	Kota Pasuruan, Bugul Kidul, Semua Kel/Desa	PENDAPATAN BAGI HASIL PAJAK ROKOK	Memperkuat pembangunan sumber daya manusia (SDM), sains,	JATIM SEHAT Meningkatkan derajat kesehatan masyarakat yang	Masyarakat Kota Pasuruan		9.430.000,00	UPT PUSKESMAS BUGUL KIDUL

No	Kode					Urusan / Bidang Urusan / Program / Outcome / Kegiatan / Sub Kegiatan	Indikator Program / Kegiatan / Sub Kegiatan	Capaian Kinerja Dan Kerangka Pendanaan						Kelompok Sasaran	Prakiraan Maju Rencana Tahun 2025		Perangkat Daerah Penanggung Jawab
								Target 2026	Pagu Indikatif (Rp)	Lokasi	Sumber Dana	Prioritas			Target	Pagu Indikatif (Rp)	
												Nasional	Daerah				
1	2					3	4	5	6	7	8	9	10	11	12	13	14
												teknologi, pendidikan, kesehatan, prestasi olahraga, kesetaraan gender, serta penguatan peran perempuan, pemuda (generasi milenial dan generasi Z), dan penyandang disabilitas.	berkualitas, merata, mudah diakses dan berkeadilan 8. Sarpras Pendidikan dan kesehatan berkualitas				
	1	02	02	2.02	0019	Pengelolaan Pelayanan Kesehatan Tradisional, Akupuntur, Asuhan Mandiri, dan Tradisional Lainnya											
							Jumlah Dokumen Hasil Pengelolaan Pelayanan Kesehatan Tradisional, Akupuntur, Asuhan Mandiri dan Tradisional Lainnya	1 Dokumen	1.620.000,00	Kota Pasuruan, Bugul Kidul, Semua Kel/Desa	PENDAPATAN BAGI HASIL PAJAK ROKOK	Memperkuat pembangunan sumber daya manusia	JATIM SEHAT Meningkatkan derajat kesehatan	Masyarakat Kota Pasuruan		1.620.000,00	UPT PUSKESMAS BUGUL KIDUL

No	Kode					Urusan / Bidang Urusan / Program / Outcome / Kegiatan / Sub Kegiatan	Indikator Program / Kegiatan / Sub Kegiatan	Capaian Kinerja Dan Kerangka Pendanaan						Kelompok Sasaran	Prakiraan Maju Rencana Tahun 2025		Perangkat Daerah Penanggung Jawab
								Target 2026	Pagu Indikatif (Rp)	Lokasi	Sumber Dana	Prioritas			Target	Pagu Indikatif (Rp)	
												Nasional	Daerah				
1	2					3	4	5	6	7	8	9	10	11	12	13	14
												(SDM), sains, teknologi, pendidikan, kesehatan, prestasi olahraga, kesetaraan gender, serta penguatan peran perempuan, pemuda (generasi milenial dan generasi Z), dan penyandang disabilitas.	masyarakat yang berkualitas, merata, mudah diakses dan berkeadilan 8. Sarpras Pendidikan dan kesehatan berkualitas				
	1	02	02	2.02	0020	Pengelolaan Surveilans Kesehatan											
							Jumlah Dokumen Hasil Pengelolaan Surveilans Kesehatan	2 Dokumen	27.700.000,00	Kota Pasuruan, Bugul Kidul,	DAK NON FISIK-DANA BOK-BOK PUSKESMAS,	Memperkuat pembangunan sumber	JATIM SEHAT Meningkatkan derajat	Masyarakat Kota Pasuruan		28.392.000,00	UPT PUSKESMAS BUGUL KIDUL

No	Kode					Urusan / Bidang Urusan / Program / Outcome / Kegiatan / Sub Kegiatan	Indikator Program / Kegiatan / Sub Kegiatan	Capaian Kinerja Dan Kerangka Pendanaan						Kelompok Sasaran	Prakiraan Maju Rencana Tahun 2025		Perangkat Daerah Penanggung Jawab
								Target 2026	Pagu Indikatif (Rp)	Lokasi	Sumber Dana	Prioritas			Target	Pagu Indikatif (Rp)	
												Nasional	Daerah				
1	2					3	4	5	6	7	8	9	10	11	12	13	14
										Semua Kel/Desa	PENDAPATAN BAGI HASIL PAJAK ROKOK	daya manusia (SDM), sains, teknologi, pendidikan, kesehatan, prestasi olahraga, kesetaraan gender, serta penguatan peran perempuan, pemuda (generasi milenial dan generasi Z), dan penyandang disabilitas.	kesehatan masyarakat yang berkualitas, merata, mudah diakses dan berkeadilan 8. Sarpras Pendidikan dan kesehatan berkualitas				
	1	02	02	2.02	0021	Pengelolaan Pelayanan Kesehatan Orang dengan Masalah Kesehatan Jiwa (ODMK)											
							Jumlah Orang dengan Masalah Kejiwaan (ODMK) yang	120 Orang	3.600.000,00	Kota Pasuruan, Bugul	DAK NON FISIK-DANA	Memperkuat pembang	JATIM SEHAT Meningk	Masyarakat Kota		3.690.000,00	UPT PUSKESM

No	Kode					Urusan / Bidang Urusan / Program / Outcome / Kegiatan / Sub Kegiatan	Indikator Program / Kegiatan / Sub Kegiatan	Capaian Kinerja Dan Kerangka Pendanaan						Kelompok Sasaran	Prakiraan Maju Rencana Tahun 2025		Perangkat Daerah Penanggung Jawab
								Target 2026	Pagu Indikatif (Rp)	Lokasi	Sumber Dana	Prioritas			Target	Pagu Indikatif (Rp)	
												Nasional	Daerah				
1	2					3	4	5	6	7	8	9	10	11	12	13	14
							Mendapatkan Pelayanan Kesehatan			Kidul, Semua Kel/Desa	BOK-BOK PUSKESMAS	unan sumber daya manusia (SDM), sains, teknologi, pendidikan, kesehatan, prestasi olahraga, kesetaraan gender, serta penguatan peran perempuan, pemuda (generasi milenial dan generasi Z), dan penyandang disabilitas.	atkan derajat kesehatan masyarakat yang berkualitas, merata, mudah diakses dan berkeadilan 8. Sarpras Pendidikan dan kesehatan berkualitas	Pasuruan			AS BUGUL KIDUL
	1	02	02	2.02	0025	Pelayanan Kesehatan Penyakit Menular dan Tidak Menular											

No	Kode	Urusan / Bidang Urusan / Program / Outcome / Kegiatan / Sub Kegiatan	Indikator Program / Kegiatan / Sub Kegiatan	Capaian Kinerja Dan Kerangka Pendanaan						Kelompok Sasaran	Prakiraan Maju Rencana Tahun 2025		Perangkat Daerah Penanggung Jawab
				Target 2026	Pagu Indikatif (Rp)	Lokasi	Sumber Dana	Prioritas			Target	Pagu Indikatif (Rp)	
								Nasional	Daerah				
1	2	3	4	5	6	7	8	9	10	11	12	13	14
			Jumlah Dokumen Hasil Pelayanan Kesehatan Penyakit Menular dan Tidak Menular	2 Dokumen	107.560.000,00	Kota Pasuruan, Bugul Kidul, Semua Kel/Desa	DAK NON FISIK-DANA BOK-BOK PUSKESMAS, PENDAPATAN BAGI HASIL PAJAK ROKOK	Memperkuat pembangunan sumber daya manusia (SDM), sains, teknologi, pendidikan, kesehatan, prestasi olahraga, kesetaraan gender, serta penguatan peran perempuan, pemuda (generasi milenial dan generasi Z), dan penyandang disabilitas.	JATIM SEHAT Meningkatkan derajat kesehatan masyarakat yang berkualitas, merata, mudah diakses dan berkeadilan 8. Sarpras Pendidikan dan kesehatan berkualitas	Masyarakat Kota Pasuruan		110.249.000,00	UPT PUSKESMAS BUGUL KIDUL

No	Kode					Urusan / Bidang Urusan / Program / Outcome / Kegiatan / Sub Kegiatan	Indikator Program / Kegiatan / Sub Kegiatan	Capaian Kinerja Dan Kerangka Pendanaan						Kelompok Sasaran	Prakiraan Maju Rencana Tahun 2025		Perangkat Daerah Penanggung Jawab
								Target 2026	Pagu Indikatif (Rp)	Lokasi	Sumber Dana	Prioritas			Target	Pagu Indikatif (Rp)	
												Nasional	Daerah				
1	2					3	4	5	6	7	8	9	10	11	12	13	14
	1	02	02	2.02	0033	Operasional Pelayanan Puskesmas											
							Jumlah Dokumen Operasional Pelayanan Puskesmas	1 Dokumen	372.462.500,00	Kota Pasuruan, Bugul Kidul, Semua Kel/Desa	DANA ALOKASI UMUM (DAU), DAK NON FISIK-DANA BOK-BOK PUSKESMAS	Memperkuat pembangunan sumber daya manusia (SDM), sains, teknologi, pendidikan, kesehatan, prestasi olahraga, kesetaraan gender, serta penguatan peran perempuan, pemuda (generasi milenial dan generasi Z), dan penyandang	JATIM SEHAT Meningkatkan derajat kesehatan masyarakat yang berkualitas, merata, mudah diakses dan berkeadilan 8. Sarpras Pendidikan dan kesehatan berkualitas	Masyarakat Kota Pasuruan		381.774.000,00	UPT PUSKESMAS BUGUL KIDUL

No	Kode					Urusan / Bidang Urusan / Program / Outcome / Kegiatan / Sub Kegiatan	Indikator Program / Kegiatan / Sub Kegiatan	Capaian Kinerja Dan Kerangka Pendanaan						Kelompok Sasaran	Prakiraan Maju Rencana Tahun 2025		Perangkat Daerah Penanggung Jawab
								Target 2026	Pagu Indikatif (Rp)	Lokasi	Sumber Dana	Prioritas			Target	Pagu Indikatif (Rp)	
												Nasional	Daerah				
1	2					3	4	5	6	7	8	9	10	11	12	13	14
												disabilitas.					
	1	02	02	2.02	0034	Operasional Pelayanan Fasilitas Kesehatan Lainnya											
							Jumlah Dokumen Operasional Pelayanan Fasilitas Kesehatan Lainnya	1 Dokumen	5.605.000,00	Kota Pasuruan, Bugul Kidul, Semua Kel/Desa	DAK NON FISIK-DANA BOK-BOK PUSKESMAS	Memperkuat pembangunan sumber daya manusia (SDM), sains, teknologi, pendidikan, kesehatan, prestasi olahraga, kesetaraan gender, serta penguatan peran perempuan, pemuda (generasi milenial dan generasi Z), dan	JATIM SEHAT Meningkatkan derajat kesehatan masyarakat yang berkualitas, merata, mudah diakses dan berkeadilan 8. Sarpras Pendidikan dan kesehatan berkualitas	Masyarakat Kota Pasuruan		5.745.000,00	UPT PUSKESMAS BUGUL KIDUL

No	Kode					Urusan / Bidang Urusan / Program / Outcome / Kegiatan / Sub Kegiatan	Indikator Program / Kegiatan / Sub Kegiatan	Capaian Kinerja Dan Kerangka Pendanaan						Kelompok Sasaran	Prakiraan Maju Rencana Tahun 2025		Perangkat Daerah Penanggung Jawab
								Target 2026	Pagu Indikatif (Rp)	Lokasi	Sumber Dana	Prioritas			Target	Pagu Indikatif (Rp)	
												Nasional	Daerah				
1	2					3	4	5	6	7	8	9	10	11	12	13	14
												penyandang disabilitas.					
	1	02	02	2.02	0044	Pengelolaan Pelayanan Kesehatan Reproduksi											
							Jumlah dokumen hasil pengelolaan pelayanan kesehatan reproduksi	1 Dokumen	9.600.000,00	Kota Pasuruan, Bugul Kidul, Semua Kel/Desa	DAK NON FISIK-DANA BOK-BOK PUSKESMAS	Memperkuat pembangunan sumber daya manusia (SDM), sains, teknologi, pendidikan, kesehatan, prestasi olahraga, kesetaraan gender, serta penguatan peran perempuan, pemuda (generasi milenial dan	JATIM SEHAT Meningkatkan derajat kesehatan masyarakat yang berkualitas, merata, mudah diakses dan berkeadilan 8. Sarpras Pendidikan dan kesehatan berkualitas	Masyarakat Kota Pasuruan		9.600.000,00	UPT PUSKESMAS BUGUL KIDUL

No	Kode					Urusan / Bidang Urusan / Program / Outcome / Kegiatan / Sub Kegiatan	Indikator Program / Kegiatan / Sub Kegiatan	Capaian Kinerja Dan Kerangka Pendanaan						Kelompok Sasaran	Prakiraan Maju Rencana Tahun 2025		Perangkat Daerah Penanggung Jawab
								Target 2026	Pagu Indikatif (Rp)	Lokasi	Sumber Dana	Prioritas			Target	Pagu Indikatif (Rp)	
												Nasional	Daerah				
1	2					3	4	5	6	7	8	9	10	11	12	13	14
												generasi Z), dan penyandang disabilitas.					
	1	02	02	2.02	0046	Pengelolaan upaya kesehatan Ibu dan Anak											
							Jumlah dokumen hasil pengelolaan upaya kesehatan ibu dan anak	1 Dokumen	603.500,00	Kota Pasuruan, Bugul Kidul, Semua Kel/Desa	DAK NON FISIK-DANA BOK-BOK PUSKESMAS	Memperkuat pembangunan sumber daya manusia (SDM), sains, teknologi, pendidikan, kesehatan, prestasi olahraga, kesetaraan gender, serta penguatan peran perempuan, pemuda (generasi	JATIM SEHAT Meningkatkan derajat kesehatan masyarakat yang berkualitas, merata, mudah diakses dan berkeadilan 8. Sarpras Pendidikan dan kesehatan berkualitas	Masyarakat Kota Pasuruan		618.000,00	UPT PUSKESMAS BUGUL KIDUL

No	Kode					Urusan / Bidang Urusan / Program / Outcome / Kegiatan / Sub Kegiatan	Indikator Program / Kegiatan / Sub Kegiatan	Capaian Kinerja Dan Kerangka Pendanaan						Kelompok Sasaran	Prakiraan Maju Rencana Tahun 2025		Perangkat Daerah Penanggung Jawab
								Target 2026	Pagu Indikatif (Rp)	Lokasi	Sumber Dana	Prioritas			Target	Pagu Indikatif (Rp)	
												Nasional	Daerah				
1	2					3	4	5	6	7	8	9	10	11	12	13	14
												milenial dan generasi Z), dan penyandang disabilitas.					
	1	02	02	2.02	0047	Pengelolaan Pelayanan Kelanjutusiaan											
							Jumlah dokumen hasil pengelolaan pelayanan kelanjutusiaan	1 Dokumen	3.600.000,00	Kota Pasuruan, Bugul Kidul, Semua Kel/Desa	DAK NON FISIK-DANA BOK-BOK PUSKESMAS	Memperkuat pembangunan sumber daya manusia (SDM), sains, teknologi, pendidikan, kesehatan, prestasi olahraga, kesetaraan gender, serta penguatan peran perempuan,	JATIM SEHAT Meningkatkan derajat kesehatan masyarakat yang berkualitas, merata, mudah diakses dan berkeadilan 8. Sarpras Pendidikan dan kesehatan	Masyarakat Kota Pasuruan		3.600.000,00	UPT PUSKESMAS BUGUL KIDUL

No	Kode					Urusan / Bidang Urusan / Program / Outcome / Kegiatan / Sub Kegiatan	Indikator Program / Kegiatan / Sub Kegiatan	Capaian Kinerja Dan Kerangka Pendanaan						Kelompok Sasaran	Prakiraan Maju Rencana Tahun 2025		Perangkat Daerah Penanggung Jawab
								Target 2026	Pagu Indikatif (Rp)	Lokasi	Sumber Dana	Prioritas			Target	Pagu Indikatif (Rp)	
												Nasional	Daerah				
1	2					3	4	5	6	7	8	9	10	11	12	13	14
												pemuda (generasi milenial dan generasi Z), dan penyandang disabilitas.	berkualitas				
27	1	02	03			PROGRAM PENINGKATAN KAPASITAS SUMBER DAYA MANUSIA KESEHATAN	Rasio tenaga kesehatan dan tenaga medis terhadap populasi	4,8 per 1000 penduduk	23.520.000,00						-	24.108.000,00	
	1	02	03	2.02		Perencanaan Kebutuhan dan Pendayagunaan Sumber Daya Manusia Kesehatan untuk UKP dan UKM di Wilayah Kabupaten/ Kota	Persentase RS Pemerintah dengan dokter spesialis sesuai standar Persentase Puskesmas dengan SDMK sesuai standar	0 % 12,50 %	23.520.000,00			Memperkuat pembangunan sumber daya manusia (SDM), sains, teknologi, pendidikan, kesehatan, prestasi	JATIM SEHAT Meningkatkan derajat kesehatan masyarakat yang berkualitas, merata, mudah diakses dan	Masyarakat Kota Pasuruan	-	24.108.000,00	

No	Kode					Urusan / Bidang Urusan / Program / Outcome / Kegiatan / Sub Kegiatan	Indikator Program / Kegiatan / Sub Kegiatan	Capaian Kinerja Dan Kerangka Pendanaan						Kelompok Sasaran	Prakiraan Maju Rencana Tahun 2025		Perangkat Daerah Penanggung Jawab
								Target 2026	Pagu Indikatif (Rp)	Lokasi	Sumber Dana	Prioritas			Target	Pagu Indikatif (Rp)	
												Nasional	Daerah				
1	2					3	4	5	6	7	8	9	10	11	12	13	14
												olahraga, kesetaraan gender, serta penguatan peran perempuan, pemuda (generasi milenial dan generasi Z), dan penyandang disabilitas.	berkeadilan 8. Sarpras Pendidikan dan kesehatan berkualitas				
	1	02	03	2.02	0002	Pemenuhan Kebutuhan Sumber Daya Manusia Kesehatan Sesuai Standar											
							Jumlah Sumber Daya Manusia Kesehatan yang Memenuhi Standar di Fasilitas Pelayanan Kesehatan (Fasyankes)	66 Orang	23.520.000,00	Kota Pasuruan, Bugul Kidul, Semua Kel/Desa	DANA ALOKASI UMUM (DAU)	Memperkuat pembangunan sumber daya manusia (SDM), sains, teknologi, pendidikan, kesehata	JATIM SEHAT Meningkatkan derajat kesehatan masyarakat yang berkualitas, merata, mudah	Masyarakat Kota Pasuruan		24.108.000,00	UPT PUSKESMAS BUGUL KIDUL

No	Kode					Urusan / Bidang Urusan / Program / Outcome / Kegiatan / Sub Kegiatan	Indikator Program / Kegiatan / Sub Kegiatan	Capaian Kinerja Dan Kerangka Pendanaan						Kelompok Sasaran	Prakiraan Maju Rencana Tahun 2025		Perangkat Daerah Penanggung Jawab
								Target 2026	Pagu Indikatif (Rp)	Lokasi	Sumber Dana	Prioritas			Target	Pagu Indikatif (Rp)	
												Nasional	Daerah				
1	2					3	4	5	6	7	8	9	10	11	12	13	14
												n, prestasi olahraga, kesetaraan gender, serta penguatan peran perempuan, pemuda (generasi milenial dan generasi Z), dan penyandang disabilitas.	diakses dan berkeadilan 8. Sarpras Pendidikan dan kesehatan berkualitas				
28	1	02	05			PROGRAM PEMBERDAYAAN MASYARAKAT BIDANG KESEHATAN	Persentase UKBM dengan strata Purnama dan Mandiri	10 %	831.380.000,00						-	851.539.000,00	
	1	02	05	2.01		Advokasi, Pemberdayaan, Kemitraan, Peningkatan Peran serta Masyarakat	Jumlah Dokumen Advokasi, Pemberdayaan, Kemitraan, Peningkatan Peran serta Masyarakat dan Lintas Sektor Tingkat	1 dokumen	680.610.000,00			Memperkuat pembangunan sumber daya manusia	JATIM SEHAT Meningkatkan derajat kesehatan	Masyarakat Kota Pasuruan	-	697.000.000,00	

No	Kode					Urusan / Bidang Urusan / Program / Outcome / Kegiatan / Sub Kegiatan	Indikator Program / Kegiatan / Sub Kegiatan	Capaian Kinerja Dan Kerangka Pendanaan						Kelompok Sasaran	Prakiraan Maju Rencana Tahun 2025		Perangkat Daerah Penanggung Jawab
								Target 2026	Pagu Indikatif (Rp)	Lokasi	Sumber Dana	Prioritas			Target	Pagu Indikatif (Rp)	
												Nasional	Daerah				
1	2					3	4	5	6	7	8	9	10	11	12	13	14
						dan Lintas Sektor Tingkat Daerah Kabupaten/ Kota	Daerah Kabupaten/ Kota yang telah disusun					(SDM), sains, teknologi, pendidikan, kesehatan, prestasi olahraga, kesetaraan gender, serta penguatan peran perempuan, pemuda (generasi milenial dan generasi Z), dan penyandang disabilitas.	masyarakat yang berkualitas, merata, mudah diakses dan berkeadilan 8. Sarpras Pendidikan dan kesehatan berkualitas				
	1	02	05	2.01	0001	Peningkatan Upaya Promosi Kesehatan, Advokasi, Kemitraan dan Pemberdayaan Masyarakat											
							Jumlah Dokumen Promosi Kesehatan, Advokasi, Kemitraan dan Pemberdayaan Masyarakat	1 Dokumen	680.610.000,00	Kota Pasuruan, Bugul Kidul,	PENDAPATAN BAGI HASIL PAJAK ROKOK	Memperkuat pembangunan sumber	JATIM SEHAT Meningkatkan derajat	Masyarakat Kota Pasuruan		697.000.000,00	UPT PUSKESMAS BUGUL KIDUL

No	Kode					Urusan / Bidang Urusan / Program / Outcome / Kegiatan / Sub Kegiatan	Indikator Program / Kegiatan / Sub Kegiatan	Capaian Kinerja Dan Kerangka Pendanaan						Kelompok Sasaran	Prakiraan Maju Rencana Tahun 2025		Perangkat Daerah Penanggung Jawab
								Target 2026	Pagu Indikatif (Rp)	Lokasi	Sumber Dana	Prioritas			Target	Pagu Indikatif (Rp)	
												Nasional	Daerah				
1	2					3	4	5	6	7	8	9	10	11	12	13	14
										Semua Kel/Desa		daya manusia (SDM), sains, teknologi, pendidikan, kesehatan, prestasi olahraga, kesetaraan gender, serta penguatan peran perempuan, pemuda (generasi milenial dan generasi Z), dan penyandang disabilitas.	kesehatan masyarakat yang berkualitas, merata, mudah diakses dan berkeadilan 8. Sarpras Pendidikan dan kesehatan berkualitas				
	1	02	05	2.03		Pengembangan dan Pelaksanaan Upaya Kesehatan	Jumlah UKBM dengan strata Purnama dan Mandiri	30 UKBM	150.770.000,00			Memperkuat pembangunan sumber	JATIM SEHAT Meningkatkan derajat	Masyarakat Kota Pasuruan	-	154.539.000,00	

No	Kode					Urusan / Bidang Urusan / Program / Outcome / Kegiatan / Sub Kegiatan	Indikator Program / Kegiatan / Sub Kegiatan	Capaian Kinerja Dan Kerangka Pendanaan						Kelompok Sasaran	Prakiraan Maju Rencana Tahun 2025		Perangkat Daerah Penanggung Jawab
								Target 2026	Pagu Indikatif (Rp)	Lokasi	Sumber Dana	Prioritas			Target	Pagu Indikatif (Rp)	
												Nasional	Daerah				
1	2					3	4	5	6	7	8	9	10	11	12	13	14
						Bersumber Daya Masyarakat (UKBM) Tingkat Daerah Kabupaten/ Kota						daya manusia (SDM), sains, teknologi, pendidikan, kesehatan, prestasi olahraga, kesetaraan gender, serta penguatan peran perempuan, pemuda (generasi milenial dan generasi Z), dan penyandang disabilitas.	kesehatan masyarakat yang berkualitas, merata, mudah diakses dan berkeadilan 8. Sarpras Pendidikan dan kesehatan berkualitas				
	1	02	05	2.03	0001	Bimbingan Teknis dan Supervisi Pengembangan dan Pelaksanaan Upaya Kesehatan Bersumber Daya Masyarakat (UKBM)											
							Jumlah Dokumen Hasil Bimbingan Teknis dan Supervisi	4 Dokumen	150.770.000,00	Kota Pasuruan, Bugul	DAK NON FISIK-DANA BOK-BOK	Memperkuat pembang	JATIM SEHAT Meningk	Masyarakat Kota		154.539.000,00	UPT PUSKESM

No	Kode	Urusan / Bidang Urusan / Program / Outcome / Kegiatan / Sub Kegiatan	Indikator Program / Kegiatan / Sub Kegiatan	Capaian Kinerja Dan Kerangka Pendanaan						Kelompok Sasaran	Prakiraan Maju Rencana Tahun 2025		Perangkat Daerah Penanggung Jawab
				Target 2026	Pagu Indikatif (Rp)	Lokasi	Sumber Dana	Prioritas			Target	Pagu Indikatif (Rp)	
								Nasional	Daerah				
1	2	3	4	5	6	7	8	9	10	11	12	13	14
		Upaya Kesehatan Bersumber Daya Masyarakat (UKBM)			Kidul, Semua Kel/Desa	PUSKESMAS, PENDAPATAN BAGI HASIL PAJAK ROKOK	unan sumber daya manusia (SDM), sains, teknologi, pendidikan, kesehatan, prestasi olahraga, kesetaraan gender, serta penguatan peran perempuan, pemuda (generasi milenial dan generasi Z), dan penyandang disabilitas.	atkan derajat kesehatan masyarakat yang berkualitas, merata, mudah diakses dan berkeadilan 8. Sarpras Pendidikan dan kesehatan berkualitas	Pasuruan			AS BUGUL KIDUL
		UPT PUSKESMAS TRAJENG			3.375.762.500,00							3.453.742.000,00	

No	Kode					Urusan / Bidang Urusan / Program / Outcome / Kegiatan / Sub Kegiatan	Indikator Program / Kegiatan / Sub Kegiatan	Capaian Kinerja Dan Kerangka Pendanaan						Kelompok Sasaran	Prakiraan Maju Rencana Tahun 2025		Perangkat Daerah Penanggung Jawab
								Target 2026	Pagu Indikatif (Rp)	Lokasi	Sumber Dana	Prioritas			Target	Pagu Indikatif (Rp)	
												Nasional	Daerah				
1	2					3	4	5	6	7	8	9	10	11	12	13	14
	1					URUSAN PEMERINTAHAN WAJIB YANG BERKAITAN DENGAN PELAYANAN DASAR			3.375.762.500,00							3.453.742.000,00	
	1	02				URUSAN PEMERINTAHAN BIDANG KESEHATAN			3.375.762.500,00							3.453.742.000,00	
29	1	02	01			PROGRAM PENUNJANG URUSAN PEMERINTAHAN DAERAH KABUPATEN /KOTA	Jumlah BLUD yang Menyediakan Pelayanan dan Penunjang Pelayanan	1 Unit Kerja	1.575.430.000,00						-	1.614.815.000,00	
	1	02	01	2.10		Peningkatan Pelayanan BLUD	Jumlah BLUD yang Menyediakan Pelayanan dan Penunjang Pelayanan	1 Unit Kerja	1.575.430.000,00			Memperkuat pembangunan sumber daya manusia (SDM), sains, teknologi, pendidikan, kesehatan, prestasi olahraga, kesetaraan gender, serta penguatan peran	JATIM SEHAT Meningkatkan derajat kesehatan masyarakat yang berkualitas, merata, mudah diakses dan berkeadilan 8. Sarpras Pendidikan dan	Masyarakat Kota Pasuruan	-	1.614.815.000,00	

No	Kode					Urusan / Bidang Urusan / Program / Outcome / Kegiatan / Sub Kegiatan	Indikator Program / Kegiatan / Sub Kegiatan	Capaian Kinerja Dan Kerangka Pendanaan						Kelompok Sasaran	Prakiraan Maju Rencana Tahun 2025		Perangkat Daerah Penanggung Jawab
								Target 2026	Pagu Indikatif (Rp)	Lokasi	Sumber Dana	Prioritas			Target	Pagu Indikatif (Rp)	
												Nasional	Daerah				
1	2					3	4	5	6	7	8	9	10	11	12	13	14
												perempuan, pemuda (generasi milenial dan generasi Z), dan penyandang disabilitas.	kesehatan berkualitas				
	1	02	01	2.10	0001	Pelayanan dan Penunjang Pelayanan BLUD											
							Jumlah BLUD yang Menyediakan Pelayanan dan Penunjang Pelayanan	1 Unit Kerja	1.575.430.000,00	Kota Pasuruan, Panggungrejo, Semua Kel/Desa	PENDAPATAN DARI BLUD	Memperkuat pembangunan sumber daya manusia (SDM), sains, teknologi, pendidikan, kesehatan, prestasi olahraga, kesetaraan gender, serta	JATIM SEHAT Meningkatkan derajat kesehatan masyarakat yang berkualitas, merata, mudah diakses dan berkeadilan 8. Sarpras	Masyarakat Kota Pasuruan		1.614.815.000,00	UPT PUSKESMAS TRAJENG

No	Kode					Urusan / Bidang Urusan / Program / Outcome / Kegiatan / Sub Kegiatan	Indikator Program / Kegiatan / Sub Kegiatan	Capaian Kinerja Dan Kerangka Pendanaan						Kelompok Sasaran	Prakiraan Maju Rencana Tahun 2025		Perangkat Daerah Penanggung Jawab
								Target 2026	Pagu Indikatif (Rp)	Lokasi	Sumber Dana	Prioritas			Target	Pagu Indikatif (Rp)	
												Nasional	Daerah				
1	2					3	4	5	6	7	8	9	10	11	12	13	14
												penguatan peran perempuan, pemuda (generasi milenial dan generasi Z), dan penyandang disabilitas.	Pendidikan dan kesehatan berkualitas				
30	1	02	02			PROGRAM PEMENUHAN UPAYA KESEHATAN PERORANGAN DAN UPAYA KESEHATAN MASYARAKAT	Persentase pemenuhan UKP (Upaya Kesehatan Perorangan) dan UKM (Upaya Kesehatan Masyarakat)	100 %	1.148.512.500,00						-	1.166.927.000,00	
	1	02	02	2.02		Penyediaan Layanan Kesehatan untuk UKM dan UKP Rujukan Tingkat Daerah	Persentase pemenuhan UKP (Upaya Kesehatan Perorangan) dan UKM (Upaya Kesehatan Masyarakat)	100 %	1.148.512.500,00			Memperkuat pembangunan sumber daya manusia (SDM), sains,	JATIM SEHAT Meningkatkan derajat kesehatan masyarakat yang	Masyarakat Kota Pasuruan	-	1.166.927.000,00	

No	Kode					Urusan / Bidang Urusan / Program / Outcome / Kegiatan / Sub Kegiatan	Indikator Program / Kegiatan / Sub Kegiatan	Capaian Kinerja Dan Kerangka Pendanaan						Kelompok Sasaran	Prakiraan Maju Rencana Tahun 2025		Perangkat Daerah Penanggung Jawab
								Target 2026	Pagu Indikatif (Rp)	Lokasi	Sumber Dana	Prioritas			Target	Pagu Indikatif (Rp)	
												Nasional	Daerah				
1	2					3	4	5	6	7	8	9	10	11	12	13	14
						Kabupaten/ Kota						teknologi, pendidikan, kesehatan, prestasi olahraga, kesetaraan gender, serta penguatan peran perempuan, pemuda (generasi milenial dan generasi Z), dan penyandang disabilitas.	berkualitas, merata, mudah diakses dan berkeadilan 8. Sarpras Pendidikan dan kesehatan berkualitas				
	1	02	02	2.02	00 01	Pengelolaan Pelayanan Kesehatan Ibu Hamil											
							Jumlah Ibu Hamil yang Mendapatkan Pelayanan Kesehatan Sesuai Standar	383 Orang	36.800.000,00	Kota Pasuruan, Panggungrejo, Mayangan Kota Pasuruan,	DAK NON FISIK-DANA BOK-BOK PUSKESMAS, PENDAPATAN BAGI	Memperkuat pembangunan sumber daya manusia	JATIM SEHAT Meningkatkan derajat kesehatan	Masyarakat Kota Pasuruan		37.800.000,00	UPT PUSKESMAS TRAJENG

No	Kode					Urusan / Bidang Urusan / Program / Outcome / Kegiatan / Sub Kegiatan	Indikator Program / Kegiatan / Sub Kegiatan	Capaian Kinerja Dan Kerangka Pendanaan						Kelompok Sasaran	Prakiraan Maju Rencana Tahun 2025		Perangkat Daerah Penanggung Jawab
								Target 2026	Pagu Indikatif (Rp)	Lokasi	Sumber Dana	Prioritas			Target	Pagu Indikatif (Rp)	
												Nasional	Daerah				
1	2					3	4	5	6	7	8	9	10	11	12	13	14
										Panggungrejo, Tamba'an Kota Pasuruan, Panggungrejo, Trajeng Kota Pasuruan, Panggungrejo, Ngemplakrejo	HASIL PAJAK ROKOK	(SDM), sains, teknologi, pendidikan, kesehatan, prestasi olahraga, kesetaraan gender, serta penguatan peran perempuan, pemuda (generasi milenial dan generasi Z), dan penyandang disabilitas.	masyarakat yang berkualitas, merata, mudah diakses dan berkeadilan 8. Sarpras Pendidikan dan kesehatan berkualitas				
	1	02	02	2.02	0002	Pengelolaan Pelayanan Kesehatan Ibu Bersalin											
							Jumlah Ibu Bersalin yang Mendapatkan Pelayanan Kesehatan Sesuai Standar	364 Orang	1.997.000,00	Kota Pasuruan, Panggungrejo, Mayangan	PENDAPATAN BAGI HASIL PAJAK ROKOK	Memperkuat pembangunan sumber	JATIM SEHAT Meningkatkan derajat	Masyarakat Kota Pasuruan		2.977.000,00	UPT PUSKESMAS TRAJENG

No	Kode					Urusan / Bidang Urusan / Program / Outcome / Kegiatan / Sub Kegiatan	Indikator Program / Kegiatan / Sub Kegiatan	Capaian Kinerja Dan Kerangka Pendanaan						Kelompok Sasaran	Prakiraan Maju Rencana Tahun 2025		Perangkat Daerah Penanggung Jawab
								Target 2026	Pagu Indikatif (Rp)	Lokasi	Sumber Dana	Prioritas			Target	Pagu Indikatif (Rp)	
												Nasional	Daerah				
1	2					3	4	5	6	7	8	9	10	11	12	13	14
										Kota Pasuruan, Panggungrejo, Ngemplakrejo Kota Pasuruan, Panggungrejo, Tamba'an Kota Pasuruan, Panggungrejo, Trajeng		daya manusia (SDM), sains, teknologi, pendidikan, kesehatan, prestasi olahraga, kesetaraan gender, serta penguatan peran perempuan, pemuda (generasi milenial dan generasi Z), dan penyandang disabilitas.	kesehatan masyarakat yang berkualitas, merata, mudah diakses dan berkeadilan 8. Sarpras Pendidikan dan kesehatan berkualitas				
	1	02	02	2.02	0005	Pengelolaan Pelayanan Kesehatan pada Usia Pendidikan Dasar											
							Jumlah Anak Usia Pendidikan Dasar yang Mendapatkan	2025 Orang	17.800.000,00	Kota Pasuruan, Panggungre	DAK NON FISIK-DANA BOK-BOK	Memperkuat pembang	JATIM SEHAT Meningk	Masyarakat Kota		18.800.000,00	UPT PUSKESM

No	Kode					Urusan / Bidang Urusan / Program / Outcome / Kegiatan / Sub Kegiatan	Indikator Program / Kegiatan / Sub Kegiatan	Capaian Kinerja Dan Kerangka Pendanaan						Kelompok Sasaran	Prakiraan Maju Rencana Tahun 2025		Perangkat Daerah Penanggung Jawab
								Target 2026	Pagu Indikatif (Rp)	Lokasi	Sumber Dana	Prioritas			Target	Pagu Indikatif (Rp)	
												Nasional	Daerah				
1	2					3	4	5	6	7	8	9	10	11	12	13	14
							Pelayanan Kesehatan Sesuai Standar			jo, Ngemplakrejo Kota Pasuruan, Panggungrejo, Tamba'an Kota Pasuruan, Panggungrejo, Trajeng Kota Pasuruan, Panggungrejo, Mayangan	PUSKESMAS, PENDAPATAN BAGI HASIL PAJAK ROKOK	unan sumber daya manusia (SDM), sains, teknologi, pendidikan, kesehatan, prestasi olahraga, kesetaraan gender, serta penguatan peran perempuan, pemuda (generasi milenial dan generasi Z), dan penyandang disabilitas.	atkan derajat kesehatan masyarakat yang berkualitas, merata, mudah diakses dan berkeadilan 8. Sarpras Pendidikan dan kesehatan berkualitas	Pasuruan			AS TRAJENG
	1	02	02	2.02	0006	Pengelolaan Pelayanan Kesehatan pada Usia Produktif											

No	Kode	Urusan / Bidang Urusan / Program / Outcome / Kegiatan / Sub Kegiatan	Indikator Program / Kegiatan / Sub Kegiatan	Capaian Kinerja Dan Kerangka Pendanaan						Kelompok Sasaran	Prakiraan Maju Rencana Tahun 2025		Perangkat Daerah Penanggung Jawab
				Target 2026	Pagu Indikatif (Rp)	Lokasi	Sumber Dana	Prioritas			Target	Pagu Indikatif (Rp)	
								Nasional	Daerah				
1	2	3	4	5	6	7	8	9	10	11	12	13	14
		Jumlah Penduduk Usia Produktif yang Mendapatkan Pelayanan Kesehatan Sesuai Standar	14849 Orang	21.200.000,00	Kota Pasuruan, Panggungrejo, Ngemplakrejo Kota Pasuruan, Panggungrejo, Tamba'an Kota Pasuruan, Panggungrejo, Trajeng Kota Pasuruan, Panggungrejo, Mayangan	PENDAPATAN BAGI HASIL PAJAK ROKOK	Memperkuat pembangunan sumber daya manusia (SDM), sains, teknologi, pendidikan, kesehatan, prestasi olahraga, kesetaraan gender, serta penguatan peran perempuan, pemuda (generasi milenial dan generasi Z), dan penyandang disabilitas.	JATIM SEHAT Meningkatkan derajat kesehatan masyarakat yang berkualitas, merata, mudah diakses dan berkeadilan 8. Sarpras Pendidikan dan kesehatan berkualitas	Masyarakat Kota Pasuruan		22.200.000,00	UPT PUSKESMAS TRAJENG

No	Kode					Urusan / Bidang Urusan / Program / Outcome / Kegiatan / Sub Kegiatan	Indikator Program / Kegiatan / Sub Kegiatan	Capaian Kinerja Dan Kerangka Pendanaan						Kelompok Sasaran	Prakiraan Maju Rencana Tahun 2025		Perangkat Daerah Penanggung Jawab
								Target 2026	Pagu Indikatif (Rp)	Lokasi	Sumber Dana	Prioritas			Target	Pagu Indikatif (Rp)	
												Nasional	Daerah				
1	2					3	4	5	6	7	8	9	10	11	12	13	14
	1	02	02	2.02	0010	Pengelolaan Pelayanan Kesehatan Orang dengan Gangguan Jiwa Berat											
							Jumlah Orang yang Mendapatkan Pelayanan Kesehatan Orang dengan Gangguan Jiwa Berat Sesuai Standar	42 Orang	10.800.000,00	Kota Pasuruan, Panggungrejo, Mayangan Kota Pasuruan, Panggungrejo, Ngemplakrejo Kota Pasuruan, Panggungrejo, Tamba'an Kota Pasuruan, Panggungrejo, Trajeng	DAK NON FISIK-DANA BOK-BOK PUSKESMAS, PENDAPATAN BAGI HASIL PAJAK ROKOK	Memperkuat pembangunan sumber daya manusia (SDM), sains, teknologi, pendidikan, kesehatan, prestasi olahraga, kesetaraan gender, serta penguatan peran perempuan, pemuda (generasi milenial dan generasi Z), dan penyandang	JATIM SEHAT Meningkatkan derajat kesehatan masyarakat yang berkualitas, merata, mudah diakses dan berkeadilan 8. Sarpras Pendidikan dan kesehatan berkualitas	Masyarakat Kota Pasuruan		11.800.000,00	UPT PUSKESMAS TRAJENG

No	Kode					Urusan / Bidang Urusan / Program / Outcome / Kegiatan / Sub Kegiatan	Indikator Program / Kegiatan / Sub Kegiatan	Capaian Kinerja Dan Kerangka Pendanaan						Kelompok Sasaran	Prakiraan Maju Rencana Tahun 2025		Perangkat Daerah Penanggung Jawab
								Target 2026	Pagu Indikatif (Rp)	Lokasi	Sumber Dana	Prioritas			Target	Pagu Indikatif (Rp)	
												Nasional	Daerah				
1	2					3	4	5	6	7	8	9	10	11	12	13	14
												disabilitas.					
	1	02	02	2.02	0011	Pengelolaan Pelayanan Kesehatan Orang Terduga Tuberkulosis											
							Jumlah Orang Terduga Menderita Tuberkulosis yang Mendapatkan Pelayanan Sesuai Standar	360 Orang	7.925.000,00	Kota Pasuruan, Panggungrejo, Mayangan Kota Pasuruan, Panggungrejo, Tamba'an Kota Pasuruan, Panggungrejo, Trajeng Kota Pasuruan, Panggungrejo, Ngemplakrejo	DAK NON FISIK-DANA BOK-BOK PUSKESMAS	Memperkuat pembangunan sumber daya manusia (SDM), sains, teknologi, pendidikan, kesehatan, prestasi olahraga, kesetaraan gender, serta penguatan peran perempuan, pemuda (generasi milenial dan generasi Z), dan	JATIM SEHAT Meningkatkan derajat kesehatan masyarakat yang berkualitas, merata, mudah diakses dan berkeadilan 8. Sarpras Pendidikan dan kesehatan berkualitas	Masyarakat Kota Pasuruan		8.500.000,00	UPT PUSKESMAS TRAJENG

No	Kode					Urusan / Bidang Urusan / Program / Outcome / Kegiatan / Sub Kegiatan	Indikator Program / Kegiatan / Sub Kegiatan	Capaian Kinerja Dan Kerangka Pendanaan						Kelompok Sasaran	Prakiraan Maju Rencana Tahun 2025		Perangkat Daerah Penanggung Jawab
								Target 2026	Pagu Indikatif (Rp)	Lokasi	Sumber Dana	Prioritas			Target	Pagu Indikatif (Rp)	
												Nasional	Daerah				
1	2					3	4	5	6	7	8	9	10	11	12	13	14
												penyandang disabilitas.					
	1	02	02	2.02	0015	Pengelolaan Pelayanan Kesehatan Gizi Masyarakat											
							Jumlah Dokumen Hasil Pengelolaan Pelayanan Kesehatan Gizi Masyarakat	60 Dokumen	578.755.000,00	Kota Pasuruan, Panggungrejo, Mayangan Kota Pasuruan, Panggungrejo, Ngemplakrejo Kota Pasuruan, Panggungrejo, Tamba'an Kota Pasuruan, Panggungrejo, Trajeng	DANA ALOKASI UMUM (DAU), DAK NON FISIK-DANA BOK-BOK PUSKESMAS, PENDAPATAN BAGI HASIL PAJAK ROKOK	Memperkuat pembangunan sumber daya manusia (SDM), sains, teknologi, pendidikan, kesehatan, prestasi olahraga, kesetaraan gender, serta penguatan peran perempuan, pemuda (generasi milenial dan	JATIM SEHAT Meningkatkan derajat kesehatan masyarakat yang berkualitas, merata, mudah diakses dan berkeadilan 8. Sarpras Pendidikan dan kesehatan berkualitas	Masyarakat Kota Pasuruan		580.000.000,00	UPT PUSKESMAS TRAJENG

No	Kode					Urusan / Bidang Urusan / Program / Outcome / Kegiatan / Sub Kegiatan	Indikator Program / Kegiatan / Sub Kegiatan	Capaian Kinerja Dan Kerangka Pendanaan						Kelompok Sasaran	Prakiraan Maju Rencana Tahun 2025		Perangkat Daerah Penanggung Jawab
								Target 2026	Pagu Indikatif (Rp)	Lokasi	Sumber Dana	Prioritas			Target	Pagu Indikatif (Rp)	
												Nasional	Daerah				
1	2					3	4	5	6	7	8	9	10	11	12	13	14
												generasi Z), dan penyandang disabilitas.					
	1	02	02	2.02	0016	Pengelolaan Pelayanan Kesehatan Kerja dan Olahraga											
							Jumlah Dokumen Hasil Pengelolaan Pelayanan Kesehatan Kerja dan Olahraga	4 Dokumen	40.650.000,00	Kota Pasuruan, Panggungrejo, Mayangan Kota Pasuruan, Panggungrejo, Ngemplakrejo Kota Pasuruan, Panggungrejo, Tamba'an Kota Pasuruan, Panggungrejo, Trajeng	DAK NON FISIK-DANA BOK-BOK PUSKESMAS, PENDAPATAN BAGI HASIL PAJAK ROKOK	Memperkuat pembangunan sumber daya manusia (SDM), sains, teknologi, pendidikan, kesehatan, prestasi olahraga, kesetaraan gender, serta penguatan peran perempuan, pemuda (generasi	JATIM SEHAT Meningkatkan derajat kesehatan masyarakat yang berkualitas, merata, mudah diakses dan berkeadilan 8. Sarpras Pendidikan dan kesehatan berkualitas	Masyarakat Kota Pasuruan		41.650.000,00	UPT PUSKESMAS TRAJENG

No	Kode					Urusan / Bidang Urusan / Program / Outcome / Kegiatan / Sub Kegiatan	Indikator Program / Kegiatan / Sub Kegiatan	Capaian Kinerja Dan Kerangka Pendanaan						Kelompok Sasaran	Prakiraan Maju Rencana Tahun 2025		Perangkat Daerah Penanggung Jawab
								Target 2026	Pagu Indikatif (Rp)	Lokasi	Sumber Dana	Prioritas			Target	Pagu Indikatif (Rp)	
												Nasional	Daerah				
1	2					3	4	5	6	7	8	9	10	11	12	13	14
												milenial dan generasi Z), dan penyandang disabilitas.					
	1	02	02	2.02	0017	Pengelolaan Pelayanan Kesehatan Lingkungan											
							Jumlah Dokumen Hasil Pengelolaan Pelayanan Kesehatan Lingkungan	4 Dokumen	44.925.000,00	Kota Pasuruan, Panggungrejo, Mayangan Kota Pasuruan, Panggungrejo, Ngemplakrejo Kota Pasuruan, Panggungrejo, Tamba'an Kota Pasuruan, Panggungrejo, Trajeng	DAK NON FISIK-DANA BOK-BOK PUSKESMAS, PENDAPATAN BAGI HASIL PAJAK ROKOK	Memperkuat pembangunan sumber daya manusia (SDM), sains, teknologi, pendidikan, kesehatan, prestasi olahraga, kesetaraan gender, serta penguatan peran perempuan,	JATIM SEHAT Meningkatkan derajat kesehatan masyarakat yang berkualitas, merata, mudah diakses dan berkeadilan 8. Sarpras Pendidikan dan kesehatan	Masyarakat Kota Pasuruan		45.250.000,00	UPT PUSKESMAS TRAJENG

No	Kode					Urusan / Bidang Urusan / Program / Outcome / Kegiatan / Sub Kegiatan	Indikator Program / Kegiatan / Sub Kegiatan	Capaian Kinerja Dan Kerangka Pendanaan						Kelompok Sasaran	Prakiraan Maju Rencana Tahun 2025		Perangkat Daerah Penanggung Jawab
								Target 2026	Pagu Indikatif (Rp)	Lokasi	Sumber Dana	Prioritas			Target	Pagu Indikatif (Rp)	
												Nasional	Daerah				
1	2					3	4	5	6	7	8	9	10	11	12	13	14
												pemuda (generasi milenial dan generasi Z), dan penyandang disabilitas.	berkualitas				
	1	02	02	2.02	0018	Pengelolaan Pelayanan Promosi Kesehatan											
							Jumlah Dokumen Hasil Pengelolaan Pelayanan Promosi Kesehatan	2 Dokumen	6.250.000,00	Kota Pasuruan, Panggungrejo, Mayangan Kota Pasuruan, Panggungrejo, Ngemplakrejo Kota Pasuruan, Panggungrejo, Tamba'an Kota Pasuruan, Panggungrejo, Trajeng	PENDAPATAN BAGI HASIL PAJAK ROKOK	Memperkuat pembangunan sumber daya manusia (SDM), sains, teknologi, pendidikan, kesehatan, prestasi olahraga, kesetaraan gender, serta penguatan peran	JATIM SEHAT Meningkatkan derajat kesehatan masyarakat yang berkualitas, merata, mudah diakses dan berkeadilan 8. Sarpras Pendidikan dan	Masyarakat Kota Pasuruan		7.000.000,00	UPT PUSKESMAS TRAJENG

No	Kode					Urusan / Bidang Urusan / Program / Outcome / Kegiatan / Sub Kegiatan	Indikator Program / Kegiatan / Sub Kegiatan	Capaian Kinerja Dan Kerangka Pendanaan						Kelompok Sasaran	Prakiraan Maju Rencana Tahun 2025		Perangkat Daerah Penanggung Jawab
								Target 2026	Pagu Indikatif (Rp)	Lokasi	Sumber Dana	Prioritas			Target	Pagu Indikatif (Rp)	
												Nasional	Daerah				
1	2					3	4	5	6	7	8	9	10	11	12	13	14
												perempuan, pemuda (generasi milenial dan generasi Z), dan penyandang disabilitas.	kesehatan berkualitas				
	1	02	02	2.02	0019	Pengelolaan Pelayanan Kesehatan Tradisional, Akupuntur, Asuhan Mandiri, dan Tradisional Lainnya											
							Jumlah Dokumen Hasil Pengelolaan Pelayanan Kesehatan Tradisional, Akupuntur, Asuhan Mandiri dan Tradisional Lainnya	1 Dokumen	4.475.000,00	Kota Pasuruan, Panggungrejo, Ngemplakrejo Kota Pasuruan, Panggungrejo, Mayangan Kota Pasuruan, Panggungrejo, Tamba'an Kota Pasuruan,	PENDAPATAN BAGI HASIL PAJAK ROKOK	Memperkuat pembangunan sumber daya manusia (SDM), sains, teknologi, pendidikan, kesehatan, prestasi olahraga, kesetaraan gender, serta	JATIM SEHAT Meningkatkan derajat kesehatan masyarakat yang berkualitas, merata, mudah diakses dan berkeadilan 8. Sarpras	Masyarakat Kota Pasuruan		4.800.000,00	UPT PUSKESMAS TRAJENG

No	Kode					Urusan / Bidang Urusan / Program / Outcome / Kegiatan / Sub Kegiatan	Indikator Program / Kegiatan / Sub Kegiatan	Capaian Kinerja Dan Kerangka Pendanaan						Kelompok Sasaran	Prakiraan Maju Rencana Tahun 2025		Perangkat Daerah Penanggung Jawab
								Target 2026	Pagu Indikatif (Rp)	Lokasi	Sumber Dana	Prioritas			Target	Pagu Indikatif (Rp)	
												Nasional	Daerah				
1	2					3	4	5	6	7	8	9	10	11	12	13	14
										Panggungrejo, Trajeng		penguatan peran perempuan, pemuda (generasi milenial dan generasi Z), dan penyandang disabilitas.	Pendidikan dan kesehatan berkualitas				
	1	02	02	2.02	0020	Pengelolaan Surveilans Kesehatan											
							Jumlah Dokumen Hasil Pengelolaan Surveilans Kesehatan	2 Dokumen	22.100.000,00	Kota Pasuruan, Panggungrejo, Ngemplakrejo Kota Pasuruan, Panggungrejo, Tamba'an Kota Pasuruan, Panggungrejo, Trajeng Kota Pasuruan,	DAK NON FISIK-DANA BOK-BOK PUSKESMAS, PENDAPATAN BAGI HASIL PAJAK ROKOK	Memperkuat pembangunan sumber daya manusia (SDM), sains, teknologi, pendidikan, kesehatan, prestasi olahraga, kesetaraa	JATIM SEHAT Meningkatkan derajat kesehatan masyarakat yang berkualitas, merata, mudah diakses dan berkeadilan	Masyarakat Kota Pasuruan		23.100.000,00	UPT PUSKESMAS TRAJENG

No	Kode					Urusan / Bidang Urusan / Program / Outcome / Kegiatan / Sub Kegiatan	Indikator Program / Kegiatan / Sub Kegiatan	Capaian Kinerja Dan Kerangka Pendanaan						Kelompok Sasaran	Prakiraan Maju Rencana Tahun 2025		Perangkat Daerah Penanggung Jawab
								Target 2026	Pagu Indikatif (Rp)	Lokasi	Sumber Dana	Prioritas			Target	Pagu Indikatif (Rp)	
												Nasional	Daerah				
1	2					3	4	5	6	7	8	9	10	11	12	13	14
										Panggungrejo, Mayangan		n gender, serta penguatan peran perempuan, pemuda (generasi milenial dan generasi Z), dan penyandang disabilitas.	8. Sarpras Pendidikan dan kesehatan berkualitas				
	1	02	02	2.02	0021	Pengelolaan Pelayanan Kesehatan Orang dengan Masalah Kesehatan Jiwa (ODMK)											
							Jumlah Orang dengan Masalah Kejiwaan (ODMK) yang Mendapatkan Pelayanan Kesehatan	60 Orang	3.000.000,00	Kota Pasuruan, Panggungrejo, Ngemplakrejo Kota Pasuruan, Panggungrejo, Tamba'an Kota Pasuruan, Panggungrejo, Trajeng	DAK NON FISIK-DANA BOK-BOK PUSKESMAS	Memperkuat pembangunan sumber daya manusia (SDM), sains, teknologi, pendidikan, kesehatan, prestasi	JATIM SEHAT Meningkatkan derajat kesehatan masyarakat yang berkualitas, merata, mudah diakses dan	Masyarakat Kota Pasuruan		3.250.000,00	UPT PUSKESMAS TRAJENG

No	Kode					Urusan / Bidang Urusan / Program / Outcome / Kegiatan / Sub Kegiatan	Indikator Program / Kegiatan / Sub Kegiatan	Capaian Kinerja Dan Kerangka Pendanaan						Kelompok Sasaran	Prakiraan Maju Rencana Tahun 2025		Perangkat Daerah Penanggung Jawab
								Target 2026	Pagu Indikatif (Rp)	Lokasi	Sumber Dana	Prioritas			Target	Pagu Indikatif (Rp)	
												Nasional	Daerah				
1	2					3	4	5	6	7	8	9	10	11	12	13	14
										Kota Pasuruan, Panggungrejo, Mayangan		olahraga, kesetaraan gender, serta penguatan peran perempuan, pemuda (generasi milenial dan generasi Z), dan penyandang disabilitas.	berkeadilan 8. Sarpras Pendidikan dan kesehatan berkualitas				
	1	02	02	2.02	0025	Pelayanan Kesehatan Penyakit Menular dan Tidak Menular											
							Jumlah Dokumen Hasil Pelayanan Kesehatan Penyakit Menular dan Tidak Menular	2 Dokumen	95.215.000,00	Kota Pasuruan, Panggungrejo, Ngemplakrejo Kota Pasuruan, Panggungrejo, Tamba'an Kota Pasuruan,	DAK NON FISIK-DANA BOK-BOK PUSKESMAS, PENDAPATAN BAGI HASIL PAJAK ROKOK	Memperkuat pembangunan sumber daya manusia (SDM), sains, teknologi, pendidikan, kesehata	JATIM SEHAT Meningkatkan derajat kesehatan masyarakat yang berkualitas, merata, mudah	Masyarakat Kota Pasuruan		98.000.000,00	UPT PUSKESMAS TRAJENG

No	Kode					Urusan / Bidang Urusan / Program / Outcome / Kegiatan / Sub Kegiatan	Indikator Program / Kegiatan / Sub Kegiatan	Capaian Kinerja Dan Kerangka Pendanaan						Kelompok Sasaran	Prakiraan Maju Rencana Tahun 2025		Perangkat Daerah Penanggung Jawab
								Target 2026	Pagu Indikatif (Rp)	Lokasi	Sumber Dana	Prioritas			Target	Pagu Indikatif (Rp)	
												Nasional	Daerah				
1	2					3	4	5	6	7	8	9	10	11	12	13	14
										Panggungrejo, Trajeng Kota Pasuruan, Panggungrejo, Mayangan		n, prestasi olahraga, kesetaraan gender, serta penguatan peran perempuan, pemuda (generasi milenial dan generasi Z), dan penyandang disabilitas.	diakses dan berkeadilan 8. Sarpras Pendidikan dan kesehatan berkualitas				
	1	02	02	2.02	0033	Operasional Pelayanan Puskesmas											
							Jumlah Dokumen Operasional Pelayanan Puskesmas	1 Dokumen	224.727.000,00	Kota Pasuruan, Panggungrejo, Ngemplakrejo Kota Pasuruan, Panggungrejo, Tamba'an	DANA ALOKASI UMUM (DAU), DAK NON FISIK-DANA BOK-BOK PUSKESMAS	Memperkuat pembangunan sumber daya manusia (SDM), sains, teknologi, pendidik	JATIM SEHAT Meningkatkan derajat kesehatan masyarakat yang berkualitas,	Masyarakat Kota Pasuruan		228.000.000,00	UPT PUSKESMAS TRAJENG

No	Kode					Urusan / Bidang Urusan / Program / Outcome / Kegiatan / Sub Kegiatan	Indikator Program / Kegiatan / Sub Kegiatan	Capaian Kinerja Dan Kerangka Pendanaan						Kelompok Sasaran	Prakiraan Maju Rencana Tahun 2025		Perangkat Daerah Penanggung Jawab
								Target 2026	Pagu Indikatif (Rp)	Lokasi	Sumber Dana	Prioritas			Target	Pagu Indikatif (Rp)	
												Nasional	Daerah				
1	2					3	4	5	6	7	8	9	10	11	12	13	14
										Kota Pasuruan, Panggungrejo, Trajeng Kota Pasuruan, Panggungrejo, Mayangan		an, kesehatan, prestasi olahraga, kesetaraan gender, serta penguatan peran perempuan, pemuda (generasi milenial dan generasi Z), dan penyandang disabilitas.	merata, mudah diakses dan berkeadilan 8. Sarpras Pendidikan dan kesehatan berkualitas				
	1	02	02	2.02	0034	Operasional Pelayanan Fasilitas Kesehatan Lainnya											
							Jumlah Dokumen Operasional Pelayanan Fasilitas Kesehatan Lainnya	1 Dokumen	2.775.000,00	Kota Pasuruan, Panggungrejo, Ngemplakrejo Kota Pasuruan, Panggungre	DAK NON FISIK-DANA BOK-BOK PUSKESMAS	Memperkuat pembangunan sumber daya manusia (SDM), sains,	JATIM SEHAT Meningkatkan derajat kesehatan masyarakat yang	Masyarakat Kota Pasuruan		2.900.000,00	UPT PUSKESMAS TRAJENG

No	Kode					Urusan / Bidang Urusan / Program / Outcome / Kegiatan / Sub Kegiatan	Indikator Program / Kegiatan / Sub Kegiatan	Capaian Kinerja Dan Kerangka Pendanaan						Kelompok Sasaran	Prakiraan Maju Rencana Tahun 2025		Perangkat Daerah Penanggung Jawab
								Target 2026	Pagu Indikatif (Rp)	Lokasi	Sumber Dana	Prioritas			Target	Pagu Indikatif (Rp)	
												Nasional	Daerah				
1	2					3	4	5	6	7	8	9	10	11	12	13	14
										jo, Tamba'an Kota Pasuruan, Panggungrejo, Trajeng Kota Pasuruan, Panggungrejo, Mayangan		teknologi, pendidikan, kesehatan, prestasi olahraga, kesetaraan gender, serta penguatan peran perempuan, pemuda (generasi milenial dan generasi Z), dan penyandang disabilitas.	berkualitas, merata, mudah diakses dan berkeadilan 8. Sarpras Pendidikan dan kesehatan berkualitas				
	1	02	02	2.02	0040	Pengelolaan pelayanan kesehatan orang dengan Tuberkulosis											
							Jumlah orang dengan Tuberkulosis yang mendapatkan pelayanan kesehatan sesuai standar	63 Orang	2.000.000,00	Kota Pasuruan, Panggungrejo, Ngemplakrejo Kota	PENDAPATAN BAGI HASIL PAJAK ROKOK	Memperkuat pembangunan sumber daya manusia	JATIM SEHAT Meningkatkan derajat kesehatan	Masyarakat Kota Pasuruan		2.500.000,00	UPT PUSKESMAS TRAJENG

No	Kode					Urusan / Bidang Urusan / Program / Outcome / Kegiatan / Sub Kegiatan	Indikator Program / Kegiatan / Sub Kegiatan	Capaian Kinerja Dan Kerangka Pendanaan						Kelompok Sasaran	Prakiraan Maju Rencana Tahun 2025		Perangkat Daerah Penanggung Jawab
								Target 2026	Pagu Indikatif (Rp)	Lokasi	Sumber Dana	Prioritas			Target	Pagu Indikatif (Rp)	
												Nasional	Daerah				
1	2					3	4	5	6	7	8	9	10	11	12	13	14
										Pasuruan, Panggungrejo, Tamba'an Kota Pasuruan, Panggungrejo, Trajeng Kota Pasuruan, Panggungrejo, Mayangan		(SDM), sains, teknologi, pendidikan, kesehatan, prestasi olahraga, kesetaraan gender, serta penguatan peran perempuan, pemuda (generasi milenial dan generasi Z), dan penyandang disabilitas.	masyarakat yang berkualitas, merata, mudah diakses dan berkeadilan 8. Sarpras Pendidikan dan kesehatan berkualitas				
	1	02	02	2.02	0044	Pengelolaan Pelayanan Kesehatan Reproduksi											
							Jumlah dokumen hasil pengelolaan pelayanan kesehatan reproduksi	1 Dokumen	23.715.000,00	Kota Pasuruan, Panggungrejo, Tamba'an	DAK NON FISIK-DANA BOK-BOK PUSKESMAS	Memperkuat pembangunan sumber	JATIM SEHAT Meningkatkan derajat	Masyarakat Kota Pasuruan		24.000.000,00	UPT PUSKESMAS TRAJENG

No	Kode					Urusan / Bidang Urusan / Program / Outcome / Kegiatan / Sub Kegiatan	Indikator Program / Kegiatan / Sub Kegiatan	Capaian Kinerja Dan Kerangka Pendanaan						Kelompok Sasaran	Prakiraan Maju Rencana Tahun 2025		Perangkat Daerah Penanggung Jawab
								Target 2026	Pagu Indikatif (Rp)	Lokasi	Sumber Dana	Prioritas			Target	Pagu Indikatif (Rp)	
												Nasional	Daerah				
1	2					3	4	5	6	7	8	9	10	11	12	13	14
										Kota Pasuruan, Panggungrejo, Trajeng Kota Pasuruan, Panggungrejo, Ngemplakrejo Kota Pasuruan, Panggungrejo, Mayangan		daya manusia (SDM), sains, teknologi, pendidikan, kesehatan, prestasi olahraga, kesetaraan gender, serta penguatan peran perempuan, pemuda (generasi milenial dan generasi Z), dan penyandang disabilitas.	kesehatan masyarakat yang berkualitas, merata, mudah diakses dan berkeadilan 8. Sarpras Pendidikan dan kesehatan berkualitas				
	1	02	02	2.02	0046	Pengelolaan upaya kesehatan Ibu dan Anak											
							Jumlah dokumen hasil pengelolaan	1 Dokumen	1.003.500,00	Kota Pasuruan, Panggungre	DAK NON FISIK-DANA	Memperkuat pembang	JATIM SEHAT Meningk	Masyarakat Kota		1.000.000,00	UPT PUSKESM

No	Kode					Urusan / Bidang Urusan / Program / Outcome / Kegiatan / Sub Kegiatan	Indikator Program / Kegiatan / Sub Kegiatan	Capaian Kinerja Dan Kerangka Pendanaan						Kelompok Sasaran	Prakiraan Maju Rencana Tahun 2025		Perangkat Daerah Penanggung Jawab
								Target 2026	Pagu Indikatif (Rp)	Lokasi	Sumber Dana	Prioritas			Target	Pagu Indikatif (Rp)	
												Nasional	Daerah				
1	2					3	4	5	6	7	8	9	10	11	12	13	14
							upaya kesehatan ibu dan anak			jo, Tamba'an Kota Pasuruan, Panggungrejo, Trajeng Kota Pasuruan, Panggungrejo, Ngemplakrejo Kota Pasuruan, Panggungrejo, Mayangan	BOK-BOK PUSKESMAS	unan sumber daya manusia (SDM), sains, teknologi, pendidikan, kesehatan, prestasi olahraga, kesetaraan gender, serta penguatan peran perempuan, pemuda (generasi milenial dan generasi Z), dan penyandang disabilitas.	atkan derajat kesehatan masyarakat yang berkualitas, merata, mudah diakses dan berkeadilan 8. Sarpras Pendidikan dan kesehatan berkualitas	Pasuruan			AS TRAJENG
	1	02	02	2.02	0047	Pengelolaan Pelayanan Kelanjutusiaan											

No	Kode	Urusan / Bidang Urusan / Program / Outcome / Kegiatan / Sub Kegiatan	Indikator Program / Kegiatan / Sub Kegiatan	Capaian Kinerja Dan Kerangka Pendanaan						Kelompok Sasaran	Prakiraan Maju Rencana Tahun 2025		Perangkat Daerah Penanggung Jawab
				Target 2026	Pagu Indikatif (Rp)	Lokasi	Sumber Dana	Prioritas			Target	Pagu Indikatif (Rp)	
								Nasional	Daerah				
1	2	3	4	5	6	7	8	9	10	11	12	13	14
			Jumlah dokumen hasil pengelolaan pelayanan kelanjutusiaan	4 Dokumen	2.400.000,00	Kota Pasuruan, Panggungrejo, Ngemplakrejo Kota Pasuruan, Panggungrejo, Tamba'an Kota Pasuruan, Panggungrejo, Trajeng Kota Pasuruan, Panggungrejo, Mayangan	DAK NON FISIK-DANA BOK-BOK PUSKESMAS	Memperkuat pembangunan sumber daya manusia (SDM), sains, teknologi, pendidikan, kesehatan, prestasi olahraga, kesetaraan gender, serta penguatan peran perempuan, pemuda (generasi milenial dan generasi Z), dan penyandang disabilitas.	JATIM SEHAT Meningkatkan derajat kesehatan masyarakat yang berkualitas, merata, mudah diakses dan berkeadilan 8. Sarpras Pendidikan dan kesehatan berkualitas	Masyarakat Kota Pasuruan		3.400.000,00	UPT PUSKESMAS TRAJENG

No	Kode					Urusan / Bidang Urusan / Program / Outcome / Kegiatan / Sub Kegiatan	Indikator Program / Kegiatan / Sub Kegiatan	Capaian Kinerja Dan Kerangka Pendanaan						Kelompok Sasaran	Prakiraan Maju Rencana Tahun 2025		Perangkat Daerah Penanggung Jawab
								Target 2026	Pagu Indikatif (Rp)	Lokasi	Sumber Dana	Prioritas			Target	Pagu Indikatif (Rp)	
												Nasional	Daerah				
1	2					3	4	5	6	7	8	9	10	11	12	13	14
31	1	02	03			PROGRAM PENINGKATAN KAPASITAS SUMBER DAYA MANUSIA KESEHATAN	Rasio tenaga kesehatan dan tenaga medis terhadap populasi	4,8 per 1000 penduduk	90.180.000,00						-	92.000.000,00	
	1	02	03	2.02		Perencanaan Kebutuhan dan Pendayagunaan Sumber Daya Manusia Kesehatan untuk UKP dan UKM di Wilayah Kabupaten/ Kota	Persentase RS Pemerintah dengan dokter spesialis sesuai standar Persentase Puskesmas dengan SDMK sesuai standar	0 % 12,50 %	90.180.000,00			Memperkuat pembangunan sumber daya manusia (SDM), sains, teknologi, pendidikan, kesehatan, prestasi olahraga, kesetaraan gender, serta penguatan peran perempuan, pemuda (generasi	JATIM SEHAT Meningkatkan derajat kesehatan masyarakat yang berkualitas, merata, mudah diakses dan berkeadilan 8. Sarpras Pendidikan dan kesehatan berkualitas	Masyarakat Kota Pasuruan	-	92.000.000,00	

No	Kode					Urusan / Bidang Urusan / Program / Outcome / Kegiatan / Sub Kegiatan	Indikator Program / Kegiatan / Sub Kegiatan	Capaian Kinerja Dan Kerangka Pendanaan						Kelompok Sasaran	Prakiraan Maju Rencana Tahun 2025		Perangkat Daerah Penanggung Jawab
								Target 2026	Pagu Indikatif (Rp)	Lokasi	Sumber Dana	Prioritas			Target	Pagu Indikatif (Rp)	
												Nasional	Daerah				
1	2					3	4	5	6	7	8	9	10	11	12	13	14
												milenial dan generasi Z), dan penyandang disabilitas.					
	1	02	03	2.02	0002	Pemenuhan Kebutuhan Sumber Daya Manusia Kesehatan Sesuai Standar											
							Jumlah Sumber Daya Manusia Kesehatan yang Memenuhi Standar di Fasilitas Pelayanan Kesehatan (Fasyankes)	1050 Orang	90.180.000,00	Kota Pasuruan, Panggungrejo, Mayangan Kota Pasuruan, Panggungrejo, Ngemplakrejo Kota Pasuruan, Panggungrejo, Tamba'an Kota Pasuruan, Panggungrejo, Trajeng	DANA ALOKASI UMUM (DAU)	Memperkuat pembangunan sumber daya manusia (SDM), sains, teknologi, pendidikan, kesehatan, prestasi olahraga, kesetaraan gender, serta penguatan peran perempuan,	JATIM SEHAT Meningkatkan derajat kesehatan masyarakat yang berkualitas, merata, mudah diakses dan berkeadilan 8. Sarpras Pendidikan dan kesehatan	Masyarakat Kota Pasuruan		92.000.000,00	UPT PUSKESMAS TRAJENG

No	Kode					Urusan / Bidang Urusan / Program / Outcome / Kegiatan / Sub Kegiatan	Indikator Program / Kegiatan / Sub Kegiatan	Capaian Kinerja Dan Kerangka Pendanaan						Kelompok Sasaran	Prakiraan Maju Rencana Tahun 2025		Perangkat Daerah Penanggung Jawab
								Target 2026	Pagu Indikatif (Rp)	Lokasi	Sumber Dana	Prioritas			Target	Pagu Indikatif (Rp)	
												Nasional	Daerah				
1	2					3	4	5	6	7	8	9	10	11	12	13	14
												pemuda (generasi milenial dan generasi Z), dan penyandang disabilitas.	berkualitas				
32	1	02	05			PROGRAM PEMBERDAYAAN MASYARAKAT BIDANG KESEHATAN	Persentase UKBM dengan strata Purnama dan Mandiri	10 %	561.640.000,00						-	580.000.000,00	
	1	02	05	2.01		Advokasi, Pemberdayaan, Kemitraan, Peningkatan Peran serta Masyarakat dan Lintas Sektor Tingkat Daerah Kabupaten/ Kota	Jumlah Dokumen Advokasi, Pemberdayaan, Kemitraan, Peningkatan Peran serta Masyarakat dan Lintas Sektor Tingkat Daerah Kabupaten/ Kota yang telah disusun	1 dokumen	486.135.000,00			Memperkuat pembangunan sumber daya manusia (SDM), sains, teknologi, pendidikan, kesehatan, prestasi olahraga, kesetaraa	JATIM SEHAT Meningkatkan derajat kesehatan masyarakat yang berkualitas, merata, mudah diakses dan berkeadilan	Masyarakat Kota Pasuruan	-	500.000.000,00	

No	Kode					Urusan / Bidang Urusan / Program / Outcome / Kegiatan / Sub Kegiatan	Indikator Program / Kegiatan / Sub Kegiatan	Capaian Kinerja Dan Kerangka Pendanaan						Kelompok Sasaran	Prakiraan Maju Rencana Tahun 2025		Perangkat Daerah Penanggung Jawab
								Target 2026	Pagu Indikatif (Rp)	Lokasi	Sumber Dana	Prioritas			Target	Pagu Indikatif (Rp)	
												Nasional	Daerah				
1	2					3	4	5	6	7	8	9	10	11	12	13	14
												n gender, serta penguatan peran perempuan, pemuda (generasi milenial dan generasi Z), dan penyandang disabilitas.	8. Sarpras Pendidikan dan kesehatan berkualitas				
	1	02	05	2.01	0001	Peningkatan Upaya Promosi Kesehatan, Advokasi, Kemitraan dan Pemberdayaan Masyarakat											
							Jumlah Dokumen Promosi Kesehatan, Advokasi, Kemitraan dan Pemberdayaan Masyarakat	1 Dokumen	486.135.000,00	Kota Pasuruan, Panggungrejo, Mayangan Kota Pasuruan, Panggungrejo, Tamba'an Kota Pasuruan, Panggungrejo, Semua Kel/Desa	PENDAPATAN BAGI HASIL PAJAK ROKOK	Memperkuat pembangunan sumber daya manusia (SDM), sains, teknologi, pendidikan, kesehatan, prestasi	JATIM SEHAT Meningkatkan derajat kesehatan masyarakat yang berkualitas, merata, mudah diakses dan	Masyarakat Kota Pasuruan		500.000.000,00	UPT PUSKESMAS TRAJENG

No	Kode					Urusan / Bidang Urusan / Program / Outcome / Kegiatan / Sub Kegiatan	Indikator Program / Kegiatan / Sub Kegiatan	Capaian Kinerja Dan Kerangka Pendanaan						Kelompok Sasaran	Prakiraan Maju Rencana Tahun 2025		Perangkat Daerah Penanggung Jawab
								Target 2026	Pagu Indikatif (Rp)	Lokasi	Sumber Dana	Prioritas			Target	Pagu Indikatif (Rp)	
												Nasional	Daerah				
1	2					3	4	5	6	7	8	9	10	11	12	13	14
										Kota Pasuruan, Panggungrejo, Trajeng		olahraga, kesetaraan gender, serta penguatan peran perempuan, pemuda (generasi milenial dan generasi Z), dan penyandang disabilitas.	berkeadilan 8. Sarpras Pendidikan dan kesehatan berkualitas				
	1	02	05	2.03		Pengembangan dan Pelaksanaan Upaya Kesehatan Bersumber Daya Masyarakat (UKBM) Tingkat Daerah Kabupaten/ Kota	Jumlah UKBM dengan strata Purnama dan Mandiri	30 UKBM	75.505.000,00			Memperkuat pembangunan sumber daya manusia (SDM), sains, teknologi, pendidikan, kesehatan, prestasi	JATIM SEHAT Meningkatkan derajat kesehatan masyarakat yang berkualitas, merata, mudah diakses dan	Masyarakat Kota Pasuruan	-	80.000.000,00	

No	Kode					Urusan / Bidang Urusan / Program / Outcome / Kegiatan / Sub Kegiatan	Indikator Program / Kegiatan / Sub Kegiatan	Capaian Kinerja Dan Kerangka Pendanaan						Kelompok Sasaran	Prakiraan Maju Rencana Tahun 2025		Perangkat Daerah Penanggung Jawab
								Target 2026	Pagu Indikatif (Rp)	Lokasi	Sumber Dana	Prioritas			Target	Pagu Indikatif (Rp)	
												Nasional	Daerah				
1	2					3	4	5	6	7	8	9	10	11	12	13	14
												olahraga, kesetaraan gender, serta penguatan peran perempuan, pemuda (generasi milenial dan generasi Z), dan penyandang disabilitas.	berkeadilan 8. Sarpras Pendidikan dan kesehatan berkualitas				
	1	02	05	2.03	0001	Bimbingan Teknis dan Supervisi Pengembangan dan Pelaksanaan Upaya Kesehatan Bersumber Daya Masyarakat (UKBM)											
							Jumlah Dokumen Hasil Bimbingan Teknis dan Supervisi Upaya Kesehatan Bersumber Daya Masyarakat (UKBM)	5 Dokumen	75.505.000,00	Kota Pasuruan, Panggungrejo, Mayangan Kota Pasuruan, Panggungrejo, Ngemplakrejo Kota Pasuruan,	DAK NON FISIK-DANA BOK-BOK PUSKESMAS, PENDAPATAN BAGI HASIL PAJAK ROKOK	Memperkuat pembangunan sumber daya manusia (SDM), sains, teknologi, pendidikan, kesehata	JATIM SEHAT Meningkatkan derajat kesehatan masyarakat yang berkualitas, merata, mudah	Masyarakat Kota Pasuruan		80.000.000,00	UPT PUSKESMAS TRAJENG

No	Kode					Urusan / Bidang Urusan / Program / Outcome / Kegiatan / Sub Kegiatan	Indikator Program / Kegiatan / Sub Kegiatan		Capaian Kinerja Dan Kerangka Pendanaan						Kelompok Sasaran	Prakiraan Maju Rencana Tahun 2025		Perangkat Daerah Penanggung Jawab
									Target 2026	Pagu Indikatif (Rp)	Lokasi	Sumber Dana	Prioritas			Target	Pagu Indikatif (Rp)	
													Nasional	Daerah				
1	2					3	4		5	6	7	8	9	10	11	12	13	14
											Panggungrejo, Tamba'an Kota Pasuruan, Panggungrejo, Trajeng		n, prestasi olahraga, kesetaraan gender, serta penguatan peran perempuan, pemuda (generasi milenial dan generasi Z), dan penyandang disabilitas.	diakses dan berkeadilan 8. Sarpras Pendidikan dan kesehatan berkualitas				
						UPT PUSKESMAS SEKARGADUNG				3.967.036.900,00							4.246.504.920,00	
	1					URUSAN PEMERINTAHAN WAJIB YANG BERKAITAN DENGAN PELAYANAN DASAR				3.967.036.900,00							4.246.504.920,00	
	1	02				URUSAN PEMERINTAHAN BIDANG KESEHATAN				3.967.036.900,00							4.246.504.920,00	
33	1	02	01			PROGRAM PENUNJANG URUSAN PEMERINTAHAN DAERAH	Jumlah BLUD yang Menyediakan Pelayanan dan Penunjang Pelayanan	1 Unit Kerja		1.620.889.200,00						-	1.782.978.120,00	

No	Kode					Urusan / Bidang Urusan / Program / Outcome / Kegiatan / Sub Kegiatan	Indikator Program / Kegiatan / Sub Kegiatan	Capaian Kinerja Dan Kerangka Pendanaan						Kelompok Sasaran	Prakiraan Maju Rencana Tahun 2025		Perangkat Daerah Penanggung Jawab
								Target 2026	Pagu Indikatif (Rp)	Lokasi	Sumber Dana	Prioritas			Target	Pagu Indikatif (Rp)	
												Nasional	Daerah				
1	2					3	4	5	6	7	8	9	10	11	12	13	14
						KABUPATEN /KOTA											
	1	02	01	2.10		Peningkatan Pelayanan BLUD	Jumlah BLUD yang Menyediakan Pelayanan dan Penunjang Pelayanan	1 Unit Kerja	1.620.889.200,00			Memperkuat pembangunan sumber daya manusia (SDM), sains, teknologi, pendidikan, kesehatan, prestasi olahraga, kesetaraan gender, serta penguatan peran perempuan, pemuda (generasi milenial dan generasi Z), dan penyandang	JATIM SEHAT Meningkatkan derajat kesehatan masyarakat yang berkualitas, merata, mudah diakses dan berkeadilan 8. Sarpras Pendidikan dan kesehatan berkualitas	Masyarakat Kota Pasuruan	-	1.782.978.120,00	

No	Kode					Urusan / Bidang Urusan / Program / Outcome / Kegiatan / Sub Kegiatan	Indikator Program / Kegiatan / Sub Kegiatan	Capaian Kinerja Dan Kerangka Pendanaan						Kelompok Sasaran	Prakiraan Maju Rencana Tahun 2025		Perangkat Daerah Penanggung Jawab
								Target 2026	Pagu Indikatif (Rp)	Lokasi	Sumber Dana	Prioritas			Target	Pagu Indikatif (Rp)	
												Nasional	Daerah				
1	2					3	4	5	6	7	8	9	10	11	12	13	14
												disabilitas.					
	1	02	01	2.10	0001	Pelayanan dan Penunjang Pelayanan BLUD											
							Jumlah BLUD yang Menyediakan Pelayanan dan Penunjang Pelayanan	1 Unit Kerja	1.620.889.200,00	Kota Pasuruan, Purworejo, Sekargadung	PENDAPATAN DARI BLUD	Memperkuat pembangunan sumber daya manusia (SDM), sains, teknologi, pendidikan, kesehatan, prestasi olahraga, kesetaraan gender, serta penguatan peran perempuan, pemuda (generasi milenial dan generasi Z), dan	JATIM SEHAT Meningkatkan derajat kesehatan masyarakat yang berkualitas, merata, mudah diakses dan berkeadilan 8. Sarpras Pendidikan dan kesehatan berkualitas	Masyarakat Kota Pasuruan		1.782.978.120,00	UPT PUSKESMAS SEKARGADUNG

No	Kode					Urusan / Bidang Urusan / Program / Outcome / Kegiatan / Sub Kegiatan	Indikator Program / Kegiatan / Sub Kegiatan	Capaian Kinerja Dan Kerangka Pendanaan						Kelompok Sasaran	Prakiraan Maju Rencana Tahun 2025		Perangkat Daerah Penanggung Jawab
								Target 2026	Pagu Indikatif (Rp)	Lokasi	Sumber Dana	Prioritas			Target	Pagu Indikatif (Rp)	
												Nasional	Daerah				
1	2					3	4	5	6	7	8	9	10	11	12	13	14
												penyandang disabilitas.					
34	1	02	02			PROGRAM PEMENUHAN UPAYA KESEHATAN PERORANGAN DAN UPAYA KESEHATAN MASYARAKAT	Persentase pemenuhan UKP (Upaya Kesehatan Perorangan) dan UKM (Upaya Kesehatan Masyarakat)	100 %	1.659.638.700,00						-	1.742.692.400,00	
	1	02	02	2.02		Penyediaan Layanan Kesehatan untuk UKM dan UKP Rujukan Tingkat Daerah Kabupaten/ Kota	Persentase pemenuhan UKP (Upaya Kesehatan Perorangan) dan UKM (Upaya Kesehatan Masyarakat)	100 %	1.659.638.700,00			Memperkuat pembangunan sumber daya manusia (SDM), sains, teknologi, pendidikan, kesehatan, prestasi olahraga, kesetaraan gender, serta	JATIM SEHAT Meningkatkan derajat kesehatan masyarakat yang berkualitas, merata, mudah diakses dan berkeadilan 8. Sarpras	Masyarakat Kota Pasuruan	-	1.742.692.400,00	

No	Kode					Urusan / Bidang Urusan / Program / Outcome / Kegiatan / Sub Kegiatan	Indikator Program / Kegiatan / Sub Kegiatan	Capaian Kinerja Dan Kerangka Pendanaan						Kelompok Sasaran	Prakiraan Maju Rencana Tahun 2025		Perangkat Daerah Penanggung Jawab
								Target 2026	Pagu Indikatif (Rp)	Lokasi	Sumber Dana	Prioritas			Target	Pagu Indikatif (Rp)	
												Nasional	Daerah				
1	2					3	4	5	6	7	8	9	10	11	12	13	14
												penguatan peran perempuan, pemuda (generasi milenial dan generasi Z), dan penyandang disabilitas.	Pendidikan dan kesehatan berkualitas				
	1	02	02	2.02	0001	Pengelolaan Pelayanan Kesehatan Ibu Hamil											
							Jumlah Ibu Hamil yang Mendapatkan Pelayanan Kesehatan Sesuai Standar	447 Orang	110.960.000,00	Kota Pasuruan, Purworejo, Pohjentrek Kota Pasuruan, Purworejo, Wirogunan Kota Pasuruan, Purworejo, Tembokrejo Kota Pasuruan, Purworejo, Sekargadung	DAK NON FISIK-DANA BOK-BOK PUSKESMAS, PENDAPATAN BAGI HASIL PAJAK ROKOK	Memperkuat pembangunan sumber daya manusia (SDM), sains, teknologi, pendidikan, kesehatan, prestasi olahraga, kesetaraa	JATIM SEHAT Meningkatkan derajat kesehatan masyarakat yang berkualitas, merata, mudah diakses dan berkeadilan	Masyarakat Kota Pasuruan		116.508.000,00	UPT PUSKESMAS SEKARGADUNG

No	Kode					Urusan / Bidang Urusan / Program / Outcome / Kegiatan / Sub Kegiatan	Indikator Program / Kegiatan / Sub Kegiatan	Capaian Kinerja Dan Kerangka Pendanaan						Kelompok Sasaran	Prakiraan Maju Rencana Tahun 2025		Perangkat Daerah Penanggung Jawab
								Target 2026	Pagu Indikatif (Rp)	Lokasi	Sumber Dana	Prioritas			Target	Pagu Indikatif (Rp)	
												Nasional	Daerah				
1	2					3	4	5	6	7	8	9	10	11	12	13	14
												n gender, serta penguatan peran perempuan, pemuda (generasi milenial dan generasi Z), dan penyandang disabilitas.	8. Sarpras Pendidikan dan kesehatan berkualitas				
	1	02	02	2.02	0005	Pengelolaan Pelayanan Kesehatan pada Usia Pendidikan Dasar											
							Jumlah Anak Usia Pendidikan Dasar yang Mendapatkan Pelayanan Kesehatan Sesuai Standar	2780 Orang	40.161.000,00	Kota Pasuruan, Purworejo, Pohjentrek Kota Pasuruan, Purworejo, Wirogunan Kota Pasuruan, Purworejo, Tembokrejo Kota Pasuruan, Purworejo,	DAK NON FISIK-DANA BOK-BOK PUSKESMAS, PENDAPATAN BAGI HASIL PAJAK ROKOK	Memperkuat pembangunan sumber daya manusia (SDM), sains, teknologi, pendidikan, kesehatan, prestasi	JATIM SEHAT Meningkatkan derajat kesehatan masyarakat yang berkualitas, merata, mudah diakses dan	Masyarakat Kota Pasuruan		42.169.000,00	UPT PUSKESMAS SEKARGADUNG

No	Kode					Urusan / Bidang Urusan / Program / Outcome / Kegiatan / Sub Kegiatan	Indikator Program / Kegiatan / Sub Kegiatan	Capaian Kinerja Dan Kerangka Pendanaan						Kelompok Sasaran	Prakiraan Maju Rencana Tahun 2025		Perangkat Daerah Penanggung Jawab
								Target 2026	Pagu Indikatif (Rp)	Lokasi	Sumber Dana	Prioritas			Target	Pagu Indikatif (Rp)	
												Nasional	Daerah				
1	2					3	4	5	6	7	8	9	10	11	12	13	14
										Sekargadung		olahraga, kesetaraan gender, serta penguatan peran perempuan, pemuda (generasi milenial dan generasi Z), dan penyandang disabilitas.	berkeadilan 8. Sarpras Pendidikan dan kesehatan berkualitas				
	1	02	02	2.02	0006	Pengelolaan Pelayanan Kesehatan pada Usia Produktif											
							Jumlah Penduduk Usia Produktif yang Mendapatkan Pelayanan Kesehatan Sesuai Standar	21686 Orang	11.800.000,00	Kota Pasuruan, Purworejo, Pohjentrek Kota Pasuruan, Purworejo, Wirogunan Kota Pasuruan, Purworejo, Tembokrejo Kota	PENDAPATAN BAGI HASIL PAJAK ROKOK	Memperkuat pembangunan sumber daya manusia (SDM), sains, teknologi, pendidikan, kesehata	JATIM SEHAT Meningkatkan derajat kesehatan masyarakat yang berkualitas, merata, mudah	Masyarakat Kota Pasuruan		12.390.000,00	UPT PUSKESMAS SEKARGADUNG

No	Kode					Urusan / Bidang Urusan / Program / Outcome / Kegiatan / Sub Kegiatan	Indikator Program / Kegiatan / Sub Kegiatan	Capaian Kinerja Dan Kerangka Pendanaan						Kelompok Sasaran	Prakiraan Maju Rencana Tahun 2025		Perangkat Daerah Penanggung Jawab
								Target 2026	Pagu Indikatif (Rp)	Lokasi	Sumber Dana	Prioritas			Target	Pagu Indikatif (Rp)	
												Nasional	Daerah				
1	2					3	4	5	6	7	8	9	10	11	12	13	14
										Pasuruan, Purworejo, Sekargadung		n, prestasi olahraga, kesetaraan gender, serta penguatan peran perempuan, pemuda (generasi milenial dan generasi Z), dan penyandang disabilitas.	diakses dan berkeadilan 8. Sarpras Pendidikan dan kesehatan berkualitas				
	1	02	02	2.02	0010	Pengelolaan Pelayanan Kesehatan Orang dengan Gangguan Jiwa Berat											
							Jumlah Orang yang Mendapatkan Pelayanan Kesehatan Orang dengan Gangguan Jiwa Berat Sesuai Standar	50 Orang	6.000.000,00	Kota Pasuruan, Purworejo, Pohjentrek Kota Pasuruan, Purworejo, Wirogunan Kota Pasuruan, Purworejo,	DAK NON FISIK-DANA BOK-BOK PUSKESMAS	Memperkuat pembangunan sumber daya manusia (SDM), sains, teknologi, pendidik	JATIM SEHAT Meningkatkan derajat kesehatan masyarakat yang berkualitas,	Masyarakat Kota Pasuruan		6.300.000,00	UPT PUSKESMAS SEKARGADUNG

No	Kode					Urusan / Bidang Urusan / Program / Outcome / Kegiatan / Sub Kegiatan	Indikator Program / Kegiatan / Sub Kegiatan	Capaian Kinerja Dan Kerangka Pendanaan						Kelompok Sasaran	Prakiraan Maju Rencana Tahun 2025		Perangkat Daerah Penanggung Jawab
								Target 2026	Pagu Indikatif (Rp)	Lokasi	Sumber Dana	Prioritas			Target	Pagu Indikatif (Rp)	
												Nasional	Daerah				
1	2					3	4	5	6	7	8	9	10	11	12	13	14
										Tembokrejo Kota Pasuruan, Purworejo, Sekargadung		an, kesehatan, prestasi olahraga, kesetaraan gender, serta penguatan peran perempuan, pemuda (generasi milenial dan generasi Z), dan penyandang disabilitas.	merata, mudah diakses dan berkeadilan 8. Sarpras Pendidikan dan kesehatan berkualitas				
	1	02	02	2.02	0011	Pengelolaan Pelayanan Kesehatan Orang Terduga Tuberkulosis											
							Jumlah Orang Terduga Menderita Tuberkulosis yang Mendapatkan Pelayanan Sesuai Standar	893 Orang	21.550.000,00	Kota Pasuruan, Purworejo, Pohjentrek Kota Pasuruan, Purworejo, Wirogunan Kota	DAK NON FISIK-DANA BOK-BOK PUSKESMAS, PENDAPATAN BAGI HASIL	Memperkuat pembangunan sumber daya manusia (SDM), sains,	JATIM SEHAT Meningkatkan derajat kesehatan masyarakat yang	Masyarakat Kota Pasuruan		22.627.500,00	UPT PUSKESMAS SEKARGADUNG

No	Kode					Urusan / Bidang Urusan / Program / Outcome / Kegiatan / Sub Kegiatan	Indikator Program / Kegiatan / Sub Kegiatan	Capaian Kinerja Dan Kerangka Pendanaan						Kelompok Sasaran	Prakiraan Maju Rencana Tahun 2025		Perangkat Daerah Penanggung Jawab
								Target 2026	Pagu Indikatif (Rp)	Lokasi	Sumber Dana	Prioritas			Target	Pagu Indikatif (Rp)	
												Nasional	Daerah				
1	2					3	4	5	6	7	8	9	10	11	12	13	14
										Pasuruan, Purworejo, Tembokrejo Kota Pasuruan, Purworejo, Sekargadung	PAJAK ROKOK	teknologi, pendidikan, kesehatan, prestasi olahraga, kesetaraan gender, serta penguatan peran perempuan, pemuda (generasi milenial dan generasi Z), dan penyandang disabilitas.	berkualitas, merata, mudah diakses dan berkeadilan 8. Sarpras Pendidikan dan kesehatan berkualitas				
	1	02	02	2.02	0012	Pengelolaan Pelayanan Kesehatan Orang dengan Risiko Terinfeksi HIV											
							Jumlah Orang Terduga Menderita HIV yang Mendapatkan Pelayanan Sesuai Standar	429 Orang	10.825.000,00	Kota Pasuruan, Purworejo, Pohjentrek Kota Pasuruan, Purworejo,	PENDAPATAN BAGI HASIL PAJAK ROKOK	Memperkuat pembangunan sumber daya manusia	JATIM SEHAT Meningkatkan derajat kesehatan	Masyarakat Kota Pasuruan		11.366.200,00	UPT PUSKESMAS SEKARGADUNG

No	Kode					Urusan / Bidang Urusan / Program / Outcome / Kegiatan / Sub Kegiatan	Indikator Program / Kegiatan / Sub Kegiatan	Capaian Kinerja Dan Kerangka Pendanaan						Kelompok Sasaran	Prakiraan Maju Rencana Tahun 2025		Perangkat Daerah Penanggung Jawab
								Target 2026	Pagu Indikatif (Rp)	Lokasi	Sumber Dana	Prioritas			Target	Pagu Indikatif (Rp)	
												Nasional	Daerah				
1	2					3	4	5	6	7	8	9	10	11	12	13	14
										Wirogunan Kota Pasuruan, Purworejo, Tembokrejo Kota Pasuruan, Purworejo, Sekargadung		(SDM), sains, teknologi, pendidikan, kesehatan, prestasi olahraga, kesetaraan gender, serta penguatan peran perempuan, pemuda (generasi milenial dan generasi Z), dan penyandang disabilitas.	masyarakat yang berkualitas, merata, mudah diakses dan berkeadilan 8. Sarpras Pendidikan dan kesehatan berkualitas				
	1	02	02	2.02	0015	Pengelolaan Pelayanan Kesehatan Gizi Masyarakat											
							Jumlah Dokumen Hasil Pengelolaan Pelayanan Kesehatan Gizi Masyarakat	12 Dokumen	815.217.000,00	Kota Pasuruan, Purworejo, Pohjentrek Kota	DANA ALOKASI UMUM (DAU), DAK NON FISIK-	Memperkuat pembangunan sumber	JATIM SEHAT Meningkatkan derajat	Masyarakat Kota Pasuruan		855.977.800,00	UPT PUSKESMAS SEKARGADUNG

No	Kode					Urusan / Bidang Urusan / Program / Outcome / Kegiatan / Sub Kegiatan	Indikator Program / Kegiatan / Sub Kegiatan	Capaian Kinerja Dan Kerangka Pendanaan						Kelompok Sasaran	Prakiraan Maju Rencana Tahun 2025		Perangkat Daerah Penanggung Jawab
								Target 2026	Pagu Indikatif (Rp)	Lokasi	Sumber Dana	Prioritas			Target	Pagu Indikatif (Rp)	
												Nasional	Daerah				
1	2					3	4	5	6	7	8	9	10	11	12	13	14
										Pasuruan, Purworejo, Wirogunan Kota Pasuruan, Purworejo, Tembokrejo Kota Pasuruan, Purworejo, Sekargadung	DANA BOK-BOK PUSKESMAS, PENDAPATAN BAGI HASIL PAJAK ROKOK	daya manusia (SDM), sains, teknologi, pendidikan, kesehatan, prestasi olahraga, kesetaraan gender, serta penguatan peran perempuan, pemuda (generasi milenial dan generasi Z), dan penyandang disabilitas.	kesehatan masyarakat yang berkualitas, merata, mudah diakses dan berkeadilan 8. Sarpras Pendidikan dan kesehatan berkualitas				
	1	02	02	2.02	0016	Pengelolaan Pelayanan Kesehatan Kerja dan Olahraga											
							Jumlah Dokumen Hasil Pengelolaan	2 Dokumen	43.940.000,00	Kota Pasuruan, Purworejo,	DAK NON FISIK-DANA BOK-BOK	Memperkuat pembang	JATIM SEHAT Meningk	Masyarakat Kota		46.137.000,00	UPT PUSKESM

No	Kode					Urusan / Bidang Urusan / Program / Outcome / Kegiatan / Sub Kegiatan	Indikator Program / Kegiatan / Sub Kegiatan	Capaian Kinerja Dan Kerangka Pendanaan						Kelompok Sasaran	Prakiraan Maju Rencana Tahun 2025		Perangkat Daerah Penanggung Jawab
								Target 2026	Pagu Indikatif (Rp)	Lokasi	Sumber Dana	Prioritas			Target	Pagu Indikatif (Rp)	
												Nasional	Daerah				
1	2					3	4	5	6	7	8	9	10	11	12	13	14
							Pelayanan Kesehatan Kerja dan Olahraga			Pohjentrek Kota Pasuruan, Purworejo, Wirogunan Kota Pasuruan, Purworejo, Tembokrejo Kota Pasuruan, Purworejo, Sekargadung	PUSKESMAS, PENDAPATAN BAGI HASIL PAJAK ROKOK	unan sumber daya manusia (SDM), sains, teknologi, pendidikan, kesehatan, prestasi olahraga, kesetaraan gender, serta penguatan peran perempuan, pemuda (generasi milenial dan generasi Z), dan penyandang disabilitas.	atkan derajat kesehatan masyarakat yang berkualitas, merata, mudah diakses dan berkeadilan 8. Sarpras Pendidikan dan kesehatan berkualitas	Pasuruan			AS SEKARGADUNG
	1	02	02	2.02	0017	Pengelolaan Pelayanan Kesehatan Lingkungan											

No	Kode	Urusan / Bidang Urusan / Program / Outcome / Kegiatan / Sub Kegiatan	Indikator Program / Kegiatan / Sub Kegiatan	Capaian Kinerja Dan Kerangka Pendanaan						Kelompok Sasaran	Prakiraan Maju Rencana Tahun 2025		Perangkat Daerah Penanggung Jawab
				Target 2026	Pagu Indikatif (Rp)	Lokasi	Sumber Dana	Prioritas			Target	Pagu Indikatif (Rp)	
								Nasional	Daerah				
1	2	3	4	5	6	7	8	9	10	11	12	13	14
			Jumlah Dokumen Hasil Pengelolaan Pelayanan Kesehatan Lingkungan	12 Dokumen	44.625.000,00	Kota Pasuruan, Purworejo, Pohjentrek Kota Pasuruan, Purworejo, Wirogunan Kota Pasuruan, Purworejo, Tembokrejo Kota Pasuruan, Purworejo, Sekargadung	DAK NON FISIK-DANA BOK-BOK PUSKESMAS, PENDAPATAN BAGI HASIL PAJAK ROKOK	Memperkuat pembangunan sumber daya manusia (SDM), sains, teknologi, pendidikan, kesehatan, prestasi olahraga, kesetaraan gender, serta penguatan peran perempuan, pemuda (generasi milenial dan generasi Z), dan penyandang disabilitas.	JATIM SEHAT Meningkatkan derajat kesehatan masyarakat yang berkualitas, merata, mudah diakses dan berkeadilan 8. Sarpras Pendidikan dan kesehatan berkualitas	Masyarakat Kota Pasuruan		46.856.200,00	UPT PUSKESMAS SEKARGADUNG

No	Kode					Urusan / Bidang Urusan / Program / Outcome / Kegiatan / Sub Kegiatan	Indikator Program / Kegiatan / Sub Kegiatan	Capaian Kinerja Dan Kerangka Pendanaan						Kelompok Sasaran	Prakiraan Maju Rencana Tahun 2025		Perangkat Daerah Penanggung Jawab
								Target 2026	Pagu Indikatif (Rp)	Lokasi	Sumber Dana	Prioritas			Target	Pagu Indikatif (Rp)	
												Nasional	Daerah				
1	2					3	4	5	6	7	8	9	10	11	12	13	14
	1	02	02	2.02	0018	Pengelolaan Pelayanan Promosi Kesehatan											
	1	02	02	2.02	0018		Jumlah Dokumen Hasil Pengelolaan Pelayanan Promosi Kesehatan	12 Dokumen	29.208.000,00	Kota Pasuruan, Purworejo, Pohjentrek Kota Pasuruan, Purworejo, Wirogunan Kota Pasuruan, Purworejo, Tembokrejo Kota Pasuruan, Purworejo, Sekargadung	PENDAPATAN BAGI HASIL PAJAK ROKOK	Memperkuat pembangunan sumber daya manusia (SDM), sains, teknologi, pendidikan, kesehatan, prestasi olahraga, kesetaraan gender, serta penguatan peran perempuan, pemuda (generasi milenial dan generasi Z), dan penyandang	JATIM SEHAT Meningkatkan derajat kesehatan masyarakat yang berkualitas, merata, mudah diakses dan berkeadilan 8. Sarpras Pendidikan dan kesehatan berkualitas	Masyarakat Kota Pasuruan		30.668.400,00	UPT PUSKESMAS SEKARGADUNG

No	Kode					Urusan / Bidang Urusan / Program / Outcome / Kegiatan / Sub Kegiatan	Indikator Program / Kegiatan / Sub Kegiatan	Capaian Kinerja Dan Kerangka Pendanaan						Kelompok Sasaran	Prakiraan Maju Rencana Tahun 2025		Perangkat Daerah Penanggung Jawab
								Target 2026	Pagu Indikatif (Rp)	Lokasi	Sumber Dana	Prioritas			Target	Pagu Indikatif (Rp)	
												Nasional	Daerah				
1	2					3	4	5	6	7	8	9	10	11	12	13	14
												disabilitas.					
	1	02	02	2.02	0019	Pengelolaan Pelayanan Kesehatan Tradisional, Akupuntur, Asuhan Mandiri, dan Tradisional Lainnya											
							Jumlah Dokumen Hasil Pengelolaan Pelayanan Kesehatan Tradisional, Akupuntur, Asuhan Mandiri dan Tradisional Lainnya	12 Dokumen	13.625.000,00	Kota Pasuruan, Purworejo, Pohjentrek Kota Pasuruan, Purworejo, Tembokrejo Kota Pasuruan, Purworejo, Sekargadung	PENDAPATAN BAGI HASIL PAJAK ROKOK	Memperkuat pembangunan sumber daya manusia (SDM), sains, teknologi, pendidikan, kesehatan, prestasi olahraga, kesetaraan gender, serta penguatan peran perempuan, pemuda (generasi milenial dan generasi Z), dan	JATIM SEHAT Meningkatkan derajat kesehatan masyarakat yang berkualitas, merata, mudah diakses dan berkeadilan 8. Sarpras Pendidikan dan kesehatan berkualitas	Masyarakat Kota Pasuruan		14.306.200,00	UPT PUSKESMAS SEKARGADUNG

No	Kode					Urusan / Bidang Urusan / Program / Outcome / Kegiatan / Sub Kegiatan	Indikator Program / Kegiatan / Sub Kegiatan	Capaian Kinerja Dan Kerangka Pendanaan						Kelompok Sasaran	Prakiraan Maju Rencana Tahun 2025		Perangkat Daerah Penanggung Jawab
								Target 2026	Pagu Indikatif (Rp)	Lokasi	Sumber Dana	Prioritas			Target	Pagu Indikatif (Rp)	
												Nasional	Daerah				
1	2					3	4	5	6	7	8	9	10	11	12	13	14
												penyandang disabilitas.					
	1	02	02	2.02	0020	Pengelolaan Surveilans Kesehatan											
							Jumlah Dokumen Hasil Pengelolaan Surveilans Kesehatan	1 Dokumen	34.960.000,00	Kota Pasuruan, Purworejo, Pohjentrek Kota Pasuruan, Purworejo, Wirogunan Kota Pasuruan, Purworejo, Tembokrejo Kota Pasuruan, Purworejo, Sekargadung	DAK NON FISIK-DANA BOK-BOK PUSKESMAS, PENDAPATAN BAGI HASIL PAJAK ROKOK	Memperkuat pembangunan sumber daya manusia (SDM), sains, teknologi, pendidikan, kesehatan, prestasi olahraga, kesetaraan gender, serta penguatan peran perempuan, pemuda (generasi milenial dan	JATIM SEHAT Meningkatkan derajat kesehatan masyarakat yang berkualitas, merata, mudah diakses dan berkeadilan 8. Sarpras Pendidikan dan kesehatan berkualitas	Masyarakat Kota Pasuruan		36.708.000,00	UPT PUSKESMAS SEKARGADUNG

No	Kode					Urusan / Bidang Urusan / Program / Outcome / Kegiatan / Sub Kegiatan	Indikator Program / Kegiatan / Sub Kegiatan	Capaian Kinerja Dan Kerangka Pendanaan						Kelompok Sasaran	Prakiraan Maju Rencana Tahun 2025		Perangkat Daerah Penanggung Jawab
								Target 2026	Pagu Indikatif (Rp)	Lokasi	Sumber Dana	Prioritas			Target	Pagu Indikatif (Rp)	
												Nasional	Daerah				
1	2					3	4	5	6	7	8	9	10	11	12	13	14
												generasi Z), dan penyandang disabilitas.					
	1	02	02	2.02	0021	Pengelolaan Pelayanan Kesehatan Orang dengan Masalah Kesehatan Jiwa (ODMK)											
							Jumlah Orang dengan Masalah Kejiwaan (ODMK) yang Mendapatkan Pelayanan Kesehatan	50 Orang	800.000,00	Kota Pasuruan, Purworejo, Pohjentrek Kota Pasuruan, Purworejo, Wirogunan Kota Pasuruan, Purworejo, Tembokrejo Kota Pasuruan, Purworejo, Sekargadung	DAK NON FISIK-DANA BOK-BOK PUSKESMAS	Memperkuat pembangunan sumber daya manusia (SDM), sains, teknologi, pendidikan, kesehatan, prestasi olahraga, kesetaraan gender, serta penguatan peran perempuan, pemuda (generasi	JATIM SEHAT Meningkatkan derajat kesehatan masyarakat yang berkualitas, merata, mudah diakses dan berkeadilan 8. Sarpras Pendidikan dan kesehatan berkualitas	Masyarakat Kota Pasuruan		840.000,00	UPT PUSKESMAS SEKARGADUNG

No	Kode					Urusan / Bidang Urusan / Program / Outcome / Kegiatan / Sub Kegiatan	Indikator Program / Kegiatan / Sub Kegiatan	Capaian Kinerja Dan Kerangka Pendanaan						Kelompok Sasaran	Prakiraan Maju Rencana Tahun 2025		Perangkat Daerah Penanggung Jawab
								Target 2026	Pagu Indikatif (Rp)	Lokasi	Sumber Dana	Prioritas			Target	Pagu Indikatif (Rp)	
												Nasional	Daerah				
1	2					3	4	5	6	7	8	9	10	11	12	13	14
												milenial dan generasi Z), dan penyandang disabilitas.					
	1	02	02	2.02	0022	Pengelolaan Pelayanan Kesehatan Jiwa dan NAPZA											
							Jumlah Penyalahguna NAPZA yang Mendapatkan Pelayanan Kesehatan	20 Orang	8.160.000,00	Kota Pasuruan, Purworejo, Pohjentrek Kota Pasuruan, Purworejo, Wirogunan Kota Pasuruan, Purworejo, Tembokrejo Kota Pasuruan, Purworejo, Sekargadung	PENDAPATAN BAGI HASIL PAJAK ROKOK	Memperkuat pembangunan sumber daya manusia (SDM), sains, teknologi, pendidikan, kesehatan, prestasi olahraga, kesetaraan gender, serta penguatan peran perempuan,	JATIM SEHAT Meningkatkan derajat kesehatan masyarakat yang berkualitas, merata, mudah diakses dan berkeadilan 8. Sarpras Pendidikan dan kesehatan	Masyarakat Kota Pasuruan		8.568.000,00	UPT PUSKESMAS SEKARGADUNG

No	Kode					Urusan / Bidang Urusan / Program / Outcome / Kegiatan / Sub Kegiatan	Indikator Program / Kegiatan / Sub Kegiatan	Capaian Kinerja Dan Kerangka Pendanaan						Kelompok Sasaran	Prakiraan Maju Rencana Tahun 2025		Perangkat Daerah Penanggung Jawab
								Target 2026	Pagu Indikatif (Rp)	Lokasi	Sumber Dana	Prioritas			Target	Pagu Indikatif (Rp)	
												Nasional	Daerah				
1	2					3	4	5	6	7	8	9	10	11	12	13	14
												pemuda (generasi milenial dan generasi Z), dan penyandang disabilitas.	berkualitas				
	1	02	02	2.02	0025	Pelayanan Kesehatan Penyakit Menular dan Tidak Menular											
							Jumlah Dokumen Hasil Pelayanan Kesehatan Penyakit Menular dan Tidak Menular	2 Dokumen	132.461.200,00	Kota Pasuruan, Purworejo, Pohjentrek Kota Pasuruan, Purworejo, Wirogunan Kota Pasuruan, Purworejo, Tembokrejo Kota Pasuruan, Purworejo, Sekargadung	DAK NON FISIK-DANA BOK-BOK PUSKESMAS, PENDAPATAN BAGI HASIL PAJAK ROKOK	Memperkuat pembangunan sumber daya manusia (SDM), sains, teknologi, pendidikan, kesehatan, prestasi olahraga, kesetaraan gender, serta penguatan peran	JATIM SEHAT Meningkatkan derajat kesehatan masyarakat yang berkualitas, merata, mudah diakses dan berkeadilan 8. Sarpras Pendidikan dan	Masyarakat Kota Pasuruan		139.084.300,00	UPT PUSKESMAS SEKARGADUNG

No	Kode					Urusan / Bidang Urusan / Program / Outcome / Kegiatan / Sub Kegiatan	Indikator Program / Kegiatan / Sub Kegiatan	Capaian Kinerja Dan Kerangka Pendanaan						Kelompok Sasaran	Prakiraan Maju Rencana Tahun 2025		Perangkat Daerah Penanggung Jawab
								Target 2026	Pagu Indikatif (Rp)	Lokasi	Sumber Dana	Prioritas			Target	Pagu Indikatif (Rp)	
												Nasional	Daerah				
1	2					3	4	5	6	7	8	9	10	11	12	13	14
												perempuan, pemuda (generasi milenial dan generasi Z), dan penyandang disabilitas.	kesehatan berkualitas				
	1	02	02	2.02	0033	Operasional Pelayanan Puskesmas											
							Jumlah Dokumen Operasional Pelayanan Puskesmas	12 Dokumen	320.018.000,00	Kota Pasuruan, Purworejo, Pohjentrek Kota Pasuruan, Purworejo, Wirogunan Kota Pasuruan, Purworejo, Tembokrejo Kota Pasuruan, Purworejo, Sekargadung	DANA ALOKASI UMUM (DAU), DAK NON FISIK-DANA BOK-BOK PUSKESMAS	Memperkuat pembangunan sumber daya manusia (SDM), sains, teknologi, pendidikan, kesehatan, prestasi olahraga, kesetaraan gender, serta	JATIM SEHAT Meningkatkan derajat kesehatan masyarakat yang berkualitas, merata, mudah diakses dan berkeadilan 8. Sarpras	Masyarakat Kota Pasuruan		336.018.900,00	UPT PUSKESMAS SEKARGADUNG

No	Kode					Urusan / Bidang Urusan / Program / Outcome / Kegiatan / Sub Kegiatan	Indikator Program / Kegiatan / Sub Kegiatan	Capaian Kinerja Dan Kerangka Pendanaan						Kelompok Sasaran	Prakiraan Maju Rencana Tahun 2025		Perangkat Daerah Penanggung Jawab
								Target 2026	Pagu Indikatif (Rp)	Lokasi	Sumber Dana	Prioritas			Target	Pagu Indikatif (Rp)	
												Nasional	Daerah				
1	2					3	4	5	6	7	8	9	10	11	12	13	14
												penguatan peran perempuan, pemuda (generasi milenial dan generasi Z), dan penyandang disabilitas.	Pendidikan dan kesehatan berkualitas				
	1	02	02	2.02	0034	Operasional Pelayanan Fasilitas Kesehatan Lainnya											
							Jumlah Dokumen Operasional Pelayanan Fasilitas Kesehatan Lainnya	12 Dokumen	4.365.000,00	Kota Pasuruan, Purworejo, Pohjentrek Kota Pasuruan, Purworejo, Wirogunan Kota Pasuruan, Purworejo, Tembokrejo Kota Pasuruan, Purworejo, Sekargadung	DAK NON FISIK-DANA BOK-BOK PUSKESMAS	Memperkuat pembangunan sumber daya manusia (SDM), sains, teknologi, pendidikan, kesehatan, prestasi olahraga, kesetaraa	JATIM SEHAT Meningkatkan derajat kesehatan masyarakat yang berkualitas, merata, mudah diakses dan berkeadilan	Masyarakat Kota Pasuruan		4.583.200,00	UPT PUSKESMAS SEKARGADUNG

No	Kode					Urusan / Bidang Urusan / Program / Outcome / Kegiatan / Sub Kegiatan	Indikator Program / Kegiatan / Sub Kegiatan	Capaian Kinerja Dan Kerangka Pendanaan						Kelompok Sasaran	Prakiraan Maju Rencana Tahun 2025		Perangkat Daerah Penanggung Jawab
								Target 2026	Pagu Indikatif (Rp)	Lokasi	Sumber Dana	Prioritas			Target	Pagu Indikatif (Rp)	
												Nasional	Daerah				
1	2					3	4	5	6	7	8	9	10	11	12	13	14
												n gender, serta penguatan peran perempuan, pemuda (generasi milenial dan generasi Z), dan penyandang disabilitas.	8. Sarpras Pendidikan dan kesehatan berkualitas				
	1	02	02	2.02	0044	Pengelolaan Pelayanan Kesehatan Reproduksi											
							Jumlah dokumen hasil pengelolaan pelayanan kesehatan reproduksi	2 Dokumen	4.960.000,00	Kota Pasuruan, Purworejo, Pohjentrek Kota Pasuruan, Purworejo, Wirogunan Kota Pasuruan, Purworejo, Tembokrejo Kota Pasuruan, Purworejo,	DAK NON FISIK-DANA BOK-BOK PUSKESMAS	Memperkuat pembangunan sumber daya manusia (SDM), sains, teknologi, pendidikan, kesehatan, prestasi	JATIM SEHAT Meningkatkan derajat kesehatan masyarakat yang berkualitas, merata, mudah diakses dan	Masyarakat Kota Pasuruan		5.280.000,00	UPT PUSKESMAS SEKARGADUNG

No	Kode					Urusan / Bidang Urusan / Program / Outcome / Kegiatan / Sub Kegiatan	Indikator Program / Kegiatan / Sub Kegiatan	Capaian Kinerja Dan Kerangka Pendanaan						Kelompok Sasaran	Prakiraan Maju Rencana Tahun 2025		Perangkat Daerah Penanggung Jawab
								Target 2026	Pagu Indikatif (Rp)	Lokasi	Sumber Dana	Prioritas			Target	Pagu Indikatif (Rp)	
												Nasional	Daerah				
1	2					3	4	5	6	7	8	9	10	11	12	13	14
										Sekargadung		olahraga, kesetaraan gender, serta penguatan peran perempuan, pemuda (generasi milenial dan generasi Z), dan penyandang disabilitas.	berkeadilan 8. Sarpras Pendidikan dan kesehatan berkualitas				
	1	02	02	2.02	0046	Pengelolaan upaya kesehatan Ibu dan Anak											
							Jumlah dokumen hasil pengelolaan upaya kesehatan ibu dan anak	12 Dokumen	1.203.500,00	Kota Pasuruan, Purworejo, Pohjentrek Kota Pasuruan, Purworejo, Wirogunan Kota Pasuruan, Purworejo, Tembokrejo Kota	DAK NON FISIK-DANA BOK-BOK PUSKESMAS	Memperkuat pembangunan sumber daya manusia (SDM), sains, teknologi, pendidikan, kesehata	JATIM SEHAT Meningkatkan derajat kesehatan masyarakat yang berkualitas, merata, mudah	Masyarakat Kota Pasuruan		1.263.700,00	UPT PUSKESMAS SEKARGADUNG

No	Kode					Urusan / Bidang Urusan / Program / Outcome / Kegiatan / Sub Kegiatan	Indikator Program / Kegiatan / Sub Kegiatan	Capaian Kinerja Dan Kerangka Pendanaan						Kelompok Sasaran	Prakiraan Maju Rencana Tahun 2025		Perangkat Daerah Penanggung Jawab
								Target 2026	Pagu Indikatif (Rp)	Lokasi	Sumber Dana	Prioritas			Target	Pagu Indikatif (Rp)	
												Nasional	Daerah				
1	2					3	4	5	6	7	8	9	10	11	12	13	14
										Pasuruan, Purworejo, Sekargadung		n, prestasi olahraga, kesetaraan gender, serta penguatan peran perempuan, pemuda (generasi milenial dan generasi Z), dan penyandang disabilitas.	diakses dan berkeadilan 8. Sarpras Pendidikan dan kesehatan berkualitas				
	1	02	02	2.02	0047	Pengelolaan Pelayanan Kelanjutusiaan											
							Jumlah dokumen hasil pengelolaan pelayanan kelanjutusiaan	12 Dokumen	4.800.000,00	Kota Pasuruan, Purworejo, Pohjentrek Kota Pasuruan, Purworejo, Wirogunan Kota Pasuruan, Purworejo,	DAK NON FISIK-DANA BOK-BOK PUSKESMAS	Memperkuat pembangunan sumber daya manusia (SDM), sains, teknologi, pendidik	JATIM SEHAT Meningkatkan derajat kesehatan masyarakat yang berkualitas,	Masyarakat Kota Pasuruan		5.040.000,00	UPT PUSKESMAS SEKARGADUNG

No	Kode					Urusan / Bidang Urusan / Program / Outcome / Kegiatan / Sub Kegiatan	Indikator Program / Kegiatan / Sub Kegiatan	Capaian Kinerja Dan Kerangka Pendanaan						Kelompok Sasaran	Prakiraan Maju Rencana Tahun 2025		Perangkat Daerah Penanggung Jawab
								Target 2026	Pagu Indikatif (Rp)	Lokasi	Sumber Dana	Prioritas			Target	Pagu Indikatif (Rp)	
												Nasional	Daerah				
1	2					3	4	5	6	7	8	9	10	11	12	13	14
										Tembokrejo Kota Pasuruan, Purworejo, Sekargadung		an, kesehatan, prestasi olahraga, kesetaraan gender, serta penguatan peran perempuan, pemuda (generasi milenial dan generasi Z), dan penyandang disabilitas.	merata, mudah diakses dan berkeadilan 8. Sarpras Pendidikan dan kesehatan berkualitas				
35	1	02	03			PROGRAM PENINGKATAN KAPASITAS SUMBER DAYA MANUSIA KESEHATAN	Rasio tenaga kesehatan dan tenaga medis terhadap populasi	4,8 per 1000 penduduk	45.240.000,00						-	47.502.000,00	
	1	02	03	2.02		Perencanaan Kebutuhan dan	Persentase RS Pemerintah dengan	0 % 12,50 %	45.240.000,00			Memperkuat pembang	JATIM SEHAT Meningk	Masyarakat Kota	-	47.502.000,00	

No	Kode					Urusan / Bidang Urusan / Program / Outcome / Kegiatan / Sub Kegiatan	Indikator Program / Kegiatan / Sub Kegiatan	Capaian Kinerja Dan Kerangka Pendanaan						Kelompok Sasaran	Prakiraan Maju Rencana Tahun 2025		Perangkat Daerah Penanggung Jawab
								Target 2026	Pagu Indikatif (Rp)	Lokasi	Sumber Dana	Prioritas			Target	Pagu Indikatif (Rp)	
												Nasional	Daerah				
1	2					3	4	5	6	7	8	9	10	11	12	13	14
						Pendayagunaan Sumber Daya Manusia Kesehatan untuk UKP dan UKM di Wilayah Kabupaten/ Kota	dokter spesialis sesuai standar Persentase Puskesmas dengan SDMK sesuai standar					unan sumber daya manusia (SDM), sains, teknologi, pendidikan, kesehatan, prestasi olahraga, kesetaraan gender, serta penguatan peran perempuan, pemuda (generasi milenial dan generasi Z), dan penyandang disabilitas.	atkan derajat kesehatan masyarakat yang berkualitas, merata, mudah diakses dan berkeadilan 8. Sarpras Pendidikan dan kesehatan berkualitas	Pasuruan			
	1	02	03	2.02	0002	Pemenuhan Kebutuhan Sumber Daya Manusia Kesehatan Sesuai Standar											

No	Kode	Urusan / Bidang Urusan / Program / Outcome / Kegiatan / Sub Kegiatan	Indikator Program / Kegiatan / Sub Kegiatan	Capaian Kinerja Dan Kerangka Pendanaan						Kelompok Sasaran	Prakiraan Maju Rencana Tahun 2025		Perangkat Daerah Penanggung Jawab
				Target 2026	Pagu Indikatif (Rp)	Lokasi	Sumber Dana	Prioritas			Target	Pagu Indikatif (Rp)	
								Nasional	Daerah				
1	2	3	4	5	6	7	8	9	10	11	12	13	14
			Jumlah Sumber Daya Manusia Kesehatan yang Memenuhi Standar di Fasilitas Pelayanan Kesehatan (Fasyankes)	36 Orang	45.240.000,00	Kota Pasuruan, Purworejo, Pohjentrek Kota Pasuruan, Purworejo, Wirogunan Kota Pasuruan, Purworejo, Tembokrejo Kota Pasuruan, Purworejo, Sekargadung	DANA ALOKASI UMUM (DAU)	Memperkuat pembangunan sumber daya manusia (SDM), sains, teknologi, pendidikan, kesehatan, prestasi olahraga, kesetaraan gender, serta penguatan peran perempuan, pemuda (generasi milenial dan generasi Z), dan penyandang disabilitas.	JATIM SEHAT Meningkatkan derajat kesehatan masyarakat yang berkualitas, merata, mudah diakses dan berkeadilan 8. Sarpras Pendidikan dan kesehatan berkualitas	Masyarakat Kota Pasuruan		47.502.000,00	UPT PUSKESMAS SEKARGADUNG

No	Kode					Urusan / Bidang Urusan / Program / Outcome / Kegiatan / Sub Kegiatan	Indikator Program / Kegiatan / Sub Kegiatan	Capaian Kinerja Dan Kerangka Pendanaan						Kelompok Sasaran	Prakiraan Maju Rencana Tahun 2025		Perangkat Daerah Penanggung Jawab
								Target 2026	Pagu Indikatif (Rp)	Lokasi	Sumber Dana	Prioritas			Target	Pagu Indikatif (Rp)	
												Nasional	Daerah				
1	2					3	4	5	6	7	8	9	10	11	12	13	14
36	1	02	05			PROGRAM PEMBERDAYAAN MASYARAKAT BIDANG KESEHATAN	Persentase UKBM dengan strata Purnama dan Mandiri	10 %	641.269.000,00						-	673.332.400,00	
	1	02	05	2.01		Advokasi, Pemberdayaan, Kemitraan, Peningkatan Peran serta Masyarakat dan Lintas Sektor Tingkat Daerah Kabupaten/ Kota	Jumlah Dokumen Advokasi, Pemberdayaan, Kemitraan, Peningkatan Peran serta Masyarakat dan Lintas Sektor Tingkat Daerah Kabupaten/ Kota yang telah disusun	1 Dokumen	606.975.000,00			Memperkuat pembangunan sumber daya manusia (SDM), sains, teknologi, pendidikan, kesehatan, prestasi olahraga, kesetaraan gender, serta penguatan peran perempuan, pemuda (generasi milenial dan	JATIM SEHAT Meningkatkan derajat kesehatan masyarakat yang berkualitas, merata, mudah diakses dan berkeadilan 8. Sarpras Pendidikan dan kesehatan berkualitas	Masyarakat Kota Pasuruan	-	637.323.700,00	

No	Kode					Urusan / Bidang Urusan / Program / Outcome / Kegiatan / Sub Kegiatan	Indikator Program / Kegiatan / Sub Kegiatan	Capaian Kinerja Dan Kerangka Pendanaan						Kelompok Sasaran	Prakiraan Maju Rencana Tahun 2025		Perangkat Daerah Penanggung Jawab
								Target 2026	Pagu Indikatif (Rp)	Lokasi	Sumber Dana	Prioritas			Target	Pagu Indikatif (Rp)	
												Nasional	Daerah				
1	2					3	4	5	6	7	8	9	10	11	12	13	14
												generasi Z), dan penyandang disabilitas.					
	1	02	05	2.01	0001	Peningkatan Upaya Promosi Kesehatan, Advokasi, Kemitraan dan Pemberdayaan Masyarakat											
							Jumlah Dokumen Promosi Kesehatan, Advokasi, Kemitraan dan Pemberdayaan Masyarakat	4 Dokumen	606.975.000,00	Kota Pasuruan, Purworejo, Pohjentrek Kota Pasuruan, Purworejo, Wirogunan Kota Pasuruan, Purworejo, Tembokrejo Kota Pasuruan, Purworejo, Sekargadung	PENDAPATAN BAGI HASIL PAJAK ROKOK	Memperkuat pembangunan sumber daya manusia (SDM), sains, teknologi, pendidikan, kesehatan, prestasi olahraga, kesetaraan gender, serta penguatan peran perempuan, pemuda (generasi	JATIM SEHAT Meningkatkan derajat kesehatan masyarakat yang berkualitas, merata, mudah diakses dan berkeadilan 8. Sarpras Pendidikan dan kesehatan berkualitas	Masyarakat Kota Pasuruan		637.323.700,00	UPT PUSKESMAS SEKARGADUNG

No	Kode					Urusan / Bidang Urusan / Program / Outcome / Kegiatan / Sub Kegiatan	Indikator Program / Kegiatan / Sub Kegiatan	Capaian Kinerja Dan Kerangka Pendanaan						Kelompok Sasaran	Prakiraan Maju Rencana Tahun 2025		Perangkat Daerah Penanggung Jawab
								Target 2026	Pagu Indikatif (Rp)	Lokasi	Sumber Dana	Prioritas			Target	Pagu Indikatif (Rp)	
												Nasional	Daerah				
1	2					3	4	5	6	7	8	9	10	11	12	13	14
												milenial dan generasi Z), dan penyandang disabilitas.					
	1	02	05	2.03		Pengembangan dan Pelaksanaan Upaya Kesehatan Bersumber Daya Masyarakat (UKBM) Tingkat Daerah Kabupaten/ Kota	Jumlah UKBM dengan strata Purnama dan Mandiri	30 UKBM	34.294.000,00			Memperkuat pembangunan sumber daya manusia (SDM), sains, teknologi, pendidikan, kesehatan, prestasi olahraga, kesetaraan gender, serta penguatan peran perempuan, pemuda (generasi	JATIM SEHAT Meningkatkan derajat kesehatan masyarakat yang berkualitas, merata, mudah diakses dan berkeadilan 8. Sarpras Pendidikan dan kesehatan berkualitas	Masyarakat Kota Pasuruan	-	36.008.700,00	

No	Kode					Urusan / Bidang Urusan / Program / Outcome / Kegiatan / Sub Kegiatan	Indikator Program / Kegiatan / Sub Kegiatan	Capaian Kinerja Dan Kerangka Pendanaan						Kelompok Sasaran	Prakiraan Maju Rencana Tahun 2025		Perangkat Daerah Penanggung Jawab
								Target 2026	Pagu Indikatif (Rp)	Lokasi	Sumber Dana	Prioritas			Target	Pagu Indikatif (Rp)	
												Nasional	Daerah				
1	2					3	4	5	6	7	8	9	10	11	12	13	14
												milenial dan generasi Z), dan penyandang disabilitas.					
	1	02	05	2.03	0001	Bimbingan Teknis dan Supervisi Pengembangan dan Pelaksanaan Upaya Kesehatan Bersumber Daya Masyarakat (UKBM)											
							Jumlah Dokumen Hasil Bimbingan Teknis dan Supervisi Upaya Kesehatan Bersumber Daya Masyarakat (UKBM)	4 Dokumen	34.294.000,00	Kota Pasuruan, Purworejo, Pohjentrek Kota Pasuruan, Purworejo, Wirogunan Kota Pasuruan, Purworejo, Tembokrejo Kota Pasuruan, Purworejo, Sekargadung	DAK NON FISIK-DANA BOK-BOK PUSKESMAS, PENDAPATAN BAGI HASIL PAJAK ROKOK	Memperkuat pembangunan sumber daya manusia (SDM), sains, teknologi, pendidikan, kesehatan, prestasi olahraga, kesetaraan gender, serta penguatan peran perempuan,	JATIM SEHAT Meningkatkan derajat kesehatan masyarakat yang berkualitas, merata, mudah diakses dan berkeadilan 8. Sarpras Pendidikan dan kesehatan	Masyarakat Kota Pasuruan		36.008.700,00	UPT PUSKESMAS SEKARGADUNG

No	Kode	Urusan / Bidang Urusan / Program / Outcome / Kegiatan / Sub Kegiatan	Indikator Program / Kegiatan / Sub Kegiatan	Capaian Kinerja Dan Kerangka Pendanaan						Kelompok Sasaran	Prakiraan Maju Rencana Tahun 2025		Perangkat Daerah Penanggung Jawab
				Target 2026	Pagu Indikatif (Rp)	Lokasi	Sumber Dana	Prioritas			Target	Pagu Indikatif (Rp)	
								Nasional	Daerah				
1	2	3	4	5	6	7	8	9	10	11	12	13	14
								pemuda (generasi milenial dan generasi Z), dan penyandang disabilitas.	berkualitas				
	J U M L A H				**165.762.294.640,00**							**92.428.596.773,00**	

BAB V
PENUTUP

Program/kegiatan/sub kegiatan dalam Renja 2026 yang telah dirumuskan didasarkan pada PERMENDAGRI Nomor 900.1.15.5-3406 Tahun 2024 tentang Perubahan Kedua atas Keputusan Menteri Dalam Negeri No.050-5889 tahun 2021 tentang Hasil Verifikasi, Validasi dan Inventarisasi Pemutakhiran Klasifikasi, Kodefikasi , dan Nomenklatur Perencanaan Pembangunan dan Keuangan Daerah dan juga memperhatikan visi, misi dan program unggulan Walikota dan Wakil Walikota terpilih pada Pemilukada 2025. Sebagai perencanaan antar program dan kegiatan serta sub kegiatan yang disusun diharapkan sudah mampu mengimplementasikan program unggulan Walikota dan Wakil Walikota terpilih periode 2025 – 2030 untuk mewujudkan Visi dan Misi yang diharapkan.

Sesuai dengan Visi dan Misi Walikota terpilih masa bakti tahun 2025-2030 Dinas Kesehatan sebagai perangkat daerah yang menjalankan tupoksi bidang Kesehatan bisa relevan kesemua misi yang diemban , namun lebih memfokuskan pada misi ke II yaitu *Mewujudkan Sumber Daya Manusia Yang Unggul melalui akses pendidikan dan kesehatan yang inklusif dan berkualitas.*

Rencana Kerja Dinas Kesehatan Tahun 2026 merupakan dokumen perencanaan yang menjadi pedoman , landasan dan referensi pelaksanaan pembangunan bidang Kesehatan . Keberhasilan rencana kerja ini akan sangat bergantung pada komitmen penuh dari Dinas Kesehatan sendiri, instansi terkait dan partisipasi aktif masyarakat. Perencanaan ini dibuat secara partisipatif dengan mengupayakan semaksimal mungkin dapat memfasilitasi segenap aspirasi stakeholders.

Untuk menjamin keberhasilan implementasi RENJA 2026 , maka dilakukan langkah-langkah sebagai berikut :

- Pengkomunikasian /sosialisasi RENJA ke semua yang terlibat secara intensif dan berkelanjutan untuk meningkatkan komitmen dan motivasi
- Pelaksanaan Program / kegiatan / sub kegiatan yang telah dirumuskan tidak menyimpang dari RENJA
- Pengukuran Pencapaian sasaran dan target yang telah ditetapkan dalam RENJA ini secara berkelanjutan untuk mengetahui tingkat keberhasilan RENJA yang dibuat

Sangat dimungkinkan akan terjadi perubahan yang dipengaruhi faktor ekonomi, sosial, politik maupun iklim, baik yang bersifat nasional maupun global yang dapat mengubah situasi epidemiologi maupun kebijakan sehingga rencana kerja tahunan yang telah disusun ini memerlukan penyesuaian kembali.

Dengan mengharap keridhoan Tuhan Yang Maha Esa , semoga RENJA 2026 yang telah dibuat ini dapat diwujudkan demi tercapaianya tujuan akhir bersama

F. RENCANA KERJA DINAS PEKERJAAN UMUM DAN PENATAAN RUANG

BAB I
PENDAHULUAN

1.1. Latar Belakang

Menurut Undang-undang Nomor 25 Tahun 2004 tentang Sistem Perencanaan Pembangunan Nasional, perencanaan pembangunan nasional akan menghasilkan 3 (tiga) item perencanaan yaitu perencanaan pembangunan jangka panjang (RPJP) merupakan perencanaan untuk periode 20 (dua puluh) tahunan, rencana pembangunan jangka menengah (RPJM) merupakan perencanaan untuk periode 5 (lima) tahunan dan rencana pembangunan tahunan nasional yang selanjutnya disebut rencana kerja pemerintah (RKP). Perencanaan-perencanaan tersebut kemudian diturunkan menjadi beberapa dokumen perencanaan diantaranya RPJP Nasional, RPJP Daerah, RPJM Nasional, RPJM Daerah, RKP, RKP Daerah, Renstra K/L, Renstra PD, Renja K/L dan Renja PD.

Renja Perangkat Daerah adalah dokumen perencanaan Perangkat Daerah untuk periode satu (1) tahun, yang memuat kebijakan, program, dan kegiatan pembangunan baik yang dilaksanakan langsung oleh pemerintah daerah maupun yang ditempuh dengan mendorong partisipasi masyarakat. Proses penyusunan Renja Perangkat Daerah terdiri dari 2 tahapan antara lain Tahap perumusan rancangan awal Renja Perangkat Daerah dan Tahap penyajian rancangan Renja Perangkat Daerah. Penyusunan rancangan awal Renja Perangkat Daerah merupakan tahapan awal yang harus dilakukan sebelum disempurnakan menjadi dokumen rencana kerja perangkat daerah (Renja PD) yang definitif.

Dalam prosesnya, rancangan awal Renja PD disusun mengacu Renstra PD, Renja K/L serta kerangka arahan yang dirumuskan dalam rancangan awal RKPD. Kemudian rancangan awal Renja PD tersebut dianalisis sesuai dengan kebutuhan PD. Sehingga, penyusunan Renja PD dapat dilakukan secara paralel dengan penyusunan RKPD dengan melakukan pengkajian terhadap kondisi eksisting perangkat daerah, evaluasi pelaksanaan Renja PD pada tahun-tahun sebelumnya dan evaluasi kinerja pencapaian Rencana Startegis Perangkat Daerah (Renstra PD). Perumusan rancangan Renja PD juga memperhatikan kebijakan dari level atas (top down) serta usulan kegiatan dari pemangku kebijakan pada level bawah (bottom up). Apabila Renja PD telah dinyatakan sesuai maka akan disahkan oleh Kepala Daerah.

Selain memuat program, kegiatan dan sub kegiatan beserta masing-masing indikator capainnya, Renja PD juga memuat pagu indikatif dan kebutuhan dana pada masing program, kegiatan dan sub kegiatan yang akan dilaksanakan sehingga Renja PD dapat digunakan sebagai salah satu bahan penyusunan RAPBD.

1.2. Landasan Hukum

Landasan hukum yang digunakan dalam penyusunan Renja PD adalah:

1. Undang-Undang Republik Indonesia Nomor 17 Tahun 1950 tentang Pembentukan Daerah-daerah Kota Kecil Dalam Lingkungan Provinsi Jawa Timur, Jawa Tengah dan Jawa Barat sebagaimana telah diubah dengan Undang-Undang Nomor 13 Tahun 1954 tentang Pengubahan Undang-Undang Republik Indonesia Nomor 16 dan 17 Tahun 1950 (Republik Indonesia Dahulu) tentang pembentukan Kota-Kota Besar dan Kota-Kota Kecil di Jawa;
2. Undang-Undang Republik Indonesia Nomor 28 Taun 2002 tentang Bangunan Gedung;
3. Undang-Undang Republik Indonesia Nomor 17 Tahun 2003 tentang Keuangan Negara;
4. Undang-Undang Republik Indonesia Nomor 25 Tahun 2004 tentang Sistem Perencanaan Pembangunan Nasional (SPPN);
5. Undang-Undang Republik Indonesia Nomor 33 Tahun 2004 tentang Perimbangan Keuangan antara Pemerintah Pusat dan Pemerintah Daerah;
6. Undang-Undang Republik Indonesia Nomor 38 Tahun 2004 tentang Jalan sebagaimana telah diubah yang kedua kalinya dengan Undang-Undang Republik Indonesia Nomor 2 Tahun 2022 tentang Perubahan Kedua atas Undang-Undang Nomor 38 Tahun 2004 tentang Jalan;
7. Undang-Undang Republik Indonesia Nomor 26 Tahun 2007 tentang Penataan Ruang;
8. Undang-Undang Nomor 23 Tahun 2014 tentang Pemerintahan Daerah;
9. Undang-Undang Nomor 2 Tahun 2017 tentang Jasa Konstruksi;
10. Peraturan Pemerintah Republik Indonesia Nomor 34 Tahun 2006 tentang Jalan;
11. Peraturan Pemerintah Nomor 8 Tahun 2008 tentang Tahapan, Tata Cara Penyusunan, Pengendalian dan Evaluasi Pelaksanaan Rencana Pembangunan Daerah;
12. Pemerintah Nomor 22 Tahun 2020 tentang Peraturan Pelaksanaan Undang-Undang Nomor 2 Tahun 2017 tentang Jasa Konstruksi sebagaimana telah diubah dengan Peraturan Pemerintah Republik Indonesia Nomor 14 Tahun 2021 tentang Perubahan Atas Peraturan Pemerintah Nomor 22 Tahun 2020 tentang Peraturan Pelaksanaan Undang-Undang Nomor 2 Tahun 2017 tentang Jasa Konstruksi;
13. Peraturan Pemerintah Nomor 16 Tahun 2021 tentang Peraturan Pelaksanaan Undang-Undang Nomor 28 Tahun 2002 tentang Bangunan Gedung;
14. Peraturan Pemerintah Nomor 21 Tahun 2021 tentang Penyelenggaraan Penataan Ruang;
15. Peraturan Menteri Agraria dan Tata Ruang/ Kepala Badan Pertanahan Nasional Nomor 11 Tahun 2021 Tentang Tata Cara

Penyusunan, Peninjauan Kembali, Revisi, dan Penerbitan Persetujuan Substansi Rencana Tata Ruang Wilayah Provinsi, Kabupaten, Kota dan Rencana Detail Tata Ruang;

16. Peraturan Menteri Agraria dan Tata Ruang/ Kepala Badan Pertanahan Nasional Nomor 21 Tahun 2021 Tentang Pelaksanaan Pengendalian Pemanfaatan Ruang dan Pengawasan Penataan Ruang;
17. Peraturan Menteri Dalam Negeri Nomor 54 Tahun 2010 tentang Pelaksanaan Peraturan Pemerintah Nomor 8 Tahun 2008 Tentang Tahapan, Tatacara Penyusunan, Pengendalian, dan Evaluasi Pelaksanaan Rencana Pembangunan Daerah;
18. Peraturan Menteri Dalam Negeri Nomor 86 Tahun 2017 tentang Tata Cara Perencanaan, Pengendalian dan Evaluasi Pembangunan Daerah, Tata Cara Evaluasi Rancangan Peraturan Daerah Tentang Rencana Pembangunan Jangka Panjang Daerah dan Rencana Pembangunan Jangka Menengah Daerah, Serta Tata Cara Perubahan Rencana Pembangunan Jangka Panjang Daerah, Rencana Pembangunan Jangka Menengah Daerah, dan Rencana Kerja Pemerintah Daerah;
19. Peraturan Menteri Dalam Negeri Nomor 90 Tahun 2019 tentang Klasifikasi, Kodefikasi, dan Nomenklatur Perencanaan Pembangunan dan Keuangan Daerah;
20. Peraturan Menteri Pekerjaan Umum Nomor 13/PRT/M/2012 tentang Pedoman Pengelolaan Aset Irigasi;
21. Peraturan Menteri Pekerjaan Umum Nomor 12/PRT/M/2014 tentang Penyelenggaraan Sistem Drainase Perkotaan;
22. Peraturan Menteri Pekerjaan Umum dan Perumahan Rakyat Nomor 06/PRT/M/2015 tentang Operasi dan Pemeliharaan Sumber Air dan Bangunan Pengairan;
23. Peraturan Menteri Pekerjaan Umum dan Perumahan Rakyat Nomor 08/PRT/M/2015 tentang Penetapan Garis Sempadan Jaringan Irigasi;
24. Peraturan Menteri Pekerjaan Umum dan Perumahan Rakyat Nomor 12/PRT/M/2015 tentang Exploitasi dan Pemeliharaan Jaringan Irigasi;
25. Peraturan Menteri Pekerjaan Umum dan Perumahan Rakyat Nomor 14/PRT/M/2015 tentang Kriteria Penetapan Status Daerah Irigasi;
26. Peraturan Menteri Pekerjaan Umum dan Perumahan Rakyat Nomor 17/PRT/M/2015 tentang Komisi Irigasi;
27. Peraturan Menteri Pekerjaan Umum dan Perumahan Rakyat Nomor 23/PRT/M/2015 tentang Pengelolaan Aset Irigasi;
28. Peraturan Menteri Pekerjaan Umum dan Perumahan Rakyat Nomor 22/PRT/M/2018 tentang Pembangunan Bangunan Gedung Negara;
29. Peraturan Menteri Pekerjaan Umum dan Perumahan Rakyat Nomor 1 Tahun 2023 tentang Pedoman Pengawasan Penyelenggaraan Jasa Konstruksi yang Dilaksanakan Pemerintah Daerah Provinsi, Kabupaten, dan Kota;

30. Peraturan Menteri Perencanaan Pembangunan Nasional/ Kepala Badan Perencanaan Pembangunan Nasional Republik Indonesia Nomor 3 Tahun 2025 tentang Rancangan Rencana Kerja Pemerintah Tahun 2026;
31. Keputusan Menteri Dalam Negeri Nomor 050-5889 Tahun 2021 Tentang Hasil Verifikasi, Validasi dan Inventarisasi Pemutakhiran Klasifikasi, Kodefikasi dan Nomenklatur Perencanaan Pembangunan dan Keuangan Daerah;
32. Peraturan Daerah Kota Pasuruan Nomor 07 Tahun 2016 tentang Organisasi dan Tata Kerja Dinas Daerah Kota Pasuruan tahun 2017;
33. Peraturan Daerah Kota Pasuruan Nomor 6 Tahun 2024 tentang Rencana Pembangunan Jangka Panjang Daerah Kota Pasuruan Tahun 2025-2045;
34. Peraturan Walikota Pasuruan Nomor 3 Tahun 2022 tentang Susunan Organisasi dan Tata Kerja Perangkat Daerah; dan
35. Peraturan Walikota Pasuruan Nomor 9 Tahun 2022 tentang Tugas Pokok dan Fungsi Dinas Pekerjaan Umum dan Penataan Ruang.
36. Peraturan Walikota Pasuruan Nomor 26 Tahun 2025 tentang Rencana Kerja Pemerintah Daerah Tahun 2026.

1.3. Maksud dan Tujuan

Maksud disusunnya Rencana Kerja PD adalah untuk menyediakan dokumen perencanaan yang komprehensif tahunan Dinas Pekerjaan Umum dan Penataan Ruang sebagai pedoman dalam penentuan dan pelaksanaan kinerja berdasarkan tujuan, sasaran, program, dan kegiatan sampai sub kegiatan Perangkat Daerah guna mencapai dan mewujudkan arah kebijakan umum pembangunan daerah sesuai dengan Visi dan Misi Kepala Daerah dan Wakil Kepala Daerah terpilih.

Tujuan tersusunnya Rencana Kerja PD adalah:

1. Memberikan arah dan petunjuk dalam penyelenggaraan pembangunan tahunan Perangkat Daerah;
2. Sebagai pedoman dalam penyusunan Perjanjian Kinerja (PK), dan Sasaran Kinerja Pegawai (SKP) Perangkat daerah;
3. Sebagai tolak ukur dalam melakukan evaluasi kinerja tahunan setiap Perangkat Daerah; dan
4. Sebagai instrumen untuk menjamin terciptanya integrasi dan sinkronisasi perencanaan pembangunan daerah.

1.4. Sistematika Penulisan

Sesuai dengan Pasal 129 Permendagri No 86 Tahun 2017, sistematika penulisan Rencana Kerja Dinas Pekerjaan Umum dan Penataan Ruang Tahun 2026, disusun dengan sistematika sebagai berikut:

Bab I Pendahuluan

1.1 Latar Belakang

Mengemukakan pengertian ringkas tentang Renja PD, proses penyusunan Renja PD, keterkaitan antara Renja PD dengan dokumen RKPD, Renstra PD, dengan Renja K/L dan Renja provinsi/Kabupaten/kota, serta tindak lanjutnya dengan proses penyusunan RAPBD.

1.2 Landasan Hukum

Memuat penjelasan tentang undang-undang, peraturan pemerintah, peraturan daerah, dan ketentuan peraturan lainnya yang mengatur tentang SOTK, kewenangan PD, serta pedoman yang dijadikan acuan dalam penyusunan perencanaan dan penganggaran PD.

1.3 Maksud dan Tujuan

Memuat penjelasan tentang maksud dan tujuan dari penyusunan Renja PD.

1.4 Sistematika Penulisan

Menguraikan pokok bahasan dalam penulisan Renja PD, serta susunan garis besar isi dokumen.

Bab II Hasil Evaluasi Renja PD Tahun Lalu

2.1 Evaluasi Pelaksanaan Renja PD Tahun Lalu dan Capaian Renstra Perangkat Daerah

Bab ini memuat kajian (review) terhadap hasil evaluasi pelaksanaan Renja PD tahun lalu (tahun n-2) (tahun 2024) dan perkiraan capaian tahun berjalan (tahun n-1) (tahun 2025), mengacu pada APBD tahun berjalan yang seharusnya pada waktu penyusunan Renja PD sudah disahkan. Selanjutnya dikaitkan dengan pencapaian target Renstra PD berdasarkan realisasi program dan kegiatan pelaksanaan Renja PD tahun-tahun sebelumnya.

Review hasil evaluasi pelaksanaan Renja PD tahun lalu, dan realisasi Renstra PD mengacu pada hasil laporan kinerja tahunan PD dan/atau realisasi APBD untuk PD yang bersangkutan.

Pokok-pokok materi yang disajikan dalam bab ini, antara lain:

1. Realisasi program/kegiatan yang tidak memenuhi target kinerja hasil/keluaran yang direncanakan;
2. Realisasi program/kegiatan yang telah memenuhi target kinerja hasil/keluaran yang direncanakan;
3. Realisasi program/kegiatan yang melebihi target kinerja hasil/keluaran yang direncanakan;
4. Faktor-faktor penyebab tidak tercapainya, terpenuhinya atau melebihi target kinerja program/kegiatan;
5. Implikasi yang timbul terhadap target capaian program Renstra PD; dan

6. Kebijakan/tindakan perencanaan dan penganggaran yang perlu diambil untuk mengatasi faktor-faktor penyebab tersebut.

2.2 Analisis Kinerja Pelayanan Perangkat Daerah

Berisikan kajian terhadap capaian kinerja pelayanan PD berdasarkan indikator kinerja yang sudah ditentukan dalam SPM, maupun terhadap IKK sesuai dengan Peraturan Pemerintah Nomor 6 Tahun 2008, dan Peraturan Pemerintah Nomor 38 Tahun 2007.

Jenis Indikator yang dikaji, disesuaikan dengan tugas dan fungsi masing-masing PD, serta ketentuan perundang-undangan yang terkait dengan kinerja pelayanan. Apabila belum mempunyai tolak ukur dan indikator kinerja yang akan diuji, maka terlebih dahulu dijelaskan apa dan bagaimana cara menentukan tolak ukur kinerja dan indikator kinerja pelayanan masing-masing sesuai tugas pokok dan fungsi, serta norma dan standar pelayanan PD.

2.3 Isu-isu Penting Penyelenggaraan Tugas dan Fungsi Perangkat Daerah

Berisi penjelasan tentang sejauh mana tingkat kinerja pelayanan PD dan hal kritis yang terkait dengan pelayanan PD; permasalahan dan hambatan yang dihadapi dalam menyelenggarakan tugas dan fungsi PD; Dampaknya terhadap pencapaian visi dan misi Kepala Daerah, terhadap capaian program nasional/internasional, seperti SPM dan MDGs (*Millenium Development Goals*); tantangan dan peluang dalam meningkatkan pelayanan PD serta formulasi isu-isu penting berupa rekomendasi dan catatan yang strategis untuk ditindaklanjuti dalam perumusan program dan kegiatan prioritas tahun yang direncanakan.

2.4 Review Terhadap Rancangan Awal RKPD

Review ini berisi uraian mengenai proses yang dilakukan yaitu membandingkan antara rancangan awal RKPD dengan hasil analisis kebutuhan, penjelasan mengenai alasan proses tersebut dilakukan dan penjelasan temuan-temuan setelah proses tersebut dan catatan penting terhadap perbedaan dengan rancangan awal RKPD.

2.5 Penelaahan Usulan Program dan Kegiatan Masyarakat

Penelaahan ini berupa uraian hasil kajian terhadap program/kegiatan yang diusulkan para pemangku kepentingan, baik dari kelompok masyarakat, asosiasi-asosiasi, maupun dari PD lain di lingkungan Pemerintah Kota Pasuruan. Serta diuraikan juga penjelasan tentang proses bagaimana usulan program/kegiatan usulan pemangku kepentingan tersebut diperoleh dan penjelasan tentang kesesuaian usulan tersebut dikaitkan dengan isu-isu penting penyelenggaraan tugas pokok dan fungsi PD.

Bab III Tujuan dan Sasaran Perangkat Daerah

3.1 Telaahan terhadap Kebijakan Nasional

Telaahan terhadap kebijakan nasional yaitu penelaahan yang menyangkut arah kebijakan dan prioritas pembangunan nasional dan terkait dengan tugas pokok dan fungsi PD.

3.2 Tujuan dan Sasaran Renja Perangkat Daerah

Perumusan tujuan dan sasaran didasarkan atas rumusan isu-isu penting penyelenggaraan tugas dan fungsi PD yang dikaitkan dengan sasaran target kinerja Renstra PD.

3.3 Program dan Kegiatan

Berisi penjelasan mengenai:

a. Faktor-faktor yang menjadi bahan petimbangan terhadap rumusan program dan kegiatan.
b. Uraian garis besar mengenai rekapitulasi program dan kegiatan.
c. Penjelasan jika rumusan program dan kegiatan tidak sesuai dengan rancangan awal RKPD, baik jenis program/kegiatan, pagu indikatif, maupun kombinasi keduanya.

Bab IV Rencana Kerja dan Pendanaan Perangkat Daerah

Berisi tabel yang menguraikan target indikator kinerja utama tahun 2026, untuk setiap sasaran strategis, yang akan dicapai PD berdasarkan rencana program – kegiatan tahun 2026 dan disesuaikan kembali dengan KEPMENDAGRI Nomor 050-5889 Tahun 2021 tanggal 27 Desember 2021, tentang Hasil Verifikasi, Validasi dan Inventarisasi Pemutakhiran Klasifikasi, Kodefikasi dan Nomenklatur Perencanaan Pembangunan dan Keuangan Daerah.

Bab V Penutup

Berisi uraian penutup, berupa:

a. Catatan penting yang perlu mendapat perhatian, baik dalam rangka pelaksanaannya maupun seandainya ketersediaan anggaran tidak sesuai dengan kebutuhan
b. Kaidah-kaidah pelaksanaan
c. Rencana tindak lanjut

BAB II
EVALUASI PELAKSANAAN RENJA

2.1. Evaluasi Pelaksanaan Renja Dinas Pekerjaan Umum dan Penataan Ruang Tahun Lalu dan Capaian Renstra PD

Dalam bab ini evaluasi renja yang dilakukan merupakan evaluasi terhadap pelaksanaan program-kegiatan pada Renja PD tahun n-2 (tahun 2024), dan perkiraan capaian program-kegiatan tahun berjalan (tahun n-1) (tahun 2025). Hasil evaluasi ini dapat digunakan sebagai bahan evaluasi capaian program-kegiatan yang dilaksanakan Dinas Pekerjaan Umum dan Penataan Ruang pada tahun berikutnya.

Secara umum hampir semua program atau kegiatan pada Dinas Pekerjaan Umum dan Penataan Ruang dapat tercapai target kinerjanya. Hal tersebut dapat dilihat pada Tabel 2.1 yang berisikan hasil evaluasi pelaksanaan Renja PD dan Pencapaian Renstra PD sampai dengan tahun 2025 (tahun berjalan). Namun tidak berarti tanpa ada kekurangan dalam pencapaian targetnya.

a. Program Penunjang Urusan Pemerintah Daerah Kabupaten/Kota

Program Penunjang Urusan Pemerintah Daerah Kabupaten/Kota dengan indikator Persentase dokumen persentase kebutuhan penunjang pemerintahan yang terfasilitasi telah tercapai 100,00%. Keberhasilan yang telah dicapai adalah terlaksananya penyusunan dokumen perencanaan, capaian kinerja dan laporan keuangan, kepegawaian, barang secara tepat waktu. Dokumen yang dimaksud antara lain, Renstra, Renja, Renja Perubahan, Perjanjian Kinerja, Laporan Keuangan, SKP, laporan absensi pegawai, dokumen pengajuan pensiun dll.

Sejauh ini, progres pencapaian target renstra masih dalam katagori baik. Kebijakan yang akan dilaksanakan adalah penjadwalan secara realistis pelaksanaan kegiatan dan melakukan perencanaan kegiatan secara lebih baik, serta penyusunan dokumen perencanaan, capaian kinerja dan laporan keuangan, kepegawaian, barang secara tepat waktu.

b. Program Pengelolaan Sumber Daya Air (SDA)

Pelaksanaan Program Pengelolaan Sumber Daya Air (SDA) diukur dengan 1 (satu) indikator yaitu Persentase jaringan irigasi dalam kondisi baik dengan target pada tahun 2024 sebesar 90,38% dan terealisasi 82,06% sehingga capaiannya sebesar 90,79%. Capaian ini berdasarkan data panjang jaringan irigasi dalam kondisi baik sepanjang 44,223 Km berdasarkan hasil monev yang dilaksanakan oleh Bidang Sumber Daya Air dan Drainase dibandingkan dengan data panjang total irigasi sepanjang 53,894 Km sesuai dengan Keputusan Walikota Pasuruan Nomor 188/279/423.011/2020 Tentang Perubahan Atas Keputusan Walikota Pasuruan Nomor 188/311/423.011/2019 Tentang Penerapan Status Jaringan Sumber Daya Air dan Drainase. Ketidaktercapaian target indikator disebabkan karena perubahan spesifikasi sehingga terjadi perubahan volume pekerjaan serta terdapat saluran irigasi yang semula kondisinya baik menjadi rusak. Upaya mengatasinya adalah

pelaksanaan paket pekerjaan fisik lebih maksimal di tahun selanjutnya.

Sejauh ini, progres pencapaian target renstra masih dalam kategori baik. Kebijakan yang akan dilaksanakan adalah penjadwalan secara realistis pelaksanaan kegiatan dan melakukan perencanaan kegiatan secara lebih baik.

c. Program Pengelolaan dan Pengembangan Sistem Drainase

Pelaksanaan Program Pengelolaan dan Pengembangan Sistem Drainase diukur dengan 1 (satu) indikator yaitu Persentase wilayah yang terlayani system jaringan drainase skala kota sehingga tidak terjadi genangan (lebih dari 30 cm, selama 2 jam) dengan target pada tahun 2024 sebesar 99,57% dan terealisasi 99,38% sehingga capaiannya sebesar 99,81%. Capaian ini berdasarkan data luas wilayah yang terbebas dari genangan sebesar 38,7589 Km2 berdasarkan hasil monev yang dilaksanakan oleh Bidang Sumber Daya Air dan Drainase dibandingkan dengan data luas wilayah kota sebesar 39,0007 Km2 berdasarkan Peraturan Daerah Kota Pasuruan Nomor 1 Tahun 2022 tentang Rencana Tata Ruang Wilayah Kota Pasuruan Tahun 2021 - 2041. Ketidaktercapaian target indikator disebabkan karena berdasarkan hasil monev di lapangan, terjadi genangan di lokasi lainnya. Upaya Mengatasinya Mengupayakan pelaksanaan paket pekerjaan fisik lebih maksimal.

Sejauh ini, progres pencapaian target renstra masih dalam kategori baik. Kebijakan yang akan dilaksanakan adalah penjadwalan secara realistis pelaksanaan kegiatan dan melakukan perencanaan kegiatan secara lebih baik.

d. Program Penataan Bangunan Gedung

Pelaksanaan Program Penataan Bangunan Gedung diukur dengan 1 (satu) indikator yaitu Persentase ketersediaan Bangunan Gedung Negara dengan target pada tahun 2024 sebesar 87,57% dan terealisasi 87,13% sehingga capaiannya sebesar 99,50%. Capaian ini berdasarkan data Jumlah Bangunan Gedung Negara yang Tersedia sebanyak 772 Gedung Negara berdasarkan hasil monev yang dilaksanakan oleh Bidang Penataan Bangunan dan Bina Konstruksi dibandingkan dengan Jumlah Bangunan Gedung Negara yang dibutuhkan sebanyak 886 Gedung Negara berdasarkan proyeksi kebutuhan gedung negara hingga tahun 2026. Ketidaktercapaian target indikator disebabkan karena beberapa pembangunan gedung dilakukan dengan membongkar total gedung eksisting yang sudah rusak, sehingga tidak menambah jumlah massa bangunan. Upaya yang dilakukan dengan meningkatkan pengawasan lapangan untuk menjamin mutu dan progres pekerjaan sesuai rencana.

Sejauh ini, progres pencapaian target renstra dalam kategori sangat baik. Kebijakan yang akan dilaksanakan percepatan proses persiapan pengadaan agar tahapan kontrak berjalan tepat waktu serta memperkuat koordinasi antar instansi guna memastikan perencanaan kegiatan lebih matang.

e. Program Penataan Bangunan dan Lingkungannya

Pelaksanaan Program Penataan Bangunan dan Lingkungannya diukur dengan 1 (satu) indikator yaitu Persentase Kawasan bangunan negara dengan prasarana lingkungan yang memadai dengan target pada tahun 2024 sebesar 66,11% dan terealisasi 62,89% sehingga capaiannya sebesar 95,12%. Capaian ini berdasarkan data Jumlah Kawasan bangunan negara dengan prasarana lingkungan yang memadai sejumlah 122 kawasan berdasarkan hasil monev yang dilaksanakan oleh Bidang Penataan Bangunan dan Bina Konstruksi dibandingkan dengan data jumlah kawasan bangunan negara yang dibutuhkan sejumlah 194 berdasarkan proyeksi kebutuhan Kawasan bangunan negara hingga tahun 2026. Ketidaktercapaian target indikator disebabkan karena pembangunan kawasan diprioritaskan pada kawasan yang termasuk dalam proyek strategis daerah kota pasuruan. Upaya yang dilakukan antara lain pengawasan lapangan yang lebih ketat, percepatan persiapan pengadaan agar kontrak tepat waktu, serta penguatan koordinasi antar instansi untuk memastikan perencanaan kegiatan lebih efektif. Sejauh ini, progres pencapaian target renstra dalam kategori sangat baik. Pada tahun 2026 program ini tidak dilaksanakan oleh Dinas Pekerjaan Umum dan Penataan Ruang Kota Pasuruan.

f. Program Penyelenggaraan Jalan Kabupaten/Kota

Pelaksanaan Program Penyelenggaraan Jalan diukur dengan 2 (dua) indikator yaitu:

1. Persentase jalan kota dan bangunan pelengkapnya dalam kondisi baik dan sedang. Pada tahun 2024 ditargetkan sebesar 78,80% dan terealisasi 78,12% sehingga capaiannya sebesar 99,14%. Capaian ini berdasarkan data 70% dari persentase jalan kota dalam kondisi baik dan sedang senilai 86,12% ditambahkan dengan 30% persentase bangunan pelengkap jalan dalam kondisi baik senilai 57,91%.

   Data persentase bangunan pelengkap jalan dalam kondisi baik diperoleh berdasarkan data bangunan pelengkap dalam kondisi baik dan sedang sepanjang 37,116 Km dibandingkan dengan data panjang total bangunan pelengkap jalan sepanjang 64,089 Km. Ketidaktercapaian target indikator disebabkan karena pelaksanaan kegiatan fisik telah sesuai target, namun terdapat jalan dan bangunan pelengkapnya yang semula kondisinya baik/rusak ringan menjadi rusak sedang/berat

   Hambatan yang ditemui pada pencapaian indikator ini adalah adanya kondisi kerusakan jalan dan bangunan pelengkapnya di luar yang direncanakan. Upaya yang dilakukan untuk mengatasi permasalahan tersebut adalah mengupayakan perencanaan paket pekerjaan lebih maksimal pada tahun selanjutnya.

2. Persentase jembatan dalam kondisi baik dan sedang. Pada tahun 2024 ditargetkan sebesar 80,53% dan terealisasi 80,95% sehingga capaiannya sebesar 100,00%. Capaian ini berdasarkan data Jumlah jembatan dalam kondisi baik dan sedang sejumlah 51 jembatan dibandingkan dengan data

jumlah jembatan kota sejumlah 63 Jembatan. Ketercapaian target indikator didukung oleh adanya penggantian jembatan serta pemeliharaan rutin jembatan serta dukungan sumber daya yang memadai.

Dampak pada pencapaian renstra adalah tidak tercapainya target dikarenakan adanya kerusakan di luar perencanaan sehingga belum tertangani kondisi jalan sedang menjadi rusak ringan. Kebijakan yang akan dilaksanakan diusulkan akan direncanakan di tahun berikutnya.

g. Program Pengembangan Jasa Konstruksi

Program Pengembangan Jasa Konstruksi diukur dengan 2 (dua) indikator yaitu:

i. Persentase ketersediaan layanan informasi layanan jasa konstruksi. Pada tahun 2024 ditargetkan sebesar 90,00% dan terealisasi 100% sehingga capaiannya sebesar 100,00%. Capaian ini berdasarkan data jumlah dokumen informasi jasa konstruksi yang disusun dibandingkan dengan data jumlah dokumen informasi jasa konstruksi yang direncanakan dalam 1 tahun sejumlah 17 dokumen yang terdiri atas dokumen SHST Tribulan IV 2023, SHST Tribulan I s/d III 2024, SK Harga Satuan Bahan Bangunan dan Upah bulan Januari s/d Desember 2024, dan HSPK TA 2025. Ketercapaian target indikator didukung oleh sinergi antara berbagai pihak, antara lain antar OPD dalam penyusunan HSPK (Harga Satuan Pokok Kegiatan Konstruksi) sebagai acuan untuk penganggaran TA.2024. Dan dalam penyusunan SK Harga Satuan Bahan Bangunan dan Upah bulan Januari s/d Desember 2024 peran serta Toko bangunan sebagai sumber survey harga bahan konstruksi dan tim teknis lintas OPD yang terkait sehingga capaian Dokumen Data dan Informasi Jasa Konstruksi pada tahun 2024 dapat terpenuhi.

2. Persentase tenaga kerja yang mempunyai sertifikat keterampilan. Pada tahun 2024 ditargetkan sebesar 84% dan terealisasi 95,33% sehingga capaiannya sebesar 100,00%. Capaian ini berdasarkan data jumlah tenaga yang mendapat sertifikat keterampilan sejumlah 143 orang dibandingkan dengan jumlah tenaga yang mengikuti sertifikasi sejumlah 150 orang berdasarkan jumlah peserta yang mengikuti sertifikasi yang difasilitasi oleh Dinas Pekerjaan Umum dan Penataan Ruang Tahun 2024. Ketercapaian target indikator didukung oleh antusiasme tenaga kerja konstruksi di kota pasuruan yang tinggi untuk dapat mendapatkan SKK Konstruksi dan didukung dengan pihak LSP sebagai penyelenggara sertifikasi.

Kebijakan yang akan dilaksanakan dalam rangka pencapaian target renstra berupa penjadwalan pelaksanaan kegiatan sesuai dengan kebutuhan dan jadwal yang sesuai perencanaan untuk dapat mendapatkan hasil yang optimal, selain itu peningkatan mutu sarana dan prasarana penunjang kegiatan pengembangan jasa konstruksi termasuk sumber daya yang ada di dalamnya termasuk peningkatan kompetensi SDM melalui pelatihan dan pembinaan.

h. Program Penyelenggaraan Penataan Ruang diukur dengan 2 (dua) indikator yaitu:

1. Persentase kawasan yang mempunyai rencana detail. Pada tahun 2024 ditargetkan sebesar 66,68% dan terealisasi 69,23% sehingga capaiannya sebesar 100,00%. Capaian ini berdasarkan data Jumlah dokumen ketataruangan yang dikerjakan sampai pada tahun tersebut sejumlah 9 (Sembilan) dokumen dibandingkan dengan data jumlah kebutuhan dokumen ketataruangan selama 5 tahun sejumlah 13 dokumen. Pada tahun 2024 Dinas Pekerjaan Umum dan Penataan Ruang melakukan Penyusunan Dokumen Pemetaan Batas Administrasi Kelurahan dan Dokumen Rencana Struktur dan Geometri, Jalan, Drainase dan Penunjang Jalan Lingkar Utara (JLU). Ketercapaian target indikator didukung oleh penyerapan anggaran dilaksanakan sesuai dengan jadwal rencana anggaran kas.

2. Persentase kesesuaian pemanfaatan ruang dengan tata ruang. Pada tahun 2024 ditargetkan sebesar 92,35% dan terealisasi 82,67% sehingga capaiannya sebesar 89,52%. Capaian ini berdasarkan data Luas lahan yang sesuai dengan pola ruang RTRW (Peraturan Daerah Kota Pasuruan Nomor 1 Tahun 2022 tentang Rencana Tata Ruang Wilayah Kota Pasuruan Tahun 2021 – 2041) seluas 3.224,29 Ha berdasarkan hasil Monitoring dan Evaluasi (Monev) yang dilaksanakan oleh Bidang Tata Ruang dibandingkan dengan data luas Kota Pasuruan seluas 3.900,07 Ha. Ketidaktercapaian target indikator disebabkan karena banyaknya ketidaksesuaian pada zona Perlindungan Setempat (PS) dan Ruang Terbuka Hijau (RTH) Publik.

Sejauh ini, progres pencapaian target renstra dalam kategori baik. Kebijakan yang akan dilaksanakan adalah penjadwalan secara realistis pelaksanaan kegiatan dan melakukan perencanaan kegiatan secara lebih baik.

i. Program Penyelesaian Ganti Kerugian dan Santunan Tanah untuk Pembangunan

Pelaksanaan Program Penyelesaian Ganti Kerugian dan Santunan Tanah untuk Pembangunan diukur dengan 1 (satu) indikator yaitu persentase penyelesaian ganti kerugian tanah untuk pembangunan. Pada tahun 2024 ditargetkan sebesar 38,00% dan terealisasi 33,33% sehingga capaiannya sebesar 87,72%. Capaian ini berdasarkan data jumlah tahapan penyelesaian ganti kerugian tanah dan santunan tanah untuk pembangunan yang dilaksanakan dibandingkan dengan data jumlah seluruh tahapan penyelesaian ganti kerugian tanah dan santunan tanah untuk pembangunan sebanyak 7 (tujuh) tahapan dikalikan jumlah rencana lokasi yg akan dibebaskan sebanyak 3 (tiga) lokasi rencana penyelesaian ganti kerugian dan santunan tanah untuk pembangunan. Ketidaktercapaian target indikator disebabkan karena belum terselesaikannya laporan penyelesaian Permasalahan Ganti Kerugian tanah untuk pembangunan SDN 1 Karangketug dan Ex Kelurahan Karangketug, dikarenakan pihak penggugat tidak dapat

melengkapi persyaratan untuk pencairan ganti rugi pembebasan tanah.

Sejauh ini, progres pencapaian target renstra dalam kategori cukup baik. Kebijakan yang akan dilaksanakan adalah penjadwalan secara realistis pelaksanaan kegiatan dan melakukan perencanaan kegiatan secara lebih baik.

j. Program Redistribusi Tanah, serta Ganti Kerugian Program Tanah Kelebihan Maksimum dan Tanah Absentee

Pelaksanaan Program Redistribusi Tanah, serta Ganti Kerugian Program Tanah Kelebihan Maksimum dan Tanah Absentee diukur dengan 1 (satu) indikator yaitu Persentase petak tanah yang bersertifikat. Pada tahun 2024 ditargetkan sebesar 50,00% dan terealisasi 52,94% sehingga capaiannya sebesar 100,00%. Capaian ini berdasarkan data Jumlah kelurahan yang petak tanahnya difasilitasi PTSL dibandingkan dengan data Jumlah total kelurahan yang petak tanahnya difasilitasi PTSL di kota pasuruan (34 Kelurahan). Hingga tahun 2024, Dinas Pekerjaan Umum dan Penataan Ruang telah melaksanakan fasilitasi PTSL kepada 18 Kelurahan. Ketercapaian target indikator didukung oleh optimalisasi SDM yang tersedia serta koordinasi antar instansi yang baik melalui rapat koordinasi dengan perangkat daerah terkait.

Sejauh ini, progres pencapaian target renstra dalam kategori baik. Kebijakan yang akan dilaksanakan adalah penjadwalan secara realistis pelaksanaan kegiatan dan melakukan perencanaan kegiatan secara lebih baik dengan meningkatkan koordinasi dengan BPN Kantah Pasuruan.

k. Program Penatagunaan Tanah

Pelaksanaan Program Penatagunaan Tanah diukur dengan 1 (satu) indikator yaitu Persentase tanah yang dikonsolidasi. Pada tahun 2024 ditargetkan sebesar 2% dan terealisasi 20,77% sehingga capaiannya sebesar 100,00%. Capaian ini berdasarkan data jumlah luasan tanah yang sudah dikonsolidasi seluas 9.020 Ha berdasarkan jumlah luasan tanah yang dikonsolidasi = KIB (Kartu Inventaris Barang) Jalan Jelakrejo 2 dengan luas jalan 9.020 m2 lebar 2m dibandingkan dengan data jumlah luasan tanah yang akan dikonsolidasi seluas 43.433,33 Ha berdasarkan rencana luas tanah yang akan dikonsolidasi yaitu rencana ruas jalan tambak di Kelurahan Kepel - Blandongan lebar 4 meter. Konsolidasi tanah masih dalam proses sertifikasi tanah dikarenakan proses sertifikasi tanah bawa jalan menjadi wewenang BPKA namun proses pendaftaran sertifikasi di BPN akan dilaksanakan di tahun 2023, untuk saat ini yang sedang didaftarkan sekitar 2 Ha di Blandongan. Ketercapaian target indikator didukung oleh koordinasi antar instansi yang baik melalui rapat koordinasi dengan perangkat daerah terkait. Sejauh ini, progres pencapaian target renstra dalam kategori cukup baik.

Tabel 2. 1
Rekapitulasi Evaluasi Hasil Pelaksanaan Renja Perangkat Daerah dan Pencapaian Renstra Perangkat Daerah s/d Tahun 2025
Kota Pasuruan

Kode Rekening	Urusan / Bidang Urusan Pemerintahan Daerah Dan Program / Kegiatan / Sub Kegiatan	Indikator Kinerja Program (Outcome) / Kegiatan (Output Kegiatan) / Sub Kegiatan (Output Sub Kegiatan)	Target Kinerja Capaian Program (Akhir Periode Renstra PD 2021-2026) (Tahun 2026)	Realisasi Target Kinerja Hasil Program dan Keluaran Kegiatan s/d Tahun n-3 (2023)	Target dan Realisasi Kinerja Program dan Kegiatan Tahun Lalu (n-2)			Target Program dan Kegiatan (Renja Perangkat Daerah) Tahun n-1 (Tahun 2025)	Perkiraan Realisasi Capaian Target Renstra Perangkat Daerah s/d Tahun Berjalan	
					Target Renja Perangkat Daerah Tahun n-2 (Tahun 2024)	Realisasi Renja Perangkat Daerah Tahun n-2 (Tahun 2024)	Capaian (%)		Realisasi Capaian Program dan Kegiatan s/d Tahun Berjalan (Tahun n-1)	Tingkat Capaian Realisasi Target Renstra (%)
2	3	4	5	6	7	8	9	10	11	12
	Sasaran 1 Meningkatnya sistem tata kelola yang baik dalam menjamin pelayanan prima	Nilai SAKIP SKPD	80 Nilai	78,01 Nilai	78,3 Nilai	79,25 Nilai	101,21%			
	Sasaran 2 Meningkatnya Kualitas Layanan Infrastruktur Kota penunjang aktivitas ekonomi dan sosial	Indeks Layanan Drainase	83,42%	79,01%	82,78%	82,64%	99,84%	83,10%	83,10%	99,62%
	Sasaran 2 Meningkatnya Kualitas Layanan Infrastruktur Kota penunjang aktivitas ekonomi dan sosial	Indeks Penataan Ruang	94,75%	74,03%	84,55%	78,64%	93,01%	89,64%	89,64%	94,61%
	Tujuan 2 Meningkatkan Kualitas Layanan Infrastruktur Kota	Indeks Infrastruktur Pekerjaan Umum dan Penataan Ruang	81%	77,32%	81,90%	80,41%	98,18%	82,12%	82,12%	101,38%

Kode Rekening	Urusan / Bidang Urusan Pemerintahan Daerah Dan Program / Kegiatan / Sub Kegiatan	Indikator Kinerja Program (Outcome) / Kegiatan (Output Kegiatan) / Sub Kegiatan (Output Sub Kegiatan)	Target Kinerja Capaian Program (Akhir Periode Renstra PD 2021-2026) (Tahun 2026)	Realisasi Target Kinerja Hasil Program dan Keluaran Kegiatan s/d Tahun n-3 (2023)	Target dan Realisasi Kinerja Program dan Kegiatan Tahun Lalu (n-2)			Target Program dan Kegiatan (Renja Perangkat Daerah) Tahun n-1 (Tahun 2025)	Perkiraan Realisasi Capaian Target Renstra Perangkat Daerah s/d Tahun Berjalan	
					Target Renja Perangkat Daerah Tahun n-2 (Tahun 2024)	Realisasi Renja Perangkat Daerah Tahun n-2 (Tahun 2024)	Capaian (%)		Realisasi Capaian Program dan Kegiatan s/d Tahun Berjalan (Tahun n-1)	Tingkat Capaian Realisasi Target Renstra (%)
2	3	4	5	6	7	8	9	10	11	12
	penunjang aktivitas ekonomi dan sosial									
	Sasaran 2 Meningkatnya Kualitas Layanan Infrastruktur Kota penunjang aktivitas ekonomi dan sosial	Indeks Kualitas Jalan	83,62%	76,62%	79,32%	78,97%	99,56%	81,32%	81,32%	97,25%
	Sasaran 2 Meningkatnya Kualitas Layanan Infrastruktur Kota penunjang aktivitas ekonomi dan sosial	Indeks Kualitas Bangunan Gedung Negara	63,09%	64,90%	65,35%	65,46%	100,17%	65,80%	65,80%	104,30%
	Sasaran 1 Meningkatnya sistem tata kelola yang baik dalam menjamin pelayanan prima	Persentase temuan anggaran yang ditindaklanjuti	100%	100%	100%	100%	100,00%			
1.03.01	PROGRAM PENUNJANG URUSAN PEMERINTAHAN DAERAH KABUPATEN/KOTA	Persentase kebutuhan penunjang pemerintahan yang terfasilitasi	100%	93,25%	100%	97,92%	97,92%	100%	100%	100,00%

Kode Rekening	Urusan / Bidang Urusan Pemerintahan Daerah Dan Program / Kegiatan / Sub Kegiatan	Indikator Kinerja Program (Outcome) / Kegiatan (Output Kegiatan) / Sub Kegiatan (Output Sub Kegiatan)	Target Kinerja Capaian Program (Akhir Periode Renstra PD 2021-2026) (Tahun 2026)	Realisasi Target Kinerja Hasil Program dan Keluaran Kegiatan s/d Tahun n-3 (2023)	Target dan Realisasi Kinerja Program dan Kegiatan Tahun Lalu (n-2)			Target Program dan Kegiatan (Renja Perangkat Daerah) Tahun n-1 (Tahun 2025)	Perkiraan Realisasi Capaian Target Renstra Perangkat Daerah s/d Tahun Berjalan	
					Target Renja Perangkat Daerah Tahun n-2 (Tahun 2024)	Realisasi Renja Perangkat Daerah Tahun n-2 (Tahun 2024)	Capaian (%)		Realisasi Capaian Program dan Kegiatan s/d Tahun Berjalan (Tahun n-1)	Tingkat Capaian Realisasi Target Renstra (%)
2	3	4	5	6	7	8	9	10	11	12
1.03.01.2.01	Perencanaan, Penganggaran, dan Evaluasi Kinerja Perangkat Daerah	Persentase dokumen perencanaan dan laporan evaluasi kinerja yang tersusun tepat waktu	100%	100%	100%	100%	100,00%	100%	100%	100,00%
1.03.01.2.01.0001	Penyusunan Dokumen Perencanaan Perangkat Daerah	Jumlah Dokumen Perencanaan Perangkat Daerah	12 Dokumen					6 Dokumen	6 Dokumen	50,00%
1.03.01.2.01.0006	Koordinasi dan Penyusunan Laporan Capaian Kinerja dan Ikhtisar Realisasi Kinerja SKPD	Jumlah Laporan Capaian Kinerja dan Ikhtisar Realisasi Kinerja SKPD dan Laporan Hasil Koordinasi Penyusunan Laporan Capaian Kinerja dan Ikhtisar Realisasi Kinerja SKPD	36 Laporan	9 Laporan	11 Laporan	11 Laporan	100,00%	5 Laporan	25 Laporan	69,44%
1.03.01.2.02	Administrasi Keuangan Perangkat Daerah	Persentase laporan keuangan yang tersusun tepat waktu	100%	108,70%	100%	100%	100,00%	100%	100%	100,00%
1.03.01.2.02.0001	Penyediaan Gaji dan Tunjangan ASN	Jumlah Orang yang Menerima Gaji dan Tunjangan ASN	55 Orang/ bulan	54 Orang/ bulan	56 Orang/ bulan	56 Orang/ bulan	100,00%	56 Orang/ bulan	62 Orang/ bulan	112,73%
1.03.01.2.02.0007	Koordinasi dan Penyusunan Laporan Keuangan Bulanan/ Triwulanan/ Semesteran SKPD	Jumlah Laporan Keuangan Bulanan/ Triwulanan/ Semesteran SKPD dan Laporan Koordinasi Penyusunan Laporan Keuangan Bulanan/Triwulanan/Semesteran SKPD	56 Laporan	14 Laporan	17 Laporan	17 Laporan	100,00%	17 Laporan	48 Laporan	85,71%

Kode Rekening	Urusan / Bidang Urusan Pemerintahan Daerah Dan Program / Kegiatan / Sub Kegiatan	Indikator Kinerja Program (Outcome) / Kegiatan (Output Kegiatan) / Sub Kegiatan (Output Sub Kegiatan)	Target Kinerja Capaian Program (Akhir Periode Renstra PD 2021-2026) (Tahun 2026)	Realisasi Target Kinerja Hasil Program dan Keluaran Kegiatan s/d Tahun n-3 (2023)	Target dan Realisasi Kinerja Program dan Kegiatan Tahun Lalu (n-2)			Target Program dan Kegiatan (Renja Perangkat Daerah) Tahun n-1 (Tahun 2025)	Perkiraan Realisasi Capaian Target Renstra Perangkat Daerah s/d Tahun Berjalan	
					Target Renja Perangkat Daerah Tahun n-2 (Tahun 2024)	Realisasi Renja Perangkat Daerah Tahun n-2 (Tahun 2024)	Capaian (%)		Realisasi Capaian Program dan Kegiatan s/d Tahun Berjalan (Tahun n-1)	Tingkat Capaian Realisasi Target Renstra (%)
2	3	4	5	6	7	8	9	10	11	12
1.03.01.2.03	Administrasi Barang Milik Daerah pada Perangkat Daerah	Persentase laporan barang milik daerah yang tersusun tepat waktu	100%	100%	100%	83,33%	83,33%	100%	100%	100,00%
1.03.01.2.03.0005	Rekonsiliasi dan Penyusunan Laporan Barang Milik Daerah pada SKPD	Jumlah Laporan Rekonsiliasi dan Penyusunan Laporan Barang Milik Daerah pada SKPD	32 Laporan	8 Laporan	6 Laporan	6 Laporan	100,00%	4 Laporan	18 Laporan	56,25%
1.03.01.2.05	Administrasi Kepegawaian Perangkat Daerah	Persentase SDM aparatur yang meningkat kompetensinya	100%	50%	100%	100%	100,00%	100%	100%	100,00%
1.03.01.2.05.0003	Pendataan dan Pengolahan Administrasi Kepegawaian	Jumlah Dokumen Pendataan dan Pengolahan Administrasi Kepegawaian	24 Dokumen	6 Dokumen	6 Dokumen	6 Dokumen	100,00%	6 Dokumen	18 Dokumen	75,00%
1.03.01.2.05.0010	Sosialisasi Peraturan Perundang-undangan	Jumlah Orang yang Mengikuti Sosialisasi Peraturan Perundang-Undangan	55 Orang	0 Orang	40 Orang	40 Orang	100,00%			
1.03.01.2.06	Administrasi Umum Perangkat Daerah	Persentase terpenuhinya layanan administrasi perkantoran	100%	100%	100%	100%	100,00%	100%	100%	100,00%
1.03.01.2.06.0002	Penyediaan Peralatan dan Perlengkapan Kantor	Jumlah Paket Peralatan dan Perlengkapan Kantor yang Disediakan	20 Paket	7 Paket	1 Paket	1 Paket	100,00%	2 Paket	10 Paket	50,00%
1.03.01.2.06.0005	Penyediaan Barang Cetakan dan Penggandaan	Jumlah Paket Barang Cetakan dan Penggandaan yang Disediakan	23 Paket	3 Paket	5 Paket	5 Paket	100,00%	6 Paket	14 Paket	60,87%

Kode Rekening	Urusan / Bidang Urusan Pemerintahan Daerah Dan Program / Kegiatan / Sub Kegiatan	Indikator Kinerja Program (Outcome) / Kegiatan (Output Kegiatan) / Sub Kegiatan (Output Sub Kegiatan)	Target Kinerja Capaian Program (Akhir Periode Renstra PD 2021-2026) (Tahun 2026)	Realisasi Target Kinerja Hasil Program dan Keluaran Kegiatan s/d Tahun n-3 (2023)	Target dan Realisasi Kinerja Program dan Kegiatan Tahun Lalu (n-2)			Target Program dan Kegiatan (Renja Perangkat Daerah) Tahun n-1 (Tahun 2025)	Perkiraan Realisasi Capaian Target Renstra Perangkat Daerah s/d Tahun Berjalan	
					Target Renja Perangkat Daerah Tahun n-2 (Tahun 2024)	Realisasi Renja Perangkat Daerah Tahun n-2 (Tahun 2024)	Capaian (%)		Realisasi Capaian Program dan Kegiatan s/d Tahun Berjalan (Tahun n-1)	Tingkat Capaian Realisasi Target Renstra (%)
2	3	4	5	6	7	8	9	10	11	12
1.03.01.2.06.0006	Penyediaan Bahan Bacaan dan Peraturan Perundang-Undangan	Jumlah Dokumen Bahan Bacaan dan Peraturan Perundang-Undangan yang Disediakan	384 Dokumen	96 Dokumen	7 Dokumen	7 Dokumen	100,00%	7 Dokumen	110 Dokumen	28,65%
1.03.01.2.06.0007	Penyediaan Bahan/Material	Jumlah Paket Bahan/Material yang Disediakan	4 Paket					2 Paket	2 Paket	50,00%
1.03.01.2.06.0008	Fasilitasi Kunjungan Tamu	Jumlah Laporan Fasilitasi Kunjungan Tamu	48 Laporan	12 Laporan	12 Laporan	12 Laporan	100,00%	12 Laporan	36 Laporan	75,00%
1.03.01.2.06.0009	Penyelenggaraan Rapat Koordinasi dan Konsultasi SKPD	Jumlah Laporan Penyelenggaraan Rapat Koordinasi dan Konsultasi SKPD	380 Laporan	95 Laporan	12 Laporan	12 Laporan	100,00%	12 Laporan	119 Laporan	31,32%
1.03.01.2.07	Pengadaan Barang Milik Daerah Penunjang Urusan Pemerintah Daerah	Persentase terpenuhinya pengadaan barang milik daerah	100%	100%	100%	100%	100,00%			
1.03.01.2.07.0005	Pengadaan Mebel	Jumlah Paket Mebel yang Disediakan	38 Unit	0 Unit	0 Unit	0 Unit	0,00%			
1.03.01.2.07.0006	Pengadaan Peralatan dan Mesin Lainnya	Jumlah Unit Peralatan dan Mesin Lainnya yang Disediakan	17 Unit	11 Unit	2 Unit	2 Unit	100,00%			
1.03.01.2.08	Penyediaan Jasa Penunjang Urusan Pemerintahan Daerah	Persentase terpenuhinya jasa penunjang layanan perkantoran	100%	100%	100%	100%	100,00%	100%	100%	100,00%
1.03.01.2.08.0001	Penyediaan Jasa Surat Menyurat	Jumlah Laporan Penyediaan Jasa Surat Menyurat	400 Laporan	100 Laporan	12 Laporan	12 Laporan	100,00%	2 Laporan	114 Laporan	28,50%

Kode Rekening	Urusan / Bidang Urusan Pemerintahan Daerah Dan Program / Kegiatan / Sub Kegiatan	Indikator Kinerja Program (Outcome) / Kegiatan (Output Kegiatan) / Sub Kegiatan (Output Sub Kegiatan)	Target Kinerja Capaian Program (Akhir Periode Renstra PD 2021-2026) (Tahun 2026)	Realisasi Target Kinerja Hasil Program dan Keluaran Kegiatan s/d Tahun n-3 (2023)	Target dan Realisasi Kinerja Program dan Kegiatan Tahun Lalu (n-2)			Target Program dan Kegiatan (Renja Perangkat Daerah) Tahun n-1 (Tahun 2025)	Perkiraan Realisasi Capaian Target Renstra Perangkat Daerah s/d Tahun Berjalan	
					Target Renja Perangkat Daerah Tahun n-2 (Tahun 2024)	Realisasi Renja Perangkat Daerah Tahun n-2 (Tahun 2024)	Capaian (%)		Realisasi Capaian Program dan Kegiatan s/d Tahun Berjalan (Tahun n-1)	Tingkat Capaian Realisasi Target Renstra (%)
2	3	4	5	6	7	8	9	10	11	12
1.03.01.2.08.0002	Penyediaan Jasa Komunikasi, Sumber Daya Air dan Listrik	Jumlah Laporan Penyediaan Jasa Komunikasi, Sumber Daya Air dan Listrik yang Disediakan	48 Laporan	12 Laporan	12 Laporan	12 Laporan	100,00%	12 Laporan	36 Laporan	75,00%
1.03.01.2.08.0004	Penyediaan Jasa Pelayanan Umum Kantor	Jumlah Laporan Penyediaan Jasa Pelayanan Umum Kantor yang Disediakan	48 Laporan	12 Laporan	12 Laporan	12 Laporan	100,00%	12 Laporan	36 Laporan	75,00%
1.03.01.2.09	Pemeliharaan Barang Milik Daerah Penunjang Urusan Pemerintahan Daerah	Persentase barang milik daerah yang terpelihara	100%	87,30%	100,00%	100,00%	100,00%	100%	100%	100,00%
1.03.01.2.09.0001	Penyediaan Jasa Pemeliharaan, Biaya Pemeliharaan dan Pajak Kendaraan Dinas atau Kendaraan Dinas Jabatan	Jumlah Kendaraan Perorangan Dinas atau Kendaraan Dinas Jabatan yang Dipelihara dan dibayarkan Pajaknya	32 Unit	32 Unit	22 Unit	22 Unit	100,00%	1 Unit	1 Unit	3,13%
1.03.01.2.09.0002	Penyediaan Jasa Pemeliharaan, Biaya Pemeliharaan, Pajak dan Perizinan Kendaraan Dinas Operasional atau Lapangan	Jumlah Kendaraan Dinas Operasional atau Lapangan yang Dipelihara dan dibayarkan Pajak dan Perizinannya	13 Unit	11 Unit	2 Unit	2 Unit	100,00%	26 Unit	26 Unit	200,00%
1.03.01.2.09.0005	Pemeliharaan Mebel	Jumlah Mebel yang Dipelihara	150 Unit					75 Unit	75 Unit	50,00%

Kode Rekening	Urusan / Bidang Urusan Pemerintahan Daerah Dan Program / Kegiatan / Sub Kegiatan	Indikator Kinerja Program (Outcome) / Kegiatan (Output Kegiatan) / Sub Kegiatan (Output Sub Kegiatan)	Target Kinerja Capaian Program (Akhir Periode Renstra PD 2021-2026) (Tahun 2026)	Realisasi Target Kinerja Hasil Program dan Keluaran Kegiatan s/d Tahun n-3 (2023)	Target dan Realisasi Kinerja Program dan Kegiatan Tahun Lalu (n-2)			Target Program dan Kegiatan (Renja Perangkat Daerah) Tahun n-1 (Tahun 2025)	Perkiraan Realisasi Capaian Target Renstra Perangkat Daerah s/d Tahun Berjalan	
					Target Renja Perangkat Daerah Tahun n-2 (Tahun 2024)	Realisasi Renja Perangkat Daerah Tahun n-2 (Tahun 2024)	Capaian (%)		Realisasi Capaian Program dan Kegiatan s/d Tahun Berjalan (Tahun n-1)	Tingkat Capaian Realisasi Target Renstra (%)
2	3	4	5	6	7	8	9	10	11	12
1.03.01.2.09.0006	Pemeliharaan Peralatan dan Mesin Lainnya	Jumlah Peralatan dan Mesin Lainnya yang Dipelihara	151 Unit	30 Unit	34 Unit	34 Unit	100,00%	54 Unit	118 Unit	78,15%
1.03.01.2.09.0009	Pemeliharaan/ Rehabilitasi Gedung Kantor dan Bangunan Lainnya	Jumlah Gedung Kantor dan Bangunan Lainnya yang Dipelihara/Direhabilitasi	2 Unit	1 Unit	4 Unit	4 Unit	100,00%			
1.03.02	PROGRAM PENGELOLAAN SUMBER DAYA AIR (SDA)	Persentase jaringan irigasi dalam kondisi baik	93,13%	79,29%	90,38%	82,06%	90,79%	93,13%	93,13%	100,00%
1.03.02.2.01	Pengelolaan SDA dan Bangunan Pengaman Pantai pada Wilayah Sungai (WS) dalam 1 (satu) Daerah Kabupaten/Kota	Persentase Pengelolaan SDA dan Bangunan Pengaman Pantai pada Wilayah Sungai (WS) yang dikelola	93,13%	86,99%	90,38%	89,38%	98,89%	91,64%	91,64%	98,40%
1.03.02.2.01.0026	Rehabilitasi Pintu Air/Bendung Pengendali Banjir	Jumlah Pintu Air/Bendung Pengendali Banjir yang Direhabilitasi	47 unit	17 unit	6 unit	11 unit	183,33%	8 unit	36 Unit	76,60%
1.03.02.2.01.0072	Evaluasi dan Rekomendasi Teknis (Rekomtek) Pemanfaatan Sumber Daya Air Wilayah	Jumlah Dokumen Evaluasi dan Rekomendasi Teknis (Rekomtek) Pemanfaatan SDA WS Kewenangan Kabupaten/Kota	6 Dokumen	2 Dokumen	2 Dokumen	2 Dokumen	100,00%	2 Dokumen	6 Dokumen	100,00%

Kode Rekening	Urusan / Bidang Urusan Pemerintahan Daerah Dan Program / Kegiatan / Sub Kegiatan	Indikator Kinerja Program (Outcome) / Kegiatan (Output Kegiatan) / Sub Kegiatan (Output Sub Kegiatan)	Target Kinerja Capaian Program (Akhir Periode Renstra PD 2021-2026) (Tahun 2026)	Realisasi Target Kinerja Hasil Program dan Keluaran Kegiatan s/d Tahun n-3 (2023)	Target dan Realisasi Kinerja Program dan Kegiatan Tahun Lalu (n-2)			Target Program dan Kegiatan (Renja Perangkat Daerah) Tahun n-1 (Tahun 2025)	Perkiraan Realisasi Capaian Target Renstra Perangkat Daerah s/d Tahun Berjalan	
					Target Renja Perangkat Daerah Tahun n-2 (Tahun 2024)	Realisasi Renja Perangkat Daerah Tahun n-2 (Tahun 2024)	Capaian (%)		Realisasi Capaian Program dan Kegiatan s/d Tahun Berjalan (Tahun n-1)	Tingkat Capaian Realisasi Target Renstra (%)
2	3	4	5	6	7	8	9	10	11	12
	Sungai Kewenangan Kabupaten/Kota									
1.03.02.2.01.0075	Pembinaan dan Pemberdayaan kelembagaan Pengelolaan SDA Kewenangan Kabupaten/Kota	Jumlah Lembaga Pengelolaan SDA Kewenangan Kabupaten/Kota yang Dibina dan Diberdayakan	3 Lembaga		1 Lembaga	1 Lembaga	100,00%	1 Lembaga	2 Lembaga	66,67%
1.03.02.2.01.0061	Pembinaan dan Pemberdayaan kelembagaan Pengelolaan SDA Kewenangan Kabupaten/Kota	Jumlah Peserta yang Mengikuti Pembinaan dan Pemberdayaan Kelembagaan Pengelolaan SDA Kewenangan Kabupaten/Kota	120 orang	120 orang						
1.03.02.2.02	Pengembangan dan Pengelolaan Sistem Irigasi Primer dan Sekunder pada Daerah Irigasi yang Luasnya dibawah 1000 Ha dalam 1 (satu) Daerah Kabupaten/Kota	Persentase Pengembangan dan Penelolaan Sistem Irigasi Primer dan Sekunder yang terlaksana	93,13%	87,23%	90,38%	88,99%	98,46%	93,13%	93,13%	100,00%
1.03.02.2.02.0008	Peningkatan Jaringan Irigasi Permukaan	Panjang jaringan irigasi permukaan yang ditingkatkan	4,97 km	1,4 km	0,979 km	0,7875 km	80,44%	0,305 km	2,4925 km	50,15%

Kode Rekening	Urusan / Bidang Urusan Pemerintahan Daerah Dan Program / Kegiatan / Sub Kegiatan	Indikator Kinerja Program (Outcome) / Kegiatan (Output Kegiatan) / Sub Kegiatan (Output Sub Kegiatan)	Target Kinerja Capaian Program (Akhir Periode Renstra PD 2021-2026) (Tahun 2026)	Realisasi Target Kinerja Hasil Program dan Keluaran Kegiatan s/d Tahun n-3 (2023)	Target dan Realisasi Kinerja Program dan Kegiatan Tahun Lalu (n-2)			Target Program dan Kegiatan (Renja Perangkat Daerah) Tahun n-1 (Tahun 2025)	Perkiraan Realisasi Capaian Target Renstra Perangkat Daerah s/d Tahun Berjalan	
					Target Renja Perangkat Daerah Tahun n-2 (Tahun 2024)	Realisasi Renja Perangkat Daerah Tahun n-2 (Tahun 2024)	Capaian (%)		Realisasi Capaian Program dan Kegiatan s/d Tahun Berjalan (Tahun n-1)	Tingkat Capaian Realisasi Target Renstra (%)
2	3	4	5	6	7	8	9	10	11	12
1.03.02.2.02.0014	Rehabilitasi Jaringan Irigasi Permukaan	Panjang jaringan irigasi permukaan yang direhabilitasi	11,21 km	1,72 km	0,503 km	0,6658 km	132,37%	0,689 km	3,0748 km	27,43%
1.03.02.2.02.0021	Operasi dan Pemeliharaan Jaringan Irigasi Permukaan	Panjang Jaringan Irigasi Permukaan yang Dioperasikan dan Dipelihara	53,9 km	53,9 km	53,894 km	53,894 km	100,00%	53,89 km	53,89 km	100,00%
1.03.06	PROGRAM PENGELOLAAN DAN PENGEMBANGAN SISTEM DRAINASE	Persentase wilayah yang terlayani sistem jaringan drainse skala kota sehingga tidak terjadi genangan (lebih dari 30 cm, selama 2 jam)	99,72%	99,32%	99,57%	99,38%	99,81%	99,72%	99,72%	100,00%
1.03.06.2.01	Pengelolaan dan Pengembangan Sistem Drainase yang Terhubung Langsung dengan Sungai dalam Daerah Kabupaten/Kota	Persentase pengelolaan dan Pengembangan Sistem Drainase yang terhubung langsung dengan sungai yang ditingkatkan	99,72%	99,25%	99,57%	99,34%	99,77%	99,57%	99,57%	99,85%
1.03.06.2.01.0026	Penyediaan Sarana Pendukung Sistem Drainase Perkotaan	Jumlah Sarana Pendukung Sistem Drainase Perkotaan yang Disediakan	30 Unit	2 Unit	1 Unit	1 Unit	100,00%	1 Unit	4 Unit	13,33%
1.03.06.2.01.0007	Rehabilitasi Sistem Drainase Perkotaan	Panjang Saluran Drainase Perkotaan Yang Dilakukan Rehabilitasi		705 meter						
1.03.06.2.01.0028	Rehabilitasi Sistem Drainase Perkotaan	Jumlah Sistem Drainase Perkotaan yang Direhabilitasi	4 Sistem Drainase Perkotaan		3 Sistem Drainase Perkotaan	3 Sistem Drainase Perkotaan	100,00%	11 Sistem Drainase Perkotaan	14 Sistem Drainase Perkotaan	350,00%

Kode Rekening	Urusan / Bidang Urusan Pemerintahan Daerah Dan Program / Kegiatan / Sub Kegiatan	Indikator Kinerja Program (Outcome) / Kegiatan (Output Kegiatan) / Sub Kegiatan (Output Sub Kegiatan)	Target Kinerja Capaian Program (Akhir Periode Renstra PD 2021-2026) (Tahun 2026)	Realisasi Target Kinerja Hasil Program dan Keluaran Kegiatan s/d Tahun n-3 (2023)	Target dan Realisasi Kinerja Program dan Kegiatan Tahun Lalu (n-2)			Target Program dan Kegiatan (Renja Perangkat Daerah) Tahun n-1 (Tahun 2025)	Perkiraan Realisasi Capaian Target Renstra Perangkat Daerah s/d Tahun Berjalan	
					Target Renja Perangkat Daerah Tahun n-2 (Tahun 2024)	Realisasi Renja Perangkat Daerah Tahun n-2 (Tahun 2024)	Capaian (%)		Realisasi Capaian Program dan Kegiatan s/d Tahun Berjalan (Tahun n-1)	Tingkat Capaian Realisasi Target Renstra (%)
2	3	4	5	6	7	8	9	10	11	12
1.03.06.2.01.0009	Operasi dan Pemeliharaan Sistem Drainase Perkotaan	Panjang Saluran Drainase yang Dioperasikandan Dipelihara	18191 meter	18191 meter						
1.03.06.2.01.0031	Operasi dan Pemeliharaan Sistem Drainase Perkotaan	Jumlah Sistem Drainase Perkotaan yang Beroperasi dan Terpelihara	15 Sistem Drainase Perkotaan		18 Sistem Drainase Perkotaan	18 Sistem Drainase Perkotaan	100,00%	18 Sistem Drainase Perkotaan	18 Sistem Drainase Perkotaan	120,00%
1.03.08	PROGRAM PENATAAN BANGUNAN GEDUNG	Persentase ketersediaan Bangunan Gedung Negara	88,92%	86,79%	87,57%	87,13%	99,50%	88,92%	88,92%	100,00%
1.03.08.2.01	Penyelenggaraan Bangunan Gedung di Wilayah Daerah Kabupaten/Kota, Pemberian Izin Mendirikan Bangunan (IMB) dan Sertifikat Laik Fungsi Bangunan Gedung	Persentase Bangunan Gedung Negara Kondisi Baik	88,92%	74,77%	87,57%	75,13%	85,79%	88,92%	88,92%	100,00%
1.03.08.2.01.17	Pengubahsuaian Bangunan Gedung untuk Kepentingan Strategis Daerah KabupatenKota	Jumlah Bangunan Gedung untuk Kepentingan Strategis Daerah Kabupaten/Kota yang Diubahsuaikan	5 Bangunan Gedung	2 unit	5 unit	5 unit	100,00%	3 Bangunan Gedung	10 Bangunan Gedung	200,00%
1.03.08.2.01.19	Penyusunan Kebijakan terkait Penyelenggaraan Bangunan Gedung	Jumlah Dokumen Kebijakan terkait Penyelenggaraan Bangunan Gedung	1 Dokumen	0 Dokumen	0 Dokumen	0 Dokumen	0%			

Kode Rekening	Urusan / Bidang Urusan Pemerintahan Daerah Dan Program / Kegiatan / Sub Kegiatan	Indikator Kinerja Program (Outcome) / Kegiatan (Output Kegiatan) / Sub Kegiatan (Output Sub Kegiatan)	Target Kinerja Capaian Program (Akhir Periode Renstra PD 2021-2026) (Tahun 2026)	Realisasi Target Kinerja Hasil Program dan Keluaran Kegiatan s/d Tahun n-3 (2023)	Target dan Realisasi Kinerja Program dan Kegiatan Tahun Lalu (n-2)			Target Program dan Kegiatan (Renja Perangkat Daerah) Tahun n-1 (Tahun 2025)	Perkiraan Realisasi Capaian Target Renstra Perangkat Daerah s/d Tahun Berjalan	
					Target Renja Perangkat Daerah Tahun n-2 (Tahun 2024)	Realisasi Renja Perangkat Daerah Tahun n-2 (Tahun 2024)	Capaian (%)		Realisasi Capaian Program dan Kegiatan s/d Tahun Berjalan (Tahun n-1)	Tingkat Capaian Realisasi Target Renstra (%)
2	3	4	5	6	7	8	9	10	11	12
1.03.08.2.01.20	Bantuan Teknis Pembangunan Bangunan Gedung Negara untuk Kepentingan Strategis Kabupaten/Kota	Jumlah Bantuan Teknis Pembangunan Bangunan Gedung Negara untuk Kepentingan Strategis Kabupaten/Kota	36 Bantuan Teknis	4 dokumen	2 dokumen	2 dokumen	100,00%	12 Bantuan Teknis	18 Bantuan Teknis	50,00%
1.03.08.2.01.21	Pembangunan, Pemanfaatan, Pelestariaan dan Pembongkaran Bangunan Gedung untuk Kepentingan Strategis Daerah Kabupaten/Kota	Jumlah Dokumen Pembangunan, Pemanfaatan, Pelestariaan dan Pembongkaran Bangunan Gedung untuk Kepentingan Strategis Daerah Kabupaten/Kota	3 Dokumen	2 Dokumen	1 Dokumen	1 Dokumen	100,00%	2 Dokumen	5 Dokumen	166,67%
1.03.08.2.01.23	Penyelenggaraan Penerbitan Persetujuan Bangunan Gedung (PBG), Sertifikat Laik Fungsi (SLF), Surat Bukti Kepemilikan Bangunan Gedung (SBKBG), Rencana Teknis Pembongkaran Bangunan Gedung (RTB), Tim Profesi Ahli	Jumlah Penerbitan Persetujuan Bangunan Gedung (PBG), Sertifikat Laik Fungsi (SLF), Surat Bukti Kepemilikan Bangunan Gedung (SBKBG), Rencana Teknis Pembongkaran Bangunan Gedung (RTB), Tim Profesi Ahli (TPA), Tim Penilai Teknis (TPT), Penilik, dan Pend	12 Dokumen	46 Dokumen	12 Dokumen	12 Dokumen	100,00%	12 Dokumen	70 Dokumen	583,33%

Kode Rekening	Urusan / Bidang Urusan Pemerintahan Daerah Dan Program / Kegiatan / Sub Kegiatan	Indikator Kinerja Program (Outcome) / Kegiatan (Output Kegiatan) / Sub Kegiatan (Output Sub Kegiatan)	Target Kinerja Capaian Program (Akhir Periode Renstra PD 2021-2026) (Tahun 2026)	Realisasi Target Kinerja Hasil Program dan Keluaran Kegiatan s/d Tahun n-3 (2023)	Target dan Realisasi Kinerja Program dan Kegiatan Tahun Lalu (n-2)			Target Program dan Kegiatan (Renja Perangkat Daerah) Tahun n-1 (Tahun 2025)	Perkiraan Realisasi Capaian Target Renstra Perangkat Daerah s/d Tahun Berjalan	
					Target Renja Perangkat Daerah Tahun n-2 (Tahun 2024)	Realisasi Renja Perangkat Daerah Tahun n-2 (Tahun 2024)	Capaian (%)		Realisasi Capaian Program dan Kegiatan s/d Tahun Berjalan (Tahun n-1)	Tingkat Capaian Realisasi Target Renstra (%)
2	3	4	5	6	7	8	9	10	11	12
	(TPA), Tim Penilai Teknis (TPT), Penilik, dan Pendataan Bangunan Gedung melalui SIMBG									
1.03.09	PROGRAM PENATAAN BANGUNAN DAN LINGKUNGANNYA	Persentase Kawasan bangunan negara dengan prasarana lingkungan yang memadai	68,89%	62,37%	66,11%	62,89%	95,12%	68,89%	68,89%	100,00%
1.03.09.2.01	Penyelenggaraan Penataan Bangunan dan Lingkungannya di Daerah Kabupaten/Kota	Persentase Kawasan bangunan negara dengan prasarana lingkungan dalam kondisi baik	68,89%	58,68%	66,11%	59,84%	90,51%	60,15%	60,15%	87,31%
1.03.09.2.01.08	Penataan Bangunan dan Lingkungan Kawasan Cagar Budaya, Kawasan Pariwisata, Kawasan Sistem Perkotaan Nasional dan Kawasan Strategis Lainnya	Jumlah Bangunan dan Lingkungan Kawasan Cagar Budaya, Kawasan Pariwisata, Kawasan Sistem Perkotaan Nasional dan Kawasan Strategis Lainnya yang Ditata	3 Kawasan	3 Kawasan	2 Kawasan	2 Kawasan	100,00%	2 Kawasan	7 Kawasan	233,33%
1.03.10	PROGRAM PENYELENGGARAAN JALAN	persentase jalan kota dan bangunan pelengkapnya dalam kondisi baik dan sedang	82,80%	75,47%	78,80%	78,12%	99,14%	80,80%	80,80%	97,58%

Kode Rekening	Urusan / Bidang Urusan Pemerintahan Daerah Dan Program / Kegiatan / Sub Kegiatan	Indikator Kinerja Program (Outcome) / Kegiatan (Output Kegiatan) / Sub Kegiatan (Output Sub Kegiatan)	Target Kinerja Capaian Program (Akhir Periode Renstra PD 2021-2026) (Tahun 2026)	Realisasi Target Kinerja Hasil Program dan Keluaran Kegiatan s/d Tahun n-3 (2023)	Target dan Realisasi Kinerja Program dan Kegiatan Tahun Lalu (n-2)			Target Program dan Kegiatan (Renja Perangkat Daerah) Tahun n-1 (Tahun 2025)	Perkiraan Realisasi Capaian Target Renstra Perangkat Daerah s/d Tahun Berjalan	
					Target Renja Perangkat Daerah Tahun n-2 (Tahun 2024)	Realisasi Renja Perangkat Daerah Tahun n-2 (Tahun 2024)	Capaian (%)		Realisasi Capaian Program dan Kegiatan s/d Tahun Berjalan (Tahun n-1)	Tingkat Capaian Realisasi Target Renstra (%)
2	3	4	5	6	7	8	9	10	11	12
		Persentase jembatan dalam kondisi baik dan sedang	84,53%	79,31%	80,53%	80,95%	100,52%	82,53%	82,53%	97,63%
1.03.10.2.01	Penyelenggaraan Jalan Kabupaten/Kota	Persentase jalan kota dalam kondisi baik dan sedang	82,80%	84,78%	85,66%	86,79%	101,31%	86,53%	86,53%	104,50%
1.03.10.2.01.0028	Pengelolaan Leger Jalan	Jumlah Dokumen Leger Jalan yang Dikelola	4 Dokumen	0 Dokumen	1 Dokumen	1 Dokumen	100,00%			
1.03.10.2.01.0029	Penyusunan Rencana, Kebijakan, Strategi dan Teknis Pengembangan Jaringan Jalan serta Perencanaan Teknis Penyelenggaraan Jalan dan Jembatan	Jumlah Dokumen Rencana, Kebijakan, Strategi dan Teknis Pengembangan Jaringan Jalan serta Perencanaan Teknis Penyelenggaraan Jalan dan Jembatan yang Disusun	24 Dokumen	5 Dokumen	10 Dokumen	10 Dokumen	100,00%			
1.03.10.2.01.0023	Pengawasan teknis Penyelenggaraan Jalan/Jembatan	Jumlah Dokumen Hasil Pengawasan Penyelenggaraan Jalan/Jembatan	11 dokumen	4 dokumen						
1.03.10.2.01.0030	Pengawasan Penyelenggaraan Jalan Kewenangan Kabupaten/Kota dan Desa	Panjang Jalan Kewenangan Kabupaten/Kota dan Desa yang Diawasi Penyelenggaaannya	20,45 KM		2,285 KM	2,285 KM	100,00%	0,9 KM	3,185 KM	15,57%
1.03.10.2.01.0032	Pembangunan Jalan	Panjang Jalan yang Dibangun	29,98 KM		0,20 KM	0 KM	0,00%	1,349 KM	1,349 KM	4,50%
1.03.10.2.01.0033	Rekonstruksi Jalan	Panjang Jalan yang Direkonstruksi	10,85 KM	3,3994 KM	1,585 KM	1,585 KM	100,00%	0,3 KM	5,2844 KM	48,70%

Kode Rekening	Urusan / Bidang Urusan Pemerintahan Daerah Dan Program / Kegiatan / Sub Kegiatan	Indikator Kinerja Program (Outcome) / Kegiatan (Output Kegiatan) / Sub Kegiatan (Output Sub Kegiatan)	Target Kinerja Capaian Program (Akhir Periode Renstra PD 2021-2026) (Tahun 2026)	Realisasi Target Kinerja Hasil Program dan Keluaran Kegiatan s/d Tahun n-3 (2023)	Target dan Realisasi Kinerja Program dan Kegiatan Tahun Lalu (n-2)			Target Program dan Kegiatan (Renja Perangkat Daerah) Tahun n-1 (Tahun 2025)	Perkiraan Realisasi Capaian Target Renstra Perangkat Daerah s/d Tahun Berjalan	
					Target Renja Perangkat Daerah Tahun n-2 (Tahun 2024)	Realisasi Renja Perangkat Daerah Tahun n-2 (Tahun 2024)	Capaian (%)		Realisasi Capaian Program dan Kegiatan s/d Tahun Berjalan (Tahun n-1)	Tingkat Capaian Realisasi Target Renstra (%)
2	3	4	5	6	7	8	9	10	11	12
1.03.10.2.01.0034	Pemeliharaan Berkala Jalan	Panjang Jalan yang Dipelihara Secara Berkala	9,6 KM	4,392 KM	4,973 KM	4,973 KM	100,00%	2,969 KM	12,334 KM	128,48%
1.03.10.2.01.0023	Pemantauan dan Evaluasi Penyelenggaraan Jalan/Jembatan	Jumlah Dokumen Hasil Pemantauan dan Evaluasi Penyelenggaraan Jalan/Jembatan	2 dokumen	2 dokumen						
1.03.10.2.01.0036	Pemantauan dan Evaluasi Penyelenggaraan Jalan Kewenangan Kabupaten/Kota dan Desa	Panjang Jalan Kewenangan Kabupaten/ Kota dan Desa yang Dipantau dan Dievaluasi Penyelenggaraannya	28,74 KM		22,39 KM	20,9 KM	93,35%	81,925 KM	81,925 KM	285,06%
1.03.10.2.01.0019	Pemeliharaan Rutin Jembatan	Panjang Jembatan Yang Dilakukan Pemeliharaan Secara Rutin	355,5 m	335,22 m						
1.03.10.2.01.0038	Pemeliharaan Rutin Jembatan	Jumlah Jembatan yang Dipelihara Secara Rutin	63 Jembatan		63 Jembatan	62 Jembatan	98,41%	63 Jembatan	63 Jembatan	100,00%
1.03.10.2.01.0004	Survey Kondisi Jalan/Jembatan	Jumlah Data dan Informasi Terkait Kondisi Jalan/Jembatan	2 dokumen	2 dokumen						
1.03.10.2.01.0043	Survey Kondisi Jalan/Jembatan	Panjang Jalan/Jembatan yang Disurvey Kondisinya	84,34 KM		81,925 KM	81,925 KM	100,00%	81,925 KM	81,925 KM	97,14%
1.03.10.2.01.0046	Pemeliharaan Rutin Jalan	Panjang Jalan yang Dipelihara Secara Rutin	28,74 KM	54,87 KM	22,39 KM	20,9 KM	93,35%	27,134 KM	48,034 KM	167,13%
1.03.11		Persentase ketersediaan layanan informasi layanan jasa konstruksi	93%	89,42%	90%	100,00%	111,11%	93%	93,00%	100,00%

Kode Rekening	Urusan / Bidang Urusan Pemerintahan Daerah Dan Program / Kegiatan / Sub Kegiatan	Indikator Kinerja Program (Outcome) / Kegiatan (Output Kegiatan) / Sub Kegiatan (Output Sub Kegiatan)	Target Kinerja Capaian Program (Akhir Periode Renstra PD 2021-2026) (Tahun 2026)	Realisasi Target Kinerja Hasil Program dan Keluaran Kegiatan s/d Tahun n-3 (2023)	Target dan Realisasi Kinerja Program dan Kegiatan Tahun Lalu (n-2)			Target Program dan Kegiatan (Renja Perangkat Daerah) Tahun n-1 (Tahun 2025)	Perkiraan Realisasi Capaian Target Renstra Perangkat Daerah s/d Tahun Berjalan	
					Target Renja Perangkat Daerah Tahun n-2 (Tahun 2024)	Realisasi Renja Perangkat Daerah Tahun n-2 (Tahun 2024)	Capaian (%)		Realisasi Capaian Program dan Kegiatan s/d Tahun Berjalan (Tahun n-1)	Tingkat Capaian Realisasi Target Renstra (%)
2	3	4	5	6	7	8	9	10	11	12
	PROGRAM PENGEMBANGAN JASA KONSTRUKSI	Persentase tenaga kerja yang mempunyai sertifikat keterampilan	85%	100%	84%	95%	113,49%	85%	85,00%	100,00%
1.03.11.2.01	Penyelenggaraan Pelatihan Tenaga Terampil Kostruksi	Persentase tenaga terampil konstruksi yang kompeten	85%	100%	90%	100%	111,11%	93%	93,00%	109,41%
1.03.11.2.01.0016	Pelaksanaan Pelatihan Tenaga Terampil Konstruksi	Jumlah Tenaga Kerja Konstruksi Kualifikasi Jabatan Operator dan Teknisi atau Analis yang Mengikuti Pelatihan	200 Orang	104 Orang	50 Orang	143 Orang	286,00%	50 Orang	297 Orang	148,50%
1.03.11.2.01.0007	Pembinaan dan Peningkatan Kapasitas Kelembagaan Jasa Konstruksi	Jumlah Peserta yang Mengikuti Pembinaan dan Peningkatan Kapasitas Kelembagaan Konstruksi	80 orang	80 orang						
1.03.11.2.01.0011	Pembinaan dan Peningkatan Kapasitas Kelembagaan Jasa Konstruksi	Jumlah Lembaga Jasa Konstruksi yang Dibina dan Ditingkatkan Kapasitasnya	80 Lembaga		80 Lembaga	80 Lembaga	100,00%	80 Lembaga	80 Lembaga	100,00%
1.03.11.2.01.0002	Penyelenggaraan Sistem Informasi Jasa Konstruksi Cakupan Daerah Kabupaten/Kota	Persentase layanan sistem informasi jasa konstruksi	93%	100%	84%	100%	119,05%	85%	85,00%	91,40%
1.03.11.2.02.0002	Penyediaan Perangkat Pendukung Layanan	Jumlah Data dan Informasi yang Dihasilkan dari Perangkat	16 dokumen	17 dokumen						

Kode Rekening	Urusan / Bidang Urusan Pemerintahan Daerah Dan Program / Kegiatan / Sub Kegiatan	Indikator Kinerja Program (Outcome) / Kegiatan (Output Kegiatan) / Sub Kegiatan (Output Sub Kegiatan)	Target Kinerja Capaian Program (Akhir Periode Renstra PD 2021-2026) (Tahun 2026)	Realisasi Target Kinerja Hasil Program dan Keluaran Kegiatan s/d Tahun n-3 (2023)	Target dan Realisasi Kinerja Program dan Kegiatan Tahun Lalu (n-2)			Target Program dan Kegiatan (Renja Perangkat Daerah) Tahun n-1 (Tahun 2025)	Perkiraan Realisasi Capaian Target Renstra Perangkat Daerah s/d Tahun Berjalan	
					Target Renja Perangkat Daerah Tahun n-2 (Tahun 2024)	Realisasi Renja Perangkat Daerah Tahun n-2 (Tahun 2024)	Capaian (%)		Realisasi Capaian Program dan Kegiatan s/d Tahun Berjalan (Tahun n-1)	Tingkat Capaian Realisasi Target Renstra (%)
2	3	4	5	6	7	8	9	10	11	12
	Informasi Jasa Konstruksi	Pendukung Layanan Informasi Jasa Konstruksi								
1.03.11.2.02.0012	Penyediaan Perangkat Pendukung Layanan Informasi Jasa Konstruksi	Jumlah Perangkat Pendukung Layanan Informasi Jasa Konstruksi yang Disediakan	36 perangkat pendukung		12 perangkat pendukung	12 perangkat pendukung	100,00%	12 perangkat pendukung	24 perangkat pendukung	66,67%
1.03.11.2.02.00013	Penyediaan Data dan Informasi Jasa Konstruksi Cakupan Kabupaten/Kota	Jumlah Dokumen Data dan Informasi Jasa Konstruksi Cakupan Kabupaten/Kota yang Disediakan	48 Dokumen	4 Dokumen	16 Dokumen	17 Dokumen	106,25%	16 Dokumen	37 Dokumen	77,08%
1.03.11.2.02.0001	Pengelolaan Operasional Layanan Informasi Jasa Konstruksi	Jumlah Laporan Penyelenggaraan Dukungan Manajemen Sistem Informasi Jasa Konstruksi	4 Laporan	4 Laporan						
1.03.11.2.02.0015	Operasionalisasi Layanan Informasi Jasa Konstruksi	Jumlah Layanan Informasi Jasa Konstruksi yang Dioperasikan	1 Layanan Informasi		4 Layanan Informasi	4 Layanan Informasi	100,00%	4 Layanan Informasi	8 Layanan Informasi	800,00%
1.03.12	PROGRAM PENYELENGGARAAN PENATAAN RUANG	Persentase kawasan yang mempunyai rencana detail	100%	53,85%	66,68%	69,23%	103,83%	83,35%	83,35%	83,35%
		Persentase kesesuaian pemanfaatan ruang dengan tata ruang	92,50%	82,67%	92,35%	82,67%	89,52%	92,35%	92,35%	99,84%
1.03.12.2.01	Penetapan rencana tata ruang wilayah (RTRW) dan Rencana Rinci Tata	Persentase penetapan dokumen RTRW dan RRTR Kabupaten/Kota secara tepat waktu	100%	100%	100%	100%	100,00%			

Kode Rekening	Urusan / Bidang Urusan Pemerintahan Daerah Dan Program / Kegiatan / Sub Kegiatan	Indikator Kinerja Program (Outcome) / Kegiatan (Output Kegiatan) / Sub Kegiatan (Output Sub Kegiatan)	Target Kinerja Capaian Program (Akhir Periode Renstra PD 2021-2026) (Tahun 2026)	Realisasi Target Kinerja Hasil Program dan Keluaran Kegiatan s/d Tahun n-3 (2023)	Target dan Realisasi Kinerja Program dan Kegiatan Tahun Lalu (n-2)			Target Program dan Kegiatan (Renja Perangkat Daerah) Tahun n-1 (Tahun 2025)	Perkiraan Realisasi Capaian Target Renstra Perangkat Daerah s/d Tahun Berjalan	
					Target Renja Perangkat Daerah Tahun n-2 (Tahun 2024)	Realisasi Renja Perangkat Daerah Tahun n-2 (Tahun 2024)	Capaian (%)		Realisasi Capaian Program dan Kegiatan s/d Tahun Berjalan (Tahun n-1)	Tingkat Capaian Realisasi Target Renstra (%)
2	3	4	5	6	7	8	9	10	11	12
	Ruang (RRTR) Kabupaten/Kota									
1.03.12.2.01.0003	Penetapan kebijakan dalam rangka pelaksanaan penataan ruang	Jumlah dokumen kebijakan perda/perkada selain RTRW Kabupaten/Kota	1 Dokumen	1 Dokumen	1 Dokumen	1 Dokumen	100,00%			
1.03.12.2.01.0004	Sosialisasi Kebijakan dan Peraturan Perundang-undangan Bidang Penataan Ruang	Jumlah Dokumen Sosialisasi Kebijakan dan Peraturan Perundang-undangan Bidang Penataan ruang	2 dokumen	2 dokumen						
1.03.12.2.01.0012	Sosialisasi Peraturan Perundang-undangan dan pedoman Bidang Penataan ruang	Jumlah pemangku kepentingan yang mengikuti kegiatan sosialisasi	45 Orang		140 Orang	140 Orang	100,00%			
1.03.12.2.02	Koordinasi dan sinkronisasi perencanaan tata ruang daerah Kabupaten/Kota	Persentase kesesuaian substansi pada dokumen rencana tata ruang yang tersusun	100%	0%	100%	100%	100,00%	100%	100,00%	100,00%
1.03.12.2.02.0002	Koordinasi dan sinkronisasi penyusunan RRTR Kabupaten/Kota	Jumlah dokumen koordinasi dan sinkronisasi penyusunan RRTR Kabupaten/Kota			1 Dokumen	1 Dokumen	100,00%			
1.03.12.2.02.0004	Penyusunan Peta Dasar	Jumlah Data SHP Peta Dasar	2 Peta	0 Peta				1 Peta	1 Peta	50,00%

Kode Rekening	Urusan / Bidang Urusan Pemerintahan Daerah Dan Program / Kegiatan / Sub Kegiatan	Indikator Kinerja Program (Outcome) / Kegiatan (Output Kegiatan) / Sub Kegiatan (Output Sub Kegiatan)	Target Kinerja Capaian Program (Akhir Periode Renstra PD 2021-2026) (Tahun 2026)	Realisasi Target Kinerja Hasil Program dan Keluaran Kegiatan s/d Tahun n-3 (2023)	Target dan Realisasi Kinerja Program dan Kegiatan Tahun Lalu (n-2)			Target Program dan Kegiatan (Renja Perangkat Daerah) Tahun n-1 (Tahun 2025)	Perkiraan Realisasi Capaian Target Renstra Perangkat Daerah s/d Tahun Berjalan	
					Target Renja Perangkat Daerah Tahun n-2 (Tahun 2024)	Realisasi Renja Perangkat Daerah Tahun n-2 (Tahun 2024)	Capaian (%)		Realisasi Capaian Program dan Kegiatan s/d Tahun Berjalan (Tahun n-1)	Tingkat Capaian Realisasi Target Renstra (%)
2	3	4	5	6	7	8	9	10	11	12
1.03.12.2.04	Koordinasi dan sinkronisasi pengendalian pemanfaatan ruang daerah Kabupaten/Kota	Persentase kegiatan pemantauan dan pengendalian pemanfaatan ruang	100%	100%	100%	100%	100,00%	100%	100,00%	100,00%
1.03.12.2.04.0004	Koordinasi pelaksanaan penataan ruang	Jumlah dokumen koordinasi pelaksanaan penataan ruang	48 Dokumen	12 Dokumen	3 Dokumen	3 Dokumen	100,00%			
1.03.12.2.04.0011	Pengawasan TURBINLAK dan Pengawasan Fungsi dan Manfaat	Dokumen hasil Peniliaian kinerja Pengaturan, Pembinaan dan Pelaksanaan Penataan Ruang dan Penilaian Kinerja Fungsi dan Manfaat	3 Dokumen	2 Dokumen	12 Dokumen	12 Dokumen	100,00%	1 Dokumen	15 Dokumen	500,00%
2.10.05	Program penyelesaian ganti kerugian dan santunan tanah untuk pembangunan	Persentase penyelesaian ganti kerugian tanah untuk pembangunan	50%	33,33%	38%	33,33%	87,72%	43%	43,00%	86,00%
2.10.05.2.01	Penyelesaian masalah ganti kerugian dan santunan tanah untuk pembangunan oleh pemerintah daerah Kabupaten/Kota	Persentase penyelesaian masalah ganti kerugian dan santunan tanah untuk pembangunan secara tepat waktu	50%	41,67%	38%	41,67%	109,65%	43%	43,00%	86,00%
2.10.05.2.01.0002	Koordinasi dan sinkronisasi penyelesaian masalah	Jumlah dokumen koordinasi dan sinkronisasi penyelesaian masalah ganti kerugian dan santunan tanah	8 Dokumen	1 Dokumen	1 Dokumen	1 Dokumen	100,00%	1 Dokumen	3 Dokumen	37,50%

Kode Rekening	Urusan / Bidang Urusan Pemerintahan Daerah Dan Program / Kegiatan / Sub Kegiatan	Indikator Kinerja Program (Outcome) / Kegiatan (Output Kegiatan) / Sub Kegiatan (Output Sub Kegiatan)	Target Kinerja Capaian Program (Akhir Periode Renstra PD 2021-2026) (Tahun 2026)	Realisasi Target Kinerja Hasil Program dan Keluaran Kegiatan s/d Tahun n-3 (2023)	Target dan Realisasi Kinerja Program dan Kegiatan Tahun Lalu (n-2)			Target Program dan Kegiatan (Renja Perangkat Daerah) Tahun n-1 (Tahun 2025)	Perkiraan Realisasi Capaian Target Renstra Perangkat Daerah s/d Tahun Berjalan	
					Target Renja Perangkat Daerah Tahun n-2 (Tahun 2024)	Realisasi Renja Perangkat Daerah Tahun n-2 (Tahun 2024)	Capaian (%)		Realisasi Capaian Program dan Kegiatan s/d Tahun Berjalan (Tahun n-1)	Tingkat Capaian Realisasi Target Renstra (%)
2	3	4	5	6	7	8	9	10	11	12
	ganti kerugian dan santunan tanah untuk pembangunan oleh pemerintah daerah kabupaten/kota	untuk pembangunan oleh Pemerintah Daerah Kabupaten/Kota								
2.10.05.2.01.0005	Penyelesaian Ganti Kerugian dan Santunan Tanah Untuk Pembangunan	Jumlah laporan penyelesaian Permasalahan Ganti Kerugian tanah untuk pembangunan	3 Dokumen		1 Dokumen	0 Dokumen	0,00%	1 Dokumen	1 Dokumen	33,33%
2.10.06	Program redistribusi tanah, serta ganti kerugian program tanah kelebihan maksimum dan tanah absentee	Persentase petak tanah yang bersertifikat	63,33%	50%	50,00%	52,94%	105,88%	57%	56,67%	89,48%
2.10.06.2.01	Penetapan Subjek dan Objek Redistribusi Tanah serta Ganti Kerugian Tanah Kelebihan Maksimum dan Tanah Absentee dalam 1 (satu) Daerah Kabupaten/Kota	Persentase kegiatan penetapan subjek dan objek redistribusi tanah	63,33%	44,12%	50,00%	50,00%	100,00%	100%	100,00%	157,90%

Kode Rekening	Urusan / Bidang Urusan Pemerintahan Daerah Dan Program / Kegiatan / Sub Kegiatan	Indikator Kinerja Program (Outcome) / Kegiatan (Output Kegiatan) / Sub Kegiatan (Output Sub Kegiatan)	Target Kinerja Capaian Program (Akhir Periode Renstra PD 2021-2026) (Tahun 2026)	Realisasi Target Kinerja Hasil Program dan Keluaran Kegiatan s/d Tahun n-3 (2023)	Target dan Realisasi Kinerja Program dan Kegiatan Tahun Lalu (n-2)			Target Program dan Kegiatan (Renja Perangkat Daerah) Tahun n-1 (Tahun 2025)	Perkiraan Realisasi Capaian Target Renstra Perangkat Daerah s/d Tahun Berjalan	
					Target Renja Perangkat Daerah Tahun n-2 (Tahun 2024)	Realisasi Renja Perangkat Daerah Tahun n-2 (Tahun 2024)	Capaian (%)		Realisasi Capaian Program dan Kegiatan s/d Tahun Berjalan (Tahun n-1)	Tingkat Capaian Realisasi Target Renstra (%)
2	3	4	5	6	7	8	9	10	11	12
2.10.06.2.01.0003	Koordinasi penyelenggaraan redistribusi tanah objek reforma agraria dalam 1 (satu) Kabupaten/Kota	Jumlah dokumen sidang panitia pertimbangan landreform dalam rangka kegiatan redistribusi tanah	2000 Dokumen	1744 Dokumen	1 Dokumen	1 Dokumen	100,00%	360 Dokumen	2105 Dokumen	105,25%
2.10.10	Program penatagunaan tanah	Persentase tanah yang dikonsolidasi	2%	4,63%	2%	20,77%	1038,37%			
2.10.10.2.01	Penggunaan Tanah yang Hamparannya dalam satu Daerah Kabupaten/Kota	Persentase kegiatan kaji ulang penatagunaan tanah untuk kepentingan umum	75%	45%	55%	55%	100,00%			
2.10.10.2.01.0003	Koordinasi dan Sinkronisasi Pelaksanaan Konsolidasi Tanah Kabupaten/Kota	Jumlah Dokumen Koordinasi dan Sinkronisasi Pelaksanaan Konsolidasi Tanah Kewenangan Kabupaten/Kota	4 Dokumen	1 Dokumen	1 Dokumen	1 Dokumen	100,00%			

2.2. Analisis Kinerja Pelayanan Perangkat Daerah

Berdasarkan bagian ke empat pasal 7 ayat (3) Peraturan Pemerintah Republik Indonesia Nomor 2 Tahun 2018 tentang Standar Pelayanan Minimal, Jenis Pelayanan Dasar pada SPM pekerjaan umum daerah kabupaten / kota terdiri atas:

a. Pemenuhan kebutuhan pokok air minum sehari – hari; dan

b. Penyediaan pelayanan pengolahan air limbah domestik.

Sesuai dengan Peraturan Walikota Pasuruan Nomor 9 Tahun 2022 tentang Tugas Pokok dan Fungsi Dinas Pekerjaan Umum dan Penataan Ruang, tidak terdapat tugas pokok dan fungsi Dinas Pekerjaan Umum dan Penataan Ruang yang sesuai dengan SPM tersebut di atas.

Sesuai dengan amanat Peraturan Pemerintah Nomor 6 Tahun 2008 tentang Pedoman Evaluasi Penyelenggaraan Pemerintah Daerah, sistem pengukuran kinerja salah satunya menggunakan indikator kinerja kunci (IKK) yang digunakan untuk menilai aspek pada tataran pelaksana kebijakan daerah untuk masing-masing urusan pemerintahan. Indikator Kinerja Kunci (IKK) yang digunakan oleh sebagai dasar pelayanan Dinas Pekerjaan Umum dan Penataan Ruang merujuk pada Keputusan Menteri Dalam Negeri Nomor 050-5889 Tahun 2021 Tentang Hasil Verifikasi, Validasi dan Inventarisasi Pemutakhiran Klasifikasi, Kodefikasi dan Nomenklatur Perencanaan Pembangunan dan Keuangan Daerah yang disajikan pada Tabel 2.2 sebagai berikut:

Tabel 2. 2
Pencapaian Kinerja Pelayanan Dinas Pekerjaan Umum dan Penataan Ruang
Kota Pasuruan

Nama Perangkat Daerah: Dinas Pekerjaan Umum dan Penataan Ruang

No.	Indikator	SPM/Standart Nasional	IKK	Target Renstra Perangkat Daerah				Realisasi		Proyeksi		Catatan Analisis
				Tahun 2023	Tahun 2024	Tahun 2025	Tahun 2026	Tahun 2024	Tahun 2025	Tahun 2025	Tahun 2026	
1	2	3	4	5	6	7	8	9	12	12	12	13
1	Indeks Infrastruktur Pekerjaan Umum dan Penataan Ruang	-	√	81,95%	81,90%	82,12%	82,25%	80,41%	82,12%	82,12%	82,25%	
2	Indeks Kualitas Jalan	-	√	77,50%	79,32%	81,32%	83,62%	78,97%	81,32%	81,32%	83,62%	
3	Indeks Layanan Drainase	-	√	82,46%	82,78%	83,10%	83,42%	82,64%	83,10%	83,10%	83,42%	
4	Indeks Kualitas Bangunan Gedung Negara	-	√	61,51%	63,09%	64,67%	66,25%	65,46%	65,80%	65,80%	66,25%	Target 2024 dan 2025 pada IKU berubah tidak sesuai dengan RENSTRA dikarenakan capaian 2023 dan 2024 telah melebihi target 2024 2025 pada RENSTRA
5	Indeks Penataan Ruang	-	√	74,47%	84,55%	89,64%	94,75%	78,64%	89,64%	89,64%	94,75%	

2.3. Isu-isu Penting Penyelenggaraan Tugas dan Fungsi Perangkat Daerah

Sesuai dengan Rancangan Akhir Rencana Pembangunan Jangka Menengah Daerah Kota Pasuruan Tahun 2025-2029, Visi RPJMD Kota Pasuruan 2021 – 2026 adalah Pasuruan Kota Madinah "Aktif Pelayanan Publiknya, Mandiri Ekonominya, Guyub Warganya Dan Indah Kotanya". Visi tersebut didukung dengan adanya Misi RPJMD Kota Pasuruan 2025 – 2029 sebagai berikut :

1. Membangun SDM Berdaya Saing dan Berkarakter;
2. Masyarakat Berdaya dan Berbudaya Mewujudkan Kesejahteraan Sosial;
3. Akselerasi Penguatan Daya Saing Ekonomi Berlandaskan Pembangunan Infrastruktur Berkelanjutan;
4. Birokrasi Adaptif Mewujudkan Layanan Publik Prima;
5. Pembangunan Sarana dan Prasarana yang Berkualitas dan Berwawasan Lingkungan.

Dalam rangka mewujudkan tercapainya Misi V, Dinas Pekerjaan Umum dan Penataan Ruang melaksanakan program – program yang mendukung agenda prioritas serta janji politis Walikota yang sesuai dengan tupoksi diantaranya mendukung terwujudnya infrastruktur penunjang dan dasar yang merata. Dengan demikian, maka hambatan yang dihadapi oleh program prioritas Dinas Pekerjaan Umum dan Penataan Ruang akan berpengaruh terhadap keberhasilan agenda prioritas serta janji politis Walikota Pasuruan.

Kinerja Dinas Pekerjaan Umum dan Penataan Ruang Kota Pasuruan dalam upaya meningkatkan kondisi serta kualitas sarana dan prasarana perkotaan menitikberatkan pada Kualitas Jalan Kota, Kualitas Pelayanan Sumber Daya Air, Kualitas Penataan Ruang dan Kualitas Bangunan Gedung Negara. Dari tabel 2.2 di atas, terdapat capaian kinerja Dinas PUPR pada tahun 2023 dan 2024 melampaui target yaitu Indeks Kualitas Bangunan Gedung Negara. Hal ini dikarenakan adanya peran aktif dari PD lain yang menganggarkan pembangunan dan/atau rehab bangunan gedung negara di instansi masing-masing, sehingga tidak hanya mengandalkan penganggaran dari DPUPR.

Dalam upaya peningkatan kinerja untuk menjalankan tugasnya yaitu melaksanakan urusan pemerintahan daerah di bidang pekerjaan umum, penataan ruang, dan pertanahan yang menjadi kewenangan daerah berdasarkan hasil evaluasi tribulan IV tahun 2024, Dinas Pekerjaan Umum dan Penataan Ruang Kota Pasuruan menemui beberapa permasalahan yang harus dihadapi sebagai berikut:

- URUSAN PEKERJAAN UMUM DAN PENATAAN RUANG
    1. Ketidaktercapaian target indikator Indeks Infrastruktur Pekerjaan Umum dan Penataan Ruang disebabkan oleh kegiatan fisik yang dilaksanakan sesuai target, namun terdapat infrastruktur yang semula kondisinya baik/rusak ringan menjadi rusak sedang/berat serta masih terdapat

ketidaksesuaian pada zona Perlindungan Setempat (PS) dan Ruang Terbuka Hijau Publik (RTH Publik)

2. Ketidaktercapaian target indikator Indeks Kualitas Jalan disebabkan oleh kegiatan fisik yang dilaksanakan sesuai target, namun terdapat jalan dan bangunan pelengkapnya yang semula kondisinya baik menjadi rusak.
3. Ketidaktercapaian target indikator Indeks Kualitas Drainase disebabkan oleh perubahan spesifikasi sehingga terjadi perubahan volume pekerjaan serta terdapat saluran irigasi dan drainase yang semula kondisinya baik/rusak ringan menjadi rusak sedang/berat.
4. Ketidaktercapaian target indikator Indeks Penataan Ruang disebabkan oleh banyaknya ketidaksesuaian pada zona Perlindungan Setempat (PS) dan Ruang Terbuka Hijau (RTH) Publik.

Permasalahan-permasalahan yang dihadapi oleh Dinas Pekerjaan Umum dan Penataan Ruang berpengaruh terhadap tercapainya target Renstra Dinas Pekerjaan Umum dan Penataan Ruang serta Visi Misi Kepala Daerah.

Tantangan penyelenggaraan infrastruktur wilayah dan penataan ruang ke depan juga terkait dengan pembangunan yang berkelanjutan yang menjadi bagian dari 3 (tiga) pilar pembangunan (ekonomi, sosial,dan lingkungan) yang berprinsip *memenuhi kebutuhan sekarang tanpa mengorbankan pemenuhan kebutuhan generasi masa depan*. Tantangan pembangunan berkelanjutan di Indonesia ialah bagaimana pembangunan fisik, sosial dan ekonomi dilakukan tanpa mengakibatkan degradasi lingkungan (menjaga lingkungan agar tetap aman, nyaman, produktif dan berkelanjutan).

Selanjutnya tantangan dan peluang pengembangan pelayanan masing-masing bidang diuraikan dibawah ini :

a. Bidang Bina Marga
   1. Tantangan
      - Memberikan pelayanan kondisi mantap jalan
      - Menciptakan situasi yang baik bagi pengguna jalan dalam berlalu lintas
   2. Peluang Pengembangan Pelayanan
      - Meningkatkan Sarana dan Prasarana jalan Kota guna mewujudkan meningkatnya perkembangan perekonomian di Kota Pasuruan
      - Memberikan kenyamanan pengguna jalan baik pejalan kaki maupun pengguna kendaraan bermotor di lingkup Kota Pasuruan pada umumnya

b. Bidang Sumber Daya Air dan Drainase
   1. Tantangan
      - Luas areal sawah/pertanian terus berkurang akibat alih fungsi lahan, sementara kebutuhan pangan semakin meningkat dengan demikian bidang sumber daya air dan

drainase dituntut untuk memberikan pelayanan air irigasi yang lebih efektif dan efisien, sehingga diharapkan produksi pertanian akan optimal. Selain pelayanan irigasi, berkurangnya lahan hijau dapat meningkatkan air limpasan menuju saluran drainase. Hal ini juga menjadi tugas bidang sumber daya air dan drainase dalam memberikan pelayanan drainase kota untuk mengurangi genangan yang ada di Kota Pasuruan

2. Peluang Pengembangan Pelayanan

- Pengembangan pelayanan terhadap penyediaan air irigasi, dengan perbaikan saluran irigasi, bangunan bagi, bangunan sadap, pintu air dll, sedangkan diperlukan pula adanya kolam tampung dan rekayasa drainase sebagai bentuk pengembangan pelayanan sistem drainase kota

c. Bidang Penataan Bangunan dan Bina Konstruksi

1. Tantangan

- Meningkatnya teknologi konstruksi untuk pembangunan yang harus berwawasan lingkungan
- Meningkatnya industri konstruksi
- Meningkatnya kualitas tenaga kerja konstruksi

2. Peluang Pengembangan Pelayanan

- Pendataan sarana prasarana Bangunan Gedung
- Pedoman untuk industri konstruksi

d. Bidang Tata Ruang

1. Tantangan

- Meningkatkan peran serta masyarakat dalam penataan pemanfaatan ruang
- Mengoptimalkan informasi rencana tata ruang wilayah kepada semua lapisan masyarakat
- Meningkatkan ketersediaan rencana detail kawasan sebagai pedoman pemanfaatan ruang dalam mendukung pembangunan berkelanjutan
- Meningkatkan koordinasi teknis dalam pengendalian dan monitoring pemanfaatan ruang untuk mengurangi konflik di masyarakat

2. Peluang Pengembangan Pelayanan

- Meningkatkan kesadaran masyarakat dalam peran serta penataan ruang
- Mengembangkan teknologi informasi yang mudah di akses oleh semua lapisan masyarakat dalam penataan dan pemanfaatan ruang
- Meningkatkan pengembangan program kegiatan penataan ruang
- Melaksanakan sosialisasi secara intensif tentang rencana pengendalian dan pemanfaatan ruang

2.4. Review Terhadap Rancangan Awal RKPD Tahun 2026

Review dilakukan karena ada perbedaan antara rencana program kegiatan PD dalam rancangan awal RKPD yang mengacu pada RENSTRA dengan hasil analisis kebutuhan PD. Untuk itu perlu adanya penyesuaian pada program kegiatan sesuai dengan program prioritas Pemerintah Kota Pasuruan. Hasil penyesuaian tersebut berupa penyesuaian kebutuhan anggaran, penghapusan kegiatan serta penambahan sub kegiatan pada renja. Untuk lebih jelasnya dapat dilihat pada Tabel 2.4 sebagai berikut:

Tabel 2.3
Review Terhadap Rencana Awal RKPD Tahun 2026 Kota Pasuruan

No	Rancangan Awal RKPD					Hasil Analisis Kebutuhan					Catatan Penting
	Program/Kegiatan / Sub Kegiatan	Lokasi	Indikator Kinerja	Target Capaian	Pagu Indikatif (Rp.)	Program/Kegiatan / Sub Kegiatan	Lokasi	Indikator Kinerja	Target Capaian	Kebutuhan Dana (Rp)	
1	*2*	*3*	*4*	*5*	*6*	*7*	*8*	*9*	*10*	*11*	*12*
	Dinas Pekerjaan Umum dan Penataan Ruang				*94.100.000.000*					*90.338.535.028*	
	Urusan Pemerintahan Bidang Pekerjaan Umum dan Penataan Ruang				*93.923.300.000*					*45.762.722.543*	
	PROGRAM PENUNJANG URUSAN PEMERINTAHAN DAERAH KABUPATEN/KOTA	Kota Pasuruan	Level Maturitas SPIP Perangkat Daerah	3	9.752.526.600	PROGRAM PENUNJANG URUSAN PEMERINTAHAN DAERAH KABUPATEN/KOTA	Kota Pasuruan	Level Maturitas SPIP Perangkat Daerah	3	9.246.921.810	
			Nilai SAKIP Perangkat Daerah	80,2				Nilai SAKIP Perangkat Daerah	80,2		
	Perencanaan, Penganggaran, dan Evaluasi Kinerja Perangkat Daerah	Kota Pasuruan	Persentase dokumen perencanaan dan laporan evaluasi kinerja yang tersusun tepat waktu	100%	45.049.800	Perencanaan, Penganggaran, dan Evaluasi Kinerja Perangkat Daerah	Kota Pasuruan	Persentase dokumen perencanaan dan laporan evaluasi kinerja yang tersusun tepat waktu	100%	45.049.800	
	Penyusunan Dokumen Perencanaan Perangkat Daerah	Kota Pasuruan	Jumlah Dokumen Perencanaan Perangkat Daerah	6 Dokumen	17.509.200	Penyusunan Dokumen Perencanaan Perangkat Daerah	Kota Pasuruan	Jumlah Dokumen Perencanaan Perangkat Daerah	6 Dokumen	17.509.200	
	Koordinasi dan Penyusunan Laporan Capaian Kinerja dan Ikhtisar Realisasi Kinerja SKPD	Kota Pasuruan	Jumlah Laporan Capaian Kinerja dan Ikhtisar Realisasi Kinerja SKPD dan Laporan Hasil Koordinasi Penyusunan Laporan Capaian Kinerja dan Ikhtisar Realisasi Kinerja SKPD	5 Laporan	13.174.800	Koordinasi dan Penyusunan Laporan Capaian Kinerja dan Ikhtisar Realisasi Kinerja SKPD	Kota Pasuruan	Jumlah Laporan Capaian Kinerja dan Ikhtisar Realisasi Kinerja SKPD dan Laporan Hasil Koordinasi Penyusunan Laporan Capaian Kinerja dan Ikhtisar Realisasi Kinerja SKPD	5 Laporan	13.174.800	

No	Rancangan Awal RKPD					Hasil Analisis Kebutuhan					Catatan Penting
	Program/Kegiatan / Sub Kegiatan	Lokasi	Indikator Kinerja	Target Capaian	Pagu Indikatif (Rp.)	Program/Kegiatan / Sub Kegiatan	Lokasi	Indikator Kinerja	Target Capaian	Kebutuhan Dana (Rp)	
	Pelaksanaan Forum Perangkat Daerah Berdasarkan Bidang Urusan yang Diampu dalam Rangka Penyusunan Dokumen Perencanaan Perangkat Daerah	Kota Pasuruan	Jumlah Berita Acara Hasil Forum Perangkat Daerah Berdasarkan Bidang Urusan yang Diampu dalam Rangka Penyusunan Dokumen Perencanaan Perangkat Daerah	1 Berita Acara	14.365.800	Pelaksanaan Forum Perangkat Daerah Berdasarkan Bidang Urusan yang Diampu dalam Rangka Penyusunan Dokumen Perencanaan Perangkat Daerah	Kota Pasuruan	Jumlah Berita Acara Hasil Forum Perangkat Daerah Berdasarkan Bidang Urusan yang Diampu dalam Rangka Penyusunan Dokumen Perencanaan Perangkat Daerah	1 Berita Acara	14.365.800	
	Administrasi Keuangan Perangkat Daerah	Kota Pasuruan	Persentase laporan keuangan yang tersusun tepat waktu	100%	7.881.164.000	Administrasi Keuangan Perangkat Daerah	Kota Pasuruan	Persentase laporan keuangan yang tersusun tepat waktu	100%	7.573.287.710	
	Penyediaan Gaji dan Tunjangan ASN	Kota Pasuruan	Jumlah Orang yang Menerima Gaji dan Tunjangan ASN	63 Orang/bulan	7.821.664.000	Penyediaan Gaji dan Tunjangan ASN	Kota Pasuruan	Jumlah Orang yang Menerima Gaji dan Tunjangan ASN	63 Orang/bulan	7.513.787.710	
	Koordinasi dan Penyusunan Laporan Keuangan Bulanan/ Triwulanan/ Semesteran SKPD	Kota Pasuruan	Jumlah Laporan Keuangan Bulanan/ Triwulanan/ Semesteran SKPD dan Laporan Koordinasi Penyusunan Laporan Keuangan Bulanan/Triwulanan/Semesteran SKPD	17 Laporan	59.500.000	Koordinasi dan Penyusunan Laporan Keuangan Bulanan/ Triwulanan/ Semesteran SKPD	Kota Pasuruan	Jumlah Laporan Keuangan Bulanan/ Triwulanan/ Semesteran SKPD dan Laporan Koordinasi Penyusunan Laporan Keuangan Bulanan/Triwulanan/Semesteran SKPD	17 Laporan	59.500.000	
	Administrasi Barang Milik Daerah pada Perangkat Daerah	Kota Pasuruan	Persentase laporan barang milik daerah yang tersusun tepat waktu	100%	167.731.100	Administrasi Barang Milik Daerah pada Perangkat Daerah	Kota Pasuruan	Persentase laporan barang milik daerah yang tersusun tepat waktu	100%	167.731.100	
	Penyusunan Perencanaan Kebutuhan Barang Milik Daerah SKPD	Kota Pasuruan	Jumlah Rencana Kebutuhan Barang Milik Daerah SKPD	2 Dokumen	5.640.000	Penyusunan Perencanaan Kebutuhan Barang Milik Daerah SKPD	Kota Pasuruan	Jumlah Rencana Kebutuhan Barang Milik Daerah SKPD	2 Dokumen	5.640.000	

No	Rancangan Awal RKPD					Hasil Analisis Kebutuhan					Catatan Penting
	Program/Kegiatan / Sub Kegiatan	Lokasi	Indikator Kinerja	Target Capaian	Pagu Indikatif (Rp.)	Program/Kegiatan / Sub Kegiatan	Lokasi	Indikator Kinerja	Target Capaian	Kebutuhan Dana (Rp)	
	Rekonsiliasi dan Penyusunan Laporan Barang Milik Daerah pada SKPD	Kota Pasuruan	Jumlah Laporan Rekonsiliasi dan Penyusunan Laporan Barang Milik Daerah pada SKPD	4 Laporan	162.091.100	Rekonsiliasi dan Penyusunan Laporan Barang Milik Daerah pada SKPD	Kota Pasuruan	Jumlah Laporan Rekonsiliasi dan Penyusunan Laporan Barang Milik Daerah pada SKPD	4 Laporan	162.091.100	
	Administrasi Kepegawaian Perangkat Daerah	Kota Pasuruan	Persentase SDM aparatur yang meningkat kompetensinya	100%	6.283.200	Administrasi Kepegawaian Perangkat Daerah	Kota Pasuruan	Persentase SDM aparatur yang meningkat kompetensinya	100%	6.283.200	
	Pendataan dan Pengolahan Administrasi Kepegawaian	Kota Pasuruan	Jumlah Dokumen Pendataan dan Pengolahan Administrasi Kepegawaian	6 Dokumen	6.283.200	Pendataan dan Pengolahan Administrasi Kepegawaian	Kota Pasuruan	Jumlah Dokumen Pendataan dan Pengolahan Administrasi Kepegawaian	6 Dokumen	6.283.200	
	Administrasi Umum Perangkat Daerah	Kota Pasuruan	Persentase terpenuhinya layanan administrasi perkantoran	100%	287.408.000	Administrasi Umum Perangkat Daerah	Kota Pasuruan	Persentase terpenuhinya layanan administrasi perkantoran	100%	216.908.000	
	Penyediaan Komponen Instalasi Listrik/Penerangan Bangunan Kantor	Kota Pasuruan	Jumlah Paket Komponen Instalasi Listrik/Penerangan Bangunan Kantor yang Disediakan	2 Paket	6.307.950	Penyediaan Komponen Instalasi Listrik/Penerangan Bangunan Kantor	Kota Pasuruan	Jumlah Paket Komponen Instalasi Listrik/Penerangan Bangunan Kantor yang Disediakan	2 Paket	6.307.950	
	Penyediaan Barang Cetakan dan Penggandaan	Kota Pasuruan	Jumlah Paket Barang Cetakan dan Penggandaan yang Disediakan	6 Paket	19.166.620	Penyediaan Barang Cetakan dan Penggandaan	Kota Pasuruan	Jumlah Paket Barang Cetakan dan Penggandaan yang Disediakan	6 Paket	19.166.620	
	Penyediaan Bahan Bacaan dan Peraturan Perundang-Undangan	Kota Pasuruan	Jumlah Dokumen Bahan Bacaan dan Peraturan Perundang-Undangan yang Disediakan	7 Paket	14.914.680	Penyediaan Bahan Bacaan dan Peraturan Perundang-Undangan	Kota Pasuruan	Jumlah Dokumen Bahan Bacaan dan Peraturan Perundang-Undangan yang Disediakan	7 Paket	14.914.680	
	Penyediaan Bahan/Material	Kota Pasuruan	Jumlah Paket Bahan/Material yang Disediakan	2 Paket	10.500.000	Penyediaan Bahan/Material	Kota Pasuruan	Jumlah Paket Bahan/Material yang Disediakan	2 Paket	10.500.000	

No	Rancangan Awal RKPD					Hasil Analisis Kebutuhan					Catatan Penting
	Program/Kegiatan / Sub Kegiatan	Lokasi	Indikator Kinerja	Target Capaian	Pagu Indikatif (Rp.)	Program/Kegiatan / Sub Kegiatan	Lokasi	Indikator Kinerja	Target Capaian	Kebutuhan Dana (Rp)	
	Fasilitasi Kunjungan Tamu	Kota Pasuruan	Jumlah Laporan Fasilitasi Kunjungan Tamu	12 Laporan	16.018.750	Fasilitasi Kunjungan Tamu	Kota Pasuruan	Jumlah Laporan Fasilitasi Kunjungan Tamu	12 Laporan	16.018.750	
	Penyelenggaraan Rapat Koordinasi dan Konsultasi SKPD	Kota Pasuruan	Jumlah Laporan Penyelenggaraan Rapat Koordinasi dan Konsultasi SKPD	12 Laporan	220.500.000	Penyelenggaraan Rapat Koordinasi dan Konsultasi SKPD	Kota Pasuruan	Jumlah Laporan Penyelenggaraan Rapat Koordinasi dan Konsultasi SKPD	12 Laporan	150.000.000	
	Pengadaan Barang Milik Daerah Penunjang Urusan Pemerintah Daerah	Kota Pasuruan	Persentase terpenuhinya pengadaan barang milik daerah	100%	156.628.500	Pengadaan Barang Milik Daerah Penunjang Urusan Pemerintah Daerah	Kota Pasuruan	Persentase terpenuhinya pengadaan barang milik daerah	100%	119.400.000	
	Pengadaan Mebel	Kota Pasuruan	Jumlah Paket Mebel yang Disediakan	25 Unit	29.400.000	Pengadaan Mebel	Kota Pasuruan	Jumlah Paket Mebel yang Disediakan	25 Unit	29.400.000	
	Pengadaan Peralatan dan Mesin Lainnya	Kota Pasuruan	Jumlah Unit Peralatan dan Mesin Lainnya yang Disediakan	6 Unit	127.228.500	Pengadaan Peralatan dan Mesin Lainnya	Kota Pasuruan	Jumlah Unit Peralatan dan Mesin Lainnya yang Disediakan	6 Unit	90.000.000	
	Penyediaan Jasa Penunjang Urusan Pemerintahan Daerah	Kota Pasuruan	Persentase terpenuhinya jasa penunjang layanan perkantoran	100%	686.076.000	Penyediaan Jasa Penunjang Urusan Pemerintahan Daerah	Kota Pasuruan	Persentase terpenuhinya jasa penunjang layanan perkantoran	100%	596.076.000	
	Penyediaan Jasa Surat Menyurat	Kota Pasuruan	Jumlah Laporan Penyediaan Jasa Surat Menyurat	12 Laporan	3.476.000	Penyediaan Jasa Surat Menyurat	Kota Pasuruan	Jumlah Laporan Penyediaan Jasa Surat Menyurat	12 Laporan	3.476.000	
	Penyediaan Jasa Komunikasi, Sumber Daya Air dan Listrik	Kota Pasuruan	Jumlah Laporan Penyediaan Jasa Komunikasi, Sumber Daya Air dan Listrik yang Disediakan	12 Laporan	117.600.000	Penyediaan Jasa Komunikasi, Sumber Daya Air dan Listrik	Kota Pasuruan	Jumlah Laporan Penyediaan Jasa Komunikasi, Sumber Daya Air dan Listrik yang Disediakan	12 Laporan	117.600.000	
	Penyediaan Jasa Pelayanan Umum Kantor	Kota Pasuruan	Jumlah Laporan Penyediaan Jasa Pelayanan Umum Kantor yang Disediakan	12 Laporan	565.000.000	Penyediaan Jasa Pelayanan Umum Kantor	Kota Pasuruan	Jumlah Laporan Penyediaan Jasa Pelayanan Umum Kantor yang Disediakan	12 Laporan	475.000.000	

No	Rancangan Awal RKPD					Hasil Analisis Kebutuhan					Catatan Penting
	Program/Kegiatan / Sub Kegiatan	Lokasi	Indikator Kinerja	Target Capaian	Pagu Indikatif (Rp.)	Program/Kegiatan / Sub Kegiatan	Lokasi	Indikator Kinerja	Target Capaian	Kebutuhan Dana (Rp)	
	Pemeliharaan Barang Milik Daerah Penunjang Urusan Pemerintahan Daerah	Kota Pasuruan	Persentase barang milik daerah yang terpelihara	100%	522.186.000	Pemeliharaan Barang Milik Daerah Penunjang Urusan Pemerintahan Daerah	Kota Pasuruan	Persentase barang milik daerah yang terpelihara	100%	522.186.000	
	Penyediaan Jasa Pemeliharaan, Biaya Pemeliharaan dan Pajak Kendaraan Dinas atau Kendaraan Dinas Jabatan	Kota Pasuruan	Jumlah Kendaraan Perorangan Dinas atau Kendaraan Dinas Jabatan yang Dipelihara dan dibayarkan Pajaknya	1 Unit	44.970.000	Penyediaan Jasa Pemeliharaan, Biaya Pemeliharaan dan Pajak Kendaraan Dinas atau Kendaraan Dinas Jabatan	Kota Pasuruan	Jumlah Kendaraan Perorangan Dinas atau Kendaraan Dinas Jabatan yang Dipelihara dan dibayarkan Pajaknya	1 Unit	44.970.000	
	Penyediaan Jasa Pemeliharaan, Biaya Pemeliharaan, Pajak dan Perizinan Kendaraan Dinas Operasional atau Lapangan	Kota Pasuruan	Jumlah Kendaraan Dinas Operasional atau Lapangan yang Dipelihara dan dibayarkan Pajak dan Perizinannya	26 Unit	277.716.000	Penyediaan Jasa Pemeliharaan, Biaya Pemeliharaan, Pajak dan Perizinan Kendaraan Dinas Operasional atau Lapangan	Kota Pasuruan	Jumlah Kendaraan Dinas Operasional atau Lapangan yang Dipelihara dan dibayarkan Pajak dan Perizinannya	26 Unit	277.716.000	
	Pemeliharaan Mebel	Kota Pasuruan	Jumlah Mebel yang Dipelihara	63 Unit	6.300.000	Pemeliharaan Mebel	Kota Pasuruan	Jumlah Mebel yang Dipelihara	63 Unit	6.300.000	
	Pemeliharaan Peralatan dan Mesin Lainnya	Kota Pasuruan	Jumlah Peralatan dan Mesin Lainnya yang Dipelihara	65 Unit	29.400.000	Pemeliharaan Peralatan dan Mesin Lainnya	Kota Pasuruan	Jumlah Peralatan dan Mesin Lainnya yang Dipelihara	65 Unit	29.400.000	
	Pemeliharaan/ Rehabilitasi Gedung Kantor dan Bangunan Lainnya	Kota Pasuruan	Jumlah Gedung Kantor dan Bangunan Lainnya yang Dipelihara/Direhabilitasi	4 Unit	163.800.000	Pemeliharaan/ Rehabilitasi Gedung Kantor dan Bangunan Lainnya	Kota Pasuruan	Jumlah Gedung Kantor dan Bangunan Lainnya yang Dipelihara/Direhabilitasi	4 Unit	163.800.000	

No	Rancangan Awal RKPD					Hasil Analisis Kebutuhan					Catatan Penting
	Program/Kegiatan / Sub Kegiatan	Lokasi	Indikator Kinerja	Target Capaian	Pagu Indikatif (Rp.)	Program/Kegiatan / Sub Kegiatan	Lokasi	Indikator Kinerja	Target Capaian	Kebutuhan Dana (Rp)	
	PROGRAM PENGELOLAAN SUMBER DAYA AIR (SDA)	Kota Pasuruan	Persentase jaringan irigasi dalam kondisi baik	72,38%	5.325.036.600	PROGRAM PENGELOLAAN SUMBER DAYA AIR (SDA)	Kota Pasuruan	Persentase jaringan irigasi dalam kondisi baik	73,68%	4.695.036.600	
	Pengelolaan SDA dan Bangunan Pengaman Pantai pada Wilayah Sungai (WS) dalam 1 (satu) Daerah Kabupaten/Kota	Kota Pasuruan	Persentase Pengelolaan SDA dan Bangunan Pengaman Pantai pada Wilayah Sungai (WS) yang dikelola	91,10%	342.565.100	Pengelolaan SDA dan Bangunan Pengaman Pantai pada Wilayah Sungai (WS) dalam 1 (satu) Daerah Kabupaten/Kota	Kota Pasuruan	Persentase Pengelolaan SDA dan Bangunan Pengaman Pantai pada Wilayah Sungai (WS) yang dikelola	92,15%	322.565.100	
	Rehabilitasi Pintu Air/Bendung Pengendali Banjir	Kota Pasuruan	Jumlah Pintu Air/Bendung Pengendali Banjir yang Direhabilitasi	5 Unit	150.778.600	Rehabilitasi Pintu Air/Bendung Pengendali Banjir	Kota Pasuruan	Jumlah Pintu Air/Bendung Pengendali Banjir yang Direhabilitasi	5 Unit	150.778.600	
	Evaluasi dan Rekomendasi Teknis (Rekomtek) Pemanfaatan Sumber Daya Air Wilayah Sungai Kewenangan Kabupaten/Kota	Kota Pasuruan	Jumlah Dokumen Evaluasi dan Rekomendasi Teknis (Rekomtek) Pemanfaatan SDA WS Kewenangan Kabupaten/Kota	2 Dokumen	70.997.100	Evaluasi dan Rekomendasi Teknis (Rekomtek) Pemanfaatan Sumber Daya Air Wilayah Sungai Kewenangan Kabupaten/Kota	Kota Pasuruan	Jumlah Dokumen Evaluasi dan Rekomendasi Teknis (Rekomtek) Pemanfaatan SDA WS Kewenangan Kabupaten/Kota	2 Dokumen	70.997.100	
	Pembinaan dan Pemberdayaan kelembagaan Pengelolaan SDA Kewenangan Kabupaten/Kota	Kota Pasuruan	Jumlah Lembaga Pengelolaan SDA Kewenangan Kabupaten/Kota yang Dibina dan Diberdayakan	1 Lembaga	120.789.400	Pembinaan dan Pemberdayaan kelembagaan Pengelolaan SDA Kewenangan Kabupaten/Kota	Kota Pasuruan	Jumlah Lembaga Pengelolaan SDA Kewenangan Kabupaten/Kota yang Dibina dan Diberdayakan	1 Lembaga	100.789.400	
	Pengembangan dan Pengelolaan Sistem Irigasi Primer dan Sekunder pada Daerah Irigasi yang Luasnya	Kota Pasuruan	Persentase Pengembangan dan Pengelolaan Sistem Irigasi Primer dan Sekunder yang terlaksana	66,59%	4.982.471.500	Pengembangan dan Pengelolaan Sistem Irigasi Primer dan Sekunder pada Daerah Irigasi yang Luasnya	Kota Pasuruan	Persentase Pengembangan dan Pengelolaan Sistem Irigasi Primer dan Sekunder yang terlaksana	68,16%	4.372.471.500	

No	Rancangan Awal RKPD					Hasil Analisis Kebutuhan					Catatan Penting
	Program/Kegiatan / Sub Kegiatan	Lokasi	Indikator Kinerja	Target Capaian	Pagu Indikatif (Rp.)	Program/Kegiatan / Sub Kegiatan	Lokasi	Indikator Kinerja	Target Capaian	Kebutuhan Dana (Rp)	
	dibawah 1000 Ha dalam 1 (satu) Daerah Kabupaten/Kota					dibawah 1000 Ha dalam 1 (satu) Daerah Kabupaten/Kota					
	Peningkatan Jaringan Irigasi Permukaan	Kota Pasuruan	Panjang Jaringan Irigasi Permukaan yang Ditingkatkan	0,35 KM	861.000.000	Peningkatan Jaringan Irigasi Permukaan	Kota Pasuruan	Panjang Jaringan Irigasi Permukaan yang Ditingkatkan	0,35 KM	861.000.000	
	Rehabilitasi Jaringan Irigasi Permukaan	Kota Pasuruan	Panjang Jaringan Irigasi Permukaan yang Direhabilitasi	0,92 KM	1.917.000.000	Rehabilitasi Jaringan Irigasi Permukaan	Kota Pasuruan	Panjang Jaringan Irigasi Permukaan yang Direhabilitasi	0,92 KM	1.417.000.000	
	Operasi dan Pemeliharaan Jaringan Irigasi Permukaan	Kota Pasuruan	Panjang Jaringan Irigasi Permukaan yang Dioperasikan dan Dipelihara	53,894 KM	2.204.471.500	Operasi dan Pemeliharaan Jaringan Irigasi Permukaan	Kota Pasuruan	Panjang Jaringan Irigasi Permukaan yang Dioperasikan dan Dipelihara	53,894 KM	2.094.471.500	
	PROGRAM PENGELOLAAN DAN PENGEMBANGAN SISTEM DRAINASE	Kota Pasuruan	Persentase wilayah yang terlayani sistem jaringan drainase skala kota sehingga tidak terjadi genangan (lebih dari 30 cm, selama 2 jam)	74,51%	3.374.963.400	PROGRAM PENGELOLAAN DAN PENGEMBANGAN SISTEM DRAINASE	Kota Pasuruan	Persentase wilayah yang terlayani sistem jaringan drainase skala kota sehingga tidak terjadi genangan (lebih dari 30 cm, selama 2 jam)	74,51%	3.129.641.200	
	Pengelolaan dan Pengembangan Sistem Drainase yang Terhubung Langsung dengan Sungai dalam Daerah Kabupaten/Kota	Kota Pasuruan	Persentase pengelolaan dan Pengembangan Sistem Drainase yang terhubung langsung dengan sungai yang ditingkatkan	73,15%	3.374.963.400	Pengelolaan dan Pengembangan Sistem Drainase yang Terhubung Langsung dengan Sungai dalam Daerah Kabupaten/Kota	Kota Pasuruan	Persentase pengelolaan dan Pengembangan Sistem Drainase yang terhubung langsung dengan sungai yang ditingkatkan	77.09 %	3.129.641.200	
	Penyediaan Sarana Pendukung Sistem Drainase Perkotaan	Kota Pasuruan	Jumlah Sarana Pendukung Sistem Drainase Perkotaan yang Disediakan	10 Unit	474.000.000	Penyediaan Sarana Pendukung Sistem Drainase Perkotaan	Kota Pasuruan	Jumlah Sarana Pendukung Sistem Drainase Perkotaan yang Disediakan	10 Unit	328.677.800	
	Rehabilitasi Sistem Drainase Perkotaan	Kota Pasuruan	Jumlah Sistem Drainase Perkotaan yang Direhabilitasi	1 Sistem Drainase Perkotaan	698.600.000	Rehabilitasi Sistem Drainase Perkotaan	Kota Pasuruan	Jumlah Sistem Drainase Perkotaan yang Direhabilitasi	1 Sistem Drainase Perkotaan	698.600.000	

No	Rancangan Awal RKPD					Hasil Analisis Kebutuhan					Catatan Penting
	Program/Kegiatan / Sub Kegiatan	Lokasi	Indikator Kinerja	Target Capaian	Pagu Indikatif (Rp.)	Program/Kegiatan / Sub Kegiatan	Lokasi	Indikator Kinerja	Target Capaian	Kebutuhan Dana (Rp)	
	Operasi dan Pemeliharaan Sistem Drainase Perkotaan	Kota Pasuruan	Jumlah Sistem Drainase Perkotaan yang Beroperasi dan Terpelihara	18 Sistem Drainase Perkotaan	2.202.363.400	Operasi dan Pemeliharaan Sistem Drainase Perkotaan	Kota Pasuruan	Jumlah Sistem Drainase Perkotaan yang Beroperasi dan Terpelihara	18 Sistem Drainase Perkotaan	2.102.363.400	
	PROGRAM PENATAAN BANGUNAN GEDUNG	Kota Pasuruan	Persentase ketersediaan Bangunan Gedung Negara	88,15%	7.910.245.717	PROGRAM PENATAAN BANGUNAN GEDUNG	Kota Pasuruan	Persentase ketersediaan Bangunan Gedung Negara	88,15%	12.913.402.500	
	Penyelenggaraan Bangunan Gedung di Wilayah Daerah Kabupaten/Kota, Pemberian Izin Mendirikan Bangunan (IMB) dan Sertifikat Laik Fungsi Bangunan Gedung	Kota Pasuruan	Persentase Bangunan Gedung Negara Kondisi Baik	75,16%	7.910.245.717	Penyelenggaraan Bangunan Gedung di Wilayah Daerah Kabupaten/Kota, Pemberian Izin Mendirikan Bangunan (IMB) dan Sertifikat Laik Fungsi Bangunan Gedung	Kota Pasuruan	Persentase Bangunan Gedung Negara Kondisi Baik	75,16%	12.913.402.500	
	Pengubahsuaian Bangunan Gedung untuk Kepentingan Strategis Daerah KabupatenKota	Kota Pasuruan	Jumlah Bangunan Gedung untuk Kepentingan Strategis Daerah Kabupaten/Kota yang Diubahsuaikan	3 Bangunan Gedung	5.349.726.817	Pengubahsuaian Bangunan Gedung untuk Kepentingan Strategis Daerah KabupatenKota	Kota Pasuruan	Jumlah Bangunan Gedung untuk Kepentingan Strategis Daerah Kabupaten/Kota yang Diubahsuaikan	3 Bangunan Gedung	8.581.300.000	
	Penyusunan Kebijakan terkait Penyelenggaraan Bangunan Gedung	Kota Pasuruan	Jumlah Dokumen Kebijakan terkait Penyelenggaraan Bangunan Gedung	1 Dokumen	25.000.000	Penyusunan Kebijakan terkait Penyelenggaraan Bangunan Gedung	Kota Pasuruan	Jumlah Dokumen Kebijakan terkait Penyelenggaraan Bangunan Gedung	1 Dokumen	25.000.000	
	Bantuan Teknis Pembangunan Bangunan Gedung Negara untuk Kepentingan Strategis Kabupaten/Kota	Kota Pasuruan	Jumlah Bantuan Teknis Pembangunan Bangunan Gedung Negara untuk Kepentingan Strategis Kabupaten/Kota	3 Bantuan Teknis	64.067.600	Bantuan Teknis Pembangunan Bangunan Gedung Negara untuk Kepentingan Strategis Kabupaten/Kota	Kota Pasuruan	Jumlah Bantuan Teknis Pembangunan Bangunan Gedung Negara untuk Kepentingan Strategis Kabupaten/Kota	12 Bantuan Teknis	64.067.600	

No	Rancangan Awal RKPD					Hasil Analisis Kebutuhan					Catatan Penting
	Program/Kegiatan / Sub Kegiatan	Lokasi	Indikator Kinerja	Target Capaian	Pagu Indikatif (Rp.)	Program/Kegiatan / Sub Kegiatan	Lokasi	Indikator Kinerja	Target Capaian	Kebutuhan Dana (Rp)	
	Pembangunan, Pemanfaatan, Pelestariaan dan Pembongkaran Bangunan Gedung untuk Kepentingan Strategis Daerah Kabupaten/Kota	Kota Pasuruan	Jumlah Dokumen Pembangunan, Pemanfaatan, Pelestariaan dan Pembongkaran Bangunan Gedung untuk Kepentingan Strategis Daerah Kabupaten/Kota	2 Dokumen	2.224.691.300	Pembangunan, Pemanfaatan, Pelestariaan dan Pembongkaran Bangunan Gedung untuk Kepentingan Strategis Daerah Kabupaten/Kota	Kota Pasuruan	Jumlah Dokumen Pembangunan, Pemanfaatan, Pelestariaan dan Pembongkaran Bangunan Gedung untuk Kepentingan Strategis Daerah Kabupaten/Kota	2 Dokumen	4.034.992.500	
	Penyelenggaraan Penerbitan Persetujuan Bangunan Gedung (PBG), Sertifikat Laik Fungsi (SLF), Surat Bukti Kepemilikan Bangunan Gedung (SBKBG), Rencana Teknis Pembongkaran Bangunan Gedung (RTB), Tim Profesi Ahli (TPA), Tim Penilai Teknis (TPT), Penilik, dan Pendataan Bangunan Gedung melalui SIMBG	Kota Pasuruan	Jumlah Penerbitan Persetujuan Bangunan Gedung (PBG), Sertifikat Laik Fungsi (SLF), Surat Bukti Kepemilikan Bangunan Gedung (SBKBG), Rencana Teknis Pembongkaran Bangunan Gedung (RTB), Tim Profesi Ahli (TPA), Tim Penilai Teknis (TPT), Penilik, dan Pendataan Bangunan Gedung melalui SIMBG	12 Dokumen	246.760.000	Penyelenggaraan Penerbitan Persetujuan Bangunan Gedung (PBG), Sertifikat Laik Fungsi (SLF), Surat Bukti Kepemilikan Bangunan Gedung (SBKBG), Rencana Teknis Pembongkaran Bangunan Gedung (RTB), Tim Profesi Ahli (TPA), Tim Penilai Teknis (TPT), Penilik, dan Pendataan Bangunan Gedung melalui SIMBG	Kota Pasuruan	Jumlah Penerbitan Persetujuan Bangunan Gedung (PBG), Sertifikat Laik Fungsi (SLF), Surat Bukti Kepemilikan Bangunan Gedung (SBKBG), Rencana Teknis Pembongkaran Bangunan Gedung (RTB), Tim Profesi Ahli (TPA), Tim Penilai Teknis (TPT), Penilik, dan Pendataan Bangunan Gedung melalui SIMBG	12 Dokumen	208.042.400	
	PROGRAM PENYELENGGARAAN JALAN	Kota Pasuruan	Proporsi panjang jaringan jalan dalam kondisi baik	0,56	64.777.888.100	PROGRAM PENYELENGGARAAN JALAN	Kota Pasuruan	Proporsi panjang jaringan jalan dalam kondisi baik	0,56	12.253.870.800	
		Kota Pasuruan	Persentase jalan yang memiliki trotoar dan drainase/saluran pembuangan air	16,49%			Kota Pasuruan	Persentase jalan yang memiliki trotoar dan drainase/saluran pembuangan air	16,49%		

No	Rancangan Awal RKPD					Hasil Analisis Kebutuhan					Catatan Penting
	Program/Kegiatan / Sub Kegiatan	Lokasi	Indikator Kinerja	Target Capaian	Pagu Indikatif (Rp.)	Program/Kegiatan / Sub Kegiatan	Lokasi	Indikator Kinerja	Target Capaian	Kebutuhan Dana (Rp)	
	Penyelenggaraan Jalan Kabupaten/Kota	Kota Pasuruan	Persentase Jalan Kondisi Mantap	87,13%	64.777.888.100	Penyelenggaraan Jalan Kabupaten/Kota	Kota Pasuruan	Persentase Jalan Kondisi Mantap	87,13%	12.253.870.800	
		Kota Pasuruan	Persentase Jembatan dalam kondisi baik	81,29%				Persentase Jembatan dalam kondisi baik	81,29%		
	Pengelolaan Leger Jalan	Kota Pasuruan	Jumlah Dokumen Leger Jalan yang Dikelola	1 Dokumen	115.200.000	Pengelolaan Leger Jalan	Kota Pasuruan	Jumlah Dokumen Leger Jalan yang Dikelola	1 Dokumen	115.200.000	
	Penyusunan Rencana, Kebijakan, Strategi dan Teknis Pengembangan Jaringan Jalan serta Perencanaan Teknis Penyelenggaraan Jalan dan Jembatan	Kota Pasuruan	Jumlah Dokumen Rencana, Kebijakan, Strategi dan Teknis Pengembangan Jaringan Jalan serta Perencanaan Teknis Penyelenggaraan Jalan dan Jembatan yang Disusun	8 Dokumen	302.500.000	Penyusunan Rencana, Kebijakan, Strategi dan Teknis Pengembangan Jaringan Jalan serta Perencanaan Teknis Penyelenggaraan Jalan dan Jembatan	Kota Pasuruan	Jumlah Dokumen Rencana, Kebijakan, Strategi dan Teknis Pengembangan Jaringan Jalan serta Perencanaan Teknis Penyelenggaraan Jalan dan Jembatan yang Disusun	11 Dokumen	516.825.000	
	Survey Kondisi Jalan/Jembatan	Kota Pasuruan	Panjang Jalan/Jembatan yang Disurvey Kondisinya	81,925 KM	198.800.000	Survey Kondisi Jalan/Jembatan	Kota Pasuruan	Panjang Jalan/Jembatan yang Disurvey Kondisinya	81,925 KM	171.000.000	
	Pemeliharaan Rutin Jalan	Kota Pasuruan	Panjang Jalan yang Dipelihara Secara Rutin	76,25 KM	2.398.698.400	Pemeliharaan Rutin Jalan	Kota Pasuruan	Panjang Jalan yang Dipelihara Secara Rutin	25,318 KM	2.598.698.400	
	Pemantauan dan Evaluasi Penyelenggaraan Jalan Kewenangan Kabupaten/Kota dan Desa	Kota Pasuruan	Panjang Jalan Kewenangan Kabupaten/Kota dan Desa yang Dipantau dan Dievaluasi Penyelenggaraannya	76,25 KM	63.250.000	Pemantauan dan Evaluasi Penyelenggaraan Jalan Kewenangan Kabupaten/Kota dan Desa	Kota Pasuruan	Panjang Jalan Kewenangan Kabupaten/Kota dan Desa yang Dipantau dan Dievaluasi Penyelenggaraannya	76,25 KM	56.132.600	
	Pembangunan Jalan	Kota Pasuruan	Panjang Jalan yang Dibangun	0,5 KM	45.268.800.000	Pembangunan Jalan	Kota Pasuruan	Panjang Jalan yang Dibangun	0,5 KM	2.131.845.000	Perubahan Nomenklatur

No	Rancangan Awal RKPD					Hasil Analisis Kebutuhan					Catatan Penting
	Program/Kegiatan / Sub Kegiatan	Lokasi	Indikator Kinerja	Target Capaian	Pagu Indikatif (Rp.)	Program/Kegiatan / Sub Kegiatan	Lokasi	Indikator Kinerja	Target Capaian	Kebutuhan Dana (Rp)	
											pengampu pembebasan lahan JLU
	Pemeliharaan Berkala Jalan	Kota Pasuruan	Panjang Jalan yang Dipelihara Secara Berkala	4,325 KM	12.559.370.200	Pemeliharaan Berkala Jalan	Kota Pasuruan	Panjang Jalan yang Dipelihara Secara Berkala	0.778 KM	1.893.750.000	
	Rekonstruksi Jalan	Kota Pasuruan	Panjang Jalan yang Direkonstruksi	0,85 KM	3.254.659.700	Rekonstruksi Jalan	Kota Pasuruan	Panjang Jalan yang Direkonstruksi	1,044 KM	3.857.912.500	
	Pengawasan Penyelenggaraan Jalan Kewenangan Kabupaten/Kota dan Desa	Kota Pasuruan	Panjang Jalan Kewenangan Kabupaten/Kota dan Desa yang Diawasi Penyelenggaraannya	5,675 KM	316.250.000	Pengawasan Penyelenggaraan Jalan Kewenangan Kabupaten/Kota dan Desa	Kota Pasuruan	Panjang Jalan Kewenangan Kabupaten/Kota dan Desa yang Diawasi Penyelenggaraannya	3,371 KM	612.147.500	
	Pemeliharaan Rutin Jembatan	Kota Pasuruan	Jumlah Jembatan yang Dipelihara Secara Rutin	63 Jembatan	300.359.800	Pemeliharaan Rutin Jembatan	Kota Pasuruan	Jumlah Jembatan yang Dipelihara Secara Rutin	63 Jembatan	300.359.800	
	PROGRAM PENGEMBANGAN JASA KONSTRUKSI	Kota Pasuruan	persentase Peningkatan Kualitas Jasa Konstruksi	75%	2.298.639.583	PROGRAM PENGEMBANGAN JASA KONSTRUKSI	Kota Pasuruan	persentase Peningkatan Kualitas Jasa Konstruksi	75%	1.315.185.633	
	Penyelenggaraan Pelatihan Tenaga Terampil Kostruksi	Kota Pasuruan	Persentase tenaga terampil konstruksi yang kompeten	100%	408.072.000	Penyelenggaraan Pelatihan Tenaga Terampil Kostruksi	Kota Pasuruan	Persentase tenaga terampil konstruksi yang kompeten	18%	297.535.160	
	Penyediaan Training Need Assessment (TNA) Pelatihan Tenaga Kerja Konstruksi Kualifikasi Jabatan Operator dan Teknisi atau Analis	Kota Pasuruan	Jumlah Training Need Assessment (TNA) PelatihanTenaga Kerja Konstruksi Kualifikasi Jabatan Operator dan Teknisi atau Analis yang Disediakan	1 Dokumen	45.822.000	Penyediaan Training Need Assessment (TNA) Pelatihan Tenaga Kerja Konstruksi Kualifikasi Jabatan Operator dan Teknisi atau Analis	Kota Pasuruan	Jumlah Training Need Assessment (TNA) PelatihanTenaga Kerja Konstruksi Kualifikasi Jabatan Operator dan Teknisi atau Analis yang Disediakan	1 Dokumen	45.822.000	

No	Rancangan Awal RKPD					Hasil Analisis Kebutuhan					Catatan Penting
	Program/Kegiatan / Sub Kegiatan	Lokasi	Indikator Kinerja	Target Capaian	Pagu Indikatif (Rp.)	Program/Kegiatan / Sub Kegiatan	Lokasi	Indikator Kinerja	Target Capaian	Kebutuhan Dana (Rp)	
	Pembinaan dan Peningkatan Kapasitas Kelembagaan Jasa Konstruksi	Kota Pasuruan	Jumlah Lembaga Jasa Konstruksi yang Dibina dan Ditingkatkan Kapasitasnya	10 Lembaga	121.000.000	Pembinaan dan Peningkatan Kapasitas Kelembagaan Jasa Konstruksi	Kota Pasuruan	Jumlah Lembaga Jasa Konstruksi yang Dibina dan Ditingkatkan Kapasitasnya	10 Lembaga	51.388.200	
	Pemantauan dan Evaluasi Pelatihan Tenaga Kerja Konstruksi Kualifikasi Jabatan Operator dan Teknisi atau Analis	Kota Pasuruan	Jumlah Tenaga KerjaKonstruksi Kualifikasi Jabatan Operator dan Teknisi atau Analis yang Dipantau dan Dievaluasi Pelatihannya	1 Dokumen	45.600.000	Pemantauan dan Evaluasi Pelatihan Tenaga Kerja Konstruksi Kualifikasi Jabatan Operator dan Teknisi atau Analis	Kota Pasuruan	Jumlah Tenaga KerjaKonstruksi Kualifikasi Jabatan Operator dan Teknisi atau Analis yang Dipantau dan Dievaluasi Pelatihannya	0 Dokumen	0	
	Pelatihan Tenaga Kerja Konstruksi Kualifikasi Jabatan Operator, Teknisi atau Analis	Kota Pasuruan	Jumlah Tenaga Kerja Konstruksi Kualifikasi Jabatan Operator, Teknisi atau Analis yang Dilatih	50 Orang	195.650.000	Pelaksanaan Pelatihan Tenaga Terampil Konstruksi	Kota Pasuruan	Jumlah Tenaga Kerja Konstruksi Kualifikasi Jabatan Operator, Teknisi atau Analis yang Dilatih	50 Orang	200.324.960	
	Penyelenggaraan Sistem Informasi Jasa Konstruksi Cakupan Daerah Kabupaten/Kota	Kota Pasuruan	Persentase layanan sistem informasi jasa konstruksi	100%	1.737.117.583	Penyelenggaraan Sistem Informasi Jasa Konstruksi Cakupan Daerah Kabupaten/Kota	Kota Pasuruan	Persentase layanan sistem informasi jasa konstruksi	77%	922.050.473	
	Penyediaan Perangkat Pendukung Layanan Informasi Jasa Konstruksi	Kota Pasuruan	Jumlah Perangkat Pendukung Layanan Informasi Jasa Konstruksi yang Disediakan	12 Perangkat Pendukung	1.640.000.000	Penyediaan Perangkat Pendukung Layanan Informasi Jasa Konstruksi	Kota Pasuruan	Jumlah Perangkat Pendukung Layanan Informasi Jasa Konstruksi yang Disediakan	12 Perangkat Pendukung	845.941.563	
	Penyediaan Data dan Informasi Jasa Konstruksi Cakupan Kabupaten/Kota	Kota Pasuruan	Jumlah Dokumen Data dan Informasi Jasa Konstruksi Cakupan Kabupaten/Kota yang Disediakan	12 Dokumen	56.645.826	Penyediaan Data dan Informasi Jasa Konstruksi Cakupan Kabupaten/Kota	Kota Pasuruan	Jumlah Dokumen Data dan Informasi Jasa Konstruksi Cakupan Kabupaten/Kota yang Disediakan	12 Dokumen	36.940.830	

No	Rancangan Awal RKPD					Hasil Analisis Kebutuhan					Catatan Penting
	Program/Kegiatan / Sub Kegiatan	Lokasi	Indikator Kinerja	Target Capaian	Pagu Indikatif (Rp.)	Program/Kegiatan / Sub Kegiatan	Lokasi	Indikator Kinerja	Target Capaian	Kebutuhan Dana (Rp)	
	Operasionalisasi Layanan Informasi Jasa Konstruksi	Kota Pasuruan	Jumlah Layanan Informasi Jasa Konstruksi yang Dioperasikan	1 Layanan Informasi	40.471.757	Operasionalisasi Layanan Informasi Jasa Konstruksi	Kota Pasuruan	Jumlah Layanan Informasi Jasa Konstruksi yang Dioperasikan	1 Layanan Informasi	39.168.080	
	Pengawasan Tertib Usaha, Tertib Penyelenggaraan dan Tertib Pemanfaatan Jasa Konstruksi	Kota Pasuruan	Persentase Jumlah Dokumen produk hukum yang dihasilkan dalam 1 tahun	100,00%	153.450.000	Pengawasan Tertib Usaha, Tertib Penyelenggaraan dan Tertib Pemanfaatan Jasa Konstruksi	Kota Pasuruan	Persentase Jumlah Dokumen produk hukum yang dihasilkan dalam 1 tahun	10,00%	95.600.000	
	Pembinaan Tertib Usaha, Tertib Penyelenggaraan, dan Tertib Pemanfaatan Produk Jasa Konstruksi	Kota Pasuruan	Jumlah Lembaga Jasa Konstruksi yang Dibina Tertib Usaha, Tertib Penyelenggaraan, dan Tertib Pemanfaatan Produk	10 Lembaga	95.600.000	Pembinaan Tertib Usaha, Tertib Penyelenggaraan, dan Tertib Pemanfaatan Produk Jasa Konstruksi	Kota Pasuruan	Jumlah Lembaga Jasa Konstruksi yang Dibina Tertib Usaha, Tertib Penyelenggaraan, dan Tertib Pemanfaatan Produk	10 Lembaga	95.600.000	
	Penyusunan Produk Hukum Daerah terkait Penyelenggaraan Jasa Konstruksi di Kabupaten/Kota	Kota Pasuruan	Jumlah Produk Hukum Daerah terkait Penyelenggaraan Jasa Konstruksi di Kabupaten/Kota	1 Dokumen	57.850.000	Penyusunan Produk Hukum Daerah terkait Penyelenggaraan Jasa Konstruksi di Kabupaten/Kota	Kota Pasuruan	Jumlah Produk Hukum Daerah terkait Penyelenggaraan Jasa Konstruksi di Kabupaten/Kota	0 Dokumen	0	
	PROGRAM PENYELENGGARAAN PENATAAN RUANG	Kota Pasuruan	Persentase ketaatan terhadap Rencana Tata Ruang	82,67%	484.000.000	PROGRAM PENYELENGGARAAN PENATAAN RUANG	Kota Pasuruan	Persentase ketaatan terhadap Rencana Tata Ruang	82,67%	2.208.664.000	
						Penetapan Rencana Tata Ruang Wilayah (RTRW) dan Rencana Rinci Tata Ruang (RRTR) Kabupaten/Kota	Kota Pasuruan	Persentase progress pelaksanaan tahapan penetapan RTRW dan RRTR Kab/Kota	49,00%	300.000.000	

No	Rancangan Awal RKPD					Hasil Analisis Kebutuhan					Catatan Penting
	Program/Kegiatan / Sub Kegiatan	Lokasi	Indikator Kinerja	Target Capaian	Pagu Indikatif (Rp.)	Program/Kegiatan / Sub Kegiatan	Lokasi	Indikator Kinerja	Target Capaian	Kebutuhan Dana (Rp)	
						Pelaksanaan Persetujuan Substansi RDTR Kabupaten/Kota	Kota Pasuruan	Jumlah dokumen administrasi persetujuan substansi RDTR Kabupaten/Kota	1 Dokumen	300.000.000,00	
	Koordinasi dan Sinkronisasi Perencanaan Tata Ruang Daerah Kabupaten/Kota	Kota Pasuruan	Persentase kesesuaian subtansi pada dokumen rencana tata ruang yang tersusun	100,00%	275.000.000	Koordinasi dan Sinkronisasi Perencanaan Tata Ruang Daerah Kabupaten/Kota	Kota Pasuruan	Persentase dokumen perencanaan tata ruang yang disusun sesuai ketentuan	33,33%	1.730.000.000	
	Penyusunan Peta Dasar	Kota Pasuruan	Jumlah data SHP Peta Dasar	1 Peta	275.000.000,00	Penyusunan Peta Dasar	Kota Pasuruan	Jumlah data SHP Peta Dasar	1 Peta	120.000.000,00	
						Penyusunan RDTR Kabupaten/Kota	Kota Pasuruan	Jumlah materi teknis dan ranperkada RDTR Kabupaten/Kota	2 Dokumen	490.000.000,00	
						Penyusunan RTRW Kabupaten/Kota	Kota Pasuruan	Jumlah materi teknis dan ranperda RTRW Kabupaten/Kota	2 Dokumen	1.120.000.000,00	
	Koordinasi dan sinkronisasi pengendalian pemanfaatan ruang daerah Kabupaten/Kota	Kota Pasuruan	Persentase penilaian pelaksanaan pengendalian dan pemanfaatan ruang	20%	209.000.000	Koordinasi dan sinkronisasi pengendalian pemanfaatan ruang daerah Kabupaten/Kota	Kota Pasuruan	Persentase penilaian pelaksanaan pengendalian dan pemanfaatan ruang	20%	178.664.000	
	Koordinasi pelaksanaan penataan ruang	Kota Pasuruan	Jumlah Dokumen Koordinasi Pelaksanaan Penataan Ruang	3 Dokumen	209.000.000	Koordinasi pelaksanaan penataan ruang	Kota Pasuruan	Jumlah Dokumen Koordinasi Pelaksanaan Penataan Ruang	0 Dokumen	0	
						Pengawasan TURBINLAK dan Pengawasan Fungsi dan Manfaat	Kota Pasuruan	Dokumen hasil Peniliaian kinerja Pengaturan, Pembinaan dan Pelaksanaan Penataan Ruang dan	1 Dokumen	178.664.000	

No	Rancangan Awal RKPD					Hasil Analisis Kebutuhan					Catatan Penting
	Program/Kegiatan / Sub Kegiatan	Lokasi	Indikator Kinerja	Target Capaian	Pagu Indikatif (Rp.)	Program/Kegiatan / Sub Kegiatan	Lokasi	Indikator Kinerja	Target Capaian	Kebutuhan Dana (Rp)	
								Penilaian Kinerja Fungsi dan Manfaat			
	Urusan Pemerintahan Bidang Pertanahan				*176.700.000*					*44.575.812.485*	
	PROGRAM PENYELESAIAN GANTI KERUGIAN DAN SANTUNAN TANAH UNTUK PEMBANGUNAN	Kota Pasuruan	Persentase penyelesaian ganti kerugian tanah untuk pembangunan	21,43%	106.700.000	PROGRAM PENYELESAIAN GANTI KERUGIAN DAN SANTUNAN TANAH UNTUK PEMBANGUNAN	Kota Pasuruan	Persentase penyelesaian ganti kerugian tanah untuk pembangunan		44.533.812.485	
	Penyelesaian masalah ganti kerugian dan santunan tanah untuk pembangunan oleh pemerintah daerah Kabupaten/Kota	Kota Pasuruan	Persentase penyelesaian masalah ganti kerugian dan santunan tanah untuk pembangunan secara tepat waktu	21,43%	106.700.000	Penyelesaian masalah ganti kerugian dan santunan tanah untuk pembangunan oleh pemerintah daerah Kabupaten/Kota	Kota Pasuruan	Persentase penyelesaian masalah ganti kerugian dan santunan tanah untuk pembangunan secara tepat waktu	21,43%	44.533.812.485	
	Koordinasi dan sinkronisasi penyelesaian masalah ganti kerugian dan santunan tanah untuk pembangunan oleh pemerintah daerah kabupaten/kota	Kota Pasuruan	Jumlah dokumen koordinasi dan sinkronisasi penyelesaian masalah ganti kerugian dan santunan tanah untuk pembangunan oleh Pemerintah Daerah Kabupaten/Kota	2 Dokumen	106.700.000	Koordinasi dan sinkronisasi penyelesaian masalah ganti kerugian dan santunan tanah untuk pembangunan oleh pemerintah daerah kabupaten/kota	Kota Pasuruan	Jumlah Dokumen Koordinasi dan Sinkronisasi Penyelesaian Masalah Ganti Kerugian dan Santunan Tanah untuk Pembangunan oleh Pemerintah Daerah Kabupaten/Kota	0 Dokumen	0	
						Penyelesaian masalah Ganti Kerugian Tanah untuk Pembangunan oleh Pemerintah Daerah Kabupaten/Kota	Kota Pasuruan	Jumlah laporan penyelesaian Permasalahan Ganti Kerugian tanah untuk pembangunan	1 Laporan	44.533.812.485	

No	Rancangan Awal RKPD					Hasil Analisis Kebutuhan					Catatan Penting
	Program/Kegiatan / Sub Kegiatan	Lokasi	Indikator Kinerja	Target Capaian	Pagu Indikatif (Rp.)	Program/Kegiatan / Sub Kegiatan	Lokasi	Indikator Kinerja	Target Capaian	Kebutuhan Dana (Rp)	
	PROGRAM REDISTRIBUSI TANAH, SERTA GANTI KERUGIAN PROGRAM TANAH KELEBIHAN MAKSIMUM DAN TANAH ABSENTEE	Kota Pasuruan	Persentase petak tanah yang bersertifikat	64,71%	70.000.000	PROGRAM REDISTRIBUSI TANAH, SERTA GANTI KERUGIAN PROGRAM TANAH KELEBIHAN MAKSIMUM DAN TANAH ABSENTEE	Kota Pasuruan	Persentase petak tanah yang bersertifikat	64,71%	42.000.000	
	Penetapan Subjek dan Objek Redistribusi Tanah serta Ganti Kerugian Tanah Kelebihan Maksimum dan Tanah Absentee dalam 1 (satu) Daerah Kabupaten/Kota	Kota Pasuruan	Persentase kegiatan penetapan subjek dan objek redistribusi tanah	100,00%	70.000.000	Penetapan Subjek dan Objek Redistribusi Tanah serta Ganti Kerugian Tanah Kelebihan Maksimum dan Tanah Absentee dalam 1 (satu) Daerah Kabupaten/Kota	Kota Pasuruan	Persentase kegiatan penetapan subjek dan objek redistribusi tanah	33,33%	42.000.000	
	Inventarisasi dan Rekomendasi Objek Redistribusi Tanah	Kota Pasuruan	Jumlah Data Inventarisasi dan Rekomendasi Obyek Redistribusi Tanah dalam 1 (Satu) Kabupaten/Kota	1 Dokumen	70.000.000	Inventarisasi dan Rekomendasi Objek Redistribusi Tanah	Kota Pasuruan	Jumlah Data Inventarisasi dan Rekomendasi Obyek Redistribusi Tanah dalam 1 (Satu) Kabupaten/Kota	0 Dokumen	0	
						Koordinasi Penyelenggaraan Redistribusi Tanah Objek Reforma Agraria dalam 1 (Satu) Kabupaten/Kota	Kota Pasuruan	Jumlah Dokumen Sidang Panitia Pertimbangan Landreform dalam rangka Kegiatan Redistribusi Tanah	2 Dokumen	42.000.000	

2.5. Penelaahan Usulan Program dan Kegiatan Masyarakat

Usulan program dan kegiatan dari para pemangku kepentingan tahun 2026 ini dihasilkan dari aspirasi masyarakat melalui beberapa proses. Untuk kegiatan fisik diperoleh dari musrenbang pada tingkatan kelurahan, yang dilanjutkan pada tingkat kecamatan, forum pemangku kepentingan dan terakhir pada musrenbang kota. Demikian juga untuk proses kegiatan non fisik. Melalui hasil musrenbang diharapkan dapat menampung aspirasi masyarakat serta menjawab isu-isu penting penyelenggaraan tugas pokok dan fungsi perangkat daerah. Selanjutnya hasil tersebut akan dievaluasi dan disesuaikan dengan program dan kegiatan perangkat daerah yang bersangkutan sebagaimana terdapat pada Tabel 2.5 sebagai berikut:

Tabel 2.4
Usulan Program dan Kegiatan dari Para Pemangku Kepentingan Tahun 2026
Kota Pasuruan

No	Usulan	Asal Usulan (Musrenbang/ pokir/ Forum PD)	Program/Kegiatan/Sub Kegiatan	Lokasi	Indikator Kinerja	Besaran/Volume	Catatan
1	#PG Rehabilitasi Saluran Irigasi dengan tinggi 2 m	Musrenbang	PROGRAM PENGELOLAAN SUMBER DAYA AIR (SDA)/Pengembangan dan Pengelolaan Sistem Irigasi Primer dan Sekunder pada Daerah Irigasi yang Luasnya dibawah 1000 Ha dalam 1 (satu) Daerah Kabupaten/Kota/Sub Kegiatan Peningkatan Jaringan Irigasi Permukaan	Babatan Kelurahan Bakalan RW 5 dan 6, Kota Pasuruan	Persentase jaringan irigasi dalam kondisi baik/Persentase Pengembangan dan Pengelolaan Sistem Irigasi Primer dan Sekunder yang terlaksana/Panjang Jaringan Irigasi Permukaan yang Ditingkatkan	Rp 1,057,500,000.00 750 m'	Pengusul: ACHMAD RIZKI ARDIANZAH, S.STP Rekomendasi: RENJA 2025 Pagu 495.720.000
2	#PG Peningkatan Saluran Irigasi dengan tinggi 0,60 m	Musrenbang	PROGRAM PENGELOLAAN SUMBER DAYA AIR (SDA)/Pengembangan dan Pengelolaan Sistem Irigasi Primer dan Sekunder pada Daerah Irigasi yang Luasnya dibawah 1000 Ha dalam 1 (satu) Daerah Kabupaten/Kota/Sub Kegiatan Peningkatan Jaringan Irigasi Permukaan	RT. 1,2,3 RW. 6 RT 3 RW. 2 RT 3,7 RW 7 RT 2,3 RW 3 Kelurahan Sekargadung , Kota Pasuruan	Persentase jaringan irigasi dalam kondisi baik/Persentase Pengembangan dan Pengelolaan Sistem Irigasi Primer dan Sekunder yang terlaksana/Panjang Jaringan Irigasi Permukaan yang Ditingkatkan	Rp 3,822,000,000.00 2600 m'	Pengusul: SUSIATI, SH Rekomendasi: RENJA 2025 Pagu 826.200.000
3	#PG Peningkatan Saluran Irigasi dengan tinggi 1 m	Musrenbang	PROGRAM PENGELOLAAN SUMBER DAYA AIR (SDA)/Pengembangan dan Pengelolaan Sistem Irigasi Primer dan Sekunder pada Daerah Irigasi yang Luasnya dibawah 1000 Ha dalam 1 (satu) Daerah Kabupaten/Kota/Sub Kegiatan Rehabilitasi Jaringan Irigasi Permukaan	RW. 04 Belakang Kantor Kelurahan Blandongan, Kota Pasuruan, Kota Pasuruan	Persentase jaringan irigasi dalam kondisi baik/Persentase Pengembangan dan Pengelolaan Sistem Irigasi Primer dan Sekunder yang terlaksana/Panjang Jaringan Irigasi Permukaan yang Direhabilitasi	Rp 1,102,500,000.00 750 m'	Pengusul: H. SAIPUDIN JUHRI, SE Rekomendasi: RENJA 2025 Pagu 499.800.000

No	Usulan	Asal Usulan (Musrenbang/ pokir/ Forum PD)	Program/Kegiatan/Sub Kegiatan	Lokasi	Indikator Kinerja	Besaran/Volume	Catatan
4	#PG Peningkatan Saluran Irigasi dengan tinggi 2 m	Musrenbang	PROGRAM PENGELOLAAN DAN PENGEMBANGAN SISTEM DRAINASE/Pengelolaan dan Pengembangan Sistem Drainase yang Terhubung Langsung dengan Sungai dalam Daerah Kabupaten/Kota/Sub Kegiatan Rehabilitasi Sistem Drainase Perkotaan	RW 01 (JL DARMOYUDO DAN JL DARMOYUDO UTAMA) KELURAHAN PURWOREJO, RT 10 RW 08 KELURAHAN PURWOREJO, Kota Pasuruan	Persentase wilayah yang terlayani sistem jaringan drainase skala kota sehingga tidak terjadi genangan (lebih dari 30 cm, selama 2 jam)/Persentase pengelolaan dan Pengembangan Sistem Drainase yang terhubung langsung dengan sungai yang ditingkatkan/Jumlah Sistem Drainase Perkotaan yang Direhabilitasi	Rp 168,000,000.00 200 m'	Pengusul: APRIAN EKA SARI, SP Rekomendasi: RENJA 2025 Pagu 273.900.000
5	REKONSTRUKSI / PENINGKATAN JALAN KOTA	Pokir	PROGRAM PENYELENGGARAAN JALAN/Penyelenggaraan Jalan Kabupaten/Kota/Sub Kegiatan Rekonstruksi jalan	Pertigaan Jl. Kalimantan / Jl. Halmahera sebelah utara rel KA. Kelurahan Trajeng dan kelurahan Karanganyar (Safi'i / Mashur 081233623477), Kota Pasuruan	Panjang Jalan yang Direkonstruksi	Rp 941,250,000 100 M2	Pengusul: Mochammad Machfud, SH., M.Hum Rekomendasi: digabung dengan musrenbang Kel. Trajeng RENJA 2025 Pagu 1.500.000.000
6	#PG REKONSTRUKSI / PENINGKATAN SALURAN DAN TROTOAR (ANDESIT LEBAR 2m)	Musrenbang	PROGRAM PENYELENGGARAAN JALAN/Penyelenggaraan Jalan Kabupaten/Kota/Sub Kegiatan Rekonstruksi jalan	Jl Dr Wahidin SH RT. 05 RW. 01 s.d Jl Sunan Ampel RT. 06 RW. 01 Kelurahan Pekuncen, Kota Pasuruan	persentase jalan kota dan bangunan pelengkapnya dalam kondisi baik dan sedang & Persentase jembatan dalam kondisi baik dan sedang/Persentase jalan kota dalam kondisi baik dan sedang/Panjang Jalan yang Direkonstruksi	Rp 2,761,650,000.00 m'	Pengusul: DINA CATUR PUTRIANI, SH, MM Rekomendasi: RENJA 2025 Pagu 800.000.000
7	#PG Pembangunan/rehabilitasi pekerjaan saluran permukiman	Musrenbang	PROGRAM PENYELENGGARAAN JALAN/Penyelenggaraan Jalan Kabupaten/Kota/Sub Kegiatan Rekonstruksi jalan	RW 3 RT 1,2 , RW 4 RT 1 KELURAHAN WIROGUNAN, Kota Pasuruan	persentase jalan kota dan bangunan pelengkapnya dalam kondisi baik dan sedang & Persentase jembatan dalam	Rp 700,000,000.00 - m'	Pengusul: FITRIA ISTANTI, SE Rekomendasi:

No	Usulan	Asal Usulan (Musrenbang/ pokir/ Forum PD)	Program/Kegiatan/Sub Kegiatan	Lokasi	Indikator Kinerja	Besaran/Volume	Catatan
					kondisi baik dan sedang/Persentase jalan kota dalam kondisi baik dan sedang/Panjang Jalan yang Direkonstruksi		RENJA 2025 Pagu 400.985.000
8	#PG Pembangunan/ rehabilitasi pekerjaan jalan aspal permukiman (1m' pekerjaan jalan aspal lebar 3 m)	Musrenbang	PROGRAM PENYELENGGARAAN JALAN/Penyelenggaraan Jalan Kabupaten/Kota/Sub Kegiatan Rekonstruksi jalan	RT 1 RW 1 KELURAHAN WIROGUNAN, Kota Pasuruan	persentase jalan kota dan bangunan pelengkapnya dalam kondisi baik dan sedang & Persentase jembatan dalam kondisi baik dan sedang/Persentase jalan kota dalam kondisi baik dan sedang/Panjang Jalan yang Direkonstruksi	Rp 800,000,000.00 - m'	Pengusul: FITRIA ISTANTI, SE Rekomendasi: RENJA 2025 Pagu 400.985.000
9	#PG PEMBANGUNAN SALURAN DAN TROTOAR (ANDESIT LEBAR 2m)	Musrenbang	PROGRAM PENYELENGGARAAN JALAN/Penyelenggaraan Jalan Kabupaten/Kota/Sub Kegiatan Pemeliharaan Berkala jalan	Jalan Halmahera RT. 02, RT. 03, dan RT. 04 RW. 06 Kelurahan Karanganyar Kecamatan Panggungrejo Kota Pasuruan, Kota Pasuruan	persentase jalan kota dan bangunan pelengkapnya dalam kondisi baik dan sedang & Persentase jembatan dalam kondisi baik dan sedang/Persentase jalan kota dalam kondisi baik dan sedang/Panjang Jalan yang Dipelihara Secara Berkala	Rp 1,375,000,000.00 250 m'	Pengusul: RAFLI SANDHO DWI LAKSANA, S.AB. Rekomendasi: RENJA 2025 Pagu 1.350.000.000

No	Usulan	Asal Usulan (Musrenbang/ pokir/ Forum PD)	Program/Kegiatan/Sub Kegiatan	Lokasi	Indikator Kinerja	Besaran/Volume	Catatan
10	#PG REKONSTRUKSI / PENINGKATAN SALURAN DAN TROTOAR (KORALTEX LEBAR 2m)	Musrenbang	PROGRAM PENYELENGGARAAN JALAN/Penyelenggaraan Jalan Kabupaten/Kota/Sub Kegiatan Pemeliharaan Berkala jalan	Kelurahan Tamba'an RT 2 RW 3, Kota Pasuruan	persentase jalan kota dan bangunan pelengkapnya dalam kondisi baik dan sedang & Persentase jembatan dalam kondisi baik dan sedang/Persentase jalan kota dalam kondisi baik dan sedang/Panjang Jalan yang Dipelihara Secara Berkala	Rp 1,925,000,000.00 350 m'	Pengusul: ZAINUL ARIFIN, ST Rekomendasi: RENJA 2025 Pagu 1.350.000.000
11	#PG REKONSTRUKSI / PENINGKATAN SALURAN DAN TROTOAR (ANDESIT LEBAR 2m)	Musrenbang	PROGRAM PENYELENGGARAAN JALAN/Penyelenggaraan Jalan Kabupaten/Kota/Sub Kegiatan Pemeliharaan Berkala jalan	Sepanjang Jl. Halmahera dari selatan ke utara, RW.06, RW.07. RW.09, Kota Pasuruan	persentase jalan kota dan bangunan pelengkapnya dalam kondisi baik dan sedang & Persentase jembatan dalam kondisi baik dan sedang/Persentase jalan kota dalam kondisi baik dan sedang/Panjang Jalan yang Dipelihara Secara Berkala	Rp 3,300,000,000.00 600 m'	Pengusul: MUHAMMAD ERFAN EFFENDY, S.IP, MM Rekomendasi: RENJA 2025 Pagu 1.350.000.000
12	#PG REKONSTRUKSI / PENINGKATAN SALURAN TEPI JALAN KOTA (UDITCH 100x100 GANDAR 20 TON)	Musrenbang	PROGRAM PENYELENGGARAAN JALAN/Penyelenggaraan Jalan Kabupaten/Kota/Sub Kegiatan Pemeliharaan Berkala jalan	JL. Sulawesi Perempatan Utara Kelurahan Trajeng, Kota Pasuruan, Kota Pasuruan	persentase jalan kota dan bangunan pelengkapnya dalam kondisi baik dan sedang & Persentase jembatan dalam kondisi baik dan sedang/Persentase jalan kota dalam kondisi baik dan sedang/Panjang Jalan yang Dipelihara Secara Berkala	Rp 2,133,000,000.00 - m'	Pengusul: MUHAMMAD ERFAN EFFENDY, S.IP, MM Rekomendasi: RENJA 2025 Pagu 1.400.000.000

No	Usulan	Asal Usulan (Musrenbang/ pokir/ Forum PD)	Program/Kegiatan/Sub Kegiatan	Lokasi	Indikator Kinerja	Besaran/Volume	Catatan
13	Pembangunan/ Rehabilitasi pekerjaan Jembatan permukiman (1m2 pekerjaan jembatan beton bertulang	Pokir		Jl. Sastro Surotoko Rw. I Kel. Wirogunan, Kota Pasuruan		Rp 837,500,000 335 m2	Pengusul: Abdul Ghofur Rekomendasi: diusulkan penggantian jembatan tahun 2026
14	PEMBANGUNAN SALURAN DAN TROTOAR (KORALTEX LEBAR 2m)	Pokir		JALAN HANG TUAH RW 3 KELURAHAN GADINGREJO, Kota Pasuruan		Rp 407,500,000 100 M2	Pengusul: farid misbah Rekomendasi: Dilaksanakan tahun 2024
15	Peningkatan Saluran Irigasi dengan tinggi 1 m	Pokir		sebani petahunan titik 0 mulai smp muhammadiyah keselatan, Kota Pasuruan		Rp 1,224,000,000 500 m2	Pengusul: farid misbah Rekomendasi: dikerjakan di tahun 2024
16	Pembangunan/rehabilitasi pekerjaan jalan aspal permukiman (1m' pekerjaan jalan aspal lebar 3 m)	Pokir		RT.4 RW.2 Kelurahan Kepel (Masruhan / Amin 082132146641), Kota Pasuruan		Rp 1,415,700,000 500 M	Pengusul: H. Ismail Marzuki Hasan, SE Rekomendasi: diusulkan peningkatan saluran drainase tahun 2026
17	Pembangunan/rehabilitasi pekerjaan paving permukiman (1 m’ pekerjaan paving L=2m)	Pokir		Timur sungai RT 1/RW 1 (desa Rekesan) kelurahan Pekuncen , Kecamatan Panggungrejo, Kota Pasuruan		Rp 21,545,000 31 m'	Pengusul: Helmi S.Psi Rekomendasi: dilaksanakan oleh DPRKP tahun 2024
18	Normalisasi saluran	Pokir		JL SUNAN AMPEL KELURAHAN PETAMANAN, Kota Pasuruan		Rp 2,761,650,000 200 M2	Pengusul: Jejeb Anur khamid Rekomendasi: diusulkan peningkatan drainse dan trotoar tahun 2026

No	Usulan	Asal Usulan (Musrenbang/ pokir/ Forum PD)	Program/Kegiatan/Sub Kegiatan	Lokasi	Indikator Kinerja	Besaran/Volume	Catatan
19	Rehabilitasi Tanggul Sungai dengan bronjong tinggi 3 m	Pokir		SUNGAI BASIN RW 09 KELURAHAN NGEMPLAK REJO , Kota Pasuruan		Rp 116,200,000 100 m2	Pengusul: M arief Rekomendasi: dilaksanakan tahun 2024
20	Pembangunan/rehabilitasi pekerjaan paving dan saluran permukiman dengan L=1m (saluran 1 sisi)	Pokir		Rt.1 Rw.3 Jalan Hangtuah Kelurahan Tamba'an Kecamatan Panggungrejo, Kota Pasuruan		Rp 500,000,000 125 m3	Pengusul: Marzul Afianto, SE Rekomendasi: diusulkan peningkatan drainase dan trotoar 2026
21	REKONSTRUKSI / PENINGKATAN JALAN KOTA	Pokir		RT3 RW4 Kelurahan Karanganyar (Sangar) Kecamatan Panggungrejo, CP Pak Mukri 085234953272, Kota Pasuruan		Rp 110,000,000 1 unit	Pengusul: Muhammad Syaifudin Rekomendasi: untuk kerusakan bangunan di Posyandu di RT. 03 RW. 04 Kel Karanganyar Mengalami kerusakan pada atap, kusen pintu dan jendela, Cat dinding yang sudah kusam
22	Pembangunan/rehabilitasi pekerjaan saluran permukiman	Pokir		RT01, RT02, RT03 RW03 Kelurahan Blandongan, CP Bpk Said 082231639267, Kota Pasuruan		Rp 800,000,000 350 m'	Pengusul: Mukhammad Ruddy Salam,SPd.I Rekomendasi: diusulkan pemeliharaan jalan 2026

No	Usulan	Asal Usulan (Musrenbang/ pokir/ Forum PD)	Program/Kegiatan/Sub Kegiatan	Lokasi	Indikator Kinerja	Besaran/Volume	Catatan
23	#PG Pembangunan/ rehabilitasi pekerjaan jalan aspal permukiman (1m' pekerjaan jalan aspal lebar 3 m)	Musrenbang		Jl. KH Hasyim Asyari RW 09, Kota Pasuruan		Rp 3,017,500,000.00 - m'	Pengusul: ACHMAD RIZKI ARDIANZAH, S.STP Rekomendasi: RANWAL RENJA 2025 (Refocusing KUA PPAS) (sama dengan Pokir 10 & 19)
24	#PG Peningkatan Saluran Irigasi dengan tinggi 1 m	Musrenbang		RW. 02 Belakang Terminal dan RW. 03 Timur Terminal kelurahan Blandongan, Kota Pasuruan, Kota Pasuruan		Rp 128,000,000.00 400 m'	Pengusul: H. SAIPUDIN JUHRI, SE Rekomendasi: Prioritas 3 CROSSING DI JALAN NASIONAL, SEBAGIAN SALURAN ADA DIDALAM TERMINAL
25	#PG Rehabilitasi Saluran Irigasi dengan tinggi 1 m	Musrenbang		Kelurahan Bugul Kidul Perumnas ,RT 02 RW 05, Kota Pasuruan		Rp 294,000,000.00 200 m'	Pengusul: INUS MARDININGTYA S, SH Rekomendasi: Prioritas 3 BTR 7 PERUMNAS BUGUL; lahan aset provinsi terdapat juga usulan pagar dinding perumahan, sebelumnya pagar berupa seng gelombang (disurvey juga oleh DPRKP- Perumahan)

No	Usulan	Asal Usulan (Musrenbang/ pokir/ Forum PD)	Program/Kegiatan/Sub Kegiatan	Lokasi	Indikator Kinerja	Besaran/Volume	Catatan
26	#PG Pembangunan/rehabilitasi pekerjaan paving dan saluran permukiman dengan L=3m (saluran 2 sisi)	Musrenbang		Kelurahan Kepel RW. I, RW. II dan RW. III, Kota Pasuruan		Rp 1,415,700,000.00 - m'	Pengusul: SUKIRMAN, SE Rekomendasi: RANWAL RENJA 2025 (Refocusing KUA PPAS)
27	#PG Peningkatan Saluran Irigasi dengan tinggi 1 m	Musrenbang		Kelurahan Kepel RW. III dan RW. V, Kota Pasuruan		Rp 588,000,000.00 400 m'	Pengusul: SUKIRMAN, SE Rekomendasi: S.BTR.8.Ka.1 (TERUSAN LINING PAKET 2023) RANWAL RENJA 2025 (Refocusing KUA PPAS)
28	#PG Peningkatan Saluran Irigasi dengan tinggi 1,5 m	Musrenbang		Kelurahan Krampyangan RW. 01 dan RW. 02, Kota Pasuruan		Rp 420,000,000.00 500 m'	Pengusul: SUMIATI, S.Pd, MM. Rekomendasi: BELAKANG GOR TEMBUS WARSAM (Tersier Belum Masuk SK)
29	#PG Pembangunan Gedung Negara Sederhana(Spesifikasi:tidak termasuk biaya non standar sesuai permen PUPR 22/PRT/M/2018)	Musrenbang		Jl. Irian Jaya No. 06 Gadingrejo , Kota Pasuruan		Rp 584,000,000.00 - m2	Pengusul: KHUSNUL LUTFI Rekomendasi: Prioritas 2
30	#PG PEMBANGUNAN SALURAN DAN TROTOAR (KORALTEX LEBAR 2m)	Musrenbang		Jl. Banda , Kota Pasuruan		Rp 1,550,000,000.00 - m'	Pengusul: KHUSNUL LUTFI Rekomendasi: Dilaksanakan tahun 2024

No	Usulan	Asal Usulan (Musrenbang/ pokir/ Forum PD)	Program/Kegiatan/Sub Kegiatan	Lokasi	Indikator Kinerja	Besaran/Volume	Catatan
31	#PG Peningkatan Saluran Irigasi dengan tinggi 2 m	Musrenbang		RT 03 RW 02 Belakang bulog., Sungai Kulon Kali , Kota Pasuruan		Rp 1,470,000,000.00 1000 m'	Pengusul: KHUSNUL LUTFI Rekomendasi: Prioritas 3 SEBELANG BARAT BULOG - WILAYAH UPT WS WELANG (Kewenangan Provinsi), saluran sekunder
32	#PG Pembangunan Gedung Negara Tidak Sederhana(Spesifikasi:tidak termasuk biaya non standar sesuai permen PUPR 22/PRT/M/2018	Musrenbang		Jl. Slamet Riyadi No.8, Kota Pasuruan		Rp 3,486,000,000.00 600 m2	Pengusul: MUHAMMAD MURTADHO, SP. Rekomendasi: Prioritas 3 Lokasi Relokasi Kelurahan Gentong berada di Jl. Slamet Riadi tepatnya didekat Perum Sevilla, Lahan untuk relokasi ke tanah bengkok yang memiliki luas 1.000 m². Untuk akses jalannya tidak ada (akses tertutup oleh bengkel sepeda motor dan mobil) dibutuhkan pembebasan lahan

No	Usulan	Asal Usulan (Musrenbang/ pokir/ Forum PD)	Program/Kegiatan/Sub Kegiatan	Lokasi	Indikator Kinerja	Besaran/Volume	Catatan
33	#PG Pembangunan/rehabilitasi pekerjaan paving permukiman (pekerjaan paving per m2)	Musrenbang		Kelurahan Karangketug RW 02 03, 06, Kota Pasuruan		Rp 700,000,000.00 - m2	Pengusul: RUDY KURNIAWAN, SE. Rekomendasi: Dikerjakan pemeliharaan rutin
34	#PG REKONSTRUKSI / PENINGKATAN JALAN KOTA	Musrenbang		Jl Jolondriyo bagian selatan, rt 01 dan rt 02 rw 6 kelurahan Krapyakrejo, Kecamatan Gadingrejo, Kota Pasuruan. , Kota Pasuruan		Rp 1,725,000,000.00 - m2	Pengusul: ALIFAH NURMA, SH Rekomendasi: RANWAL RENJA 2025 (Refocusing KUA PPAS)
35	#PG REKONSTRUKSI / PENINGKATAN SALURAN TEPI JALAN KOTA (UDITCH 50x50 GANDAR 20 TON)	Musrenbang		jl jolondriyo rt 4 rw 3, dan rt 1, rt 2 rw 4, Kota Pasuruan		Rp 700,000,000.00 - m'	Pengusul: ALIFAH NURMA, SH Rekomendasi: RANWAL RENJA 2025 (Refocusing KUA PPAS)
36	#PG Rehabilitasi Ringan Gedung Negara Sederhana(Spesifikasi:tidak termasuk biaya non standar sesuai permen PUPR 22/PRT/M/2018)	Musrenbang		Jalan Krajan 01 RT 01 RW 05 Randusari Gadingrejo Kota PAsuruan , Kota Pasuruan		Rp 1,210,000,000.00 - m2	Pengusul: WAHYUDI, SE. Rekomendasi: Prioritas 2 untuk kerusakan bangunan di kelurahan Randusari yaitu pada Atap Gedung Kantor dan Pendopo yang mengalami bocor.
37	#PG Pembangunan/ rehabilitasi pekerjaan jalan aspal permukiman (1m' pekerjaan jalan aspal lebar 3 m)	Musrenbang		Wilayah RW 04 05 06 Jalan Gatot Subroto, Kawasan Pasar Meubel Randusari dan Permukiman , Kota Pasuruan		Rp 750,000,000.00 - m2	Pengusul: WAHYUDI, SE. Rekomendasi: RANWAL RENJA 2025 (Refocusing KUA PPAS)

No	Usulan	Asal Usulan (Musrenbang/ pokir/ Forum PD)	Program/Kegiatan/Sub Kegiatan	Lokasi	Indikator Kinerja	Besaran/Volume	Catatan
38	#PG REKONSTRUKSI / PENINGKATAN SALURAN TEPI JALAN KOTA (UDITCH 80x80 GANDAR 20 TON)	Musrenbang		Kelurahan Randusari Wilayah RW 04 05 08 , Kota Pasuruan		Rp 600,000,000.00 - m2	Pengusul: WAHYUDI, SE. Rekomendasi: RANWAL RENJA 2025 (Refocusing KUA PPAS)
39	#PG REKONSTRUKSI / PENINGKATAN SALURAN TEPI JALAN KOTA (UDITCH 100x100 GANDAR 20 TON)	Musrenbang		Jl Slamet Riyadi RT.03 RW.02, Kota Pasuruan		Rp 1,068,750,000.00 30 m'	Pengusul: AAN PRASETYO, SE. Rekomendasi: harus ada kajian dan pembebasan lahan
40	#PG Pembangunan Gedung Negara Sederhana(Spesifikasi:tidak termasuk biaya non standar sesuai permen PUPR 22/PRT/M/2018)	Musrenbang		Kelurahan Sebani Sebelah Selatan Sekolah Darurat, Kota Pasuruan		Rp 6,797,000,000.00 - m2	Pengusul: AAN PRASETYO, SE. Rekomendasi: perlu kajian lebih lanjut (FS) - Kodisi dilapangan Masih Lahan Kosong, Rencana Pembangunan Gedung Serbaguna dengan ukuran 20 x 50 m, Lokasi Berada di dekat sekolah darurat SDN Gentong

No	Usulan	Asal Usulan (Musrenbang/ pokir/ Forum PD)	Program/Kegiatan/Sub Kegiatan	Lokasi	Indikator Kinerja	Besaran/Volume	Catatan
41	#PG Pembangunan Gedung Negara (Spesifikasi: termasuk biaya Interior;sarana prasarana lingkungan;dan Peningkatan Mutu)	Musrenbang		di Perum Lumbung Padi , Kota Pasuruan		Rp 543,000,000.00 - m2	Pengusul: AAN PRASETYO, SE. Rekomendasi: status lahan belum jelas - Kodisi dilapangan Masih Lahan Kosong, Rencana Pembangunan Gedung Balai RW, Lokasi Berada di Perum Lumbung Padi dengan luas tanah ± 80 m².
42	#PG Rehabilitasi Pintu Air 0,5 x 1,75	Musrenbang		Kelurahan Bangilan RT 04 RW 04, Kota Pasuruan		Rp 25,520,000.00 2 unit	Pengusul: KUTBUDIN AIBA, S.STP., M.Han Rekomendasi: dilaksanakan tahun 2024.
43	#PG PEMBANGUNAN SALURAN DAN TROTOAR (KORALTEX LEBAR 2m)	Musrenbang		Jl.Cemara Bugul Lor Pasuaruan, Kota Pasuruan		Rp 1,750,000,000.00 - m'	Pengusul: RIELA MACHFIDA TAURUSIA, SH. Rekomendasi: sudah dikerjakan tahun 2023
44	#PG PEMBANGUNAN SALURAN DAN TROTOAR (KORALTEX LEBAR 2m)	Musrenbang		Jl Imam Bonjol (Sisi Utara) Bugul Lor, Kota Pasuruan		Rp 1,850,000,000.00 - m'	Pengusul: RIELA MACHFIDA TAURUSIA, SH. Rekomendasi: Dikerjakan pemeliharaan rutin

No	Usulan	Asal Usulan (Musrenbang/ pokir/ Forum PD)	Program/Kegiatan/Sub Kegiatan	Lokasi	Indikator Kinerja	Besaran/Volume	Catatan
45	#PG REKONSTRUKSI / PENINGKATAN SALURAN DAN TROTOAR (KORALTEX LEBAR 2m)	Musrenbang		Jl. MT. Haryono RT.03 RW.04 dan RT.05 RW.01 Kelurahan Mandaranrejo, Jl. Jend. S Parman Lintas RW.05 Kelurahan Mandaranrejo (Volume : 700 m), Kota Pasuruan		Rp 3,199,500,000.00 - m'	Pengusul: SUTRISNO, SE Rekomendasi: Dikerjakan pemeliharaan rutin
46	#PG REKONSTRUKSI / PENINGKATAN SALURAN TEPI JALAN KOTA (UDITCH 100x100 GANDAR 20 TON)	Musrenbang		Jl. Kol Sugiono RT. 03 RW.01 Jl. Kol Sugiono RT. 01 RW.05, Kota Pasuruan		Rp 1,895,250,000.00 - m'	Pengusul: YOYOK, SE Rekomendasi: Dikerjakan pemeliharaan rutin
47	#PG Pembangunan/rehabilitasi pekerjaan pagar dinding permukiman (1m' pagar dinding (tinggi pondasi 1 meter, tinggi dinding 2 meter)	Musrenbang		Kelurahan Tamba'an RT 1 RW 2, Kota Pasuruan		Rp 147,000,000.00 100 m'	Pengusul: ZAINUL ARIFIN, ST Rekomendasi: KEWENANGAN PROVINSI
48	#PG Pembangunan Gedung Negara (Spesifikasi:termasuk biaya pematangan lahan;IPAL;fondasi dalam; elektrikal; sarana prasarana lingkungan; Peningkatan Mutu;dan Penyambungan Utilitas	Musrenbang		Kelurahan Kebonagung RT.06 EX-SAWAH BENGKOK Pertemuan RW dan sarana OLGA PALING BARAT 100m x 50m, Kota Pasuruan		Rp 3,077,000,000.00 - m2	Pengusul: ENDAH MARIANA EFFENDI, SE, MM. Rekomendasi: perlu kajian/studi kelayakan lebih lanjut dari bappelitbangda

No	Usulan	Asal Usulan (Musrenbang/ pokir/ Forum PD)	Program/Kegiatan/Sub Kegiatan	Lokasi	Indikator Kinerja	Besaran/Volume	Catatan
49	#PG Peningkatan Saluran Irigasi dengan tinggi 0,60 m	Musrenbang		RT. 1,2,3 RW. 6 RT 3 RW. 2 RT 3,7 RW 7 RT 2,3 RW 3 Kelurahan Sekargadung , Kota Pasuruan		Rp 577,150,000.00 485 m'	Pengusul: SUSIATI, SH Rekomendasi: sudah ada saluran tepi jalan u ditch dibangun tahun 2018
50	#PG REKONSTRUKSI / PENINGKATAN SALURAN TEPI JALAN KOTA (UDITCH 40x40 GANDAR 20 TON)	Musrenbang		JL KH Mansyur RT 01 RW 01 , Kota Pasuruan		Rp 9,881,139,381.00 - m'	Pengusul: ENDANG WARJIYAH, S.Pd Rekomendasi: Dilaksanakan tahun 2024

BAB III

TUJUAN DAN SASARAN PERANGKAT DAERAH

3.1. Telahaan Terhadap Kebijakan Nasional

Berdasarkan Peraturan Presiden Republik Indonesia Nomor 12 Tahun 2025 tentang Rencana Pembangunan Jangka Menengah Nasional Tahun 2025-2029 memuat 8 (delapan) Prioritas Nasional yang merupakan wujud implementasi Asta Cita, yaitu:

1. Memperkokoh ideologi Pancasila, demokrasi, dan hak asasi manusia (HAM);
2. Memantapkan sistem pertahanan keamanan negara dan mendorong kemandirian bangsa melalui swasembada pangan, energi, air, ekonomi syariah, ekonomi digital, ekonomi hijau, dan ekonomi biru;
3. Melanjutkan pengembangan infrastruktur dan meningkatkan lapangan kerja yang berkualitas, mendorong kewirausahaan, mengembangkan industri kreatif serta mengembangkan agromaritim industry di sentra produksi melalui peran aktif koperasi;
4. Memperkuat pembangunan sumber daya manusia (SDM) sains, teknologi, Pendidikan, Kesehatan, prestasi olahraga, kesetaraan gender, serta penguatan peran perempuan, pemuda (generasi milenial dan generasi Z), dan penyandang disabilitas;
5. Melanjutkan hilirisasi dan mengembangkan industri berbasis sumber daya alam untuk meningkatkan nilai tambah di dalam negeri;
6. Membangun dari desa dan dari bawah untuk pertumbuhan ekonomi, pemerataan ekonomi, dan pemberantasan kemiskinan;
7. Memperkuat reformasi politik, hukum, dan birokrasi, serta memperkuat pencegahan dan pemberantasan korupsi, narkoba, judi, dan penyelundupan;
8. Memperkuat penyelarasan kehidupan yang harmonis dengan lingkungan, alam, dan budaya, serta peningkatan toleransi antarumat beragama untuk mencapai masyarakat yang adil dan makmur.

Sesuai dengan tupoksi Dinas Pekerjaan Umum dan Penataan Ruang Kota Pasuruan, pelaksanaan program, kegiatan dan sub kegiatan yang dilaksanakan akan mendukung terlaksananya RPJMN 2025-2029 prioritas nasional ketiga "*Melanjutkan pengembangan infrastruktur dan meningkatkan lapangan kerja yang berkualitas, mendorong kewirausahaan, mengembangkan industry kreatif serta mengembangkan agromaritim industry di sentra produksi melalui peran aktif koperasi*".

Berdasarkan Peraturan Menteri Perencanaan Pembangunan Nasional/Kepala Badan Perencanaan Pembangunan Nasional Republik Indonesia Nomor 3 Tahun 2025 tentang Rancangan Rencana Kerja Pemerintah Tahun 2026, Prioritas Pembangunan RKP Tahun 2026 sesuai dengan gambar berikut ini:



Gambar 2. 1 Prioritas Pembangunan RKP Tahun 2026

Sesuai dengan tupoksi Dinas Pekerjaan Umum dan Penataan Ruang Kota Pasuruan, pelaksanaan program, kegiatan dan sub kegiatan yang dilaksanakan akan mendukung terlaksananya Prioritas Pembangunan RKP Tahun 2026 terkait Sekolah Rakyat.

Berdasarkan Nawa Bhakti Satya yang tertera dalam Rancangan Teknokratis Rencana Pembangunan Jangka Menengah Daerah Provinsi Jawa Timur Tahun 2025-2029 yang terdiri dari:

1. Jatim Sejahtera – Mempercepat penanggulangan kemiskinan dan menekan ketimpangan.
2. Jatim Kerja – Menyediakan lapangan kerja yang luas dan berkualitas.
3. Jatim Akses – Memperkuat konektivitas infrastruktur antardaerah secara adil dan modern.
4. Jatim Agro – Meningkatkan kesejahteraan petani, peternak, dan nelayan.
5. Jatim Cerdas – Memperluas akses dan mutu pendidikan yang merata dan adil.
6. Jatim Sehat – Meningkatkan layanan kesehatan yang mudah diakses dan berkualitas.
7. Jatim Berkah Amanah – Mewujudkan pemerintahan yang bersih, efektif, dan partisipatif.
8. Jatim Harmoni – Menjaga masyarakat yang inklusif, toleran, dan guyub rukun.
9. Jatim Lestari – Melindungi lingkungan hidup demi pembangunan berkelanjutan.

Sesuai dengan tupoksi Dinas Pekerjaan Umum dan Penataan Ruang Kota Pasuruan, pelaksanaan program, kegiatan dan sub kegiatan yang dilaksanakan akan mendukung terlaksananya Nawa Bhakti Satya Provinsi Jawa Timur "*Jatim Akses Memperkuat konektivitas infrastruktur antardaerah secara adil dan modern.*"

Berdasarkan Peraturan Daerah Provinsi Jawa Timur Nomor 5 Tahun 2024 tentang Rencana Pembangunan Jangka Panjang Daerah

Provinsi Jawa Timur Tahun 2025 – 2024 terdapat 8 (delapan) rumusan Misi Rencana Pembangunan Jangka Panjang Daerah (RPJPD) Provinsi Jawa Timur Tahun 2025-2045 sebagai berikut:

1. Mewujudkan Transformasi Sosial dalam Menunjang SDM Berkualitas;
2. Mewujudkan Transformasi Ekonomi Daerah yang Berkelanjutan;
3. Menciptakan Tata Kelola Pemerintahan yang Bersih dan Pelayanan Publik Inovatif;
4. Mewujudkan Keamanan Daerah Tangguh, Demokrasi Substansial dan Stabilitas Ekonomi Makro Daerah;
5. Memantapkan Ketahanan Sosial Budaya dan Ekologi;
6. Memantapkan Pembangunan Kewilayahan yang Mendorong Titik Pertumbuhan Ekonomi Baru dan Memperkuat Pemerataan Pembangunan;
7. Mewujudkan Pemenuhan Sarana dan Prasarana yang Berkualitas dan Ramah Lingkungan;
8. Mewujudkan Kesinambungan Pembangunan.

Sesuai dengan tupoksi Dinas Pekerjaan Umum dan Penataan Ruang Kota Pasuruan, pelaksanaan program, kegiatan dan sub kegiatan yang dilaksanakan akan mendukung terlaksananya Misi 6 RPJPD Jawa Timur 2025-2045 "*Memantapkan Pembangunan Kewilayahan yang Mendorong Titik Pertumbuhan Ekonomi Baru dan Memperkuat Pemerataan Pembangunan*;".

3.2. Tujuan dan Sasaran Renja Dinas Pekerjaan Umum dan Penataan Ruang

Tujuan merupakan sesuatu yang akan dicapai atau dihasilkan pada kurun waktu 1 (satu) sampai dengan 5 (lima) tahun ke depan. Tujuan tersebut ditetapkan dengan mengacu pada pernyataan visi dan misi serta didasarkan pada isu-isu dan analisis strategi. Selain itu tujuan tidak harus dinyatakan dalam bentuk *kuantitatif*, akan tetapi harus dapat menunjukkan suatu kondisi yang ingin dicapai di masa mendatang.

Sasaran merupakan adalah hasil yang akan dicapai secara nyata oleh instansi pemerintah dalam rumusan yang lebih spesifik, terukur dalam kurun waktu yang lebih pendek dari tujuan. Selain itu dalam sasaran, dirancang pula indikator sasaran. Yang dimaksud dengan indikator sasaran adalah ukuran tingkat keberhasilan pencapaian sasaran untuk diwujudkan pada tahun bersangkutan, dimana pada setiap indikator sasaran selalu disertai dengan rencana tingkat capaiannya (target) masing-masing.

Guna menjawab permasalah-permasalahan dari isu-isu strategis yang dihadapi oleh Dinas Pekerjaan Umum dan Penataan Ruang Kota Pasuruan, maka Dinas Pekerjaan Umum dan Penataan Ruang menetapkan tujuan yang ingin dicapai yaitu *"Meningkatkan Kualitas Layanan Infrastruktur Pekerjaan Umum dan Penataan Ruang"* dengan indikator Indeks Infrastruktur Urusan Pekerjaan Umum dan Penataan

Ruang yang pada tahun 2026 ditargetkan sebesar 76,72% dengan 4 (empat) sasaran yaitu:

1. Meningkatnya Kualitas Infrastruktur Jalan dengan indikator Indeks Kualitas Jalan yang pada tahun 2026 ditargetkan sebesar 81,83%
2. Meningkatnya kualitas infrastruktur pencegah genangan dengan indikator Persentase Luas Bebas Genangan yang pada tahun 2026 ditargetkan sebesar 97,64%
3. Kualitas Gedung Layanan Publik Meningkat dengan indikator Persentase Kualitas Bangunan Gedung Negara yang pada tahun 2026 ditargetkan sebesar 66,25%
4. Meningkatnya keselarasan pembangunan infrastruktur dengan Rencana Tata Ruang dengan indikator Indeks Penataan Ruang 61,62%

3.3. Program dan Kegiatan

Pencapaian salah satu sasaran RPJMD Kota Pasuruan "Meningkatnya Pengembangan Infrastruktur" yang diukur dengan indikator indeks infrastruktur ini diampu oleh 3 (tiga) urusan yaitu Urusan Pekerjaan Umum dan Penataan Ruang, Urusan Perumahan Rakyat dan Kawasan Permukiman dan Urusan Perhubungan. Dinas Pekerjaan Umum berperan dalam ketercapaian IKD Indeks Infrastruktur Pekerjaan Umum dan Penataan Ruang.

Pada tahun 2025, Dinas Pekerjaan Umum dan Penataan Ruang mengajukan usulan sebanyak 10 Program, 18 Kegiatan dan 51 Sub Kegiatan sebagai berikut:

Tabel 3. 1
Program dan Kegiatan

	NAMA PROGRAM/ KEGIATAN/ SUB KEGIATAN				KETERKAITAN DENGAN IKU/IKD
A	URUSAN PEMERINTAHAN BIDANG PEKERJAAN UMUM DAN PENATAAN RUANG				
1	PROGRAM PENGELOLAAN SUMBER DAYA AIR (SDA)				Menunjang ketercapaian IKD Indeks Infrastruktur Urusan Pekerjaan Umum dan Penataan Ruang
	1	Pengelolaan SDA dan Bangunan Pengaman Pantai pada Wilayah Sungai (WS) dalam 1 (Satu) Daerah Kabupaten/Kota			
		1	Rehabilitasi Pintu Air/Bendung Pengendali Banjir		
		2	Evaluasi dan Rekomendasi Teknis (Rekomtek) Pemanfaatan Sumber Daya Air Wilayah Sungai Kewenangan Kabupaten/Kota		
		3	Pembinaan dan Pemberdayaan Kelembagaan Pengelolaan SDA Kewenangan Kabupaten/Kota		
	2	Pengembangan dan Pengelolaan Sistem Irigasi Primer dan Sekunder pada Daerah Irigasi yang Luasnya di Bawah 1000 Ha dalam 1 (Satu) Daerah Kabupaten/Kota			
		4	Peningkatan Jaringan Irigasi Permukaan		
		5	Rehabilitasi Jaringan Irigasi Permukaan		
		6	Operasi dan Pemeliharaan Jaringan Irigasi Permukaan		
2	PROGRAM PENGELOLAAN DAN PENGEMBANGAN SISTEM DRAINASE				Menunjang ketercapaian IKD Indeks Infrastruktur Urusan Pekerjaan Umum

	NAMA PROGRAM/ KEGIATAN/ SUB KEGIATAN			KETERKAITAN DENGAN IKU/IKD
				dan Penataan Ruang serta IKU % Luas Bebas Genangan
	3	Pengelolaan dan Pengembangan Sistem Drainase yang Terhubung Langsung dengan Sungai dalam Daerah Kabupaten/Kota		
		7	Penyediaan Sarana Pendukung Sistem Drainase Perkotaan	
		8	Rehabilitasi Sistem Drainase Perkotaan	
		9	Operasi dan Pemeliharaan Sistem Drainase Perkotaan	
3	PROGRAM PENATAAN BANGUNAN GEDUNG			Menunjang ketercapaian IKU % Kualitas Bangunan Gedung Negara
	4	Penyelenggaraan Bangunan Gedung di Wilayah Daerah Kabupaten/Kota, Pemberian Izin Mendirikan Bangunan (IMB) dan Sertifikat Laik Fungsi Bangunan Gedung		
		10	Pengubahsuaian Bangunan Gedung untuk Kepentingan Strategis Daerah Kabupaten/Kota	
		11	Bantuan Teknis Pembangunan Bangunan Gedung Negara untuk Kepentingan Strategis Kabupaten/Kota	
		12	Pembangunan, Pemanfaatan, Pelestariaan dan Pembongkaran Bangunan Gedung untuk Kepentingan Strategis Daerah Kabupaten/Kota	
		13	Penyelenggaraan Penerbitan Persetujuan Bangunan Gedung (PBG), Sertifikat Laik Fungsi (SLF), Surat Bukti Kepemilikan Bangunan Gedung (SBKBG), Rencana Teknis Pembongkaran Bangunan Gedung (RTB), Tim Profesi Ahli (TPA), Tim Penilai Teknis (TPT), Penilik, dan Pendataan Bangunan Gedung melalui SIMBG	
4	PROGRAM PENATAAN BANGUNAN DAN LINGKUNGANNYA			Menunjang ketercapaian IKU % Kualitas Bangunan Gedung Negara
	5	Penyelenggaraan Penataan Bangunan dan Lingkungannya di Daerah Kabupaten/Kota		
		14	Penataan Bangunan dan Lingkungan Kawasan Cagar Budaya, Kawasan Pariwisata, Kawasan Sistem Perkotaan Nasional dan Kawasan Strategis Lainnya	
5	PROGRAM PENYELENGGARAAN JALAN			Menunjang ketercapaian IKD Indeks Infrastruktur Urusan Pekerjaan Umum dan Penataan Ruang serta IKU Indeks Kualitas Jalan
	6	Penyelenggaraan Jalan Kabupaten/Kota		
		15	Pengawasan Penyelenggaraan Jalan Kewenangan Kabupaten/Kota dan Desa	
		16	Pembangunan Jalan	
		17	Rekonstruksi Jalan	
		18	Pemeliharaan Berkala Jalan	
		19	Pemantauan dan Evaluasi Penyelenggaraan Jalan Kewenangan Kabupaten/Kota dan Desa	
		20	Pemeliharaan Rutin Jembatan	
		21	Survey Kondisi Jalan/Jembatan	
		22	Pemeliharaan Rutin Jalan	
6	PROGRAM PENGEMBANGAN JASA KONSTRUKSI			
	7	Penyelenggaraan Pelatihan Tenaga Terampil Konstruksi		
		23	Pembinaan dan Peningkatan Kapasitas Kelembagaan Jasa Konstruksi	
		24	Pelatihan Tenaga Kerja Konstruksi Kualifikasi Jabatan Operator, Teknisi atau Analis	
		Penyelenggaraan Sistem Informasi Jasa Konstruksi Cakupan Daerah Kabupaten/Kota		

	NAMA PROGRAM/ KEGIATAN/ SUB KEGIATAN			KETERKAITAN DENGAN IKU/IKD
		25	Penyediaan Perangkat Pendukung Layanan Informasi Jasa Konstruksi	
		26	Penyediaan Data dan Informasi Jasa Konstruksi Cakupan Kabupaten/Kota	
		27	Operasionalisasi Layanan Informasi Jasa Konstruksi	
7	PROGRAM PENYELENGGARAAN PENATAAN RUANG			Menunjang ketercapaian IKD Indeks Infrastruktur Urusan Pekerjaan Umum dan Penataan Ruang serta IKU Indeks Penataan Ruang
	8	Koordinasi dan Sinkronisasi Perencanaan Tata Ruang Daerah Kabupaten/Kota		
		28	Penyusunan Peta Dasar	
	9	Koordinasi dan Sinkronisasi Pengendalian Pemanfaatan Ruang Daerah Kabupaten/Kota		
		29	Pengawasan TURBINLAK dan Pengawasan Fungsi dan Manfaat	
8	PROGRAM PENUNJANG URUSAN PEMERINTAHAN DAERAH KABUPATEN/KOTA			
	10	Perencanaan, Penganggaran, dan Evaluasi Kinerja Perangkat Daerah		
		30	Penyusunan Dokumen Perencanaan Perangkat Daerah	
		31	Koordinasi dan Penyusunan Laporan Capaian Kinerja dan Ikhtisar Realisasi Kinerja SKPD	
	11	Administrasi Keuangan Perangkat Daerah		
		32	Penyediaan Gaji dan Tunjangan ASN	
		33	Koordinasi dan Penyusunan Laporan Keuangan Bulanan/ Triwulanan/ Semesteran SKPD	
	12	Administrasi Barang Milik Daerah pada Perangkat Daerah		
		34	Rekonsiliasi dan Penyusunan Laporan Barang Milik Daerah pada SKPD	
	13	Administrasi Kepegawaian Perangkat Daerah		
		35	Pendataan dan Pengolahan Administrasi Kepegawaian	
	14	Administrasi Umum Perangkat Daerah		
		36	Penyediaan Komponen Instalasi Listrik/Penerangan Bangunan Kantor	
		37	Penyediaan Barang Cetakan dan Penggandaan	
		38	Penyediaan Bahan Bacaan dan Peraturan Perundang-undangan	
		39	Penyediaan Bahan/Material	
		40	Fasilitasi Kunjungan Tamu	
		41	Penyelenggaraan Rapat Koordinasi dan Konsultasi SKPD	
	15	Penyediaan Jasa Penunjang Urusan Pemerintahan Daerah		
		42	Penyediaan Jasa Surat Menyurat	
		43	Penyediaan Jasa Komunikasi, Sumber Daya Air dan Listrik	
		44	Penyediaan Jasa Pelayanan Umum Kantor	
	16	Pemeliharaan Barang Milik Daerah Penunjang Urusan Pemerintahan Daerah		
		45	Penyediaan Jasa Pemeliharaan, Biaya Pemeliharaan, dan Pajak Kendaraan Perorangan Dinas atau Kendaraan Dinas Jabatan	
		46	Penyediaan Jasa Pemeliharaan, Biaya Pemeliharaan, Pajak dan Perizinan Kendaraan Dinas Operasional atau Lapangan	
		47	Pemeliharaan Mebel	
		48	Pemeliharaan Peralatan dan Mesin Lainnya	
B	URUSAN PEMERINTAHAN BIDANG PERTANAHAN			
9	PROGRAM PENYELESAIAN GANTI KERUGIAN DAN SANTUNAN TANAH UNTUK PEMBANGUNAN			

	NAMA PROGRAM/ KEGIATAN/ SUB KEGIATAN			KETERKAITAN DENGAN IKU/IKD
	17	Penyelesaian Masalah Ganti Kerugian dan Santunan Tanah untuk Pembangunan oleh Pemerintah Daerah Kabupaten/Kota		
		49	Koordinasi dan Sinkronisasi Penyelesaian Masalah Ganti Kerugian dan Santunan Tanah untuk Pembangunan oleh Pemerintah Daerah Kabupaten/Kota	
		50	Penyelesaian masalah Ganti Kerugian Tanah untuk Pembangunan oleh Pemerintah Daerah Kabupaten/Kota	
10	PROGRAM REDISTRIBUSI TANAH, DAN GANTI KERUGIAN PROGRAM TANAH KELEBIHAN MAKSIMUM DAN TANAH ABSENTEE			
	18	Penetapan Subjek dan Objek Redistribusi Tanah serta Ganti Kerugian Tanah Kelebihan Maksimum dan Tanah Absentee dalam 1 (Satu) Daerah Kabupaten/Kota		
		51	Koordinasi Penyelenggaraan Redistribusi Tanah Objek Reforma Agraria dalam 1 (Satu) Kabupaten/Kota	

BAB IV
RENCANA KERJA DAN PENDANAAN PERANGKAT DAERAH

4.1. Rencana Kerja dan Pendanaan

Adapun program/ kegiatan yang telah ada di dalam Rencana Kerja Dinas Pekerjaan Umum dan Penataan Ruang Tahun Anggaran 2026 merupakan wujud kebijakan yang dilakukan oleh Dinas Pekerjaan Umum dan Penataan Ruang terkait permasalahan infrastruktur di Kota Pasuruan. Namun demikian pendekatan melalui program dan kegiatan tidak terlepas dari RPJMD Pemerintah Kota Pasuruan serta Renstra Dinas Pekerjaan Umum dan Penataan Ruang Kota Pasuruan. Realisasi dari pengajuan anggaran tersebut mungkin tidak dapat terlaksana pada tahun anggaran yang direncanakan. Hal yang menjadi salah satu bahan pertimbangan terhadap realisasi anggaran berupa rasionalisasi anggaran berdasarkan program prioritas Pemerintah Kota Pasuruan.

Apabila tidak terlaksana pada tahun rencana, maka diperlukan penataan kembali rencana program/ kegiatan tersebut agar dapat terealisasi. Penempatan pada perencanaan tahun berikutnya dengan kondisi yang telah ada, merupakan hal yang dapat dilakukan untuk mewujudkan pelaksanaan.

Rencana Kinerja Tahunan (RKT) menguraikan target indikator kinerja utama tahun 2026 untuk setiap sasaran strategis, yang akan dicapai Dinas Pekerjaan Umum dan Penataan Ruang berdasarkan program-kegiatan sesuai dengan nomenklatur pada Permendagri Nomor 90 tahun 2019. Indikator kinerja utama pada RKT berisi indikator program (outcome) atau minimal indikator kegiatan (output) penting. RKT Dinas Pekerjaan Umum dan Penataan Ruang Kota Pasuruan Tahun 2026 dapat dilihat pada Tabel 4.1.

Tabel 4. 1
Rumusan Rencana Program dan Kegiatan Perangkat Daerah Tahun 2026
dan Prakiraan Maju Tahun 2027 Kota Pasuruan

Nama Perangkat Daerah : DINAS PEKERJAAN UMUM DAN PENATAAN RUANG

Kode	Urusan/Bidang/Program/ Kegiatan/Sub Kegiatan	Indikator Kinerja			Rencana Tahun 2026						Catatan Penting	Prakiraan Maju Rencana Tahun 2027		
					Lokasi Output Kegiatan	Target Capaian			Pagu Indikatif (Rp)	Sumber Dana		Target Capaian		Kebutuhan Dana Pagu Indikatif (Rp)
		Capaian Program	Keluaran Sub Kegiatan	Hasil Kegiatan		Program	Keluaran Sub Kegiatan	Hasil Kegiatan				Tolak Ukur	Target	
	Dinas Pekerjaan Umum dan Penataan Ruang								90.338.535.028	DAU+ DAK + Dana Cadangan				74.517.770.789
	Urusan Pemerintahan Bidang Pekerjaan Umum dan Penataan Ruang								45.762.722.543	DAU + DAK				74.459.060.133
	PROGRAM PENUNJANG URUSAN PEMERINTAHAN DAERAH KABUPATEN/KOTA								9.246.921.810	DAU + DAK				8.813.557.987
	Perencanaan, Penganggaran, dan Evaluasi Kinerja Perangkat Daerah								45.049.800	DAU				33.787.400
	Penyusunan Dokumen Perencanaan Perangkat Daerah	Level Maturitas SPIP Perangkat Daerah Nilai SAKIP Perangkat Daerah	Jumlah Dokumen Perencanaan Perangkat Daerah	Persentase dokumen perencanaan dan laporan evaluasi kinerja yang tersusun tepat waktu	Kota Pasuruan	3 80,2	6 Dokumen	100%	17.509.200	DAU		Jumlah Dokumen Perencanaan Perangkat Daerah	6 Dokumen	13.131.900
	Koordinasi dan Penyusunan Laporan	Level Maturitas	Jumlah Laporan Capaian Kinerja	Persentase		3		100%	13.174.800	DAU		Jumlah Laporan Capaian Kinerja		9.881.100

Kode	Urusan/Bidang/Program/ Kegiatan/Sub Kegiatan	Indikator Kinerja			Rencana Tahun 2026						Catatan Penting	Prakiraan Maju Rencana Tahun 2027		
		Capaian Program	Keluaran Sub Kegiatan	Hasil Kegiatan	Lokasi Output Kegiatan	Target Capaian			Pagu Indikatif (Rp)	Sumber Dana		Target Capaian		Kebutuhan Dana Pagu Indikatif (Rp)
						Program	Keluaran Sub Kegiatan	Hasil Kegiatan				Tolak Ukur	Target	
	Capaian Kinerja dan Ikhtisar Realisasi Kinerja SKPD	SPIP Perangkat Daerah Nilai SAKIP Perangkat Daerah	dan Ikhtisar Realisasi Kinerja SKPD dan Laporan Hasil Koordinasi Penyusunan Laporan Capaian Kinerja dan Ikhtisar Realisasi Kinerja SKPD	dokumen perencanaan dan laporan evaluasi kinerja yang tersusun tepat waktu	Kota Pasuruan	 80,2	5 Laporan					dan Ikhtisar Realisasi Kinerja SKPD dan Laporan Hasil Koordinasi Penyusunan Laporan Capaian Kinerja dan Ikhtisar Realisasi Kinerja SKPD	5 Laporan	
	Pelaksanaan Forum Perangkat Daerah Berdasarkan Bidang Urusan yang Diampu dalam Rangka Penyusunan Dokumen Perencanaan Perangkat Daerah	Level Maturitas SPIP Perangkat Daerah Nilai SAKIP Perangkat Daerah	Jumlah Berita Acara Hasil Forum Perangkat Daerah Berdasarkan Bidang Urusan yang Diampu dalam Rangka Penyusunan Dokumen Perencanaan Perangkat Daerah	Persentase dokumen perencanaan dan laporan evaluasi kinerja yang tersusun tepat waktu	Kota Pasuruan	3 80,2	1 Berita Acara	100%	14.365.800	DAU		Jumlah Berita Acara Hasil Forum Perangkat Daerah Berdasarkan Bidang Urusan yang Diampu dalam Rangka Penyusunan Dokumen Perencanaan Perangkat Daerah	1 Berita Acara	10.774.400
	Administrasi Keuangan Perangkat Daerah								7.573.287.710	DAU				7.551.787.710
	Penyediaan Gaji dan Tunjangan ASN	Level Maturitas SPIP Perangkat Daerah	Jumlah Orang yang Menerima Gaji dan Tunjangan ASN	Persentase laporan keuangan yang tersusun	Kota Pasuruan	3	63 Orang/ bulan	100%	7.513.787.710	DAU		Jumlah Orang yang Menerima Gaji dan Tunjangan ASN	62 Orang/ bulan	7.513.787.710

Kode	Urusan/Bidang/Program/ Kegiatan/Sub Kegiatan	Indikator Kinerja			Rencana Tahun 2026						Catatan Penting	Prakiraan Maju Rencana Tahun 2027		
		Capaian Program	Keluaran Sub Kegiatan	Hasil Kegiatan	Lokasi Output Kegiatan	Target Capaian			Pagu Indikatif (Rp)	Sumber Dana		Target Capaian		Kebutuhan Dana Pagu Indikatif (Rp)
						Program	Keluaran Sub Kegiatan	Hasil Kegiatan				Tolak Ukur	Target	
		Nilai SAKIP Perangkat Daerah		tepat waktu		80,2								
	Koordinasi dan Penyusunan Laporan Keuangan Bulanan/ Triwulanan/ Semesteran SKPD	Level Maturitas SPIP Perangkat Daerah Nilai SAKIP Perangkat Daerah	Jumlah Laporan Keuangan Bulanan/ Triwulanan/ Semesteran SKPD dan Laporan Koordinasi Penyusunan Laporan Keuangan Bulanan/Triwulanan/Semesteran SKPD	Persentase laporan keuangan yang tersusun tepat waktu	Kota Pasuruan	3 80,2	17 Laporan	100%	59.500.000	DAU		Jumlah Laporan Keuangan Bulanan/ Triwulanan/ Semesteran SKPD dan Laporan Koordinasi Penyusunan Laporan Keuangan Bulanan/Triwulanan/Semesteran SKPD	17 Laporan	38.000.000
	Administrasi Barang Milik Daerah pada Perangkat Daerah								167.731.100	DAU				164.821.100
	Penyusunan Perencanaan Kebutuhan Barang Milik Daerah SKPD	Level Maturitas SPIP Perangkat Daerah Nilai SAKIP Perangkat Daerah	Jumlah Rencana Kebutuhan Barang Milik Daerah SKPD	Persentase laporan barang milik daerah yang tersusun tepat waktu	Kota Pasuruan	3 80,2	2 Dokumen	100%	5.640.000	DAU		Jumlah Rencana Kebutuhan Barang Milik Daerah SKPD	2 Dokumen	4.230.000
	Rekonsiliasi dan Penyusunan Laporan Barang Milik Daerah pada SKPD	Level Maturitas SPIP Perangkat Daerah	Jumlah Laporan Rekonsiliasi dan Penyusunan Laporan Barang	Persentase laporan barang milik daerah	Kota Pasuruan	3	4 Laporan	100%	162.091.100	DAU		Jumlah Laporan Rekonsiliasi dan Penyusunan Laporan Barang	4 Laporan	160.591.100

Kode	Urusan/Bidang/Program/ Kegiatan/Sub Kegiatan	Indikator Kinerja			Rencana Tahun 2026						Catatan Penting	Prakiraan Maju Rencana Tahun 2027		
		Capaian Program	Keluaran Sub Kegiatan	Hasil Kegiatan	Lokasi Output Kegiatan	Target Capaian			Pagu Indikatif (Rp)	Sumber Dana		Target Capaian		Kebutuhan Dana Pagu Indikatif (Rp)
						Program	Keluaran Sub Kegiatan	Hasil Kegiatan				Tolak Ukur	Target	
		Nilai SAKIP Perangkat Daerah	Milik Daerah pada SKPD	yang tersusun tepat waktu		80,2						Milik Daerah pada SKPD		
	Administrasi Kepegawaian Perangkat Daerah								6.283.200	DAU				4.712.400
	Pendataan dan Pengolahan Administrasi Kepegawaian	Level Maturitas SPIP Perangkat Daerah Nilai SAKIP Perangkat Daerah	Jumlah Dokumen Pendataan dan Pengolahan Administrasi Kepegawaian	Persentase SDM aparatur yang meningkat kompetensinya	Kota Pasuruan	3 80,2	6 Dokumen	100%	6.283.200	DAU		Jumlah Dokumen Pendataan dan Pengolahan Administrasi Kepegawaian	6 Dokumen	4.712.400
	Administrasi Umum Perangkat Daerah								216.908.000	DAU				166.560.750
	Penyediaan Komponen Instalasi Listrik/Penerangan Bangunan Kantor	Level Maturitas SPIP Perangkat Daerah Nilai SAKIP Perangkat Daerah	Jumlah Paket Komponen Instalasi Listrik/Penerangan Bangunan Kantor yang Disediakan	Persentase terpenuhinya layanan administrasi perkantoran	Kota Pasuruan	3 80,2	2 Paket	100%	6.307.950	DAU		Jumlah Paket Komponen Instalasi Listrik/Penerangan Bangunan Kantor yang Disediakan	2 Paket	4.731.000
	Penyediaan Barang Cetakan dan Penggandaan	Level Maturitas SPIP Perangkat Daerah Nilai SAKIP Perangkat Daerah	Jumlah Paket Barang Cetakan dan Penggandaan yang Disediakan	Persentase terpenuhinya layanan administrasi perkantoran	Kota Pasuruan	3 80,2	6 Paket	100%	19.166.620	DAU		Jumlah Paket Barang Cetakan dan Penggandaan yang Disediakan	6 Paket	9.125.000

Kode	Urusan/Bidang/Program/ Kegiatan/Sub Kegiatan	Indikator Kinerja			Rencana Tahun 2026						Catatan Penting	Prakiraan Maju Rencana Tahun 2027		
		Capaian Program	Keluaran Sub Kegiatan	Hasil Kegiatan	Lokasi Output Kegiatan	Target Capaian			Pagu Indikatif (Rp)	Sumber Dana		Target Capaian		Kebutuhan Dana Pagu Indikatif (Rp)
						Program	Keluaran Sub Kegiatan	Hasil Kegiatan				Tolak Ukur	Target	
	Penyediaan Bahan Bacaan dan Peraturan Perundang-Undangan	Level Maturitas SPIP Perangkat Daerah Nilai SAKIP Perangkat Daerah	Jumlah Dokumen Bahan Bacaan dan Peraturan Perundang-Undangan yang Disediakan	Persentase terpenuhinya layanan administrasi perkantoran	Kota Pasuruan	3 80,2	7 Paket	100%	14.914.680	DAU		Jumlah Dokumen Bahan Bacaan dan Peraturan Perundang-Undangan yang Disediakan	7 Paket	11.186.000
	Penyediaan Bahan/Material	Level Maturitas SPIP Perangkat Daerah Nilai SAKIP Perangkat Daerah	Jumlah Paket Bahan/Material yang Disediakan	Persentase terpenuhinya layanan administrasi perkantoran	Kota Pasuruan	3 80,2	2 Paket	100%	10.500.000	DAU		Jumlah Paket Bahan/Material yang Disediakan	2 Paket	10.500.000
	Fasilitasi Kunjungan Tamu	Level Maturitas SPIP Perangkat Daerah Nilai SAKIP Perangkat Daerah	Jumlah Laporan Fasilitasi Kunjungan Tamu	Persentase terpenuhinya layanan administrasi perkantoran	Kota Pasuruan	3 80,2	12 Laporan	100%	16.018.750	DAU		Jumlah Laporan Fasilitasi Kunjungan Tamu	12 Laporan	16.018.750
	Penyelenggaraan Rapat Koordinasi dan Konsultasi SKPD	Level Maturitas SPIP Perangkat Daerah	Jumlah Laporan Penyelenggaraan Rapat Koordinasi dan Konsultasi SKPD	Persentase terpenuhinya layanan	Kota Pasuruan	3	12 Laporan	100%	150.000.000	DAU		Jumlah Laporan Penyelenggaraan Rapat Koordinasi dan Konsultasi SKPD	12 Laporan	115.000.000

Kode	Urusan/Bidang/Program/ Kegiatan/Sub Kegiatan	Indikator Kinerja			Rencana Tahun 2026						Catatan Penting	Prakiraan Maju Rencana Tahun 2027		
		Capaian Program	Keluaran Sub Kegiatan	Hasil Kegiatan	Lokasi Output Kegiatan	Target Capaian			Pagu Indikatif (Rp)	Sumber Dana		Target Capaian		Kebutuhan Dana Pagu Indikatif (Rp)
						Program	Keluaran Sub Kegiatan	Hasil Kegiatan				Tolak Ukur	Target	
		Nilai SAKIP Perangkat Daerah		administrasi perkantoran		80,2								
	Pengadaan Barang Milik Daerah Penunjang Urusan Pemerintah Daerah								119.400.000	DAU				0
	Pengadaan Mebel	Level Maturitas SPIP Perangkat Daerah	Jumlah Paket Mebel yang Disediakan	Persentase terpenuhinya pengadaan barang milik daerah	Kota Pasuruan	3	25 Unit	100%	29.400.000	DAU		Jumlah Paket Mebel yang Disediakan	0 Unit	-
		Nilai SAKIP Perangkat Daerah				80,2								
	Pengadaan Peralatan dan Mesin Lainnya	Level Maturitas SPIP Perangkat Daerah	Jumlah Unit Peralatan dan Mesin Lainnya yang Disediakan	Persentase terpenuhinya pengadaan barang milik daerah	Kota Pasuruan	3	6 Unit	100%	90.000.000	DAU		Jumlah Unit Peralatan dan Mesin Lainnya yang Disediakan	0 Unit	-
		Nilai SAKIP Perangkat Daerah				80,2								
	Penyediaan Jasa Penunjang Urusan Pemerintahan Daerah								596.076.000	DAU				491.060.100
	Penyediaan Jasa Surat Menyurat	Level Maturitas SPIP Perangkat Daerah	Jumlah Laporan Penyediaan Jasa Surat Menyurat	Persentase terpenuhinya jasa penunjang layanan perkantoran	Kota Pasuruan	3	12 Laporan	100%	3.476.000	DAU		Jumlah Laporan Penyediaan Jasa Surat Menyurat	12 Laporan	2.607.000
		Nilai SAKIP Perangkat Daerah				80,2								
		Level Maturitas	Jumlah Laporan Penyediaan Jasa	Persentase		3		100%		DAU		Jumlah Laporan Penyediaan Jasa		

Kode	Urusan/Bidang/Program/ Kegiatan/Sub Kegiatan	Indikator Kinerja			Rencana Tahun 2026						Catatan Penting	Prakiraan Maju Rencana Tahun 2027		
		Capaian Program	Keluaran Sub Kegiatan	Hasil Kegiatan	Lokasi Output Kegiatan	Target Capaian			Pagu Indikatif (Rp)	Sumber Dana		Target Capaian		Kebutuhan Dana Pagu Indikatif (Rp)
						Program	Keluaran Sub Kegiatan	Hasil Kegiatan				Tolak Ukur	Target	
	Penyediaan Jasa Komunikasi, Sumber Daya Air dan Listrik	SPIP Perangkat Daerah Nilai SAKIP Perangkat Daerah	Komunikasi, Sumber Daya Air dan Listrik yang Disediakan	terpenuhinya jasa penunjang layanan perkantoran	Kota Pasuruan	 80,2	12 Laporan		117.600.000			Komunikasi, Sumber Daya Air dan Listrik yang Disediakan	12 Laporan	117.600.000
	Penyediaan Jasa Pelayanan Umum Kantor	Level Maturitas SPIP Perangkat Daerah Nilai SAKIP Perangkat Daerah	Jumlah Laporan Penyediaan Jasa Pelayanan Umum Kantor yang Disediakan	Persentase terpenuhinya jasa penunjang layanan perkantoran	Kota Pasuruan	3 80,2	12 Laporan	100%	475.000.000	DAU		Jumlah Laporan Penyediaan Jasa Pelayanan Umum Kantor yang Disediakan	12 Laporan	370.853.100
	Pemeliharaan Barang Milik Daerah Penunjang Urusan Pemerintahan Daerah								522.186.000	DAU				400.828.527
	Penyediaan Jasa Pemeliharaan, Biaya Pemeliharaan dan Pajak Kendaraan Dinas atau Kendaraan Dinas Jabatan	Level Maturitas SPIP Perangkat Daerah Nilai SAKIP Perangkat Daerah	Jumlah Kendaraan Perorangan Dinas atau Kendaraan Dinas Jabatan yang Dipelihara dan dibayarkan Pajaknya	Persentase barang milik daerah yang terpelihara	Kota Pasuruan	3 80,2	1 Unit	100%	44.970.000	DAU		Jumlah Kendaraan Perorangan Dinas atau Kendaraan Dinas Jabatan yang Dipelihara dan dibayarkan Pajaknya	1 Unit	44.970.000
	Penyediaan Jasa Pemeliharaan, Biaya Pemeliharaan, Pajak dan Perizinan Kendaraan Dinas Operasional atau Lapangan	Level Maturitas SPIP Perangkat Daerah Nilai SAKIP Perangkat Daerah	Jumlah Kendaraan Dinas Operasional atau Lapangan yang Dipelihara dan dibayarkan Pajak dan Perizinannya	Persentase barang milik daerah yang terpelihara	Kota Pasuruan	3 80,2	26 Unit	100%	277.716.000	DAU		Jumlah Kendaraan Dinas Operasional atau Lapangan yang Dipelihara dan dibayarkan Pajak dan Perizinannya	24 Unit	249.190.000

Kode	Urusan/Bidang/Program/ Kegiatan/Sub Kegiatan	Indikator Kinerja			Rencana Tahun 2026						Catatan Penting	Prakiraan Maju Rencana Tahun 2027		
		Capaian Program	Keluaran Sub Kegiatan	Hasil Kegiatan	Lokasi Output Kegiatan	Target Capaian			Pagu Indikatif (Rp)	Sumber Dana		Target Capaian		Kebutuhan Dana Pagu Indikatif (Rp)
						Program	Keluaran Sub Kegiatan	Hasil Kegiatan				Tolak Ukur	Target	
	Pemeliharaan Mebel	Level Maturitas SPIP Perangkat Daerah Nilai SAKIP Perangkat Daerah	Jumlah Mebel yang Dipelihara	Persentase barang milik daerah yang terpelihara	Kota Pasuruan	3 80,2	63 Unit	100%	6.300.000	DAU		Jumlah Mebel yang Dipelihara	63 Unit	4.725.000
	Pemeliharaan Peralatan dan Mesin Lainnya	Level Maturitas SPIP Perangkat Daerah Nilai SAKIP Perangkat Daerah	Jumlah Peralatan dan Mesin Lainnya yang Dipelihara	Persentase barang milik daerah yang terpelihara	Kota Pasuruan	3 80,2	65 Unit	100%	29.400.000	DAU		Jumlah Peralatan dan Mesin Lainnya yang Dipelihara	65 Unit	22.050.000
	Pemeliharaan/ Rehabilitasi Gedung Kantor dan Bangunan Lainnya	Level Maturitas SPIP Perangkat Daerah Nilai SAKIP Perangkat Daerah	Jumlah Gedung Kantor dan Bangunan Lainnya yang Dipelihara/Direhabilitasi	Persentase barang milik daerah yang terpelihara	Kota Pasuruan	3 80,2	4 Unit	100%	163.800.000	DAU		Jumlah Gedung Kantor dan Bangunan Lainnya yang Dipelihara/Direhabilitasi	4 Unit	79.893.527
	PROGRAM PENGELOLAAN SUMBER DAYA AIR (SDA)								4.695.036.600	DAU				5.086.634.922
	Pengelolaan SDA dan Bangunan Pengaman Pantai pada Wilayah Sungai (WS) dalam 1 (satu) Daerah Kabupaten/Kota								322.565.100	DAU				256.400.000
	Rehabilitasi Pintu Air/Bendung Pengendali Banjir	Persentase jaringan irigasi dalam kondisi baik	Jumlah Pintu Air/Bendung Pengendali Banjir yang Direhabilitasi	Persentase Pengelolaan SDA dan Banguna	Kota Pasuruan	73,68 %	5 Unit	92,15 %	150.778.600	DAU		Jumlah Pintu Air/Bendung Pengendali Banjir yang Direhabilitasi	5 Unit	105.500.000

Kode	Urusan/Bidang/Program/ Kegiatan/Sub Kegiatan	Indikator Kinerja			Rencana Tahun 2026						Catatan Penting	Prakiraan Maju Rencana Tahun 2027		
		Capaian Program	Keluaran Sub Kegiatan	Hasil Kegiatan	Lokasi Output Kegiatan	Target Capaian			Pagu Indikatif (Rp)	Sumber Dana		Target Capaian		Kebutuhan Dana Pagu Indikatif (Rp)
						Program	Keluaran Sub Kegiatan	Hasil Kegiatan				Tolak Ukur	Target	
				n Pengaman Pantai pada Wilayah Sungai (WS) yang dikelola										
	Evaluasi dan Rekomendasi Teknis (Rekomtek) Pemanfaatan Sumber Daya Air Wilayah Sungai Kewenangan Kabupaten/Kota	Persentase jaringan irigasi dalam kondisi baik	Jumlah Dokumen Evaluasi dan Rekomendasi Teknis (Rekomtek) Pemanfaatan SDA WS Kewenangan Kabupaten/Kota	Persentase Pengelolaan SDA dan Bangunan Pengaman Pantai pada Wilayah Sungai (WS) yang dikelola	Kota Pasuruan	73,68 %	2 Dokumen	92,15 %	70.997.100	DAU		Jumlah Dokumen Evaluasi dan Rekomendasi Teknis (Rekomtek) Pemanfaatan SDA WS Kewenangan Kabupaten/Kota	2 Dokumen	74.500.000
	Pembinaan dan Pemberdayaan kelembagaan Pengelolaan SDA Kewenangan Kabupaten/Kota	Persentase jaringan irigasi dalam kondisi baik	Jumlah Lembaga Pengelolaan SDA Kewenangan Kabupaten/Kota yang Dibina dan Diberdayakan	Persentase Pengelolaan SDA dan Bangunan Pengaman Pantai pada Wilayah Sungai	Kota Pasuruan	73,68 %	1 Lembaga	92,15 %	100.789.400	DAU		Jumlah Lembaga Pengelolaan SDA Kewenangan Kabupaten/Kota yang Dibina dan Diberdayakan	1 Lembaga	76.400.000

Kode	Urusan/Bidang/Program/ Kegiatan/Sub Kegiatan	Indikator Kinerja			Rencana Tahun 2026						Catatan Penting	Prakiraan Maju Rencana Tahun 2027		
					Lokasi Output Kegiatan	Target Capaian			Pagu Indikatif (Rp)	Sumber Dana		Target Capaian		Kebutuhan Dana Pagu Indikatif (Rp)
		Capaian Program	Keluaran Sub Kegiatan	Hasil Kegiatan		Program	Keluaran Sub Kegiatan	Hasil Kegiatan				Tolak Ukur	Target	
				(WS) yang dikelola										
	Pengembangan dan Pengelolaan Sistem Irigasi Primer dan Sekunder pada Daerah Irigasi yang Luasnya dibawah 1000 Ha dalam 1 (satu) Daerah Kabupaten/Kota								4.372.471.500	DAU				4.830.234.922
	Peningkatan Jaringan Irigasi Permukaan	Persentase jaringan irigasi dalam kondisi baik	Panjang Jaringan Irigasi Permukaan yang Ditingkatkan	Persentase Pengembangan dan Pengelolaan Sistem Irigasi Primer dan Sekunder yang terlaksana	Kota Pasuruan	73,68 %	0,35 KM	68,16 %	861.000.000	DAU		Panjang Jaringan Irigasi Permukaan yang Ditingkatkan	0,407 KM	947.100.000
	Rehabilitasi Jaringan Irigasi Permukaan	Persentase jaringan irigasi dalam kondisi baik	Panjang Jaringan Irigasi Permukaan yang Direhabilitasi	Persentase Pengembangan dan Pengelolaan Sistem Irigasi Primer dan Sekunder yang terlaksana	Kota Pasuruan	73,68 %	0,92 KM	68,16 %	1.417.000.000	DAU		Panjang Jaringan Irigasi Permukaan yang Direhabilitasi	0,7 KM	1.683.934.922
	Operasi dan Pemeliharaan Jaringan Irigasi Permukaan	Persentase jaringan irigasi dalam	Panjang Jaringan Irigasi Permukaan yang	Persentase Pengembangan dan	Kota Pasuruan	73,68 %	53,894 KM	68,16 %	2.094.471.500	DAU		Panjang Jaringan Irigasi Permukaan yang	53,894 KM	2.199.200.000

Kode	Urusan/Bidang/Program/ Kegiatan/Sub Kegiatan	Indikator Kinerja			Rencana Tahun 2026						Catatan Penting	Prakiraan Maju Rencana Tahun 2027		
					Lokasi Output Kegiatan	Target Capaian			Pagu Indikatif (Rp)	Sumber Dana		Target Capaian		Kebutuhan Dana Pagu Indikatif (Rp)
		Capaian Program	Keluaran Sub Kegiatan	Hasil Kegiatan		Program	Keluaran Sub Kegiatan	Hasil Kegiatan				Tolak Ukur	Target	
		kondisi baik	Dioperasikan dan Dipelihara	Pengelolaan Sistem Irigasi Primer dan Sekunder yang terlaksana								Dioperasikan dan Dipelihara		
	PROGRAM PENGELOLAAN DAN PENGEMBANGAN SISTEM DRAINASE								3.129.641.200	DAU				12.297.989.406
	Pengelolaan dan Pengembangan Sistem Drainase yang Terhubung Langsung dengan Sungai dalam Daerah Kabupaten/Kota								3.129.641.200	DAU				12.297.989.406
	Penyediaan Sarana Pendukung Sistem Drainase Perkotaan	Persentase wilayah yang terlayani sistem jaringan drainase skala kota sehingga tidak terjadi genangan (lebih dari 30 cm, selama 2 jam)	Jumlah Sarana Pendukung Sistem Drainase Perkotaan yang Disediakan	Persentase pengelolaan dan Pengembangan Sistem Drainase yang terhubung langsung dengan sungai yang ditingkatkan	Kota Pasuruan	74,51 %	10 Unit	77.09 %	328.677.800	DAU		Jumlah Sarana Pendukung Sistem Drainase Perkotaan yang Disediakan	1 Unit	120.000.000
	Rehabilitasi Sistem Drainase Perkotaan	Persentase wilayah yang terlayani	Jumlah Sistem Drainase Perkotaan yang Direhabilitasi	Persentase pengelolaan dan	Kota Pasuruan	74,51 %	1 Sistem Drainase	77.09 %	698.600.000	DAU		Jumlah Sistem Drainase Perkotaan yang Direhabilitasi	2 Sistem Drainase	9.970.489.406

Kode	Urusan/Bidang/Program/ Kegiatan/Sub Kegiatan	Indikator Kinerja			Rencana Tahun 2026						Catatan Penting	Prakiraan Maju Rencana Tahun 2027		
					Lokasi Output Kegiatan	Target Capaian			Pagu Indikatif (Rp)	Sumber Dana		Target Capaian		Kebutuhan Dana Pagu Indikatif (Rp)
		Capaian Program	Keluaran Sub Kegiatan	Hasil Kegiatan		Program	Keluaran Sub Kegiatan	Hasil Kegiatan				Tolak Ukur	Target	
		sistem jaringan drainase skala kota sehingga tidak terjadi genangan (lebih dari 30 cm, selama 2 jam)		Pengembangan Sistem Drainase yang terhubung langsung dengan sungai yang ditingkatkan			Perkotaan						Perkotaan	
	Operasi dan Pemeliharaan Sistem Drainase Perkotaan	Persentase wilayah yang terlayani sistem jaringan drainase skala kota sehingga tidak terjadi genangan (lebih dari 30 cm, selama 2 jam)	Jumlah Sistem Drainase Perkotaan yang Beroperasi dan Terpelihara	Persentase pengelolaan dan Pengembangan Sistem Drainase yang terhubung langsung dengan sungai yang ditingkatkan	Kota Pasuruan	74,51 %	18 Sistem Drainase Perkotaan	77.09 %	2.102.363.400	DAU		Jumlah Sistem Drainase Perkotaan yang Beroperasi dan Terpelihara	18 Sistem Drainase Perkotaan	2.207.500.000
	PROGRAM PENATAAN BANGUNAN GEDUNG								12.913.402.500	DAU				13.334.729.610
	Penyelenggaraan Bangunan Gedung di Wilayah Daerah Kabupaten/Kota, Pemberian Izin Mendirikan Bangunan (IMB) dan Sertifikat Laik Fungsi Bangunan Gedung								12.913.402.500	DAU				13.334.729.610

Kode	Urusan/Bidang/Program/ Kegiatan/Sub Kegiatan	Indikator Kinerja			Rencana Tahun 2026						Catatan Penting	Prakiraan Maju Rencana Tahun 2027		
		Capaian Program	Keluaran Sub Kegiatan	Hasil Kegiatan	Lokasi Output Kegiatan	Target Capaian			Pagu Indikatif (Rp)	Sumber Dana		Target Capaian		Kebutuhan Dana Pagu Indikatif (Rp)
						Program	Keluaran Sub Kegiatan	Hasil Kegiatan				Tolak Ukur	Target	
	Pengubahsuaian Bangunan Gedung untuk Kepentingan Strategis Daerah KabupatenKota	Persentase ketersediaan Bangunan Gedung Negara	Jumlah Bangunan Gedung untuk Kepentingan Strategis Daerah Kabupaten/Kota yang Diubahsuaikan	Persentase Bangunan Gedung Negara Kondisi Baik	Kota Pasuruan	88,15 %	3 Bangunan Gedung	75,16 %	8.581.300.000	DAU		Jumlah Bangunan Gedung untuk Kepentingan Strategis Daerah Kabupaten/Kota yang Diubahsuaikan	3 Bangunan Gedung	2.077.920.000
	Penyusunan Kebijakan terkait Penyelenggaraan Bangunan Gedung	Persentase ketersediaan Bangunan Gedung Negara	Jumlah Dokumen Kebijakan terkait Penyelenggaraan Bangunan Gedung	Persentase Bangunan Gedung Negara Kondisi Baik	Kota Pasuruan	88,15 %	1 Dokumen	75,16 %	25.000.000	DAU		Jumlah Dokumen Kebijakan terkait Penyelenggaraan Bangunan Gedung	0 Dokumen	0
	Bantuan Teknis Pembangunan Bangunan Gedung Negara untuk Kepentingan Strategis Kabupaten/Kota	Persentase ketersediaan Bangunan Gedung Negara	Jumlah Bantuan Teknis Pembangunan Bangunan Gedung Negara untuk Kepentingan Strategis Kabupaten/Kota	Persentase Bangunan Gedung Negara Kondisi Baik	Kota Pasuruan	88,15 %	12 Bantuan Teknis	75,16 %	64.067.600	DAU		Jumlah Bantuan Teknis Pembangunan Bangunan Gedung Negara untuk Kepentingan Strategis Kabupaten/Kota	12 Bantuan Teknis	67.270.000
	Pembangunan, Pemanfaatan, Pelestariaan dan Pembongkaran Bangunan Gedung untuk Kepentingan Strategis Daerah Kabupaten/Kota	Persentase ketersediaan Bangunan Gedung Negara	Jumlah Dokumen Pembangunan, Pemanfaatan, Pelestariaan dan Pembongkaran Bangunan Gedung untuk Kepentingan	Persentase Bangunan Gedung Negara Kondisi Baik	Kota Pasuruan	88,15 %	2 Dokumen	75,16 %	4.034.992.500	DAU		Jumlah Dokumen Pembangunan, Pemanfaatan, Pelestariaan dan Pembongkaran Bangunan Gedung untuk Kepentingan	2 Dokumen	10.939.595.610

Kode	Urusan/Bidang/Program/ Kegiatan/Sub Kegiatan	Indikator Kinerja			Rencana Tahun 2026						Catatan Penting	Prakiraan Maju Rencana Tahun 2027		
		Capaian Program	Keluaran Sub Kegiatan	Hasil Kegiatan	Lokasi Output Kegiatan	Target Capaian			Pagu Indikatif (Rp)	Sumber Dana		Target Capaian		Kebutuhan Dana Pagu Indikatif (Rp)
						Program	Keluaran Sub Kegiatan	Hasil Kegiatan				Tolak Ukur	Target	
			Strategis Daerah Kabupaten/Kota									Strategis Daerah Kabupaten/Kota		
	Penyelenggaraan Penerbitan Persetujuan Bangunan Gedung (PBG), Sertifikat Laik Fungsi (SLF), Surat Bukti Kepemilikan Bangunan Gedung (SBKBG), Rencana Teknis Pembongkaran Bangunan Gedung (RTB), Tim Profesi Ahli (TPA), Tim Penilai Teknis (TPT), Penilik, dan Pendataan Bangunan Gedung melalui SIMBG	Persentase ketersediaan Bangunan Gedung Negara	Jumlah Penerbitan Persetujuan Bangunan Gedung (PBG), Sertifikat Laik Fungsi (SLF), Surat Bukti Kepemilikan Bangunan Gedung (SBKBG), Rencana Teknis Pembongkaran Bangunan Gedung (RTB), Tim Profesi Ahli (TPA), Tim Penilai Teknis (TPT), Penilik, dan Pendataan Bangunan Gedung melalui SIMBG	Persentase Bangunan Gedung Negara Kondisi Baik	Kota Pasuruan	88,15 %	12 Dokumen	75,16 %	208.042.400	DAU		Jumlah Penerbitan Persetujuan Bangunan Gedung (PBG), Sertifikat Laik Fungsi (SLF), Surat Bukti Kepemilikan Bangunan Gedung (SBKBG), Rencana Teknis Pembongkaran Bangunan Gedung (RTB), Tim Profesi Ahli (TPA), Tim Penilai Teknis (TPT), Penilik, dan Pendataan Bangunan Gedung melalui SIMBG	12 Dokumen	249.944.000
	PROGRAM PENYELENGGARAAN JALAN								12.253.870.800	DAU + OPSEN PKB				32.590.682.240
	Penyelenggaraan Jalan Kabupaten/Kota								12.253.870.800	DAU + OPSEN PKB				32.590.682.240
	Pengelolaan Leger Jalan	Proporsi panjang	Jumlah Dokumen Leger	Persentase Jalan		0,56		87,13 %		DAU		Jumlah Dokumen Leger		

Kode	Urusan/Bidang/Program/ Kegiatan/Sub Kegiatan	Indikator Kinerja			Rencana Tahun 2026						Catatan Penting	Prakiraan Maju Rencana Tahun 2027		
		Capaian Program	Keluaran Sub Kegiatan	Hasil Kegiatan	Lokasi Output Kegiatan	Target Capaian			Pagu Indikatif (Rp)	Sumber Dana		Target Capaian		Kebutuhan Dana Pagu Indikatif (Rp)
						Program	Keluaran Sub Kegiatan	Hasil Kegiatan				Tolak Ukur	Target	
		jaringan jalan dalam kondisi baik	Jalan yang Dikelola	Kondisi Mantap	Kota Pasuruan		1 Dokumen		115.200.000			Jalan yang Dikelola	1 Dokumen	115.200.000
		Persentase jalan yang memiliki trotoar dan drainase/saluran pembuangan air		Persentase Jembatan dalam kondisi baik		16,49 %		81,29 %						
	Penyusunan Rencana, Kebijakan, Strategi dan Teknis Pengembangan Jaringan Jalan serta Perencanaan Teknis Penyelenggaraan Jalan dan Jembatan	Proporsi panjang jaringan jalan dalam kondisi baik	Jumlah Dokumen Rencana, Kebijakan, Strategi dan Teknis Pengembangan Jaringan Jalan serta Perencanaan Teknis Penyelenggaraan Jalan dan Jembatan yang Disusun	Persentase Jalan Kondisi Mantap	Kota Pasuruan	0,56	11 Dokumen	87,13 %	516.825.000	DAU		Jumlah Dokumen Rencana, Kebijakan, Strategi dan Teknis Pengembangan Jaringan Jalan serta Perencanaan Teknis Penyelenggaraan Jalan dan Jembatan yang Disusun	6 Dokumen	450.000.000
		Persentase jalan yang memiliki trotoar dan drainase/saluran pembuangan air		Persentase Jembatan dalam kondisi baik		16,49 %		81,29 %						
	Survey Kondisi Jalan/Jembatan	Proporsi panjang jaringan jalan dalam kondisi baik	Panjang Jalan/Jembatan yang Disurvey Kondisinya	Persentase Jalan Kondisi Mantap	Kota Pasuruan	0,56	81,925 KM	87,13 %	171.000.000	DAU		Panjang Jalan/Jembatan yang Disurvey Kondisinya	81,925 KM	198.800.000

Kode	Urusan/Bidang/Program/ Kegiatan/Sub Kegiatan	Indikator Kinerja			Rencana Tahun 2026						Catatan Penting	Prakiraan Maju Rencana Tahun 2027		
		Capaian Program	Keluaran Sub Kegiatan	Hasil Kegiatan	Lokasi Output Kegiatan	Target Capaian			Pagu Indikatif (Rp)	Sumber Dana		Target Capaian		Kebutuhan Dana Pagu Indikatif (Rp)
						Program	Keluaran Sub Kegiatan	Hasil Kegiatan				Tolak Ukur	Target	
		Persentase jalan yang memiliki trotoar dan drainase/saluran pembuangan air		Persentase Jembatan dalam kondisi baik		16,49 %		81,29 %						
	Pemeliharaan Rutin Jalan	Proporsi panjang jaringan jalan dalam kondisi baik	Panjang Jalan yang Dipelihara Secara Rutin	Persentase Jalan Kondisi Mantap	Kota Pasuruan	0,56	25,318 KM	87,13 %	2.598.698.400	OPSEN PKB		Panjang Jalan yang Dipelihara Secara Rutin	25,403 KM	2.598.698.400
		Persentase jalan yang memiliki trotoar dan drainase/saluran pembuangan air		Persentase Jembatan dalam kondisi baik		16,49 %		81,29 %						
	Pemantauan dan Evaluasi Penyelenggaraan Jalan Kewenangan Kabupaten/Kota dan Desa	Proporsi panjang jaringan jalan dalam kondisi baik	Panjang Jalan Kewenangan Kabupaten/Kota dan Desa yang Dipantau dan Dievaluasi Penyelenggaraannya	Persentase Jalan Kondisi Mantap	Kota Pasuruan	0,56	76,25 KM	87,13 %	56.132.600	DAU		Panjang Jalan Kewenangan Kabupaten/Kota dan Desa yang Dipantau dan Dievaluasi Penyelenggaraannya	76,25 KM	87.966.980
		Persentase jalan yang memiliki trotoar dan drainase/saluran		Persentase Jembatan dalam kondisi baik		16,49 %		81,29 %						

Kode	Urusan/Bidang/Program/ Kegiatan/Sub Kegiatan	Indikator Kinerja			Rencana Tahun 2026						Catatan Penting	Prakiraan Maju Rencana Tahun 2027		
		Capaian Program	Keluaran Sub Kegiatan	Hasil Kegiatan	Lokasi Output Kegiatan	Target Capaian			Pagu Indikatif (Rp)	Sumber Dana		Target Capaian		Kebutuhan Dana Pagu Indikatif (Rp)
						Program	Keluaran Sub Kegiatan	Hasil Kegiatan				Tolak Ukur	Target	
		pembuangan air												
	Pembangunan Jalan	Proporsi panjang jaringan jalan dalam kondisi baik	Panjang Jalan yang Dibangun	Persentase Jalan Kondisi Mantap	Kota Pasuruan	0,56	0,5 KM	87,13 %	2.131.845.000	DAU	Perubahan Nomenklatur pengampu pembebasan lahan JLU	Panjang Jalan yang Dibangun	0,625 KM	18.090.000.000
		Persentase jalan yang memiliki trotoar dan drainase/saluran pembuangan air		Persentase Jembatan dalam kondisi baik		16,49 %		81,29 %						
	Pemeliharaan Berkala Jalan	Proporsi panjang jaringan jalan dalam kondisi baik	Panjang Jalan yang Dipelihara Secara Berkala	Persentase Jalan Kondisi Mantap	Kota Pasuruan	0,56	0.778 KM	87,13 %	1.893.750.000	DAU + DAK		Panjang Jalan yang Dipelihara Secara Berkala	2,606 KM	6.346.650.000
		Persentase jalan yang memiliki trotoar dan drainase/saluran pembuangan air		Persentase Jembatan dalam kondisi baik		16,49 %		81,29 %						
	Rekonstruksi Jalan	Proporsi panjang jaringan jalan dalam	Panjang Jalan yang Direkonstruksi	Persentase Jalan Kondisi Mantap	Kota Pasuruan	0,56	1,044 KM	87,13 %	3.857.912.500	OPSEN PKB		Panjang Jalan yang Direkonstruksi	1,893 KM	3.637.989.070

Kode	Urusan/Bidang/Program/ Kegiatan/Sub Kegiatan	Indikator Kinerja			Rencana Tahun 2026						Catatan Penting	Prakiraan Maju Rencana Tahun 2027		
		Capaian Program	Keluaran Sub Kegiatan	Hasil Kegiatan	Lokasi Output Kegiatan	Target Capaian			Pagu Indikatif (Rp)	Sumber Dana		Target Capaian		Kebutuhan Dana Pagu Indikatif (Rp)
						Program	Keluaran Sub Kegiatan	Hasil Kegiatan				Tolak Ukur	Target	
		kondisi baik												
		Persentase jalan yang memiliki trotoar dan drainase/saluran pembuangan air		Persentase Jembatan dalam kondisi baik		16,49 %		81,29 %						
	Pengawasan Penyelenggaraan Jalan Kewenangan Kabupaten/Kota dan Desa	Proporsi panjang jaringan jalan dalam kondisi baik	Panjang Jalan Kewenangan Kabupaten/Kota dan Desa yang Diawasi Penyelenggaraannya	Persentase Jalan Kondisi Mantap	Kota Pasuruan	0,56	3,371 KM	87,13 %	612.147.500	DAU		Panjang Jalan Kewenangan Kabupaten/Kota dan Desa yang Diawasi Penyelenggaraannya	5,124 KM	750.000.000
		Persentase jalan yang memiliki trotoar dan drainase/saluran pembuangan air		Persentase Jembatan dalam kondisi baik		16,49 %		81,29 %						
	Pemeliharaan Rutin Jembatan	Proporsi panjang jaringan jalan dalam kondisi baik	Jumlah Jembatan yang Dipelihara Secara Rutin	Persentase Jalan Kondisi Mantap	Kota Pasuruan	0,56	63 Jembatan	87,13 %	300.359.800	OPSEN PKB		Jumlah Jembatan yang Dipelihara Secara Rutin	63 Jembatan	315.377.790
		Persentase jalan yang memiliki trotoar dan		Persentase Jembatan dalam		16,49 %		81,29 %						

Kode	Urusan/Bidang/Program/ Kegiatan/Sub Kegiatan	Indikator Kinerja			Rencana Tahun 2026						Catatan Penting	Prakiraan Maju Rencana Tahun 2027		
		Capaian Program	Keluaran Sub Kegiatan	Hasil Kegiatan	Lokasi Output Kegiatan	Target Capaian			Pagu Indikatif (Rp)	Sumber Dana		Target Capaian		Kebutuhan Dana Pagu Indikatif (Rp)
						Program	Keluaran Sub Kegiatan	Hasil Kegiatan				Tolak Ukur	Target	
		drainase/saluran pembuangan air		kondisi baik										
	PROGRAM PENGEMBANGAN JASA KONSTRUKSI								1.315.185.633	DAU				1.562.190.177
	Penyelenggaraan Pelatihan Tenaga Terampil Kostruksi								297.535.160	DAU				267.415.434
	Penyediaan Training Need Assessment (TNA) Pelatihan Tenaga Kerja Konstruksi Kualifikasi Jabatan Operator dan Teknisi atau Analis	persentase Peningkatan Kualitas Jasa Konstruksi	Jumlah Training Need Assessment (TNA) PelatihanTenaga Kerja Konstruksi Kualifikasi Jabatan Operator dan Teknisi atau Analis yang Disediakan	Persentase tenaga terampil konstruksi yang kompeten	Kota Pasuruan	75%	1 Dokumen	18%	45.822.000	DAU		Jumlah Training Need Assessment (TNA) PelatihanTenaga Kerja Konstruksi Kualifikasi Jabatan Operator dan Teknisi atau Analis yang Disediakan	1 Dokumen	23.945.300
	Pembinaan dan Peningkatan Kapasitas Kelembagaan Jasa Konstruksi	persentase Peningkatan Kualitas Jasa Konstruksi	Jumlah Lembaga Jasa Konstruksi yang Dibina dan Ditingkatkan Kapasitasnya	Persentase tenaga terampil konstruksi yang kompeten	Kota Pasuruan	75%	10 Lembaga	18%	51.388.200	DAU		Jumlah Lembaga Jasa Konstruksi yang Dibina dan Ditingkatkan Kapasitasnya	10 Lembaga	47.596.430
	Pelaksanaan Pelatihan Tenaga Terampil Konstruksi	persentase Peningkatan Kualitas Jasa Konstruksi	Jumlah Tenaga Kerja Konstruksi Kualifikasi Jabatan Operator, Teknisi atau Analis yang Dilatih	Persentase tenaga terampil konstruksi yang kompeten	Kota Pasuruan	75%	50 Orang	18%	200.324.960	DAU		Jumlah Tenaga Kerja Konstruksi Kualifikasi Jabatan Operator, Teknisi atau Analis yang Dilatih	50 Orang	195.873.704

Kode	Urusan/Bidang/Program/ Kegiatan/Sub Kegiatan	Indikator Kinerja			Rencana Tahun 2026						Catatan Penting	Prakiraan Maju Rencana Tahun 2027		
		Capaian Program	Keluaran Sub Kegiatan	Hasil Kegiatan	Lokasi Output Kegiatan	Target Capaian			Pagu Indikatif (Rp)	Sumber Dana		Target Capaian		Kebutuhan Dana Pagu Indikatif (Rp)
						Program	Keluaran Sub Kegiatan	Hasil Kegiatan				Tolak Ukur	Target	
	Penyelenggaraan Sistem Informasi Jasa Konstruksi Cakupan Daerah Kabupaten/Kota								922.050.473	DAU				1.202.084.743
	Penyediaan Perangkat Pendukung Layanan Informasi Jasa Konstruksi	persentase Peningkatan Kualitas Jasa Konstruksi	Jumlah Perangkat Pendukung Layanan Informasi Jasa Konstruksi yang Disediakan	Persentase layanan sistem informasi jasa konstruksi	Kota Pasuruan	75%	12 Perangkat Pendukung	77%	845.941.563	DAU		Jumlah Perangkat Pendukung Layanan Informasi Jasa Konstruksi yang Disediakan	12 Perangkat Pendukung	1.114.559.496
	Penyediaan Data dan Informasi Jasa Konstruksi Cakupan Kabupaten/Kota	persentase Peningkatan Kualitas Jasa Konstruksi	Jumlah Dokumen Data dan Informasi Jasa Konstruksi Cakupan Kabupaten/Kota yang Disediakan	Persentase layanan sistem informasi jasa konstruksi	Kota Pasuruan	75%	12 Dokumen	77%	36.940.830	DAU		Jumlah Dokumen Data dan Informasi Jasa Konstruksi Cakupan Kabupaten/Kota yang Disediakan	12 Dokumen	42.481.955
	Operasionalisasi Layanan Informasi Jasa Konstruksi	persentase Peningkatan Kualitas Jasa Konstruksi	Jumlah Layanan Informasi Jasa Konstruksi yang Dioperasikan	Persentase layanan sistem informasi jasa konstruksi	Kota Pasuruan	75%	1 Layanan Informasi	77%	39.168.080	DAU		Jumlah Layanan Informasi Jasa Konstruksi yang Dioperasikan	1 Layanan Informasi	45.043.292
	Pengawasan Tertib Usaha, Tertib Penyelenggaraan dan Tertib Pemanfaatan Jasa Konstruksi								95.600.000	DAU				92.690.000
	Pembinaan Tertib Usaha, Tertib Penyelenggaraan, dan Tertib Pemanfaatan Produk Jasa Konstruksi	persentase Peningkatan Kualitas Jasa Konstruksi	Jumlah Lembaga Jasa Konstruksi yang Dibina Tertib Usaha, Tertib Penyelenggaraan, dan Tertib Pemanfaatan Produk	Persentase Jumlah Dokumen produk hukum yang dihasilkan dalam 1 tahun	Kota Pasuruan	75%	10 Lembaga	10,00 %	95.600.000	DAU		Jumlah Lembaga Jasa Konstruksi yang Dibina Tertib Usaha, Tertib Penyelenggaraan, dan Tertib Pemanfaatan Produk	10 Lembaga	92.690.000

Kode	Urusan/Bidang/Program/ Kegiatan/Sub Kegiatan	Indikator Kinerja			Rencana Tahun 2026						Catatan Penting	Prakiraan Maju Rencana Tahun 2027		
					Lokasi Output Kegiatan	Target Capaian			Pagu Indikatif (Rp)	Sumber Dana		Target Capaian		Kebutuhan Dana Pagu Indikatif (Rp)
		Capaian Program	Keluaran Sub Kegiatan	Hasil Kegiatan		Program	Keluaran Sub Kegiatan	Hasil Kegiatan				Tolak Ukur	Target	
	PROGRAM PENYELENGGARAAN PENATAAN RUANG								2.208.664.000	DAU				773.275.791
	Penetapan Rencana Tata Ruang Wilayah (RTRW) dan Rencana Rinci Tata Ruang (RRTR) Kabupaten/Kota								300.000.000	DAU				600.000.000
	Pelaksanaan Persetujuan Substansi RTRW Kabupaten/Kota	Persentase ketaatan terhadap Rencana Tata Ruang	Jumlah surat persetujuan substansi RTRW Kabupaten/Kota	Persentase progress pelaksanaan tahapan penetapan RTRW dan RRTR Kab/Kota	Kota Pasuruan	82,67 %	0 Dokumen	49,00 %	0,00	DAU		Jumlah surat persetujuan substansi RTRW Kabupaten/Kota	1 Dokumen	600.000.000,00
	Pelaksanaan Persetujuan Substansi RDTR Kabupaten/Kota	Persentase ketaatan terhadap Rencana Tata Ruang	Jumlah dokumen administrasi persetujuan substansi RDTR Kabupaten/Kota	Persentase progress pelaksanaan tahapan penetapan RTRW dan RRTR Kab/Kota	Kota Pasuruan	82,67 %	1 Dokumen	49,00 %	300.000.000,00	DAU		Jumlah dokumen administrasi persetujuan substansi RDTR Kabupaten/Kota	0 Dokumen	0,00
	Koordinasi dan Sinkronisasi Perencanaan Tata Ruang Daerah Kabupaten/Kota								1.730.000.000	DAU				0
	Penyusunan Peta Dasar	Persentase ketaatan terhadap Rencana Tata Ruang	Jumlah data SHP Peta Dasar	Persentase dokumen perencanaan tata ruang yang disusun sesuai ketentuan	Kota Pasuruan	82,67 %	1 Peta	33,33 %	120.000.000,00	DAU		Jumlah data SHP Peta Dasar	0 Peta	0,00

Kode	Urusan/Bidang/Program/ Kegiatan/Sub Kegiatan	Indikator Kinerja			Rencana Tahun 2026						Catatan Penting	Prakiraan Maju Rencana Tahun 2027		
					Lokasi Output Kegiatan	Target Capaian			Pagu Indikatif (Rp)	Sumber Dana		Target Capaian		Kebutuhan Dana Pagu Indikatif (Rp)
		Capaian Program	Keluaran Sub Kegiatan	Hasil Kegiatan		Program	Keluaran Sub Kegiatan	Hasil Kegiatan				Tolak Ukur	Target	
	Penyusunan RDTR Kabupaten/Kota	Persentase ketaatan terhadap Rencana Tata Ruang	Jumlah materi teknis dan ranperkada RDTR Kabupaten/Kota	Persentase dokumen perencanaan tata ruang yang disusun sesuai ketentuan	Kota Pasuruan	82,67 %	2 Dokumen	33,33 %	490.000.000,00	DAU		Jumlah materi teknis dan ranperkada RDTR Kabupaten/Kota	0 Dokumen	0,00
	Penyusunan RTRW Kabupaten/Kota	Persentase ketaatan terhadap Rencana Tata Ruang	Jumlah materi teknis dan ranperda RTRW Kabupaten/Kota	Persentase dokumen perencanaan tata ruang yang disusun sesuai ketentuan	Kota Pasuruan	82,67 %	2 Dokumen	33,33 %	1.120.000.000,00	DAU		Jumlah materi teknis dan ranperda RTRW Kabupaten/Kota	0 Dokumen	0,00
	Koordinasi dan sinkronisasi pengendalian pemanfaatan ruang daerah Kabupaten/Kota								178.664.000	DAU				173.275.791
	Pengawasan TURBINLAK dan Pengawasan Fungsi dan Manfaat	Persentase ketaatan terhadap Rencana Tata Ruang	Dokumen hasil Peniliaian kinerja Pengaturan, Pembinaan dan Pelaksanaan Penataan Ruang dan Penilaian Kinerja Fungsi dan Manfaat	Persentase penilaian pelaksanaan pengendalian dan pemanfaatan ruang	Kota Pasuruan	82,67 %	1 Dokumen	20%	178.664.000	DAU		Dokumen hasil Peniliaian kinerja Pengaturan, Pembinaan dan Pelaksanaan Penataan Ruang dan Penilaian Kinerja Fungsi dan Manfaat	1 Dokumen	173.275.791
	Urusan Pemerintahan Bidang Pertanahan								*44.575.812.485*	DAU + Dana				*58.710.656*

Kode	Urusan/Bidang/Program/ Kegiatan/Sub Kegiatan	Indikator Kinerja			Rencana Tahun 2026						Catatan Penting	Prakiraan Maju Rencana Tahun 2027		
					Lokasi Output Kegiatan	Target Capaian			Pagu Indikatif (Rp)	Sumber Dana		Target Capaian		Kebutuhan Dana Pagu Indikatif (Rp)
		Capaian Program	Keluaran Sub Kegiatan	Hasil Kegiatan		Program	Keluaran Sub Kegiatan	Hasil Kegiatan				Tolak Ukur	Target	
										Cadangan				
	PROGRAM PENYELESAIAN GANTI KERUGIAN DAN SANTUNAN TANAH UNTUK PEMBANGUNAN								44.533.812.485	DAU + Dana Cadangan				32.673.625
	Penyelesaian masalah ganti kerugian dan santunan tanah untuk pembangunan oleh pemerintah daerah Kabupaten/Kota								44.533.812.485	DAU + Dana Cadangan				32.673.625
	Koordinasi dan Sinkronisasi Penyelesaian Masalah Ganti Kerugian dan Santunan Tanah untuk Pembangunan oleh Pemerintah Daerah Kabupaten/Kota	Persentase penyelesaian ganti kerugian tanah untuk pembangunan	Jumlah Dokumen Koordinasi dan Sinkronisasi Penyelesaian Masalah Ganti Kerugian dan Santunan Tanah untuk Pembangunan oleh Pemerintah Daerah Kabupaten/Kota	Persentase penyelesaian masalah ganti kerugian dan santunan tanah untuk pembangunan secara tepat waktu	Kota Pasuruan	21,43 %	0 Laporan	21,43 %	0	DAU		Jumlah Dokumen Koordinasi dan Sinkronisasi Penyelesaian Masalah Ganti Kerugian dan Santunan Tanah untuk Pembangunan oleh Pemerintah Daerah Kabupaten/Kota	1 Laporan	32.673.625
	Penyelesaian masalah Ganti Kerugian Tanah untuk Pembangunan oleh Pemerintah Daerah Kabupaten/Kota	Persentase penyelesaian ganti kerugian tanah untuk pembangunan	Jumlah laporan penyelesaian Permasalahan Ganti Kerugian tanah untuk pembangunan	Persentase penyelesaian masalah ganti kerugian dan	Kota Pasuruan	21,43 %	1 Laporan	21,43 %	44.533.812.485	DAU + Dana Cadangan	Penambahan Anggaran untuk pembebasan lahan JLU	Jumlah laporan penyelesaian Permasalahan Ganti Kerugian tanah untuk pembangunan	0 Laporan	0

Kode	Urusan/Bidang/Program/ Kegiatan/Sub Kegiatan	Indikator Kinerja			Rencana Tahun 2026						Catatan Penting	Prakiraan Maju Rencana Tahun 2027		
		Capaian Program	Keluaran Sub Kegiatan	Hasil Kegiatan	Lokasi Output Kegiatan	Target Capaian			Pagu Indikatif (Rp)	Sumber Dana		Target Capaian		Kebutuhan Dana Pagu Indikatif (Rp)
						Program	Keluaran Sub Kegiatan	Hasil Kegiatan				Tolak Ukur	Target	
				santunan tanah untuk pembangunan secara tepat waktu										
	PROGRAM REDISTRIBUSI TANAH, SERTA GANTI KERUGIAN PROGRAM TANAH KELEBIHAN MAKSIMUM DAN TANAH ABSENTEE								42.000.000	DAU				26.037.031
	Penetapan Subjek dan Objek Redistribusi Tanah serta Ganti Kerugian Tanah Kelebihan Maksimum dan Tanah Absentee dalam 1 (satu) Daerah Kabupaten/Kota								42.000.000	DAU				26.037.031
	Koordinasi Penyelenggaraan Redistribusi Tanah Objek Reforma Agraria dalam 1 (Satu) Kabupaten/Kota	Persentase petak tanah yang bersertifikat	Jumlah Dokumen Sidang Panitia Pertimbangan Landreform dalam rangka Kegiatan Redistribusi Tanah	Persentase kegiatan penetapan subjek dan objek redistribusi tanah	Kota Pasuruan	64,71 %	2 Dokumen	33,33 %	42.000.000	DAU		Jumlah Dokumen Sidang Panitia Pertimbangan Landreform dalam rangka Kegiatan Redistribusi Tanah	1 Dokumen	26.037.031

BAB V
PENUTUP

Sebagai dokumen Perencanaan Dinas Pekerjaan Umum dan Penataan Ruang, penyusunan Renja PD sering mengalami kendala baik dari internal PD maupun eksternal. Hal tersebut menjadikan konsistensi alur perencanaan mengalami perubahan, baik dari segi kegiatan serta anggaran atau pendanaan yang menyertainya. Permasalahan internal yang dihadapi berupa adanya perbedaan persepsi mengenai prioritas kegiatan yang akan dilaksanakan, masalah akan bertambah apabila pemangku kebijakan kurang bisa memprioritaskan kegiatan yang akan dilaksanakan oleh PD terkait perubahan kondisi yang ada di wilayah Kota Pasuruan.

Sedangkan permasalahan eksternal muncul karena faktor-faktor luar yang terjadi diluar kendali PD, seperti adanya realisasi alokasi anggaran dari pusat di pertengahan tahun anggaran. Serta adanya kepentingan dari pihak yang bersifat bottom-up dan harus dilaksanakan dengan segera. Untuk meminimalisir permasalahan tersebut dapat dilakukan persiapan dan perencanaan yang lebih akurat, dimulai dari bidang atau unit kerja yang bersinggungan langsung dengan masyarakat. Dan menjaga konsistensi alur perencanaan merupakan hal mendasar yang harus dimengerti dan dipatuhi oleh semua pihak terkait.

G. RENCANA KERJA DINAS PERUMAHAN RAKYAT DAN KAWASAN PERMUKIMAN

BAB I
PENDAHULUAN

1.1. Latar Belakang

Struktur perencanaan pembangunan di Indonesia berdasarkan hirarki dimensi waktunya menurut Undang-Undang Nomor 25 Tahun 2004 tentang Sistem Perencanaan Pembangunan Nasional dibagi menjadi perencanaan jangka panjang, jangka menengah dan jangka pendek (Tahunan), sehingga dengan Undang-Undang ini dikenal satu bagian penting dari perencanaan wilayah yaitu apa yang disebut sebagai rencana pembangunan daerah, yang meliputi Rencana Pembangunan Jangka Panjang Daerah (RPJPD), Rencana Pembangunan Jangka Menengah Daerah (RPJMD), Rencana Kerja Pemerintah Daerah (RKPD) dan Rencana Strategis Perangkat Daerah (Renstra PD) serta Rencana Kerja Perangkat Daerah (Renja PD) sebagai kelengkapannya.

Penyusunan Rencana Kerja (Renja) Dinas Perumahan Rakyat dan Kawasan Permukiman Kota Pasuruan merupakan bentuk pelaksanaan Undang-Undang Nomor 25 Tahun 2004 tentang Sistem Perencanaan Pembangunan Nasional, yang mengamanatkan pimpinan PD menyusun Rencana Kerja sebagai dokumen perencanaan PD untuk periode 1 (satu) tahun yang merupakan bahan bagi penyusunan RKPD.

Rencana Kerja Perangkat Daerah merupakan dokumen rencana pembangunan Perangkat Daerah (PD) yang berjangka waktu 1 (satu) tahun guna mengoptimalkan Rencana Kerja Pemerintah Daerah (RKPD) yang disertai dengan upaya mempertahankan dan meningkatkan capaian kinerja yang sudah dicapai oleh Perangkat Daerah, sesuai dengan tugas, pokok dan fungsinya yang mana di dalamnya memuat kebijakan, program dan kegiatan pembangunan dan dipersyaratkan untuk mengarahkan program dan kegiatan pelayanan dan pembangunan daerah.

Rencana Kerja Dinas Perumahan Rakyat dan Kawasan Permukiman Kota Pasuruan Tahun 2026 mengacu pada RKPD Kota Pasuruan Tahun 2026 dan Rencana Strategis (Renstra) Dinas Perumahan Rakyat dan Kawasan Permukiman Kota Pasuruan periode 2025-2029 dan hasil forum perangkat daerah, serta memperhatikan Renja K/L terkait dan Renja Perangkat Daerah terkait di tingkat Provinsi, yang selanjutnya akan dijabarkan dalam Rencana Kegiatan dan Anggaran (RKA) Perangkat Daerah agar kegiatan pembangunan yang direncanakan dapat dialokasikan anggarannya pada tahun yang bersangkutan.

Rencana Kerja Dinas Perumahan Rakyat dan Kawasan Permukiman Kota Pasuruan Tahun 2026 disusun berdasarkan Surat Edaran Nomor 050/10/SE/423.204/2025 tentang Pedoman Penyusunan Rencana Kerja Perangkat Daerah (Renja Perangkat Daerah) Tahun 2026. Adapun proses penyusunan Rencana Kerja Perangkat

Daerah dimulai dengan pengumpulan data dan informasi, menganalisis gambaran pelayanan perangkat daerah untuk menentukan isu-isu penting penyelenggaraan tugas dan fungsi perangkat daerah, dan selanjutnya merumuskan program dan kegiatan prioritas, yang mana dapat dilihat pada Gambar 1.1 sebagai berikut.

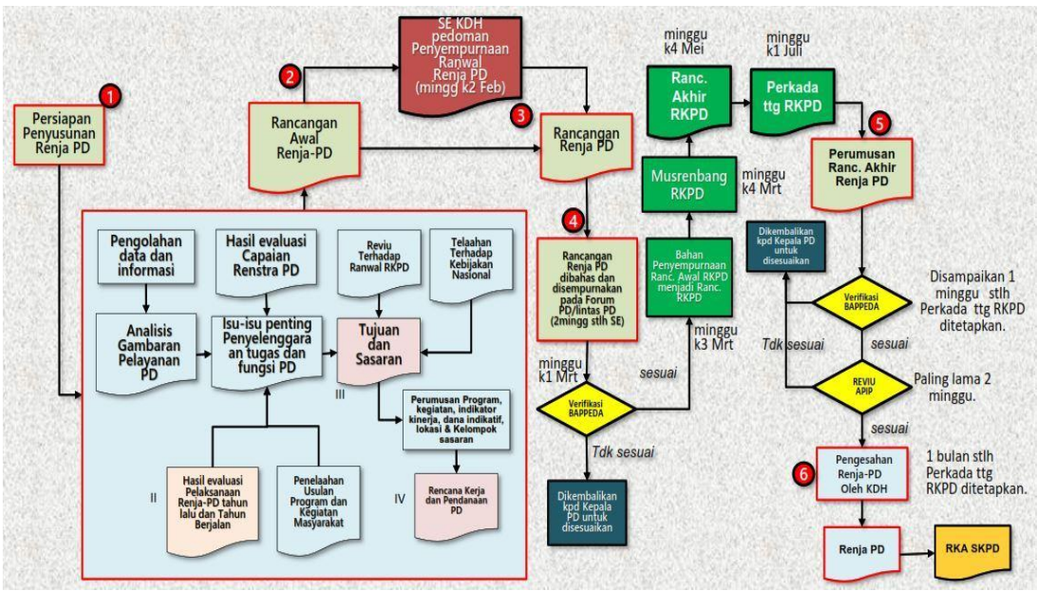

Gambar 1.1 Alur Tahapan dan Tatacara Penyusunan Renja PD

Rencana Kerja Dinas Perumahan Rakyat dan Kawasan Permukiman Kota Pasuruan juga disusun dengan mempertimbangkan berbagai permasalahan dan tantangan lingkup tugas pokok dan fungsi Dinas Perumahan Rakyat dan Kawasan Permukiman Kota Pasuruan dalam hal penyusunan kebijakan perencanaan fisik-prasarana, serta penyusunan data dan pelaporan hasil pelaksanaan kegiatan serta pelayanan administrasi di lingkup Dinas Perumahan Rakyat dan Kawasan Permukiman Kota Pasuruan.

1.2. Landasan Hukum

Landasan hukum yang menjadi dasar penyusunan Renja Tahun 2026 Dinas Perumahan Rakyat dan Kawasan Permukiman Kota Pasuruan adalah sebagai berikut:

1. Undang-Undang Republik Indonesia Nomor 17 Tahun 2003 tentang Keuangan Negara;
2. Undang-Undang Republik Indonesia Nomor 1 Tahun 2004 tentang Perbendaharaan Negara;
3. Undang-Undang Republik Indonesia Nomor 25 Tahun 2004 tentang Sistem Perencanaan Pembangunan Nasional;
4. Undang-Undang Republik Indonesia Nomor 17 Tahun 2007 tentang Rencana Pembangunan Jangka Panjang Nasional Tahun 2005–2025;
5. Undang-Undang Republik Indonesia Nomor 23 Tahun 2014 tentang Pemerintahan Daerah;

6. Undang-Undang Republik Indonesia Nomor 1 Tahun 2022 tentang Hubungan Keuangan antara Pemerintah Pusat dan Pemerintah Daerah;
7. Undang-Undang Republik Indonesia Nomor 13 Tahun 2022 tentang Perubahan Kedua atas Undang-Undang Nomor 12 Tahun 2011 tentang Pembentukan Peraturan Perundang-Undangan;
8. Peraturan Pemerintah Republik Indonesia Nomor 46 Tahun 1982 tentang Perubahan Batas Wilayah Kotamadya Daerah Tingkat II Pasuruan;
9. Peraturan Pemerintah Nomor 8 Tahun 2008 tentang Tahapan, Tata Cara Penyusunan dan Evaluasi Pelaksanaan Rencana Pembangunan Daerah;
10. Peraturan Pemerintah Nomor 15 Tahun 2010 tentang Penyelenggaraan Penataan Ruang;
11. Peraturan Pemerintah Nomor 12 Tahun 2019 tentang Pengelolaan Keuangan Daerah;
12. Peraturan Pemerintah Nomor 72 Tahun 2019 tentang Perubahan atas Peraturan Pemerintah Nomor 18 Tahun 2016 tentang Perangkat Daerah;
13. Peraturan Pemerintah Nomor 12 Tahun 2021 tentang Perubahan atas Peraturan Pemerintah Nomor 14 Tahun 2016 tentang Penyelenggaraan Perumahan dan Kawasan Permukiman;
14. Peraturan Presiden Nomor 59 Tahun 2017 tentang Pelaksanaan Tujuan Pembangunan Berkelanjutan;
15. Peraturan Presiden Nomor 12 Tahun 2025 tentang Rencana Pembangunan Jangka Menengah Nasional (RPJMN) Tahun 2025-2029;
16. Peraturan Menteri Pekerjaan Umum dan Perumahan Rakyat Republik Indonesia Nomor 32 Tahun 2016 tentang Pedoman Nomenklatur Perangkat Daerah yang Melaksanakan Urusan Pemerintahan Bidang Perumahan dan Kawasan Permukiman;
17. Peraturan Menteri Dalam Negeri Nomor 86 Tahun 2017 tentang Tata Cara Perencanaan, Pengendalian dan Evaluasi Pembangunan Daerah, Tata Cara Evaluasi Rancangan Peraturan Daerah Tentang Rencana Pembangunan Jangka Panjang Daerah dan Rencana Pembangunan Jangka Menengah Daerah, Serta Tata Cara Perubahan Rencana Pembangunan Jangka Panjang Daerah, Rencana Pembangunan Jangka Menengah Daerah dan Rencana Kerja Pemerintah Daerah;
18. Peraturan Menteri Dalam Negeri Nomor 10 Tahun 2018 tentang Reviu atas Dokumen Perencanaan Pembangunan dan Anggaran Daerah Tahunan;
19. Peraturan Menteri Dalam Negeri Nomor 70 Tahun 2019 tentang Sistem Informasi Pemerintah Daerah;
20. Peraturan Menteri Dalam Negeri Nomor 90 Tahun 2019 tentang Klasifikasi, Kodefikasi, dan Nomenklatur Perencanaan Pembangunan dan Keuangan Daerah;

21. Peraturan Menteri Dalam Negeri Nomor 77 Tahun 2020 tentang Pedoman Teknis Pengelolaan Keuangan Daerah;
22. Keputusan Menteri Dalam Negeri Nomor 900.1.15.5-1317 Tahun 2023 tentang Perubahan atas Keputusan Menteri Dalam Negeri Nomor 050-5889 Tahun 2021 tentang Hasil Verifikasi, Validasi dan Inventarisasi Pemutakhiran Klasifikasi, Kodefikasi dan Nomenklatur Perencanaan Pembangunan dan Keuangan Daerah;
23. Peraturan Daerah Kota Pasuruan Nomor 7 Tahun 2016 Tentang Pembentukan dan Susunan Perangkat Daerah;
24. Peraturan Daerah Kota Pasuruan Nomor 1 Tahun 2022 Tentang Rencana Tata Ruang Wilayah Kota Pasuruan Tahun 2021-2041;
25. Peraturan Daerah Kota Pasuruan Nomor 6 Tahun 2024 tentang Rencana Pembangunan Jangka Panjang Daerah Kota Pasuruan Tahun 2025-2045;
26. Peraturan Daerah Kota Pasuruan Nomor 4 Tahun 2021 tentang Rencana Pembangunan Jangka Menengah Daerah Kota Pasuruan Tahun 2021-2026;
27. Peraturan Walikota Pasuruan Nomor 26 Tahun 2025 tentang Rencana Kerja Pemerintah Daerah Kota Pasuruan Tahun 2026;
28. Peraturan Walikota Pasuruan Nomor 3 Tahun 2022 tentang Susunan Organisasi dan Tata Kerja Perangkat Daerah; dan
29. Peraturan Walikota Pasuruan Nomor 10 Tahun 2022 tentang Tugas Pokok dan Fungsi Dinas Perumahan Rakyat dan Kawasan Permukiman.

1.3. Maksud dan Tujuan

Maksud penyusunan Rencana Kerja (Renja) Dinas Perumahan Rakyat dan Kawasan Permukiman Kota Pasuruan Tahun 2026 adalah sebagai pedoman dan arah di dalam melaksanakan program/kegiatan Tahun 2026 bagi Dinas Perumahan Rakyat dan Kawasan Permukiman Kota Pasuruan selama kurun waktu satu tahun serta sebagai pedoman perencanaan dan penganggaran dalam rangka penyelenggaraan pembangunan infrastruktur bidang perumahan, permukiman, pemakaman dan rumah susun umum/khusus di Kota Pasuruan pada Tahun 2026.

Adapun tujuan disusunnya Rencana Kerja (Renja) Dinas Perumahan Rakyat dan Kawasan Permukiman Kota Pasuruan ini adalah:

1. Sebagai pengendali dan pedoman pelaksanaan kegiatan di Dinas Perumahan Rakyat dan Kawasan Permukiman Kota Pasuruan agar terarah dan sesuai dengan Visi, Misi, Strategi, Kebijakan dan Program yang telah ditetapkan;
2. Tercapainya sasaran yang telah ditetapkan sesuai dengan perencanaan;
3. Sebagai dasar dalam mengevaluasi kinerja kegiatan Dinas Perumahan Rakyat dan Kawasan Permukiman Kota Pasuruan; dan
4. Sebagai bahan masukan untuk penyusunan Rencana Kerja Pemerintah Daerah (RKPD) Tahun 2026.

1.4. Sistematika Penulisan

Sistematika penulisan Rencana Kerja (Renja) Tahun 2026 Dinas Perumahan Rakyat dan Kawasan Permukiman Kota Pasuruan adalah sebagai berikut:

BAB I PENDAHULUAN

1.1 Latar Belakang

1.2 Landasan Hukum

1.3 Maksud dan Tujuan

1.4 Sistematika Penulisan

BAB II HASIL EVALUASI RENJA PERANGKAT DAERAH TAHUN LALU

2.1 Evaluasi Pelaksanaan Renja Perangkat Daerah Tahun Lalu dan Capaian Renstra Perangkat Daerah

2.2 Pokok-Pokok Materi yang Disajikan

2.3 Analisis Kinerja Pelayanan Perangkat Daerah

2.4 Isu-Isu Penting Penyelenggaraan Tugas dan Fungsi Perangkat Daerah

2.5 Review terhadap Rancangan Awal RKPD

BAB III TUJUAN DAN SASARAN PERANGKAT DAERAH

3.1 Telaahan terhadap Kebijakan Nasional

3.2 Tujuan dan Sasaran Renja Perangkat Daerah

BAB IV RENCANA KERJA DAN PENDANAAN PERANGKAT DAERAH

BAB V PENUTUP

BAB II
HASIL EVALUASI RENJA PERANGKAT DAERAH TAHUN LALU

Proses pelaksanaan pembangunan daerah meliputi perencanaan, pelaksanaan, pengendalian dan evaluasi. Aspek dari evaluasi pembangunan merupakan aspek dasar perencanaan pembangunan untuk tahun berikutnya. Dalam menetapkan kebijakan pembangunan Dinas Perumahan Rakyat dan Kawasan Permukiman Kota Pasuruan Tahun 2026 yang dituangkan dalam Rencana Kerja (Renja) Dinas Perumahan Rakyat dan Kawasan Permukiman Kota Pasuruan Tahun Anggaran 2026, dilakukan dengan memperhatikan capaian kinerja Tahun 2024 serta tugas dan fungsi Dinas Perumahan Rakyat dan Kawasan Permukiman Kota Pasuruan.

2.1. Evaluasi Pelaksanaan Renja Perangkat Daerah Tahun Lalu dan Capaian Renstra Perangkat Daerah

Dalam bab ini evaluasi Rencana Kerja (Renja) yang dilakukan merupakan evaluasi terhadap pelaksanaan program-kegiatan pada Rencana Kerja Dinas Perumahan Rakyat dan Kawasan Permukiman Kota Pasuruan Tahun 2024, dan perkiraan capaian program-kegiatan Dinas Perumahan Rakyat dan Kawasan Permukiman tahun berjalan (2025). Hasil evaluasi ini dapat digunakan sebagai bahan evaluasi capaian program-kegiatan yang dilaksanakan Dinas Perumahan Rakyat dan Kawasan Permukiman pada tahun berikutnya.

Secara umum hampir semua program atau kegiatan pada Dinas Perumahan Rakyat dan Kawasan Permukiman Kota Pasuruan Tahun 2024 belum tercapai target kinerjanya yang dikarenakan beberapa faktor, seperti adanya pekerjaan yang hanya berupa peningkatan Paket Pekerjaan Pengembangan Jaringan Distribusi Perpipaan Air Minum eksisting tanpa penambahan SR, kurangnya kesadaran masyarakat akan pentingnya memiliki tangkiseptik, dll. Hal tersebut dapat dilihat pada Tabel 2.1 yang berisikan hasil evaluasi pelaksanaan Rencana Kerja (Renja) sampai dengan Tahun 2025.

Untuk mengantisipasi faktor - faktor di atas diperlukan suatu kebijakan, yakni melalui pendekatan yang lebih intens dan berkelanjutan ke masyarakat, penjadwalan secara realistis tentang pelaksanaan kegiatan dan melakukan perencanaan kegiatan secara lebih baik dengan adanya sosialisasi ke masyarakat sehingga dapat terealisasi sesuai target.

Hasil analisa capaian kinerja program kegiatan Dinas Perumahan Rakyat dan Kawasan Permukiman Kota Pasuruan Tahun 2024 sesuai dengan Tabel Pengukuran Kinerja Kegiatan (PKK) pada Laporan Akuntabilitas Kinerja Instansi Pemerintah Dinas Perumahan Rakyat dan Kawasan Permukiman Kota Pasuruan Tahun 2024 yang mengacu pada APBD 2024 dan Renstra Kota Pasuruan Tahun 2025-2029 dapat dilaporkan sebagai berikut:

1. Realisasi program/kegiatan yang tidak memenuhi target kinerja hasil/keluaran yang direncanakan, adalah Program Pengelolaan dan Pengembangan Sistem Penyediaan Air Minum. Keberhasilan Pelaksanaan Program Pengelolaan dan Pengembangan Sistem Penyediaan Air Minum dapat diukur dari indikator Persentase Rumah Tangga yang Mendapatkan Akses Air Minum yang Aman dengan perhitungan membandingkan antara jumlah rumah tangga yang diukur dengan Kartu Keluarga (KK) yaitu sebesar 63.929 KK

dengan jumlah rumah tangga yang mendapatkan akses air minum yang aman. Adapun sampai dengan tahun 2024, jumlah rumah tangga yang mendapatkan akses air minum yang aman sebesar 56.646 KK atau sebesar 88,61%. Ketidaktercapaian target indikator ini disebabkan karena belum tersedianya data BNBA calon penerima bantuan Sambungan Rumah Air Minum karena pada Tahun 2024, pekerjaan berupa peningkatan Paket Pekerjaan Pengembangan Jaringan Distribusi Perpipaan Air Minum eksisting tanpa penambahan SR.

Program Pengelolaan dan Pengembangan Sistem Penyediaan Air Minum dalam pelaksanaannya didukung oleh 1 (satu) kegiatan yaitu Kegiatan Pengelolaan dan Pengembangan Sistem Penyediaan Air Minum (SPAM) di Daerah Kabupaten/Kota, dengan indikator Jumlah Rumah Tangga yang Terlayani Sistem Penyediaan Air Minum (SPAM) yang memiliki target sebesar 257 Rumah Tangga dan terealisasi sebesar 0 Rumah Tangga sehingga capaiannya sebesar 0 persen. Seperti halnya Program Pengelolaan dan Pengembangan Sistem Penyediaan Air Minum, ketidakcapaian target indikator kegiatan ini disebabkan karena tahun 2024 kegiatan pengelolaan dan pengembangan SPAM tidak ada penambahan Sambungan Rumah (SR) baru, hanya berupa Pengembangan Jaringan Distribusi Perpipaan Air Minum eksisting dengan output panjang pipa (meter) sehingga SR eksisting yang mengalami peningkatan paket pengembangan jaringan SPAM tersebut tidak dapat diperhitungan sebagai bagian dari capaian.

Selanjutnya terdapat Program Pengelolaan dan Pengembangan Sistem Air Limbah yang diukur menggunakan indikator Persentase Rumah Tangga yang Terlayani Air Limbah yang Memadai dengan membandingkan jumlah rumah tangga terlayani air limbah memadai sebesar 58.263 KK dengan jumlah rumah tangga se-Kota Pasuruan 63.929 KK, sehingga terealisasi sebesar 91,14%. Adapun ketidaktercapaian target indikator ini disebabkan terdapat beberapa calon penerima bantuan yang menolak bantuan karena sudah membangun septictank secara mandiri, dsb.

Program Pengelolaan dan Pengembangan Sistem Air Limbah dalam pelaksanaannya didukung oleh 1 (satu) kegiatan yaitu Kegiatan Pengelolaan dan Pengembangan Sistem Air Limbah Domestik dalam Daerah Kabupaten/Kota, yang diukur menggunakan indikator Jumlah Rumah Tangga yang Terlayani Sistem Air Limbah yang Memadai, dengan target sebesar 289 SR dan terealisasi sebesar 285 SR sehingga capaiannya sebesar 98,62%. Ketidakcapaian target indikator ini disebabkan karena adanya beberapa calon penerima bantuan yang menolak bantuan karena sudah membangun septictank secara mandiri, dsb, sehingga kedepannya perlu diadakan sosialisasi kepada warga sebelum perencanaan paket pembangunan septictank dengan harapan BNBA yang terdata tervalidasi serta saat pelaksanaan pekerjaan fisik diperlukan koordinasi yang baik dengan penerima bantuan untuk penanganan kendala dilapangan.

Selanjutnya terdapat Program Pengembangan Perumahan yang diukur menggunakan indikator Persentase Backlog Rumah yang Ditangani. Pada Tahun 2024 ditargetkan sebesar 83,68% dan

terealisasi sebesar 83,23%, sehingga capaiannya sebesar 99,46%. Capaian ini berdasarkan pada data perangkat daerah sejumlah 14.272 kebutuhan rumah, masih tersedia sejumlah 11.878 rumah pada tahun 2024. Ketidaktercapaian indikator tersebut disebabkan karena Pendataan perumahan masih berprogres, terdapat selisih antara jumlah KK dengan jumlah rumah yang tersedia.

Program Kawasan Permukiman dan Program Peningkatan Prasarana, Sarana dan Utilitas Umum (PSU diukur menggunakan salah satu indikator yang sama, yakni Persentase Prasarana, Sarana dan Utilitas Umum (PSU) Kawasan Permukiman yang Layak. Pada Tahun 2024 ditargetkan sebesar 93,44% dan terealisasi sebesar 93,38%, sehingga capaiannya sebesar 99,94%. Capaian ini berdasarkan pada data Dinas Perumahan Rakyat dan Kawasan Permukiman Kota Pasuruan yang diperoleh melalui perhitungan luas PSU kawasan permukiman yang layak dibagi total luas PSU kawasan permukiman (dalam satuan m2). Pada tahun 2024, luas PSU kawasan permukiman yang layak adalah sebesar 867.541,49 m2 dengan luas total PSU kawasan permukiman sebesar 929.078,20 m2. Ketidaktercapaian target indikator disebabkan karena adanya keterbatasan jumlah SDM sehingga penanganan PSU belum maksimal. Oleh karena itu diperlukan pembangunan dan peningkatan PSU sesuai dengan skala prioritas.

2. Realisasi program/kegiatan yang telah memenuhi target kinerja hasil/keluaran yang direncanakan pada Tahun Anggaran 2024, pada Dinas Perumahan Rakyat dan Kawasan Permukiman Kota Pasuruan adalah Kegiatan Pembinaan Pengelolaan Rumah Susun Umum dan/atau Rumah Khusus, yang diukur menggunakan indikator Persentase MBR yang Terfasilitasi Rusunawa, dengan target sebesar 80,74% dan terealisasi sebesar 80,74%, sehingga capaiannya sebesar 100%. Capaian ini berdasarkan data UPT Rusunawa terkait jumlah MBR di Rusunawa sebesar 461 orang/penghuni dibandingkan dengan Jumlah MBR yang belum memiliki tempat tinggal (Jumlah penghuni Rusunawa ditambah dengan jumlah daftar tunggu) sebesar 571 orang. Ketercapaian tersebut didukung oleh jumlah MBR di Rusunawa dan yang belum memiliki tempat tinggal terealisasi sesuai target yang ditentukan (hunian di rusunawa terpenuhi).

3. Realisasi program/kegiatan yang melebihi target kinerja hasil/keluaran yang direncanakan pada Tahun Anggaran 2024 oleh Dinas Perumahan Rakyat dan Kawasan Permukiman Kota Pasuruan yakni sejumlah 2 program, 3 kegiatan. Pertama terdapat Program Kawasan Permukiman yang diukur menggunakan indikator Persentase Rumah Tidak Layak Huni yang Tertangani. Berdasarkan RPJMD, pada tahun 2024 ditargetkan sebesar 17,79% dan terealisasi sebesar 72,28%, sehingga capaiannya sebesar 406,32%. Capaian ini berdasarkan pada data Dinas Perumahan Rakyat dan Kawasan Permukiman Kota Pasuruan sejumlah 2.540 rumah tidak layak huni, sudah tertangani sebesar 1.836 unit rumah. Ketercapaian target indikator yang belum maksimal ini disebabkan karena beberapa penerima bantuan rehabilitasi RTLH tidak memenuhi syarat (meninggal).

Program Kawasan Permukiman didukung oleh 2 kegiatan, yang pertama adalah Kegiatan Penerbitan Izin Pembangunan dan Pengembangan Kawasan Permukiman dengan indikator Jumlah Ruas PSU Kawasan Permukiman yang Terfasilitasi melalui kegiatan validasi aset tanah di bawah jalan dan saluran. Tahun 2024 ditargetkan 500 ruas PSU kawasan permukiman yang terfasilitasi, dan terealisasi 627 ruas, sehingga capaiannya sebesar 125,40%. Ketercapaian target indikator tersebut didukung oleh adanya hasil sosialisasi terkait status aset tanah yang hasilnya melebihi target.

Kegiatan kedua adalah Peningkatan Kualitas Kawasan Permukiman Kumuh dengan Luas di Bawah 10 (sepuluh) Ha, dengan indikator Persentase RTLH pada Kawasan Permukiman Kumuh yang Ditangani, dengan target sebesar 74,33% dan terealisasi sebesar 78,47%, sehingga capaiannya sebesar 105,57%. Capaian tersebut berdasarkan data Dinas Perumahan Rakyat dan Kawasan Permukiman Kota Pasuruan yakni jumlah rumah tidak layak huni di kawasan kumuh yang ditangani sebesar 605 rumah dibandingkan dengan jumlah rumah tidak layak huni di kawasan kumuh sebesar 771 rumah. Ketercapaian target indikator didukung oleh adanya kerjasama antara dinas, kelurahan, tenaga fasilitator lapangan, dan PSM kelurahan yang terjalin dengan baik dalam perencanaan hingga monitoring pelaksanaan kegiatan serta penerima bantuan yang kooperatif dalam memenuhi persyaratan bantuan RTLH di kawasan kumuh.

Selanjutnya terdapat Program Peningkatan Prasarana, Sarana dan Utilitas Umum (PSU) yang diukur menggunakan 2 indikator, yang salah satunya yakni Persentase Prasarana, Sarana dan Utilitas Umum (PSU) Perumahan yang Layak. Pada Tahun 2024 ditargetkan sebesar 39,15% dan terealisasi sebesar 55,87%, sehingga capaiannya sebesar 142,71%. Capaian ini berdasarkan pada data Dinas Perumahan Rakyat dan Kawasan Permukiman Kota Pasuruan yang diperoleh dari perbandingan luas PSU perumahan yang layak sebesar 448.237 m2 dengan total luas PSU perumahan sebesar 802.249,52 m2. Ketercapaian target indikator ini didukung dengan terupdate-nya data PSU perumahan dan penyerahan PSU perumahan di TA 2024, sehingga PSU perumahan yang layak meningkat.

Program Peningkatan Prasarana, Sarana dan Utilitas Umum (PSU) didukung oleh 1 kegiatan, yaitu Kegiatan Urusan Penyelenggaraan PSU Perumahan, yang diukur menggunakan 2 indikator yakni Jumlah PSU Perumahan yang Terbangun dan Terpelihara, dengan target sebesar 50 lokasi dan terealisasi sebesar 58 lokasi sehingga capaiannya sebesar 116%. Capaian tersebut berdasarkan data Dinas Perumahan Rakyat dan Kawasan Permukiman Kota Pasuruan yakni terdapat 9 lokasi Peningkatan PSU yang meliputi 7 lokasi di Kecamatan Purworejo, 1 lokasi di kecamatan Bugulkidul dan 1 lokasi di Kecamatan Panggungrejo. Sedangkan untuk pemeliharaan PSU terdapat 49 lokasi. Ketercapaian target indikator tersebut didukung oleh adanya kerjasama yang baik, pembagian tugas dan jadwal yang sesuai dalam pemeliharaan PSU Perumahan.

Indikator selanjutnya adalah Jumlah PSU Kawasan Permukiman yang Terbangun dan Terpelihara, dengan target sebesar 135 lokasi pada tahun 2024 yang meliputi 35 lokasi (paket) pembangunan dan peningkatan serta 100 lokasi pemeliharaan. Realisasi yang dicapai sebanyak 144 lokasi sehingga capaiannya sebesar 106,67%. Ketercapaian indikator tersebut didukung adanya pemeliharaan PSU yang melebihi target rencana. Sebaran lokasi pembangunan dan pemeliharaan PSU kawasan permukiman meliputi 35 lokasi (paket) pembangunan dan peningkatan PSU kawasan permukiman yakni Kecamatan Purworejo 8 paket, Kecamatan Gadingrejo 7 paket, Kecamatan Bugul Kidul 8 paket, dan Kecamatan Panggungrejo 12 paket. Serta 109 lokasi pemeliharaan PSU kawasan permukiman yakni Kecamatan Purworejo 21 lokasi, Kecamatan Gadingrejo 21 lokasi, Kecamatan Bugul Kidul 9 lokasi, dan Kecamatan Panggungrejo 58 lokasi.

4. Faktor yang mempengaruhi ketidaktercapaian target antara lain adanya pekerjaan hanya berupa peningkatan Paket Pekerjaan Pengembangan Jaringan Distribusi Perpipaan Air Minum eksisting tanpa penambahan SR; Penerima bantuan pembangunan tangki septik belum memenuhi target dikarenakan terdapat beberapa calon penerima yang menolak dengan alasan telah membangun secara mandiri, dll; Pemeliharaan MCK belum dimaksimalkan karena pengurangan masa kerja tim pemeliharaan MCK menjadi 8 bulan, serta masa kerja 4 bulan dialihkan pada pemeliharaan PSU Perumahan; Perlunya koordinasi pembangunan tangki septik individu dan komunal yang intens dengan penerima bantuan untuk penanganan kendala dilapangan; Kurangnya sosialisasi kepada warga sebelum pelaksanaan pembangunan; Pendataan perumahan masih berprogress, sehingga terdapat selisih antara jumlah KK dengan jumlah rumah yang tersedia; Keterbatasan jumlah SDM sehingga penanganan PSU belum maksimal; dan Penerima bantuan rehabilitasi RTLH belum memenuhi target dikarenakan terdapat beberapa calon penerima bantuan yang tidak memenuhi syarat (meninggal).

   Selain itu juga terdapat faktor pendorong sehingga target program/kegiatan tersebut tercapai yang diantaranya adalah adanya data SR yang mengalami peningkatan Paket Pekerjaan Pengembangan Jaringan Distribusi Perpipaan Air Minum terdata dengan baik; Adanya pembagian tenaga lapangan yang efektif sehingga pekerjaan dilaksanakan sesuai jadwal; Adanya monitoring pekerjaan pembangunan Tangki Septik Komunal oleh TFL sehingga progress tiap minggunya meningkat; Pendampingan KSM oleh TFL dalam pelaksanaan konstruksi; Pelaksanaan sosialisasi dan pembinaan terjadwal; Koordinasi antara Dinas, Kelurahan, TFL, KSM, Toko Bahan Bangunan, *Stakeholder*, Masyarakat, Tim Verifikasi dan Pengembang yang intens dan terjalin dengan baik; Penerima bantuan kooperatif dalam memenuhi persyaratan bantuan RTLH; serta adanya pelaksanaan rapat evaluasi pekerjaan serta tinjauan ke lokasi pekerjaan.

5. Implikasi yang dapat ditimbulkan apabila tidak adanya pembenahan terhadap faktor di atas yaitu mulai dari tidak tercapainya mutu kegiatan sampai dengan keterlambatan dalam

penyelesaian kegiatan. Itu semua mengakibatkan tidak tercapainya target yang telah direncanakan.

6. Untuk mengantisipasi faktor yang tertulis di atas diperlukan Koordinasi dan monitoring intens agar pekerjaan selesai sesuai *schedule;* Menghimbau kepada rekanan untuk memperhatikan waktu selesai kontrak sehingga paket pekerjaan dapat selesai sesuai time schedule; Melakukan sosialisasi bagi calon penerima bantuan dan verifikasi data sehingga dapat tercapai sesuai target; Perlunya survey dan perencanaan pemeliharaan MCK sesuai dengan tingkat kerusakan; Monitoring dan evaluasi rutin pembangunan tangki septik komunal; Pemberian himbauan dan rapat koordinasi menghadapi akhir tahun dengan TFL Air Limbah dan KSM sehingga pembangunan tangki septik komunal selesai tepat waktu; Berupaya memenuhi kebutuhan rumah melalui pembiayaan, kemudahan perizinan bagi pengembang yang ingin membangun perumahan; Pembangunan dan peningkatan PSU sesuai dengan skala prioritas; serta Melakukan monitoring dan evaluasi pelaksanaan rehabilitasi rumah tidak layak huni agar sesuai syarat dan ketentuan dan tepat waktu.

Rekapitulasi evaluasi hasil pelaksanaan Renja Dinas Perumahan Rakyat dan Kawasan Permukiman Kota Pasuruan Tahun 2024 dan Capaian Renstra Dinas Perumahan Rakyat dan Kawasan Permukiman Kota Pasuruan sampai dengan Tahun 2025 dapat dilihat pada tabel 2.1 berikut.

Tabel 2.1
Rekapitulasi Evaluasi Hasil Pelaksanaan Renja Perangkat Daerah dan Pencapaian Renstra Perangkat Daerah s/d Tahun 2025
Kota Pasuruan

Nama Perangkat Daerah: Dinas Perumahan Rakyat dan Kawasan Permukiman Kota Pasuruan

Kode					Urusan / Bidang Urusan Pemerintahan Daerah dan Program/Kegiatan	Indikator Kinerja Program (outcomes) / Kegiatan (output)	Target Kinerja Capaian Program (Renstra PD Tahun 2025)		Realisasi Target Kinerja Hasil Program dan Keluaran Kegiatan s/d Tahun 2023 (n-3)	Target dan Realisasi Kinerja Program dan kegiatan Tahun 2024 (n-2)			Target Program dan Kegiatan (Renja Perangkat Daerah Tahun 2025 (n-1))	Perkiraan Realisasi Capaian Target Renstra PD s/d Tahun Berjalan (2025)	
										Target Renja PD Tahun 2024 (n-2)	Realisasi Renja PD Tahun 2024 (n-2)	Tingkat Realisasi (%)		Realisasi Capaian Program dan Kegiatan s/d Tahun Berjalan (2025) (Tahun n-1)	Tingkat Capaian Realisasi Target Renstra (%)
1					2	3	4		5	6	7	8 = 7:6	9	10=(5+7+9)	11=(10/4)
1					URUSAN PEMERINTAHAN WAJIB YANG BERKAITAN DENGAN PELAYANAN DASAR										
1	03				URUSAN PEMERINTAHAN BIDANG PEKERJAAN UMUM DAN PENATAAN RUANG										
1	03	03			PROGRAM PENGELOLAAN DAN PENGEMBANGAN SISTEM PENYEDIAAN AIR MINUM	Persentase Rumah Tangga yang Mendapatkan Akses Air Minum yang Aman	97,90	%	88,61%	96,34%	88,61%	91,98%	97,90%	97,90%	100%
1	03	03	2.01		Pengelolaan dan Pengembangan Sistem Penyediaan Air Minum (SPAM) di Daerah	Jumlah Rumah Tangga yang Terlayani Sistem Penyediaan Air Minum (SPAM) (2024 & 2025)	1.285	Rumah Tangga	-	257 Rumah Tangga	0 Rumah Tangga	0%	356 Rumah Tangga	356 Rumah Tangga	27,70%
					Kabupaten/ Kota	Jumlah Rumah Tangga yang Mendapatkan Akses Air Minum yang Aman (2023)	1.152	SR	235 SR	-	-	-	-	235 SR	20,40%
1	03	03	2.01	0032	Perluasan Sistem Penyediaan Air Minum (SPAM) Jaringan	Jumlah Sambungan Rumah yang Terlayani oleh Perluasan Sistem	1.285	SR	-	257 SR	0 SR	0%	356 SR	356 SR	27,70%

Kode					Urusan / Bidang Urusan Pemerintahan Daerah dan Program/Kegiatan	Indikator Kinerja Program (outcomes) / Kegiatan (output)	Target Kinerja Capaian Program (Renstra PD Tahun 2025)		Realisasi Target Kinerja Hasil Program dan Keluaran Kegiatan s/d Tahun 2023 (n-3)	Target dan Realisasi Kinerja Program dan kegiatan Tahun 2024 (n-2)			Target Program dan Kegiatan (Renja Perangkat Daerah Tahun 2025 (n-1))	Perkiraan Realisasi Capaian Target Renstra PD s/d Tahun Berjalan (2025)	
										Target Renja PD Tahun 2024 (n-2)	Realisasi Renja PD Tahun 2024 (n-2)	Tingkat Realisasi (%)		Realisasi Capaian Program dan Kegiatan s/d Tahun Berjalan (2025) (Tahun n-1)	Tingkat Capaian Realisasi Target Renstra (%)
1					2	3	4		5	6	7	8 = 7:6	9	10=(5+7+9)	11=(10/4)
					Perpipaan	Penyediaan Air Minum (SPAM) Jaringan Perpipaan (2024 & 2025)									
1	03	03	2.01	07	Perluasan SPAM Jaringan Perpipaan di Kawasan Perkotaan	Jumlah Penambahan Sambungan Rumah yang Terlayani Melalui Pemanfaatan Idle Capacity dengan Penambahan Jaringan Perpipaan pada SPAM IKK/Perkotaan atau SPAM Tematik Tertentu (2023)	1.152	SR	235 SR	-	-	-	-	235 SR	20,40%
1	03	05			PROGRAM PENGELOLAAN DAN PENGEMBANGAN SISTEM AIR LIMBAH	Persentase Rumah Tangga yang Terlayani Sistem Air Limbah yang Memadai	93,27	%	90,69%	92,49%	91,14%	98,54%	93,27%	93,27%	100%
1	03	05	2.01		Pengelolaan dan Pengembangan Sistem Air Limbah Domestik dalam Daerah Kabupaten/ Kota	Jumlah Rumah Tangga yang Memiliki Sarana Pembuangan ALD (Septictank) memadai (2024 & 2025)	3.230	Rumah Tangga	-	289 Rumah Tangga	285 Rumah Tangga	98,62%	300 Rumah Tangga	585 Rumah Tangga	18,11%
						Jumlah Rumah Tangga yang Terlayani Sistem Air Limbah	3.835	SR	805 SR	-	-	-	-	805 SR	20,99%
						yang Memadai (2023)									
1	03	05	2.01	0039	Penyediaan Sub Sistem Pengolahan Air Limbah Domestik (SPALD) Setempat	Jumlah Rumah Tangga yang Memiliki Toilet dan Tangki Septik Sesuai dengan Standar (2024 & 2025)	3.230	Rumah Tangga	-	289 Rumah Tangga	285 Rumah Tangga	98,62%	270 Rumah Tangga	555 Rumah Tangga	17,18 %
1	03	05	2.01	03	Pembangunan/Penyediaan Sistem Pengelolaan Air Limbah Terpusat Skala Kota	Jumlah Rumah Tangga yang Tersambung dengan Sistem Pengelolaan Air Limbah Domestik Terpusat Skala Kota (2023)	2.745	Rumah Tangga	482 Rumah Tangga	-	-	-	-	482 Rumah Tangga	17,56%
1	03	05	2.01	06	Pembangunan/Penyediaan Sub Sistem Pengolahan	Jumlah Rumah Tangga yang Memiliki Tangki Septik (2023)	1400	Rumah Tangga	323 Rumah Tangga	-	-	-	-	323 Rumah Tangga	23,07%

Kode					Urusan / Bidang Urusan Pemerintahan Daerah dan Program/Kegiatan	Indikator Kinerja Program (outcomes) / Kegiatan (output)	Target Kinerja Capaian Program (Renstra PD Tahun 2025)		Realisasi Target Kinerja Hasil Program dan Keluaran Kegiatan s/d Tahun 2023 (n-3)	Target dan Realisasi Kinerja Program dan kegiatan Tahun 2024 (n-2)			Target Program dan Kegiatan (Renja Perangkat Daerah Tahun 2025 (n-1))	Perkiraan Realisasi Capaian Target Renstra PD s/d Tahun Berjalan (2025)	
										Target Renja PD Tahun 2024 (n-2)	Realisasi Renja PD Tahun 2024 (n-2)	Tingkat Realisasi (%)		Realisasi Capaian Program dan Kegiatan s/d Tahun Berjalan (2025) (Tahun n-1)	Tingkat Capaian Realisasi Target Renstra (%)
1					2	3	4		5	6	7	8 = 7:6	9	10=(5+7+9)	11=(10/4)
					Setempat										
1	03	05	2.01	0040	Pembinaan dan Pemberdayaan Masyarakat dalam Pengembangan Sistem Pengelolaan Air Limbah Domestik (SPALD)	Jumlah Masyarakat yang Dibina dan Diberdayakan dalam Pengembangan Sistem Pengelolaan Air Limbah Domestik (SPALD) (2024 & 2025)	495	Orang	-	99 Orang	99 Orang	100%	200 Orang	299 Orang	60,40%
1	03	05	2.01	08	Sosialisasi dan Pemberdayaan Masyarakat terkait Penyediaan Sistem Pengelolaan Air Limbah Domestik	Jumlah Kelompok Masyarakat yang Mendapatkan Sosialisasi dan Pemberdayaan Masyarakat Rangka Penyediaan Sistem Pengelolaan Air Limbah Domestik (2023)	20	Kelompok	4 Kelompok	-	-	-	-	4 Kelompok	20%
1	03	05	2.01	0038	Operasi dan Pemeliharaan Sistem	Jumlah Sistem Pengelolaan Air Limbah Domestik (SPALD)	180	Unit	-	36 Unit	26 Unit	72,22%	36 Unit	62 Unit	34,44%
					Pengelolaan Air Limbah Domestik (SPALD)	yang Dioperasikan dan Dipelihara (2024 & 2025)									
1	03	05	2.01	10	Operasi dan Pemeliharaan Sistem Pengelolaan Air Limbah Domestik	Jumlah Unit Sistem Pengelolaan Air Limbah Domestik yang Diperasikan dan Dipelihara (2023)	180	Unit	44 Unit	-	-	-	-	44 Unit	24,44%
1	03	07			PROGRAM PENGEMBANGAN PERMUKIMAN	Persentase Prasarana, Sarana dan Utilitas Umum (PSU) Kawasan Permukiman yang Layak (2023)	94,92	%	90,22%	-	-	-	-	90,22%	95,05%
1	03	07	2.01		Penyelenggaraan Infrastruktur pada Permukiman di Kawasan Strategis Daerah Kabupaten/Kota	Persentase Ketercapaian Kinerja Sub Kegiatan (2023)	94,92	%	100%	-	-	-	-	100%	105,35%
1	03	07	2.01	01	Pembangunan dan	Jumlah Sistem Jaringan Prasarana	4	Sistem	4 Sistem	-	-	-	-	4 Sistem	100%

Kode					Urusan / Bidang Urusan Pemerintahan Daerah dan Program/Kegiatan	Indikator Kinerja Program (outcomes) / Kegiatan (output)	Target Kinerja Capaian Program (Renstra PD Tahun 2025)		Realisasi Target Kinerja Hasil Program dan Keluaran Kegiatan s/d Tahun 2023 (n-3)	Target dan Realisasi Kinerja Program dan kegiatan Tahun 2024 (n-2)			Target Program dan Kegiatan (Renja Perangkat Daerah Tahun 2025 (n-1))	Perkiraan Realisasi Capaian Target Renstra PD s/d Tahun Berjalan (2025)	
										Target Renja PD Tahun 2024 (n-2)	Realisasi Renja PD Tahun 2024 (n-2)	Tingkat Realisasi (%)		Realisasi Capaian Program dan Kegiatan s/d Tahun Berjalan (2025) (Tahun n-1)	Tingkat Capaian Realisasi Target Renstra (%)
1					2	3	4		5	6	7	8 = 7:6	9	10=(5+7+9)	11=(10/4)
					Pengembangan Infrastruktur Kawasan Permukiman di Kawasan Strategis Daerah Kabupaten/Kota	dan Sarana Permukiman yang Dibangun di Kawasan Strategis Daerah Kabupaten/Kota (2023)		Jaringan	Jaringan					Jaringan	
1	03	07	2.01	02	Pemanfaatan dan Pemeliharaan Infrastruktur Kawasan Permukiman di Kawasan Strategis Daerah Kabupaten/Kota	Jumlah Sistem Jaringan Prasarana dan Sarana Permukiman yang Dipelihara di Kawasan Strategis Daerah Kabupaten/Kota (2023)	4	Sistem Jaringan	4 Sistem Jaringan	-	-	-	-	4 Sistem Jaringan	100%
1	03	07	2.01	03	Pengawasan dan Pengendalian Infrastruktur Kawasan Permukiman di Kawasan Strategis Daerah Kabupaten/Kota	Jumlah Sistem Jaringan Prasarana dan Sarana Permukiman yang Diawasi dan Dikendalikan di Kawasan Strategis Daerah Kabupaten/Kota (2023)	4	Sistem Jaringan	4 Sistem Jaringan	-	-	-	-	4 Sistem Jaringan	100%
1	03	07	2.01	04	Pembinaan Penyelenggaraan Infrastruktur Kawasan Permukiman di Kawasan Strategis Daerah Kabupaten/Kota	Jumlah Peserta yang Mengikuti Pembinaan Penyelenggaraan Infrastruktur Kawasan Permukiman di Kawasan Strategis Daerah Kabupaten/Kota (2023)	340	Orang	68 Orang	-	-	-	-	68 Orang	20%
1	04				URUSAN PEMERINTAHAN BIDANG PERUMAHAN DAN KAWASAN PERMUKIMAN										
1	04	01			PROGRAM PENUNJANG URUSAN PEMERINTAHAN DAERAH KABUPATEN/ KOTA	Persentase Kebutuhan Penunjang Pemerintahan yang Terfasilitasi	100	%	101,67%	100%	101,57%	101,57%	100%	101,67%	101,67%
1	04	01	2.01		Perencanaan, Penganggaran, dan Evaluasi Kinerja	Persentase Dokumen Perencanaan dan Laporan Evaluasi Kinerja yang	100	%	100%	100%	100%	100%	100%	100%	100%

Kode					Urusan / Bidang Urusan Pemerintahan Daerah dan Program/Kegiatan	Indikator Kinerja Program (outcomes) / Kegiatan (output)	Target Kinerja Capaian Program (Renstra PD Tahun 2025)		Realisasi Target Kinerja Hasil Program dan Keluaran Kegiatan s/d Tahun 2023 (n-3)	Target dan Realisasi Kinerja Program dan kegiatan Tahun 2024 (n-2)			Target Program dan Kegiatan (Renja Perangkat Daerah Tahun 2025 (n-1))	Perkiraan Realisasi Capaian Target Renstra PD s/d Tahun Berjalan (2025)	
										Target Renja PD Tahun 2024 (n-2)	Realisasi Renja PD Tahun 2024 (n-2)	Tingkat Realisasi (%)		Realisasi Capaian Program dan Kegiatan s/d Tahun Berjalan (2025) (Tahun n-1)	Tingkat Capaian Realisasi Target Renstra (%)
1					2	3	4		5	6	7	8 = 7:6	9	10=(5+7+9)	11=(10/4)
					Perangkat Daerah	Tersusun Tepat Waktu									
1	04	01	2.01	0001	Penyusunan Dokumen Perencanaan Perangkat Daerah	Jumlah Dokumen Perencanaan Perangkat Daerah (2025)	30	Dokumen	-	-	-	-	6 Dokumen	6 Dokumen	20%
1	04	01	2.01	0006	Koordinasi dan Penyusunan Laporan Capaian Kinerja dan Ikhtisar Realisasi Kinerja SKPD	Jumlah Laporan Capaian Kinerja dan Ikhtisar Realisasi Kinerja SKPD dan Laporan Hasil Koordinasi Penyusunan Laporan Capaian Kinerja dan Ikhtisar Realisasi Kinerja SKPD	25	Laporan	16 Laporan	11 Laporan	11 Laporan	100%	5 Laporan	32 Laporan	128%
1	04	01	2.02		Administrasi Keuangan Perangkat Daerah	Persentase Laporan Keuangan yang Tersusun Tepat Waktu	100	%	97,56%	100%	96,25%	96,25%	100%	100%	100%
1	04	01	2.02	0001	Penyediaan Gaji dan Tunjangan ASN	Jumlah Orang Yang Menerima Gaji dan Tunjangan ASN	41	Orang/ Bulan	39 Orang	40 Orang	37 Orang	92,50%	37 Orang/Bulan	39 Orang/Bulan	95,12%
1	04	01	2.02	0007	Koordinasi dan Penyusunan Laporan Keuangan Bulanan/ Triwulanan/ Semesteran SKPD	Jumlah Laporan Keuangan Bulanan/Triwulanan/Semesteran SKPD dan Laporan Koordinasi Penyusunan Laporan Keuangan Bulanan/ Triwulanan/ Semesteran SKPD	85	Laporan	20 Laporan	17 Laporan	17 Laporan	100%	17 Laporan	54 Laporan	63,53%
1	04	01	2.03		Administrasi Barang Milik Daerah pada Perangkat Daerah	Persentase Laporan Barang Milik Daerah yang Tersusun Tepat Waktu	100	%	100%	100%	100%	100%	100%	100%	100%
1	04	01	2.03	0001	Penyusunan Perencanaan Kebutuhan Barang Milik Daerah SKPD	Jumlah Rencana Kebutuhan Barang Milik Daerah SKPD (2025)	10	Dokumen	-	-	-	-	2 Dokumen	2 Dokumen	20%
1	04	01	2.03	0005	Rekonsiliasi dan Penyusunan	Jumlah Laporan Rekonsiliasi dan	20	Laporan	4 Laporan	4 Laporan	4 Laporan	100%	4 Laporan	12 Laporan	60%

Kode					Urusan / Bidang Urusan Pemerintahan Daerah dan Program/Kegiatan	Indikator Kinerja Program (outcomes) / Kegiatan (output)	Target Kinerja Capaian Program (Renstra PD Tahun 2025)		Realisasi Target Kinerja Hasil Program dan Keluaran Kegiatan s/d Tahun 2023 (n-3)	Target dan Realisasi Kinerja Program dan kegiatan Tahun 2024 (n-2)			Target Program dan Kegiatan (Renja Perangkat Daerah Tahun 2025 (n-1))	Perkiraan Realisasi Capaian Target Renstra PD s/d Tahun Berjalan (2025)	
										Target Renja PD Tahun 2024 (n-2)	Realisasi Renja PD Tahun 2024 (n-2)	Tingkat Realisasi (%)		Realisasi Capaian Program dan Kegiatan s/d Tahun Berjalan (2025) (Tahun n-1)	Tingkat Capaian Realisasi Target Renstra (%)
1					2	3	4		5	6	7	8 = 7:6	9	10=(5+7+9)	11=(10/4)
					Laporan Barang Milik Daerah pada SKPD	Penyusunan Laporan Barang Milik Daerah pada SKPD									
1	04	01	2.05		Administrasi Kepegawaian Perangkat Daerah	Persentase SDM Aparatur yang Meningkat Kompetensinya	100	%	100%	100%	100%	100%	100%	100%	100%
1	04	01	2.05	0002	Pengadaan Pakaian Dinas Beserta Atribut Kelengkapannya	Jumlah Paket Pakaian Dinas Beserta Atribut Kelengkapan (2023)	5	Paket	1 Paket	-	-	-	-	1 Paket	20%
1	04	01	2.05	0003	Pendataan dan Pengolahan Administrasi Kepegawaian	Jumlah Dokumen Pendataan dan Pengolahan Administrasi Kepegawaian	30	Dokumen	6 Dokumen	6 Dokumen	6 Dokumen	100%	6 Dokumen	18 Dokumen	60%
1	04	01	2.06		Administrasi Umum Perangkat Daerah	Persentase Terpenuhinya Layanan Administrasi Perkantoran	100	%	125,56%	100%	114,72%	114,72%	100%	125,56%	125,56%
1	04	01	2.06	0001	Penyediaan Komponen Instalasi Listrik/Penerangan Bangunan Kantor	Jumlah Paket Komponen Instalasi Listrik/Penerangan Bangunan Kantor yang Disediakan	5	Paket	1 Paket	1 Paket	1 Paket	100%	1 Paket	3 Paket	60%
1	04	01	2.06	0002	Penyediaan Peralatan dan Perlengkapan Kantor	Jumlah Paket Peralatan dan Perlengkapan Kantor yang Disediakan	35	Paket	7 Paket	3 Paket	3 Paket	100%	5 Paket	15 Paket	42,86%
1	04	01	2.06	0005	Penyediaan Barang Cetakan dan Penggandaan	Jumlah Paket Barang Cetakan dan Penggandaan yang Disediakan	10	Paket	3 Paket	2 Paket	2 Paket	100%	2 Paket	7 Paket	70%
1	04	01	2.06	0006	Penyediaan Bahan Bacaan dan Peraturan Perundang-undangan	Jumlah Dokumen Bahan Bacaan dan Peraturan Perundang-Undangan yang Disediakan	180	Dokumen	36 Dokumen	36 Dokumen	36 Dokumen	100%	12 Dokumen	84 Dokumen	46,67%
1	04	01	2.06	0007	Penyediaan Bahan/ Material	Jumlah Paket Bahan/Material yang Disediakan (2025)	5	Paket	-	-	-	-	1 Paket	1 Paket	20%
1	04	01	2.06	0008	Fasilitasi Kunjungan Tamu	Jumlah Laporan Fasilitasi Kunjungan Tamu	30	Laporan	9 Laporan	6 Laporan	6 Laporan	100%	12 Laporan	27 Laporan	90%
1	04	01	2.06	0009	Penyelenggaraan Rapat Koordinasi dan Konsultasi	Jumlah Laporan Penyelenggaraan Rapat Koordinasi dan Konsultasi SKPD	450	Laporan	138 Laporan	60 Laporan	113 Laporan	188,33%	12 Laporan	263 Laporan	58,44%

Kode					Urusan / Bidang Urusan Pemerintahan Daerah dan Program/Kegiatan	Indikator Kinerja Program (outcomes) / Kegiatan (output)	Target Kinerja Capaian Program (Renstra PD Tahun 2025)		Realisasi Target Kinerja Hasil Program dan Keluaran Kegiatan s/d Tahun 2023 (n-3)	Target dan Realisasi Kinerja Program dan kegiatan Tahun 2024 (n-2)			Target Program dan Kegiatan (Renja Perangkat Daerah Tahun 2025 (n-1))	Perkiraan Realisasi Capaian Target Renstra PD s/d Tahun Berjalan (2025)	
										Target Renja PD Tahun 2024 (n-2)	Realisasi Renja PD Tahun 2024 (n-2)	Tingkat Realisasi (%)		Realisasi Capaian Program dan Kegiatan s/d Tahun Berjalan (2025) (Tahun n-1)	Tingkat Capaian Realisasi Target Renstra (%)
1					2	3	4		5	6	7	8 = 7:6	9	10=(5+7+9)	11=(10/4)
					SKPD										
1	04	01	2.08		Penyediaan Jasa Penunjang Urusan Pemerintahan Daerah	Persentase Terpenuhinya Jasa Penunjang Layanan Perkantoran	100	%	100%	100%	100%	100%	100%	100%	100%
1	04	01	2.08	0001	Penyediaan Jasa Surat Menyurat	Jumlah Laporan Penyediaan Jasa Surat Menyurat	60	Laporan	1 Laporan	1 Laporan	1 Laporan	100%	12 Laporan	14 Laporan	23,33%
1	04	01	2.08	0002	Penyediaan Jasa Komunikasi, Sumber Daya Air dan Listrik	Jumlah Laporan Penyediaan Jasa Komunikasi, Sumber Daya Air dan Listrik yang Disediakan	60	Laporan	12 Laporan	12 Laporan	12 Laporan	100%	12 Laporan	36 Laporan	60%
1	04	01	2.08	0004	Penyediaan Jasa Pelayanan Umum Kantor	Jumlah Laporan Penyediaan Jasa Pelayanan Umum Kantor yang Disediakan	60	Laporan	12 Laporan	12 Laporan	12 Laporan	100%	12 Laporan	36 Laporan	60%
1	04	01	2.09		Pemeliharaan Barang Milik Daerah Penunjang Urusan Pemerintahan	Persentase Barang Milik Daerah yang Terpelihara	100	%	88,58%	100%	100%	100%	100%	100%	100%
					Daerah										
1	04	01	2.09	0001	Penyediaan Jasa Pemeliharaan, Biaya Pemeliharaan dan Pajak Kendaraan Perorangan Dinas atau Kendaraan Dinas Jabatan	Jumlah Kendaraan Perorangan Dinas atau Kendaraan Dinas Jabatan yang Dipelihara dan Dibayarkan Pajaknya	100	Unit	20 Unit	2 Unit	2 Unit	100%	1 Unit	23 Unit	23%
1	04	01	2.09	0002	Penyediaan Jasa Pemeliharaan, Biaya Pemeliharaan, Pajak, dan Perizinan Kendaraan Dinas Operasional atau Lapangan	Jumlah Kendaraan Dinas Operasional atau Lapangan yang Dipelihara dan Dibayarkan Pajak dan Perizinannya	65	Unit	13 Unit	13 Unit	13 Unit	100%	16 Unit	42 Unit	64,62%
1	04	01	2.09	0006	Pemeliharaan Peralatan dan	Jumlah Peralatan dan Mesin Lainnya	180	Unit	44 Unit	36 Unit	36 Unit	100%	41 Unit	121 Unit	67,22%

Kode					Urusan / Bidang Urusan Pemerintahan Daerah dan Program/Kegiatan	Indikator Kinerja Program (outcomes) / Kegiatan (output)	Target Kinerja Capaian Program (Renstra PD Tahun 2025)		Realisasi Target Kinerja Hasil Program dan Keluaran Kegiatan s/d Tahun 2023 (n-3)	Target dan Realisasi Kinerja Program dan kegiatan Tahun 2024 (n-2)			Target Program dan Kegiatan (Renja Perangkat Daerah Tahun 2025 (n-1))	Perkiraan Realisasi Capaian Target Renstra PD s/d Tahun Berjalan (2025)	
										Target Renja PD Tahun 2024 (n-2)	Realisasi Renja PD Tahun 2024 (n-2)	Tingkat Realisasi (%)		Realisasi Capaian Program dan Kegiatan s/d Tahun Berjalan (2025) (Tahun n-1)	Tingkat Capaian Realisasi Target Renstra (%)
1					2	3	4		5	6	7	8 = 7:6	9	10=(5+7+9)	11=(10/4)
					Mesin Lainnya	yang Dipelihara									
1	04	01	2.09	0009	Pemeliharaan/Rehabilitasi Gedung Kantor dan Bangunan Lainnya	Jumlah Gedung Kantor dan Bangunan Lainnya yang Dipelihara/ Direhabilitasi	5	Unit	1 Unit	1 Unit	1 Unit	100%	1 Unit	3 Unit	60%
1	04	02			PROGRAM PENGEMBANGAN PERUMAHAN	Persentase Backlog Rumah yang Ditangani	84,07	%	83,17%	83,68%	83,23%	99,46%	84,07%	84,07%	100%
1	04	02	2.05		Pembinaan Pengelolaan Rumah Susun Umum dan/atau Rumah Khusus	Persentase MBR yang Terfasilitasi Rusunawa (2024 & 2025)	81,02	%	-	80,74%	80,74%	100%	80,74%	80,74%	99,65%
						Persentase jumlah pembinaan pengelolaan rumah susun umum dan/atau rumah khusus pada tahun berjalan (2023)	84,07	%	100%	-	-	-	-	100%	118,95%
1	04	02	2.05	0001	Fasilitasi Pengelolaan Kelembagaan dan Pemilik/Penghuni Rumah Susun	Jumlah Laporan Hasil Fasilitasi Pengelolaan Kelembagaan Bagi Pemilik/Penghuni Rumah Susun	15	Laporan	3 Laporan	3 Laporan	3 Laporan	100%	3 Laporan	9 Laporan	60%
1	04	02	2.05	0002	Penatausahaan Pemanfaatan Rumah Susun Umum dan/atau Rumah Khusus	Jumlah Dokumen Pemanfaatan Rumah Susun Umum dan/atau Rumah Khusus	10	Dokumen	2 Dokumen	2 Dokumen	2 Dokumen	100%	2 Dokumen	6 Dokumen	60%
1	04	03			PROGRAM KAWASAN PERMUKIMAN	Persentase Rumah Tidak Layak Huni yang Tertangani	21,65	%	61,14%	17,79%	72,28%	406,32%	21,65%	72,28%	333,86%
						Persentase Prasarana, Sarana dan Utilitas Umum (PSU) Kawasan Permukiman yang Layak (2024)	94,92	%	90,22%	93,44%	93,38%	99,94%	94,92%	94,92%	100%
1	04	03	2.01		Penerbitan Izin	Jumlah Ruas PSU Kawasan	2.500	Ruas	-	500 Ruas	627 Ruas	125,40%	-	627 Ruas	25,08%

Kode					Urusan / Bidang Urusan Pemerintahan Daerah dan Program/Kegiatan	Indikator Kinerja Program (outcomes) / Kegiatan (output)	Target Kinerja Capaian Program (Renstra PD Tahun 2025)		Realisasi Target Kinerja Hasil Program dan Keluaran Kegiatan s/d Tahun 2023 (n-3)	Target dan Realisasi Kinerja Program dan kegiatan Tahun 2024 (n-2)			Target Program dan Kegiatan (Renja Perangkat Daerah Tahun 2025 (n-1))	Perkiraan Realisasi Capaian Target Renstra PD s/d Tahun Berjalan (2025)	
										Target Renja PD Tahun 2024 (n-2)	Realisasi Renja PD Tahun 2024 (n-2)	Tingkat Realisasi (%)		Realisasi Capaian Program dan Kegiatan s/d Tahun Berjalan (2025) (Tahun n-1)	Tingkat Capaian Realisasi Target Renstra (%)
1					2	3	4		5	6	7	8 = 7:6	9	10=(5+7+9)	11=(10/4)
					Pembangunan dan Pengembangan Kawasan Permukiman	Permukiman yang Terfasilitasi Status Aset Tanah di Bawah Jalan dan Saluran (2024)									
1	04	03	2.01	0004	Koordinasi dan Sinkronisasi Penyelenggaraan	Jumlah Laporan Hasil Koordinasi dan Sinkronisasi Penyelenggaraan Kawasan	10	Laporan	-	2 Laporan	2 Laporan	100%	-	2 Laporan	20%
					Kawasan Permukiman	Permukiman (2024)									
1	04	03	2.03		Peningkatan Kualitas Kawasan Permukiman Kumuh dengan Luas di Bawah 10 (sepuluh) Ha	Persentase RTLH pada Kawasan Permukiman Kumuh yang Ditangani (2024 & 2025)	96,57	%	-	74,33%	78,47%	105,57%	84,76%	84,76%	87,77%
						Jumlah Rumah Tidak Layak Huni yang Direhabilitasi (2023)	1.500	Unit Rumah	283 Unit Rumah	-	-	-	-	283 Unit Rumah	18,87%
1	04	03	2.03	0002	Perbaikan Rumah Tidak Layak Huni	Jumlah Rumah Tidak Layak Huni yang Diperbaiki	1.500	Unit Rumah	283 Unit Rumah	289 Unit Rumah	283 Unit Rumah	97,92%	300 Unit Rumah	866 Unit Rumah	57,73%
1	04	03	2.03	0004	Koordinasi dan Sinkronisasi Pengendalian Penyelenggaraan Pemugaran/Peremajaan Permukiman Kumuh	Jumlah Laporan Hasil Koordinasi dan Sinkronisasi Pengendalian Penyelenggaraan Pemugaran/ Peremajaan Permukiman Kumuh	1.500	Laporan	283 Laporan	300 Laporan	283 Laporan	94,33%	2 Laporan	568 Laporan	37,87%
1	04	05			PROGRAM PENINGKATAN PRASARANA, SARANA DAN UTILITAS UMUM (PSU)	Persentase Prasarana, Sarana dan Utilitas Umum (PSU) Perumahan yang Layak	41,65	%	27,61%	39,15%	55,87%	142,71%	41,65%	41,65%	100%
						Persentase Prasarana, Sarana dan Utilitas Umum (PSU) Kawasan Permukiman yang Layak (2024 & 2025)	94,92	%	90,22%	93,44%	93,38%	99,94%	94,92%	94,92%	100%

Kode					Urusan / Bidang Urusan Pemerintahan Daerah dan Program/Kegiatan	Indikator Kinerja Program (outcomes) / Kegiatan (output)	Target Kinerja Capaian Program (Renstra PD Tahun 2025)		Realisasi Target Kinerja Hasil Program dan Keluaran Kegiatan s/d Tahun 2023 (n-3)	Target dan Realisasi Kinerja Program dan kegiatan Tahun 2024 (n-2)			Target Program dan Kegiatan (Renja Perangkat Daerah Tahun 2025 (n-1))	Perkiraan Realisasi Capaian Target Renstra PD s/d Tahun Berjalan (2025)	
										Target Renja PD Tahun 2024 (n-2)	Realisasi Renja PD Tahun 2024 (n-2)	Tingkat Realisasi (%)		Realisasi Capaian Program dan Kegiatan s/d Tahun Berjalan (2025) (Tahun n-1)	Tingkat Capaian Realisasi Target Renstra (%)
1					2	3	4		5	6	7	8 = 7:6	9	10=(5+7+9)	11=(10/4)
1	04	05	2.01		Urusan Penyelenggaraan PSU Perumahan	Jumlah Prasarana, Sarana dan Utilitas Umum (PSU) Perumahan yang Terbangun dan Terpelihara (2024 & 2025)	250	Lokasi	-	50 Lokasi	58 Lokasi	116%	50 Lokasi	108 Lokasi	43,20%
						Jumlah PSU Perumahan yang Terbangun dan Terpelihara (2023)	90	PSU	35 PSU	-	-	-	-	35 PSU	38,89%
						Jumlah Prasarana, Sarana dan Utilitas Umum (PSU) Kawasan Permukiman yang Terbangun dan Terpelihara (2024 & 2025)	675	Lokasi	-	135 Lokasi	144 Lokasi	106,67%	130 Lokasi	135 Lokasi	39,26%
1	04	05	2.01	0001	Perencanaan Penyediaan PSU Perumahan	Jumlah Dokumen Perencanaan Penyediaan PSU Perumahan	25	Dokumen	6 Dokumen	5 Dokumen	5 Dokumen	100%	5 Dokumen	16 Dokumen	64%
1	04	05	2.01	0002	Penyediaan Prasarana, Sarana, dan Utilitas Umum di Perumahan untuk Menunjang Fungsi Hunian	Jumlah Lokasi Perumahan yang Disediakan Prasarana, Sarana, dan Utilitas Umum yang Menunjang Fungsi Hunian	195	Lokasi	35 Lokasi	9 Lokasi	9 Lokasi	100%	45 Lokasi	89 Lokasi	45,64%
1	04	05	2.01	0003	Koordinasi dan Sinkronisasi dalam rangka Penyediaan Prasarana, Sarana, dan Utilitas Umum Perumahan	Jumlah Laporan Hasil Koordinasi dan Sinkronisasi dalam rangka Penyediaan Prasarana, Sarana, dan Utilitas Umum Perumahan (2024 & 2025)	10	Laporan	-	0 Laporan	0 Laporan	100%	2 Laporan	2 Laporan	20%
1	04	05	2.01	0007	Perbaikan Prasarana, Sarana, dan Utilitas Umum di Perumahan untuk Menunjang Fungsi Hunian	Jumlah Lokasi PSU Perumahan yang Dilaksanakan Perbaikan (2024 & 2025)	175	Lokasi	-	35 Lokasi	35 Lokasi	100%	30 Lokasi	65 Lokasi	37,14%
1	04	05	2.01	0008	Operasional dan Pemeliharaan Prasarana, Sarana, dan Utilitas Umum di	Jumlah Lokasi pada Perumahan yang Dilaksanakan Operasional dan Pemeliharaan Prasarana, Sarana, dan	460	Lokasi	-	4 Lokasi	4 Lokasi	100%	100 Lokasi	104 Lokasi	22,61%

Kode	Urusan / Bidang Urusan Pemerintahan Daerah dan Program/Kegiatan	Indikator Kinerja Program (outcomes) / Kegiatan (output)	Target Kinerja Capaian Program (Renstra PD Tahun 2025)	Realisasi Target Kinerja Hasil Program dan Keluaran Kegiatan s/d Tahun 2023 (n-3)	Target dan Realisasi Kinerja Program dan kegiatan Tahun 2024 (n-2)			Target Program dan Kegiatan (Renja Perangkat Daerah Tahun 2025 (n-1))	Perkiraan Realisasi Capaian Target Renstra PD s/d Tahun Berjalan (2025)	
					Target Renja PD Tahun 2024 (n-2)	Realisasi Renja PD Tahun 2024 (n-2)	Tingkat Realisasi (%)		Realisasi Capaian Program dan Kegiatan s/d Tahun Berjalan (2025) (Tahun n-1)	Tingkat Capaian Realisasi Target Renstra (%)
1	2	3	4	5	6	7	8 = 7:6	9	10=(5+7+9)	11=(10/4)
	Perumahan	Utilitas Umum (2024 & 2025)								

2.2. Analisis Kinerja Pelayanan Perangkat Daerah

Analisis kinerja pelayanan Dinas Perumahan Rakyat dan Kawasan Permukiman Kota Pasuruan pada urusan pemerintahan yang menjadi acuan Renstra Dinas Perumahan Rakyat dan Kawasan Permukiman Tahun 2025-2029 berisikan indikator kinerja yang sudah ditentukan dalam Norma, Standar, Prosedur dan Kriteria (NSPK) dan Standar Pelayanan Minimal (SPM), maupun terhadap Indikator Kinerja Kunci (IKK) sesuai dengan Peraturan Pemerintah Nomor 13 Tahun 2019.

Sesuai Peraturan Menteri Pekerjaan Umum dan Perumahan Rakyat Nomor 29 Tahun 2018 tentang Standar Teknis Standar Pelayanan Minimal Pekerjaan Umum dan Perumahan Rakyat, pelayanan dasar yang dilakukan oleh Dinas Perumahan Rakyat dan Kawasan Permukiman terdiri dari:

a. SPM di Bidang Urusan Pekerjaan Umum
    1. Penyediaan kebutuhan pokok air minum sehari-hari
    2. Penyediaan pelayanan pengolahan air limbah domestik
b. SPM di Bidang Urusan Perumahan Rakyat
    1. Penyediaan dan rehabilitasi rumah yang layak huni bagi korban bencana kabupaten/kota;
    2. Fasilitasi penyediaan rumah yang layak huni bagi masyarakat yang terkena relokasi program pemerintah daerah kabupaten/kota.

Untuk mendukung pelaksanaan pembangunan daerah dan visi misi Walikota, Dinas Perumahan Rakyat dan Kawasan Permukiman Kota Pasuruan memiliki tujuan dan sasaran OPD yang tertuang dalam Rencana Strategis (Renstra) lima Tahunan. Adapun tujuan Dinas Perumahan Rakyat dan Kawasan Permukiman periode Tahun 2025-2029 adalah sebagai berikut:

"Meningkatnya Kualitas Perumahan dan Kawasan Permukiman"

Dengan indikator tujuan

"Indeks Infrastruktur Perumahan Rakyat dan Kawasan Permukiman."

Untuk mendukung terwujudnya tujuan sebagai dasar membuat rencana kinerja Dinas Perumahan Rakyat dan Kawasan Permukiman Kota Pasuruan, maka diperlukan penetapan rumusan sasaran strategis. Adapun sasaran strategis Dinas Perumahan Rakyat dan Kawasan Permukiman Kota Pasuruan yang ditetapkan adalah sebagai berikut:

1. *Meningkatnya Kawasan Bebas Kumuh*, dengan indikator:
   Persentase Bebas Kumuh; dan
2. *Meningkatnya Perumahan dan Kawasan Permukiman yang Layak*, dengan indikator:
   Persentase PSU Perumahan dan Kawasan Permukiman yang Layak

Berdasarkan indikator kinerja di atas, pencapaian kinerja pelayanan Dinas Perumahan Rakyat dan Kawasan Permukiman dapat dilihat pada Tabel 2.2.

Tabel 2.2
Pencapaian Kinerja Pelayanan Dinas Perumahan Rakyat dan Kawasan Permukiman Kota Pasuruan

No	Indikator	Angka/Nilai Target/ Standar (IKU, SPM, IKK)	Target Renstra PD				Realisasi Capaian			Proyeksi	Catatan Analisis
			Tahun 2022	Tahun 2023	Tahun 2024	Tahun 2025	Tahun 2022	Tahun 2023	Tahun 2024	Tahun 2025	
1	2	3	4	5	6	7	8	9	10	11	12
1	Pemenuhan Kebutuhan Pokok Air Minum Sehari-Hari (SPM)	100	-	-	-	-	87,63	90,32	100	100	Karena ada penerima bantuan yang sudah memasang PDAM secara mandiri
2	Penyediaan Pelayanan Pengolahan Air Limbah Domestik (SPM)	100	-	-	-	-	80,70	85,99	99,20	100	Karena ada penerima bantuan yang sudah membangun septictank secara mandiri dan ada yang menolak karena terdapat status aset yang bermasalah
3	Penyediaan dan Rehabilitasi Rumah yang Layak Huni Bagi Korban Bencana Kabupaten/Kota (SPM)	100	-	-	-	-	100	100	100	100	Data masih diampu oleh BPBD
4	Fasilitasi Penyediaan Rumah yang Layak Huni Bagi Masyarakat yang Terkena Relokasi Program Pemerintah Daerah Kabupaten/Kota (SPM)	100	-	-	-	-	97,04	98,92	0	100	Karena tidak ada relokasi di tahun bersangkutan
5	Persentase Jumlah Rumah Tangga yang Mendapatkan Akses Terhadap Air Minum melalui SPAM Jaringan Perpipaan dan Bukan Jaringan Perpipaan Terlindungi terhadap Rumah Tangga Di Seluruh Kabupaten/Kota (LPPD)	-	-	-	-	-	100	100	100	100	
6	Persentase Jumlah Rumah Tangga yang Memperoleh Layanan Pengolahan Air Limbah Domestik (LPPD)	-	-	-	-	-	89,43	90,69	91,14	91,61	

No	Indikator	Angka/Nilai Target/ Standar (IKU, SPM, IKK)	Target Renstra PD				Realisasi Capaian			Proyeksi	Catatan Analisis
			Tahun 2022	Tahun 2023	Tahun 2024	Tahun 2025	Tahun 2022	Tahun 2023	Tahun 2024	Tahun 2025	
1	2	3	4	5	6	7	8	9	10	11	12
7	Penyediaan dan Rehabilitasi Rumah Layak Huni bagi Korban Bencana Kabupaten/Kota (LPPD)	-	-	-	-	-	100	100	100	100	
8	Fasilitasi Penyediaan Rumah Layak Huni bagi Masyarakat Terdampak Relokasi Program Pemerintah Kabupaten/Kota (LPPD)	-	-	-	-	-	0	0	0	0	
9	Persentase Kawasan Permukiman Kumuh Dibawah 10 Ha Di Kabupaten/Kota yang Ditangani (LPPD)	-	-	-	-	-	14,95	0	1,67556289875512	4,86953107995670	
10	Berkurangnya Jumlah Unit RTLH (Rumah Tidak Layak Huni) (LPPD)	-	-	-	-	-	2,44	1,90	1,35	0,78	
11	Jumlah Perumahan yang Sudah Dilengkapi PSU (Prasarana, Sarana dan Utilitas Umum) (LPPD)	-	-	-	-	-	55,55	65,08	70,49	72,30	
12	Persentase Pemanfaatan Tanah yang Sesuai dengan Peruntukkan Tanahnya Diatas Izin Lokasi Dibandingkan dengan Luas Izin Lokasi yang Diterbitkan (LPPD)	-	-	-	-	-	100	55	100	100	
13	Persentase Penetapan Tanah untuk Pembangunan Fasilitas Umum (LPPD)	-	-	-	-	-	100	658	100	100	
14	Tersedianya Lokasi Pembangunan dalam Rangka Penanaman Modal (LPPD)	-	-	-	-	-	100	100	100	100	
15	Tersedianya Tanah Obyek Landreform (TOL) yang Siap Diredistribusikan yang Berasal dari	-	-	-	-	-	100	100	0	0	

No	Indikator	Angka/Nilai Target/ Standar (IKU, SPM, IKK)	Target Renstra PD				Realisasi Capaian			Proyeksi	Catatan Analisis
			Tahun 2022	Tahun 2023	Tahun 2024	Tahun 2025	Tahun 2022	Tahun 2023	Tahun 2024	Tahun 2025	
1	2	3	4	5	6	7	8	9	10	11	12
	Tanah Kelebihan Maksimum dan Tanah Absentee (LPPD)										
16	Tersedianya Tanah untuk Masyarakat (LPPD)	-	-	-	-	-	100	0	0	0	
17	Penanganan Sengketa Tanah Garapan yang Dilakukan melalui Mediasi (LPPD)	-	-	-	-	-	100	0	0	0	
18	Indeks Infrastruktur Perumahan Rakyat dan Kawasan Permukiman (IKD Tahun 2021-2026 dan IKU)	86,45	87,95	88,15	88,35	88,50	-	83,62	87,46	85,65	
25	Persentase Rumah Layak Huni (s/d Tahun 2023) (IKU Renstra Tahun 2021-2026)	-	97,45	97,84	98,22	98,61	97,56	98,10	98,65	-	
26	Persentase Penurunan Luas Kawasan Permukiman Kumuh (s/d Tahun 2022)	-	37,35	13,14	0	0	62,33	-	-	-	
No	Indikator	Angka/Nilai Target/ Standar (IKU, SPM, IKK)	Target Renstra PD				Realisasi Capaian			Proyeksi	Catatan Analisis
			Tahun 2022	Tahun 2023	Tahun 2024	Tahun 2025	Tahun 2022	Tahun 2023	Tahun 2024	Tahun 2025	
1	2	3	4	5	6	7	8	9	10	11	12
	(IKU Renstra Tahun 2021-2026)										
27	Persentase Permukiman Kumuh Kawasan Perkotaan (Tahun 2023) (IKU Renstra Tahun 2021-2026)	-	37,35	13,14	0	0	-	4,90	-	-	
28	Persentase Kawasan Permukiman Bebas Kumuh (Tahun 2024-2025) (IKU Renstra Tahun	-	86,87	87,68	88,71	90,08	-	-	93,23	93,29	

No	Indikator	Angka/Nilai Target/ Standar (IKU, SPM, IKK)	Target Renstra PD				Realisasi Capaian			Proyeksi	Catatan Analisis
			Tahun 2022	Tahun 2023	Tahun 2024	Tahun 2025	Tahun 2022	Tahun 2023	Tahun 2024	Tahun 2025	
1	2	3	4	5	6	7	8	9	10	11	12
	2021-2026)										
29	Persentase PSU Perumahan dan Permukiman yang Layak (Tahun 2024, dst) (IKU)	77,67	70,75	72,60	74,44	76,28	-	-	80,25	75,70	
30	Persentase Bebas Kumuh (Tahun 2026, dst) (IKU Renstra Tahun 2025-2029)	95,48	-	-	-	-	99,44	95,97	97,05	97,07	

2.3. Isu-Isu Penting Penyelenggaraan Tugas dan Fungsi Perangkat Daerah

Isu-isu strategis pembangunan berdasarkan RPJMN 2025-2029, RPJMD 2025-2029 dan RKPD 2026, dimana arah pembangunan Tahun 2026 dititikberatkan pada tema “Penguatan Transformasi Ekonomi dan Sosial yang Harmoni dan Berkelanjutan.” Adapun dalam RPJMD 2025-2029, Pemerintah Kota Pasuruan menekankan fokus pada pemenuhan layanan dasar, penguatan modal sosial, pembangunan infrastruktur penunjang dan dasar yang merata, serta penataan regulasi dan kebutuhan dasar kelembagaan, termasuk transformasi tata kelola pemerintah.

Terkait hal ini, prioritas pembangunan yang menjadi tanggung jawab dan kewenangan Dinas Perumahan Rakyat dan Kawasan Permukiman Kota Pasuruan yaitu infrastruktur dasar dimana pada aspek infrastruktur dasar diprioritaskan pada pemenuhan ketersediaan perumahan, air minum dan sanitasi untuk memenuhi kebutuhan dasar masyarakat Kota Pasuruan. Percepatan pembangunan infrastruktur dasar, dengan lebih meningkatkan kemampuan kelembagaan pengelola serta meningkatkan kerjasama antara pemerintah dan swasta. Ketersediaan infrastruktur dasar diupayakan terdistribusi secara merata pada seluruh wilayah, dalam mendukung terwujudnya kemandirian masyarakat Kota Pasuruan yang produktif dan memiliki daya saing dengan meningkatkan pembangunan rumah layak huni, pembangunan prasarana sarana dan utilitas kawasan permukiman, pembangunan pelayanan air minum dan sanitasi.

Dalam upaya peningkatan kinerja untuk menjalankan tugasnya yaitu melaksanakan urusan pemerintahan daerah di bidang pekerjaan umum dan penataan ruang, serta bidang perumahan dan kawasan permukiman yang menjadi kewenangan daerah berdasarkan hasil evaluasi tahun 2024, Dinas Perumahan Rakyat dan Kawasan Permukiman Kota Pasuruan menemui beberapa permasalahan yang harus dihadapi sebagai berikut:

1. Adanya pekerjaan hanya berupa peningkatan Paket Pekerjaan Pengembangan Jaringan Distribusi Perpipaan Air Minum eksisting tanpa penambahan SR;
2. Penerima bantuan pembangunan tangki septik belum memenuhi target dikarenakan terdapat beberapa calon penerima yang menolak dengan alasan telah membangun secara mandiri, dll;
3. Pemeliharaan MCK belum dimaksimalkan karena pengurangan masa kerja tim pemeliharaan MCK menjadi 8 bulan, serta masa kerja 4 bulan dialihkan pada pemeliharaan PSU Perumahan;
4. Perlunya koordinasi pembangunan tangki septik individu dan komunal yang intens dengan penerima bantuan untuk penanganan kendala dilapangan;
5. Kurangnya sosialisasi kepada warga sebelum pelaksanaan pembangunan;
6. Pendataan perumahan masih berprogress, sehingga terdapat selisih antara jumlah KK dengan jumlah rumah yang tersedia;
7. Keterbatasan jumlah SDM sehingga penanganan PSU belum maksimal; dan
8. Penerima bantuan rehabilitasi RTLH belum memenuhi target dikarenakan terdapat beberapa calon penerima bantuan yang tidak

memenuhi syarat (meninggal); dan
9. Penanganan PSU yang belum terfokus pada kawasan kumuh akibat adanya skala prioritas.

Dari adanya hambatan/permasalahan di atas, maka akan berdampak terhadap pencapaian visi dan misi kepala daerah, capaian program nasional/internasional, seperti Norma, Standar, Prosedur dan Kriteria (NSPK), Standar Pelayanan Minimal (SPM) dan SDG's *(Sustainable Development Goals)*, yakni sebagai berikut:

1. Belum maksimalnya tingkat kesejahteraan masyarakat di Kota Pasuruan, yang dalam hal ini berarti pengurangan angka kemiskinan belum maksimal;
2. Belum optimalnya pembangunan infrastruktur dasar dan penunjangnya di Kota Pasuruan;
3. Masih adanya kawasan permukiman kumuh di Kota Pasuruan akibat adanya penanganan PSU yang tidak sepenuhnya terfokus pada kawasan kumuh, dan lain-lain.

Tantangan penyelenggaraan perumahan dan kawasan permukiman ke depan juga terkait dengan pembangunan yang berkelanjutan yang menjadi bagian dari 3 (tiga) pilar pembangunan (ekonomi, sosial, dan lingkungan) yang berprinsip memenuhi kebutuhan sekarang tanpa mengorbankan pemenuhan kebutuhan generasi masa depan. Tantangan pembangunan berkelanjutan di Indonesia ialah bagaimana pembangunan fisik, sosial dan ekonomi dilakukan tanpa mengakibatkan degradasi lingkungan (menjaga lingkungan agar tetap aman, nyaman, produktif dan berkelanjutan).

Selanjutnya beberapa tantangan dan peluang pengembangan pelayanan masing-masing bidang dapat dijelaskan sebagai berikut:

a. Bidang Perumahan, Air Minum, dan Air Limbah

1. Tantangan:

   - Meningkatkan koordinasi dan sosialisasi teknis terkait pelaksanaan fisik pekerjaan infrastruktur akses Air Minum dan akses infrastruktur Sanitasi untuk mengurangi konflik di masyarakat;
   - Mengoptimalkan informasi-sosialisasi dengan pihak Pengembang Perumahan (Developer) dan meningkatkan koordinasi dengan OPD/Instansi/Pihak-Pihak terkait dalam hal penyerahan aset PSU Perumahan agar adanya kejelasan pengakuan aset PSUnya serta dapat dikelola oleh pemerintah Kota Pasuruan;
   - Mengupayakan penambahan ketersediaan *backlog* rumah untuk MBR dalam rangka pencapaian Program Sejuta Rumah (PSR) bekerjasama dengan Instansi Vertikal dalam pemanfaatan dana-dana pusat (APBN).

2. Peluang

   - Melaksanakan sosialisasi secara maksimal terkait pelaksanaan program akses air minum dan akses air limbah kepada masyarakat;
   - Mengembangkan dan memanfaatkan teknologi informasi sosial media untuk memfasilitasi pengembang perumahan dalam hal

penyerahan aset PSU Perumahan agar lebih mudah dan cepat;

- Memberikan kesempatan atau kemudahan MBR yang adil dan merata di Kota Pasuruan untuk mendapatkan rumah layak huni dengan persyaratan administrasi dan teknis yang mudah sesuai peraturan perundang-undangan;
- Melaksanakan pelaksanaan pekerjaan infrastruktur di kawasan perumahan secara tepat waktu sesuai scedul yang telah ditetapkan serta sesuai dengan keriteria administratif dan teknis.

b. Bidang Kawasan Permukiman

1. Tantangan:

- Meningkatkan koordinasi dan sosialisasi serata intensif teknis terkait pembangunan PSU Kawasan Permukiman untuk mengurangi konflik di masyarakat;
- Meningkatkan koordinasi dengan masyarakat terkait penyerahan dan penertiban Akta Tanah dan Bangunan aset PSU di kawasan permukiman yang dapat dipertanggungjawabkan secara legal formal;
- Memfokuskan prioritas pembangunan infrastruktur di kawasan kumuh untuk mengurangi persentase permukiman kumuh.

2. Peluang

- Melaksanakan sosialisasi secara maksimal terkait pembangunan PSU Kawasan Permukiman kepada masyarakat mulai dari tahap perencanaan;
- Melaksanakan sosialisasi dan edukasi kepada masyarakat terkait penertiban aset PSU Kawasan Permukiman untuk dihibahkan kepada pemerintah agar dapat dibangun dan dikelola oleh pemerintah;
- Mempercepat proses sertifikasi terkait PSU Kawasan Permukiman;
- Melaksanakan pekerjaan infrastruktur di kawasan permukiman secara tepat waktu sesuai *schedule* yang telah ditetapkan serta sesuai dengan kriteria administratif dan teknis.

Isu-isu strategis ditentukan dan didasarkan pada permasalahan-permasalahan yang dihadapi oleh Dinas Perumahan Rakyat dan Kawasan Permukiman yang mana juga berpengaruh pada pencapaian visi dan misi Kepala Daerah dan capaian Program SDG's. Berdasarkan permasalahan di atas, dapat dilakukan pemetaan permasalahan dan ditarik menjadi isu strategis yaitu pengurangan kawasan kumuh dan pemerataan infrastruktur dasar beserta penunjangnya.

2.4. Review Terhadap Rancangan Awal RKPD

Salah satu tahapan dalam penyusunan Rencana Kerja Pemerintah Daerah (RKPD) adalah dilakukannya reviu atau peninjauan kembali terhadap rencana yang telah disusun tersebut. Review dilakukan karena ada perbedaan antara rencana program kegiatan PD dalam rancangan awal RKPD dengan rencana program kegiatan pasca Musrenbang RKPD. Untuk itu perlu adanya penyesuaian pada program kegiatan sesuai dengan program prioritas Pemerintah Kota Pasuruan

untuk menghindari terjadinya inkonsistensi substansi Rencana Kerja Dinas Perumahan Rakyat dan Kawasan Permukiman dengan berbagai rumusan yang sudah tertuang dalam Rancangan Awal Rencana Kerja Pemerintah Daerah. Hasil penyesuaian tersebut berupa penambahan kebutuhan anggaran, penambahan kegiatan baru serta penghapusan kegiatan.

Adapun perbedaan antara rencana program kegiatan PD dalam rancangan awal RKPD 2025 terdapat pada Program Pengelolaan dan Pengembangan Sistem Penyediaan Air Minum, yakni terdapat perubahan target dalam kegiatan Pengelolaan dan Pengembangan Sistem Penyediaan Air Minum (SPAM) di Daerah Kabupaten/Kota yang sebelumnya memiliki target 100 Rumah Tangga menjadi 57.076 Rumah Tangga. Perubahan target tersebut dikarenakan adanya penyesuaian definisi operasional, bahwa untuk periode renstra 2021-2026 menggunakan target tahunan sedangkan untuk periode renstra 2025-2029 menggunakan target kumulatif.

Selanjutnya Program Pengelolaan dan Pengembangan Sistem Air Limbah, yang terdapat kesalahan input SIPD pada saat meng-*entry* Rancangan Awal RKPD, yang seharusnya sebesar 91,23% tetapi terinput 91,27%. Selain itu, pada kegiatan Pengelolaan dan Pengembangan Sistem Air Limbah Domestik dalam Daerah Kabupaten/Kota juga mengalami perubahan target, yang semula sejumlah 100 Rumah Tangga menjadi 58.323 Rumah Tangga. Hal tersebut juga dikarenakan adanya penyesuaian definisi operasional, bahwa untuk periode renstra 2021-2026 menggunakan target tahunan sedangkan untuk periode renstra 2025-2029 menggunakan target kumulatif.

Program Penunjang Urusan Pemerintahan Daerah Kabupaten/Kota juga mengalami perubahan pada indikatornya, yang sebelumnya memiliki indikator Persentase Kebutuhan Penunjang Pemerintahan yang Terfasilitasi menjadi Level Maturitas SPIP Perangkat Daerah dan Nilai SAKIP Perangkat Daerah. Perubahan tersebut sebagaimana hasil koordinasi dengan Bappelitbangda Kota Pasuruan. Pada Program Penunjang Urusan Pemerintahan Daerah Kabupaten/Kota, terdapat perubahan target pada Penyediaan Gaji dan Tunjangan ASN yang semula memiliki target 46 Orang/Bulan menjadi 44 Orang/bulan karena terdapat 2 jabatan yang belum terisi. Pada sub kegiatan Penyediaan Peralatan dan Perlengkapan Kantor juga mengalami perubahan target yang semula berjumlah 6 Paket menjadi 12 Paket, dikarenakan menyesuaikan kebutuhan pada tahun berjalan. Selanjutnya terdapat sub kegiatan Penyediaan Jasa Pemeliharaan, Biaya Pemeliharaan, Pajak dan Perizinan Kendaraan Dinas Operasional atau Lapangan yang semula memiliki target sejumlah 17 Unit menjadi 37 Unit, dikarenakan adanya penambahan jumlah kendaraan yang dioperasionalkan di DPRKP. Serta sub kegiatan Pemeliharaan Peralatan dan Mesin Lainnya yang juga mengalami perubahan target dari 41 Unit menjadi 46 Unit dikarenakan adanya penambahan jumlah peralatan dan mesin yang dioperasionalkan di DPRKP.

Program Pengembangan Perumahan mengalami perubahan indikator yang sebelumnya Persentase Backlog Rumah menjadi Jumlah Backlog Hunian. Perubahan tersebut sebagaimana hasil kesepakatan antara Bidang Perumahan dengan Bappelitbangda guna memudahkan formulasi perhitungan sehingga *outcome* lebih terukur. Pada sub

kegiatan Fasilitasi Pengelolaan Kelembagaan dan Pemilik/Penghuni Rumah Susun juga mengalami perubahan target yang semula sejumlah 3 Laporan menjadi 1 Laporan. Perubahan tersebut dikarenakan adanya evaluasi atas penentuan target oleh Tim UPT. Rusunawa.

Program Kawasan Permukiman juga menjadi salah satu program yang mengalami perubahan indikator, yang sebelumnya Persentase Penanganan Kumuh dan Persentase Rumah Tidak Layak Huni yang Tertangani menjadi Jumlah Ketersediaan Rumah Layak Huni. Perubahan tersebut juga sebagaimana hasil kesepakatan antara Bidang Perumahan dengan Bappelitbangda guna memudahkan formulasi perhitungan sehingga *outcome* lebih terukur. Pada kegiatan Peningkatan Kualitas Kawasan Permukiman Kumuh dengan Luas di Bawah 10 (Sepuluh) Ha mengalami perubahan target yang semula sebesar 95,91% menjadi 86,25%, dikarenakan adanya perubahan *baseline* perhitungan pada penentuan target dan capaian Renstra 2025-2029.

Terakhir terdapat Program Peningkatan Prasarana, Sarana dan Utilitas Umum (PSU) yang mengalami perubahan target pada indikator Persentase Prasarana, Sarana dan Utilitas Umum (PSU) Perumahan yang Layak, yang juga dikarenakan adanya perubahan *baseline* perhitungan pada penentuan target dan capaian Renstra 2025-2029, yang semula sebesar 56,54% menjadi 57,82%. Kegiatan Urusan Penyelenggaraan PSU Perumahan juga mengalami perubahan target pada indikator Jumlah Prasarana, Sarana dan Utilitas Umum (PSU) Perumahan yang Terbangun dan Terpelihara, yang semula memiliki target sejumlah 54 Lokasi menjadi 55 Lokasi, dikarenakan adanya lokasi baru atas penyerahan PSU Perumahan. Selain itu terdapat penambahan sub kegiatan Perencanaan Penyediaan PSU Perumahan, yang didalamnya berisi fasilitasi rencana tapak *(siteplan)* sebagaimana yang ditetapkan oleh Bidang Perumahan. Dan sub kegiatan terakhir yang mengalami perubahan target adalah Penyediaan Prasarana, Sarana, dan Utilitas Umum di Perumahan, yang sebelumnya memiliki target sejumlah 54 Lokasi menjadi 56 Lokasi karena adanya penambahan lokasi PSU Perumahan yang dipelihara. Untuk lebih jelasnya dapat dilihat pada Tabel 2.3.

Tabel 2.3
Review Terhadap Rancangan Awal RKPD Tahun 2026 Kota Pasuruan

Nama Perangkat Daerah: Dinas Perumahan Rakyat dan Kawasan Permukiman Lembar ..... dari .....

No	Rancangan Awal RKPD					Hasil Analisis Kebutuhan						Catatan Penting
	Program/Kegiatan/ Sub Kegiatan	Lokasi	Indikator Kinerja	Target Capaian	Pagu Indikatif (Rp.000)		Program/Kegiatan/Sub Kegiatan	Lokasi	Indikator Kinerja	Target Capaian	Kebutuhan Dana (Rp.000)	
1	*2*	*3*	*4*	*5*	*6*		*7*	*8*	*9*	*10*	*11*	*12*
I	PROGRAM PENGELOLAAN DAN PENGEMBANGAN SISTEM PENYEDIAAN AIR MINUM		Persentase Rumah Tangga yang Mendapatkan Akses Air Minum yang Aman	89,28%	1.210.000	I	PROGRAM PENGELOLAAN DAN PENGEMBANGAN SISTEM PENYEDIAAN AIR MINUM		Persentase Rumah Tangga yang Mendapatkan Akses Air Minum yang Aman	89,28%	1.206.127,3	
A	Pengelolaan dan Pengembangan Sistem Penyediaan Air Minum (SPAM) di Daerah Kabupaten/Kota		Jumlah Rumah Tangga yang Terlayani Sistem Penyediaan Air Minum (SPAM)	100 Rumah Tangga	1.210.000	A	Pengelolaan dan Pengembangan Sistem Penyediaan Air Minum (SPAM) di Daerah Kabupaten/Kota		Jumlah Rumah Tangga yang Terlayani Sistem Penyediaan Air Minum (SPAM)	57.076 Rumah Tangga	1.206.127,3	Sifat perhitungan berbeda, yang semula tahunan menjadi kumulatif
1	Perluasan SPAM Jaringan Perpipaan di Kawasan Perkotaan	Kota Pasuruan, Semua Kecamatan, Semua Kel/Desa	Jumlah Sambungan Rumah yang Terlayani oleh Perluasan Sistem Penyediaan Air Minum (SPAM) Jaringan Perpipaan	100 SR	1.210.000	1	Perluasan SPAM Jaringan Perpipaan di Kawasan Perkotaan	Kota Pasuruan, Semua Kecamatan, Semua Kel/Desa	Jumlah Sambungan Rumah yang Terlayani oleh Perluasan Sistem Penyediaan Air Minum (SPAM) Jaringan Perpipaan	100 SR	1.206.127,3	
II	PROGRAM PENGELOLAAN DAN PENGEMBANGAN SISTEM AIR		Persentase Rumah Tangga yang Terlayani Sistem Air Limbah yang Memadai	91,27%	2.455.715,217	II	PROGRAM PENGELOLAAN DAN PENGEMBANGAN SISTEM AIR		Persentase Rumah Tangga yang Terlayani Sistem Air Limbah yang Memadai	91,23%	2.224.737,72	kesalahan input SIPD pada saat meng-*entry* Rancangan
	LIMBAH						LIMBAH					Awal RKPD
B	Pengelolaan dan Pengembangan Sistem Air Limbah Domestik dalam Daerah Kabupaten/Kota		Jumlah Rumah Tangga yang Memiliki Sarana Pembuangan ALD *(Septictank)* Memadai	100 Rumah Tangga	2.455.715,217	B	Pengelolaan dan Pengembangan Sistem Air Limbah Domestik dalam Daerah Kabupaten/Kota		Jumlah Rumah Tangga yang Memiliki Sarana Pembuangan ALD *(Septictank)* Memadai	58.323 Rumah Tangga	2.224.737,72	Sifat perhitungan berbeda, yang semula tahunan

No	Rancangan Awal RKPD					Hasil Analisis Kebutuhan						Catatan Penting
	Program/Kegiatan/ Sub Kegiatan	Lokasi	Indikator Kinerja	Target Capaian	Pagu Indikatif (Rp.000)		Program/Kegiatan/Sub Kegiatan	Lokasi	Indikator Kinerja	Target Capaian	Kebutuhan Dana (Rp.000)	
1	*2*	*3*	*4*	*5*	*6*		*7*	*8*	*9*	*10*	*11*	*12*
												menjadi kumulatif
2	Penyediaan Jasa Penyedotan Lumpur Tinja	Kota Pasuruan, Semua Kecamatan, Semua Kel/Desa	Jumlah Rumah Tangga yang Terlayani Jasa Penyedotan Lumpur Tinja	192 Rumah Tangga	385.000	2	Penyediaan Jasa Penyedotan Lumpur Tinja	Kota Pasuruan, Semua Kecamatan, Semua Kel/Desa	Jumlah Rumah Tangga yang Terlayani Jasa Penyedotan Lumpur Tinja	192 Rumah Tangga	336.452,62	
3	Operasi dan Pemeliharaan Sistem Pengelolaan Air Limbah Domestik (SPALD)	Kota Pasuruan, Semua Kecamatan, Semua Kel/Desa	Jumlah Sistem Pengelolaan Air Limbah Domestik (SPALD) yang Dioperasikan dan Dipelihara	34 Unit	215.838,316	3	Operasi dan Pemeliharaan Sistem Pengelolaan Air Limbah Domestik (SPALD)	Kota Pasuruan, Semua Kecamatan, Semua Kel/Desa	Jumlah Sistem Pengelolaan Air Limbah Domestik (SPALD) yang Dioperasikan dan Dipelihara	34 Unit	215.838,5	
4	Pembinaan dan Pemberdayaan Masyarakat dalam Pengembangan Sistem Pengelolaan Air Limbah Domestik (SPALD)	Kota Pasuruan, Semua Kecamatan, Semua Kel/Desa	Jumlah Masyarakat yang Dibina dan Diberdayakan dalam Pengembangan Sistem Pengelolaan Air Limbah Domestik (SPALD)	100 Orang	278.956,730	4	Pembinaan dan Pemberdayaan Masyarakat dalam Pengembangan Sistem Pengelolaan Air Limbah Domestik (SPALD)	Kota Pasuruan, Semua Kecamatan, Semua Kel/Desa	Jumlah Masyarakat yang Dibina dan Diberdayakan dalam Pengembangan Sistem Pengelolaan Air Limbah Domestik (SPALD)	100 Orang	104.386	
5	Penyediaan Unit Pengolahan Setempat	Kota Pasuruan, Semua	Jumlah Rumah Tangga yang Memiliki Fasilitas Buang Air	100 Rumah Tangga	1.575.920,171	5	Penyediaan Unit Pengolahan Setempat	Kota Pasuruan, Semua	Jumlah Rumah Tangga yang Memiliki Fasilitas Buang Air	100 Rumah Tangga	1.568.060,6	
		KecamatanSemua Kel/Desa	Besar Individual dengan Kloset Leher Angsa dan Unit Pengolahan Setempat Anaerob (yang Dapat Berupa Tangki Septik dengan Pengolahan Lanjutan/Sesuai SNI 2398) atau Unit					KecamatanSemua Kel/Desa	Besar Individual dengan Kloset Leher Angsa dan Unit Pengolahan Setempat Anaerob (yang Dapat Berupa Tangki Septik dengan Pengolahan Lanjutan/Sesuai SNI 2398) atau Unit			

No	Rancangan Awal RKPD					Hasil Analisis Kebutuhan						Catatan Penting
	Program/Kegiatan/ Sub Kegiatan	Lokasi	Indikator Kinerja	Target Capaian	Pagu Indikatif (Rp.000)	Program/Kegiatan/Sub Kegiatan		Lokasi	Indikator Kinerja	Target Capaian	Kebutuhan Dana (Rp.000)	
1	*2*	*3*	*4*	*5*	*6*	*7*		*8*	*9*	*10*	*11*	*12*
			Pengolahan Setempat Aerob						Pengolahan Setempat Aerob			
III	PROGRAM PENUNJANG URUSAN PEMERINTAHAN DAERAH KABUPATEN/KOTA		Persentase Kebutuhan Penunjang Pemerintahan yang Terfasilitasi	100%	8.100.089,655	III	PROGRAM PENUNJANG URUSAN PEMERINTAHAN DAERAH KABUPATEN/KOTA		Level Maturitas SPIP Perangkat Daerah Nilai SAKIP Perangkat Daerah	3 Level 76,25 Nilai	7.053.108,867	sebagaimana hasil koordinasi dengan Bappelitbangda Kota Pasuruan
C	Perencanaan, Penganggaran, dan Evaluasi Kinerja Perangkat Daerah		Persentase Dokumen Perencanaan dan Laporan Evaluasi Kinerja yang Tersusun Tepat Waktu	100%	41.900	C	Perencanaan, Penganggaran, dan Evaluasi Kinerja Perangkat Daerah		Persentase Dokumen Perencanaan dan Laporan Evaluasi Kinerja yang Tersusun Tepat Waktu	100%	17.799,5	
6	Penyusunan Dokumen Perencanaan Perangkat Daerah	Kota Pasuruan, Semua Kecamatan, Semua Kel/Desa	Jumlah Dokumen Perencanaan Perangkat Daerah	6 Dokumen	15.650	6	Penyusunan Dokumen Perencanaan Perangkat Daerah	Kota Pasuruan, Semua Kecamatan, Semua Kel/Desa	Jumlah Dokumen Perencanaan Perangkat Daerah	6 Dokumen	4.999,6	
7	Koordinasi dan Penyusunan Laporan Capaian	Kota Pasuruan, Semua	Jumlah Laporan Capaian Kinerja dan Ikhtisar Realisasi	5 Laporan	26.250	7	Koordinasi dan Penyusunan Laporan Capaian	Kota Pasuruan, Semua	Jumlah Laporan Capaian Kinerja dan Ikhtisar Realisasi	5 Laporan	12.799,9	
	Kinerja dan Ikhtisar Realisasi Kinerja SKPD	Kecamatan, Semua Kel/Desa	Kinerja SKPD dan Laporan Hasil Koordinasi Penyusunan Laporan Capaian Kinerja dan Ikhtisar Realisasi Kinerja SKPD				Kinerja dan Ikhtisar Realisasi Kinerja SKPD	Kecamatan, Semua Kel/Desa	Kinerja SKPD dan Laporan Hasil Koordinasi Penyusunan Laporan Capaian Kinerja dan Ikhtisar Realisasi Kinerja SKPD			
D	Administrasi Keuangan Perangkat Daerah		Persentase Laporan Keuangan yang Tersusun Tepat Waktu	100%	6.501.339,655	D	Administrasi Keuangan Perangkat Daerah		Persentase Laporan Keuangan yang Tersusun Tepat Waktu	100%	5.620.661,841	

No	Rancangan Awal RKPD					Hasil Analisis Kebutuhan						Catatan Penting
	Program/Kegiatan/ Sub Kegiatan	Lokasi	Indikator Kinerja	Target Capaian	Pagu Indikatif (Rp.000)		Program/Kegiatan/Sub Kegiatan	Lokasi	Indikator Kinerja	Target Capaian	Kebutuhan Dana (Rp.000)	
1	*2*	*3*	*4*	*5*	*6*		*7*	*8*	*9*	*10*	*11*	*12*
8	Penyediaan Gaji dan Tunjangan ASN	Kota Pasuruan, Semua Kecamatan, Semua Kel/Desa	Jumlah Orang yang Menerima Gaji dan Tunjangan ASN	46 Orang/ bulan	6.422.589,655	8	Penyediaan Gaji dan Tunjangan ASN	Kota Pasuruan, Semua Kecamatan, Semua Kel/Desa	Jumlah Orang yang Menerima Gaji dan Tunjangan ASN	44 Orang/ bulan	5.575.662,041	terdapat 2 jabatan yang belum terisi
9	Koordinasi dan Penyusunan Laporan Keuangan Bulanan/ Triwulanan/ Semesteran SKPD	Kota Pasuruan, Semua Kecamatan, Semua Kel/Desa	Jumlah Laporan Keuangan Bulanan/ Triwulanan/ Semesteran SKPD dan Laporan Koordinasi Penyusunan Laporan Keuangan Bulanan/Triwulanan/Semesteran SKPD	17 Laporan	78.750	9	Koordinasi dan Penyusunan Laporan Keuangan Bulanan/ Triwulanan/ Semesteran SKPD	Kota Pasuruan, Semua Kecamatan, Semua Kel/Desa	Jumlah Laporan Keuangan Bulanan/ Triwulanan/ Semesteran SKPD dan Laporan Koordinasi Penyusunan Laporan Keuangan Bulanan/Triwulanan/Semesteran SKPD	17 Laporan	44.999,8	
E	Administrasi Barang Milik Daerah pada Perangkat Daerah		Persentase Laporan Barang Milik Daerah yang Tersusun Tepat Waktu	100%	102.000	E	Administrasi Barang Milik Daerah pada Perangkat Daerah		Persentase Laporan Barang Milik Daerah yang Tersusun Tepat Waktu	100%	102.000	
10	Penyusunan Perencanaan Kebutuhan	Kota Pasuruan, Semua	Jumlah Rencana Kebutuhan Barang Milik Daerah SKPD	2 Dokumen	7.000	10	Penyusunan Perencanaan Kebutuhan	Kota Pasuruan, Semua	Jumlah Rencana Kebutuhan Barang Milik Daerah SKPD	2 Dokumen	7.000	
	Barang Milik Daerah SKPD	Kecamatan, Semua Kel/Desa					Barang Milik Daerah SKPD	Kecamatan, Semua Kel/Desa				
11	Rekonsiliasi dan Penyusunan Laporan Barang Milik Daerah pada SKPD	Kota Pasuruan, Semua Kecamatan, Semua Kel/Desa	Jumlah Laporan Rekonsiliasi dan Penyusunan Laporan Barang Milik Daerah pada SKPD	4 Laporan	95.000	11	Rekonsiliasi dan Penyusunan Laporan Barang Milik Daerah pada SKPD	Kota Pasuruan, Semua Kecamatan, Semua Kel/Desa	Jumlah Laporan Rekonsiliasi dan Penyusunan Laporan Barang Milik Daerah pada SKPD	4 Laporan	95.000	
F	Administrasi Kepegawaian Perangkat Daerah		Persentase SDM Aparatur yang Meningkat	100%	4.500	F	Administrasi Kepegawaian Perangkat Daerah		Persentase SDM Aparatur yang Meningkat	100%	4.500	

No	Rancangan Awal RKPD					Hasil Analisis Kebutuhan						Catatan Penting
	Program/Kegiatan/ Sub Kegiatan	Lokasi	Indikator Kinerja	Target Capaian	Pagu Indikatif (Rp.000)	Program/Kegiatan/Sub Kegiatan		Lokasi	Indikator Kinerja	Target Capaian	Kebutuhan Dana (Rp.000)	
1	*2*	*3*	*4*	*5*	*6*	*7*		*8*	*9*	*10*	*11*	*12*
			Kompetensinya						Kompetensinya			
12	Pendataan dan Pengolahan Administrasi Kepegawaian	Kota Pasuruan, Semua Kecamatan, Semua Kel/Desa	Jumlah Dokumen Pendataan dan Pengolahan Administrasi Kepegawaian	6 Dokumen	4.500	12	Pendataan dan Pengolahan Administrasi Kepegawaian	Kota Pasuruan, Semua Kecamatan, Semua Kel/Desa	Jumlah Dokumen Pendataan dan Pengolahan Administrasi Kepegawaian	6 Dokumen	4.500	
G	Administrasi Umum Perangkat Daerah		Persentase Terpenuhinya Layanan Administrasi Perkantoran	100%	309.000	G	Administrasi Umum Perangkat Daerah		Persentase Terpenuhinya Layanan Administrasi Perkantoran	100%	283.814,4	
13	Penyediaan Komponen Instalasi Listrik/Penerangan Bangunan Kantor	Kota Pasuruan, Semua Kecamatan, Semua Kel/Desa	Jumlah Paket Komponen Instalasi Listrik/Penerangan Bangunan Kantor yang Disediakan	1 Paket	9.000	13	Penyediaan Komponen Instalasi Listrik/Penerangan Bangunan Kantor	Kota Pasuruan, Semua Kecamatan, Semua Kel/Desa	Jumlah Paket Komponen Instalasi Listrik/Penerangan Bangunan Kantor yang Disediakan	1 Paket	9.000	
14	Penyediaan Peralatan dan Perlengkapan	Kota Pasuruan, Semua,	Jumlah Paket Peralatan dan Perlengkapan Kantor	6 Paket	100.000	14	Penyediaan Peralatan dan Perlengkapan	Kota Pasuruan, Semua,	Jumlah Paket Peralatan dan Perlengkapan Kantor	12 Paket	75.000	menyesuaikan kebutuhan pada tahun
	Kantor	Kecamatan, Semua Kel/Desa	yang Disediakan				Kantor	Kecamatan, Semua Kel/Desa	yang Disediakan			berjalan
15	Penyediaan Barang Cetakan dan Penggandaan	Kota Pasuruan, Semua Kecamatan, Semua Kel/Desa	Jumlah Paket Barang Cetakan dan Penggandaan yang Disediakan	2 Paket	15.000	15	Penyediaan Barang Cetakan dan Penggandaan	Kota Pasuruan, Semua Kecamatan, Semua Kel/Desa	Jumlah Paket Barang Cetakan dan Penggandaan yang Disediakan	2 Paket	15.000	
16	Penyediaan Bahan Bacaan dan Peraturan Perundang-Undangan	Kota Pasuruan, Semua Kecamatan, Semua	Jumlah Dokumen Bahan Bacaan dan Peraturan Perundang-Undangan yang	12 Dokumen	5.000	16	Penyediaan Bahan Bacaan dan Peraturan Perundang-Undangan	Kota Pasuruan, Semua Kecamatan, Semua	Jumlah Dokumen Bahan Bacaan dan Peraturan Perundang-Undangan yang	12 Dokumen	4.814,4	

No	Rancangan Awal RKPD					Hasil Analisis Kebutuhan						Catatan Penting
	Program/Kegiatan/ Sub Kegiatan	Lokasi	Indikator Kinerja	Target Capaian	Pagu Indikatif (Rp.000)	Program/Kegiatan/Sub Kegiatan		Lokasi	Indikator Kinerja	Target Capaian	Kebutuhan Dana (Rp.000)	
1	*2*	*3*	*4*	*5*	*6*	*7*		*8*	*9*	*10*	*11*	*12*
		Kel/Desa	Disediakan					Kel/Desa	Disediakan			
17	Penyediaan Bahan/Material	Kota Pasuruan, Semua Kecamatan, Semua Kel/Desa	Jumlah Paket Bahan/Material yang Disediakan	1 Paket	10.000	17	Penyediaan Bahan/Material	Kota Pasuruan, Semua Kecamatan, Semua Kel/Desa	Jumlah Paket Bahan/Material yang Disediakan	1 Paket	10.000	
18	Fasilitasi Kunjungan Tamu	Kota Pasuruan, Semua Kecamatan, Semua Kel/Desa	Jumlah Laporan Fasilitasi Kunjungan Tamu	12 Laporan	20.000	18	Fasilitasi Kunjungan Tamu	Kota Pasuruan, Semua Kecamatan, Semua Kel/Desa	Jumlah Laporan Fasilitasi Kunjungan Tamu	12 Laporan	20.000	
19	Penyelenggaraan Rapat Koordinasi dan Konsultasi SKPD	Kota Pasuruan, Semua Kecamatan, Semua	Jumlah Laporan Penyelenggaraan Rapat Koordinasi dan Konsultasi SKPD	12 Laporan	150.000	19	Penyelenggaraan Rapat Koordinasi dan Konsultasi SKPD	Kota Pasuruan, Semua Kecamatan, Semua	Jumlah Laporan Penyelenggaraan Rapat Koordinasi dan Konsultasi SKPD	12 Laporan	150.000	
		Kel/Desa						Kel/Desa				
H	Penyediaan Jasa Penunjang Urusan Pemerintahan Daerah		Persentase Terpenuhinya Jasa Penunjang Layanan Perkantoran	100%	566.350	H	Penyediaan Jasa Penunjang Urusan Pemerintahan Daerah		Persentase Terpenuhinya Jasa Penunjang Layanan Perkantoran	100%	533.348,776	
20	Penyediaan Jasa Surat Menyurat	Kota Pasuruan, Semua Kecamatan, Semua Kel/Desa	Jumlah Laporan Penyediaan Jasa Surat Menyurat	12 Laporan	5.000	20	Penyediaan Jasa Surat Menyurat	Kota Pasuruan, Semua Kecamatan, Semua Kel/Desa	Jumlah Laporan Penyediaan Jasa Surat Menyurat	12 Laporan	5.000	
21	Penyediaan Jasa Komunikasi, Sumber Daya Air dan Listrik	Kota Pasuruan, Semua Kecamatan, Semua Kel/Desa	Jumlah Laporan Penyediaan Jasa Komunikasi, Sumber Daya Air dan Listrik yang Disediakan	12 Laporan	91.350	21	Penyediaan Jasa Komunikasi, Sumber Daya Air dan Listrik	Kota Pasuruan, Semua Kecamatan, Semua Kel/Desa	Jumlah Laporan Penyediaan Jasa Komunikasi, Sumber Daya Air dan Listrik yang Disediakan	12 Laporan	91.348,776	

No	Rancangan Awal RKPD					Hasil Analisis Kebutuhan						Catatan Penting
	Program/Kegiatan/ Sub Kegiatan	Lokasi	Indikator Kinerja	Target Capaian	Pagu Indikatif (Rp.000)		Program/Kegiatan/Sub Kegiatan	Lokasi	Indikator Kinerja	Target Capaian	Kebutuhan Dana (Rp.000)	
1	*2*	*3*	*4*	*5*	*6*		*7*	*8*	*9*	*10*	*11*	*12*
22	Penyediaan Jasa Pelayanan Umum Kantor	Kota Pasuruan, Semua Kecamatan, Semua Kel/Desa	Jumlah Laporan Penyediaan Jasa Pelayanan Umum Kantor yang Disediakan	12 Laporan	470.000	22	Penyediaan Jasa Pelayanan Umum Kantor	Kota Pasuruan, Semua Kecamatan, Semua Kel/Desa	Jumlah Laporan Penyediaan Jasa Pelayanan Umum Kantor yang Disediakan	12 Laporan	437.000	
I	Pemeliharaan Barang Milik Daerah Penunjang Urusan Pemerintahan Daerah		Persentase Barang Milik Daerah yang Terpelihara	100%	575.000	I	Pemeliharaan Barang Milik Daerah Penunjang Urusan Pemerintahan Daerah		Persentase Barang Milik Daerah yang Terpelihara	100%	490.984,35	
23	Penyediaan Jasa Pemeliharaan, Biaya Pemeliharaan, dan Pajak Kendaraan Perorangan Dinas atau Kendaraan Dinas Jabatan	Kota Pasuruan, Semua Kecamatan, Semua Kel/Desa	Jumlah Kendaraan Perorangan Dinas atau Kendaraan Dinas Jabatan yang Dipelihara dan dibayarkan Pajaknya	1 Unit	44.000	23	Penyediaan Jasa Pemeliharaan, Biaya Pemeliharaan, dan Pajak Kendaraan Perorangan Dinas atau Kendaraan Dinas Jabatan	Kota Pasuruan, Semua Kecamatan, Semua Kel/Desa	Jumlah Kendaraan Perorangan Dinas atau Kendaraan Dinas Jabatan yang Dipelihara dan dibayarkan Pajaknya	1 Unit	40.000	
24	Penyediaan Jasa Pemeliharaan, Biaya Pemeliharaan, Pajak dan Perizinan Kendaraan Dinas Operasional atau Lapangan	Kota Pasuruan, Semua Kecamatan, Semua Kel/Desa	Jumlah Kendaraan Dinas Operasional atau Lapangan yang Dipelihara dan dibayarkan Pajak dan Perizinannya	17 Unit	260.000	24	Penyediaan Jasa Pemeliharaan, Biaya Pemeliharaan, Pajak dan Perizinan Kendaraan Dinas Operasional atau Lapangan	Kota Pasuruan, Semua Kecamatan, Semua Kel/Desa	Jumlah Kendaraan Dinas Operasional atau Lapangan yang Dipelihara dan dibayarkan Pajak dan Perizinannya	37 Unit	260.000	adanya penambahan jumlah kendaraan yang dioperasionalkan
25	Pemeliharaan Peralatan dan Mesin Lainnya	Kota Pasuruan, Semua Kecamatan, Semua Kel/Desa	Jumlah Peralatan dan Mesin Lainnya yang Dipelihara	41 Unit	41.000	25	Pemeliharaan Peralatan dan Mesin Lainnya	Kota Pasuruan, Semua Kecamatan, Semua Kel/Desa	Jumlah Peralatan dan Mesin Lainnya yang Dipelihara	46 Unit	40.984,35	adanya penambahan jumlah peralatan dan mesin yang dioperasionalkan
26	Pemeliharaan/Rehabilitasi Gedung Kantor dan Bangunan Lainnya	Kota Pasuruan, Semua Kecamatan,	Jumlah Gedung Kantor dan Bangunan Lainnya yang	1 Unit	230.000	26	Pemeliharaan/Rehabilitasi Gedung Kantor dan Bangunan Lainnya	Kota Pasuruan, Semua Kecamatan,	Jumlah Gedung Kantor dan Bangunan Lainnya yang	1 Unit	150.000	

No	Rancangan Awal RKPD					Hasil Analisis Kebutuhan						Catatan Penting
	Program/Kegiatan/ Sub Kegiatan	Lokasi	Indikator Kinerja	Target Capaian	Pagu Indikatif (Rp.000)		Program/Kegiatan/Sub Kegiatan	Lokasi	Indikator Kinerja	Target Capaian	Kebutuhan Dana (Rp.000)	
1	*2*	*3*	*4*	*5*	*6*		*7*	*8*	*9*	*10*	*11*	*12*
		Semua Kel/Desa	Dipelihara/Direhabilitasi					Semua Kel/Desa	Dipelihara/Direhabilitasi			
IV	PROGRAM PENGEMBANGAN PERUMAHAN		Persentase Backlog Rumah	86,59%	1.515.000	IV	PROGRAM PENGEMBANGAN PERUMAHAN		Jumlah Backlog Hunian	8.962 Unit	1.409.999,9	sebagaimana hasil kesepakatan antara Bidang Perumahan dengan Bappelitbangda guna memudahkan formulasi perhitungan sehingga *outcome* lebih terukur
J	Pembinaan Pengelolaan Rumah Susun Umum dan/atau Rumah Khusus		Persentase MBR yang Terfasilitasi Rusunawa	81,45%	1.515.000	J	Pembinaan Pengelolaan Rumah Susun Umum dan/atau Rumah Khusus		Persentase MBR yang Terfasilitasi Rusunawa	81,45%	1.409.999,9	
27	Fasilitasi Pengelolaan Kelembagaan dan Pemilik/Penghuni Rumah Susun	Kota Pasuruan, Semua Kecamatan, Semua Kel/Desa	Jumlah Laporan Hasil Fasilitasi Pengelolaan Kelembagaan bagi Pemilik/Penghuni Rumah Susun	3 Laporan	15.000	27	Fasilitasi Pengelolaan Kelembagaan dan Pemilik/Penghuni Rumah Susun	Kota Pasuruan, Semua Kecamatan, Semua Kel/Desa	Jumlah Laporan Hasil Fasilitasi Pengelolaan Kelembagaan bagi Pemilik/Penghuni Rumah Susun	1 Laporan	10.000	adanya evaluasi atas penentuan target oleh Tim UPT. Rusunawa
28	Penatausahaan Pemanfaatan Rumah Susun Umum dan/atau Rumah Khusus	Kota Pasuruan, Semua Kecamatan, Semua Kel/Desa	Jumlah Dokumen Pemanfaatan Rumah Susun Umum dan/atau Rumah Khusus	2 Dokumen	1.500.000	28	Penatausahaan Pemanfaatan Rumah Susun Umum dan/atau Rumah Khusus	Kota Pasuruan, Semua Kecamatan, Semua Kel/Desa	Jumlah Dokumen Pemanfaatan Rumah Susun Umum dan/atau Rumah Khusus	2 Dokumen	1.399.999,9	
V	PROGRAM KAWASAN PERMUKIMAN		Persentase Penanganan Kumuh	26,12 % 84,991193,	5.897.041,7	V	PROGRAM KAWASAN PERMUKIMAN		Jumlah Ketersediaan Rumah Layak Huni	55.801 Unit	5.672.788,9	sebagaimana hasil

No	Rancangan Awal RKPD					Hasil Analisis Kebutuhan						Catatan Penting
	Program/Kegiatan/ Sub Kegiatan	Lokasi	Indikator Kinerja	Target Capaian	Pagu Indikatif (Rp.000)		Program/Kegiatan/Sub Kegiatan	Lokasi	Indikator Kinerja	Target Capaian	Kebutuhan Dana (Rp.000)	
1	*2*	*3*	*4*	*5*	*6*		*7*	*8*	*9*	*10*	*11*	*12*
			Persentase Rumah Tidak Layak Huni yang Tertangani	47 %								kesepakatan antara Bidang Perumahan dengan Bappelitbangda guna memudahkan formulasi perhitungan sehingga *outcome* lebih terukur
K	Peningkatan Kualitas Kawasan Permukiman Kumuh dengan Luas di Bawah 10 (Sepuluh) Ha		Persentase RTLH pada Kawasan Permukiman Kumuh yang Ditangani	95,91%	5.897.041,7	K	Peningkatan Kualitas Kawasan Permukiman Kumuh dengan Luas di Bawah 10 (Sepuluh) Ha		Persentase RTLH pada Kawasan Permukiman Kumuh yang Ditangani	86,25%	5.672.788,9	adanya perubahan *baseline* perhitungan pada penentuan target dan capaian Renstra 2025-2029.
29	Perbaikan Rumah Tidak Layak Huni	Kota Pasuruan, Semua Kecamatan, Semua Kel/Desa	Jumlah Rumah Tidak Layak Huni yang Diperbaiki	300 Unit Rumah	5.800.000	29	Perbaikan Rumah Tidak Layak Huni	Kota Pasuruan, Semua Kecamatan, Semua Kel/Desa	Jumlah Rumah Tidak Layak Huni yang Diperbaiki	300 Unit Rumah	5.575.747,2	
30	Koordinasi dan Sinkronisasi Pengendalian Penyelenggaraan Pemugaran/ Peremajaan Permukiman Kumuh	Kota Pasuruan, Semua Kecamatan, Semua Kel/Desa	Jumlah Laporan Hasil Koordinasi dan Sinkronisasi Pengendalian Penyelenggaraan Pemugaran/Peremajaan Permukiman	1 Laporan	97.041,7	30	Koordinasi dan Sinkronisasi Pengendalian Penyelenggaraan Pemugaran/ Peremajaan Permukiman Kumuh	Kota Pasuruan, Semua Kecamatan, Semua Kel/Desa	Jumlah Laporan Hasil Koordinasi dan Sinkronisasi Pengendalian Penyelenggaraan Pemugaran/Peremajaan Permukiman	1 Laporan	97.041,7	

No	Rancangan Awal RKPD					Hasil Analisis Kebutuhan						Catatan Penting
	Program/Kegiatan/ Sub Kegiatan	Lokasi	Indikator Kinerja	Target Capaian	Pagu Indikatif (Rp.000)	Program/Kegiatan/Sub Kegiatan		Lokasi	Indikator Kinerja	Target Capaian	Kebutuhan Dana (Rp.000)	
1	*2*	*3*	*4*	*5*	*6*	*7*		*8*	*9*	*10*	*11*	*12*
			Kumuh						Kumuh			
VI	PROGRAM PENINGKATAN PRASARANA, SARANA DAN UTILITAS UMUM (PSU)		Persentase Prasarana, Sarana dan Utilitas Umum (PSU) Kawasan Permukiman yang Layak Persentase Prasarana, Sarana dan Utilitas Umum (PSU) Perumahan yang Layak	88,36% 56,54%	19.622.153,428	VI	PROGRAM PENINGKATAN PRASARANA, SARANA DAN UTILITAS UMUM (PSU)		Persentase Prasarana, Sarana dan Utilitas Umum (PSU) Perumahan yang Layak Persentase Prasarana, Sarana dan Utilitas Umum (PSU) Kawasan Permukiman yang Layak	57,82% 88,36%	27.758.114,302	adanya perubahan *baseline* perhitungan pada penentuan target dan capaian Renstra 2025-2029
L	Urusan Penyelenggaraan PSU Perumahan		Jumlah Prasarana, Sarana dan Utilitas Umum (PSU) Perumahan yang Terbangun dan Terpelihara Jumlah Prasarana, Sarana dan Utilitas Umum (PSU) Kawasan Permukiman yang Terbangun dan Terpelihara	54 Lokasi 120 Lokasi	19.622.153,428	L	Urusan Penyelenggaraan PSU Perumahan		Jumlah Prasarana, Sarana dan Utilitas Umum (PSU) Kawasan Permukiman yang Terbangun dan Terpelihara Jumlah Prasarana, Sarana dan Utilitas Umum (PSU) Perumahan yang Terbangun dan Terpelihara	120 Lokasi 55 Lokasi	27.758.114,302	dikarenakan adanya lokasi baru atas penyerahan PSU Perumahan
						31	Perencanaan Penyediaan PSU Perumahan	Kota Pasuruan, Semua Kecamatan, Semua Kel/Desa	Jumlah Dokumen Perencanaan Penyediaan PSU Perumahan	5 Dokumen	102.873	didalamnya berisi fasilitasi rencana tapak *(siteplan)* sebagaimana yang ditetapkan oleh Bidang Perumahan

No	Rancangan Awal RKPD					Hasil Analisis Kebutuhan						Catatan Penting
	Program/Kegiatan/ Sub Kegiatan	Lokasi	Indikator Kinerja	Target Capaian	Pagu Indikatif (Rp.000)		Program/Kegiatan/Sub Kegiatan	Lokasi	Indikator Kinerja	Target Capaian	Kebutuhan Dana (Rp.000)	
1	*2*	*3*	*4*	*5*	*6*		*7*	*8*	*9*	*10*	*11*	*12*
31	Koordinasi dan Sinkronisasi dalam rangka Penyediaan Prasarana, Sarana, dan Utilitas Umum Perumahan	Kota Pasuruan, Semua Kecamatan, Semua Kel/Desa	Jumlah Laporan Hasil Koordinasi dan Sinkronisasi dalam rangka Penyediaan Prasarana, Sarana, dan Utilitas Umum Perumahan	2 Laporan	156.706,4	32	Koordinasi dan Sinkronisasi dalam rangka Penyediaan Prasarana, Sarana, dan Utilitas Umum Perumahan	Kota Pasuruan, Semua Kecamatan, Semua Kel/Desa	Jumlah Laporan Hasil Koordinasi dan Sinkronisasi dalam rangka Penyediaan Prasarana, Sarana, dan Utilitas Umum Perumahan	2 Laporan	156.706,4	
32	Operasional dan Pemeliharaan Prasarana, Sarana, dan Utilitas Umum di Perumahan	Kota Pasuruan, Semua Kecamatan, Semua Kel/Desa	Jumlah Lokasi pada Perumahan yang Dilaksanakan Operasional dan Pemeliharaan Prasarana, Sarana, dan Utilitas Umum	100 Lokasi	3.018.822,552	33	Operasional dan Pemeliharaan Prasarana, Sarana, dan Utilitas Umum di Perumahan	Kota Pasuruan, Semua Kecamatan, Semua Kel/Desa	Jumlah Lokasi pada Perumahan yang Dilaksanakan Operasional dan Pemeliharaan Prasarana, Sarana, dan Utilitas Umum	100 Lokasi	2.989.862,452	
33	Verifikasi dan Penyerahan PSU Perumahan dari Pengembang	Kota Pasuruan, Semua Kecamatan, Semua Kel/Desa	Jumlah Laporan Hasil Serah Terima PSU Perumahan yang Terverifikasi dari Pengembang	3 Laporan	265.106,66	34	Verifikasi dan Penyerahan PSU Perumahan dari Pengembang	Kota Pasuruan, Semua Kecamatan, Semua Kel/Desa	Jumlah Laporan Hasil Serah Terima PSU Perumahan yang Terverifikasi dari Pengembang	3 Laporan	89.770,5	
34	Perbaikan Prasarana, Sarana, dan Utilitas Umum di Perumahan	Kota Pasuruan, Semua Kecamatan, Semua Kel/Desa	Jumlah Lokasi PSU Perumahan yang Dilaksanakan Perbaikan	20 Lokasi	12.800.000	35	Perbaikan Prasarana, Sarana, dan Utilitas Umum di Perumahan	Kota Pasuruan, Semua Kecamatan, Semua Kel/Desa	Jumlah Lokasi PSU Perumahan yang Dilaksanakan Perbaikan	20 Lokasi	20.250.000	
35	Penyediaan Prasarana, Sarana, dan Utilitas Umum di Perumahan	Kota Pasuruan, Semua Kecamatan, Semua Kel/Desa	Jumlah Lokasi Perumahan yang Disediakan Prasarana, Sarana, dan Utilitas Umum	54 Lokasi	3.381.517,816	36	Penyediaan Prasarana, Sarana, dan Utilitas Umum di Perumahan	Kota Pasuruan, Semua Kecamatan, Semua Kel/Desa	Jumlah Lokasi Perumahan yang Disediakan Prasarana, Sarana, dan Utilitas Umum	56 Lokasi	4.168.901,95	adanya penambahan lokasi PSU Perumahan yang dipelihara
Total					38.800.000	Total					45.324.876,989	

2.5. Penelaahan Usulan Program dan Kegiatan Masyarakat

Program/kegiatan usulan pemangku kepentingan sebagaimana ketentuan Peraturan Menteri Dalam Negeri Nomor 86 Tahun 2017 merupakan suatu hasil kajian yang diusulkan pemangku kepentingan sebagai bagian dari pendekatan perencanaan menggunakan sistem perencanaan bawah atas *(bottom-up planning)* berdasarkan asas demokratisasi dan desentralisasi, baik dari kelompok masyarakat, LSM, asosiasi, perguruan tinggi maupun dari Perangkat Daerah kabupaten/kota maupun dari penelitian lapangan dan pengamatan pelaksanaan musrenbang kabupaten/kota yang langsung ditujukan kepada Perangkat Daerah. Untuk selanjutnya dilakukan penelaahan kesesuaian usulan dikaitkan dengan isu-isu penting penyelenggaraan tugas pokok dan fungsi Perangkat Daerah dan mengakomodasi usulan yang sesuai dengan program/kegiatan dalam Renja Perangkat Daerah.

Usulan program dan kegiatan dari para pemangku kepentingan Tahun 2026 ini dihasilkan dari aspirasi masyarakat melalui beberapa proses. Untuk kegiatan fisik diperoleh dari musrenbang pada tingkatan kelurahan, yang dilanjutkan pada tingkat kecamatan dan terakhir pada musrenbangkot. Demikian juga untuk proses kegiatan non fisik, melalui hasil musrenbang diharapkan dapat menampung aspirasi masyarakat serta menjawab isu-isu penting penyelenggaraan tugas pokok dan fungsi PD. Selanjutnya hasil tersebut akan dievaluasi dan disesuaikan dengan program dan kegiatan PD yang bersangkutan sebagaimana terdapat pada Tabel 2.4.

Tabel 2.4
Usulan Program dan Kegiatan dari Para Pemangku Kepentingan Tahun 2026 Kota Pasuruan

Nama Perangkat Daerah: Dinas Perumahan Rakyat dan Kawasan Permukiman

No.	Usulan	Asal Usulan (Musrenbang/ Pokir/ Forum PD)	Program/Kegiatan/Sub Kegiatan	Lokasi	Indikator Kinerja	Besaran / Volume	Catatan
1	2	3	4	5	6	7	8
1	#PG Pembangunan/ Rehabilitasi Pekerjaan Paving dan Saluran Perumahan	Pokir (H. Mochamad Hasjim Asjari, ST)	Program Peningkatan Prasarana, Sarana dan Utilitas Umum (PSU) / Urusan Penyelenggaraan PSU Perumahan / Penyediaan Prasarana, Sarana, dan Utilitas Umum di Perumahan	Perum. Tambak Yudan Makmur RT. 03 RW. 08 BLOK L-M, Kota Pasuruan	Persentase Prasarana, Sarana dan Utilitas Umum (PSU) Perumahan yang Layak / Jumlah Prasarana, Sarana dan Utilitas Umum (PSU) Perumahan yang Terbangun dan Terpelihara / Jumlah Lokasi Perumahan yang Disediakan Prasarana, Sarana, dan Utilitas Umum	133,9 m	Prioritas 1
2	#PG Pembangunan/ Rehabilitasi Pekerjaan Paving dan Saluran Permukiman	Pokir (H. Abdullah Junaedi, ST)	Program Peningkatan Prasarana, Sarana dan Utilitas Umum (PSU) / Urusan Penyelenggaraan PSU Perumahan / Perbaikan Prasarana, Sarana, dan Utilitas Umum di Perumahan	Bapak Khotib, Jl. Panglima Sudirman Gg. Kadipaten Kebonagung, Kota Pasuruan	Persentase Prasarana, Sarana dan Utilitas Umum (PSU) Kawasan Permukiman yang Layak / Jumlah Prasarana, Sarana dan Utilitas Umum (PSU) Kawasan Permukiman yang Terbangun dan Terpelihara / Jumlah Lokasi PSU Perumahan yang Dilaksanakan Perbaikan	166,128 m	Prioritas 3
3	#PG Pembangunan/ Rehabilitasi Pekerjaan Jalan Aspal Permukiman	Pokir (Muhammad Gatot Adidoyo, SAB)	Program Peningkatan Prasarana, Sarana dan Utilitas Umum (PSU) / Urusan Penyelenggaraan PSU	Jalan RW Mongonsidi Kel. Kebonagung, Kota Pasuruan	Persentase Prasarana, Sarana dan Utilitas Umum (PSU) Kawasan Permukiman yang Layak /	219 m^2	Prioritas 2
			Perumahan / Perbaikan Prasarana, Sarana, dan Utilitas Umum di Perumahan		Jumlah Prasarana, Sarana dan Utilitas Umum (PSU) Kawasan Permukiman yang Terbangun dan Terpelihara / Jumlah Lokasi PSU Perumahan yang Dilaksanakan Perbaikan		
4	#PG Pembangunan/ Rehabilitasi Pekerjaan Jembatan Permukiman	Pokir (Muhammad Gatot Adidoyo, SAB)	Program Peningkatan Prasarana, Sarana dan Utilitas Umum (PSU) / Urusan Penyelenggaraan PSU	Kelurahan Kebonagung RT/RW 02/02, Kota Pasuruan	Persentase Prasarana, Sarana dan Utilitas Umum (PSU) Kawasan Permukiman yang Layak / Jumlah Prasarana, Sarana dan Utilitas	7 m	Prioritas 3

No.	Usulan	Asal Usulan (Musrenbang/ Pokir/ Forum PD)	Program/Kegiatan/Sub Kegiatan	Lokasi	Indikator Kinerja	Besaran / Volume	Catatan
1	2	3	4	5	6	7	8
			Perumahan / Perbaikan Prasarana, Sarana, dan Utilitas Umum di Perumahan		Umum (PSU) Kawasan Permukiman yang Terbangun dan Terpelihara / Jumlah Lokasi PSU Perumahan yang Dilaksanakan Perbaikan		
5	#PG Pembangunan/ Rehabilitasi Pekerjaan Jalan Aspal Perumahan	Pokir (Sutirta, SE)	Program Peningkatan Prasarana, Sarana dan Utilitas Umum (PSU) / Urusan Penyelenggaraan PSU Perumahan / Penyediaan Prasarana, Sarana, dan Utilitas Umum di Perumahan	Perumahan Kebonjaya RT 07 / RW 06 Kelurahan Kebonagung, Kecamatan Purworejo CP: Bpk Imam Jazuli/ 0895324508503, Kota Pasuruan	Persentase Prasarana, Sarana dan Utilitas Umum (PSU) Perumahan yang Layak / Jumlah Prasarana, Sarana dan Utilitas Umum (PSU) Perumahan yang Terbangun dan Terpelihara / Jumlah Lokasi Perumahan yang Disediakan Prasarana, Sarana, dan Utilitas Umum	150 m	Prioritas 1
6	#PG Pembangunan Saluran Tepi Jalan Kota	Musren (Lailul Machnuna, SH, MH)	Program Peningkatan Prasarana, Sarana dan Utilitas Umum (PSU) / Urusan Penyelenggaraan PSU Perumahan /	Makam Bong RT. 4 RW. 05, RT 4,5 RW 4, Kota Pasuruan	Persentase Prasarana, Sarana dan Utilitas Umum (PSU) Kawasan Permukiman yang Layak / Jumlah Prasarana, Sarana dan	166,5 m	Prioritas 1
			Perbaikan Prasarana, Sarana, dan Utilitas Umum di Perumahan		Utilitas Umum (PSU) Kawasan Permukiman yang Terbangun dan Terpelihara / Jumlah Lokasi PSU Perumahan yang Dilaksanakan Perbaikan		
7	#PG Pembangunan/ Rehabilitasi Pekerjaan Saluran Permukiman	Pokir (H. Mochamad Hasjim Asjari, ST)	Program Peningkatan Prasarana, Sarana dan Utilitas Umum (PSU) / Urusan Penyelenggaraan PSU Perumahan / Perbaikan Prasarana, Sarana, dan Utilitas Umum di Perumahan	RT. 02, RT.03 RW. 04, Pohjentrek, Kota Pasuruan	Persentase Prasarana, Sarana dan Utilitas Umum (PSU) Kawasan Permukiman yang Layak / Jumlah Prasarana, Sarana dan Utilitas Umum (PSU) Kawasan Permukiman yang Terbangun dan Terpelihara / Jumlah Lokasi PSU Perumahan yang Dilaksanakan Perbaikan	343 m	Prioritas 1
8	#PG Pembangunan/Rehabilitasi Pekerjaan Paving dan Saluran Permukiman	Pokir (H. Abdullah Junaedi, ST)	Program Peningkatan Prasarana, Sarana dan Utilitas Umum (PSU) / Urusan Penyelenggaraan PSU Perumahan /	KH. Dhofir, Pohjentrek. 085815365042, Kota Pasuruan	Persentase Prasarana, Sarana dan Utilitas Umum (PSU) Kawasan Permukiman yang Layak / Jumlah Prasarana, Sarana dan Utilitas Umum (PSU) Kawasan Permukiman	195 m	Prioritas 2

No.	Usulan	Asal Usulan (Musrenbang/ Pokir/ Forum PD)	Program/Kegiatan/Sub Kegiatan	Lokasi	Indikator Kinerja	Besaran / Volume	Catatan
1	2	3	4	5	6	7	8
			Perbaikan Prasarana, Sarana, dan Utilitas Umum di Perumahan		yang Terbangun dan Terpelihara / Jumlah Lokasi PSU Perumahan yang Dilaksanakan Perbaikan		
9	#PG Perbaikan Rumah Tidak Layak Huni	Pokir (Yanuar Priambada, SE)	Program Kawasan Permukiman / Peningkatan Kualitas Kawasan Permukiman Kumuh dengan Luas di Bawah 10 (Sepuluh)	Jl. KH Achmad Dahlan RT 06 / RW 04 Kelurahan Pohjentrek Kecamatan Purworejo CP: Bpk. Modrek/	Jumlah Ketersediaan Rumah Layak Huni / Persentase RTLH pada Kawasan Permukiman Kumuh yang Ditangani /	1 Unit	Prioritas 1
			Ha / Perbaikan Rumah Tidak Layak Huni	081357573277, Kota Pasuruan	Jumlah Rumah Tidak Layak Huni yang Diperbaiki		
10	#PG Pembangunan/ Rehabilitasi Pekerjaan Paving Permukiman (Pekerjaan Paving Per m^2)	Pokir (Bahrudien Akbar Wahyudi, SE, MM)	Program Peningkatan Prasarana, Sarana dan Utilitas Umum (PSU) / Urusan Penyelenggaraan PSU Perumahan / Perbaikan Prasarana, Sarana, dan Utilitas Umum di Perumahan	Bpk. Joko Yanuarso (081333241908) RT 2 RW 5 Kel. Pohjentrek, Kota Pasuruan	Persentase Prasarana, Sarana dan Utilitas Umum (PSU) Kawasan Permukiman yang Layak / Jumlah Prasarana, Sarana dan Utilitas Umum (PSU) Kawasan Permukiman yang Terbangun dan Terpelihara / Jumlah Lokasi PSU Perumahan yang Dilaksanakan Perbaikan	116 m	Prioritas 1
11	#PG Pembangunan/ Rehabilitasi Pekerjaan Paving Permukiman (Pekerjaan Paving Per m^2)	Pokir (Bahrudien Akbar Wahyudi, SE, MM)	Program Peningkatan Prasarana, Sarana dan Utilitas Umum (PSU) / Urusan Penyelenggaraan PSU Perumahan / Perbaikan Prasarana, Sarana, dan Utilitas Umum di Perumahan	Bpk. Joko Yanuarso (081333241908) RT 3 RW 5 Kel. Pohjentrek, Kota Pasuruan	Persentase Prasarana, Sarana dan Utilitas Umum (PSU) Kawasan Permukiman yang Layak / Jumlah Prasarana, Sarana dan Utilitas Umum (PSU) Kawasan Permukiman yang Terbangun dan Terpelihara / Jumlah Lokasi PSU Perumahan yang Dilaksanakan Perbaikan	153 m	Prioritas 1
12	#PG Pembangunan/ Rehabilitasi Pekerjaan Jembatan Permukiman	Pokir (Bahrudien Akbar Wahyudi, SE, MM)	Program Peningkatan Prasarana, Sarana dan Utilitas Umum (PSU) / Urusan Penyelenggaraan PSU Perumahan / Perbaikan Prasarana, Sarana, dan Utilitas Umum di Perumahan	Bpk. H. Yanto (085233029989) RT 1 RW 4 Kel. Pohjentrek, Kota Pasuruan	Persentase Prasarana, Sarana dan Utilitas Umum (PSU) Kawasan Permukiman yang Layak / Jumlah Prasarana, Sarana dan Utilitas Umum (PSU) Kawasan Permukiman yang Terbangun dan Terpelihara /	3,75 m	Prioritas 2

No.	Usulan	Asal Usulan (Musrenbang/ Pokir/ Forum PD)	Program/Kegiatan/Sub Kegiatan	Lokasi	Indikator Kinerja	Besaran / Volume	Catatan
1	2	3	4	5	6	7	8
					Jumlah Lokasi PSU Perumahan yang Dilaksanakan Perbaikan		
13	#PG Pembangunan/ Rehabilitasi Pekerjaan Saluran Perumahan	Pokir (Ita Fidayanti, S.Pd)	Program Peningkatan Prasarana, Sarana dan Utilitas Umum (PSU) / Urusan Penyelenggaraan PSU Perumahan / Penyediaan Prasarana, Sarana, dan Utilitas Umum di Perumahan	RT.5 RW.4 Griya Sultan Agung, Jl. Sultan Agung 7 Kelurahan Purutrejo Kecamatan Purworejo, Kota Pasuruan	Persentase Prasarana, Sarana dan Utilitas Umum (PSU) Perumahan yang Layak / Jumlah Prasarana, Sarana dan Utilitas Umum (PSU) Perumahan yang Terbangun dan Terpelihara / Jumlah Lokasi Perumahan yang Disediakan Prasarana, Sarana, dan Utilitas Umum	705,4 m	Prioritas 1
14	#PG Pembangunan/ Rehabilitasi Pekerjaan Saluran Permukiman	Pokir (H. Aris Budi Prasetya)	Program Peningkatan Prasarana, Sarana dan Utilitas Umum (PSU) / Urusan Penyelenggaraan PSU Perumahan / Perbaikan Prasarana, Sarana, dan Utilitas Umum di Perumahan	Gang Manggis 4, 5 dan 6, RT.5 RW.2 Kelurahan Purutrejo Kecamatan Purworejo, Kota Pasuruan	Persentase Prasarana, Sarana dan Utilitas Umum (PSU) Kawasan Permukiman yang Layak / Jumlah Prasarana, Sarana dan Utilitas Umum (PSU) Kawasan Permukiman yang Terbangun dan Terpelihara / Jumlah Lokasi PSU Perumahan yang Dilaksanakan Perbaikan	168,75 m	Prioritas 1
15	#PG Perbaikan Rumah Tidak Layak Huni	Pokir (H. Aris Budi Prasetya)	Program Kawasan Permukiman / Peningkatan Kualitas Kawasan Permukiman Kumuh dengan Luas di Bawah 10 (Sepuluh) Ha / Perbaikan Rumah Tidak Layak Huni	RT.3 RW.2 Kelurahan Purutrejo Kecamatan Purworejo, Kota Pasuruan	Jumlah Ketersediaan Rumah Layak Huni / Persentase RTLH pada Kawasan Permukiman Kumuh yang Ditangani / Jumlah Rumah Tidak Layak Huni yang Diperbaiki	1 Unit	Prioritas 1
16	#PG Pembangunan/ Rehabilitasi Pekerjaan Paving Permukiman (Pekerjaan Paving Per m^2)	Pokir (H. Abdullah Junaedi, ST)	Program Peningkatan Prasarana, Sarana dan Utilitas Umum (PSU) / Urusan Penyelenggaraan PSU Perumahan / Perbaikan Prasarana, Sarana, dan Utilitas Umum di Perumahan	Andri, makam purut. 081336380788, Kota Pasuruan	Persentase Prasarana, Sarana dan Utilitas Umum (PSU) Kawasan Permukiman yang Layak / Jumlah Prasarana, Sarana dan Utilitas Umum (PSU) Kawasan Permukiman yang Terbangun dan Terpelihara / Jumlah Lokasi PSU Perumahan yang Dilaksanakan Perbaikan	117,66 m	Prioritas 3
17	#PG Pembangunan/ Rehabilitasi	Pokir	Program Peningkatan	Kel. Purutrejo RT/RW 06/05, Kota	Persentase Prasarana, Sarana dan	516 m	Prioritas

No.	Usulan	Asal Usulan (Musrenbang/ Pokir/ Forum PD)	Program/Kegiatan/Sub Kegiatan	Lokasi	Indikator Kinerja	Besaran / Volume	Catatan
1	2	3	4	5	6	7	8
	Pekerjaan Saluran Permukiman	(Muhammad Gatot Adidoyo, SAB)	Prasarana, Sarana dan Utilitas Umum (PSU) / Urusan Penyelenggaraan PSU Perumahan / Perbaikan Prasarana, Sarana, dan Utilitas Umum di Perumahan	Pasuruan	Utilitas Umum (PSU) Kawasan Permukiman yang Layak / Jumlah Prasarana, Sarana dan Utilitas Umum (PSU) Kawasan Permukiman yang Terbangun dan Terpelihara / Jumlah Lokasi PSU Perumahan yang Dilaksanakan Perbaikan		1
18	#PG Pembangunan/ Rehabilitasi Pekerjaan Paving Permukiman (Pekerjaan Paving Per m^2)	Musren (Aprian Eka Sari, SP)	Program Peningkatan Prasarana, Sarana dan Utilitas Umum (PSU) / Urusan Penyelenggaraan PSU Perumahan / Perbaikan Prasarana, Sarana, dan Utilitas Umum di Perumahan	RW 1, RW 2, RW 3, RW 4, RW 5, RW 8 (RT 7, 8 - Wironini) Kelurahan Purworejo (1.000 m^2), Kota Pasuruan	Persentase Prasarana, Sarana dan Utilitas Umum (PSU) Kawasan Permukiman yang Layak / Jumlah Prasarana, Sarana dan Utilitas Umum (PSU) Kawasan Permukiman yang Terbangun dan Terpelihara / Jumlah Lokasi PSU Perumahan yang Dilaksanakan Perbaikan	265 m	Prioritas 1
19	#PG Pembangunan/ Rehabilitasi Pekerjaan Paving dan Saluran Permukiman	Pokir (H. Abdullah Junaedi, ST)	Program Peningkatan Prasarana, Sarana dan Utilitas Umum (PSU) / Urusan Penyelenggaraan PSU Perumahan / Perbaikan Prasarana, Sarana, dan Utilitas Umum di Perumahan	Kampung Timur Masjid Hidayatullah Margo Utomo, Rumah Asmoro. Maman/ Marjuki (081330579560), Kota Pasuruan	Persentase Prasarana, Sarana dan Utilitas Umum (PSU) Kawasan Permukiman yang Layak / Jumlah Prasarana, Sarana dan Utilitas Umum (PSU) Kawasan Permukiman yang Terbangun dan Terpelihara / Jumlah Lokasi PSU Perumahan yang Dilaksanakan Perbaikan	65 m	Prioritas 3
20	#PG Pembangunan/ Rehabilitasi Pekerjaan Saluran Permukiman	Pokir (Yanuar Priambada, SE)	Program Peningkatan Prasarana, Sarana dan Utilitas Umum (PSU) / Urusan Penyelenggaraan PSU Perumahan / Perbaikan Prasarana, Sarana, dan Utilitas Umum di Perumahan	Jl. Kaliurang 2 dan Jl. Kaliurang 3 Kelurahan Tembokrejo, Kecamatan Purworejo CP: Bpk. Danang/ 081332626550, Kota Pasuruan	Persentase Prasarana, Sarana dan Utilitas Umum (PSU) Kawasan Permukiman yang Layak / Jumlah Prasarana, Sarana dan Utilitas Umum (PSU) Kawasan Permukiman yang Terbangun dan Terpelihara / Jumlah Lokasi PSU Perumahan yang Dilaksanakan Perbaikan	1.080 m	Prioritas 1
21	#PG Pembangunan/ Rehabilitasi Pekerjaan Paving Permukiman (Pekerjaan Paving Per m^2)	Musren (Susiati, SH)	Program Peningkatan Prasarana, Sarana dan Utilitas Umum (PSU) / Urusan Penyelenggaraan PSU Perumahan /	RW 2 RT 2, 3, RW 4 RT 2,3,5, RW 5 RT 2 (Sekarsono 2,4), Rw 6 Rt 1,2,3, Kota Pasuruan (Jl Tembus Sekarsono 1-4)	Persentase Prasarana, Sarana dan Utilitas Umum (PSU) Kawasan Permukiman yang Layak / Jumlah Prasarana, Sarana dan Utilitas Umum (PSU) Kawasan Permukiman	397,8 m	Prioritas 1

No.	Usulan	Asal Usulan (Musrenbang/ Pokir/ Forum PD)	Program/Kegiatan/Sub Kegiatan	Lokasi	Indikator Kinerja	Besaran / Volume	Catatan
1	2	3	4	5	6	7	8
			Perbaikan Prasarana, Sarana, dan Utilitas Umum di Perumahan		yang Terbangun dan Terpelihara / Jumlah Lokasi PSU Perumahan yang Dilaksanakan Perbaikan		
22	#PG Pembangunan Penerangan Jalan Umum (PJU)	Pokir (H. Abdullah Junaedi, ST)	Program Peningkatan Prasarana, Sarana dan Utilitas Umum (PSU) / Urusan Penyelenggaraan PSU Perumahan / Perbaikan Prasarana, Sarana, dan Utilitas Umum di Perumahan	Pak Munadi, Doropayung Sekargadung, Kota Pasuruan	Persentase Prasarana, Sarana dan Utilitas Umum (PSU) Kawasan Permukiman yang Layak / Jumlah Prasarana, Sarana dan Utilitas Umum (PSU) Kawasan Permukiman yang Terbangun dan Terpelihara / Jumlah Lokasi PSU Perumahan yang Dilaksanakan Perbaikan	13 m	Prioritas 1
23	#PG Pembangunan/ Rehabilitasi Pekerjaan Paving dan Saluran Perumahan	Pokir (Bahrudien Akbar Wahyudi, SE, MM)	Program Peningkatan Prasarana, Sarana dan Utilitas Umum (PSU) / Urusan Penyelenggaraan PSU Perumahan / Penyediaan Prasarana, Sarana, dan Utilitas Umum di Perumahan	Bapak Nanang, RT 4 RW 8 Sekargadung. Perum Pesona, Kota Pasuruan	Persentase Prasarana, Sarana dan Utilitas Umum (PSU) Perumahan yang Layak / Jumlah Prasarana, Sarana dan Utilitas Umum (PSU) Perumahan yang Terbangun dan Terpelihara / Jumlah Lokasi Perumahan yang Disediakan Prasarana, Sarana, dan Utilitas Umum	95,25 m^2	Prioritas 2
24	#PG Pembangunan/ Rehabilitasi Pekerjaan Paving Perumahan (Pekerjaan Paving Per m^2)	Pokir (Bahrudien Akbar Wahyudi, SE, MM)	Program Peningkatan Prasarana, Sarana dan Utilitas Umum (PSU) / Urusan Penyelenggaraan PSU Perumahan / Penyediaan Prasarana, Sarana, dan Utilitas Umum di Perumahan	Bapak Hafil, RT 4 RW 2 Sekarindah., Kota Pasuruan	Persentase Prasarana, Sarana dan Utilitas Umum (PSU) Perumahan yang Layak / Jumlah Prasarana, Sarana dan Utilitas Umum (PSU) Perumahan yang Terbangun dan Terpelihara / Jumlah Lokasi Perumahan yang Disediakan Prasarana, Sarana, dan Utilitas Umum	73 m^2	Prioritas 1
25	#PG Pembangunan/ Rehabilitasi Pekerjaan Paving dan Saluran Permukiman	Pokir (Bahrudien Akbar Wahyudi, SE, MM)	Program Peningkatan Prasarana, Sarana dan Utilitas Umum (PSU) / Urusan Penyelenggaraan PSU Perumahan / Perbaikan Prasarana, Sarana, dan Utilitas Umum di	Bapak Rudin, RT 3 RW 4 Doropayung., Kota Pasuruan	Persentase Prasarana, Sarana dan Utilitas Umum (PSU) Kawasan Permukiman yang Layak / Jumlah Prasarana, Sarana dan Utilitas Umum (PSU) Kawasan Permukiman yang Terbangun dan Terpelihara / Jumlah Lokasi PSU Perumahan yang	155 m	Prioritas 1

No.	Usulan	Asal Usulan (Musrenbang/ Pokir/ Forum PD)	Program/Kegiatan/Sub Kegiatan	Lokasi	Indikator Kinerja	Besaran / Volume	Catatan
1	2	3	4	5	6	7	8
			Perumahan		Dilaksanakan Perbaikan		
26	#PG Pembangunan/ Rehabilitasi Pekerjaan Paving dan Saluran Permukiman	Pokir (Bahrudien Akbar Wahyudi, SE, MM)	Program Peningkatan Prasarana, Sarana dan Utilitas Umum (PSU) / Urusan Penyelenggaraan PSU Perumahan / Perbaikan Prasarana, Sarana, dan Utilitas Umum di Perumahan	Bapak Rudi, Sekarsono. Gang 2,3,4, Kota Pasuruan	Persentase Prasarana, Sarana dan Utilitas Umum (PSU) Kawasan Permukiman yang Layak / Jumlah Prasarana, Sarana dan Utilitas Umum (PSU) Kawasan Permukiman yang Terbangun dan Terpelihara / Jumlah Lokasi PSU Perumahan yang Dilaksanakan Perbaikan	127,8 m	Prioritas 1
27	#PG Pembangunan/ Rehabilitasi Pekerjaan Paving Permukiman (Pekerjaan Paving Per m^2)	Pokir (Bahrudien Akbar Wahyudi, SE, MM)	Program Peningkatan Prasarana, Sarana dan Utilitas Umum (PSU) / Urusan Penyelenggaraan PSU Perumahan / Perbaikan Prasarana, Sarana, dan Utilitas Umum di Perumahan	Bpk. Mukhlas (085855187131) Pavingisasi RT 3 RW 2 Sekargadung, Kota Pasuruan	Persentase Prasarana, Sarana dan Utilitas Umum (PSU) Kawasan Permukiman yang Layak / Jumlah Prasarana, Sarana dan Utilitas Umum (PSU) Kawasan Permukiman yang Terbangun dan Terpelihara / Jumlah Lokasi PSU Perumahan yang Dilaksanakan Perbaikan	60,3 m	Prioritas 1
28	#PG Pembangunan/ Rehabilitasi Pekerjaan Paving Permukiman (Pekerjaan Paving Per m^2)	Pokir (Muhammad Gatot Adidoyo, SAB)	Program Peningkatan Prasarana, Sarana dan Utilitas Umum (PSU) / Urusan Penyelenggaraan PSU Perumahan / Perbaikan Prasarana, Sarana, dan Utilitas Umum di Perumahan	Sekargadung RT/RW 04/02, Kota Pasuruan	Persentase Prasarana, Sarana dan Utilitas Umum (PSU) Kawasan Permukiman yang Layak / Jumlah Prasarana, Sarana dan Utilitas Umum (PSU) Kawasan Permukiman yang Terbangun dan Terpelihara / Jumlah Lokasi PSU Perumahan yang Dilaksanakan Perbaikan	60 m	Prioritas 1
29	#PG Pembangunan/ Rehabilitasi Pekerjaan Saluran Perumahan	Musren (Endang Warjiyah, S.Pd)	Program Peningkatan Prasarana, Sarana dan Utilitas Umum (PSU) / Urusan Penyelenggaraan PSU Perumahan / Penyediaan Prasarana, Sarana, dan Utilitas Umum di Perumahan	RT 03 RW 06 Jl. Rajawali II SDIT Jl. Cendrawasih, Kota Pasuruan	Persentase Prasarana, Sarana dan Utilitas Umum (PSU) Perumahan yang Layak / Jumlah Prasarana, Sarana dan Utilitas Umum (PSU) Perumahan yang Terbangun dan Terpelihara / Jumlah Lokasi Perumahan yang Disediakan Prasarana, Sarana, dan Utilitas Umum	1.381 m	Prioritas 1
30	#PG Pembangunan/ Rehabilitasi Pekerjaan Saluran Perumahan	Musren (Endang Warjiyah,	Program Peningkatan Prasarana, Sarana dan	RT 02 RW 07 Jl. Kaliurang 2	Persentase Prasarana, Sarana dan Utilitas Umum (PSU) Perumahan yang	1.280 m	Prioritas 1

No.	Usulan	Asal Usulan (Musrenbang/ Pokir/ Forum PD)	Program/Kegiatan/Sub Kegiatan	Lokasi	Indikator Kinerja	Besaran / Volume	Catatan
1	2	3	4	5	6	7	8
		S.Pd)	Utilitas Umum (PSU) / Urusan Penyelenggaraan PSU Perumahan / Penyediaan Prasarana, Sarana, dan Utilitas Umum di Perumahan	Jl. Kaliurang 3, Kota Pasuruan	Layak / Jumlah Prasarana, Sarana dan Utilitas Umum (PSU) Perumahan yang Terbangun dan Terpelihara / Jumlah Lokasi Perumahan yang Disediakan Prasarana, Sarana, dan Utilitas Umum		
31	#PG Rehabilitasi Saluran Irigasi	Pokir (drh. Ismu Hardiyanto)	Program Peningkatan Prasarana, Sarana dan Utilitas Umum (PSU) / Urusan Penyelenggaraan PSU Perumahan / Perbaikan Prasarana, Sarana, dan Utilitas Umum di Perumahan	Sebelah Timur Kos Kosan Putih Abu 2 RT.3 RW.3 Kel. Tembokrejo, Kec. Purworejo Pak Isto (Ketua RT) 082232570302, Kota Pasuruan	Persentase Prasarana, Sarana dan Utilitas Umum (PSU) Kawasan Permukiman yang Layak / Jumlah Prasarana, Sarana dan Utilitas Umum (PSU) Kawasan Permukiman yang Terbangun dan Terpelihara / Jumlah Lokasi PSU Perumahan yang Dilaksanakan Perbaikan	p: 350 m Ps. Batu 60 cm	Prioritas 2
32	#PG Pembangunan/ Rehabilitasi Pekerjaan Paving dan Saluran Permukiman	Pokir (H. Aris Budi Prasetya)	Program Peningkatan Prasarana, Sarana dan Utilitas Umum (PSU) / Urusan Penyelenggaraan PSU Perumahan / Perbaikan Prasarana, Sarana, dan Utilitas Umum di Perumahan	RT. 02. RW.01 Gang Melati Kel. Tembokrejo Purworejo Kota Pasuruan	Persentase Prasarana, Sarana dan Utilitas Umum (PSU) Kawasan Permukiman yang Layak / Jumlah Prasarana, Sarana dan Utilitas Umum (PSU) Kawasan Permukiman yang Terbangun dan Terpelihara / Jumlah Lokasi PSU Perumahan yang Dilaksanakan Perbaikan	56 m	Prioritas 3
33	#PG Pembangunan/ Rehabilitasi Pekerjaan Paving dan Saluran Perumahan	Pokir (drh. Ismu Hardiyanto)	Program Peningkatan Prasarana, Sarana dan Utilitas Umum (PSU) / Urusan Penyelenggaraan PSU Perumahan / Penyediaan Prasarana, Sarana, dan Utilitas Umum di Perumahan	Jl. Sekolahan RT.3 RW.6 Kel. Tembokrejo, CP: Ketua RT Pak Budi 081334706166, Kota Pasuruan	Persentase Prasarana, Sarana dan Utilitas Umum (PSU) Perumahan yang Layak / Jumlah Prasarana, Sarana dan Utilitas Umum (PSU) Perumahan yang Terbangun dan Terpelihara / Jumlah Lokasi Perumahan yang Disediakan Prasarana, Sarana, dan Utilitas Umum	106 m	Prioritas 1
34	#PG Pembangunan/ Rehabilitasi Pekerjaan Penerangan Jalan Lingkungan Perumahan	Pokir (drh. Ismu Hardiyanto)	Program Peningkatan Prasarana, Sarana dan Utilitas Umum (PSU) / Urusan Penyelenggaraan PSU	Jalan di Perumahan Wirogunan Residence, CP: Pak Arif 085235568283, Kota Pasuruan	Persentase Prasarana, Sarana dan Utilitas Umum (PSU) Perumahan yang Layak / Jumlah Prasarana, Sarana dan Utilitas	11 Unit	Prioritas 2

No.	Usulan	Asal Usulan (Musrenbang/ Pokir/ Forum PD)	Program/Kegiatan/Sub Kegiatan	Lokasi	Indikator Kinerja	Besaran / Volume	Catatan
1	2	3	4	5	6	7	8
			Perumahan / Penyediaan Prasarana, Sarana, dan Utilitas Umum di Perumahan		Umum (PSU) Perumahan yang Terbangun dan Terpelihara / Jumlah Lokasi Perumahan yang Disediakan Prasarana, Sarana, dan Utilitas Umum		
35	#PG Pembangunan Septictank Komunal (5-10 KK)	Musren (Kutbudin Aiba, S.STP., M.Han)	Program Pengelolaan dan Pengembangan Sistem Air Limbah / Pengelolaan dan Pengembangan Sistem Air Limbah Domestik dalam Daerah Kabupaten/Kota / Penyediaan Unit Pengolahan Setempat	RT 02 RW 01 (3 Titik) RT 01 RW 02 RT 01 RW 03 RT 02 RW 03 RT 03 RW 03 (2 Titik), Kota Pasuruan	Persentase Rumah Tangga yang Terlayani Sistem Air Limbah yang Memadai / Jumlah Rumah Tangga yang Memiliki Sarana Pembuangan ALD *(Septictank)* Memadai / Jumlah Rumah Tangga yang Memiliki Fasilitas Buang Air Besar Individual dengan Kloset Leher Angsa dan Unit Pengolahan Setempat Anaerob (yang Dapat Berupa Tangki Septik dengan Pengolahan Lanjutan/Sesuai SNI 2398) atau Unit Pengolahan Setempat Aerob	8 Titik	Prioritas 1
36	#PG Pembangunan Septictank Komunal (5-10 KK)	Pokir (M Sulaiman)	Program Pengelolaan dan Pengembangan Sistem Air Limbah / Pengelolaan dan Pengembangan Sistem Air Limbah Domestik dalam Daerah Kabupaten/Kota /	Jalan Dewi Sartika di Lingk RW 1 Kelurahan Bangilan Kecamatan Panggungrejo (081334127993), Kota Pasuruan	Persentase Rumah Tangga yang Terlayani Sistem Air Limbah yang Memadai / Jumlah Rumah Tangga yang Memiliki Sarana Pembuangan ALD *(Septictank)* Memadai / Jumlah Rumah Tangga yang	10 Unit	Prioritas 1
			Penyediaan Unit Pengolahan Setempat		Memiliki Fasilitas Buang Air Besar Individual dengan Kloset Leher Angsa dan Unit Pengolahan Setempat Anaerob (yang Dapat Berupa Tangki Septik dengan Pengolahan Lanjutan/Sesuai SNI 2398) atau Unit Pengolahan Setempat Aerob		
37	#PG Pembangunan/ Rehabilitasi Pekerjaan Penerangan Jalan Lingkungan Permukiman	Pokir (M Sulaiman)	Program Peningkatan Prasarana, Sarana dan Utilitas Umum (PSU) / Urusan Penyelenggaraan PSU	Jalan Imam Bonjol Gang Sekar Wangi RT 06 RW 03 Kelurahan Bugul Lor Kecamatan Panggungrejo (MOH SULAIMAN-081249024058), Kota Pasuruan	Persentase Prasarana, Sarana dan Utilitas Umum (PSU) Kawasan Permukiman yang Layak / Jumlah Prasarana, Sarana dan Utilitas	30 Titik	Prioritas 1

No.	Usulan	Asal Usulan (Musrenbang/ Pokir/ Forum PD)	Program/Kegiatan/Sub Kegiatan	Lokasi	Indikator Kinerja	Besaran / Volume	Catatan
1	2	3	4	5	6	7	8
			Perumahan / Perbaikan Prasarana, Sarana, dan Utilitas Umum di Perumahan		Umum (PSU) Kawasan Permukiman yang Terbangun dan Terpelihara / Jumlah Lokasi PSU Perumahan yang Dilaksanakan Perbaikan		
38	#PG Pembangunan/ Rehabilitasi Pekerjaan Paving dan Saluran Permukiman	Pokir (Mochammad Machfud, SH., M.Hum)	Program Peningkatan Prasarana, Sarana dan Utilitas Umum (PSU) / Urusan Penyelenggaraan PSU Perumahan / Perbaikan Prasarana, Sarana, dan Utilitas Umum di Perumahan	Pak Sucipto Bugul Lor RT 2 RW 4. 082141635445, Kota Pasuruan	Persentase Prasarana, Sarana dan Utilitas Umum (PSU) Kawasan Permukiman yang Layak / Jumlah Prasarana, Sarana dan Utilitas Umum (PSU) Kawasan Permukiman yang Terbangun dan Terpelihara / Jumlah Lokasi PSU Perumahan yang Dilaksanakan Perbaikan	256 m	Prioritas 2
39	#PG Pembangunan Septictank Komunal	Musren (Wasuki, S.Kep, Ns,	Program Pengelolaan dan Pengembangan Sistem Air	Jl. Letjen R. Suprapto, Kota Pasuruan	Persentase Rumah Tangga yang Terlayani Sistem Air	3 Titik	Prioritas 1
	(5-10 KK)	MM)	Limbah / Pengelolaan dan Pengembangan Sistem Air Limbah Domestik dalam Daerah Kabupaten/Kota / Penyediaan Unit Pengolahan Setempat		Limbah yang Memadai / Jumlah Rumah Tangga yang Memiliki Sarana Pembuangan ALD *(Septictank)* Memadai / Jumlah Rumah Tangga yang Memiliki Fasilitas Buang Air Besar Individual dengan Kloset Leher Angsa dan Unit Pengolahan Setempat Anaerob (yang Dapat Berupa Tangki Septik dengan Pengolahan Lanjutan/Sesuai SNI 2398) atau Unit Pengolahan Setempat Aerob		
40	#PG Pembangunan/ Rehabilitasi Pekerjaan Paving dan Saluran Permukiman	Musren (Rafli Sandho Dwi Laksana, S.AB)	Program Peningkatan Prasarana, Sarana dan Utilitas Umum (PSU) / Urusan Penyelenggaraan PSU Perumahan / Perbaikan Prasarana, Sarana, dan Utilitas Umum di Perumahan	Jl. Hasanudin RT. 01, 02, 03 / RW. 04 dan RT. 02, 03, 04, 05 / RW. 03 Kelurahan Karanganyar, Kota Pasuruan	Persentase Prasarana, Sarana dan Utilitas Umum (PSU) Kawasan Permukiman yang Layak / Jumlah Prasarana, Sarana dan Utilitas Umum (PSU) Kawasan Permukiman yang Terbangun dan Terpelihara / Jumlah Lokasi PSU Perumahan yang Dilaksanakan Perbaikan	460,5 m	Prioritas 1
41	#PG Pembangunan/ Rehabilitasi Pekerjaan Paving dan Saluran	Musren (Rafli Sandho Dwi	Program Peningkatan Prasarana, Sarana dan	Jl. Hasanudin Gang 7, 11, 13, 15 dan 17 (RT .01, 02, 03, 05, 06 / RW. 07) Kelurahan	Persentase Prasarana, Sarana dan Utilitas Umum (PSU) Kawasan	866,2 m	Prioritas 2

No.	Usulan	Asal Usulan (Musrenbang/ Pokir/ Forum PD)	Program/Kegiatan/Sub Kegiatan	Lokasi	Indikator Kinerja	Besaran / Volume	Catatan
1	2	3	4	5	6	7	8
	Permukiman	Laksana, S.AB)	Utilitas Umum (PSU) / Urusan Penyelenggaraan PSU Perumahan / Perbaikan Prasarana, Sarana, dan Utilitas Umum di Perumahan	Karanganyar, Kota Pasuruan	Permukiman yang Layak / Jumlah Prasarana, Sarana dan Utilitas Umum (PSU) Kawasan Permukiman yang Terbangun dan Terpelihara /		
					Jumlah Lokasi PSU Perumahan yang Dilaksanakan Perbaikan		
42	#PG Pembangunan/ Rehabilitasi Pekerjaan Penerangan Jalan Lingkungan Permukiman	Pokir (M Sulaiman)	Program Peningkatan Prasarana, Sarana dan Utilitas Umum (PSU) / Urusan Penyelenggaraan PSU Perumahan / Perbaikan Prasarana, Sarana, dan Utilitas Umum di Perumahan	Jalan Gang Apel RT 03 RW 02 Kelurahan Karanganyar Kecamatan Panggungrejo (Moch Sulaiman- 081249024058), Kota Pasuruan	Persentase Prasarana, Sarana dan Utilitas Umum (PSU) Kawasan Permukiman yang Layak / Jumlah Prasarana, Sarana dan Utilitas Umum (PSU) Kawasan Permukiman yang Terbangun dan Terpelihara / Jumlah Lokasi PSU Perumahan yang Dilaksanakan Perbaikan	18 Titik	Prioritas 1
43	#PG Pembangunan/ Rehabilitasi Pekerjaan Saluran Permukiman	Pokir (H. A. Khairul Fattah, S.HI)	Program Peningkatan Prasarana, Sarana dan Utilitas Umum (PSU) / Urusan Penyelenggaraan PSU Perumahan / Perbaikan Prasarana, Sarana, dan Utilitas Umum di Perumahan	Lingkungan RT 03 RW 01 dan RT 04 RW 01 Kelurahan Karanganyar Kecamatan Panggungrejo (Daviq-081515861489), Kota Pasuruan	Persentase Prasarana, Sarana dan Utilitas Umum (PSU) Kawasan Permukiman yang Layak / Jumlah Prasarana, Sarana dan Utilitas Umum (PSU) Kawasan Permukiman yang Terbangun dan Terpelihara / Jumlah Lokasi PSU Perumahan yang Dilaksanakan Perbaikan	79,3 m	Prioritas 1
44	#PG Pembangunan/ Rehabilitasi Pekerjaan Paving dan Saluran Permukiman	Pokir (H. A. Khairul Fattah, S.HI)	Program Peningkatan Prasarana, Sarana dan Utilitas Umum (PSU) / Urusan Penyelenggaraan PSU Perumahan / Perbaikan Prasarana, Sarana, dan Utilitas Umum di Perumahan	Jalan Raden Patah RT 01 RW 02 Kelurahan Karanganyar Kecamatan Panggungrejo (Daviq-081515861489), Kota Pasuruan	Persentase Prasarana, Sarana dan Utilitas Umum (PSU) Kawasan Permukiman yang Layak / Jumlah Prasarana, Sarana dan Utilitas Umum (PSU) Kawasan Permukiman yang Terbangun dan Terpelihara /	124,2 m	Prioritas 3
					Jumlah Lokasi PSU Perumahan yang Dilaksanakan Perbaikan		
45	#PG Pembangunan/ Rehabilitasi Pekerjaan Paving dan Saluran	Pokir (Mochammad	Program Peningkatan Prasarana, Sarana dan	JL. Hasannudin Gg 13 Blok mawar RT 6 RW 7 Kel karanganyar, Kota Pasuruan	Persentase Prasarana, Sarana dan Utilitas Umum (PSU) Kawasan	220,2 m	Prioritas 2

No.	Usulan	Asal Usulan (Musrenbang/ Pokir/ Forum PD)	Program/Kegiatan/Sub Kegiatan	Lokasi	Indikator Kinerja	Besaran / Volume	Catatan
1	2	3	4	5	6	7	8
	Permukiman	Machfud, SH., M.Hum)	Utilitas Umum (PSU) / Urusan Penyelenggaraan PSU Perumahan / Perbaikan Prasarana, Sarana, dan Utilitas Umum di Perumahan		Permukiman yang Layak / Jumlah Prasarana, Sarana dan Utilitas Umum (PSU) Kawasan Permukiman yang Terbangun dan Terpelihara / Jumlah Lokasi PSU Perumahan yang Dilaksanakan Perbaikan		
46	#PG Pembangunan/ Rehabilitasi Pekerjaan Paving Permukiman (Pekerjaan Paving Per m^2)	Pokir (H. Sufiyan)	Program Peningkatan Prasarana, Sarana dan Utilitas Umum (PSU) / Urusan Penyelenggaraan PSU Perumahan / Perbaikan Prasarana, Sarana, dan Utilitas Umum di Perumahan	Ibu Imah, RT 5 RW 4 Karanganyar. (085606107471), Kota Pasuruan	Persentase Prasarana, Sarana dan Utilitas Umum (PSU) Kawasan Permukiman yang Layak / Jumlah Prasarana, Sarana dan Utilitas Umum (PSU) Kawasan Permukiman yang Terbangun dan Terpelihara / Jumlah Lokasi PSU Perumahan yang Dilaksanakan Perbaikan	101 m	Prioritas 1
47	#PG Pembangunan/ Rehabilitasi Pekerjaan Saluran Permukiman	Pokir (H. Sufiyan)	Program Peningkatan Prasarana, Sarana dan Utilitas Umum (PSU) / Urusan Penyelenggaraan PSU Perumahan / Perbaikan Prasarana, Sarana, dan Utilitas Umum di Perumahan	Bapak Gatot RT 5 RW 7 Karanganyar. (081944574014), Kota Pasuruan	Persentase Prasarana, Sarana dan Utilitas Umum (PSU) Kawasan Permukiman yang Layak / Jumlah Prasarana, Sarana dan Utilitas Umum (PSU) Kawasan Permukiman yang Terbangun dan Terpelihara /	286,84 m	Prioritas 2
					Jumlah Lokasi PSU Perumahan yang Dilaksanakan Perbaikan		
48	#PG Pembangunan/ Rehabilitasi Pekerjaan Paving dan Saluran Permukiman	Pokir (H. Sufiyan)	Program Peningkatan Prasarana, Sarana dan Utilitas Umum (PSU) / Urusan Penyelenggaraan PSU Perumahan / Perbaikan Prasarana, Sarana, dan Utilitas Umum di Perumahan	Bpk.Farizi / Alfian RT.5 RW.4 Kel Karanganyar (0818-386-902), Kota Pasuruan	Persentase Prasarana, Sarana dan Utilitas Umum (PSU) Kawasan Permukiman yang Layak / Jumlah Prasarana, Sarana dan Utilitas Umum (PSU) Kawasan Permukiman yang Terbangun dan Terpelihara / Jumlah Lokasi PSU Perumahan yang Dilaksanakan Perbaikan	101 m	Prioritas 1
49	#PG Pembangunan/ Rehabilitasi Pekerjaan Paving dan Saluran Permukiman	Pokir (Dedy Tjahjo Poernomo, SH, MAP)	Program Peningkatan Prasarana, Sarana dan Utilitas Umum (PSU) / Urusan Penyelenggaraan PSU	Jl. Hasanudin Gang 5 RT 03 RW 07, Kelurahan Karanganyar, Kecamatan Panggungrejo CP: Bpk. Slamet/081216968684, Kota	Persentase Prasarana, Sarana dan Utilitas Umum (PSU) Kawasan Permukiman yang Layak / Jumlah Prasarana, Sarana dan Utilitas	83 m	Prioritas 2

No.	Usulan	Asal Usulan (Musrenbang/ Pokir/ Forum PD)	Program/Kegiatan/Sub Kegiatan	Lokasi	Indikator Kinerja	Besaran / Volume	Catatan
1	2	3	4	5	6	7	8
			Perumahan / Perbaikan Prasarana, Sarana, dan Utilitas Umum di Perumahan	Pasuruan	Umum (PSU) Kawasan Permukiman yang Terbangun dan Terpelihara / Jumlah Lokasi PSU Perumahan yang Dilaksanakan Perbaikan		
50	#PG Pembangunan/ Rehabilitasi Pekerjaan Penerangan Jalan Lingkungan Permukiman	Pokir (Dedy Tjahjo Poernomo, SH, MAP)	Program Peningkatan Prasarana, Sarana dan Utilitas Umum (PSU) / Urusan Penyelenggaraan PSU Perumahan / Perbaikan Prasarana, Sarana, dan Utilitas Umum di Perumahan	Gang 11 RT 05 RW 07 (belakang Indomaret), Kelurahan Karanganyar Kecamatan Panggungrejo CP: Bpk Dedy/ 0811327218, Kota Pasuruan	Persentase Prasarana, Sarana dan Utilitas Umum (PSU) Kawasan Permukiman yang Layak / Jumlah Prasarana, Sarana dan Utilitas Umum (PSU) Kawasan Permukiman yang Terbangun dan Terpelihara / Jumlah Lokasi PSU	9 m	Prioritas 1
					Perumahan yang Dilaksanakan Perbaikan		
51	#PG Pembangunan/ Rehabilitasi Pekerjaan Saluran Permukiman	Pokir (Dedy Tjahjo Poernomo, SH, MAP)	Program Peningkatan Prasarana, Sarana dan Utilitas Umum (PSU) / Urusan Penyelenggaraan PSU Perumahan / Perbaikan Prasarana, Sarana, dan Utilitas Umum di Perumahan	Jl. Jawa Gang 2 Kecamatan Panggungrejo CP: Bpk Dedy/ 0811327218, Kota Pasuruan	Persentase Prasarana, Sarana dan Utilitas Umum (PSU) Kawasan Permukiman yang Layak / Jumlah Prasarana, Sarana dan Utilitas Umum (PSU) Kawasan Permukiman yang Terbangun dan Terpelihara / Jumlah Lokasi PSU Perumahan yang Dilaksanakan Perbaikan	137 m	Prioritas 3
52	#PG Pembangunan/ Rehabilitasi Pekerjaan Penerangan Jalan Lingkungan Permukiman	Musren (Mulyono, S.Ag, MM)	Program Peningkatan Prasarana, Sarana dan Utilitas Umum (PSU) / Urusan Penyelenggaraan PSU Perumahan / Perbaikan Prasarana, Sarana, dan Utilitas Umum di Perumahan	RW 04 (35 Titik); RW 05 (61 Titik); RW 06 (36 Titik); RW 07 (6 Titik); RW 08 (35 Titik); RW 09 (10 Titik); RW 10 (20 Titik); RW 11 (10 Titik); RW 12 (50 Titik); Kota Pasuruan	Persentase Prasarana, Sarana dan Utilitas Umum (PSU) Kawasan Permukiman yang Layak / Jumlah Prasarana, Sarana dan Utilitas Umum (PSU) Kawasan Permukiman yang Terbangun dan Terpelihara / Jumlah Lokasi PSU Perumahan yang Dilaksanakan Perbaikan	12 Titik	Prioritas 2
53	#PG Pembangunan/ Rehabilitasi Pekerjaan Paving dan Saluran Permukiman	Musren (Mulyono, S.Ag, MM)	Program Peningkatan Prasarana, Sarana dan Utilitas Umum (PSU) / Urusan Penyelenggaraan PSU Perumahan /	RW 01 (240 m^2) RW 02 (2.200 m^2) RW 03 (700 m^2) RW 04 (500 m^2) RW 05 (600 m^2)	Persentase Prasarana, Sarana dan Utilitas Umum (PSU) Kawasan Permukiman yang Layak / Jumlah Prasarana, Sarana dan Utilitas Umum (PSU) Kawasan Permukiman	188,68 m	Prioritas 1

No.	Usulan	Asal Usulan (Musrenbang/ Pokir/ Forum PD)	Program/Kegiatan/Sub Kegiatan	Lokasi	Indikator Kinerja	Besaran / Volume	Catatan
1	2	3	4	5	6	7	8
			Perbaikan Prasarana, Sarana, dan Utilitas Umum di Perumahan	RW 06 (506 m²) RW 07(698 m²) RW 09 (550 m²) RW 10 (180 m²)	yang Terbangun dan Terpelihara / Jumlah Lokasi PSU		
				RW 11 (400 m²) RW 12 (1800 m²), Kota Pasuruan	Perumahan yang Dilaksanakan Perbaikan		
54	#PG Pembangunan/ Rehabilitasi Pekerjaan Saluran Permukiman	Pokir (R. Imam Joko S.N, S.Si)	Program Peningkatan Prasarana, Sarana dan Utilitas Umum (PSU) / Urusan Penyelenggaraan PSU Perumahan / Perbaikan Prasarana, Sarana, dan Utilitas Umum di Perumahan	RT. 03 / RW. 12 Kel. Kebonsari, Kec. Panggungrejo CP: Abdul Somad 0821-3204-6146, Kota Pasuruan	Persentase Prasarana, Sarana dan Utilitas Umum (PSU) Kawasan Permukiman yang Layak / Jumlah Prasarana, Sarana dan Utilitas Umum (PSU) Kawasan Permukiman yang Terbangun dan Terpelihara / Jumlah Lokasi PSU Perumahan yang Dilaksanakan Perbaikan	295,2 m	Prioritas 2
55	#PG Pembangunan/ Rehabilitasi Pekerjaan Paving dan Saluran Permukiman	Musren (Sutrisno, SE)	Program Peningkatan Prasarana, Sarana dan Utilitas Umum (PSU) / Urusan Penyelenggaraan PSU Perumahan / Perbaikan Prasarana, Sarana, dan Utilitas Umum di Perumahan	Jl. MT. Haryono RT.1, RT. 2 di RW. 1, Jl. Letjen Sutoyo RT. 4 RW. 1, Jl. Letjen Sutoyo RT. 5 RW. 2, Jl. Kom Yos sudarso RT. 2 RW. 4 Kelurahan Mandaranrejo , Kota Pasuruan	Persentase Prasarana, Sarana dan Utilitas Umum (PSU) Kawasan Permukiman yang Layak / Jumlah Prasarana, Sarana dan Utilitas Umum (PSU) Kawasan Permukiman yang Terbangun dan Terpelihara / Jumlah Lokasi PSU Perumahan yang Dilaksanakan Perbaikan	511 m	Prioritas 1
56	#PG Pembangunan/ Rehabilitasi Pekerjaan Paving dan Saluran Permukiman	Pokir (Hj. Rizky Asmarani Hasani Putri)	Program Peningkatan Prasarana, Sarana dan Utilitas Umum (PSU) / Urusan Penyelenggaraan PSU Perumahan / Perbaikan Prasarana, Sarana, dan Utilitas Umum di Perumahan	Bapak Eric, RT 5 RW 1 Mandaran., Kota Pasuruan	Persentase Prasarana, Sarana dan Utilitas Umum (PSU) Kawasan Permukiman yang Layak / Jumlah Prasarana, Sarana dan Utilitas Umum (PSU) Kawasan Permukiman yang Terbangun dan Terpelihara /	85 m	Prioritas 2
					Jumlah Lokasi PSU Perumahan yang Dilaksanakan Perbaikan		
57	#PG Pembangunan/ Rehabilitasi Pekerjaan Saluran Permukiman	Musren (Yoyok, SE)	Program Peningkatan Prasarana, Sarana dan Utilitas Umum (PSU) / Urusan Penyelenggaraan PSU	Gg. Poros Jl. Laks Re Martadinata RT 03 RW 02, Jl. Kolonel Sugiono RT 01 RW 03, Jl. Kolonel Sugiono RT 02 RW 03,	Persentase Prasarana, Sarana dan Utilitas Umum (PSU) Kawasan Permukiman yang Layak / Jumlah Prasarana, Sarana dan Utilitas	526 m	Prioritas 2

No.	Usulan	Asal Usulan (Musrenbang/ Pokir/ Forum PD)	Program/Kegiatan/Sub Kegiatan	Lokasi	Indikator Kinerja	Besaran / Volume	Catatan
1	2	3	4	5	6	7	8
			Perumahan / Perbaikan Prasarana, Sarana, dan Utilitas Umum di Perumahan	Jl. Kolonel Sugiono RT 02 RW 04, Jl. Kolonel Sugiono RT 04 RW 04, Jl. Kolonel Sugiono RT 02 RW 05, Jl. Kolonel Sugiono RT 03 RW 05, Kota Pasuruan	Umum (PSU) Kawasan Permukiman yang Terbangun dan Terpelihara / Jumlah Lokasi PSU Perumahan yang Dilaksanakan Perbaikan		
58	#PG Pembangunan/ Rehabilitasi Pekerjaan Paving Permukiman (Pekerjaan Paving Per m^2)	Musren (Abdul Wachid, SE)	Program Peningkatan Prasarana, Sarana dan Utilitas Umum (PSU) / Urusan Penyelenggaraan PSU Perumahan / Perbaikan Prasarana, Sarana, dan Utilitas Umum di Perumahan	Jl Hangtuah XI (RW 3, 4, 5, 7), Kota Pasuruan	Persentase Prasarana, Sarana dan Utilitas Umum (PSU) Kawasan Permukiman yang Layak / Jumlah Prasarana, Sarana dan Utilitas Umum (PSU) Kawasan Permukiman yang Terbangun dan Terpelihara / Jumlah Lokasi PSU Perumahan yang Dilaksanakan Perbaikan	400 m	Prioritas 3
59	#PG Pembangunan/ Rehabilitasi Pekerjaan Paving dan Saluran	Pokir (H. Mulyadi)	Program Peningkatan Prasarana, Sarana dan Utilitas Umum (PSU) /	Jl. Hangtuah RT04 RW04 Kelurahan Ngemplakrejo,	Persentase Prasarana, Sarana dan Utilitas Umum (PSU) Kawasan Permukiman yang	80 m	Prioritas 1
	Permukiman		Urusan Penyelenggaraan PSU Perumahan / Perbaikan Prasarana, Sarana, dan Utilitas Umum di Perumahan	Kecamatan Panggungrejo CP: Bpk. Rohim/ 081334937522, Kota Pasuruan	Layak / Jumlah Prasarana, Sarana dan Utilitas Umum (PSU) Kawasan Permukiman yang Terbangun dan Terpelihara / Jumlah Lokasi PSU Perumahan yang Dilaksanakan Perbaikan		
60	#PG Pembangunan/ Rehabilitasi Pekerjaan Penerangan Jalan Lingkungan Permukiman	Pokir (H. Mulyadi)	Program Peningkatan Prasarana, Sarana dan Utilitas Umum (PSU) / Urusan Penyelenggaraan PSU Perumahan / Perbaikan Prasarana, Sarana, dan Utilitas Umum di Perumahan	Jl. Hangtuah RT 04 RW 04 Kelurahan Ngempakrejo, Kecamatan Panggungrejo CP: Bpk. Rohim/ 081334937522, Kota Pasuruan	Persentase Prasarana, Sarana dan Utilitas Umum (PSU) Kawasan Permukiman yang Layak / Jumlah Prasarana, Sarana dan Utilitas Umum (PSU) Kawasan Permukiman yang Terbangun dan Terpelihara / Jumlah Lokasi PSU Perumahan yang Dilaksanakan Perbaikan	30 m	Prioritas 2
61	#PG Pembangunan/ Rehabilitasi Pekerjaan Saluran Permukiman	Musren (Subhan Muzakkir, SE)	Program Peningkatan Prasarana, Sarana dan Utilitas Umum (PSU) / Urusan Penyelenggaraan PSU Perumahan / Perbaikan Prasarana, Sarana,	Jl. Jendral S. Parman RT.02 RW.02 dan RT.01 RW.03 Kelurahan Panggungrejo, Kota Pasuruan	Persentase Prasarana, Sarana dan Utilitas Umum (PSU) Kawasan Permukiman yang Layak / Jumlah Prasarana, Sarana dan Utilitas Umum (PSU) Kawasan Permukiman yang Terbangun dan Terpelihara /	148 m	Prioritas 1

No.	Usulan	Asal Usulan (Musrenbang/ Pokir/ Forum PD)	Program/Kegiatan/Sub Kegiatan	Lokasi	Indikator Kinerja	Besaran / Volume	Catatan
1	2	3	4	5	6	7	8
			dan Utilitas Umum di Perumahan		Jumlah Lokasi PSU Perumahan yang Dilaksanakan Perbaikan		
62	#PG Pembangunan/ Pengembangan Pekerjaan Jaringan	Musren (Subhan Muzakkir, SE)	Program Pengelolaan dan Pengembangan Sistem Penyediaan Air Minum /	Jl. Jendral S. Parman RW.01 - RW.05 Kelurahan	Persentase Rumah Tangga yang Mendapatkan Akses Air Minum yang Aman /	1025 m	Prioritas 1
	Perpipaan Air Minum		Pengelolaan dan Pengembangan Sistem Penyediaan Air Minum (SPAM) di Daerah Kabupaten/Kota / Perluasan SPAM Jaringan Perpipaan di Kawasan Perkotaan	Panggungrejo, Kota Pasuruan	Jumlah Rumah Tangga yang Terlayani Sistem Penyediaan Air Minum (SPAM) / Jumlah Sambungan Rumah yang Terlayani oleh Perluasan Sistem Penyediaan Air Minum (SPAM) Jaringan Perpipaan		
63	#PG Pembangunan/ Pengembangan Pekerjaan Jaringan Perpipaan Air Minum	Pokir (Hj. Rizky Asmarani Hasani Putri)	Program Pengelolaan dan Pengembangan Sistem Penyediaan Air Minum / Pengelolaan dan Pengembangan Sistem Penyediaan Air Minum (SPAM) di Daerah Kabupaten/Kota / Perluasan SPAM Jaringan Perpipaan di Kawasan Perkotaan	Bapak Lukman, Panggungrejo., Kota Pasuruan	Persentase Rumah Tangga yang Mendapatkan Akses Air Minum yang Aman / Jumlah Rumah Tangga yang Terlayani Sistem Penyediaan Air Minum (SPAM) / Jumlah Sambungan Rumah yang Terlayani oleh Perluasan Sistem Penyediaan Air Minum (SPAM) Jaringan Perpipaan	1025 m	Prioritas 1
64	#PG Pemeliharaan Sarana dan Prasarana Olahraga	Pokir (M Sulaiman)	Program Peningkatan Prasarana, Sarana dan Utilitas Umum (PSU) / Urusan Penyelenggaraan PSU Perumahan / Penyediaan Prasarana, Sarana, dan Utilitas Umum di Perumahan	Perum Istana Bestari RT 03 RW 04 Kelurahan Pekuncen Kecamatan Panggungrejo (Farid-082245316349), Kota Pasuruan	Persentase Prasarana, Sarana dan Utilitas Umum (PSU) Perumahan yang Layak / Jumlah Prasarana, Sarana dan Utilitas Umum (PSU) Perumahan yang Terbangun dan Terpelihara / Jumlah Lokasi Perumahan yang Disediakan Prasarana, Sarana, dan Utilitas Umum	640 m^2	Prioritas 3
65	#PG Pembangunan/ Rehabilitasi Pekerjaan Saluran Permukiman	Pokir (R. Imam Joko S.N, S.Si)	Program Peningkatan Prasarana, Sarana dan Utilitas Umum (PSU) / Urusan Penyelenggaraan PSU	RT 4 RW 5 Gg.12, Kel. Petamanan, Kec. Panggungrejo, CP: Mistari +62 857-8456-	Persentase Prasarana, Sarana dan Utilitas Umum (PSU) Kawasan Permukiman yang Layak /	210 m	Prioritas 1
66			Perumahan /	1750, Volume: Sepanjang Gang 200 Meter,	Jumlah Prasarana, Sarana dan Utilitas		

No.	Usulan	Asal Usulan (Musrenbang/ Pokir/ Forum PD)	Program/Kegiatan/Sub Kegiatan	Lokasi	Indikator Kinerja	Besaran / Volume	Catatan
1	2	3	4	5	6	7	8
			Perbaikan Prasarana, Sarana, dan Utilitas Umum di Perumahan	Kota Pasuruan	Umum (PSU) Kawasan Permukiman yang Terbangun dan Terpelihara / Jumlah Lokasi PSU Perumahan yang Dilaksanakan Perbaikan		
67	#PG Pembangunan Septictank Komunal (5-10 KK)	Pokir (Andri Setyani)	Program Pengelolaan dan Pengembangan Sistem Air Limbah / Pengelolaan dan Pengembangan Sistem Air Limbah Domestik dalam Daerah Kabupaten/Kota / Penyediaan Unit Pengolahan Setempat	Kelurahan Petamanan RW 02, Kota Pasuruan	Persentase Rumah Tangga yang Terlayani Sistem Air Limbah yang Memadai / Jumlah Rumah Tangga yang Memiliki Sarana Pembuangan ALD *(Septictank)* Memadai / Jumlah Rumah Tangga yang Memiliki Fasilitas Buang Air Besar Individual dengan Kloset Leher Angsa dan Unit Pengolahan Setempat Anaerob (yang Dapat Berupa Tangki Septik dengan Pengolahan Lanjutan/Sesuai SNI 2398) atau Unit Pengolahan Setempat Aerob	20 Unit	Prioritas 1
68	#PG Pembangunan/ Rehabilitasi Pekerjaan Saluran Permukiman	Pokir (Andri Setyani)	Program Peningkatan Prasarana, Sarana dan Utilitas Umum (PSU) / Urusan Penyelenggaraan PSU Perumahan / Perbaikan Prasarana, Sarana, dan Utilitas Umum di Perumahan	RT/RW 01/05 dan RT/RW 02/06 Kel. Petamanan, Kota Pasuruan	Persentase Prasarana, Sarana dan Utilitas Umum (PSU) Kawasan Permukiman yang Layak / Jumlah Prasarana, Sarana dan Utilitas Umum (PSU) Kawasan Permukiman yang Terbangun dan Terpelihara / Jumlah Lokasi PSU Perumahan yang Dilaksanakan Perbaikan	126,4 m	Prioritas 1
69	#PG Pembangunan/ Rehabilitasi Pekerjaan Jalan Aspal Permukiman	Pokir (Andri Setyani)	Program Peningkatan Prasarana, Sarana dan Utilitas Umum (PSU) / Urusan Penyelenggaraan PSU Perumahan / Perbaikan Prasarana, Sarana, dan Utilitas Umum di Perumahan	RW 6 Kelurahan Petamanan, Kota Pasuruan	Persentase Prasarana, Sarana dan Utilitas Umum (PSU) Kawasan Permukiman yang Layak / Jumlah Prasarana, Sarana dan Utilitas Umum (PSU) Kawasan Permukiman yang Terbangun dan Terpelihara / Jumlah Lokasi PSU Perumahan yang Dilaksanakan Perbaikan	312 m	Prioritas 1
70	#PG Pembangunan/ Rehabilitasi Pekerjaan Penerangan Jalan Lingkungan Permukiman	Pokir (Andri Setyani)	Program Peningkatan Prasarana, Sarana dan Utilitas Umum (PSU) /	kelurahan petamanan RT/RW 03/03, Kota Pasuruan	Persentase Prasarana, Sarana dan Utilitas Umum (PSU) Kawasan Permukiman yang Layak /	18 Titik	Prioritas 2

No.	Usulan	Asal Usulan (Musrenbang/ Pokir/ Forum PD)	Program/Kegiatan/Sub Kegiatan	Lokasi	Indikator Kinerja	Besaran / Volume	Catatan
1	2	3	4	5	6	7	8
			Urusan Penyelenggaraan PSU Perumahan / Perbaikan Prasarana, Sarana, dan Utilitas Umum di Perumahan		Jumlah Prasarana, Sarana dan Utilitas Umum (PSU) Kawasan Permukiman yang Terbangun dan Terpelihara / Jumlah Lokasi PSU Perumahan yang Dilaksanakan Perbaikan		
71	#PG Pembangunan/ Rehabilitasi Pekerjaan Paving Permukiman (Pekerjaan Paving Per m^2)	Musren (Zainul Arifin, ST)	Program Peningkatan Prasarana, Sarana dan Utilitas Umum (PSU) / Urusan Penyelenggaraan PSU Perumahan / Perbaikan Prasarana, Sarana, dan Utilitas Umum di Perumahan	RW 2 RT 1,2,3 Jalan Hangtuah Gang VII, Kota Pasuruan	Persentase Prasarana, Sarana dan Utilitas Umum (PSU) Kawasan Permukiman yang Layak / Jumlah Prasarana, Sarana dan Utilitas Umum (PSU) Kawasan Permukiman yang Terbangun dan Terpelihara / Jumlah Lokasi PSU Perumahan yang Dilaksanakan Perbaikan	420 m	Prioritas 2
72	#PG Pembangunan/ Rehabilitasi Pekerjaan Paving Permukiman (Pekerjaan Paving Per m^2)	Pokir (M Sulaiman)	Program Peningkatan Prasarana, Sarana dan Utilitas Umum (PSU) / Urusan Penyelenggaraan PSU Perumahan / Perbaikan Prasarana, Sarana, dan Utilitas Umum di Perumahan	Jalan Hang Tuah Di Lingkungan RW 02 Kelurahan Tambaan Kecamatan Panggungrejo (Moch Sulaiman-081249024058), Kota Pasuruan	Persentase Prasarana, Sarana dan Utilitas Umum (PSU) Kawasan Permukiman yang Layak / Jumlah Prasarana, Sarana dan Utilitas Umum (PSU) Kawasan Permukiman yang Terbangun dan Terpelihara / Jumlah Lokasi PSU Perumahan yang Dilaksanakan Perbaikan	456,2 m	Prioritas 2
73	#PG Normalisasi Saluran	Pokir (Dedy Tjahjo Poernomo, SH, MAP)	Program Peningkatan Prasarana, Sarana dan Utilitas Umum (PSU) / Urusan Penyelenggaraan PSU Perumahan / Perbaikan Prasarana, Sarana, dan Utilitas Umum di Perumahan	Jl. Halmahera Gang 23 RT 01 RW 07 Kelurahan Tambaan, Kecamatan Panggungrejo CP: Bpk. Sugeng/ 085645236911, Kota Pasuruan	Persentase Prasarana, Sarana dan Utilitas Umum (PSU) Kawasan Permukiman yang Layak / Jumlah Prasarana, Sarana dan Utilitas Umum (PSU) Kawasan Permukiman yang Terbangun dan Terpelihara / Jumlah Lokasi PSU Perumahan yang Dilaksanakan Perbaikan	87,3 m	Prioritas 1
74	#PG Pembangunan/ Rehabilitasi Pekerjaan Paving dan Saluran Permukiman	Musren (Muhammad Erfan Effendy, S.IP, MM)	Program Peningkatan Prasarana, Sarana dan Utilitas Umum (PSU) / Urusan Penyelenggaraan PSU Perumahan / Perbaikan Prasarana, Sarana, dan Utilitas Umum di	RW.09 (RT.01, RT.04),_RW.11 (RT.02 dan RT.04) & RW.03 (RT.01-RT.02) Kelurahan Trajeng Kecamatan Panggungrejo Kota Pasuruan, Kota Pasuruan	Persentase Prasarana, Sarana dan Utilitas Umum (PSU) Kawasan Permukiman yang Layak / Jumlah Prasarana, Sarana dan Utilitas Umum (PSU) Kawasan Permukiman yang Terbangun dan Terpelihara / Jumlah Lokasi PSU Perumahan yang	1.541 m	Prioritas 1

No.	Usulan	Asal Usulan (Musrenbang/ Pokir/ Forum PD)	Program/Kegiatan/Sub Kegiatan	Lokasi	Indikator Kinerja	Besaran / Volume	Catatan
1	2	3	4	5	6	7	8
			Perumahan		Dilaksanakan Perbaikan		
75	#PG Pembangunan/ Rehabilitasi Pekerjaan Saluran Permukiman	Pokir (R. Imam Joko S.N, S.Si)	Program Peningkatan Prasarana, Sarana dan Utilitas Umum (PSU) / Urusan Penyelenggaraan PSU Perumahan / Perbaikan Prasarana, Sarana, dan Utilitas Umum di Perumahan	Jl. Sulawesi Gang 17, RT.01 RW.05. Kel. Trajeng, Kec. PanggungrejoCP: Zainul 0831-1203-6978, Kota Pasuruan	Persentase Prasarana, Sarana dan Utilitas Umum (PSU) Kawasan Permukiman yang Layak / Jumlah Prasarana, Sarana dan Utilitas Umum (PSU) Kawasan Permukiman yang Terbangun dan Terpelihara / Jumlah Lokasi PSU Perumahan yang Dilaksanakan Perbaikan	157,3 m	Prioritas 4
76	#PG Perbaikan Rumah Tidak Layak Huni	Pokir (H. A. Khairul Fattah, S.HI)	Program Kawasan Permukiman / Peningkatan Kualitas Kawasan Permukiman Kumuh dengan Luas di Bawah 10 (Sepuluh) Ha / Perbaikan Rumah Tidak Layak Huni	Jl Sulawesi Gg 2 RT 03 RW 02 Kelurahan Trajeng Kecamatan Panggungrejo (H Aris 085755555050), Kota Pasuruan	Jumlah Ketersediaan Rumah Layak Huni / Persentase RTLH pada Kawasan Permukiman Kumuh yang Ditangani / Jumlah Rumah Tidak Layak Huni yang Diperbaiki	1 Unit	Prioritas 1
77	#PG Pembangunan/ Rehabilitasi Pekerjaan Saluran Permukiman	Pokir (Muhammad Munif)	Program Peningkatan Prasarana, Sarana dan Utilitas Umum (PSU) / Urusan Penyelenggaraan PSU Perumahan / Perbaikan Prasarana, Sarana, dan Utilitas Umum di Perumahan	RT 01, RT 02, RT 03 RW 09 Kelurahan Trajeng, Kecamatan Panggungrejo CP: Bpk. Anas/ 082133881858, Kota Pasuruan	Persentase Prasarana, Sarana dan Utilitas Umum (PSU) Kawasan Permukiman yang Layak / Jumlah Prasarana, Sarana dan Utilitas Umum (PSU) Kawasan Permukiman yang Terbangun dan Terpelihara / Jumlah Lokasi PSU Perumahan yang Dilaksanakan Perbaikan	930 m	Prioritas 2
78	#PG Perbaikan Rumah Tidak Layak Huni	Musren (Arief Harnanto, SE, MM)	Program Kawasan Permukiman / Peningkatan Kualitas Kawasan	RW 02, 04, 08 Kelurahan Bukir berjumlah 12 Rumah,	Jumlah Ketersediaan Rumah Layak Huni / Persentase RTLH pada	12 Satuan	Prioritas 1
			Permukiman Kumuh dengan Luas di Bawah 10 (Sepuluh) Ha / Perbaikan Rumah Tidak Layak Huni	Kota Pasuruan	Kawasan Permukiman Kumuh yang Ditangani / Jumlah Rumah Tidak Layak Huni yang Diperbaiki		
79	#PG Pembangunan/ Rehabilitasi Pekerjaan Paving dan Saluran	Pokir (H. Aris Ubaidillah)	Program Peningkatan Prasarana, Sarana dan	Lingkungan RT 2 RW 08 Kelurahan Bukir Kecamatan Gadingrejo (Asnatun-	Persentase Prasarana, Sarana dan Utilitas Umum (PSU) Kawasan	111,54 m	Prioritas 1

No.	Usulan	Asal Usulan (Musrenbang/ Pokir/ Forum PD)	Program/Kegiatan/Sub Kegiatan	Lokasi	Indikator Kinerja	Besaran / Volume	Catatan
1	2	3	4	5	6	7	8
	Permukiman		Utilitas Umum (PSU) / Urusan Penyelenggaraan PSU Perumahan / Perbaikan Prasarana, Sarana, dan Utilitas Umum di Perumahan	0813119123443), Kota Pasuruan	Permukiman yang Layak / Jumlah Prasarana, Sarana dan Utilitas Umum (PSU) Kawasan Permukiman yang Terbangun dan Terpelihara / Jumlah Lokasi PSU Perumahan yang Dilaksanakan Perbaikan		
80	#PG Pembangunan Septictank Individu Skala Perkotaan	Pokir (M. Suci Mardiko, ST)	Program Pengelolaan dan Pengembangan Sistem Air Limbah / Pengelolaan dan Pengembangan Sistem Air Limbah Domestik dalam Daerah Kabupaten/Kota / Penyediaan Unit Pengolahan Setempat	Jl. Urip Sumoharjo RT.2 RW.3, Kel. Bukir, Kec. Gadingrejo a.n Muhammad Slamet (NIK 3575011207680001), Kota Pasuruan	Persentase Rumah Tangga yang Terlayani Sistem Air Limbah yang Memadai / Jumlah Rumah Tangga yang Memiliki Sarana Pembuangan ALD *(Septictank)* Memadai / Jumlah Rumah Tangga yang Memiliki Fasilitas Buang Air Besar Individual dengan Kloset Leher Angsa dan Unit Pengolahan Setempat Anaerob (yang Dapat Berupa Tangki Septik dengan Pengolahan Lanjutan/Sesuai SNI 2398) atau Unit Pengolahan Setempat Aerob	1 Unit	Prioritas 1
81	#PG Perbaikan Rumah Tidak Layak Huni	Pokir (H. Aris Ubaidillah)	Program Kawasan Permukiman / Peningkatan Kualitas Kawasan Permukiman Kumuh dengan Luas di Bawah 10 (Sepuluh) Ha / Perbaikan Rumah Tidak Layak Huni	Jl Urip Sumoharjo RT 01 RW 01 Kelurahan Bukir Kecamatan Gadingrejo (H Aris-085755555050), Kota Pasuruan	Jumlah Ketersediaan Rumah Layak Huni / Persentase RTLH pada Kawasan Permukiman Kumuh yang Ditangani / Jumlah Rumah Tidak Layak Huni yang Diperbaiki	1 Unit	Prioritas 1
82	#PG Perbaikan Rumah Tidak Layak Huni	Pokir (H. Aris Ubaidillah)	Program Kawasan Permukiman / Peningkatan Kualitas Kawasan Permukiman Kumuh dengan Luas di Bawah 10 (Sepuluh) Ha / Perbaikan Rumah Tidak Layak Huni	Jalan Halmahera Gg 9 RT 02 RW 03 Kelurahan Gadingrejo Kecamatan Gadingrejo (Abd Fatah-085234241683), Kota Pasuruan	Jumlah Ketersediaan Rumah Layak Huni / Persentase RTLH pada Kawasan Permukiman Kumuh yang Ditangani / Jumlah Rumah Tidak Layak Huni yang Diperbaiki	1 Unit	Prioritas 1
83	#PG Pembangunan/ Rehabilitasi	Pokir	Program Peningkatan	Jl. Halmahera IX RT.2 RW.3 Kel. Gadingrejo	Persentase Prasarana, Sarana dan	170 m	Prioritas

No.	Usulan	Asal Usulan (Musrenbang/ Pokir/ Forum PD)	Program/Kegiatan/Sub Kegiatan	Lokasi	Indikator Kinerja	Besaran / Volume	Catatan
1	2	3	4	5	6	7	8
	Pekerjaan Paving dan Saluran Permukiman	(Mukhamad Yasin)	Prasarana, Sarana dan Utilitas Umum (PSU) / Urusan Penyelenggaraan PSU Perumahan / Perbaikan Prasarana, Sarana, dan Utilitas Umum di Perumahan	Jl. Banda RW.2 Kel. Gadingrejo, Kota Pasuruan	Utilitas Umum (PSU) Kawasan Permukiman yang Layak / Jumlah Prasarana, Sarana dan Utilitas Umum (PSU) Kawasan Permukiman yang Terbangun dan Terpelihara / Jumlah Lokasi PSU Perumahan yang Dilaksanakan Perbaikan		2
84	#PG Pembangunan/ Rehabilitasi Pekerjaan Paving dan Saluran Permukiman	Pokir (Mukhamad Yasin)	Program Peningkatan Prasarana, Sarana dan Utilitas Umum (PSU) / Urusan Penyelenggaraan PSU Perumahan /	Jl. Irian Jaya RT.2 RW.2 Kel. Gadingrejo, Kota Pasuruan	Persentase Prasarana, Sarana dan Utilitas Umum (PSU) Kawasan Permukiman yang Layak / Jumlah Prasarana, Sarana dan	316 m	Prioritas 4
			Perbaikan Prasarana, Sarana, dan Utilitas Umum di Perumahan		Utilitas Umum (PSU) Kawasan Permukiman yang Terbangun dan Terpelihara / Jumlah Lokasi PSU Perumahan yang Dilaksanakan Perbaikan		
85	#PG Pembangunan/ Rehabilitasi Pekerjaan Saluran Permukiman	Musren (Muhammad Murtadho, SP)	Program Peningkatan Prasarana, Sarana dan Utilitas Umum (PSU) / Urusan Penyelenggaraan PSU Perumahan / Perbaikan Prasarana, Sarana, dan Utilitas Umum di Perumahan	Jl. Slamet Riyadi RT.001/RW.005 (Gang Samping Kelurahan Gentong), Kota Pasuruan Jl Kyai Sepuh Gang 18 (Pavingisasi)	Persentase Prasarana, Sarana dan Utilitas Umum (PSU) Kawasan Permukiman yang Layak / Jumlah Prasarana, Sarana dan Utilitas Umum (PSU) Kawasan Permukiman yang Terbangun dan Terpelihara / Jumlah Lokasi PSU Perumahan yang Dilaksanakan Perbaikan	420 m	Prioritas 1
86	#PG Pembangunan/ Rehabilitasi Pekerjaan Paving dan Saluran Permukiman	Pokir (H.M.Thoyib, SH)	Program Peningkatan Prasarana, Sarana dan Utilitas Umum (PSU) / Urusan Penyelenggaraan PSU Perumahan / Perbaikan Prasarana, Sarana, dan Utilitas Umum di Perumahan	Gang 17 RT01 RW05 Kelurahan Gentong (Sebelah Kantor Kelurahan Gentong), Kecamatan Gadingrejo CP: Bpk. Agus/ 082237038045, Kota Pasuruan	Persentase Prasarana, Sarana dan Utilitas Umum (PSU) Kawasan Permukiman yang Layak / Jumlah Prasarana, Sarana dan Utilitas Umum (PSU) Kawasan Permukiman yang Terbangun dan Terpelihara / Jumlah Lokasi PSU Perumahan yang Dilaksanakan Perbaikan	80 m	Prioritas 2
87	#PG Pembangunan/ Rehabilitasi Pekerjaan Jalan Aspal Perumahan	Pokir (Muhammad Gatot Adidoyo, SAB)	Program Peningkatan Prasarana, Sarana dan Utilitas Umum (PSU) /	Jl Menara, Gentong, Kota Pasuruan	Persentase Prasarana, Sarana dan Utilitas Umum (PSU) Perumahan yang Layak /	640 m	Prioritas 1

No.	Usulan	Asal Usulan (Musrenbang/ Pokir/ Forum PD)	Program/Kegiatan/Sub Kegiatan	Lokasi	Indikator Kinerja	Besaran / Volume	Catatan
1	2	3	4	5	6	7	8
			Urusan Penyelenggaraan PSU Perumahan /		Jumlah Prasarana, Sarana dan Utilitas Umum (PSU)		
			Penyediaan Prasarana, Sarana, dan Utilitas Umum di Perumahan		Perumahan yang Terbangun dan Terpelihara / Jumlah Lokasi Perumahan yang Disediakan Prasarana, Sarana, dan Utilitas Umum		
88	#PG Pembangunan/ Rehabilitasi Pekerjaan Saluran Permukiman	Musren (Rudy Kurniawan, SE)	Program Peningkatan Prasarana, Sarana dan Utilitas Umum (PSU) / Urusan Penyelenggaraan PSU Perumahan / Perbaikan Prasarana, Sarana, dan Utilitas Umum di Perumahan	RT 003, 004 RW 003, Kota Pasuruan	Persentase Prasarana, Sarana dan Utilitas Umum (PSU) Kawasan Permukiman yang Layak / Jumlah Prasarana, Sarana dan Utilitas Umum (PSU) Kawasan Permukiman yang Terbangun dan Terpelihara / Jumlah Lokasi PSU Perumahan yang Dilaksanakan Perbaikan	305 m	Prioritas 1
89	#PG Pembangunan/ Rehabilitasi Pekerjaan Saluran Permukiman	Musren (Rudy Kurniawan, SE)	Program Peningkatan Prasarana, Sarana dan Utilitas Umum (PSU) / Urusan Penyelenggaraan PSU Perumahan / Perbaikan Prasarana, Sarana, dan Utilitas Umum di Perumahan	RT 005, RT 006, RT 007 RW 001, Kota Pasuruan	Persentase Prasarana, Sarana dan Utilitas Umum (PSU) Kawasan Permukiman yang Layak / Jumlah Prasarana, Sarana dan Utilitas Umum (PSU) Kawasan Permukiman yang Terbangun dan Terpelihara / Jumlah Lokasi PSU Perumahan yang Dilaksanakan Perbaikan	277 m	Prioritas 2
90	#PG Pembangunan/ Rehabilitasi Pekerjaan Paving dan Saluran Permukiman	Pokir (Mahfud Husairi, ST)	Program Peningkatan Prasarana, Sarana dan Utilitas Umum (PSU) / Urusan Penyelenggaraan PSU Perumahan / Perbaikan Prasarana, Sarana,	9V8J+3FV, Jl. Kradenan Gg. 6, Karangketug, Kec. Gadingrejo, Kota Pasuruan, Jawa Timur 67135 RT/ RW 07/06, Kota	Persentase Prasarana, Sarana dan Utilitas Umum (PSU) Kawasan Permukiman yang Layak / Jumlah Prasarana, Sarana dan Utilitas Umum (PSU) Kawasan	350 m	Prioritas 2
			dan Utilitas Umum di Perumahan	Pasuruan	Permukiman yang Terbangun dan Terpelihara / Jumlah Lokasi PSU Perumahan yang Dilaksanakan Perbaikan		
91	#PG Pembangunan/ Rehabilitasi Pekerjaan Paving Permukiman (Pekerjaan Paving Per m^2)	Pokir (Mahfud Husairi, ST)	Program Peningkatan Prasarana, Sarana dan Utilitas Umum (PSU) /	Dusun Rujak Gadung RT/RW 01/01 Karangketug, Kota Pasuruan	Persentase Prasarana, Sarana dan Utilitas Umum (PSU) Kawasan Permukiman yang Layak /	150 m	Prioritas 1

No.	Usulan	Asal Usulan (Musrenbang/ Pokir/ Forum PD)	Program/Kegiatan/Sub Kegiatan	Lokasi	Indikator Kinerja	Besaran / Volume	Catatan
1	2	3	4	5	6	7	8
			Urusan Penyelenggaraan PSU Perumahan / Perbaikan Prasarana, Sarana, dan Utilitas Umum di Perumahan		Jumlah Prasarana, Sarana dan Utilitas Umum (PSU) Kawasan Permukiman yang Terbangun dan Terpelihara / Jumlah Lokasi PSU Perumahan yang Dilaksanakan Perbaikan		
92	#PG Pembangunan/ Rehabilitasi Pekerjaan Saluran Permukiman	Pokir (M. Suci Mardiko, ST)	Program Peningkatan Prasarana, Sarana dan Utilitas Umum (PSU) / Urusan Penyelenggaraan PSU Perumahan / Perbaikan Prasarana, Sarana, dan Utilitas Umum di Perumahan	RT.1 RW.3 Kel. Karangketug, Kec. Gadingrejo, CP: Pak Endro 082231137522, Kota Pasuruan	Persentase Prasarana, Sarana dan Utilitas Umum (PSU) Kawasan Permukiman yang Layak / Jumlah Prasarana, Sarana dan Utilitas Umum (PSU) Kawasan Permukiman yang Terbangun dan Terpelihara / Jumlah Lokasi PSU Perumahan yang Dilaksanakan Perbaikan	50 m	Prioritas 2
93	#PG Pembangunan/ Rehabilitasi Pekerjaan Jembatan Permukiman	Musren (Alifah Nurma, SH)	Program Peningkatan Prasarana, Sarana dan Utilitas Umum (PSU) / Urusan Penyelenggaraan PSU Perumahan / Perbaikan Prasarana, Sarana,	"RT 001 RW 005 Kelurahan Krapyakrejo/Dengan Titik Kordinat 1. -7.649703, 112.880831	Persentase Prasarana, Sarana dan Utilitas Umum (PSU) Kawasan Permukiman yang Layak / Jumlah Prasarana, Sarana dan Utilitas Umum (PSU) Kawasan	11,25 m	Prioritas 1
			dan Utilitas Umum di Perumahan	2. -7.649832, 112.881364 3. -7.650444, 112.881280", Kota Pasuruan	Permukiman yang Terbangun dan Terpelihara / Jumlah Lokasi PSU Perumahan yang Dilaksanakan Perbaikan		
94	#PG Pembangunan/ Rehabilitasi Pekerjaan Saluran Permukiman	Pokir (H. Mokhamad Khasan, SE)	Program Peningkatan Prasarana, Sarana dan Utilitas Umum (PSU) / Urusan Penyelenggaraan PSU Perumahan / Perbaikan Prasarana, Sarana, dan Utilitas Umum di Perumahan	Gang 1, Gang III, Gang IV RT06 RW01 Kelurahan Krapyakrejo, Kecamatan Gadingrejo CP: Bpk. Eko Sigit/ 081336619221, Kota Pasuruan	Persentase Prasarana, Sarana dan Utilitas Umum (PSU) Kawasan Permukiman yang Layak / Jumlah Prasarana, Sarana dan Utilitas Umum (PSU) Kawasan Permukiman yang Terbangun dan Terpelihara / Jumlah Lokasi PSU Perumahan yang Dilaksanakan Perbaikan	349,7 m	Prioritas 1
95	#PG Pembangunan/ Rehabilitasi Pekerjaan Saluran Perumahan	Musren (Mokhamad Agus Setyono, SH)	Program Peningkatan Prasarana, Sarana dan Utilitas Umum (PSU) / Urusan Penyelenggaraan PSU Perumahan /	RT. 01 s/d RT.03 RW.07 Perum Nuansa Candi 2, Kota Pasuruan	Persentase Prasarana, Sarana dan Utilitas Umum (PSU) Kawasan Permukiman yang Layak / Jumlah Prasarana, Sarana dan Utilitas Umum (PSU) Kawasan Permukiman	94 m	Prioritas 1

No.	Usulan	Asal Usulan (Musrenbang/ Pokir/ Forum PD)	Program/Kegiatan/Sub Kegiatan	Lokasi	Indikator Kinerja	Besaran / Volume	Catatan
1	2	3	4	5	6	7	8
			Penyediaan Prasarana, Sarana, dan Utilitas Umum di Perumahan		yang Terbangun dan Terpelihara / Jumlah Lokasi Perumahan yang Disediakan Prasarana, Sarana, dan Utilitas Umum		
96	#PG Pembangunan/ Rehabilitasi Pekerjaan Paving Perumahan (Pekerjaan Paving Per m^2)	Pokir (M. Suci Mardiko, ST)	Program Peningkatan Prasarana, Sarana dan Utilitas Umum (PSU) / Urusan Penyelenggaraan PSU Perumahan / Penyediaan Prasarana,	RT.01,02,03,04,08 RW.05 Perum Gading Permai Kel. Petahunan, Kec. Gadingrejo, CP: M. Suci Mardiko 0812-1754-8179, Kota	Persentase Prasarana, Sarana dan Utilitas Umum (PSU) Kawasan Permukiman yang Layak / Jumlah Prasarana, Sarana dan Utilitas Umum (PSU) Kawasan	900 m	Prioritas 3
			Sarana, dan Utilitas Umum di Perumahan	Pasuruan	Permukiman yang Terbangun dan Terpelihara / Jumlah Lokasi Perumahan yang Disediakan Prasarana, Sarana, dan Utilitas Umum		
97	#PG Pembangunan/ Rehabilitasi Pekerjaan Paving dan Saluran Permukiman	Pokir (H.M.Thoyib,SH)	Program Peningkatan Prasarana, Sarana dan Utilitas Umum (PSU) / Urusan Penyelenggaraan PSU Perumahan / Perbaikan Prasarana, Sarana, dan Utilitas Umum di Perumahan	RT 05 RW 02 Kelurahan Petahunan, Kecamatan Gadingrejo CP: Bpk. Bambang/ 089519264897, Kota Pasuruan	Persentase Prasarana, Sarana dan Utilitas Umum (PSU) Kawasan Permukiman yang Layak / Jumlah Prasarana, Sarana dan Utilitas Umum (PSU) Kawasan Permukiman yang Terbangun dan Terpelihara / Jumlah Lokasi PSU Perumahan yang Dilaksanakan Perbaikan	194 m	Prioritas 1
98	#PG Pembangunan/ Rehabilitasi Pekerjaan Saluran Permukiman	Pokir (H.M.Thoyib,SH)	Program Peningkatan Prasarana, Sarana dan Utilitas Umum (PSU) / Urusan Penyelenggaraan PSU Perumahan / Perbaikan Prasarana, Sarana, dan Utilitas Umum di Perumahan	RT 04 RW 01 Kelurahan Petahunan, Kecamatan Gadingrejo CP: Bpk. H.Nono/ 082329176963, Kota Pasuruan	Persentase Prasarana, Sarana dan Utilitas Umum (PSU) Kawasan Permukiman yang Layak / Jumlah Prasarana, Sarana dan Utilitas Umum (PSU) Kawasan Permukiman yang Terbangun dan Terpelihara / Jumlah Lokasi PSU Perumahan yang Dilaksanakan Perbaikan	211,6 m	Prioritas 1
99	#PG Pembangunan/ Rehabilitasi Pekerjaan Saluran Permukiman	Pokir (H.M.Thoyib,SH)	Program Peningkatan Prasarana, Sarana dan Utilitas Umum (PSU) / Urusan Penyelenggaraan PSU Perumahan /	RT03 RW03 Kelurahan Petahunan, Kecamatan Gadingrejo CP: Bpk. Riadi/ 082119637100, Kota Pasuruan	Persentase Prasarana, Sarana dan Utilitas Umum (PSU) Kawasan Permukiman yang Layak / Jumlah Prasarana, Sarana dan Utilitas Umum (PSU) Kawasan	250 m	Prioritas 2

No.	Usulan	Asal Usulan (Musrenbang/ Pokir/ Forum PD)	Program/Kegiatan/Sub Kegiatan	Lokasi	Indikator Kinerja	Besaran / Volume	Catatan
1	2	3	4	5	6	7	8
			Perbaikan Prasarana, Sarana,				
			dan Utilitas Umum di Perumahan		Permukiman yang Terbangun dan Terpelihara / Jumlah Lokasi PSU Perumahan yang Dilaksanakan Perbaikan		
100	#PG Pembangunan/ Rehabilitasi Pekerjaan Paving Permukiman (Pekerjaan Paving Per m^2)	Musren (Aan Prasetyo, SE)	Program Peningkatan Prasarana, Sarana dan Utilitas Umum (PSU) / Urusan Penyelenggaraan PSU Perumahan / Perbaikan Prasarana, Sarana, dan Utilitas Umum di Perumahan	RT.02 RW.03 RT,03 RW.02 RT.02 RW.04 RT.01 RW.06 RT.03 RW.06 RT.03 RW.04 RT.04 RW.02 RT.02 RW.05 RT.05 RW.02, Kota Pasuruan	Persentase Prasarana, Sarana dan Utilitas Umum (PSU) Kawasan Permukiman yang Layak / Jumlah Prasarana, Sarana dan Utilitas Umum (PSU) Kawasan Permukiman yang Terbangun dan Terpelihara / Jumlah Lokasi PSU Perumahan yang Dilaksanakan Perbaikan	141,5 m	Prioritas 1
101	#PG Pembangunan/ Rehabilitasi Pekerjaan Paving dan Saluran Perumahan	Pokir (H. Aris Ubaidillah)	Program Peningkatan Prasarana, Sarana dan Utilitas Umum (PSU) / Urusan Penyelenggaraan PSU Perumahan / Penyediaan Prasarana, Sarana, dan Utilitas Umum di Perumahan	Jl Slamet Riadi RT 01 dan RT 02 RW 05 Kelurahan Sebani Kecamatan Gadingrejo (Sokheb _081216528203), Kota Pasuruan	Persentase Prasarana, Sarana dan Utilitas Umum (PSU) Kawasan Permukiman yang Layak / Jumlah Prasarana, Sarana dan Utilitas Umum (PSU) Kawasan Permukiman yang Terbangun dan Terpelihara / Jumlah Lokasi Perumahan yang Disediakan Prasarana, Sarana, dan Utilitas Umum	970 m	Prioritas 1
102	#PG Pembangunan/ Rehabilitasi Pekerjaan Paving dan Saluran Permukiman	Pokir (H. Aris Ubaidillah)	Program Peningkatan Prasarana, Sarana dan Utilitas Umum (PSU) / Urusan Penyelenggaraan PSU Perumahan / Perbaikan Prasarana, Sarana,	Jalan Lingkungan RT 01, RT 02 dan RT 03 RW 06 Kelurahan Sebani Kecamatan Gadingrejo (Saikhu-082140127779), Kota	Persentase Prasarana, Sarana dan Utilitas Umum (PSU) Kawasan Permukiman yang Layak / Jumlah Prasarana, Sarana dan Utilitas Umum (PSU) Kawasan	427,7 m	Prioritas 3
			dan Utilitas Umum di Perumahan	Pasuruan	Permukiman yang Terbangun dan Terpelihara / Jumlah Lokasi PSU Perumahan yang Dilaksanakan Perbaikan		
103	#PG Pembangunan/ Rehabilitasi Pekerjaan Penerangan Jalan Lingkungan Permukiman	Pokir (H. Aris Ubaidillah)	Program Peningkatan Prasarana, Sarana dan Utilitas Umum (PSU) /	Perkampungnan RT 02 RW 06 Kelurahan Sebani Kecamatan Gadingrejo (Saikhu-082140127779), Kota Pasuruan	Persentase Prasarana, Sarana dan Utilitas Umum (PSU) Kawasan Permukiman yang Layak /	4 Titik	Prioritas 2

No.	Usulan	Asal Usulan (Musrenbang/ Pokir/ Forum PD)	Program/Kegiatan/Sub Kegiatan	Lokasi	Indikator Kinerja	Besaran / Volume	Catatan
1	2	3	4	5	6	7	8
			Urusan Penyelenggaraan PSU Perumahan / Perbaikan Prasarana, Sarana, dan Utilitas Umum di Perumahan		Jumlah Prasarana, Sarana dan Utilitas Umum (PSU) Kawasan Permukiman yang Terbangun dan Terpelihara / Jumlah Lokasi PSU Perumahan yang Dilaksanakan Perbaikan		
104	#PG Pembangunan/ Rehabilitasi Pekerjaan Paving Perumahan (Pekerjaan Paving Per m^2)	Pokir (H.M.Thoyib,SH)	Program Peningkatan Prasarana, Sarana dan Utilitas Umum (PSU) / Urusan Penyelenggaraan PSU Perumahan / Penyediaan Prasarana, Sarana, dan Utilitas Umum di Perumahan	Perum Griya Fortuna RT 06 RW 02 Kelurahan Sebani, Kecamatan Gadingrejo CP: Irwan / 082141386705, Kota Pasuruan	Persentase Prasarana, Sarana dan Utilitas Umum (PSU) Kawasan Permukiman yang Layak / Jumlah Prasarana, Sarana dan Utilitas Umum (PSU) Kawasan Permukiman yang Terbangun dan Terpelihara / Jumlah Lokasi PSU Perumahan yang Dilaksanakan Perbaikan	715,4 m	Prioritas 2
105	#PG Pembangunan/ Rehabilitasi Pekerjaan Paving dan Saluran Permukiman	Pokir (H. Ismail Marzuki Hasan, SE)	Program Peningkatan Prasarana, Sarana dan Utilitas Umum (PSU) / Urusan Penyelenggaraan PSU Perumahan / Perbaikan Prasarana, Sarana,	Bapak Totok, Ketua RT 5 Sekarindah 2, Kota Pasuruan	Persentase Prasarana, Sarana dan Utilitas Umum (PSU) Kawasan Permukiman yang Layak / Jumlah Prasarana, Sarana dan Utilitas Umum (PSU) Kawasan	172 m	Prioritas 1
			dan Utilitas Umum di Perumahan		Permukiman yang Terbangun dan Terpelihara / Jumlah Lokasi PSU Perumahan yang Dilaksanakan Perbaikan		
106	#PG Pembangunan/ Rehabilitasi Pekerjaan Paving dan Saluran Perumahan	Pokir (H. Ismail Marzuki Hasan, SE)	Program Peningkatan Prasarana, Sarana dan Utilitas Umum (PSU) / Urusan Penyelenggaraan PSU Perumahan / Penyediaan Prasarana, Sarana, dan Utilitas Umum di Perumahan	Bapak Khusaeni, Perumahan Sekar Indah 2 Kelurahan Bakalan., Kota Pasuruan	Persentase Prasarana, Sarana dan Utilitas Umum (PSU) Kawasan Permukiman yang Layak / Jumlah Prasarana, Sarana dan Utilitas Umum (PSU) Kawasan Permukiman yang Terbangun dan Terpelihara / Jumlah Lokasi Perumahan yang Disediakan Prasarana, Sarana, dan Utilitas Umum	412 m	Prioritas 1
107	#PG Pembangunan/ Rehabilitasi Pekerjaan Paving dan Saluran Perumahan	Pokir (Hj. Miftahul Jannah, SE)	Program Peningkatan Prasarana, Sarana dan Utilitas Umum (PSU) / Urusan Penyelenggaraan PSU	Bapak Widodo, RT 5 RW 8 Kel. Bakalan Kec. Bugul Kidul. 081234891900, Kota Pasuruan	Persentase Prasarana, Sarana dan Utilitas Umum (PSU) Kawasan Permukiman yang Layak / Jumlah Prasarana, Sarana dan Utilitas	-	Prioritas 3

No.	Usulan	Asal Usulan (Musrenbang/ Pokir/ Forum PD)	Program/Kegiatan/Sub Kegiatan	Lokasi	Indikator Kinerja	Besaran / Volume	Catatan
1	2	3	4	5	6	7	8
			Perumahan / Penyediaan Prasarana, Sarana, dan Utilitas Umum di Perumahan		Umum (PSU) Kawasan Permukiman yang Terbangun dan Terpelihara / Jumlah Lokasi Perumahan yang Disediakan Prasarana, Sarana, dan Utilitas Umum		
108	#PG Pembangunan/ Rehabilitasi Pekerjaan Paving Permukiman (Pekerjaan Paving Per m^2)	Pokir (Mukhammad Ruddy Salam,SPd.I)	Program Peningkatan Prasarana, Sarana dan Utilitas Umum (PSU) / Urusan Penyelenggaraan PSU Perumahan / Perbaikan Prasarana, Sarana,	RT 01 RW 04 Kelurahan Bakalan, Kecamatan Bugul Kidul CP: Bpk. M. Ruddy Salam/ 085257780469, Kota Pasuruan	Persentase Prasarana, Sarana dan Utilitas Umum (PSU) Kawasan Permukiman yang Layak / Jumlah Prasarana, Sarana dan Utilitas Umum (PSU) Kawasan	392 m	Prioritas 2
			dan Utilitas Umum di Perumahan		Permukiman yang Terbangun dan Terpelihara / Jumlah Lokasi PSU Perumahan yang Dilaksanakan Perbaikan		
109	#PG Perbaikan Rumah Tidak Layak Huni	Pokir (Lailatul Karomah)	Program Kawasan Permukiman / Peningkatan Kualitas Kawasan Permukiman Kumuh dengan Luas di Bawah 10 (Sepuluh) Ha / Perbaikan Rumah Tidak Layak Huni	Lingkungan RT 02 RW 01 Kelurahan Blandongan Kecamatan Bugul Kidul, Kota Pasuruan	Jumlah Ketersediaan Rumah Layak Huni / Persentase RTLH pada Kawasan Permukiman Kumuh yang Ditangani / Jumlah Rumah Tidak Layak Huni yang Diperbaiki	1 Unit	Prioritas 1
110	#PG Pembangunan/ Rehabilitasi Pekerjaan Paving Permukiman (Pekerjaan Paving Per m^2)	Pokir (Mukhammad Ruddy Salam,SPd.I)	Program Peningkatan Prasarana, Sarana dan Utilitas Umum (PSU) / Urusan Penyelenggaraan PSU Perumahan / Perbaikan Prasarana, Sarana, dan Utilitas Umum di Perumahan	RT 03 RW 06 Kelurahan Blandongan Kecamatan Bugul Kidul CP: Bpk. M. Ruddy Salam/ 085257780469, Kota Pasuruan	Persentase Prasarana, Sarana dan Utilitas Umum (PSU) Kawasan Permukiman yang Layak / Jumlah Prasarana, Sarana dan Utilitas Umum (PSU) Kawasan Permukiman yang Terbangun dan Terpelihara / Jumlah Lokasi PSU Perumahan yang Dilaksanakan Perbaikan	70 m	Prioritas 1
111	#PG Pembangunan/ Rehabilitasi Pekerjaan Paving Permukiman (Pekerjaan Paving Per m^2)	Pokir (Mukhammad Ruddy Salam,SPd.I)	Program Peningkatan Prasarana, Sarana dan Utilitas Umum (PSU) / Urusan Penyelenggaraan PSU Perumahan /	RT 02 dan RT 03 RW 03 Kelurahan Blandongan, Kecamatan Bugul Kidul CP: Bpk. M. Ruddy Salam/ 085257780469, Kota Pasuruan	Persentase Prasarana, Sarana dan Utilitas Umum (PSU) Kawasan Permukiman yang Layak / Jumlah Prasarana, Sarana dan Utilitas Umum (PSU) Kawasan Permukiman	130 m	Prioritas 2

No.	Usulan	Asal Usulan (Musrenbang/ Pokir/ Forum PD)	Program/Kegiatan/Sub Kegiatan	Lokasi	Indikator Kinerja	Besaran / Volume	Catatan
1	2	3	4	5	6	7	8
			Perbaikan Prasarana, Sarana, dan Utilitas Umum di Perumahan		yang Terbangun dan Terpelihara / Jumlah Lokasi PSU		
					Perumahan yang Dilaksanakan Perbaikan		
112	#PG Pembangunan/ Rehabilitasi Pekerjaan Penerangan Jalan Lingkungan Permukiman	Pokir (Mukhammad Ruddy Salam,SPd.I)	Program Peningkatan Prasarana, Sarana dan Utilitas Umum (PSU) / Urusan Penyelenggaraan PSU Perumahan / Perbaikan Prasarana, Sarana, dan Utilitas Umum di Perumahan	RT 02 RW 03 Kelurahan Blandongan, Kecamatan Bugul Kidul CP: Bpk. M. Ruddy Salam/ 085257780469, Kota Pasuruan	Persentase Prasarana, Sarana dan Utilitas Umum (PSU) Kawasan Permukiman yang Layak / Jumlah Prasarana, Sarana dan Utilitas Umum (PSU) Kawasan Permukiman yang Terbangun dan Terpelihara / Jumlah Lokasi PSU Perumahan yang Dilaksanakan Perbaikan	5 Titik	Prioritas 2
113	#PG Pembangunan/ Rehabilitasi Pekerjaan Paving dan Saluran Permukiman	Pokir (Mukhammad Ruddy Salam,SPd.I)	Program Peningkatan Prasarana, Sarana dan Utilitas Umum (PSU) / Urusan Penyelenggaraan PSU Perumahan / Perbaikan Prasarana, Sarana, dan Utilitas Umum di Perumahan	RT 02 RW 01 Kelurahan Blandongan, Kecamatan Bugul Kidul CP: Bpk. M. Ruddy Salam/ 085257780469, Kota Pasuruan	Persentase Prasarana, Sarana dan Utilitas Umum (PSU) Kawasan Permukiman yang Layak / Jumlah Prasarana, Sarana dan Utilitas Umum (PSU) Kawasan Permukiman yang Terbangun dan Terpelihara / Jumlah Lokasi PSU Perumahan yang Dilaksanakan Perbaikan	175 m	Prioritas 1
114	#PG Pembangunan/ Rehabilitasi Pekerjaan Paving dan Saluran Permukiman	Musren (Inus Mardiningtyas, SH)	Program Peningkatan Prasarana, Sarana dan Utilitas Umum (PSU) / Urusan Penyelenggaraan PSU Perumahan / Perbaikan Prasarana, Sarana, dan Utilitas Umum di Perumahan	Jl. Patimura RT 05 RW 01, Kelurahan Bugul Kidul, Kota Pasuruan, Kota Pasuruan	Persentase Prasarana, Sarana dan Utilitas Umum (PSU) Kawasan Permukiman yang Layak / Jumlah Prasarana, Sarana dan Utilitas Umum (PSU) Kawasan Permukiman yang Terbangun dan Terpelihara / Jumlah Lokasi PSU	147,29 m	Prioritas 1
					Perumahan yang Dilaksanakan Perbaikan		
115	#PG Pembangunan/ Rehabilitasi Pekerjaan Saluran Permukiman	Musren (Inus Mardiningtyas, SH)	Program Peningkatan Prasarana, Sarana dan Utilitas Umum (PSU) / Urusan Penyelenggaraan PSU Perumahan /	Jl. Anggur (Masjid Al-Muhajirin) RT 05 RW 04, Kelurahan Bugul Kidul, Kota Pasuruan, Kota Pasuruan	Persentase Prasarana, Sarana dan Utilitas Umum (PSU) Kawasan Permukiman yang Layak / Jumlah Prasarana, Sarana dan Utilitas Umum (PSU) Kawasan Permukiman	75 m	Prioritas 1

No.	Usulan	Asal Usulan (Musrenbang/ Pokir/ Forum PD)	Program/Kegiatan/Sub Kegiatan	Lokasi	Indikator Kinerja	Besaran / Volume	Catatan
1	2	3	4	5	6	7	8
			Perbaikan Prasarana, Sarana, dan Utilitas Umum di Perumahan		yang Terbangun dan Terpelihara / Jumlah Lokasi PSU Perumahan yang Dilaksanakan Perbaikan		
116	#PG Pembangunan/ Rehabilitasi Pekerjaan Paving Perumahan (Pekerjaan Paving Per m^2)	Pokir (Lailatul Karomah)	Program Peningkatan Prasarana, Sarana dan Utilitas Umum (PSU) / Urusan Penyelenggaraan PSU Perumahan / Penyediaan Prasarana, Sarana, dan Utilitas Umum di Perumahan	Lingkungan RT 06 RW 03 Kelurahan Bugul Kidul Kecamatan Bugul Kidul, Kota Pasuruan	Persentase Prasarana, Sarana dan Utilitas Umum (PSU) Kawasan Permukiman yang Layak / Jumlah Prasarana, Sarana dan Utilitas Umum (PSU) Kawasan Permukiman yang Terbangun dan Terpelihara / Jumlah Lokasi Perumahan yang Disediakan Prasarana, Sarana, dan Utilitas Umum	337,56 m	Prioritas 1
117	#PG Perbaikan Rumah Tidak Layak Huni	Pokir (Lailatul Karomah)	Program Kawasan Permukiman / Peningkatan Kualitas Kawasan Permukiman Kumuh dengan Luas di Bawah 10 (Sepuluh) Ha / Perbaikan Rumah Tidak Layak Huni	Jalan Patimura RT 06 RW 03 Kelurahan Bugul Kidul Kecamatan Bugul Kidul (Sutris-081331496798), Kota Pasuruan	Jumlah Ketersediaan Rumah Layak Huni / Persentase RTLH pada Kawasan Permukiman Kumuh yang Ditangani / Jumlah Rumah Tidak Layak Huni yang Diperbaiki	1 Unit	Prioritas 1
118	#PG Pembangunan/ Rehabilitasi Pekerjaan Paving dan Saluran Permukiman	Pokir (Lailatul Karomah)	Program Peningkatan Prasarana, Sarana dan Utilitas Umum (PSU) / Urusan Penyelenggaraan PSU Perumahan / Perbaikan Prasarana, Sarana, dan Utilitas Umum di Perumahan	Sepanjang Jalan Lingkungan RT 01, RT 02, RT 03, dan RT 04 RW 06 Kelurahan Kepel Kecamatan Bugulkidul (H Ismail-085259480177), Kota Pasuruan	Persentase Prasarana, Sarana dan Utilitas Umum (PSU) Kawasan Permukiman yang Layak / Jumlah Prasarana, Sarana dan Utilitas Umum (PSU) Kawasan Permukiman yang Terbangun dan Terpelihara / Jumlah Lokasi PSU Perumahan yang Dilaksanakan Perbaikan	416 m	Prioritas 1
119	#PG Pembangunan/ Rehabilitasi Pekerjaan Penerangan Jalan Lingkungan Permukiman	Pokir (Lailatul Karomah)	Program Peningkatan Prasarana, Sarana dan Utilitas Umum (PSU) / Urusan Penyelenggaraan PSU Perumahan / Perbaikan Prasarana, Sarana, dan Utilitas Umum di Perumahan	Desa Bintingan RT 01, RT 02, RT 03 dan RT 04 RW 06 Kelurahan Kepel Kecamatan Bugul Kidul (Sundari - 081311726412), Kota Pasuruan	Persentase Prasarana, Sarana dan Utilitas Umum (PSU) Kawasan Permukiman yang Layak / Jumlah Prasarana, Sarana dan Utilitas Umum (PSU) Kawasan Permukiman yang Terbangun dan Terpelihara / Jumlah Lokasi PSU Perumahan yang Dilaksanakan Perbaikan	10 Titik	Prioritas 3

No.	Usulan	Asal Usulan (Musrenbang/ Pokir/ Forum PD)	Program/Kegiatan/Sub Kegiatan	Lokasi	Indikator Kinerja	Besaran / Volume	Catatan
1	2	3	4	5	6	7	8
120	#PG Perbaikan Rumah Tidak Layak Huni	Pokir (H. Aris Budi Prasetya)	Program Kawasan Permukiman / Peningkatan Kualitas Kawasan Permukiman Kumuh dengan Luas di Bawah 10 (Sepuluh) Ha / Perbaikan Rumah Tidak Layak Huni	Lingkungan Krajan Kel. Kepel, Kecamatan Bugulkidul, Kota Pasuruan	Jumlah Ketersediaan Rumah Layak Huni / Persentase RTLH pada Kawasan Permukiman Kumuh yang Ditangani / Jumlah Rumah Tidak Layak Huni yang Diperbaiki	1 Unit	Prioritas 1
121	#PG Pembangunan/ Rehabilitasi Pekerjaan Paving dan Saluran	Musren (Sumiati, S.Pd, MM)	Program Peningkatan Prasarana, Sarana dan Utilitas Umum (PSU) /	RT 3,4,5, dan 7 RW.01, Kota Pasuruan	Persentase Prasarana, Sarana dan Utilitas Umum (PSU) Kawasan Permukiman yang	715,88 m	Prioritas 1
	Permukiman		Urusan Penyelenggaraan PSU Perumahan / Perbaikan Prasarana, Sarana, dan Utilitas Umum di Perumahan		Layak / Jumlah Prasarana, Sarana dan Utilitas Umum (PSU) Kawasan Permukiman yang Terbangun dan Terpelihara / Jumlah Lokasi PSU Perumahan yang Dilaksanakan Perbaikan		
122	#PG Pembangunan/ Rehabilitasi Pekerjaan Paving Permukiman (Pekerjaan Paving Per m^2)	Musren (Ilham Wibisono, S.AP, MM.Kes)	Program Peningkatan Prasarana, Sarana dan Utilitas Umum (PSU) / Urusan Penyelenggaraan PSU Perumahan / Perbaikan Prasarana, Sarana, dan Utilitas Umum di Perumahan	RT 4 RW 1 (150 m^2) dan RT 2 RW 1 (100 m^2) Kelurahan Tapaan, Penanggung Jawab RT 4 Pak Budi Santoso (085204857191); penanggung jawab RT 2 Pak Hadi santoso (082312537766); dan Ketua RW 1 Pak Riduan (085231809845), Kota Pasuruan	Persentase Prasarana, Sarana dan Utilitas Umum (PSU) Kawasan Permukiman yang Layak / Jumlah Prasarana, Sarana dan Utilitas Umum (PSU) Kawasan Permukiman yang Terbangun dan Terpelihara / Jumlah Lokasi PSU Perumahan yang Dilaksanakan Perbaikan	467 m	Prioritas 1
123	#PG Pembangunan/ Rehabilitasi Pekerjaan Jembatan Permukiman	Pokir (H. Ismail Marzuki Hasan, SE)	Program Peningkatan Prasarana, Sarana dan Utilitas Umum (PSU) / Urusan Penyelenggaraan PSU Perumahan / Perbaikan Prasarana, Sarana, dan Utilitas Umum di Perumahan	Lukman Hakim Dsn Glagah Kel Tapaan. 0813-3122-9311, Kota Pasuruan	Persentase Prasarana, Sarana dan Utilitas Umum (PSU) Kawasan Permukiman yang Layak / Jumlah Prasarana, Sarana dan Utilitas Umum (PSU) Kawasan Permukiman yang Terbangun dan Terpelihara / Jumlah Lokasi PSU Perumahan yang Dilaksanakan Perbaikan	7,5 m	Prioritas 2

BAB III
TUJUAN DAN SASARAN PERANGKAT DAERAH

3.1. Telaahan Terhadap Kebijakan Nasional

Berdasarkan Rencana Pembangunan Jangka Panjang Nasional (RPJPN) Tahun 2025-2045 yang dituangkan dalam Undang-Undang Nomor 59 tahun 2024 tentang RPJPN, Visi Pembangunan Nasional Jangka Panjang adalah Indonesia Emas 2045 sebagai Negara Kesatuan Republik Indonesia yang Bersatu, Berdaulat, Maju dan Berkelanjutan. Kerangka Visi Indonesia Emas 2045 dalam Rencana Pembangunan Jangka Menengah Nasional (RPJMN) 2025-2029 adalah: Bersama Indonesia Maju, Menuju Indonesia Emas 2045, yang telah dijabarkan dalam 8 Prioritas Nasional Asta Cita, yakni sebagai berikut:

1. Memperkokoh Ideologi Pancasila, Demokrasi, dan Hak Asasi Manusia (HAM);
2. Memantapkan Sistem Pertahanan Keamanan Negara dan Mendorong Kemandirian Bangsa melalui Swasembada Pangan, Energi, Air, Ekonomi Syariah, Ekonomi Digital, Ekonomi Hijau, dan Ekonomi Biru;
3. Melanjutkan Pengembangan Infrastruktur dan Meningkatkan Lapangan Kerja yang Berkualitas, Mendorong Kewirausahaan, Mengembangkan Industri Kreatif serta Mengembangkan Agromaritim Industri Di Sentra Produksi melalui Peran Aktif Koperasi;
4. Memperkuat Pembangunan Sumber Daya Manusia (SDM), Sains, Teknologi, Pendidikan, Kesehatan, Prestasi Olahraga, Kesetaraan Gender, serta Penguatan Peran Perempuan, Pemuda (Generasi Millenial dan Generasi Z), dan Penyandang Disabilitas;
5. Melanjutkan Hilirisasi dan Mengembangkan Industri Berbasis Sumber Daya Alam untuk Meningkatkan Nilai Tambah Di Dalam Negeri;
6. Membangun dari Desa dan dari Bawah untuk Pertumbuhan Ekonomi, Pemerataan Ekonomi, dan Pemberantasan Kemiskinan;
7. Memperkuat Reformasi Politik, Hukum, dan Birokrasi, serta Memperkuat Pencegahan dan Pemberantasan Korupsi, Narkoba, Judi dan Penyelundupan; dan
8. Memperkuat Penyelarasan Kehidupan yang Harmonis dengan Lingkungan, Alam dan Budaya, serta Peningkatan Toleransi Antarumat Beragama untuk Mencapai Masyarakat yang Adil dan Makmur.

Asta Cita tersebut memuat 17 program prioritas yang mencakup rencana pembangunan di berbagai sektor serta langkah-langkah berupa Program Hasil Terbaik Cepat/*Quick Wins*. Keseluruhan upaya tersebut diformulasikan untuk menjawab permasalahan serta tantangan utama secara cepat, tepat, dan terukur guna menciptakan struktur yang kokoh dalam menunjang pelaksanaan berbagai program pembangunan nasional. Adapun 17 program prioritas tersebut antara lain sebagai berikut:

1. Mencapai Swasembada Pangan, Energi, dan Air;
2. Penyempurnaan Sistem Penerimaan Negara;

3. Reformasi Politik, Hukum, dan Birokrasi;
4. Pencegahan dan Pemberantasan Korupsi;
5. Pemberantasan Kemiskinan;
6. Pencegahan dan Pemberantasan Narkoba;
7. Menjamin Tersedianya Pelayanan Kesehatan bagi Seluruh Rakyat Indonesia: Peningkatan BPJS Kesehatan dan Penyediaan Obat untuk Rakyat;
8. Penguatan Pendidikan, Sains, dan Teknologi, serta Digitalisasi;
9. Penguatan Pertahanan dan Keamanan Negara dan Pemeliharaan Hubungan Internasional yang Kondusif;
10. Penguatan Kesetaraan Gender dan Perlindungan Hak Perempuan, Anak, serta Penyandang Disabilitas;
11. Menjamin Pelestarian Lingkungan Hidup;
12. Menjamin Ketersediaan Pupuk, Benih, dan Pestisida Langsung ke Petani;
13. Menjamin Pembangunan Hunian Berkualitas Terjangkau Bersanitasi Baik untuk Masyarakat Perdesaan/Perkotaan dan Rakyat yang Membutuhkan;
14. Melanjutkan Pemerataan Ekonomi dan Penguatan UMKM melalui Program Kredit Usaha dan Pembangunan Ibu Kota Nusantara (IKN) serta Kota-Kota Inovatif-Karakteristik-Mandiri Lainnya;
15. Melanjutkan Hilirisasi dan Industrialisasi Berbasiskan Sumber Daya Alam (SDA), Termasuk Sumber Daya Maritim untuk Membuka Lapangan Kerja yang Seluas-Luasnya dalam Mewujudkan Keadilan Ekonomi;
16. Memastikan Kerukunan Antarumat Beragama, Kebebasan Beribadah, Pendirian, dan Perawatan Rumah Ibadah; dan
17. Pelestarian Seni Budaya, Peningkatan Ekonomi Kreatif, dan Peningkatan Prestasi Olahraga.

Sedangkan 8 program hasil terbaik cepat adalah sebagai berikut:

1. Memberi Makan Siang dan Susu Gratis Di Sekolah dan Pesantren, serta Bantuan Gizi untuk Anak Balita dan Ibu Hamil;
2. Menyelenggarakan Pemeriksaan Kesehatan Gratis, Menuntaskan Kasus TBC, dan Membangun Rumah Sakit Lengkap Berkualitas Di Kabupaten;
3. Mencetak dan Meningkatkan Produktivitas Lahan Pertanian dengan Lumbung Pangan Desa, Daerah dan Nasional;
4. Membangun Sekolah-Sekolah Unggul Terintegrasi Di Setiap Kabupaten dan Memperbaiki Sekolah-Sekolah yang Perlu Renovasi;
5. Melanjutkan dan Menambahkan Program Kartu-Kartu Kesejahteraan Sosial Serta Kartu Usaha untuk Menghilangkan Kemiskinan Absolut;
6. Menaikkan Gaji ASN (Terutama Guru, Dosen, Tenaga Kesehatan dan Penyuluh), TNI/POLRI, dan Pejabat Negara;

7. Melanjutkan Pembangunan Infrastruktur Desa dan Kelurahan, Bantuan Langsung Tunai (BLT), dan Menjamin Penyediaan Rumah Murah Bersanitasi Baik untuk yang Membutuhkan, Terutama Generasi Millennial, Generasi Z, dan Masyarakat Berpenghasilan Rendah (MBR); dan
8. Mendirikan Badan Penerimaan Negara dan Meningkatkan Rasio Penerimaan Negara terhadap Produk Domestik Bruto (PDB) ke 23%.

Dari 8 Prioritas Nasional Asta Cita di atas, prioritas nasional ke 2 yaitu Memantapkan sistem pertahanan keamanan negara dan mendorong kemandirian bangsa melalui swa sembada pangan, energi, air, ekonomi kreatif, ekonomi hijau, dan ekonomi biru dan prioritas nasional ke 6 yaitu Membangun dari Desa dan dari Bawah untuk Pertumbuhan Ekonomi, Pemerataan Ekonomi, dan Pemberantasan Kemiskinan sejalan dengan tugas dan fungsi Dinas Perumahan Rakyat dan Kawasan Permukiman Kota Pasuruan.

RPJMN 2025-2029 merupakan tahapan pertama (penguatan transformasi) dalam pembangunan jangka Panjang untuk mencapai Visi Indonesia Emas 2045. Pada tahap ini, pertumbuhan ekonomi diperkirakan berada pada kisaran 5,6-6,1 persen per tahun. Transformasi sosial dititikberatkan pada penuntasan pemenuhan pelayanan dasar kesehatan, pendidikan, dan perlindungan sosial, serta peningkatan kualitas SDM untuk membentuk manusia produktif. Transformasi ekonomi difokuskan pada upaya lanjutan proses hilirisasi sumber daya alam unggulan, peningkatan kapasitas riset inovasi dan produktivitas tenaga kerja, penerapan ekonomi hijau, pemenuhan akses digital di seluruh wilayah Indonesia, pembangunan perkotaan dan pusat-pusat pertumbuhan utamanya di luar pulau Jawa.

Transisi energi difokuskan pada penerapan CCS/CCUS dan pembatasan pembangunan PLTU batu bara; pemanfaatan *Energy Storage System* (ESS); pengembangan PLT ET (PLTA, PLTS, PLTP, PLTB, dan PLT Biomassa); penyiapan regulasi dan kelembagaan PLTN, hidrogen dan amonia rendah karbon; implementasi *carbon credit* secara luas; pengalihan subsidi fosil ke subsidi ET secara bertahap; peningkatan penggunaan gas bumi di sektor industri; peningkatan penggunaan kendaraan listrik dan peralatan listrik rumah tangga dan infrastruktur pendukungnya; dan pengembangan sistem jaringan kelistrikan melalui interkoneksi dan *smart grid*.

Transformasi tata kelola difokuskan pada perbaikan kelembagaan yang tepat fungsi, penyempurnaan fondasi penataan regulasi, pembentukan dan penguatan lembaga tunggal pengelola regulasi, peningkatan kualitas ASN berbasis merit, kebijakan pembangunan berbasis bukti, penerapan manajemen risiko perencanaan dan pengendalian pembangunan, peningkatan pelayanan publik berbasis teknologi informasi, serta penguatan kapasitas masyarakat sipil.

Supremasi hukum, stabilitas, dan kepemimpinan Indonesia difokuskan pada supremasi hukum serta penguatan stabilitas politik, dan keamanan nasional yang mencakup pembaharuan substansi hukum, pengembangan budaya hukum dan transformasi kelembagaan hukum yang mengedepankan keseimbangan antara kepastian, keadilan, kemanfaatan, dan perdamaian berlandaskan Pancasila, transformasi tata kelola keamanan dalam negeri, keamanan laut, keamanan dan

ketertiban masyarakat, keamanan insani dan keamanan siber sebagai pilar-pilar keamanan nasional, lembaga demokrasi yang kuat, akuntabel berbasis digital, parlemen modern, parpol yang berbasis nilai, sedangkan stabilitas ekonomi ditekankan untuk menjaga stabilitas harga yang dapat menjaga daya beli masyarakat dan kepercayaan investor, serta menjaga keberlanjutan fiskal yang adaptif untuk memenuhi kebutuhan pembangunan dan menjaga stabilitas sektor keuangan. Selanjutnya, pengembangan diplomasi yang tangguh dan pertahanan berdaya gentar kawasan difokuskan pada penguatan infrastruktur diplomasi dan kelembagaan, mengonsolidasikan kebijakan dan langkah-langkah untuk memperkuat sinergi diplomasi. Pembangunan kekuatan pertahanan berorientasi kepulauan dan maritim yang didukung industri pertahanan yang sehat, kuat dan mandiri.

Ketahanan sosial budaya dan ekologi difokuskan pada optimalisasi nilai agama dan budaya serta peran keluarga dalam pembangunan karakter manusia dan menggerakkan modal sosial dalam masyarakat; peningkatan ketangguhan manusia dan masyarakat dalam menghadapi berbagai perubahan dan bencana; penguatan riset, inovasi, dan teknologi dalam meningkatkan daya dukung sumber daya alam dan daya tampung lingkungan hidup; pengembangan kapasitas kelembagaan dan instrumen kebijakan pengelolaan sumber daya alam dan lingkungan hidup, termasuk untuk energi baru terbarukan; penguatan standardisasi dan regulasi dalam pengelolaan sumber daya alam dan lingkungan hidup; dan akselerasi pencapaian Tujuan Pembangunan Berkelanjutan dan penurunan emisi GRK.

Pembangunan wilayah potensi ekonomi tinggi utamanya melalui optimalisasi pemanfaatan infrastruktur yang ada, termasuk pemanfaatan potensi ketersediaan energi terutama dengan teknologi rendah karbon sesuai karakteristik wilayah *(smart grid).* Sementara itu, dalam kerangka transisi energi, secara bertahap pembangunan *island grid* (dimulai di Sumatera) dan *national grid* (dimulai antara Sumatera-Jawa) untuk mengoptimalkan pemanfaatan potensi sumber daya Energi Baru dan Terbarukan. Selanjutnya, dilakukan percepatan pembangunan konektivitas laut sebagai *backbone* logistik domestik yang dilengkapi dengan konektivitas udara, darat, dan digital. Melanjutkan pengembangan wilayah metropolitan dan kota besar serta melanjutkan pembangunan dan penyiapan 6 (enam) klaster ekonomi lbu Kota Nusantara (IKN). Penuntasan pemenuhan pelayanan dasar berkualitas (pendidikan, kesehatan, dan infrastruktur dasar termasuk listrik dengan *micro grid*) terutama pada wilayah dengan prioritas tinggi untuk mengurangi ketimpangan antar kelompok dan antar wilayah.

RPJPN dan RPJMN tersebut menjadi acuan dalam perumusan sasaran dan target pembangunan pemerintah provinsi dan kabupaten/kota seluruh Indonesia. Berdasarkan pada hasil identifikasi permasalahan dan isu strategis pembangunan jangka Panjang, maka dirumuskan Visi Rencana Pembangungan Jangka Panjang Daerah (RPJPD) Provinsi Jawa Timur Tahun 2025-2045 adalah Jawa Timur Berakhlak, Maju, Mendunia, dan Berkelanjutan. Pada Visi tersebut mengandung pengertian bahwa dalam 20 (dua puluh) tahun mendatang, Jawa Timur diharapkan menjadi provinsi yang memiliki karakter masyarakat yang berakhlak, maju, mampu bersaing secara kompetitif di pasar internasional dan mampu tumbuh menjadi tulang punggung

perekonomian nasional dalam rangka mengurangi kemiskinan, pengangguran dan kesenjangan antar wilayah serta mewujudkan kesejahteraan Masyarakat. Untuk mewujudkan pencapaian target Sasaran Utama Visi pembangunan Jangka Panjang Provinsi Jawa Timur, ditetapkan Lima Sasaran Utama Visi Jawa Timur 2045 sebagai berikut:

1. Peningkatan Pendapatan per Kapita;
2. Pengentasan Kemiskinan dan Pengurangan Ketimpangan;
3. Kepemimpinan dan Pengaruh Jawa Timur di Kancah Nasional Meningkat;
4. Produktivitas & Daya Saing SDM Meningkat; dan
5. Penurunan emisi GRK menuju net zero emission.

Berdasarkan karakteristik dan potensi yang dimiliki oleh Pemerintah Provinsi Jawa Timur, maka dirumuskan 8 (delapan) Misi Pembangunan Provinsi Jawa Timur yang selaras dengan Misi RPJPN. Misi tersebut merupakan penjabaran dari visi pembangunan jangka panjang daerah, yang selanjutnya dirumuskan dalam *statement*/kalimat misi, untuk memberi kejelasan implementasi dalam Arah Kebijakan. Rumusan Misi Rencana Pembangunan Jangka Panjang Daerah (RPJPD) Provinsi Jawa Timur Tahun 2025-2045 adalah sebagai berikut:

1. Mewujudkan Transformasi Sosial dalam Menunjang SDM Berkualitas;
2. Mewujudkan Transformasi Ekonomi Daerah yang Berkelanjutan;
3. Menciptakan Tata Kelola Pemerintahan yang Bersih dan Pelayanan Publik Inovatif;
4. Mewujudkan Keamanan Daerah Tangguh, Demokrasi Substansial dan Stabilitas Ekonomi Makro Daerah;
5. Memantapkan Ketahanan Sosial Budaya dan Ekologi;
6. Memantapkan Pembangunan Kewilayahan yang Mendorong Titik Pertumbuhan Ekonomi Baru dan Memperkuat Pemerataan Pembangunan;
7. Mewujudkan Pemenuhan Sarana dan Prasarana yang Berkualitas dan Ramah Lingkungan; dan
8. Mewujudkan Kesinambungan Pembangunan.

Arah Kebijakan dan Sasaran Pokok Rencana Pembangunan Jangka Panjang (RPJPD) Provinsi Jawa Timur Tahun 2025-2045 dirumuskan dengan tujuan untuk memberi panduan (Arah Kebijakan) pelaksanaan pembangunan jangka menengah (RPJMD) pada periode lima tahunan yang berkenaan. Hal ini untuk memperjelas penjabarannya ke dalam visi, misi, dan prioritas pembangunan jangka menengah (RPJMD).

Pada tahapan pertama (2025-2029) adalah penguatan fondasi transformasi. Pada tahap ini, Transformasi Sosial dititikberatkan pada pemerataan pelayanan dan sarana prasarana kesehatan dan pendidikan sesuai kondisi wilayah, peningkatan kualitas pengajaran, produktivitas, daya saing, dan keahlian, serta pemenuhan sistem perlindungan sosial yang terintegrasi dan berbasis satu data. Transformasi Ekonomi difokuskan pada hilirisasi sumber daya alam unggulan termasuk sektor

Agro, peningkatan produktivitas tenaga kerja, penerapan ekonomi hijau dan ekonomi biru, penguatan sektor ekonomi yang berbasis riset dan inovasi, pemerataan akses digital, pengembangan sarana prasarana pariwisata, serta pembangunan perkotaan dan pusat-pusat pertumbuhan.

Transformasi Tata Kelola difokuskan pada penataan kelembagaan yang tepat fungsi, manajemen ASN sesuai kompetensinya dan penyederhanaan regulasi yang berpotensi menghambat investasi dan pelayanan publik. Keamanan Daerah Tangguh, Demokrasi Substansial dan Stabilitas Ekonomi Makro Daerah, difokuskan pada penguatan peran dan fungsi pemerintah daerah dalam meningkatkan Ketentraman dan Ketertiban Umum serta Perlindungan Masyarakat (Trantibumlinmas) untuk menciptakan kondisi aman dan kondusif pada masyarakat Jawa Timur. Peningkatan peran dan fungsi dilakukan melalui pemberdayaan dan penguatan kelembagaan demokrasi dan infrastruktur politik melalui kerjasama antar stakeholder dan penataan kebijakan pendukung stabilitas ekonomi daerah.

Ketahanan Sosial Budaya dan Ekologi, difokuskan pada: optimalisasi nilai agama, budaya dan peran keluarga dalam pembangunan karakter manusia serta menggerakkan modal sosial dalam masyarakat, peningkatan ketangguhan manusia dan masyarakat dalam menghadapi berbagai perubahan, peningkatan kapasitas kelembagaan dan instrumen pengelolaan, serta perlindungan lingkungan hidup dan penguatan keterjangkauan pangan. Pembangunan Wilayah, pada tahap ini difokuskan untuk perwujudan pusat-pusat pertumbuhan wilayah melalui penyediaan dan optimalisasi sarana prasarana yang memadai dan berwawasan lingkungan untuk mewujudkan kesinambungan pembangunan. Pembiayaan Pembangunan, dioptimalkan melalui reformasi tata kelola fiskal, serta mobilisasi dan optimalisasi pembiayaan pembangunan non pemerintah.

RPJMD Tahun 2025-2029 merupakan implementasi tahap pertama RPJPD Tahun 2025-2045. Selanjutnya sesuai dengan aturan perundangan, RPJMD Tahun 2025–2029 disusun dengan mengintegrasikan kebijakan RPJPD Tahun 2025-2045 dengan Visi, Misi dan Program Gubernur dan Wakil Gubernur yang pada akhirnya akan berkontribusi dalam pencapaian 45 Indikator Utama Pembangunan (IUP). Adapun Visi Pembangunan RPJMD Provinsi Jawa Timur Tahun 2025-2029 adalah Bersama Jawa Timur Maju yang Adil, Makmur, Unggul, dan Berkelanjutan Menuju Indonesia Emas 2045. Selanjutnya, Visi ini dicapai melalui Misi Pembangunan RPJMD Provinsi Jawa Timur 2025-2029 yang dituangkan ke dalam 9 (Sembilan) Misi yang disebut Nawa Bhakti Satya, yaitu:

1. Jatim Sejahtera, Mempercepat Pengentasan Kemiskinan dan Pengurangan Ketimpangan melalui Perlindungan Sosial yang Adaptif, Pemberdayaan Masyarakat dan Kemandirian Pedesaan dengan Pendekatan Lintas Sektoral-Spasial Berbasis Data Terpadu;
2. Jatim Kerja, Memperluas Lapangan Kerja yang Berkualitas melalui Peningkatan Kewirausahaan, Iklim Investasi dan Stabilitas Ekonomi;
3. Jatim Akses, Memperkuat konektivitas Antar Wilayah dan Intra Aglomerasi dengan Meningkatkan Pembangunan Infrastruktur

Transportasi yang Berkualitas, Modern, Terpadu, dan Berkeadilan;

4. Jatim Cerdas, Memperkuat Kualitas Sumber Daya Manusia Melalui Peningkatan Pelayanan dan AKSES PEndidikan untuk Semua (Education for all) yang Berkualitas, Merata, dan Berkeadilan;
5. Jatim Sehat, Meningkatkan Derajat Kesehatan Masyarakat Melalui Pelayanan Kesehatan untuk Semua (Health for all) yang Berkualitas, Merata, Mudah Diakses dan Berkeadilan, serta Sinergis dengan Perwujudan Universal Health Coverage (UHC);
6. Jatim Berkah Amanah, Memperkuat Penyelenggaraan Tata Kelola Pemerintahan yang Baik, Bersih, Efektif, Berdaya Guna dan Partisipatif;
7. Jatim Agro, Meningkatkan Kesejahteraan Petani, Peternak dan Nelayan melalui Peningkatan Produktivitas dan Nilai Tambah Ekonomi Pertanian untuk Mendukung Kedaulatan Pangan Nasional;
8. Jatim Harmoni, Menjaga Terwujudnya Masyarakat yang Harmonis dan Inklusif melalui Pengembangan Nilai nilai Kesalehan Sosial, Berjiwa Pancasila, Pengarusutamaan Gender, serta Memajukan Seni, Budaya dan Prestasi Olahraga; dan
9. Jatim Lestari, Menjaga Kelestarian Lingkungan Hidup melalui Peningkatan Kualitas Lingkungan, dan Ketahanan Iklim dalam mewujudkan Pembangunan Berkelanjutan.

Nawa Bhakti Satya sebagai Prioritas Pembangunan Provinsi Jawa Timur RPJMD Provinsi Jawa Timur Tahun 2025–2029 juga menetapkan bahwa 9 (Sembilan) Misi Nawa Bhakti Satya menjadi 9 (Sembilan) Prioritas Pembangunan Provinsi Jawa Timur sebagai pedoman dalam penyusunan sasaran, arah kebijakan, rencana kerja dan penganggaran daerah tahunan di setiap perangkat daerah hingga penyusunan program kerja prioritas. Setiap Prioritas Pembangunan Provinsi Jawa Timur mencakup langkah-langkah strategis untuk mencapai keberhasilan misi pembangunan dalam periode jangka menengah tahun 2025–2029. Nawa Bhakti Satya menjadi Prioritas Pembangunan Provinsi (PP) Jawa Timur, yaitu:

1) Prioritas Pembangunan Provinsi (PP) 1 Jatim Sejahtera, Mempercepat Pengentasan Kemiskinan dan Pengurangan Ketimpangan melalui Perlindungan Sosial yang Adaptif, Pemberdayaan Masyarakat dan Kemandirian Pedesaan dengan Pendekatan Lintas sektoral-Spasial Berbasis Data Terpadu;
2) Prioritas Pembangunan Provinsi (PP) 2 Jatim Kerja, Memperluas Lapangan Kerja yang Berkualitas melalui Peningkatan Kewirausahaan, Iklim Investasi dan Stabilitas Ekonomi;
3) Prioritas Pembangunan Provinsi (PP) 3 Jatim Akses, Memperkuat konektivitas antar wilayah dan intra aglomerasi dengan meningkatkan pembangunan infrastruktur transportasi yang berkualitas, modern, terpadu, dan berkeadilan;
4) Prioritas Pembangunan Provinsi (PP) 4 Jatim Cerdas, Memperkuat kualitas sumber daya manusia melalui peningkatan pelayanan dan akses Pendidikan untuk semua *(Education for all)* yang berkualitas, merata, dan berkeadilan;

5) Prioritas Pembangunan Provinsi (PP) 5 Jatim Sehat, Meningkatkan derajat kesehatan masyarakat melalui pelayanan kesehatan untuk semua *(health for all)* yang berkualitas, merata, mudah diakses dan berkeadilan, serta sinergis dengan perwujudan *Universal Health Coverage* (UHC);

6) Prioritas Pembangunan Provinsi (PP) 6 Jatim Berkah Amanah, Memperkuat Penyelenggaraan Tata Kelola Pemerintahan yang Baik, Bersih, Efektif, Berdaya Guna dan Partisipatif;

7) Prioritas Pembangunan Provinsi (PP) 7 Jatim Agro, Meningkatkan Kesejahteraan Petani, Peternak dan Nelayan melalui Peningkatan Produktivitas dan Nilai Tambah Ekonomi Pertanian untuk Mendukung Kedaulatan Pangan Nasional;

8) Prioritas Pembangunan Provinsi (PP) 8 Jatim Harmoni, Menjaga Terwujudnya Masyarakat yang Harmonis dan Inklusif melalui Pengembangan Nilai nilai Kesalehan Sosial, Berjiwa Pancasila, Pengarusutamaan Gender, serta Memajukan Seni, Budaya dan Prestasi Olahraga; dan

9) Prioritas Pembangunan Provinsi (PP) 9 Jatim Lestari, Menjaga Kelestarian Lingkungan Hidup melalui Peningkatan Kualitas Lingkungan, dan Ketahanan Iklim dalam mewujudkan Pembangunan Berkelanjutan.

Dari ke Sembilan Prioritas Pembangunan Provinsi Jawa Timur di atas, Prioritas Pembangunan Provinsi (PP) 1 Jatim Sejahtera, Mempercepat Pengentasan Kemiskinan dan Pengurangan Ketimpangan melalui Perlindungan Sosial yang Adaptif, Pemberdayaan Masyarakat dan Kemandirian Pedesaan dengan Pendekatan Lintas sektoral-Spasial Berbasis Data Terpadu dan Prioritas Pembangunan Provinsi (PP) 9 Jatim Lestari, Menjaga Kelestarian Lingkungan Hidup melalui Peningkatan Kualitas Lingkungan, dan Ketahanan Iklim dalam mewujudkan Pembangunan Berkelanjutan sejalan dengan tugas dan fungsi Dinas Perumahan Rakyat dan Kawasan Permukiman Kota Pasuruan.

Selanjutnya, RPJMD Provinsi Jawa Timur dijadikan acuan dalam perumusan sasaran dan target pembangunan Kota Pasuruan yang tertuang dalam RPJMD Kota Pasuruan Tahun 2025-2029. Adapun Visi Kota Pasuruan adalah Pasuruan Kota Anugrah, Aktif Pelayanan Publiknya, Mandiri Ekonominya, Guyub Warganya dan Indah Kotanya. Untuk mewujudkan visi tersebut, terdapat 5 misi yang akan dijabarkan sebagai berikut:

1. Meningkatkan Kualitas Tata Kelola Pemerintahan dan Pelayanan Publik yang Responsif dan Merata Berbasis Digital, dalam hal ini yakni aktif dalam pelayanan publik yang bersifat responsif, terjangkau dan berkualitas melalui digitaliasi manajemen dan birokrasi yang berorientasi kepada kepuasan masyarakat;
2. Mewujudkan Sumber Daya Manusia yang Unggul melalui Akses Pendidikan dan Kesehatan yang Inklusif dan Berkualitas, yakni menciptakan kohesifitas masyarakat yang harmonis dengan pemerataan akses pendidikan dan kesehatan yang inklusif;
3. Akselerasi Pertumbuhan Ekonomi yang Berkelanjutan Berbasis Potensi Lokal, yakni mengakselerasi pertumbuhan ekonomi

berbasis potensi lokal untuk meningkatkan kesempatan kerja dan pengurangan kemiskinan secara berkelanjutan;

4. Meningkatkan Kesejahteraan Masyarakat berorientasi pada peran Kepemudaan, Kebudayaan dan Harmonisasi Sosial, yakni memastikan peran kepemudaan dan kebudayaan yang terampil dan profesional yang berbasis pada prinsip inklusif dan religius untuk mengurangi kemiskinan dan meningkatkan kohesifitas masyarakat; dan
5. Mewujudkan Kota yang Indah dan Nyaman melalui Penguatan Infrastruktur Ekonomi dan Sosial yang Berkelanjutan, yakni memperindah kota yang megah dan nyaman melalui penguatan infrastruktur ekonomi dan sosial yang berkelanjutan.

Dalam hal ini Dinas Perumahan Rakyat dan Kawasan Permukiman Kota Pasuruan mendukung misi ke 4 dan ke 5, yang mana prioritas dan sasaran Dinas Perumahan Rakyat dan Kawasan Permukiman Kota Pasuruan dapat dilihat pada Tabel 3.1 berikut.

Tabel 3.1
Prioritas dan Sasaran Dinas Perumahan Rakyat dan Kawasan Permukiman Kota Pasuruan

No	Prioritas Nasional	Prioritas Provinsi	Sasaran Daerah	Indikator Sasaran Daerah	Sasaran Perangkat Daerah	Indikator Sasaran Perangkat Daerah
1	2	3	4	5	6	7
1	Memantapkan sistem pertahanan keamanan negara dan mendorong kemandirian bangsa melalui swa sembada pangan, energi, air, ekonomi kreatif, ekonomi hijau, dan ekonomi biru	Jatim Sejahtera, Mempercepat Pengentasan Kemiskinan dan Pengurangan Ketimpangan melalui Perlindungan Sosial yang Adaptif, Pemberdayaan Masyarakat dan Kemandirian Pedesaan dengan Pendekatan Lintas sektoral-Spasial Berbasis Data Terpadu	Meningkatnya PPKS yang Mandiri	% PPKS yang Mandiri	Meningkatnya Kawasan Bebas Kumuh	Persentase Bebas Kumuh
2	Membangun dari Desa dan dari Bawah untuk Pertumbuhan Ekonomi, Pemerataan Ekonomi, dan Pemberantasan Kemiskinan	Jatim Lestari, Menjaga Kelestarian Lingkungan Hidup melalui Peningkatan Kualitas Lingkungan, dan Ketahanan Iklim dalam mewujudkan Pembangunan Berkelanjutan				
3			Meningkatnya Pembangunan Infrastruktur	Indeks Infrastruktur	Meningkatnya Perumahan dan Kawasan Permukiman yang Layak	Persentase PSU Perumahan dan Kawasan Permukiman yang Layak

3.2. Tujuan dan Sasaran Renja Perangkat Daerah

Ketersediaan Infrastruktur yang berkualitas merupakan salah satu faktor penentu daya tarik suatu kawasan/wilayah, di samping faktor kualitas lingkungan hidup, image, dan budaya masyarakat. Sementara itu kinerja infrastruktur merupakan faktor kunci dalam menentukan daya saing guna meningkatkan ekonomi masyarakat. Di mana pembangunan infrastruktur dapat membantu mengatasi kesenjangan antar kawasan.

Tujuan adalah hasil akhir yang akan dicapai dan merupakan penjabaran dari visi dan misi yang tertuang dalam Renstra. Tujuan juga harus konsisten dengan tugas pokok dan fungsi organisasi, yang menggambarkan arah strategis organisasi dan perbaikan-perbaikan yang ingin diciptakan sesuai dengan Tugas Pokok dan Fungsi.

Dinas Perumahan Rakyat dan Kawasan Permukiman Kota Pasuruan berkewajiban memberikan dukungan dan ikut bertanggung jawab atas tercapainya tujuan Pemerintah Kota Pasuruan yang menjadi fungsi/bidang kewenangannya. Tujuan Pemerintah Kota Pasuruan yang selaras dengan fungsi/bidang kewenangan Dinas Perumahan Rakyat dan Kawasan Permukiman Kota Pasuruan adalah “Meningkatkan Kesejahteraan Masyarakat dan Meningkatnya Kualitas Layanan Infrastruktur”. Dengan pernyataan tersebut, maka ditetapkan tujuan Dinas Perumahan Rakyat dan Kawasan Permukiman Kota Pasuruan adalah “Meningkatnya Kualitas Perumahan dan Kawasan Permukiman” dengan indikator “Indeks Infrastruktur Perumahan Rakyat dan Kawasan Permukiman” yang dapat dilihat pada Tabel 3.2 berikut.

Tabel 3.2
Tujuan Dinas Perumahan Rakyat dan Kawasan Permukiman
Kota Pasuruan

No	Tujuan Perangkat Daerah	Indikator Tujuan Perangkat Daerah	Target Kinerja Tujuan Perangkat Daerah Tahun 2026
1	Meningkatnya Kualitas Perumahan dan Kawasan Permukiman	Indeks Infrastruktur Perumahan Rakyat dan Kawasan Permukiman	86,45%

Sumber: IKU Dinas Perumahan Rakyat dan Kawasan Permukiman Kota Pasuruan

Sasaran adalah hasil yang akan dicapai secara nyata oleh instansi dalam rumusan yang lebih spesifik, terukur, dalam kurun waktu lebih pendek dari tujuan. Sasaran merupakan bagian integral dalam proses perencanaan strategis yang dicapai secara nyata melalui melalui penetapan kebijakan, program dan kegiatan sehingga dapat memberikan arah terhadap alokasi sumber daya yang telah dipercayakan kepada instansi yang bersangkutan.

Dinas Perumahan Rakyat dan Kawasan Permukiman Kota Pasuruan berkewajiban memberikan dukungan dan ikut bertanggung jawab atas tercapainya sasaran Pemerintah Kota yang menjadi fungsi/ bidang kewenangannya. Sasaran Pemerintah Kota yang selaras dengan fungsi/ bidang kewenangan Dinas Perumahan Rakyat dan Kawasan Permukiman Kota Pasuruan adalah “Meningkatnya PPKS yang Mandiri dan Meningkatnya Pembangunan Infrastruktur”.

Berdasarkan pernyataan sasaran dan tujuan di atas, ditetapkan 2 sasaran Dinas Perumahan Rakyat dan Kawasan Permukiman Kota Pasuruan yaitu sebagai berikut:

1. Meningkatnya Kawasan Bebas Kumuh

   Dengan indikator "Persentase Bebas Kumuh". Perhitungan indikator tersebut yakni menggunakan Luas Kota dikurangi Luas Kawasan Kumuh dibandingkan dengan Luas Kota Pasuruan.

2. Meningkatnya Perumahan dan Kawasan Permukiman yang Layak

   Dengan indikator "Persentase PSU Perumahan dan Kawasan Permukiman yang Layak". Perhitungan indikator tersebut yakni menggunakan Luas PSU Perumahan dan Kawasan Permukiman dikurangi Luas PSU Perumahan dan Kawasan Permukiman yang Tidak Layak dibandingkan Luas PSU Perumahan dan Kawasan Permukiman. Dikarenakan Luas PSU Kawasan Permukiman lebih besar dibandingkan Luas PSU Perumahan, maka digunakan asumsi komponen Persentase PSU Perumahan sebesar 35% dan Persentase PSU Permukiman sebesar 65%.

Tabel 3.3
Sasaran Dinas Perumahan Rakyat dan Kawasan Permukiman Kota Pasuruan

No	Sasaran Perangkat Daerah	Indikator Sasaran Perangkat Daerah	Target Kinerja Sasaran Perangkat Daerah Tahun 2026
1	Meningkatnya Kawasan Bebas Kumuh	Persentase Bebas Kumuh	95,48%
2	Meningkatnya Perumahan dan Kawasan Permukiman yang Layak	Persentase PSU Perumahan dan Kawasan Permukiman yang Layak	77,67%

Sumber: IKU Dinas Perumahan Rakyat dan Kawasan Permukiman Kota Pasuruan

Berdasarkan Tujuan dan Sasaran Dinas Perumahan Rakyat dan Kawasan Permukiman Kota Pasuruan di atas, maka disajikan pula mengenai Indikator Kinerja Utama Dinas Perumahan Rakyat dan Kawasan Permukiman Kota Pasuruan pada Tahun 2026 yang dapat dilihat pada Tabel 3.4 berikut.

Tabel 3.4
Indikator Kinerja Utama Dinas Perumahan Rakyat dan Kawasan Permukiman Kota Pasuruan

No	Indikator Kinerja Utama	Indikator Kinerja Indikator Kinerja Utama	Target Kinerja Indikator Kinerja Utama Perangkat Daerah Tahun 2026
1	Meningkatnya Kualitas Perumahan dan Kawasan Permukiman	Indeks Infrastruktur Perumahan Rakyat dan Kawasan Permukiman	86,45%
2	Meningkatnya Kawasan Bebas Kumuh	Persentase Bebas Kumuh	95,48%
3	Meningkatnya Perumahan dan Kawasan Permukiman yang Layak	Persentase PSU Perumahan dan Kawasan Permukiman yang Layak	77,67%

Sumber: IKU Dinas Perumahan Rakyat dan Kawasan Permukiman Kota Pasuruan

BAB IV
RENCANA KERJA DAN PENDANAAN PERANGKAT DAERAH

Setelah melalui tahapan penyusunan rancangan, selanjutnya rancangan Rencana Kerja tersebut akan dibawa pada tahapan penetapan. Dalam tahapan tersebut juga terdapat kegiatan penyusunan RKPD yang memuat beberapa program/kegiatan sebagaimana terdapat dalam rancangan Rencana Kerja yang selanjutnya juga akan dibuat dokumen KUA-PPAS.

Program adalah instrumen kebijakan berisi satu atau lebih kegiatan yang dilaksanakan oleh PD dan dikoordinasikan dengan PD lainnya untuk mencapai sasaran dan tujuan serta memperoleh alokasi anggaran. Sedangkan kegiatan merupakan penjabaran dari program yang direncanakan untuk dilaksanakan pada Tahun 2026. Program/kegiatan yang dilaksanakan oleh Dinas Perumahan Rakyat dan Kawasan Permukiman Kota Pasuruan pada Tahun 2026 yakni berjumlah 6 program dan 12 kegiatan, yang terdapat dalam Rencana Kerja Dinas Perumahan Rakyat dan Kawasan Permukiman Tahun Anggaran 2026 dan dapat dilihat pada Tabel 4.1. Rincian program dan kegiatan yang ada merupakan wujud kebijakan yang dilakukan oleh Dinas Perumahan rakyat dan Kawasan permukiman terkait permasalahan infrastruktur di Kota Pasuruan. Namun demikian, pendekatan melalui program dan kegiatan tidak terlepas dari RPJMD Pemerintah Kota Pasuruan serta Renstra Dinas Perumahan Rakyat dan Kawasan Permukiman Kota Pasuruan yang juga mendukung pencapaian visi dan misi kepala daerah. Selain itu, dalam perumusan program/kegiatan juga mempertimbangkan faktor lain seperti pencapaian NSPK/SPM, SDG's dan pengentasan kemiskinan.

Secara garis besar, lokasi program dan kegiatan yang dilaksanakan oleh Dinas Perumahan Rakyat dan Kawasan Permukiman pada Tahun 2026 sudah menyeluruh di berbagai kecamatan dan kelurahan di Kota Pasuruan dan juga terdapat kegiatan yang fokus pelaksanaannya berada di kawasan kumuh dengan tujuan untuk mengurangi kawasan kumuh di Kota Pasuruan. Selain itu, terdapat beberapa fokus pelaksanaan program dan kegiatan yang difokuskan pada kelompok masyarakat tertentu untuk mengakomodir prioritas kebutuhan masyarakat, dengan memenuhi syarat teknis dan administratif.

Realisasi dari pengajuan anggaran program/kegiatan yang dilaksanakan oleh Dinas Perumahan Rakyat dan Kawasan Permukiman Kota Pasuruan mungkin tidak dapat terlaksana pada tahun anggaran yang direncanakan. Hal yang menjadi salah satu bahan pertimbangan terhadap realisasi anggaran berupa rasionalisasi anggaran berdasarkan program prioritas Pemerintah Kota Pasuruan. Apabila tidak terlaksana pada tahun rencana, maka diperlukan penataan kembali rencana program/kegiatan tersebut agar dapat terealisasi. Penempatan pada perencanaan tahun berikutnya dengan kondisi yang telah ada, merupakan hal yang dapat dilakukan untuk mewujudkan pelaksanaan.

Tabel 4.1
Rumusan Rencana Program dan Kegiatan Perangkat Daerah Tahun 2026 dan Prakiraan Maju Tahun 2027 Kota Pasuruan

Nama Perangkat Daerah: Dinas Perumahan Rakyat dan Kawasan Permukiman

Kode					Urusan/ Bidang Urusan Pemerintahan Daerah dan Program/ Kegiatan/ Sub Kegiatan	Indikator Kinerja Program/ Kegiatan/ Sub Kegiatan	Rencana Tahun 2026				Catatan Penting	Prakiraan Maju Rencana Tahun 2027	
							Lokasi	Target Capaian Kinerja	Kebutuhan Dana/Pagu Indikatif (Rp)	Sumber Dana		Target Capaian Kinerja	Kebutuhan Dana/Pagu Indikatif (Rp)
(1)					(2)	(3)	(4)	(5)	(6)	(7)	(8)	(9)	(10)
					DINAS PERUMAHAN RAKYAT DAN KAWASAN PERMUKIMAN				45.324.876.989,00				0,00
1					URUSAN PEMERINTAHAN WAJIB YANG BERKAITAN DENGAN PELAYANAN DASAR				45.324.876.989,00				0,00
1	.03				URUSAN PEMERINTAHAN BIDANG PEKERJAAN UMUM DAN PENATAAN RUANG				3.430.865.020,00				0,00
1	.03	.03			PROGRAM PENGELOLAAN DAN PENGEMBANGAN SISTEM PENYEDIAAN AIR MINUM	Persentase Rumah Tangga yang Mendapatkan Akses Air Minum Yang Aman		89,28%	1.206.127.300,00				0,00
1	.03	.03	.2.01		Pengelolaan dan Pengembangan Sistem Penyediaan Air Minum (SPAM) di Daerah Kabupaten/Kota	Jumlah Rumah Tangga yang Terlayani Sistem Penyediaan Air Minum (SPAM)		57.076 Rumah Tangga	1.206.127.300,00				0,00
1	.03	.03	.2.01	.0032	Perluasan SPAM Jaringan Perpipaan di Kawasan Perkotaan	Jumlah Sambungan Rumah yang Terlayani oleh Perluasan Sistem Penyediaan	Kota Pasuruan, Semua	100 SR	1.206.127.300,00	DANA ALOKASI UMUM			0,00
						Air Minum (SPAM) Jaringan	Kecamatan,			(DAU), DAK			

Kode					Urusan/ Bidang Urusan Pemerintahan Daerah dan Program/ Kegiatan/ Sub Kegiatan	Indikator Kinerja Program/ Kegiatan/ Sub Kegiatan	Rencana Tahun 2026				Catatan Penting	Prakiraan Maju Rencana Tahun 2027	
							Lokasi	Target Capaian Kinerja	Kebutuhan Dana/Pagu Indikatif (Rp)	Sumber Dana		Target Capaian Kinerja	Kebutuhan Dana/Pagu Indikatif (Rp)
(1)					(2)	(3)	(4)	(5)	(6)	(7)	(8)	(9)	(10)
						Perpipaan	Semua Kel/Desa			FISIK-BIDANG AIR MINUM-PENUGASAN			
1	.03	.05			PROGRAM PENGELOLAAN DAN PENGEMBANGAN SISTEM AIR LIMBAH	Persentase Rumah Tangga yang Terlayani Sistem Air Limbah yang Memadai		91,23%	2.224.737.720,00				0,00
1	.03	.05	.2.01		Pengelolaan dan Pengembangan Sistem Air Limbah Domestik dalam Daerah Kabupaten/Kota	Jumlah Rumah Tangga yang Memiliki Sarana Pembuangan ALD (Septictank) Memadai		58.323 Rumah Tangga	2.224.737.720,00				0,00
1	.03	.05	.2.01	.0033	Penyediaan Jasa Penyedotan Lumpur Tinja	Jumlah Rumah Tangga yang Terlayani Jasa Penyedotan Lumpur Tinja	Kota Pasuruan, Semua Kecamatan, Semua Kel/Desa	192 Rumah Tangga	336.452.620,00	DANA ALOKASI UMUM (DAU)			0,00
1	.03	.05	.2.01	.0038	Operasi dan Pemeliharaan Sistem Pengelolaan Air Limbah Domestik (SPALD)	Jumlah Sistem Pengelolaan Air Limbah Domestik (SPALD) yang Dioperasikan dan Dipelihara	Kota Pasuruan, Semua Kecamatan, Semua Kel/Desa	34 Unit	215.838.316,00	DANA ALOKASI UMUM (DAU)			0,00
1	.03	.05	.2.01	.0040	Pembinaan dan Pemberdayaan Masyarakat dalam Pengembangan Sistem Pengelolaan Air Limbah Domestik (SPALD)	Jumlah Masyarakat yang dibina dan diberdayakan dalam Pengembangan Sistem Pengelolaan Air Limbah Domestik (SPALD)	Kota Pasuruan, Semua Kecamatan, Semua Kel/Desa	100 Orang	104.386.000,00	DANA ALOKASI UMUM (DAU)			0,00
1	.03	.05	.2.01	.0044	Penyediaan Unit pengolahan	Jumlah Rumah Tangga yang memiliki	Kota Pasuruan,	100 Rumah	1.568.060.600,00	DANA			0,00

Kode					Urusan/ Bidang Urusan Pemerintahan Daerah dan Program/ Kegiatan/ Sub Kegiatan	Indikator Kinerja Program/ Kegiatan/ Sub Kegiatan	Rencana Tahun 2026				Catatan Penting	Prakiraan Maju Rencana Tahun 2027	
							Lokasi	Target Capaian Kinerja	Kebutuhan Dana/Pagu Indikatif (Rp)	Sumber Dana		Target Capaian Kinerja	Kebutuhan Dana/Pagu Indikatif (Rp)
(1)					(2)	(3)	(4)	(5)	(6)	(7)	(8)	(9)	(10)
					setempat	fasilitas buang air besar individual dengan kloset leher angsa dan unit pengolahan setempat anaerob (yang dapat berupa tangki septik dengan pengolahan lanjutan/sesuai SNI 2398) atau unit pengolahan setempat aerob	Semua Kecamatan, Semua Kel/Desa	Tangga		ALOKASI UMUM (DAU), DAK FISIK-BIDANG S ANITASI-PENUG ASAN			
1	.04				URUSAN PEMERINTAHAN BIDANG PERUMAHAN DAN KAWASAN PERMUKIMAN				41.894.011.969,00				0,00
1	.04	.01			PROGRAM PENUNJANG URUSAN PEMERINTAHAN DAERAH KABUPATEN/KOTA	Level Maturitas SPIP Perangkat Daerah Nilai SAKIP Perangkat Daerah		3 Level 76,25 Nilai	7.053.108.867,00				0,00
1	.04	.01	.2.01		Perencanaan, Penganggaran, dan Evaluasi Kinerja Perangkat Daerah	Persentase Dokumen Perencanaan dan Laporan Evaluasi Kinerja yang Tersusun Tepat Waktu		100%	17.799.500,00				0,00
1	.04	.01	.2.01	.0001	Penyusunan Dokumen Perencanaan Perangkat Daerah	Jumlah Dokumen Perencanaan Perangkat	Kota Pasuruan,	6 Dokumen	4.999.600,00	DANA ALOKASI)			0,00
						Daerah	Semua Kecamatan, Semua Kel/Desa			UMUM (DAU			
1	.04	.01	.2.01	.0006	Koordinasi dan Penyusunan Laporan Capaian Kinerja dan Ikhtisar Realisasi Kinerja SKPD	Jumlah Laporan Capaian Kinerja dan Ikhtisar Realisasi Kinerja SKPD dan Laporan Hasil Koordinasi Penyusunan Laporan Capaian Kinerja dan Ikhtisar Realisasi Kinerja SKPD	Kota Pasuruan, Semua Kecamatan, Semua Kel/Desa	5 Laporan	12.799.900,00	DANA ALOKASI UMUM (DAU)			0,00
1	.04	.01	.2.02		Administrasi Keuangan Perangkat Daerah	Persentase Laporan Keuangan yang Tersusun Tepat Waktu		100%	5.620.661.841,00				0,00
1	.04	.01	.2.02	.0001	Penyediaan Gaji dan Tunjangan ASN	Jumlah Orang yang Menerima Gaji dan Tunjangan ASN	Kota Pasuruan, Semua Kecamatan,	44 Orang/Bulan	5.575.662.041,00	DANA ALOKASI UMUM (DAU)			0,00

Kode					Urusan/ Bidang Urusan Pemerintahan Daerah dan Program/ Kegiatan/ Sub Kegiatan	Indikator Kinerja Program/ Kegiatan/ Sub Kegiatan	Rencana Tahun 2026				Catatan Penting	Prakiraan Maju Rencana Tahun 2027	
							Lokasi	Target Capaian Kinerja	Kebutuhan Dana/Pagu Indikatif (Rp)	Sumber Dana		Target Capaian Kinerja	Kebutuhan Dana/Pagu Indikatif (Rp)
(1)					(2)	(3)	(4)	(5)	(6)	(7)	(8)	(9)	(10)
							Semua Kel/Desa						
1	.04	.01	.2.02	.0007	Koordinasi dan Penyusunan Laporan Keuangan Bulanan/ Triwulanan/ Semesteran SKPD	Jumlah Laporan Keuangan Bulanan/ Triwulanan/ Semesteran SKPD dan Laporan Koordinasi Penyusunan Laporan Keuangan Bulanan/ Triwulana n/Semesteran SKPD	Kota Pasuruan, Semua Kecamatan, Semua Kel/Desa	17 Laporan	44.999.800,00	DANA ALOKASI UMUM (DAU)			0,00
1	.04	.01	.2.03		Administrasi Barang Milik Daerah pada Perangkat Daerah	Persentase Laporan Barang Milik Daerah yang Tersusun Tepat Waktu		100%	102.000.000,00				0,00
1	.04	.01	.2.03	.0001	Penyusunan Perencanaan Kebutuhan Barang Milik Daerah SKPD	Jumlah Rencana Kebutuhan Barang Milik Daerah SKPD	Kota Pasuruan, Semua Kecamatan, Semua Kel/Desa	2 Dokumen	7.000.000,00	DANA ALOKASI UMUM (DAU)			0,00
1	.04	.01	.2.03	.0005	Rekonsiliasi dan Penyusunan Laporan Barang Milik Daerah pada SKPD	Jumlah Laporan Rekonsiliasi dan Penyusunan Laporan Barang Milik Daerah pada SKPD	Kota Pasuruan, Semua Kecamatan, Semua Kel/Desa	4 Laporan	95.000.000,00	DANA ALOKASI UMUM (DAU)			0,00
1	.04	.01	.2.05		Administrasi Kepegawaian Perangkat Daerah	Persentase SDM Aparatur yang Meningkat Kompetensinya		100%	4.500.000,00				0,00
1	.04	.01	.2.05	.0003	Pendataan dan Pengolahan Administrasi Kepegawaian	Jumlah Dokumen Pendataan dan Pengolahan Administrasi Kepegawaian	Kota Pasuruan, Semua Kecamatan, Semua Kel/Desa	6 Dokumen	4.500.000,00	DANA ALOKASI UMUM (DAU)			0,00
1	.04	.01	.2.06		Administrasi Umum Perangkat Daerah	Persentase Terpenuhinya Layanan Administrasi Perkantoran		100%	283.814.400,00				0,00
1	.04	.01	.2.06	.0001	Penyediaan Komponen Instalasi Listrik/Penerangan Bangunan Kantor	Jumlah Paket Komponen Instalasi Listrik/Penerangan Bangunan Kantor yang Disediakan	Kota Pasuruan, Semua Kecamatan, Semua	1 Paket	9.000.000,00	DANA ALOKASI UMUM (DAU)			0,00

Kode					Urusan/ Bidang Urusan Pemerintahan Daerah dan Program/ Kegiatan/ Sub Kegiatan	Indikator Kinerja Program/ Kegiatan/ Sub Kegiatan	Rencana Tahun 2026				Catatan Penting	Prakiraan Maju Rencana Tahun 2027	
							Lokasi	Target Capaian Kinerja	Kebutuhan Dana/Pagu Indikatif (Rp)	Sumber Dana		Target Capaian Kinerja	Kebutuhan Dana/Pagu Indikatif (Rp)
(1)					(2)	(3)	(4)	(5)	(6)	(7)	(8)	(9)	(10)
							Kel/Desa						
1	.04	.01	.2.06	.0002	Penyediaan Peralatan dan Perlengkapan Kantor	Jumlah Paket Peralatan dan Perlengkapan Kantor yang Disediakan	Kota Pasuruan, Semua Kecamatan, Semua Kel/Desa	12 Paket	75.000.000,00	DANA ALOKASI UMUM (DAU)			0,00
1	.04	.01	.2.06	.0005	Penyediaan Barang Cetakan dan Penggandaan	Jumlah Paket Barang Cetakan dan Penggandaan yang Disediakan	Kota Pasuruan, Semua Kecamatan, Semua Kel/Desa	2 Paket	15.000.000,00	DANA ALOKASI UMUM (DAU)			0,00
1	.04	.01	.2.06	.0006	Penyediaan Bahan Bacaan dan Peraturan Perundang-Undangan	Jumlah Dokumen Bahan Bacaan dan Peraturan Perundang-Undangan yang Disediakan	Kota Pasuruan, Semua Kecamatan, Semua Kel/Desa	12 Dokumen	4.814.400,00	DANA ALOKASI UMUM (DAU)			0,00
1	.04	.01	.2.06	.0007	Penyediaan Bahan/Material	Jumlah Paket Bahan/Material yang Disediakan	Kota Pasuruan, Semua Kecamatan, Semua Kel/Desa	1 Paket	10.000.000,00	DANA ALOKASI UMUM (DAU)			0,00
1	.04	.01	.2.06	.0008	Fasilitasi Kunjungan Tamu	Jumlah Laporan Fasilitasi Kunjungan Tamu	Kota Pasuruan, Semua Kecamatan, Semua Kel/Desa	12 Laporan	20.000.000,00	DANA ALOKASI UMUM (DAU)			0,00
1	.04	.01	.2.06	.0009	Penyelenggaraan Rapat Koordinasi dan Konsultasi SKPD	Jumlah Laporan Penyelenggaraan Rapat Koordinasi dan Konsultasi SKPD	Kota Pasuruan, Semua Kecamatan, Semua Kel/Desa	12 Laporan	150.000.000,00	DANA ALOKASI UMUM (DAU)			0,00
1	.04	.01	.2.08		Penyediaan Jasa Penunjang	Persentase Terpenuhinya Jasa		100%	533.348.776,00				0,00

Kode					Urusan/ Bidang Urusan Pemerintahan Daerah dan Program/ Kegiatan/ Sub Kegiatan	Indikator Kinerja Program/ Kegiatan/ Sub Kegiatan	Rencana Tahun 2026				Catatan Penting	Prakiraan Maju Rencana Tahun 2027	
							Lokasi	Target Capaian Kinerja	Kebutuhan Dana/Pagu Indikatif (Rp)	Sumber Dana		Target Capaian Kinerja	Kebutuhan Dana/Pagu Indikatif (Rp)
(1)					(2)	(3)	(4)	(5)	(6)	(7)	(8)	(9)	(10)
					Urusan Pemerintahan Daerah	Penunjang Layanan Perkantoran							
1	.04	.01	.2.08	.0001	Penyediaan Jasa Surat Menyurat	Jumlah Laporan Penyediaan Jasa Surat Menyurat	Kota Pasuruan, Semua Kecamatan, Semua Kel/Desa	12 Laporan	5.000.000,00	DANA ALOKASI UMUM (DAU)			0,00
1	.04	.01	.2.08	.0002	Penyediaan Jasa Komunikasi, Sumber Daya Air dan Listrik	Jumlah Laporan Penyediaan Jasa Komunikasi, Sumber Daya Air dan Listrik yang Disediakan	Kota Pasuruan, Semua Kecamatan, Semua Kel/Desa	12 Laporan	91.348.776,00	DANA ALOKASI UMUM (DAU)			0,00
1	.04	.01	.2.08	.0004	Penyediaan Jasa Pelayanan Umum Kantor	Jumlah Laporan Penyediaan Jasa Pelayanan Umum Kantor yang Disediakan	Kota Pasuruan, Semua Kecamatan, Semua Kel/Desa	12 Laporan	437.000.000,00	DANA ALOKASI UMUM (DAU)			0,00
1	.04	.01	.2.09		Pemeliharaan Barang Milik Daerah Penunjang Urusan Pemerintahan Daerah	Persentase Barang Milik Daerah yang Terpelihara		100%	490.984.350,00				0,00
1	.04	.01	.2.09	.0001	Penyediaan Jasa Pemeliharaan, Biaya Pemeliharaan, dan Pajak Kendaraan Perorangan Dinas atau Kendaraan Dinas Jabatan	Jumlah Kendaraan Perorangan Dinas atau Kendaraan Dinas Jabatan yang Dipelihara dan dibayarkan Pajaknya	Kota Pasuruan, Semua Kecamatan, Semua Kel/Desa	1 Unit	40.000.000,00	DANA ALOKASI UMUM (DAU)			0,00
1	.04	.01	.2.09	.0002	Penyediaan Jasa Pemeliharaan, Biaya Pemeliharaan, Pajak dan Perizinan Kendaraan Dinas Operasional atau Lapangan	Jumlah Kendaraan Dinas Operasional atau Lapangan yang Dipelihara dan dibayarkan Pajak dan Perizinannya	Kota Pasuruan, Semua Kecamatan, Semua Kel/Desa	37 Unit	260.000.000,00	DANA ALOKASI UMUM (DAU)			0,00
1	.04	.01	.2.09	.0006	Pemeliharaan Peralatan dan Mesin Lainnya	Jumlah Peralatan dan Mesin Lainnya yang Dipelihara	Kota Pasuruan, Semua Kecamatan,	46 Unit	40.984.350,00	DANA ALOKASI UMUM (DAU)			0,00

Kode					Urusan/ Bidang Urusan Pemerintahan Daerah dan Program/ Kegiatan/ Sub Kegiatan	Indikator Kinerja Program/ Kegiatan/ Sub Kegiatan	Rencana Tahun 2026				Catatan Penting	Prakiraan Maju Rencana Tahun 2027	
							Lokasi	Target Capaian Kinerja	Kebutuhan Dana/Pagu Indikatif (Rp)	Sumber Dana		Target Capaian Kinerja	Kebutuhan Dana/Pagu Indikatif (Rp)
(1)					(2)	(3)	(4)	(5)	(6)	(7)	(8)	(9)	(10)
							Semua Kel/Desa						
1	.04	.01	.2.09	.0009	Pemeliharaan/Rehabilitasi Gedung Kantor dan Bangunan Lainnya	Jumlah Gedung Kantor dan Bangunan Lainnya yang Dipelihara/Direhabilitasi	Kota Pasuruan, Semua Kecamatan, Semua Kel/Desa	1 Unit	150.000.000,00	DANA ALOKASI UMUM (DAU)			0,00
1	.04	.02			PROGRAM PENGEMBANGAN PERUMAHAN	Jumlah Backlog Hunian		8.962 Unit	1.409.999.900,00				0,00
1	.04	.02	.2.05		Pembinaan Pengelolaan Rumah Susun Umum dan/atau Rumah Khusus	Persentase MBR yang Terfasilitasi Rusunawa		81,45%	1.409.999.900,00				0,00
1	.04	.02	.2.05	.0001	Fasilitasi Pengelolaan Kelembagaan dan Pemilik/Penghuni Rumah Susun	Jumlah Laporan Hasil Fasilitasi Pengelolaan Kelembagaan bagi Pemilik/Penghuni Rumah Susun	Kota Pasuruan, Semua Kecamatan, Semua Kel/Desa	1 Laporan	10.000.000,00	DANA ALOKASI UMUM (DAU)			0,00
1	.04	.02	.2.05	.0002	Penatausahaan Pemanfaatan Rumah Susun Umum dan/atau Rumah Khusus	Jumlah Dokumen Pemanfaatan Rumah Susun Umum dan/atau Rumah Khusus	Kota Pasuruan, Semua Kecamatan, Semua Kel/Desa	2 Dokumen	1.399.999.900,00	DANA ALOKASI UMUM (DAU)			0,00
1	.04	.03			PROGRAM KAWASAN PERMUKIMAN	Jumlah Ketersediaan Rumah Layak Huni		55.801 Unit	5.672.788.900,00				0,00
1	.04	.03	.2.03		Peningkatan Kualitas Kawasan Permukiman Kumuh dengan Luas di Bawah 10 (Sepuluh) Ha	Persentase RTLH pada Kawasan Permukiman Kumuh yang Ditangani		86,25%	5.672.788.900,00				0,00
1	.04	.03	.2.03	.0002	Perbaikan Rumah Tidak Layak Huni	Jumlah Rumah Tidak Layak Huni yang Diperbaiki	Kota Pasuruan, Semua Kecamatan, Semua Kel/Desa	300 Unit Rumah	5.575.747.200,00	DANA ALOKASI UMUM (DAU)			0,00

Kode					Urusan/ Bidang Urusan Pemerintahan Daerah dan Program/ Kegiatan/ Sub Kegiatan	Indikator Kinerja Program/ Kegiatan/ Sub Kegiatan	Rencana Tahun 2026				Catatan Penting	Prakiraan Maju Rencana Tahun 2027	
							Lokasi	Target Capaian Kinerja	Kebutuhan Dana/Pagu Indikatif (Rp)	Sumber Dana		Target Capaian Kinerja	Kebutuhan Dana/Pagu Indikatif (Rp)
(1)					(2)	(3)	(4)	(5)	(6)	(7)	(8)	(9)	(10)
1	.04	.03	.2.03	.0004	Koordinasi dan Sinkronisasi Pengendalian Penyelenggaraan Pemugaran/Peremajaan Permukiman Kumuh	Jumlah Laporan Hasil Koordinasi dan Sinkronisasi Pengendalian Penyelenggaraan Pemugaran/Peremajaan Permukiman Kumuh	Kota Pasuruan, Semua Kecamatan, Semua Kel/Desa	1 Laporan	97.041.700,00	DANA ALOKASI UMUM (DAU)			0,00
1	.04	.05			PROGRAM PENINGKATAN PRASARANA, SARANA DAN UTILITAS UMUM (PSU)	Persentase Prasarana, Sarana dan Utilitas Umum (PSU) Perumahan yang Layak Persentase Prasarana, Sarana dan Utilitas Umum (PSU) Kawasan Permukiman yang Layak		57,82% 88,36%	27.758.114.302,00				0,00
1	.04	.05	.2.01		Urusan Penyelenggaraan PSU Perumahan	Jumlah Prasarana, Sarana dan Utilitas Umum (PSU) Kawasan Permukiman yang Terbangun dan Terpelihara		120 Lokasi 55 Lokasi	27.758.114.302,00				0,00
						Jumlah Prasarana, Sarana dan Utilitas Umum (PSU) Perumahan yang Terbangun dan Terpelihara							
1	.04	.05	.2.01	.0001	Perencanaan Penyediaan PSU Perumahan	Jumlah Dokumen Perencanaan Penyediaan PSU Perumahan	Kota Pasuruan, Semua Kecamatan, Semua Kel/Desa	5 Dokumen	102.873.000,00	DANA ALOKASI UMUM (DAU)			0,00
1	.04	.05	.2.01	.0003	Koordinasi dan Sinkronisasi dalam rangka Penyediaan Prasarana, Sarana, dan Utilitas Umum Perumahan	Jumlah Laporan Hasil Koordinasi dan Sinkronisasi dalam rangka Penyediaan Prasarana, Sarana, dan Utilitas Umum Perumahan	Kota Pasuruan, Semua Kecamatan, Semua Kel/Desa	2 Laporan	156.706.400,00	DANA ALOKASI UMUM (DAU)			0,00
1	.04	.05	.2.01	.0008	Operasional dan Pemeliharaan Prasarana, Sarana, dan Utilitas Umum di Perumahan	Jumlah Lokasi pada Perumahan yang Dilaksanakan Operasional dan Pemeliharaan Prasarana, Sarana, dan Utilitas Umum	Kota Pasuruan, Semua Kecamatan, Semua Kel/Desa	100 Lokasi	2.989.862.452,00	DANA ALOKASI UMUM (DAU)			0,00

Kode					Urusan/ Bidang Urusan Pemerintahan Daerah dan Program/ Kegiatan/ Sub Kegiatan	Indikator Kinerja Program/ Kegiatan/ Sub Kegiatan	Rencana Tahun 2026				Catatan Penting	Prakiraan Maju Rencana Tahun 2027	
							Lokasi	Target Capaian Kinerja	Kebutuhan Dana/Pagu Indikatif (Rp)	Sumber Dana		Target Capaian Kinerja	Kebutuhan Dana/Pagu Indikatif (Rp)
(1)					(2)	(3)	(4)	(5)	(6)	(7)	(8)	(9)	(10)
1	.04	.05	.2.01	.0010	Verifikasi dan Penyerahan PSU Perumahan dari Pengembang	Jumlah Laporan Hasil Serah Terima PSU Perumahan yang Terverifikasi dari Pengembang	Kota Pasuruan, Semua Kecamatan, Semua Kel/Desa	3 Laporan	89.770.500,00	DANA ALOKASI UMUM (DAU)			0,00
1	.04	.05	.2.01	.0011	Perbaikan Prasarana, Sarana, dan Utilitas Umum di Perumahan	Jumlah Lokasi PSU Perumahan yang Dilaksanakan Perbaikan	Kota Pasuruan, Semua Kecamatan, Semua Kel/Desa	20 Lokasi	20.250.000.000,00	DANA ALOKASI UMUM (DAU)			0,00
1	.04	.05	.2.01	.0012	Penyediaan Prasarana, Sarana, dan Utilitas Umum di Perumahan	Jumlah Lokasi Perumahan yang Disediakan Prasarana, Sarana, dan Utilitas Umum	Kota Pasuruan, Semua Kecamatan, Semua Kel/Desa	56 Lokasi	4.168.901.950,00	DANA ALOKASI UMUM (DAU)			0,00
JUMLAH									45.324.876.989,00				0,00

BAB V
PENUTUP

Dalam penyusunan Rencana Kerja (Renja) Dinas Perumahan Rakyat dan Kawasan Permukiman Kota Pasuruan Tahun 2026 telah mengacu pada ketentuan Peraturan Menteri Dalam Negeri Nomor 86 Tahun 2017 tentang Tata Cara Perencanaan, Pengendalian dan Evaluasi Pembangunan Daerah, Tata Cara Evaluasi Rancangan Peraturan Daerah Tentang Rencana Pembangunan Jangka Panjang Daerah dan Rencana Pembangunan Jangka Menengah Daerah, Serta Tata Cara Perubahan Rencana Pembangunan Jangka Panjang Daerah, Rencana Pembangunan Jangka Menengah Daerah dan Rencana Kerja Pemerintah Daerah. Program dan kegiatan yang direncanakan telah disesuaikan dengan RPJPD, RPJMD Kota Pasuruan dan Renstra serta RKPD. Program dan kegiatan yang direncanakan sudah menampung usulan-usulan masyarakat/ stakeholder melalui Musyawarah Perencanaan Pembangunan (Musrenbang) tingkat Kelurahan, Kecamatan maupun Kota. Dengan terbatasnya kemampuan keuangan daerah maka program/kegiatan dilaksanakan dengan memperhatikan skala prioritas.

Sebagai dokumen perencanaan PD, penyusunan Rencana Kerja (Renja) Dinas Perumahan Rakyat dan Kawasan Permukiman Tahun 2026 sering mengalami kendala baik dari internal PD maupun eksternal. Hal tersebut menjadikan konsistensi alur perencanaan mengalami perubahan, baik dari segi kegiatan serta anggaran atau pendanaan yang menyertainya. Permasalahan internal yang dihadapi berupa adanya perbedaan persepsi mengenai prioritas kegiatan yang akan dilaksanakan, masalah akan bertambah apabila pemangku kebijakan kurang bisa memprioritaskan kegiatan yang akan dilaksanakan oleh PD terkait perubahan kondisi yang ada di wilayah Kota Pasuruan.

Sedangkan permasalahan eksternal muncul karena faktor-faktor luar yang terjadi diluar kendali PD, seperti adanya realisasi alokasi anggaran dari pusat di pertengahan tahun anggaran. Serta adanya kepentingan dari pihak yang bersifat *bottom-up* dan harus dilaksanakan dengan segera. Untuk meminimalisir permasalahan tersebut dapat dilakukan persiapan dan perencanaan yang lebih akurat, dimulai dari bidang atau unit kerja yang bersinggungan langsung dengan masyarakat. Dan menjaga konsistensi alur perencanaan merupakan hal mendasar yang harus dimengerti dan dipatuhi oleh semua pihak terkait.

Dalam pelaksanaan program kegiatan Dinas Perumahan Rakyat dan Kawasan Permukiman Kota Pasuruan hendaknya dapat dilaksanakan secara konsisten, transparan, akuntabel, profesional, partisipatif dan penuh tanggung jawab. Ke depannya, Dinas Perumahan Rakyat dan Kawasan Permukiman Kota Pasuruan dalam penetapan prioritas pembangunan yang merupakan upaya penjabaran dari visi dan misi instansi diharapkan akan lebih terkoordinasi, terintegrasi dan sinergis serta berkelanjutan dengan sesama PD lingkup Pemerintah Kota Pasuruan maupun dengan SKPD yang membidangi fungsi lain.

Rencana Kerja (Renja) Dinas Perumahan Rakyat dan Kawasan Permukiman Tahun 2026 merupakan pedoman dalam memberikan arahan tentang program dan kegiatan yang akan dilaksanakan, yang

dalam penyusunannya mempertimbangkan hasil musyawarah perencanaan pembangunan. Rencana Kerja (Renja) Dinas Perumahan Rakyat dan Kawasan Permukiman Tahun 2026 ini diharapkan pelaksanaan program kegiatan dapat diwujudkan secara terencana dan semua pihak dapat berpartisipasi secara aktif.

Demikian dengan tersusunnya Rencana Kerja (Renja) Dinas Perumahan Rakyat dan Kawasan Permukiman Kota Pasuruan Tahun 2026 ini agar senantiasa dapat dijadikan acuan kerja dalam melaksanakan setiap kegiatan dan tugas-tugas yang akan dilaksanakan oleh Dinas Perumahan Rakyat dan Kawasan Permukiman Kota Pasuruan.

H. RENCANA KERJA DINAS SOSIAL

BAB I
PENDAHULUAN

1.1 Latar Belakang

Berdasarkan Peraturan Walikota Pasuruan Nomor 11 tahun 2022 tentang Tugas Pokok dan Fungsi Dinas Sosial Kota Pasuruan mempunyai tugas tugas pokok membantu Walikota melaksanakan urusan pemerintahan daerah bidang sosial yang menjadi kewenangan daerah dan tugas pembantuan.

Untuk melaksanakan tugas pokok sebagaimana dimaksud, Dinas Sosial mempunyai fungsi:

1. penyusunan perencanaan bidang perlindungan, jaminan, rehabilitasi, dan pemberdayaan sosial serta penanganan fakir miskin;
2. perumusan kebijakan teknis bidang perlindungan, jaminan, rehabilitasi, dan pemberdayaan sosial serta penanganan fakir miskin;
3. pelaksanaan kebijakan teknis bidang perlindungan, jaminan, rehabilitasi, dan pemberdayaan sosial serta penanganan fakir miskin;
4. pelaksanaan pelayanan bidang perlindungan, jaminan, rehabilitasi, dan pemberdayaan sosial serta penanganan fakir miskin;
5. pembinaan, koordinasi, dan fasilitasi pelaksanaan urusan bidang perlindungan, jaminan, rehabilitasi,dan pemberdayaan sosial serta penanganan fakir miskin;
6. pelaksanaan pengendalian, evaluasi, dan pelaporan bidang perlindungan, jaminan, rehabilitasi, dan pemberdayaan sosial serta penanganan fakir miskin; dan
7. pelaksanaan kegiatan ketatausahaan Dinas Sosial.

Dalam rangka mendukung terlaksananya tugas pokok dan fungsi Dinas Sosial Kota Pasuruan diperlukan adanya rencana kerja yang memberikan arah dan acuan yang jelas dengan memanfaatkan, mengelola, mengoptimalkan dan mengembangkan potensi dan sumber daya yang ada serta sarana dan prasarana yang dimiliki.

Rencana Pembangunan Tahunan Perangkat Daerah, yang selanjutnya disebut Rencana Kerja Perangkat Daerah (Renja Perangkat Daerah), adalah dokumen perencanaan Perangkat Daerah untuk periode 1 (satu) tahun. Sebagai dokumen rencana tahunan Perangkat Daerah, Renja Perangkat Daerah mempunyai arti yang strategis dalam mendukung penyelenggaraan program pembangunan tahunan pemerintahan daerah mengingat beberapa hal sebagai berikut :

1. Renja Perangkat Daerah merupakan dokumen yang secara substansial penerjemahan dari visi, misi dan program Perangkat Daerah yang ditetapkan dalam Rencana Strategis (Renstra) Instansi sesuai arahan operasional dalam Rencana Kerja Pemerintah Daerah (RKPD).
2. Renja merupakan acuan Perangkat Daerah untuk memasukan program kegiatan kedalam KUA dan PPAS dan perencanaan program kegiatan yang akan dilaksanakan dalam Rencana Kerja dan Anggaran (RKA) tahun 2026.
3. Renja Perangkat Daerah merupakan salah satu instrumen untuk evaluasi pelaksanaan program / kegiatan Instansi untuk mengetahui sejauh mana capaian kinerja.

Mengingat arti strategis dokumen Renja Perangkat Daerah dalam mendukung penyelenggaraan program pembangunan tahunan pemerintah daerah, maka sejak awal tahapan penyusunan hingga penetapan dokumen Renja Perangkat Daerah harus mengikuti tata cara dan alur penyusunannya sebagaimana tertuang dalam Peraturan Pemerintah Nomor 8 Tahun 2008 tentang Tahapan, Tata Cara Penyusunan, Pengendalian dan Evaluasi Pelaksanaan Rencana Pembangunan Daerah.

1.2 Landasan Hukum

Landasan hukum dalam penyusunan Renja Dinas Sosial Kota Pasuruan Tahun 2026, adalah:

1. Undang-undang Nomor 17 Tahun 2003 tentang Keuangan Negara;
2. Undang-undang Nomor 25 Tahun 2004 tentang Sistem Perencanaan Pembangunan Nasional;
3. Undang-undang Nomor 33 Tahun 2004 tentang Perimbangan Keuangan antara Pemerintah Pusat dan Pemerintah Daerah;
4. Undang-undang Nomor 9 Tahun 2015 tentang Perubahan Kedua atas Undang-undang Nomor 23 Tahun 2014 tentang Pemerintahan Daerah;
5. Peraturan Pemerintah Nomor 6 Tahun 2008 tentang Pedoman Evaluasi Penyelenggaraan Pemerintahan Daerah;
6. Peraturan Pemerintah Nomor 8 Tahun 2008 tentang Tahapan, Tata Cara Penyusunan, Pengendalian dan Evaluasi Pelaksanaan Rencana Pembangunan Daerah;
7. Peraturan Menteri Dalam Negeri Nomor 86 Tahun 2017 tentang Tata Cara Perencanaan, Pengendalian dan Evaluasi Pembangunan Daerah, Tata Cara Evaluasi Rancangan Peraturan Daerah tentang RPJPD dan RPJMD serta Tata Cara Perubahan RPJPD, RPJMD dan RKPD;
8. Peraturan Menteri Dalam Negeri Republik Indonesia Nomor 90 Tahun 2019 Tentang Klasifikasi, Kodefikasi, Dan Nomenklatur Perencanaan Pembangunan Dan Keuangan Daerah;
9. Keputusan Menteri Dalam Negeri Nomor 050-5889 Tahun 2021 tentang Hasil Verifikasi, Validasi, dan Inventarisasi Klasifikasi, Kodefikasi, dan Nomenklatur Perencanaan Pembangunan dan Keuangan Daerah;

10. Peraturan Daerah Kota Pasuruan Nomor 7 Tahun 2016 tentang Pembentukan dan Susunan Perangkat Daerah;
11. Peraturan Daerah Kota Pasuruan Nomor 2 Tahun 2025 tentang Rencana Pembangunan Jangka Menengah Daerah Tahun 2025-2029;
12. Peraturan Walikota Pasuruan Nomor 50 Tahun 2016 Tentang Susunan Organisasi Dan Tata Kerja Perangkat Daerah;
13. Peraturan Walikota Pasuruan Nomor 11 Tahun 2022 Tentang Tugas Pokok Dan Fungsi Dinas Sosial Kota Pasuruan;
14. Peraturan Wali kota Pasuruan Nomor 26 Tahun 2025 tentang Rencana Kerja Pemerintah Daerah Tahun 2026

1.3 Maksud dan Tujuan

Maksud dari penyusunan Rencana Kerja ini diantaranya adalah untuk melakukan evaluasi pelaksanaan program/kegiatan tahun 2025, review pelaksanaan program/kegiatan tahun 2025 yang selanjutnya dijadikan acuan untuk menyusun perencanaan program/kegiatan yang akan dilaksanakan dalam Rencana Kerja dan Anggaran (RKA) Dinas Sosial Kota Pasuruan tahun 2026.

Tujuan penyusunan Renja Dinas Sosial Kota Pasuruan adalah untuk menjadi pedoman perencanaan pelaksanaan program dan kegiatan tahun depan dan untuk memasukkan program/kegiatan yang ada di Rencana Kerja (RENJA) Perangkat Daerah ke dalam Kebijakan Umum Anggaran dan Prioritas Plafon Anggaran Sementara (KUA-PPAS) Tahun 2026.

1.4 Sistematika Penulisan

Sistematika penulisan dalam menyusun Rencana Kerja Tahun 2026, adalah:

DAFTAR ISI

BAB I : PENDAHULUAN

- 1.1 Latar Belakang
- 1.2 Landasan Hukum
- 1.3 Maksud dan Tujuan
- 1.4 Sistematika Penulisan

BAB II : HASIL EVALUASI RENJA PERANGKAT DAERAH TAHUN LALU

- 2.1 Evaluasi Pelaksanaan Renja Perangkat Daerah tahun lalu dan Capaian Renstra Perangkat Daerah
- 2.2 Analisis Kinerja Pelayanan Perangkat Daerah
- 2.3 Isu-isu Penting Penyelenggaraan Tugas dan Fungsi Perangkat Daerah
- 2.4 Review Terhadap Rancangan Awal RKPD
- 2.5 Penelaahan Usulan Program dan Kegiatan Masyarakat

BAB III : TUJUAN DAN SASARAN PERANGKAT DAERAH
3.1 Telaahan Terhadap Kebijakan Nasional
3.2 Tujuan dan Sasaran Renja Perangkat Daerah
BAB IV: RENCANA KERJA DAN PENDANAAN PERANGKAT DAERAH
BAB V : PENUTUP

BAB II
HASIL EVALUASI RENJA PERANGKAT DAERAH TAHUN LALU

2.1 Evaluasi Pelaksanaan Renja Perangkat Daerah Tahun Lalu dan Capaian Renstra Perangkat DaerahTugas, Fungsi dan Struktur Perangkat Daerah

Rencana Kerja merupakan dokumen perencanaan Perangkat Daerah/PD untuk periode 1 (satu) tahun yang meliputi penjabaran perencanaan tahunan dan Rencana Strategis. Tercapai tidaknya pelaksanaan kegiatan-kegiatan atau program yang telah disusun dapat dilihat berdasarkan Laporan Kinerja Dinas sebagai bentuk perwujudan kewajiban untuk mempertanggungjawabkan keberhasilan atau kegagalan pelaksanaan misi organisasi dalam mencapai tujuan-tujuan dan sasaran yang telah ditetapkan, melalui suatu media pertanggungjawaban yang dilaksanakan secara periodik. Terkait dengan hal tersebut, Rencana Kerja (RENJA) Tahun 2026 ini menyajikan dasar pengukuran kinerja program dan kegiatan dari hasil apa yang telah diraih atau dilaksanakan oleh Dinas Sosial selama tahun 2024 dan tahun berjalan 2025 serta perkiraan target anggaran Tahun 2026.

Sejalan dengan berjalannya waktu, pelaksanaan Renja Dinas Sosial Tahun 2024 telah dilewati. Berbagai program dan kegiatan yang dituangkan dalam Renja Tahun 2024 telah dilaksanakan, dengan program dan kegiatan yang dilaksanakan oleh Dinas Sosial sebagai berikut:

1. Program Penunjang Urusan Pemerintah Daerah Kabupaten/Kota

    a. Kegiatan Perencanaan, Penganggaran dan Evaluasi Kinerja Perangkat Daerah dengan indikator Persentase kebutuhan penunjang pemerintahan yang terfasilitasi yang tercapai sesuai target terealisasi 100%. Pada Sub Kegiatan Penyusunan dokumen perencanaan Perangkat Daerah memiliki target 7 dokumen terealisasi 7 dokumen, Pada Sub Koordinasi dan Penyusunan Laporan Capaian Kinerja dan Ikhtisar Realisasi Kinerja SKPD memiliki target 5 dokumen terealisasi 5 dokumen, Evaluasi Kinerja Perangkat Daerah memiliki target 1 Laporan dengan realisasi 1 Laporan.

    b. Kegiatan Administrasi Keuangan Perangkat Daerah dengan indikator Persentase laporan keuangan yang tersusun tepat waktu yang tercapai sesuai target terealisasi 100%.

    c. Kegiatan Administrasi Barang Milik Daerah pada Perangkat Daerah dengan indikator Persentase laporan barang milik daerah yang tersusun tepat waktu yang tercapai sesuai target terealisasi 100%.

    d. Kegiatan Administrasi Kepegawaian Perangkat Daerah dengan indikator Persentase SDM Aparatur yang meningkat kompetensinya tercapai sesuai target terealisasi 100%.

    e. Kegiatan Administrasi Umum Perangkat Daerah dengan indikator Persentase terpenuhinya layanan Administrasi perkantoran tercapai sesuai target terealisasi 100%.

f. Kegiatan Pengadaan Barang Milik Daerah Penunjang Urusan Pemerintahan Daerah dengan indikator Persentase terpenuhinya Pengadaan Barang Milik Daerah tercapai sesuai target terealisasi 100%.

g. Kegiatan Penyediaan Jasa Penunjang Urusan Pemerintah Daerah dengan indikator Persentase terpenuhinya Jasa Penunjang Urusan Pemerintah Daerah tercapai 55,56% dari target karena pada sub kegiatan Penyediaan Jasa Surat Menyurat hanya tercapai 100 laporan dari target 191 laporan.

h. Kegiatan Pemeliharaan Barang Milik Daerah Penunjang Urusan Pemerintah Daerah dengan indikator Persentase Barang Milik Daerah yang terpelihara tercapai 81,08% dari target.

2. Program Pemberdayaan Sosial dan penanganan Fakir Miskin

Pencapaian kinerja Program Pemberdayaan Sosial adalah Persentase Bantuan Sosial yang Tersalurkan dan Persentase PSKS yang Aktif. Adapun target kinerja Program Pemberdayaan Sosial sebesar 100% dan 87%, realisasi kinerja program sebesar 100% dan 87% dan persentase capaian sebesar 100%, dengan rincian :

a. Kegiatan Pengembangan Potensi Sumber Kesejahteraan Sosial Daerah Kab/Kota dengan indikator Persentase PSKS yang meningkat kapasitasnya tercapai sesuai target terealisasi 100%. Dengan sub kegiatan Peningkatan Kemampuan Potensi Pekerja Sosial Masyarakat Kewenangan Kab/Kota dengan indikator Jumlah Orang Mendapat Peningkatan Kapasitas Pekerja Sosial Masyarakat Kewenangan Kabupaten/Kota sebanyak 108 Orang, sub kegiatan Peningkatan Kemampuan Potensi Tenaga Kesejahteraan Sosial Kecamatan Kewenangan Kab/Kota dengan indikator Jumlah Tenaga Kesejahteraan Sosial Kecamatan Kewenangan Kabupaten/Kota yang Meningkat Kapasitasnya Kewenangan Kabupaten/Kota sebanyak 4 orang, sub kegiatan Peningkatan Kemampuan Potensi Sumber Kesejahteraan Sosial Keluarga Kewenangan Kab/Kota dengan indikator Jumlah Keluarga Yang Meningkat Kapasitasnya Kewenangan Kabupaten/Kota sebanyak 1087 KPM, sub kegiatan Peningkatan Kemampuan Potensi Sumber Kesejahteraan Sosial Kelembagaan Masyarakat Kewenangan Kab/Kota dengan indikator Jumlah Lembaga Kesejahteraan Sosial yang Meningkat Kapasitasnya Kewenangan Kabupaten/Kota sebanyak 5 lembaga.

3. Program Rehabilitasi Sosial

Pencapaian kinerja Program Rehabilitasi Sosial adalah Persentase Persentase PMKS yang direhabilitasi sesuai tahun dasar. Adapun target kinerja Program Rehabilitasi Sosial sebesar 9,2% dengan realisasi kinerja program sebesar 12,79% dan persentase capaian sebesar 139,02%, dengan rincian :

a. Kegiatan Rehabilitasi Sosial Dasar Penyandang Disabilitas Terlantar, Anak Terlantar, Lanjut Usia Terlantar, serta Gelandangan Pengemis di Luar Panti Sosial dengan indikator Persentase PPKS yang mendapatkan Layanan Sosial tercapai 87,14% dari target 80%. Capaian ini berdasarkan data Jumlah

PPKS yang mendapat layanan sosial sebanyak 122 orang meliputi 80 PPKS terlantar yang dilayani dan 42 pembinaan PPKS Pengemis denganjumlah total PPKS sebanyak 140 orang.

b. Kegiatan Rehabilitasi Sosial Penyandang Masalah Kesejahteraan Sosial (PMKS) Lainnya Bukan Korban HIV/AIDS dan NAPZA di Luar Panti Sosial dengan indikator Persentase PPKS yang mendapatkan Layanan Sosial tercapai 59,76% dari target 35,62% Capaian ini berdasarkan data Jumlah PPKS lainnya yang mendapat layanan sosial sebanyak 1855 orang dengan jumlah total PPKS lainnya 3104 orang.

4. Program Perlindungan dan Jaminan Sosial

Pencapaian kinerja Program Perlindungan dan Jaminan Sosial adalah Persentase DTKS yang di update. Adapun target kinerja Program Perlindungan dan Jaminan Sosial sebesar 3.31% dengan realisasi kinerja program sebesar 11.32% dan persentase capaian sebesar 354,08%, dengan rincian :

a. Kegiatan Pengelolaan Data Fakir Miskin Cakupan Daerah Kab/Kota dengan indikator Persentase DTKS yang di update sudah tercapai 100% sesuai target berdasarkan jumlah data yang terverifikasi sebanyak 6.871 data dibandingkan Jumlah Data DTKS sebanyak 58.585 data.

5. Program Penanganan Bencana

Pencapaian kinerja Program Penanganan Bencana adalah Persentase Korban bencana yang tertangani. Adapun target kinerja Program Penanganan Bencana sebesar 60% dengan realisasi kinerja program sebesar 100% dan persentase capaian sebesar 100%, dengan rincian :

a. Kegiatan Perlindungan Sosial Korban Bencana Alam dan Sosial Kab/Kota dengan indikator Persentase korban bencana yang mendapat layanan kebutuhan dasar dengan target sebesar 60% dan terealisasi sebesar 100% sehingga capaiannya sebesar 100%. Capaian ini berdasarkan data Jumlah korban bencana alam dan sosial yang mendapatkan layanan kebutuhan dasar sebanyak 5.850 dibandingkan Jumlah permintaan permakanan sebanyak 5.850. Ketercapaian indikator ini didukung oleh terpenuhinnya permintaan permakanan pada saat bencana banjir di bulan April 2024 dan Desember 2024.

b. Kegiatan Penyelenggaraan Pemberdayaan Masyarakat Terhadap Kesiapsiagaan Bencana Kab/Kota dengan indikator Persentase taruna siaga bencana yang aktif dengan target 100% terealisasi 100% atau capaiannya sebesar 100%. Capaian ini berdasarkan Taruna siaga bencana yang aktif 48 Orang dengan jumlah total Taruna Siaga Bencana 48 Orang.

6. Program Pengelolaan Taman Makam Pahlawan

Pencapaian kinerja Program Pengelolaan Taman Makam Pahlawan adalah Persentase cakupan pemeliharaan Taman Makam Pahlawan. Adapun target kinerja Program Penanganan Bencana sebesar 100% dengan realisasi kinerja program sebesar 100% dan persentase capaian sebesar 100%, dengan rincian:

a. Kegiatan Pemeliharaan Taman Makam Pahlawan Nasional Kabupaten/Kota memiliki indikator Persentase Cakupan Pemeliharaan Taman Makam Pahlawan 100%. Capaian ini berdasarkan Jumlah Taman makam yang dipelihara 254 makam dari jumlah makam yang ada yaitu 254 makam.

Rekapitulasi evaluasi hasil pelaksanaan Renja dan Capaian Renstra Dinas Sosial Kota Pasuruan Tahun 2025, dapat dilihat pada Tabel 2.1.

Tabel 0.1
Rekapitulasi Evaluasi Hasil Pelaksanaan Renja Dinas Sosial dan Pencapaian Renstra Dinas Sosial s/d Tahun 2025 Kota Pasuruan

Kode					Urusan/Bidang Urusan Pemerintahan Daerah dan Program/Kegiatan	Indikator Kinerja program (Outcomes)/ Kegiatan (Output)	Target Kinerja Capaian Program (Renstra Perangkat Daerah) Tahun 2026	Realisasi target Kinerja Hasil Program dan Keluaran Kegiatan s/d dengan tahun 2023	Target dan Realisasi Kinerja Program dan Kegiatan Tahun 2024			Target Program dan Kegiatan (Renja Perangkat Daerah Tahun 2025)	Perkiraan Realisasi Capaian Target Renstra perangkat Daerah s/d tahun 2025	
									Target Renja Perangkat daerah Tahun 2024	Realisasi Renja Perangkat daerah Tahun 2024	Capaian (%)		Realisasi Capaian Program dan Kegiatan s/d tahun berjalan (tahun 2025)	Tingkat Capaian Realisasi target Renstra (%)
1					URUSAN PEMERINTAHAN WAJIB YANG BERKAITAN DENGAN PELAYANAN DASAR	Persentase kebutuhan penunjang pemerintahan yang terfasilitasi	100%	100%	100%	100%	100%	100%	100%	
1	06				URUSAN PEMERINTAHAN BIDANG SOSIAL	Persentase kebutuhan penunjang pemerintahan yang terfasilitasi	100%	100%	100%	100%	100%	100%	100%	
1	06	01			PROGRAM PENUNJANG URUSAN PEMERINTAHAN DAERAH KABUPATEN/KOTA	Persentase kebutuhan penunjang pemerintahan yang terfasilitasi	100%	100%	100%	100%	100%	100%	100%	34%
1	06	01	2.01		Perencanaan, Penganggaran, dan Evaluasi Kinerja Perangkat Daerah	Jumlah Dokumen Perencanaan Perangkat Daerah	100%	100%	100%	100%	100%	100%	100%	33%
1	06	01	2.01	0001	Penyusunan Dokumen Perencanaan Perangkat Daerah	Jumlah Dokumen Perencanaan Perangkat Daerah	7 Dokumen	6 Dokumen	7 Dokumen	7 Dokumen	100%	6 Dokumen	6 Dokumen	23,33%
1	06	01	2.01	0006	Koordinasi dan Penyusunan Laporan Capaian Kinerja dan	Jumlah Laporan Capaian Kinerja dan Ikhtisar Realisasi Kinerja SKPD dan Laporan Hasil Koordinasi Penyusunan	5 Laporan	2 Laporan	5 Laporan	5 Laporan	100%	5 Laporan	4 Laporan	10,00%

Kode					Urusan/Bidang Urusan Pemerintahan Daerah dan Program/Kegiatan	Indikator Kinerja program (Outcomes)/ Kegiatan (Output)	Target Kinerja Capaian Program (Renstra Perangkat Daerah) Tahun 2026	Realisasi target Kinerja Hasil Program dan Keluaran Kegiatan s/d dengan tahun 2023	Target dan Realisasi Kinerja Program dan Kegiatan Tahun 2024			Target Program dan Kegiatan (Renja Perangkat Daerah Tahun 2025)	Perkiraan Realisasi Capaian Target Renstra perangkat Daerah s/d tahun 2025	
									Target Renja Perangkat daerah Tahun 2024	Realisasi Renja Perangkat daerah Tahun 2024	Capaian (%)		Realisasi Capaian Program dan Kegiatan s/d tahun berjalan (tahun 2025)	Tingkat Capaian Realisasi target Renstra (%)
					Ikhtisar Realisasi Kinerja SKPD	Laporan Capaian Kinerja dan Ikhtisar Realisasi Kinerja SKPD								
1	06	01	2.01	0007	Evaluasi Kinerja Perangkat Daerah	Jumlah Laporan Evaluasi Kinerja Perangkat Daerah	1 Laporan	1 Laporan	1 Laporan	1 Laporan	100%	1 Laporan	1 Laporan	100%
1	06	01	2.02		Administrasi Keuangan Perangkat Daerah	Persentase kebutuhan penunjang pemerintahan yang terfasilitasi	100%	100%	100%	100%	100%	100%	100%	33%
1	06	01	2.02	0001	Penyediaan Gaji dan Tunjangan ASN	Jumlah Orang yang Menerima Gaji dan Tunjangan ASN	26 Orang	26 Orang	26 Orang	26 Orang	100%	26 Orang	26 Orang	100,00 %
1	06	01	2.02	0007	Koordinasi dan Penyusunan Laporan Keuangan Bulanan/ Triwulanan/ Semesteran SKPD	Jumlah Laporan Keuangan Bulanan/ Triwulanan/ Semesteran SKPD dan Laporan Koordinasi Penyusunan Laporan Keuangan Bulanan/Triwulanan/Semesteran SKPD	17 Laporan	6 Laporan	6 Laporan	6 Laporan	100%	17 Laporan	10 Laporan	66,67%
1	06	01	2.02	0008	Penyusunan Pelaporan dan Analisis Prognosis Realisasi Anggaran	Jumlah Dokumen Pelaporan dan Analisis Prognosis Realisasi Anggaran	-	1 Dokumen	1 Dokumen	1 Dokumen	100%	-	-	-
1	06	01	2.03		Administrasi Barang Milik Daerah pada Perangkat Daerah	Persentase kebutuhan penunjang pemerintahan yang terfasilitasi	100%	100%	100%	100%	100%	100%	100%	35%
1	06	01	2.03	0005	Rekonsiliasi dan Penyusunan Laporan Barang Milik Daerah pada SKPD	Jumlah Laporan Rekonsiliasi dan Penyusunan Laporan Barang Milik Daerah pada SKPD	4 Laporan	4 Laporan	4 Laporan	4 Laporan	100%	4 Laporan	2 Laporan	70,00%

Kode					Urusan/Bidang Urusan Pemerintahan Daerah dan Program/Kegiatan	Indikator Kinerja program (Outcomes)/ Kegiatan (Output)	Target Kinerja Capaian Program (Renstra Perangkat Daerah) Tahun 2026	Realisasi target Kinerja Hasil Program dan Keluaran Kegiatan s/d dengan tahun 2023	Target dan Realisasi Kinerja Program dan Kegiatan Tahun 2024			Target Program dan Kegiatan (Renja Perangkat Daerah Tahun 2025)	Perkiraan Realisasi Capaian Target Renstra perangkat Daerah s/d tahun 2025	
									Target Renja Perangkat daerah Tahun 2024	Realisasi Renja Perangkat daerah Tahun 2024	Capaian (%)		Realisasi Capaian Program dan Kegiatan s/d tahun berjalan (tahun 2025)	Tingkat Capaian Realisasi target Renstra (%)
1	06	01	2.05		Administrasi Kepegawaian Perangkat Daerah	Persentase kebutuhan penunjang pemerintahan yang terfasilitasi	100%	100%	100%	100%	100%	100%	-	100%
1	06	01	2.05	0003	Pendataan dan Pengolahan Administrasi Kepegawaian	Jumlah Dokumen Pendataan dan Pengolahan Administrasi Kepegawaian	4 Dokumen	4 Dokumen	4 Dokumen	4 Dokumen	100%	4 Dokumen	-	100%
1	06	01	2.06		Administrasi Umum Perangkat Daerah		100%	100%	100%	100%	100%	100%	100%	43%
1	06	01	2.06	0001	Penyediaan Komponen Instalasi Listrik/Penerangan Bangunan Kantor	Jumlah Paket Komponen Instalasi Listrik/Penerangan Bangunan Kantor yang Disediakan	6 Paket	4 Paket	6 Paket	4 Paket	100%	6 Paket	1 Paket	100,00 %
1	06	01	2.06	0005	Penyediaan Barang Cetakan dan Penggandaan	Jumlah Paket Barang Cetakan dan Penggandaan yang Disediakan	12 Paket	2 Paket	2 Paket	3 Paket	100%	12 Paket	1 Paket	48,57%
1	06	01	2.06	0006	Penyediaan Bahan Bacaan dan Peraturan Perundang-undangan	Jumlah Dokumen Bahan Bacaan dan Peraturan Perundang-Undangan yang Disediakan	12 Dokumen	4 Dokumen	1 Dokumen	1 Dokumen	100%	24 Dokumen	12 Dokumen	100,00 %
1	06	01	2.06	0007	Penyediaan Bahan /Material	Jumlah Paket Bahan/Material yang Disediakan	2 Paket	-	-	-	-	1 Paket	1 Paket	100,00 %
1	06	01	2.06	0008	Fasilitasi Kunjungan Tamu	Jumlah Laporan Fasilitasi Kunjungan Tamu	12 Laporan	5 Laporan	12 Laporan	12 Laporan	100%	12 Laporan	4 Laporan	100,00 %

Kode					Urusan/Bidang Urusan Pemerintahan Daerah dan Program/Kegiatan	Indikator Kinerja program (Outcomes)/ Kegiatan (Output)	Target Kinerja Capaian Program (Renstra Perangkat Daerah) Tahun 2026	Realisasi target Kinerja Hasil Program dan Keluaran Kegiatan s/d dengan tahun 2023	Target dan Realisasi Kinerja Program dan Kegiatan Tahun 2024			Target Program dan Kegiatan (Renja Perangkat Daerah Tahun 2025)	Perkiraan Realisasi Capaian Target Renstra perangkat Daerah s/d tahun 2025	
									Target Renja Perangkat daerah Tahun 2024	Realisasi Renja Perangkat daerah Tahun 2024	Capaian (%)		Realisasi Capaian Program dan Kegiatan s/d tahun berjalan (tahun 2025)	Tingkat Capaian Realisasi target Renstra (%)
1	06	01	2.06	0009	Penyelenggaraan Rapat Koordinasi dan Konsultasi SKPD	Jumlah Laporan Penyelenggaraan Rapat Koordinasi dan Konsultasi SKPD	12 Laporan	100 Laporan	12 Laporan	12 Laporan	100%	12 Laporan	5 Laporan	1,80%
1	06	01	2.07		Pengadaan Barang Milik Daerah Penunjang Urusan Pemerintah Daerah	Persentase kebutuhan penunjang pemerintahan yang terfasilitasi	100%	100%	100%	100%	100%	100%	100%	39%
1	06	01	2.07	0006	Pengadaan Peralatan dan Mesin Lainnya	Jumlah Unit Peralatan dan Mesin Lainnya yang Disediakan	12 Unit	8 Unit	8 Unit	8 Unit	100%	8 Unit	8 Unit	46,88%
1	06	01	2.08		Penyediaan Jasa Penunjang Urusan Pemerintahan Daerah	Persentase kebutuhan penunjang pemerintahan yang terfasilitasi	%	100%	100%	100%	100%	100%	100%	38%
1	06	01	2.08	0001	Penyediaan Jasa Surat Menyurat	Jumlah Laporan Penyediaan Jasa Surat Menyurat	12 Laporan	146 Laporan	191 Laporan	100 Laporan	100%	1 Laporan	1 Laporan	10,68%
1	06	01	2.08	0002	Penyediaan Jasa Komunikasi, Sumber Daya Air dan Listrik	Jumlah Laporan Penyediaan Jasa Komunikasi, Sumber Daya Air dan Listrik yang Disediakan	12 Laporan	12 Laporan	12 Laporan	12 Laporan	100%	12 Laporan	6 Laporan	10,00%
1	06	01	2.08	0004	Penyediaan Jasa Pelayanan Umum Kantor	Jumlah Laporan Penyediaan Jasa Pelayanan Umum Kantor yang Disediakan	12 Laporan	5 Laporan	5 Laporan	5 Laporan	100%	12 Laporan	6 Laporan	36,48%
1	06	01	2.09		Pemeliharaan Barang Milik Daerah Penunjang	Persentase kebutuhan penunjang pemerintahan yang terfasilitasi	100%	100%	100%	100%	100%	100%	100%	42%

Kode					Urusan/Bidang Urusan Pemerintahan Daerah dan Program/Kegiatan	Indikator Kinerja program (Outcomes)/ Kegiatan (Output)	Target Kinerja Capaian Program (Renstra Perangkat Daerah) Tahun 2026	Realisasi target Kinerja Hasil Program dan Keluaran Kegiatan s/d dengan tahun 2023	Target dan Realisasi Kinerja Program dan Kegiatan Tahun 2024			Target Program dan Kegiatan (Renja Perangkat Daerah Tahun 2025)	Perkiraan Realisasi Capaian Target Renstra perangkat Daerah s/d tahun 2025	
									Target Renja Perangkat daerah Tahun 2024	Realisasi Renja Perangkat daerah Tahun 2024	Capaian (%)		Realisasi Capaian Program dan Kegiatan s/d tahun berjalan (tahun 2025)	Tingkat Capaian Realisasi target Renstra (%)
					Urusan Pemerintahan Daerah									
1	06	01	2.09	0001	Penyediaan Jasa Pemeliharaan, Biaya Pemeliharaan, dan Pajak Kendaraan Perorangan Dinas atau Kendaraan Dinas Jabatan	Jumlah Kendaraan Perorangan Dinas atau Kendaraan Dinas Jabatan yang Dipelihara dan dibayarkan Pajaknya	13 Unit	8 Unit	13 Unit	13 Unit	100%	1 Unit	1 Unit	2,56%
1	06	01	2.09	0002	Penyediaan Jasa Pemeliharaan, Biaya Pemeliharaan, Pajak dan Perizinan Kendaraan Dinas Operasional atau Lapangan	Jumlah Kendaraan Dinas Operasional atau Lapangan yang Dipelihara dan dibayarkan Pajak dan Perizinannya	13 Unit	6 Unit	13 Unit	13 Unit	100%	10 Unit	10 Unit	28,21%
1	06	01	2.09	0006	Pemeliharaan Peralatan dan Mesin Lainnya	Jumlah Peralatan dan Mesin Lainnya yang Dipelihara	22 Unit	5 Unit	11 Unit	11 Unit	100%	15 Unit	15 Unit	100,00 %
1	06	01	2.09	0009	Pemeliharaan/Rehabilitasi Gedung Kantor dan Bangunan Lainnya	Jumlah Gedung Kantor dan Bangunan Lainnya yang Dipelihara/Direhabilitasi	4 Unit	1 Unit	1 Unit	1 Unit	100%	4 Unit	4 Unit	1,22%
1	06	02			PROGRAM PEMBERDAYAAN SOSIAL	Persentase Bantuan Sosial yang Tersalurkan	-	82,07%	100,00%	97,66%	97,66%	100,00%	100,00%	100,00 %
						Persentase PSKS yang Aktif	-	90,83%	87,00%	100,00%	100%	89,00%	89,00%	100,00 %

Kode					Urusan/Bidang Urusan Pemerintahan Daerah dan Program/Kegiatan	Indikator Kinerja program (Outcomes)/ Kegiatan (Output)	Target Kinerja Capaian Program (Renstra Perangkat Daerah) Tahun 2026	Realisasi target Kinerja Hasil Program dan Keluaran Kegiatan s/d dengan tahun 2023	Target dan Realisasi Kinerja Program dan Kegiatan Tahun 2024			Target Program dan Kegiatan (Renja Perangkat Daerah Tahun 2025)	Perkiraan Realisasi Capaian Target Renstra perangkat Daerah s/d tahun 2025	
									Target Renja Perangkat daerah Tahun 2024	Realisasi Renja Perangkat daerah Tahun 2024	Capaian (%)		Realisasi Capaian Program dan Kegiatan s/d tahun berjalan (tahun 2025)	Tingkat Capaian Realisasi target Renstra (%)
						Persentase PPKS Yang Diberdayakan	100%	-	-	-	-	-	-	-
1	06	02	2.03		Pengembangan Potensi Sumber Kesejahteraan Sosial Daerah Kabupaten/Kota	Persentase PSKS yang meningkat kapasitasnya	-	90,83%	100,00%	100,00%	100%	89%	89%	100%
						Jumlah Kelembagaan Sosial Yang Aktif	88 Lembaga	-	-	-	-	-	-	-
1	06	02	2.03	0001	Peningkatan Kemampuan Potensi Pekerja Sosial Masyarakat Kewenangan Kabupaten/Kota	Jumlah Orang Mendapat Peningkatan Kapasitas Pekerja Sosial Masyarakat Kewenangan Kabupaten/Kota	-	108 Orang	108 Orang	108 Orang	100%	108 Orang	93 Orang	22,79%
1	06	02	2.03	0002	Peningkatan Kemampuan Potensi Tenaga Kesejahteraan Sosial Kecamatan Kewenangan Kabupaten/Kota	Jumlah Tenaga Kesejahteraan Sosial Kecamatan Kewenangan Kabupaten/Kota yang Meningkat Kapasitasnya Kewenangan Kabupaten/Kota	-	4 Orang	4 Orang	4 Orang	100%	4 Orang	4 Orang	25,00%
1	06	02	2.03	0003	Peningkatan Kemampuan Potensi Sumber Kesejahteraan Sosial Keluarga Kewenangan Kabupaten/Kota	Jumlah Keluarga yang Meningkat Kapasitasnya Kewenangan Kabupaten/Kota	126 KPM	10.281 KPM	1.875 KPM	1.228 KPM	100%	2.954 KPM	796 KPM	3,06%

Kode					Urusan/Bidang Urusan Pemerintahan Daerah dan Program/Kegiatan	Indikator Kinerja program (Outcomes)/ Kegiatan (Output)	Target Kinerja Capaian Program (Renstra Perangkat Daerah) Tahun 2026	Realisasi target Kinerja Hasil Program dan Keluaran Kegiatan s/d dengan tahun 2023	Target dan Realisasi Kinerja Program dan Kegiatan Tahun 2024			Target Program dan Kegiatan (Renja Perangkat Daerah Tahun 2025)	Perkiraan Realisasi Capaian Target Renstra perangkat Daerah s/d tahun 2025	
									Target Renja Perangkat daerah Tahun 2024	Realisasi Renja Perangkat daerah Tahun 2024	Capaian (%)		Realisasi Capaian Program dan Kegiatan s/d tahun berjalan (tahun 2025)	Tingkat Capaian Realisasi target Renstra (%)
1	06	02	2.03	0004	Peningkatan Kemampuan Potensi Sumber Kesejahteraan Sosial Kelembagaan Masyarakat Kewenangan Kabupaten/Kota	Jumlah Lembaga Kesejahteraan Sosial yang Meningkat Kapasitasnya Kewenangan Kabupaten/Kota	6 Lembaga	5 Lembaga	5 Lembaga	5 Lembaga	100%	6 Lembaga	6 Lembaga	30,00%
1	06	02	2.03	00014	Peningkatan Kemampuan Potensi Sumber Kesejahteraan Sosial Perseorangan Kewenangan Kabupaten/Kota	Jumlah Penyuluh Sosial, Penyuluh Sosial Masyarakat, Pekerja Sosial, Pekerja Sosial Masyarakat dan/atau Tenaga Kesejahteraan Sosial Kecamatan yang Meningkat Kapasitasnya	103 Orang	-	-	-	-	-	-	-
1	06	02	2.03	00016	Pengelolaan Layanan Terpadu Kesejahteraan Sosial	Jumlah aduan/keluhan yang dilayani dan/atau ditindaklanjuti	12 Laporan	-	-	-	-	-	-	-
1	06	04			PROGRAM REHABILITASI SOSIAL	Persentase PPKS Yang Tertangani	9,50%	9,20%	9,20%	12,79%	100%	9,20%	TB IV	16,67%
1	06	04	2.01		Rehabilitasi Sosial Dasar Penyandang Disabilitas Terlantar, Anak Terlantar, Lanjut Usia Terlantar, serta Gelandangan Pengemis di Luar Panti Sosial	Persentase PPKS yang mendapatkan Layanan Sosial	81%	35,62%	80%	87,14%	100%	9,20%	TB IV	5,96%

Kode					Urusan/Bidang Urusan Pemerintahan Daerah dan Program/Kegiatan	Indikator Kinerja program (Outcomes)/ Kegiatan (Output)	Target Kinerja Capaian Program (Renstra Perangkat Daerah) Tahun 2026	Realisasi target Kinerja Hasil Program dan Keluaran Kegiatan s/d dengan tahun 2023	Target dan Realisasi Kinerja Program dan Kegiatan Tahun 2024			Target Program dan Kegiatan (Renja Perangkat Daerah Tahun 2025)	Perkiraan Realisasi Capaian Target Renstra perangkat Daerah s/d tahun 2025	
									Target Renja Perangkat daerah Tahun 2024	Realisasi Renja Perangkat daerah Tahun 2024	Capaian (%)		Realisasi Capaian Program dan Kegiatan s/d tahun berjalan (tahun 2025)	Tingkat Capaian Realisasi target Renstra (%)
1	06	04	2.01	0004	Pemberian Pelayanan Reunifikasi Keluarga	Jumlah orang yang mendapatkan pelayanan reunifikasi keluarga Kewenangan Kabupaten/Kota	85 Orang	120 Orang	120 Orang	62 Orang	51,67%	50 Orang	14 Orang	6,36%
1	06	04	2.01	0008	Pemberian Akses ke Layanan Pendidikan dan Kesehatan Dasar	Jumlah Orang yang Mendapatkan Akses ke Layanan Pendidikan dan Kesehatan Dasar Kewenangan Kabupaten/Kota	60 Orang	20 Orang	20 Orang	24 Orang	100%	20 Orang	13 Orang	32,50%
1	06	04	2.02		Rehabilitasi Sosial Penyandang Masalah Kesejahteraan Sosial (PMKS) Lainnya Bukan Korban HIV/AIDS dan NAPZA di Luar Panti Sosial	*Persentase PMKS yang mendapatkan Layanan Sosial*	40%	35,62%	35,62%	59,76%	100%	9,20%	TB IV	19,91%
1	06	04	2.02	0002	Pemberian Layanan Data dan Pengaduan	Jumlah orang yang mendapatkan Layanan Data dan Pengaduan Kewenangan Kabupaten/Kota	85 Orang	38 Orang	38 Orang	38 Orang	100%	38 Orang	-	0,00%
1	06	04	2.02	0005	Penyediaan Alat Bantu	Jumlah orang yang mendapatkan Alat Bantu, dan Alat Bantu Peraga sesuai kebutuhan Kewenangan Kabupaten/Kota	15 Orang	25 Orang	20 Orang	10 Orang	50%	25 Orang	19 Orang	100,00 %

Kode					Urusan/Bidang Urusan Pemerintahan Daerah dan Program/Kegiatan	Indikator Kinerja program (Outcomes)/ Kegiatan (Output)	Target Kinerja Capaian Program (Renstra Perangkat Daerah) Tahun 2026	Realisasi target Kinerja Hasil Program dan Keluaran Kegiatan s/d dengan tahun 2023	Target dan Realisasi Kinerja Program dan Kegiatan Tahun 2024			Target Program dan Kegiatan (Renja Perangkat Daerah Tahun 2025)	Perkiraan Realisasi Capaian Target Renstra perangkat Daerah s/d tahun 2025	
									Target Renja Perangkat daerah Tahun 2024	Realisasi Renja Perangkat daerah Tahun 2024	Capaian (%)		Realisasi Capaian Program dan Kegiatan s/d tahun berjalan (tahun 2025)	Tingkat Capaian Realisasi target Renstra (%)
1	06	04	2.02	0007	Pemberian Bimbingan Fisik, Mental, Spiritual, dan Sosial	Jumlah Peserta Bimbingan Fisik, Mental, Spiritual dan Sosial Kewenangan Kabupaten/Kota :	2650 Orang	1657 Orang	1440 Orang	1702 Orang	84,61%	1657 Orang	500 Orang	7,67%
1	06	04	2.02	0010	Pemberian Akses ke Layanan Pendidikan dan Kesehatan Dasar	Jumlah Orang yang Mendapatkan Akses ke Layanan Pendidikan dan Kesehatan Dasar Kewenangan Kabupaten/Kota	73 Orang	25 Orang	25 Orang	5 Orang	20%	25 Orang	12 Orang	9,60%
1	06	05			PROGRAM PERLINDUNGAN DAN JAMINAN SOSIAL	Persentase DTKS yang di update	-	1,85%	3,31%	11,72%	100%	1,40%	TB IV	34,48%
						Persentase kelompok rentan yang mendapatkan jaminan sosial	64%	-	-	-	-	-	-	-
1	06	05	2.02		Pengelolaan Data Fakir Miskin Cakupan Daerah Kabupaten/Kota	*Persentase DTKS yang di update*	-	2,90%	3,31%	11,72%	100%	1,40%	TB IV	0,00%
						Jumlah Kelompok Rentan Menerima Bantuan	42.371 KPM	-	-	-	-	-	-	-
1	06	05	2.02	0002	Pengelolaan Data Fakir Miskin Cakupan Daerah Kabupaten/Kota	Jumlah Keluarga yang mendapatkan pengentasan fakir miskin Kabupaten/Kota	-	6.452 KPM	6.452 KPM	3.945 KPM	61,14%	45.495 KPM	605 KPM	9,38%
						Jumlah Usulan Penindaklayakan, Usulan yang Terverifikasi dan Tervalidasi,	515 Usulan	-	-	-	-	-	-	-

Kode					Urusan/Bidang Urusan Pemerintahan Daerah dan Program/Kegiatan	Indikator Kinerja program (Outcomes)/ Kegiatan (Output)	Target Kinerja Capaian Program (Renstra Perangkat Daerah) Tahun 2026	Realisasi target Kinerja Hasil Program dan Keluaran Kegiatan s/d dengan tahun 2023	Target dan Realisasi Kinerja Program dan Kegiatan Tahun 2024			Target Program dan Kegiatan (Renja Perangkat Daerah Tahun 2025)	Perkiraan Realisasi Capaian Target Renstra perangkat Daerah s/d tahun 2025	
									Target Renja Perangkat daerah Tahun 2024	Realisasi Renja Perangkat daerah Tahun 2024	Capaian (%)		Realisasi Capaian Program dan Kegiatan s/d tahun berjalan (tahun 2025)	Tingkat Capaian Realisasi target Renstra (%)
						dan Usulan Perbaikan yang dilaksanakan								
1	06	05	2.02	0002	Fasilitasi Bantuan Sosial Kesejahteraan Keluarga	Jumlah Keluarga Penerima Manfaat (KPM) yang mendapatkan Bantuan Sosial Kesejahteraan Keluarga Kewenangan Kabupaten/Kota	1315 Orang	7.629 KPM	1.989 KPM	1.504 KPM	75,62%	692 KPM	137 KPM	1,80%
1	06	05	2.02	0002	Fasilitasi Bantuan Pengembangan Ekonomi Masyarakat	Jumlah Orang Mendapatkan Bantuan Pengembangan Ekonomi Masyarakat Kewenangan Kabupaten/Kota	-	4.684 KPM	4.288 KPM	602 KPM	14,04%	1.467 KPM	-	0,00%
1	06	06			PROGRAM PENANGANAN BENCANA	Persentase Korban bencana yang tertangani	100%	57%	60%	100%	100%	63%	100%	100%
1	06	06	2.01		Perlindungan Sosial Korban Bencana Alam dan Sosial Kabupaten/Kota	*Persentase korban bencana yang mendapat layanan kebutuhan dasar*	100%	55%	60%	100%	100%	63%	100%	100%
1	06	06	2.01	0001	Penyediaan Makanan	Jumlah orang yang mendapatkan permakanan 3 x 1 Hari dalam Masa Tanggap Darurat (Pengungsian) Kewenangan Kabupaten/Kota	11.000 Orang	12.000 Orang	12.000 Orang	5.850 Orang	100%	12.000 Orang	3.000 Orang	100%
1	06	06	2.01	0002	Penyediaan Sandang	Jumlah Orang yang Mendapatkan Pakaian dan Kelengkapan Lainya yang	100 Orang	100 Orang	100 Orang	78 Orang	78%	100 Orang	-	-

Kode					Urusan/Bidang Urusan Pemerintahan Daerah dan Program/Kegiatan	Indikator Kinerja program (Outcomes)/ Kegiatan (Output)	Target Kinerja Capaian Program (Renstra Perangkat Daerah) Tahun 2026	Realisasi target Kinerja Hasil Program dan Keluaran Kegiatan s/d dengan tahun 2023	Target dan Realisasi Kinerja Program dan Kegiatan Tahun 2024			Target Program dan Kegiatan (Renja Perangkat Daerah Tahun 2025)	Perkiraan Realisasi Capaian Target Renstra perangkat Daerah s/d tahun 2025	
									Target Renja Perangkat daerah Tahun 2024	Realisasi Renja Perangkat daerah Tahun 2024	Capaian (%)		Realisasi Capaian Program dan Kegiatan s/d tahun berjalan (tahun 2025)	Tingkat Capaian Realisasi target Renstra (%)
						Tersedia pada Masa Tanggap Darurat (Pengungsian) dan Pasca Bencana Kewenangan Kabupaten/Kota								
1	06	06	2.01	0003	Penyediaan Tempat Penampungan Pengungsi	Jumlah Tempat Pengungsian Kewenangan Kabupaten/Kota	4 Unit	4 Unit	4 Unit	-	-	4 Unit	-	-
1	06	06	2.01	0004	Penanganan Khusus bagi Kelompok Rentan	Jumlah Orang yang Mendapatkan Penanganan Khusus bagi Kelompok Rentan Kewenangan Kabupaten/Kota	50 Orang	50 Orang	50 Orang	-	-	50 Orang	-	-
1	06	06	2.01	0005	Pelayanan Dukungan Psikososial	Jumlah Korban Bencana yang Mendapatkan Layanan Dukungan Psikososial Kewenangan Kabupaten/Kota	50 Orang	21 Orang	25 Orang	-	-	25 Orang	-	-
1	06	06	2.02		Penyelenggaraan Pemberdayaan Masyarakat Terhadap Kesiapsiagaan Bencana Kabupaten/Kota	*Persentase taruna siaga bencana yang aktif*	100%	100%	100%	100%	100%	100%	100%	100%
1	06	06	2.02	0002	Koordinasi, Sosialisasi dan Pelaksanaan Taruna Siaga Bencana	Jumlah Orang yang melaksanakan Koordinasi, Sosialisasi dan Pelaksanaan Taruna Siaga Bencana Kewenangan Kabupaten/Kota	47 Orang	61 Orang	48 Orang	48 Orang	100%	48 Orang	46 Orang	100%

Kode					Urusan/Bidang Urusan Pemerintahan Daerah dan Program/Kegiatan	Indikator Kinerja program (Outcomes)/ Kegiatan (Output)	Target Kinerja Capaian Program (Renstra Perangkat Daerah) Tahun 2026	Realisasi target Kinerja Hasil Program dan Keluaran Kegiatan s/d dengan tahun 2023	Target dan Realisasi Kinerja Program dan Kegiatan Tahun 2024			Target Program dan Kegiatan (Renja Perangkat Daerah Tahun 2025)	Perkiraan Realisasi Capaian Target Renstra perangkat Daerah s/d tahun 2025	
									Target Renja Perangkat daerah Tahun 2024	Realisasi Renja Perangkat daerah Tahun 2024	Capaian (%)		Realisasi Capaian Program dan Kegiatan s/d tahun berjalan (tahun 2025)	Tingkat Capaian Realisasi target Renstra (%)
1	06	07			PROGRAM PENGELOLAAN TAMAN MAKAM PAHLAWAN	Persentase cakupan pemeliharaan Taman Makam Pahlawan	100%	100%	100%	100%	100%	100%	100%	100%
1	06	07	2.01		Pemeliharaan Taman Makam Pahlawan Nasional Kabupaten/Kota	*Persentase Cakupan Pemeliharaan Taman Makam Pahlawan*	100%	100%	100%	100%	100%	100%	100%	100%
1	06	07	2.01	0002	Pemeliharaan Taman Makam Pahlawan Nasional Kabupaten/Kota	Jumlah Makam yang Terpenuhi Pemeliharaanya pada Taman Makam Pahlawan Kabupaten/Kota	257 Makam	211 Makam	254 Makam	254 Makam	100%	254 Makam	257 Makam	100%

2.2 Pokok-pokok Materi Yang Disajikan dalam Bab Ini

Dalam penyusunan Rencana Kerja Dinas Sosial Tahun 2026 ini dapat kita lihat evaluasi pelaksanaan Dinas Sosial Tahun 2025 dan capaian Renstra Dinas Sosial pada Tabel 2.1 Adapun realisasi program dan kegiatan yang tidak memenuhi, telah memenuhi dan melebihi target kinerja adalah sebagai berikut :

a. Realisasi program/kegiatan yang tidak memenuhi target kinerja

   1. Program Penunjang Urusan Pemerintahan Daerah tidak memenuhi target dikarenakan adanya kegiatan yang capainnya kurang dari 100%, sehingga memengaruhi capaian program

   2. Program Pemeberdayaan Sosial yang tidak memenuhi realisasinya tercapai 97% dari target 100%. Ketidaktercapaian ini dikarenakan data jumlah bantuan sosial yang tersalurkan sesuai dengan ketentuan dapat didistribusikan kepada penerima manfaat.

b. Realisasi program/kegiatan yang telah memenuhi target kinerja

   1. Program Pemberdayaan Sosial dengan indikator kedua yaitu persentase PSKS yang aktif terealisasi 100% dari target 100%. Capaian ini berdasarkan data updating PSKS yang aktif tahun 2024.

   2. Program Penanganan bencana yang terealisasi 100% dari target berdasarkan kegiatan Perlindungan dan sosial korban bencana alam dan sosial dan penyelenggaraan pemberdayaan masyarakat terhadap kesiapsiagaan bencana. Capaian ini berdasarkan data jumlah korban bencana alam yang tertangani dan kesiapsiagaan dan keaktifan taruna siaga bencana.

   3. Program Pengelolaan Taman Makam Pajlawan dengan capaian 100% karena didukung oleh jumlah cakupan pemeliharaan TMP sejumlah 254 makam.

c. Realisasi program/kegiatan yang melebihi target kinerja

   1. Program Rehabilitasi Sosial terealisasi 12,79% dari target 9,2% Ketercapaian ini didukung oleh kegiatan dan bantuan sosial yang ada pada program rehabilitasi sosial.

   2. Program Perlindungan dan Jaminan Sosial terealisasi 11,72% dari target 3,31%. Capaian ini berdasarkan jumlah data yang terverifikasi sebanyak 6.871 data dibanding jumlah data DTKS sebanyak 58.585 data.

d. Faktor-faktor penyebab tidak tercapainya target kinerja

   Ketidaktercapaian program pemberdayaan sosial dikarenakan data jumlah bantuan sosial yang tersalurkan sesuai dengan ketentuan dapat diditribusikan kepada penerima manfaar. Jumlah bantuan sosial yang tersalurkan tidak sesuai dengan jumlah target penerima bantuan sosial disebabkan penerima bantuan sosial sudah sejahtera bantuannya dialihkan melalui APBN, KPM meninggal tidak ada ahli waris, mampu dan pindah domisili.

e. Implikasi yang timbul terhadap target capaian program renstra perangkat daerah

1. Perlu dilakukan pemantapan serta peningkatan kualitas kinerja terhadap program/kegiatan yang sudah memenuhi target renstra.
2. Perlu dilakukan review renstra Dinas Sosial untuk mendorong peningkatan pencapaian target.

f. Kebijakan/tindakan perencanaan dan penganggaran yang perlu diambil untuk mengatasi faktor-faktor penyebab tersebut

1. Mengoptimalkan upaya strategis dalam rangka mengoptimalkan kinerja agar output tercapai.
2. Mengoptimalkan pelaksanaan intervensi kegiatan untuk pencapaian output.

2.3 Analisis Kinerja Pelayanan Perangkat Daerah

Penyelenggaraan Dinas Sosial Kota Pasuruan adalah melaksanakan fungsi sebagai membantu dalam melaksanakan urusan pemerintahan yang menjadi kewenangan Daerah dan tugas pembantuan yang diberikan kepada Daerah di bidang sosial. Melaksanakan tugas pokok dan fungsinya berdasarkan Peraturan Walikota Pasuruan Nomor 11 Tahun 2022 tentang Tugas Pokok dan Fungsi Dinas Sosial.

Indikator kinerja Dinas Sosial termasuk dalam Standar Pelayanan Minimum (SPM) yang terdapat dalam Peraturan Pemerintah Nomor 2 Tahun 2018 tentang Standar Pelayanan Minimal. SPM ditetapkan dan diterapkan berdasarkan prinsip kesesuaian kewenangan, ketersediaan, keterjangkauan, kesinambungan, keterukuran, dan ketetapan sasaran. Substansi pelayanan dasar pada urusan pemerintahan yang ditetapkan sebagai SPM adalah pendidikan, kesehatan, pekerjaan umum, perumahan rakyat, ketentraman, ketertiban umum, perlindungan masyarakat, dan sosial.

Adapun capaian kinerja pelayanan Perangkat Daerah berdasarkan indikator kinerja yang sudah ditentukan disajikan tabel analisis pencapaian kinerja pelayanan Perangkat Daerah, yang disesuaikan menurut Perangkat Daerah masing-masing, dengan format Tabel berikut:

Tabel 0.2
Pencapaian Kinerja Pelayanan Dinas Sosial Kota Pasuruan

NO	INDIKATOR (IKU, SPM, IKK)	ANGKA/NILAI TARGET/STANDAR (IKU, SPM, IKK)	TARGET RENSTRA PERANGKAT DAERAH				REALISASI CAPAIAN				PROYEKSI	CATATAN ANALISIS
			TAHUN 2022	TAHUN 2023	TAHUN 2024	TAHUN 2025	TAHUN 2021	TAHUN 2022	TAHUN 2023	TAHUN 2024	TAHUN 2025	CATATAN ANALISIS
1	2	3	4	5	6	7	8	9	10	11	12	13
	IKU											
1.	%PPKS yang Mandiri		5%	5%	5%	15%	n/a	2.35%	2.40%	15,66%		
2.	%PPKS Yang Terakses Layanan Sosial Dasar		90%	92%	95%	64%	n/a	98.2%	93.30%	99,88%		
	SPM											
1.	Rehabilitasi Sosial Dasar Penyandang Disabilitas Terlantar di Luar Panti	100%	100%	100%	100%	100%	-	100%	100%	100%		
2.	Rehabilitasi Sosial Dasar Anak Telantar di Luar Panti	100%	100%	100%	100%	100%	-	100%	100%	100%		
3.	Rehabilitasi Sosial Dasar Lanjut Usia Terlantar di Luar Panti	100%	100%	100%	100%	100%	-	100%	100%	100%		
4.	Rehabilitasi Sosial Dasar Tuna Sosial Khususnya Gelandangan dan Pengemis di Luar Panti	100%	100%	100%	100%	100%	-	100%	100%	100%		
5.	Perlindungan dan Jaminan Sosial Pada Saat Tanggap dan Paska Bencana Bagi Korban Bencana Kabupaten/Kota	100%	100%	100%	100%	100%	-	100%	100%	100%		
	LPPD											
1.	Persentase penyandang disabilitas terlantar, anak terlantar, lanjut							55,52%	98,68%	80,39%		

NO	INDIKATOR (IKU, SPM, IKK)	ANGKA/NILAI TARGET/STANDAR (IKU, SPM, IKK)	TARGET RENSTRA PERANGKAT DAERAH				REALISASI CAPAIAN				PROYEKSI	CATATAN ANALISIS
			TAHUN 2022	TAHUN 2023	TAHUN 2024	TAHUN 2025	TAHUN 2021	TAHUN 2022	TAHUN 2023	TAHUN 2024	TAHUN 2025	CATATAN ANALISIS
1	2	3	4	5	6	7	8	9	10	11	12	13
	usia terlantar dan gelandangan pengemis yang terpenuhi kebutuhan dasarnya di luar panti											
2.	Persentase korban bencana alam dan sosial yang terpenuhi kebutuhan dasarnya pada saat dan setelah tanggap darurat bencana daerah Kabupaten/Kota							100%	100%	100%		

2.4 Isu-isu Penting Penyelenggaraan Tugas dan Fungsi Perangkat Daerah

Dalam penyusunan Rancangan Akhir Rencana Kerja selain melakukan evaluasi capaian program, juga memperhatikan isu-isu strategis yang dihadapi Dinas Sosial Kota Pasuruan, yang dapat diidentifikasi sebagai berikut:

1. Penanganan PPKS
   a. Pertumbuhan dengan angka kemiskinan di Kota Pasuruan yang masih tinggi berimplikasi pada berkembangnya PPKS
   b. Peningkatan Layanan Rehabilitasi Kesejahteraan Sosial
4. Pemberdayaan PPKS
   a. Optimaliasi Potensi Sumber Kesejahteraan Sosial
   b. Pemberian Bantuan Modal kepada PPKS
5. Perlindungan dan Jaminan Sosial PPKS
   a. Pemberian perlindungan dan jaminan Kesehatan melalui bantuan sosial seperti BPNT, PKH, Sembako, PBIN, dll.
   b. Menyiapkan kesiapsiagaan Masyarakat dan perluasan jangkauan pelayanan oleh petugas perlindungan sosial

2.5 Review terhadap Rancangan Awal Rencana Kerja Pemerintah Daerah (RKPD)

Rancangan awal RKPD merupakan dokumen yang disusun sebagai pedoman seluruh perangkat daerah dalam menyusun rancangan awal Renja perangkat daerah dan berfungsi sebagai koridor perencanaan pembangunan daerah dalam kurun waktu 1 (satu) tahun. Pada sub bagian ini proses yang dilakukan yaitu membandingkan antara rancangan awal RKPD dengan hasil analisis kebutuhan.

Hal ini dimaksudkan untuk menginventarisasi kegiatan-kegiatan yang akan diprioritaskan dikarenakan adanya keterbatasan anggaran sehingga akan terjadi kenaikan/penurunan baik dalam kuantitas kegiatan maupun besaran anggaran yang direncanakan antara rancangan awal dengan hasil analisis kebutuhan sebagai dasar untuk menelaah dan mengevaluasi program dan kegiatan yang diusulkan dengan mempertimbangkan program/kegiatan pada tahun sebelumnya, usulan mana yang merupakan skala prioritas dan besar anggaran yang dibutuhkan dalam kerangka efektif dan efisien untuk melaksanakan kegiatan yang tepat sesuai pada sasaran.

Perbandingan program/kegiatan berdasarkan dokumen rancangan awal RKPD dan hasil analisa kebutuhan dapat dilihat pada tabel 2.3 berikut :

Tabel 0.3
Review Terhadap Rancangan Awal RKPD Tahun 2026 Dinas Sosial Kota Pasuruan

NO	Rancangan Awal RKPD					Hasil Analisis Kebutuhan					Catatan Penting
	Program/Kegiatan/ Sub Kegiatan	Lokasi	Indikator Kinerja	Target Capaian	Pagu Indikatif (Rp.000)	Program/Kegiatan/ Sub Kegiatan	Lokasi	Indikator Kinerja	Target Capaian	Pagu Indikatif (Rp.000)	
1	2	3	4	5	6	7	8	9	10	11	12
	URUSAN PEMERINTAHAN WAJIB YANG BERKAITAN DENGAN PELAYANAN DASAR				Rp 19.011.750.085	URUSAN PEMERINTAHAN WAJIB YANG BERKAITAN DENGAN PELAYANAN DASAR				Rp 18.287.103.461	
	URUSAN PEMERINTAHAN BIDANG SOSIAL				Rp 19.011.750.085	URUSAN PEMERINTAHAN BIDANG SOSIAL					
I.	PROGRAM PENUNJANG URUSAN PEMERINTAHAN DAERAH KABUPATEN/KOTA	Kota Pasuruan	Persentase kebutuhan penunjang pemerintahan yang terfasilitasi	100%	Rp 4.854.516.262	PROGRAM PENUNJANG URUSAN PEMERINTAHAN DAERAH KABUPATEN/KOTA	Kota Pasuruan	Persentase kebutuhan penunjang pemerintahan yang terfasilitasi	100%	Rp 4.992.121.264	
								Level Maturitas SPIP Perangkat Daerah	3		
								Nilai SAKIP Perangkat Daerah	78,5		
1.	Perencanaan, Penganggaran, dan Evaluasi Kinerja Perangkat Daerah	Kota Pasuruan	Jumlah Dokumen Perencanaan Perangkat Daerah	100%	Rp 34.151.200	Perencanaan, Penganggaran, dan Evaluasi Kinerja Perangkat Daerah	Kota Pasuruan	Jumlah Dokumen Perencanaan, Penganggaran dan Evaluasi Kinerja Perangkat Daerah yang tersusun sesuai ketentuan	13 Dokumen	Rp 34.151.900	
1.	Penyusunan Dokumen Perencanaan Perangkat Daerah	Kota Pasuruan	Jumlah Dokumen Perencanaan Perangkat Daerah	6 Dokumen	Rp 28.598.100	Penyusunan Dokumen Perencanaan Perangkat Daerah	Kota Pasuruan	Jumlah Dokumen Perencanaan Perangkat Daerah	7 Dokumen	Rp 28.598.100	
2.	Koordinasi dan Penyusunan Laporan Capaian Kinerja dan Ikhtisar Realisasi Kinerja SKPD	Kota Pasuruan	Jumlah Laporan Capaian Kinerja dan Ikhtisar Realisasi Kinerja SKPD dan Laporan Hasil Koordinasi Penyusunan Laporan Capaian Kinerja dan Ikhtisar Realisasi Kinerja SKPD	5 Laporan	Rp 2.866.300	Koordinasi dan Penyusunan Laporan Capaian Kinerja dan Ikhtisar Realisasi Kinerja SKPD	Kota Pasuruan	Jumlah Laporan Capaian Kinerja dan Ikhtisar Realisasi Kinerja SKPD dan Laporan Hasil Koordinasi Penyusunan Laporan Capaian Kinerja dan Ikhtisar Realisasi Kinerja SKPD	5 Laporan	Rp 2.866.100	

NO	Rancangan Awal RKPD					Hasil Analisis Kebutuhan					Catatan Penting
	Program/Kegiatan/ Sub Kegiatan	Lokasi	Indikator Kinerja	Target Capaian	Pagu Indikatif (Rp.000)	Program/Kegiatan/ Sub Kegiatan	Lokasi	Indikator Kinerja	Target Capaian	Pagu Indikatif (Rp.000)	
1	2	3	4	5	6	7	8	9	10	11	12
3.	Evaluasi Kinerja Perangkat Daerah	Kota Pasuruan	Jumlah Laporan Evaluasi Kinerja Perangkat Daerah	1 Laporan	Rp 2.686.800	Evaluasi Kinerja Perangkat Daerah	Kota Pasuruan	Jumlah Laporan Evaluasi Kinerja Perangkat Daerah	1 Laporan	Rp 2.686.700	
2.	Administrasi Keuangan Perangkat Daerah	Kota Pasuruan	Persentase kebutuhan penunjang pemerintahan yang terfasilitasi	100%	Rp 3.816.755.078	Administrasi Keuangan Perangkat Daerah	Kota Pasuruan	Persentase Laporan Keuangan Yang Tersusun Tepat Waktu	100%	Rp 3.962.345.338	
1.	Penyediaan Gaji dan Tunjangan ASN	Kota Pasuruan	Jumlah Orang yang Menerima Gaji dan Tunjangan ASN	26 Orang/Bulan	Rp 3.785.154.978	Penyediaan Gaji dan Tunjangan ASN	Kota Pasuruan	Jumlah Orang yang Menerima Gaji dan Tunjangan ASN	26 Orang/Bulan	Rp 3.930.745.238	
2.	Koordinasi dan Penyusunan Laporan Keuangan Bulanan/ Triwulanan/ Semesteran SKPD	Kota Pasuruan	Jumlah Laporan Keuangan Bulanan/ Triwulanan/ Semesteran SKPD dan Laporan Koordinasi Penyusunan Laporan Keuangan Bulanan/Triwulanan/Semesteran SKPD	17 Laporan	Rp 31.600.100	Koordinasi dan Penyusunan Laporan Keuangan Bulanan/ Triwulanan/ Semesteran SKPD	Kota Pasuruan	Jumlah Laporan Keuangan Bulanan/ Triwulanan/ Semesteran SKPD dan Laporan Koordinasi Penyusunan Laporan Keuangan Bulanan/Triwulanan/Semesteran SKPD	17 Laporan	Rp 31.600.100	
3.	Administrasi Barang Milik Daerah pada Perangkat Daerah	Kota Pasuruan	Persentase kebutuhan penunjang pemerintahan yang terfasilitasi	100%	Rp 44.328.900	Administrasi Barang Milik Daerah pada Perangkat Daerah	Kota Pasuruan	Jumlah Laporan Pengelolaan Barang Milik Daerah yang disusun dalam 1 tahun anggaran	4 Laporan	Rp 44.327.800	
1.	Rekonsiliasi dan Penyusunan Laporan Barang Milik Daerah pada SKPD	Kota Pasuruan	Jumlah Laporan Rekonsiliasi dan Penyusunan Laporan Barang Milik Daerah pada SKPD	4 Laporan	Rp 44.328.900	Rekonsiliasi dan Penyusunan Laporan Barang Milik Daerah pada SKPD	Kota Pasuruan	Jumlah Laporan Rekonsiliasi dan Penyusunan Laporan Barang Milik Daerah pada SKPD	4 Laporan	Rp 44.327.800	
4.	Administrasi Kepegawaian Perangkat Daerah	Kota Pasuruan	Persentase kebutuhan penunjang pemerintahan yang terfasilitasi	100%	Rp 4.082.200	Administrasi Kepegawaian Perangkat Daerah	Kota Pasuruan	Jumlah dokumen ketatausahaan dan kepegawaian	4 Dokumen	Rp 4.082.000	
1.	Pendataan dan Pengolahan Administrasi Kepegawaian	Kota Pasuruan	Jumlah Dokumen Pendataan dan Pengolahan Administrasi Kepegawaian	4 Dokumen	Rp 4.082.200	Pendataan dan Pengolahan Administrasi Kepegawaian	Kota Pasuruan	Jumlah Dokumen Pendataan dan Pengolahan Administrasi Kepegawaian	4 Dokumen	Rp 4.082.200	

NO	Rancangan Awal RKPD					Hasil Analisis Kebutuhan					Catatan Penting
	Program/Kegiatan/ Sub Kegiatan	Lokasi	Indikator Kinerja	Target Capaian	Pagu Indikatif (Rp.000)	Program/Kegiatan/ Sub Kegiatan	Lokasi	Indikator Kinerja	Target Capaian	Pagu Indikatif (Rp.000)	
1	2	3	4	5	6	7	8	9	10	11	12
5.	Administrasi Umum Perangkat Daerah	Kota Pasuruan	Persentase terpenuhinya layanan Administrasi perkantoran	100%	Rp 149.707.500	Administrasi Umum Perangkat Daerah	Kota Pasuruan	Jumlah Laporan Penyediaan Barang dan Jasa	4 Laporan	Rp 149.700.100	
1.	Penyediaan Komponen Instalasi Listrik/Penerangan Bangunan Kantor	Kota Pasuruan	Jumlah Paket Komponen Instalasi Listrik/Penerangan Bangunan Kantor yang Disediakan	6 Paket	Rp 10.007.200	Penyediaan Komponen Instalasi Listrik/Penerangan Bangunan Kantor	Kota Pasuruan	Jumlah Paket Komponen Instalasi Listrik/Penerangan Bangunan Kantor yang Disediakan	6 Paket	Rp 9.994.800	
2.	Penyediaan Barang Cetakan dan Penggandaan	Kota Pasuruan	Jumlah Paket Barang Cetakan dan Penggandaan yang Disediakan	12 Paket	Rp 6.788.700	Penyediaan Barang Cetakan dan Penggandaan	Kota Pasuruan	Jumlah Paket Barang Cetakan dan Penggandaan yang Disediakan	12 Paket	Rp 6.788.700	
3.	Penyediaan Bahan Bacaan dan Peraturan Perundang-undangan	Kota Pasuruan	Jumlah Dokumen Bahan Bacaan dan Peraturan Perundang-Undangan yang Disediakan	24 Dokumen	Rp 2.407.200	Penyediaan Bahan Bacaan dan Peraturan Perundang-undangan	Kota Pasuruan	Jumlah Dokumen Bahan Bacaan dan Peraturan Perundang-Undangan yang Disediakan	12 Dokumen	Rp 2.407.200	
4.	Penyediaan Bahan/Material	Kota Pasuruan	Jumlah Paket Bahan/Material yang Disediakan	2 Paket	Rp 10.000.000	Penyediaan Bahan/Material		Jumlah Paket Bahan/Material yang Disediakan	2 Paket	Rp 10.000.000	
5.	Fasilitasi Kunjungan Tamu	Kota Pasuruan	Jumlah Laporan Fasilitasi Kunjungan Tamu	12 Laporan	Rp 8.465.900	Fasilitasi Kunjungan Tamu	Kota Pasuruan	Jumlah Laporan Fasilitasi Kunjungan Tamu	12 Laporan	Rp 8.444.700	
6.	Penyelenggaraan Rapat Koordinasi dan Konsultasi SKPD	Kota Pasuruan	Jumlah Laporan Penyelenggaraan Rapat Koordinasi dan Konsultasi SKPD	12 Laporan	Rp 112.038.500	Penyelenggaraan Rapat Koordinasi dan Konsultasi SKPD	Kota Pasuruan	Jumlah Laporan Penyelenggaraan Rapat Koordinasi dan Konsultasi SKPD	12 Laporan	Rp 112.064.700	
6.	Pengadaan Barang Milik Daerah Penunjang Urusan Pemerintah Daerah	Kota Pasuruan	Persentase kebutuhan penunjang pemerintahan yang terfasilitasi	100%	Rp 97.477.300	Pengadaan Barang Milik Daerah Penunjang Urusan Pemerintah Daerah	Kota Pasuruan	Jumlah Barang Milik Daerah yang disediakan	12 Unit	Rp 96.872.800	
1.	Pengadaan Peralatan dan Mesin Lainnya	Kota Pasuruan	Jumlah Unit Peralatan dan Mesin Lainnya yang Disediakan	8 Unit	Rp 97.477.300	Pengadaan Peralatan dan Mesin Lainnya	Kota Pasuruan	Jumlah Unit Peralatan dan Mesin Lainnya yang Disediakan	12 Unit	Rp 96.872.800	

NO	Rancangan Awal RKPD					Hasil Analisis Kebutuhan					Catatan Penting
	Program/Kegiatan/ Sub Kegiatan	Lokasi	Indikator Kinerja	Target Capaian	Pagu Indikatif (Rp.000)	Program/Kegiatan/ Sub Kegiatan	Lokasi	Indikator Kinerja	Target Capaian	Pagu Indikatif (Rp.000)	
1	2	3	4	5	6	7	8	9	10	11	12
7.	Penyediaan Jasa Penunjang Urusan Pemerintahan Daerah	Kota Pasuruan	Persentase kebutuhan penunjang pemerintahan yang terfasilitasi	100%	Rp 350.682.084	Penyediaan Jasa Penunjang Urusan Pemerintahan Daerah	Kota Pasuruan	Jumlah Laporan Penyediaan Jasa Penunjang Urusan Pemerintah Daerah	4 Laporan	Rp 344.744.726	
1.	Penyediaan Jasa Surat Menyurat	Kota Pasuruan	Jumlah Laporan Penyediaan Jasa Surat Menyurat	12 Laporan	Rp 500.000	Penyediaan Jasa Surat Menyurat	Kota Pasuruan	Jumlah Laporan Penyediaan Jasa Surat Menyurat	12 Laporan	Rp 500.000	
2.	Penyediaan Jasa Komunikasi, Sumber Daya Air dan Listrik	Kota Pasuruan	Jumlah Laporan Penyediaan Jasa Komunikasi, Sumber Daya Air dan Listrik yang Disediakan	12 Laporan	Rp 111.457.534	Penyediaan Jasa Komunikasi, Sumber Daya Air dan Listrik	Kota Pasuruan	Jumlah Laporan Penyediaan Jasa Komunikasi, Sumber Daya Air dan Listrik yang Disediakan	12 Laporan	Rp 111.457.076	
3.	Penyediaan Jasa Pelayanan Umum Kantor	Kota Pasuruan	Jumlah Laporan Penyediaan Jasa Pelayanan Umum Kantor yang Disediakan	12 Laporan	Rp 238.724.550	Penyediaan Jasa Pelayanan Umum Kantor	Kota Pasuruan	Jumlah Laporan Penyediaan Jasa Pelayanan Umum Kantor yang Disediakan	12 Laporan	Rp 232.878.650	
8.	Pemeliharaan Barang Milik Daerah Penunjang Urusan Pemerintahan Daerah	Kota Pasuruan	Persentase kebutuhan penunjang pemerintahan yang terfasilitasi	100%	Rp 357.332.000	Pemeliharaan Barang Milik Daerah Penunjang Urusan Pemerintahan Daerah	Kota Pasuruan	Jumlah Barang Milik Daerah yang Terpelihara	40 Unit	Rp 355.897.600	
1.	Penyediaan Jasa Pemeliharaan, Biaya Pemeliharaan, dan Pajak Kendaraan Perorangan Dinas atau Kendaraan Dinas Jabatan	Kota Pasuruan	Jumlah Kendaraan Perorangan Dinas atau Kendaraan Dinas Jabatan yang Dipelihara dan dibayarkan Pajaknya	13 Unit	Rp 42.370.000	Penyediaan Jasa Pemeliharaan, Biaya Pemeliharaan, dan Pajak Kendaraan Perorangan Dinas atau Kendaraan Dinas Jabatan	Kota Pasuruan	Jumlah Kendaraan Perorangan Dinas atau Kendaraan Dinas Jabatan yang Dipelihara dan dibayarkan Pajaknya	13 Unit	Rp 42.370.000	
2.	Penyediaan Jasa Pemeliharaan, Biaya Pemeliharaan, Pajak dan Perizinan Kendaraan Dinas	Kota Pasuruan	Jumlah Kendaraan Dinas Operasional atau Lapangan yang Dipelihara dan dibayarkan Pajak dan Perizinannya	13 Unit	Rp 164.250.000	Penyediaan Jasa Pemeliharaan, Biaya Pemeliharaan, Pajak dan Perizinan Kendaraan Dinas	Kota Pasuruan	Jumlah Kendaraan Dinas Operasional atau Lapangan yang Dipelihara dan dibayarkan Pajak dan Perizinannya	13 Unit	Rp 169.250.000	

NO	Rancangan Awal RKPD					Hasil Analisis Kebutuhan					Catatan Penting
	Program/Kegiatan/ Sub Kegiatan	Lokasi	Indikator Kinerja	Target Capaian	Pagu Indikatif (Rp.000)	Program/Kegiatan/ Sub Kegiatan	Lokasi	Indikator Kinerja	Target Capaian	Pagu Indikatif (Rp.000)	
1	2	3	4	5	6	7	8	9	10	11	12
	Operasional atau Lapangan					Operasional atau Lapangan					
3.	Pemeliharaan Peralatan dan Mesin Lainnya	Kota Pasuruan	Jumlah Peralatan dan Mesin Lainnya yang Dipelihara	15 Unit	Rp 14.712.000	Pemeliharaan Peralatan dan Mesin Lainnya	Kota Pasuruan	Jumlah Peralatan dan Mesin Lainnya yang Dipelihara	22 Unit	Rp 14.379.600	
4.	Pemeliharaan/Rehabilitasi Gedung Kantor dan Bangunan Lainnya	Kota Pasuruan	Jumlah Gedung Kantor dan Bangunan Lainnya yang Dipelihara/Direhabilitasi	4 Unit	Rp 136.000.000	Pemeliharaan/Rehabilitasi Gedung Kantor dan Bangunan Lainnya	Kota Pasuruan	Jumlah Gedung Kantor dan Bangunan Lainnya yang Dipelihara/Direhabilitasi	4 Unit	Rp 129.880.000	
II.	PROGRAM PEMBERDAYAAN SOSIAL	Kota Pasuruan	Persentase PPKS Yang Diberdayakan	100%	Rp 6.519.556.600	PROGRAM PEMBERDAYAAN SOSIAL	Kota Pasuruan	Persentase PPKS Yang Diberdayakan	100%	Rp 3.190.609.100	
1.	Pengembangan Potensi Sumber Kesejahteraan Sosial Daerah Kabupaten/Kota	Kota Pasuruan	Jumlah Kelembagaan Sosial Yang Aktif	88 Lembaga	Rp 6.519.556.600	Pengembangan Potensi Sumber Kesejahteraan Sosial Daerah Kabupaten/Kota	Kota Pasuruan	Jumlah Kelembagaan Sosial Yang Aktif	88 Lembaga	Rp 3.190.609.100	
1.	Peningkatan Kemampuan Potensi Sumber Kesejahteraan Sosial Keluarga Kewenangan Kab/Kota	Kota Pasuruan	Jumlah Keluarga Yang Meningkat Kapasitasnya Kewenangan Kabupaten/Kota	1875 Keluarga	Rp 4.315.064.600	Peningkatan Kemampuan Potensi Sumber Kesejahteraan Sosial Keluarga Kewenangan Kab/Kota	Kota Pasuruan	Jumlah Keluarga Yang Meningkat Kapasitasnya Kewenangan Kabupaten/Kota	126 Keluarga	Rp 619.264.200	
2.	Peningkatan Kemampuan Potensi Sumber Kesejahteraan Sosial Kelembagaan Masyarakat Kewenangan Kab/Kota	Kota Pasuruan	Jumlah Lembaga Kesejahteraan Sosial yang Meningkat Kapasitasnya Kewenangan Kabupaten/Kota	6 Lembaga	Rp 1.516.886.800	Peningkatan Kemampuan Potensi Sumber Kesejahteraan Sosial Kelembagaan Masyarakat Kewenangan Kab/Kota	Kota Pasuruan	Jumlah Lembaga Kesejahteraan Sosial yang Meningkat Kapasitasnya Kewenangan Kabupaten/Kota	6 Lembaga	Rp 1.830.615.500	
3.	Peningkatan Kemampuan Potensi Sumber	Kota Pasuruan	Jumlah Penyuluh Sosial, Penyuluh Sosial Masyarakat, Pekerja	108 Orang	Rp 654.084.900	Peningkatan Kemampuan Potensi Sumber	Kota Pasuruan	Jumlah Penyuluh Sosial, Penyuluh Sosial Masyarakat, Pekerja	103 Orang	Rp 676.415.900	

NO	Rancangan Awal RKPD					Hasil Analisis Kebutuhan					Catatan Penting
	Program/Kegiatan/ Sub Kegiatan	Lokasi	Indikator Kinerja	Target Capaian	Pagu Indikatif (Rp.000)	Program/Kegiatan/ Sub Kegiatan	Lokasi	Indikator Kinerja	Target Capaian	Pagu Indikatif (Rp.000)	
1	2	3	4	5	6	7	8	9	10	11	12
	Kesejahteraan Sosial Perseorangan Kewenangan Kabupaten/Kota		Sosial, Pekerja Sosial Masyarakat dan/atau Tenaga Kesejahteraan Sosial Kecamatan yang Meningkat Kapasitasnya			Kesejahteraan Sosial Perseorangan Kewenangan Kabupaten/Kota		Sosial, Pekerja Sosial Masyarakat dan/atau Tenaga Kesejahteraan Sosial Kecamatan yang Meningkat Kapasitasnya			
4.	Pengelolaan Layanan Terpadu Kesejahteraan Sosial	Kota Pasuruan	Jumlah aduan/keluhan yang dilayani dan/atau ditindaklanjuti	4 Laporan	Rp 33.520.300	Pengelolaan Layanan Terpadu Kesejahteraan Sosial	Kota Pasuruan	Jumlah aduan/keluhan yang dilayani dan/atau ditindaklanjuti	12 Laporan	Rp 64.313.500	
III.	PROGRAM REHABILITASI SOSIAL	Kota Pasuruan	Persentase PMKS yang direhabilitasi sesuai tahun dasar	9,50%	Rp 1.505.348.540	PROGRAM REHABILITASI SOSIAL	Kota Pasuruan	Persentase PMKS yang direhabilitasi sesuai tahun dasar	9,50%	Rp 1.498.935.900	
1.	Rehabilitasi Sosial Dasar Penyandang Disabilitas Terlantar, Anak Terlantar, Lanjut Usia Terlantar, serta Gelandangan Pengemis di Luar Panti Sosial	Kota Pasuruan	Persentase PPKS yang mendapatkan Layanan Sosial	81%	Rp 262.673.700	Rehabilitasi Sosial Dasar Penyandang Disabilitas Terlantar, Anak Terlantar, Lanjut Usia Terlantar, serta Gelandangan Pengemis di Luar Panti Sosial	Kota Pasuruan	Persentase PPKS yang mendapatkan Layanan Sosial	80%	Rp 256.261.800	
1.	Pemberian Pelayanan Reunifikasi Keluarga	Kota Pasuruan	Jumlah orang yang mendapatkan pelayanan reunifikasi keluarga Kewenangan Kabupaten/Kota	120 Orang	Rp 206.442.300	Pemberian Pelayanan Reunifikasi Keluarga	Kota Pasuruan	Jumlah orang yang mendapatkan pelayanan reunifikasi keluarga Kewenangan Kabupaten/Kota	85 Orang	Rp 206.442.300	
2.	Pemberian Akses ke Layanan Pendidikan dan Kesehatan Dasar	Kota Pasuruan	Jumlah Orang yang Mendapatkan Akses ke Layanan Pendidikan dan Kesehatan Dasar Kewenangan Kabupaten/Kota	20 Orang	Rp 49.819.500	Pemberian Akses ke Layanan Pendidikan dan Kesehatan Dasar	Kota Pasuruan	Jumlah Orang yang Mendapatkan Akses ke Layanan Pendidikan dan Kesehatan Dasar Kewenangan Kabupaten/Kota	60 Orang	Rp 49.819.500	
2.	Rehabilitasi Sosial Penyandang Masalah Kesejahteraan	Kota Pasuruan	Persentase PMKS yang mendapatkan Layanan Sosial	40%	Rp 1.242.674.840	Rehabilitasi Sosial Penyandang Masalah Kesejahteraan	Kota Pasuruan	Persentase PMKS yang mendapatkan Layanan Sosial	40%	Rp 1.242.674.100	

NO	Rancangan Awal RKPD					Hasil Analisis Kebutuhan					Catatan Penting
	Program/Kegiatan/ Sub Kegiatan	Lokasi	Indikator Kinerja	Target Capaian	Pagu Indikatif (Rp.000)	Program/Kegiatan/ Sub Kegiatan	Lokasi	Indikator Kinerja	Target Capaian	Pagu Indikatif (Rp.000)	
1	2	3	4	5	6	7	8	9	10	11	12
	Sosial (PMKS) Lainnya Bukan Korban HIV/AIDS dan NAPZA di Luar Panti Sosial					Sosial (PMKS) Lainnya Bukan Korban HIV/AIDS dan NAPZA di Luar Panti Sosial					
1.	Pemberian Layanan Data dan Pengaduan	Kota Pasuruan	Jumlah orang yang mendapatkan Layanan Data dan Pengaduan Kewenangan Kabupaten/Kota	38 Orang	Rp 20.938.400	Pemberian Layanan Data dan Pengaduan	Kota Pasuruan	Jumlah orang yang mendapatkan Layanan Data dan Pengaduan Kewenangan Kabupaten/Kota	85 Orang	Rp 20.938.200	
2.	Penyediaan Alat Bantu	Kota Pasuruan	Jumlah orang yang mendapatkan Alat Bantu, dan Alat Bantu Peraga sesuai kebutuhan Kewenangan Kabupaten/Kota	20 Orang	Rp 218.808.300	Penyediaan Alat Bantu	Kota Pasuruan	Jumlah orang yang mendapatkan Alat Bantu, dan Alat Bantu Peraga sesuai kebutuhan Kewenangan Kabupaten/Kota	15 Orang	Rp 218.808.000	
3.	Pemberian Bimbingan Fisik, Mental, Spiritual, dan Sosial	Kota Pasuruan	Jumlah Peserta Bimbingan Fisik, Mental, Spiritual dan Sosial Kewenangan Kabupaten/Kota :	1440 Orang	Rp 909.233.340	Pemberian Bimbingan Fisik, Mental, Spiritual, dan Sosial	Kota Pasuruan	Jumlah Peserta Bimbingan Fisik, Mental, Spiritual dan Sosial Kewenangan Kabupaten/Kota :	2650 Orang	Rp 909.233.100	
4.	Pemberian Akses ke Layanan Pendidikan dan Kesehatan Dasar	Kota Pasuruan	Jumlah Orang yang Mendapatkan Akses ke Layanan Pendidikan dan Kesehatan Dasar Kewenangan Kabupaten/Kota	25 Orang	Rp 93.694.800	Pemberian Akses ke Layanan Pendidikan dan Kesehatan Dasar	Kota Pasuruan	Jumlah Orang yang Mendapatkan Akses ke Layanan Pendidikan dan Kesehatan Dasar Kewenangan Kabupaten/Kota	73 Orang	Rp 93.694.800	
IV.	PROGRAM PERLINDUNGAN DAN JAMINAN SOSIAL	Kota Pasuruan	Persentase kelompok rentan yang mendapatkan jaminan sosial	64%	Rp 57.482.284.483	PROGRAM PERLINDUNGAN DAN JAMINAN SOSIAL	Kota Pasuruan	Persentase kelompok rentan yang mendapatkan jaminan sosial	64%	Rp 8.307.981.397	
1.	Pengelolaan Data Fakir Miskin Cakupan Daerah Kabupaten/Kota	Kota Pasuruan	Jumlah Kelompok Rentan Menerima Bantuan	42.371 Orang	Rp 57.482.284.483	Pengelolaan Data Fakir Miskin Cakupan Daerah Kabupaten/Kota	Kota Pasuruan	Jumlah Kelompok Rentan Menerima Bantuan	42.371 Orang	Rp 8.307.981.397	

NO	Rancangan Awal RKPD					Hasil Analisis Kebutuhan					Catatan Penting
	Program/Kegiatan/ Sub Kegiatan	Lokasi	Indikator Kinerja	Target Capaian	Pagu Indikatif (Rp.000)	Program/Kegiatan/ Sub Kegiatan	Lokasi	Indikator Kinerja	Target Capaian	Pagu Indikatif (Rp.000)	
1	2	3	4	5	6	7	8	9	10	11	12
1.	Pengelolaan Data Fakir Miskin Cakupan Daerah Kabupaten/Kota	Kota Pasuruan	Jumlah Usulan Penindaklayakan, Usulan yang Terverifikasi dan Tervalidasi, dan Usulan Perbaikan yang dilaksanakan	6452 Usulan	Rp 208.016.100	Pengelolaan Data Fakir Miskin Cakupan Daerah Kabupaten/Kota	Kota Pasuruan	Jumlah Usulan Penindaklayakan, Usulan yang Terverifikasi dan Tervalidasi, dan Usulan Perbaikan yang dilaksanakan	515 Usulan	Rp 208.016.100	
2.	Fasilitasi Bantuan Sosial Kesejahteraan Keluarga	Kota Pasuruan	Jumlah Keluarga Penerima Manfaat (KPM) yang mendapatkan Bantuan Sosial Kesejahteraan Keluarga Kewenangan Kabupaten/Kota	1989 Orang	Rp 1.493.130.200	Fasilitasi Bantuan Sosial Kesejahteraan Keluarga	Kota Pasuruan	Jumlah Keluarga Penerima Manfaat (KPM) yang mendapatkan Bantuan Sosial Kesejahteraan Keluarga Kewenangan Kabupaten/Kota	1459 Orang	Rp 4.052.827.114	
3.	Fasilitasi Bantuan Pengembangan Ekonomi Masyarakat	Kota Pasuruan	Jumlah Orang Mendapatkan Bantuan Pengembangan Ekonomi Masyarakat Kewenangan Kabupaten/Kota	4288 Orang	Rp 4.047.138.183	Fasilitasi Bantuan Pengembangan Ekonomi Masyarakat	Kota Pasuruan	Jumlah Orang Mendapatkan Bantuan Pengembangan Ekonomi Masyarakat Kewenangan Kabupaten/Kota	1472 Orang	Rp 4.047.138.183	
V.	PROGRAM PENANGANAN BENCANA	Kota Pasuruan	Persentase Korban bencana yang tertangani	100%	Rp 301.479.800	PROGRAM PENANGANAN BENCANA	Kota Pasuruan	Persentase Korban bencana yang tertangani	100%	Rp 249.279.500	
1.	Perlindungan Sosial Korban Bencana Alam dan Sosial Kabupaten/Kota	Kota Pasuruan	Persentase korban bencana yang mendapat layanan kebutuhan dasar	100%	Rp 98.138.800	Perlindungan Sosial Korban Bencana Alam dan Sosial Kabupaten/Kota	Kota Pasuruan	Persentase korban bencana yang mendapat layanan kebutuhan dasar	100%	Rp 98.138.600	
1.	Penyediaan Makanan	Kota Pasuruan	Jumlah orang yang mendapatkan permakanan 3 x 1 Hari dalam Masa Tanggap Darurat (Pengungsian) Kewenangan Kabupaten/Kota	11.000 Orang	Rp 60.764.300	Penyediaan Makanan	Kota Pasuruan	Jumlah orang yang mendapatkan permakanan 3 x 1 Hari dalam Masa Tanggap Darurat (Pengungsian) Kewenangan Kabupaten/Kota	11.000 Orang	Rp 60.764.100	
2.	Penyediaan Sandang	Kota Pasuruan	Jumlah Orang yang Mendapatkan Pakaian dan Kelengkapan Lainya	100 Orang	Rp 6.411.900	Penyediaan Sandang	Kota Pasuruan	Jumlah Orang yang Mendapatkan Pakaian dan Kelengkapan Lainya	100 Orang	Rp 6.411.900	

NO	Rancangan Awal RKPD					Hasil Analisis Kebutuhan					Catatan Penting
	Program/Kegiatan/ Sub Kegiatan	Lokasi	Indikator Kinerja	Target Capaian	Pagu Indikatif (Rp.000)	Program/Kegiatan/ Sub Kegiatan	Lokasi	Indikator Kinerja	Target Capaian	Pagu Indikatif (Rp.000)	
1	2	3	4	5	6	7	8	9	10	11	12
			yang Tersedia pada Masa Tanggap Darurat (Pengungsian) dan Pasca Bencana Kewenangan Kabupaten/Kota					yang Tersedia pada Masa Tanggap Darurat (Pengungsian) dan Pasca Bencana Kewenangan Kabupaten/Kota			
3.	Penyediaan Tempat Penampungan Pengungsi	Kota Pasuruan	Jumlah Tempat Pengungsian Kewenangan Kabupaten/Kota	4 Orang	Rp 3.852.600	Penyediaan Tempat Penampungan Pengungsi	Kota Pasuruan	Jumlah Tempat Pengungsian Kewenangan Kabupaten/Kota	4 Orang	Rp 3.852.600	
4.	Penanganan Khusus bagi Kelompok Rentan	Kota Pasuruan	Jumlah Orang yang Mendapatkan Penanganan Khusus bagi Kelompok Rentan Kewenangan Kabupaten/Kota	50 Orang	Rp 3.000.000	Penanganan Khusus bagi Kelompok Rentan	Kota Pasuruan	Jumlah Orang yang Mendapatkan Penanganan Khusus bagi Kelompok Rentan Kewenangan Kabupaten/Kota	50 Orang	Rp 3.000.000	
5.	Pelayanan Dukungan Psikososial	Kota Pasuruan	Jumlah Korban Bencana yang Mendapatkan Layanan Dukungan Psikososial Kewenangan Kabupaten/Kota	50 Orang	Rp 24.110.000	Pelayanan Dukungan Psikososial	Kota Pasuruan	Jumlah Korban Bencana yang Mendapatkan Layanan Dukungan Psikososial Kewenangan Kabupaten/Kota	50 Orang	Rp 24.110.000	
2.	Penyelenggaraan Pemberdayaan Masyarakat Terhadap Kesiapsiagaan Bencana Kabupaten/Kota	Kota Pasuruan	Persentase taruna siaga bencana yang aktif	100%	Rp 203.341.000	Penyelenggaraan Pemberdayaan Masyarakat Terhadap Kesiapsiagaan Bencana Kabupaten/Kota	Kota Pasuruan	Persentase taruna siaga bencana yang aktif	100%	Rp 151.141.000	
1.	Koordinasi, Sosialisasi dan Pelaksanaan Taruna Siaga Bencana	Kota Pasuruan	Jumlah Orang yang melaksanakan Koordinasi, Sosialisasi dan Pelaksanaan Taruna Siaga Bencana Kewenangan Kabupaten/Kota	47 Orang	Rp 203.341.000	Koordinasi, Sosialisasi dan Pelaksanaan Taruna Siaga Bencana	Kota Pasuruan	Jumlah Orang yang melaksanakan Koordinasi, Sosialisasi dan Pelaksanaan Taruna Siaga Bencana Kewenangan Kabupaten/Kota	47 Orang	Rp 151.141.000	

NO	Rancangan Awal RKPD					Hasil Analisis Kebutuhan					Catatan Penting
	Program/Kegiatan/ Sub Kegiatan	Lokasi	Indikator Kinerja	Target Capaian	Pagu Indikatif (Rp.000)	Program/Kegiatan/ Sub Kegiatan	Lokasi	Indikator Kinerja	Target Capaian	Pagu Indikatif (Rp.000)	
1	2	3	4	5	6	7	8	9	10	11	12
VI.	PROGRAM PENGELOLAAN TAMAN MAKAM PAHLAWAN	Kota Pasuruan	Persentase cakupan pemeliharaan Taman Makam Pahlawan	100%	Rp 88.976.300	PROGRAM PENGELOLAAN TAMAN MAKAM PAHLAWAN	Kota Pasuruan	Persentase cakupan pemeliharaan Taman Makam Pahlawan	100%	Rp 48.176.200	
1.	Pemeliharaan Taman Makam Pahlawan Nasional Kabupaten/Kota	Kota Pasuruan	Persentase Cakupan Pemeliharaan Taman Makam Pahlawan	100%	Rp 88.976.300	Pemeliharaan Taman Makam Pahlawan Nasional Kabupaten/Kota	Kota Pasuruan	Persentase Cakupan Pemeliharaan Taman Makam Pahlawan	100%	Rp 48.176.200	
1.	Pemeliharaan Taman Makam Pahlawan Nasional Kabupaten/Kota	Kota Pasuruan	Jumlah Makam yang Terpenuhi Pemeliharaanya pada Taman Makam Pahlawan Kabupaten/Kota	255 Makam	Rp 88.976.300	Pemeliharaan Taman Makam Pahlawan Nasional Kabupaten/Kota	Kota Pasuruan	Jumlah Makam yang Terpenuhi Pemeliharaanya pada Taman Makam Pahlawan Kabupaten/Kota	257 Makam	Rp 48.176.200	

BAB III
TUJUAN DAN SASARAN PERANGKAT DAERAH

3.1. Telaahan Terhadap Kebijakan Nasional

Tujuan dan sasaran pembangunan daerah pada dasarnya harus selaras dengan arah kebijakan nasional sebagaimana tertuang dalam Rencana Pembangunan Jangka Menengah Nasional (RPJMN) 2025-2029. Di dalam RPJMN ini dituangkan langkah-langkah strategis untuk mewujudkan visi Presiden periode 2025-2029, yaitu “Bersama Indonesia Maju, Menuju Indonesia Emas 2045”. Langkah-langkah tersebut dikelompokkan kedalam 8 prioritas nasional pembangunan jangka menengah, yang merupakan implementasi langsung dari delapan misi Presiden atau Asta Cita. Berikut delapan prioritas nasional tersebut:

1. Memperkokoh ideologi Pancasila, demokrasi, dan hak asasi manusia (HAM);
2. Memantapkan sistem pertahanan keamanan negara dan mendorong kemandirian bangsa melalui swasembada pangan, energi, air, ekonomi syariah, ekonomi digital, ekonomi hijau, dan ekonomi biru;
3. Melanjutkan pengembangan infrastruktur dan meningkatkan lapangan kerja yang berkualitas, mendorong kewirausahaan, mengembangkan industri kreatif, serta mengembangkan agromaritim industri di sentra produksi melalui peran aktif koperasi;
4. Memperkuat pembangunan sumber daya manusia (SDM), sains, teknologi, pendidikan, kesehatan, prestasi olahraga, kesetaraan gender, serta penguatan peran perempuan, pemuda (generasi milenial dan generasi Z), dan penyandang disabilitas;
5. Melanjutkan hilirisasi dan mengembangkan industri berbasis sumber daya aiam untuk meningkatkan nilai tambah di dalam negeri;
6. Membangun dari desa dan dari bawah untuk pertumbuhan ekonomi, pemerataan ekonomi, dan pemberantasan kemiskinan;
7. Memperkuat reformasi politik, hukum, dan birokrasi, serta memperkuat pencegahan dan pemberantasan korupsi, narkoba, judi, dan penyelundupan; dan
8. Memperkuat penyelarasan kehidupan yang harmonis dengan lingkungan alam dan budaya, serta peningkatan toleransi antarumat beragama untuk mencapai masyarakat yang adil dan makmur.

Berdasarkan 8 agenda pembangunan diatas, maka terdapat 1 (satu) Prioritas Nasional yang terkait dengan Urusan Sosial yaitu nomer 6 : “Membangun dari desa dan dari bawah untuk perumbuhan ekonomi, pemerataan ekonomi, dan pemberantasan kemiskinan”.

Perencanaan pembangunan nasional pada tahun 2026 dilakukan dalam rangka mendukung pencapaian arah dan target pembangunan nasional, yang dituangkan dalam Rencana Kerja Pemerintah (RKP) Tahun 2026. Untuk tahun 2026 tema yang diangkat dalam RKP adalah

“Kedaulatan Pangan dan Energi, serta Ekonomi yang Produktif dan Inklusif”.

Berlandaskan penetapan tema pembangunan tahun 2026 nasional tersebut, kemudian dipetakan menjadi fokus pembangunan yang terdiri dari:

1. Memperkuat Kedaulatan Pangan dan Energi;
2. Mendorong Ekonomi yang Produktif dan Inklusif; dan
3. Memperkuat Pemerataan dan Pembangunan Wilayah.

Pertimbangan selanjutnya dalam menentukan tema pembangunan Kota Pasuruan Tahun 2026 ialah dengan mempertimbangkan tema pembangunan Provinsi Jawa Timur. Merujuk terhadap dokumen Rencana Pembangunan Daerah Provinsi Jawa Timur Tahun 2025-2026 adalah “Akselerasi Pertumbuhan Ekonomi Inklusif Melalui Pembangunan Wilayah Strategis dan Peningkatan Produktivitas Menuju Kemandirian Pangan dan Energi”.

Untuk dapat memberikan fokus terhadap pembangunan pada tahun tersebut, maka diturunkanlah kedalam 9 prioritas pembangunan Provinsi Jawa Timur Tahun 2026 yang diuraikan sebagai berikut:

1. Mempercepat Pengentasan Kemiskinan dan Pengurangan Ketimpangan
2. Memperluas Lapangan Kerja yang Berkualitas.
3. Memperkuat Infrastruktur Konektivitas Antar Wilayah dan Intra Aglomerasi yang Berkualitas, Modern, Terpadu, dan Berkeadilan.
4. Meningkatkan Kesejahteraan Petani, Peternak dan Nelayan
5. Memperkuat Akses dan Mutu Pendidikan yang Berkualitas, Merata, dan Berkeadilan
6. Meningkatkan Derajat Kesehatan Masyarakat yang Berkualitas, Merata, Mudah Diakses dan Berkeadilan.
7. Memperkuat Penyelenggaraan Tata Kelola Pemerintahan yang Baik, Bersih, Efektif, Berdaya Guna dan Partisipatif.
8. Menjaga Terwujudnya Masyarakat yang Harmonis dan Inklusif.
9. Menjaga Kelestarian Lingkungan Hidup dalam Mewujudkan Pembangunan Berkelanjutan

Selanjutnya pada tingkat kota, pembangunan Kota Pasuruan merupakan bagian yang tidak terpisahkan dari pembangunan Pemerintah Provinsi Jawa Timur dan Pembangunan Nasional. Oleh karena itu prioritas pembangunan Kota Pasuruan yang dirumuskan harus saling bersinergi dan berkesinambungan dengan prioritas pembangunan baik di tingkat provinsi maupun tingkat nasional. Untuk tahun 2026, merupakan tahun Pertama dari pelaksanaan Rencana Pembangunan Jangka Menengah (RPJMD) Kota Pasuruan Tahun 2025-2029, yang mengusung visi pembangunan sebagai berikut:

PASURUAN ANUGRAH
“Aktif Pelayanan Publiknya, Mandiri Ekonominya, Guyub Warganya dan Indah Kotanya”

Sebagai upaya mewujudkan cita-cita visi Pasuruan Kota Madinah kemudian dituangkan dalam empat misi yang diuraikan sebagai berikut:

MISI I Meningkatkan Kualitas Tata Kelola Pemerintahan dan Pelayanan Publik yang Responsif dan Merata Berbasis Digital;

MISI II Mewujudkan Sumber Daya Manusia yang Unggul melalui akses pendidikan dan kesehatan yang inklusif dan berkualitas;

MISI III Akselerasi pertumbuhan ekonomi yang berkelanjutan berbasis potensi lokal;

MISI IV Meningkatkan Kesejahteraan Masyarakat berorientasi pada peran Kepemudaan, Kebudayaan dan Harmonisasi Sosial; dan

MISI V Mewujudkan kota yang indah dan nyaman melalui penguatan infrastruktur ekonomi dan sosial yang berkelanjutan.

Adapun tema pembangunan Kota Pasuruan Tahun 2026 adalah

“Penguatan Transformasi Ekonomi Dan Sosial Yang Harmoni Dan Berkelanjutan”

Selanjutnya sebagai upaya untuk memberikan fokus terhadap capaian tematik pembangunan Kota Pasuruan Tahun 2026, kemudian tema tersebut diturunkan kedalam 6 (enam) prioritas pembangunan Kota Pasuruan Tahun 2026 yakni sebagai berikut:

1. Memperkuat Pembangunan SDM yang berkarakter
2. Peningkatan Kualitas Infrastruktur Penunjang Perekonomian
3. Stimulus Daya Tarik Investasi
4. Menumbuhkan Perekonomian sektor Unggulan
5. Efektivitas Birokrasi dan Pelayanan Publik
6. Meningkatkan Harmonisasi Sosial
7. Pengurangan Kemiskinan
8. Sarpras Pendidikan dan kesehatan berkualitas

Adapun matriks Prioritas dan Sasaran Dinas Sosial Kota Pasuruan Tahun 2026, adalah sebagai berikut :

Tabel 0.1
Prioritas dan Sasaran Dinas Sosial Kota Pasuruan

No	Prioritas Nasional	Prioritas Provinsi	Sasaran Daerah	Indikator Sasaran Daerah	Sasaran Perangkat Daerah	Indikator Sasaran Perangkat Daerah
1.	Membangun dari desa dan dari bawah untuk pertumbuhan ekonomi, pemerataan ekonomi dan pemberantasan kemiskinan	JATIM SEJAHTERA Mempercepat pengentasan kemiskinan dan pengurangan ketimpangan kemiskinan	Meningkatnya PPKS Yang Mandiri	Persentase PPKS Yang Mandiri	Meningkatnya Kesejahteraan Sosial bagi PPKS	Persentase PPKS Yang Terakses Layanan Sosial Dasar

3.2. Tujuan dan Sasaran Renja Perangkat Daerah

Tujuan merupakan penjabaran atau implementasi dari pernyataan misi. Melalui formulasi rumusan tujuan dalam Rencana Strategis, maka Dinas Sosial dapat secara tepat mengetahui apa yang harus dilaksanakan dalam mewujudkan visi dan misi, dengan mempertimbangkan sumber daya dan kemampuan yang dimiliki.

Perumusan tujuan dan sasaran Rencana Kerja (Renja) Dinas Sosial Tahun 2026 didasarkan pada rumusan tujuan dan sasaran Rencana Strategis dengan harapan terjadinya sinkronisasi dan kesinambungan program dan kegiatan yang dilaksanakan pada tahun 2026, dimana perumusan tujuan tersebut memiliki keterkaitan erat dengan pertanggungjawaban pencapaiannya. Tujuan yang dirumuskan harus *computable* agar upaya pertanggungjawabannya dapat tercapai secara objektif dan terukur. Tujuan Rencana Strategis (Renstra) Dinas Sosial Adalah sebagai berikut:

Tabel 0.2 Tujuan Dinas Sosial

No	Tujuan Perangkat Daerah	Indikator Tujuan Perangkat Daerah	Target Kinerja Tujuan Perangkat Daerah Tahun 2026
1	Meningkatkan Kemandirian PPKS	%PPKS Yang Mandiri	15.45%

Untuk mendukung tujuan tersebut, kemudian sasaran Dinas Sosial Kota Pasuruan yaitu “Meningkatnya Kesejahteraan Sosial bagi PPKS” dengan indikator sebagai berikut:

Tabel 0.3 Sasaran Dinas Sosial

No	Sasaran Perangkat Daerah	Indikator Sasaran Perangkat Daerah	Target Kinerja Sasaran Perangkat Daerah Tahun 2026
1	Meningkatnya Kesejahteraan Sosial bagi PPKS	%PPKS Yang Terakses Layanan Sosial Dasar	65.9%

Tabel 0.4 Indikator Kinerja Utama Dinas Sosial

No	Indikator Kinerja Utama	Indikator Kinerja Utama	Target Kinerja Indikator Kinerja Utama PD
1	Meningkatkan Kemandirian PPKS	%PPKS Yang Mandiri	15.45%
2.	Meningkatnya Kesejahteraan Sosial bagi PPKS	%PPKS Yang Terakses Layanan Sosial Dasar	65.9%

BAB IV
RENCANA KERJA DAN PENDANAAN PERANGKAT DAERAH

Untuk mengimplementasikan suatu kebijakan, diperlukan suatu program yang dapat dijalankan dalam rangka mencapai tujuan dan sasaran organisasi. Perumusan program merupakan proses penentuan jumlah dan jenis sumber daya yang diperlukan dalam rangka pelaksanaan suatu rencana serta penjabaran rinci tentang langkah-langkah yang diambil untuk menjabarkan kebijakan.

Rencana Program, Kegiatan dan Sub Kegiatan adalah cara untuk melaksanakan tujuan dan sasaran yang telah ditetapkan serta upaya yang dilakukan untuk mengetahui capaian keberhasilan sasaran dan tujuan. Sedangkan Program dimaksudkan sebagai kumpulan kegiatan yang sistematis dan terpadu untuk mendapatkan hasil yang dilaksanakan Perangkat Daerah guna mencapai sasaran tertentu. Dengan adanya program dan kegiatan diharapkan pula dapat menyelesaikan permasalahan-permasalahan yang dihadapi. Adapun salah satu faktor yang menjadi bahan pertimbangan terhadap rumusan program dan kegiatan adalah pencapaian visi dan misi kepala daerah, khususnya yang diampu oleh Dinas Sosial.

Program adalah bentuk instrumen kebijakan yang berisi satu atau lebih kegiatan yang dilaksanakan oleh Perangkat Daerah atau masyarakat, yang dikoordinasikan oleh pemerintah daerah untuk mencapai sasaran dan tujuan pembangunan daerah.

Berikut 6 (enam) Program yang dilaksanakan oleh Dinas Sosial:

1. Program Penunjang Urusan Pemerintah Daerah Kabupaten/Kota
2. Program Pemberdayaan Sosial
3. Program Rehabilitasi Sosial
4. Program Perlindungan dan Jaminan Sosial
5. Program Pengelolaan Taman Makam Pahlawan
6. Program Penanganan Bencana

Kegiatan dan sub kegiatan adalah bagian dari program yang dilaksanakan oleh satu atau beberapa Perangkat Daerah sebagai bagian dari pencapaian sasaran terukur pada suatu program, dan terdiri dari sekumpulan tindakan pengerahan sumber daya baik yang berupa personil (sumber daya manusia), barang modal termasuk peralatan dan teknologi, dana, atau kombinasi dari beberapa atau semua jenis sumber daya tersebut, sebagai masukan (input) untuk menghasilkan keluaran (output) dalam bentuk barang/jasa. Indikator kinerja adalah alat ukur spesifik secara kuantitatif dan/atau kualitatif untuk masukan, proses, keluaran, hasil, manfaat, dan/atau dampak yang menggambarkan tingkat capaian kinerja suatu program atau kegiatan.

Secara garis besar rumusan program, kegiatan dan sub kegiatan pada Renja Dinas Sosial Kota Pasuruan Tahun 2026 adalah sebagai berikut :

1. Jumlah program yang akan dilaksanakan Dinas Sosial Kota Pasuruan pada tahun 2026 adalah sebanyak 6 program, yang terdiri dari 1 program penunjang Urusan Pemerintahan Daerah Kabupaten / Kota, dan 5 program terkait pelaksanaan tugas dan fungsi Dinas Sosial;

2. Jumlah kegiatan yang akan dilaksanakan Dinas Sosial pada tahun 2026 adalah sebanyak 15 kegiatan, yang terdiri dari 8 kegiatan penunjang, dan 7 kegiatan terkait pelaksanaan tugas dan fungsi Dinas Sosial;
3. Jumlah sub kegiatan yang akan dilaksanakan Dinas Sosial Kota Pasuruan pada tahun 2026 adalah sebanyak 41 sub kegiatan, yang terdiri dari 21 sub kegiatan penunjang, dan 20 sub kegiatan terkait pelaksanaan tugas dan fungsi Dinas Sosial;

Jumlah total kebutuhan dana / pagu indikatif dalam pelaksanaan program, kegiatan dan sub kegiatan pada Renja Dinas Sosial Kota Pasuruan Tahun 2026 adalah sebesar Rp. Rp18.287.103.461,- yang bersumber dari dana APBD Kota Pasuruan.

Tabel 0.1
Rumusan Rencana Program dan Kegiatan Dinas Sosial Tahun 2025 dan Prakiraan Maju Tahun 2026 Kota Pasuruan

Kode					Urusan/Bidang/Program/ Kegiatan/Sub Kegiatan	Indikator Kinerja Program/Kegiatan/Sub Kegiatan	Capaian Kinerja dan Kerangka Pendanaan						Kelompok Sasaran	Perkiraan Maju Rencana Tahun 2027	
							Target 2026	Pagu Indikatif	Lokasi	Sumber Dana	Prioritas			Target	Pagu Indikatif
											Nasional	Daerah			
1					2	3	4	5	6	7	8	9	10	11	12
1					URUSAN PEMERINTAHAN WAJIB YANG BERKAITAN DENGAN PELAYANAN DASAR			Rp 18.287.103.461,00							
1	`06				URUSAN PEMERINTAHAN BIDANG SOSIAL			Rp 18.287.103.461,00							
1	`06	`01			PROGRAM PENUNJANG URUSAN PEMERINTAHAN DAERAH KABUPATEN/KOTA	Persentase kebutuhan penunjang pemerintahan yang terfasilitasi	100%	Rp 4.992.121.264,00	Kota Pasuruan	DANA ALOKASI UMUM (DAU)	Membangun dari desa dan dari bawah untuk pertumbuhan ekonomi, pemerataan ekonomi dan pemberantasan kemiskinan	JATIM SEJAHTERA Mempercepat pengentasan kemiskinan dan pengurangan ketimpangan kemiskinan	Dokumen Perencanaan penganggaran dan evaluasi kinerja Perangkat Daerah		
						Level Maturitas SPIP Perangkat Daerah	3								
						Nilai SAKIP Perangkat Daerah	78,5								
1	`06	`01	`2.01		Perencanaan, Penganggaran, dan Evaluasi Kinerja Perangkat Daerah	Jumlah Dokumen Perencanaan, Penganggaran dan Evaluasi Kinerja Perangkat Daerah yang tersusun sesuai ketentuan	13 Dokumen	Rp 34.150.000,00	Kota Pasuruan	DANA ALOKASI UMUM (DAU)	Membangun dari desa dan dari bawah untuk pertumbuhan ekonomi, pemerataa	JATIM SEJAHTERA Mempercepat pengentasan kemiskinan dan pengura	Dokumen Perencanaan penganggaran dan evaluasi kinerja Perangkat Daerah	13 Dokumen	Rp 26.827.100

Kode					Urusan/Bidang/Program/ Kegiatan/Sub Kegiatan	Indikator Kinerja Program/Kegiatan/Sub Kegiatan	Capaian Kinerja dan Kerangka Pendanaan						Kelompok Sasaran	Perkiraan Maju Rencana Tahun 2027	
							Target 2026	Pagu Indikatif	Lokasi	Sumber Dana	Prioritas			Target	Pagu Indikatif
											Nasional	Daerah			
1					2	3	4	5	6	7	8	9	10	11	12
											n ekonomi dan pemberantasan kemiskinan	ngan ketimpangan kemiskinan			
1	`06	`01	`2.01	`0001	Penyusunan Dokumen Perencanaan Perangkat Daerah	Jumlah Dokumen Perencanaan Perangkat Daerah	7 Dokumen	Rp 28.598.100,00	Kota Pasuruan	DANA ALOKASI UMUM (DAU)	Membangun dari desa dan dari bawah untuk pertumbuhan ekonomi, pemerataan ekonomi dan pemberantasan kemiskinan	JATIM SEJAHTERA Mempercepat pengentasan kemiskinan dan pengurangan ketimpangan kemiskinan	Dokumen Perencanaan penganggaran dan evaluasi kinerja Perangkat Daerah	7 Dokumen	Rp 22.325.100
1	`06	`01	`2.01	`0006	Koordinasi dan Penyusunan Laporan Capaian Kinerja dan Ikhtisar Realisasi Kinerja SKPD	Jumlah Laporan Capaian Kinerja dan Ikhtisar Realisasi Kinerja SKPD dan Laporan Hasil Koordinasi Penyusunan Laporan Capaian Kinerja dan Ikhtisar Realisasi Kinerja SKPD	5 Laporan	Rp 2.866.100,00	Kota Pasuruan	DANA ALOKASI UMUM (DAU)	Membangun dari desa dan dari bawah untuk pertumbuhan ekonomi, pemerataan ekonomi dan pemberan	JATIM SEJAHTERA Mempercepat pengentasan kemiskinan dan pengurangan ketimpangan	Dokumen Perencanaan penganggaran dan evaluasi kinerja Perangkat Daerah	5 Laporan	Rp 2.250.000

Kode					Urusan/Bidang/Program/ Kegiatan/Sub Kegiatan	Indikator Kinerja Program/Kegiatan/Sub Kegiatan	Capaian Kinerja dan Kerangka Pendanaan						Kelompok Sasaran	Perkiraan Maju Rencana Tahun 2027	
							Target 2026	Pagu Indikatif	Lokasi	Sumber Dana	Prioritas			Target	Pagu Indikatif
											Nasional	Daerah			
1					2	3	4	5	6	7	8	9	10	11	12
											tasan kemiskinan	kemiskinan			
1	`06	`01	`2.01	`0007	Evaluasi Kinerja Perangkat Daerah	Jumlah Laporan Evaluasi Kinerja Perangkat Daerah	1 Laporan	Rp 2.686.700,00	Kota Pasuruan	DANA ALOKASI UMUM (DAU)	Membangun dari desa dan dari bawah untuk pertumbuhan ekonomi, pemerataan ekonomi dan pemberantasan kemiskinan	JATIM SEJAHTERA Mempercepat pengentasan kemiskinan dan pengurangan ketimpangan kemiskinan	Dokumen Perencanaan penganggaran dan evaluasi kinerja Perangkat Daerah	1 Laporan	Rp 2.252.000
1	`06	`01	`2.02		Administrasi Keuangan Perangkat Daerah	Persentase Laporan Keuangan Yang Tersusun Tepat Waktu	100%	Rp 2.962.345.338,00	Kota Pasuruan	DANA ALOKASI UMUM (DAU)	Membangun dari desa dan dari bawah untuk pertumbuhan ekonomi, pemerataan ekonomi dan pemberantasan kemiskinan	JATIM SEJAHTERA Mempercepat pengentasan kemiskinan dan pengurangan ketimpangan kemiskinan	Administrasi Keuangan Perangkat Daerah	100%	Rp3.862.345.338

Kode					Urusan/Bidang/Program/ Kegiatan/Sub Kegiatan	Indikator Kinerja Program/Kegiatan/Sub Kegiatan	Capaian Kinerja dan Kerangka Pendanaan						Kelompok Sasaran	Perkiraan Maju Rencana Tahun 2027	
							Target 2026	Pagu Indikatif	Lokasi	Sumber Dana	Prioritas			Target	Pagu Indikatif
											Nasional	Daerah			
1					2	3	4	5	6	7	8	9	10	11	12
1	`06	`01	`2.02	`0001	Penyediaan Gaji dan Tunjangan ASN	Jumlah Orang yang Menerima Gaji dan Tunjangan ASN	26 Orang/Bulan	Rp 3.930.745.238,00	Kota Pasuruan	DANA ALOKASI UMUM (DAU)	Membangun dari desa dan dari bawah untuk pertumbuhan ekonomi, pemerataan ekonomi dan pemberantasan kemiskinan	JATIM SEJAHTERA Mempercepat pengentasan kemiskinan dan pengurangan ketimpangan kemiskinan	Administrasi Keuangan Perangkat Daerah	26 Orang/Bulan	Rp3.930.745.238
1	`06	`01	`2.02	`0007	Koordinasi dan Penyusunan Laporan Keuangan Bulanan/ Triwulanan/ Semesteran SKPD	Jumlah Laporan Keuangan Bulanan/ Triwulanan/ Semesteran SKPD dan Laporan Koordinasi Penyusunan Laporan Keuangan Bulanan/Triwulanan/ Semesteran SKPD	17 Laporan	Rp 31.600.100,00	Kota Pasuruan	DANA ALOKASI UMUM (DAU)	Membangun dari desa dan dari bawah untuk pertumbuhan ekonomi, pemerataan ekonomi dan pemberantasan kemiskinan	JATIM SEJAHTERA Mempercepat pengentasan kemiskinan dan pengurangan ketimpangan kemiskinan	Administrasi Keuangan Perangkat Daerah	17 Laporan	Rp 31.600.100
1	`06	`01	`2.03		Administrasi Barang Milik Daerah pada Perangkat Daerah	Jumlah Laporan Pengelolaan	4 Laporan	Rp 44.327.800,00	Kota Pasuruan	DANA ALOKASI	Membangun dari desa dan	JATIM SEJAHTERA	Dokumen Administrasi Barang	4 Laporan	Rp 40.250.000

Kode					Urusan/Bidang/Program/ Kegiatan/Sub Kegiatan	Indikator Kinerja Program/Kegiatan/Sub Kegiatan	Capaian Kinerja dan Kerangka Pendanaan						Kelompok Sasaran	Perkiraan Maju Rencana Tahun 2027	
							Target 2026	Pagu Indikatif	Lokasi	Sumber Dana	Prioritas			Target	Pagu Indikatif
											Nasional	Daerah			
1					2	3	4	5	6	7	8	9	10	11	12
						Barang Milik Daerah yang disusun dalam 1 tahun anggaran				UMUM (DAU)	dari bawah untuk pertumbuhan ekonomi, pemerataan ekonomi dan pemberantasan kemiskinan	Mempercepat pengentasan kemiskinan dan pengurangan ketimpangan kemiskinan	Milik Daerah Perangkat Daerah		
1	`06	`01	`2.03	`00 05	Rekonsiliasi dan Penyusunan Laporan Barang Milik Daerah pada SKPD	Jumlah Laporan Rekonsiliasi dan Penyusunan Laporan Barang Milik Daerah pada SKPD	4 Laporan	Rp 44.327.800,00	Kota Pasuruan	DANA ALOKASI UMUM (DAU)	Membangun dari desa dan dari bawah untuk pertumbuhan ekonomi, pemerataan ekonomi dan pemberantasan kemiskinan	JATIM SEJAHTERA Mempercepat pengentasan kemiskinan dan pengurangan ketimpangan kemiskinan	Dokumen Administrasi Barang Milik Daerah Perangkat Daerah	4 Laporan	Rp 40.250.000
1	`06	`01	`2.05		Administrasi Kepegawaian Perangkat Daerah	Jumlah dokumen ketatausahaan dan kepegawaian	4 Dokumen	Rp 4.082.000,00	Kota Pasuruan	DANA ALOKASI UMUM (DAU)	Membangun dari desa dan dari bawah untuk	JATIM SEJAHTERA Mempercepat pengenta	Dokumen Administrasi Kepegawaian	4 Dokumen	Rp 4.081.000

Kode					Urusan/Bidang/Program/ Kegiatan/Sub Kegiatan	Indikator Kinerja Program/Kegiatan/Sub Kegiatan	Capaian Kinerja dan Kerangka Pendanaan						Kelompok Sasaran	Perkiraan Maju Rencana Tahun 2027	
							Target 2026	Pagu Indikatif	Lokasi	Sumber Dana	Prioritas			Target	Pagu Indikatif
											Nasional	Daerah			
1					2	3	4	5	6	7	8	9	10	11	12
											pertumbuhan ekonomi, pemerataan ekonomi dan pemberantasan kemiskinan	san kemiskinan dan pengurangan ketimpangan kemiskinan	Perangkat Daerah		
1	`06	`01	`2.05	`0003	Pendataan dan Pengolahan Administrasi Kepegawaian	Jumlah Dokumen Pendataan dan Pengolahan Administrasi Kepegawaian	4 Dokumen	Rp 4.082.000,00	Kota Pasuruan	DANA ALOKASI UMUM (DAU)	Membangun dari desa dan dari bawah untuk pertumbuhan ekonomi, pemerataan ekonomi dan pemberantasan kemiskinan	JATIM SEJAHTERA Mempercepat pengentasan kemiskinan dan pengurangan ketimpangan kemiskinan	Dokumen Administrasi Kepegawaian Perangkat Daerah	4 Dokumen	Rp 4.081.000
1	`06	`01	`2.06		Administrasi Umum Perangkat Daerah	Jumlah Laporan Penyediaan Barang dan Jasa	4 Laporan	Rp 149.700.100,00	Kota Pasuruan	DANA ALOKASI UMUM (DAU)	Membangun dari desa dan dari bawah untuk pertumbuhan ekonomi,	JATIM SEJAHTERA Mempercepat pengentasan kemiskinan dan	Dokumen Administrasi Umum Perangkat Daerah	4 Laporan	

Kode					Urusan/Bidang/Program/ Kegiatan/Sub Kegiatan	Indikator Kinerja Program/Kegiatan/Sub Kegiatan	Capaian Kinerja dan Kerangka Pendanaan						Kelompok Sasaran	Perkiraan Maju Rencana Tahun 2027	
							Target 2026	Pagu Indikatif	Lokasi	Sumber Dana	Prioritas			Target	Pagu Indikatif
											Nasional	Daerah			
1					2	3	4	5	6	7	8	9	10	11	12
											pemerataan ekonomi dan pemberantasan kemiskinan	pengurangan ketimpangan kemiskinan			
1	`06	`01	`2.06	`0001	Penyediaan Komponen Instalasi Listrik/Penerangan Bangunan Kantor	Jumlah Paket Komponen Instalasi Listrik/Penerangan Bangunan Kantor yang Disediakan	6 Paket	Rp 9.994.800	Kota Pasuruan	DANA ALOKASI UMUM (DAU)	Membangun dari desa dan dari bawah untuk pertumbuhan ekonomi, pemerataan ekonomi dan pemberantasan kemiskinan	JATIM SEJAHTERA Mempercepat pengentasan kemiskinan dan pengurangan ketimpangan kemiskinan	Dokumen Administrasi Umum Perangkat Daerah	6 Paket	Rp 9.625.250
1	`06	`01	`2.06	`0005	Penyediaan Barang Cetakan dan Penggandaan	Jumlah Paket Barang Cetakan dan Penggandaan yang Disediakan	12 Paket	Rp 6.788.700	Kota Pasuruan	DANA ALOKASI UMUM (DAU)	Membangun dari desa dan dari bawah untuk pertumbuhan ekonomi, pemerataan ekonomi dan	JATIM SEJAHTERA Mempercepat pengentasan kemiskinan dan pengurangan ketimpa	Dokumen Administrasi Umum Perangkat Daerah	12 Paket	Rp 6.677.500

Kode					Urusan/Bidang/Program/ Kegiatan/Sub Kegiatan	Indikator Kinerja Program/Kegiatan/Sub Kegiatan	Capaian Kinerja dan Kerangka Pendanaan						Kelompok Sasaran	Perkiraan Maju Rencana Tahun 2027	
							Target 2026	Pagu Indikatif	Lokasi	Sumber Dana	Prioritas			Target	Pagu Indikatif
											Nasional	Daerah			
1					2	3	4	5	6	7	8	9	10	11	12
											pemberantasan kemiskinan	ngan kemiskinan			
1	`06	`01	`2.06	`0006	Penyediaan Bahan Bacaan dan Peraturan Perundang-undangan	Jumlah Dokumen Bahan Bacaan dan Peraturan Perundang-Undangan yang Disediakan	12 Dokumen	Rp 2.407.200	Kota Pasuruan	DANA ALOKASI UMUM (DAU)	Membangun dari desa dan dari bawah untuk pertumbuhan ekonomi, pemerataan ekonomi dan pemberantasan kemiskinan	JATIM SEJAHTERA Mempercepat pengentasan kemiskinan dan pengurangan ketimpangan kemiskinan	Dokumen Administrasi Umum Perangkat Daerah	12 Dokumen	Rp 2.407.200
1	6	1	2.06	0007	Penyediaan Bahan/Material	Jumlah Paket Bahan/Material yang Disediakan	2 Paket	Rp 10.000.000	Kota Pasuruan	DANA ALOKASI UMUM (DAU)	Membangun dari desa dan dari bawah untuk pertumbuhan ekonomi, pemerataan ekonomi dan pemberantasan	JATIM SEJAHTERA Mempercepat pengentasan kemiskinan dan pengurangan ketimpangan kemiskinan	Dokumen Administrasi Umum Perangkat Daerah	2 Paket	Rp 10.000.000

Kode					Urusan/Bidang/Program/ Kegiatan/Sub Kegiatan	Indikator Kinerja Program/Kegiatan/Sub Kegiatan	Capaian Kinerja dan Kerangka Pendanaan						Kelompok Sasaran	Perkiraan Maju Rencana Tahun 2027	
							Target 2026	Pagu Indikatif	Lokasi	Sumber Dana	Prioritas			Target	Pagu Indikatif
											Nasional	Daerah			
1					2	3	4	5	6	7	8	9	10	11	12
											kemiskinan				
1	`06	`01	`2.06	`0008	Fasilitasi Kunjungan Tamu	Jumlah Laporan Fasilitasi Kunjungan Tamu	12 Laporan	Rp 8.444.700	Kota Pasuruan	DANA ALOKASI UMUM (DAU)	Membangun dari desa dan dari bawah untuk pertumbuhan ekonomi, pemerataan ekonomi dan pemberantasan kemiskinan	JATIM SEJAHTERA Mempercepat pengentasan kemiskinan dan pengurangan ketimpangan kemiskinan	Dokumen Administrasi Umum Perangkat Daerah	12 Laporan	Rp 8.350.000
1	`06	`01	`2.06	`0009	Penyelenggaraan Rapat Koordinasi dan Konsultasi SKPD	Jumlah Laporan Penyelenggaraan Rapat Koordinasi dan Konsultasi SKPD	12 Laporan	Rp 112.064.700	Kota Pasuruan	DANA ALOKASI UMUM (DAU)	Membangun dari desa dan dari bawah untuk pertumbuhan ekonomi, pemerataan ekonomi dan pemberantasan kemiskinan	JATIM SEJAHTERA Mempercepat pengentasan kemiskinan dan pengurangan ketimpangan kemiskinan	Dokumen Administrasi Umum Perangkat Daerah	12 Laporan	Rp 87.632.500

Kode					Urusan/Bidang/Program/ Kegiatan/Sub Kegiatan	Indikator Kinerja Program/Kegiatan/Sub Kegiatan	Capaian Kinerja dan Kerangka Pendanaan						Kelompok Sasaran	Perkiraan Maju Rencana Tahun 2027	
							Target 2026	Pagu Indikatif	Lokasi	Sumber Dana	Prioritas			Target	Pagu Indikatif
											Nasional	Daerah			
1					2	3	4	5	6	7	8	9	10	11	12
1	`06	`01	`2.07		Pengadaan Barang Milik Daerah Penunjang Urusan Pemerintah Daerah	Jumlah Barang Milik Daerah yang disediakan	12 Unit	Rp 96.872.800,00	Kota Pasuruan	DANA ALOKASI UMUM (DAU)	Membangun dari desa dan dari bawah untuk pertumbuhan ekonomi, pemerataan ekonomi dan pemberantasan kemiskinan	JATIM SEJAHTERA Mempercepat pengentasan kemiskinan dan pengurangan ketimpangan kemiskinan	Peralatan dan Mesin Yang Disediakan	100%	Rp 50.250.000
1	`06	`01	`2.07	`0006	Pengadaan Peralatan dan Mesin Lainnya	Jumlah Unit Peralatan dan Mesin Lainnya yang Disediakan	12 Unit	Rp 96.872.800	Kota Pasuruan	DANA ALOKASI UMUM (DAU)	Membangun dari desa dan dari bawah untuk pertumbuhan ekonomi, pemerataan ekonomi dan pemberantasan kemiskinan	JATIM SEJAHTERA Mempercepat pengentasan kemiskinan dan pengurangan ketimpangan kemiskinan	Peralatan dan Mesin Yang Disediakan	12 Unit	Rp 50.250.000
1	`06	`01	`2.08		Penyediaan Jasa Penunjang Urusan Pemerintahan Daerah	Jumlah Laporan Penyediaan	4 Laporan	Rp 344.744.726,00	Kota Pasuruan	DANA ALOKASI	Membangun dari desa dan	JATIM SEJAHTERA	Jasa penunjang urusan	4 Laporan	Rp 337.607.831

Kode					Urusan/Bidang/Program/ Kegiatan/Sub Kegiatan	Indikator Kinerja Program/Kegiatan/Sub Kegiatan	Capaian Kinerja dan Kerangka Pendanaan						Kelompok Sasaran	Perkiraan Maju Rencana Tahun 2027	
							Target 2026	Pagu Indikatif	Lokasi	Sumber Dana	Prioritas			Target	Pagu Indikatif
											Nasional	Daerah			
1					2	3	4	5	6	7	8	9	10	11	12
						Jasa Penunjang Urusan Pemerintah Daerah				UMUM (DAU)	dari bawah untuk pertumbuhan ekonomi, pemerataan ekonomi dan pemberantasan kemiskinan	Mempercepat pengentasan kemiskinan dan pengurangan ketimpangan kemiskinan	pemerintahan		
1	`06	`01	`2.08	`00 01	Penyediaan Jasa Surat Menyurat	Jumlah Laporan Penyediaan Jasa Surat Menyurat	12 Laporan	Rp 500.000	Kota Pasuruan	DANA ALOKASI UMUM (DAU)	Membangun dari desa dan dari bawah untuk pertumbuhan ekonomi, pemerataan ekonomi dan pemberantasan kemiskinan	JATIM SEJAHTERA Mempercepat pengentasan kemiskinan dan pengurangan ketimpangan kemiskinan	Jasa penunjang urusan pemerintahan	12 Laporan	Rp 500.000
1	`06	`01	`2.08	`00 02	Penyediaan Jasa Komunikasi, Sumber Daya Air dan Listrik	Jumlah Laporan Penyediaan Jasa Komunikasi, Sumber Daya Air dan Listrik yang Disediakan	12 Laporan	Rp 111.457.076	Kota Pasuruan	DANA ALOKASI UMUM (DAU)	Membangun dari desa dan dari bawah untuk	JATIM SEJAHTERA Mempercepat pengenta	Jasa penunjang urusan pemerintahan	12 Laporan	Rp 111.457.076

Kode					Urusan/Bidang/Program/ Kegiatan/Sub Kegiatan	Indikator Kinerja Program/Kegiatan/Sub Kegiatan	Capaian Kinerja dan Kerangka Pendanaan						Kelompok Sasaran	Perkiraan Maju Rencana Tahun 2027	
							Target 2026	Pagu Indikatif	Lokasi	Sumber Dana	Prioritas			Target	Pagu Indikatif
											Nasional	Daerah			
1					2	3	4	5	6	7	8	9	10	11	12
											pertumbuhan ekonomi, pemerataan ekonomi dan pemberantasan kemiskinan	san kemiskinan dan pengurangan ketimpangan kemiskinan			
1	`06	`01	`2.08	`0004	Penyediaan Jasa Pelayanan Umum Kantor	Jumlah Laporan Penyediaan Jasa Pelayanan Umum Kantor yang Disediakan	12 Laporan	Rp 232.787.650	Kota Pasuruan	DANA ALOKASI UMUM (DAU)	Membangun dari desa dan dari bawah untuk pertumbuhan ekonomi, pemerataan ekonomi dan pemberantasan kemiskinan	JATIM SEJAHTERA Mempercepat pengentasan kemiskinan dan pengurangan ketimpangan kemiskinan	Jasa penunjang urusan pemerintahan	12 Laporan	Rp 225.650.755
1	`06	`01	`2.09		Pemeliharaan Barang Milik Daerah Penunjang Urusan Pemerintahan Daerah	Jumlah Barang Milik Daerah yang terpelihara	40 Unit	Rp 355.897.600,00	Kota Pasuruan	DANA ALOKASI UMUM (DAU)	Membangun dari desa dan dari bawah untuk pertumbuhan ekonomi,	JATIM SEJAHTERA Mempercepat pengentasan kemiskinan dan	Barang Milik Daerah yang dipelihara	39 Unit	Rp 283.380.450

Kode					Urusan/Bidang/Program/ Kegiatan/Sub Kegiatan	Indikator Kinerja Program/Kegiatan/Sub Kegiatan	Capaian Kinerja dan Kerangka Pendanaan						Kelompok Sasaran	Perkiraan Maju Rencana Tahun 2027	
							Target 2026	Pagu Indikatif	Lokasi	Sumber Dana	Prioritas			Target	Pagu Indikatif
											Nasional	Daerah			
1					2	3	4	5	6	7	8	9	10	11	12
											pemerataan ekonomi dan pemberantasan kemiskinan	pengurangan ketimpangan kemiskinan			
1	`06	`01	`2.09	`0001	Penyediaan Jasa Pemeliharaan, Biaya Pemeliharaan, dan Pajak Kendaraan Perorangan Dinas atau Kendaraan Dinas Jabatan	Jumlah Kendaraan Perorangan Dinas atau Kendaraan Dinas Jabatan yang Dipelihara dan dibayarkan Pajaknya	13 Unit	Rp 42.370.000	Kota Pasuruan	DANA ALOKASI UMUM (DAU)	Membangun dari desa dan dari bawah untuk pertumbuhan ekonomi, pemerataan ekonomi dan pemberantasan kemiskinan	JATIM SEJAHTERA Mempercepat pengentasan kemiskinan dan pengurangan ketimpangan kemiskinan	Barang Milik Daerah yang dipelihara	13 Unit	Rp 43.250.000
1	`06	`01	`2.09	`0002	Penyediaan Jasa Pemeliharaan, Biaya Pemeliharaan, Pajak dan Perizinan Kendaraan Dinas Operasional atau Lapangan	Jumlah Kendaraan Dinas Operasional atau Lapangan yang Dipelihara dan dibayarkan Pajak dan Perizinannya	13 Unit	Rp 169.250.000	Kota Pasuruan	DANA ALOKASI UMUM (DAU)	Membangun dari desa dan dari bawah untuk pertumbuhan ekonomi, pemerataan ekonomi dan	JATIM SEJAHTERA Mempercepat pengentasan kemiskinan dan pengurangan ketimpa	Barang Milik Daerah yang dipelihara	13 Unit	Rp 169.250.000

Kode					Urusan/Bidang/Program/ Kegiatan/Sub Kegiatan	Indikator Kinerja Program/Kegiatan/Sub Kegiatan	Capaian Kinerja dan Kerangka Pendanaan						Kelompok Sasaran	Perkiraan Maju Rencana Tahun 2027	
							Target 2026	Pagu Indikatif	Lokasi	Sumber Dana	Prioritas			Target	Pagu Indikatif
											Nasional	Daerah			
1					2	3	4	5	6	7	8	9	10	11	12
											pemberantasan kemiskinan	ngan kemiskinan			
1	`06	`01	`2.09	`0006	Pemeliharaan Peralatan dan Mesin Lainnya	Jumlah Peralatan dan Mesin Lainnya yang Dipelihara	22 Unit	Rp 14.379.600	Kota Pasuruan	DANA ALOKASI UMUM (DAU)	Membangun dari desa dan dari bawah untuk pertumbuhan ekonomi, pemerataan ekonomi dan pemberantasan kemiskinan	JATIM SEJAHTERA Mempercepat pengentasan kemiskinan dan pengurangan ketimpangan kemiskinan	Barang Milik Daerah yang dipelihara	22 Unit	Rp 12.623.200
1	`06	`01	`2.09	`0009	Pemeliharaan/Rehabilitasi Gedung Kantor dan Bangunan Lainnya	Jumlah Gedung Kantor dan Bangunan Lainnya yang Dipelihara/Direhabilitasi	4 Unit	Rp 129.880.000	Kota Pasuruan	DANA ALOKASI UMUM (DAU)	Membangun dari desa dan dari bawah untuk pertumbuhan ekonomi, pemerataan ekonomi dan pemberantasan	JATIM SEJAHTERA Mempercepat pengentasan kemiskinan dan pengurangan ketimpangan kemiskinan	Barang Milik Daerah yang dipelihara	4 Unit	Rp 58.257.250

Kode					Urusan/Bidang/Program/ Kegiatan/Sub Kegiatan	Indikator Kinerja Program/Kegiatan/Sub Kegiatan	Capaian Kinerja dan Kerangka Pendanaan						Kelompok Sasaran	Perkiraan Maju Rencana Tahun 2027	
							Target 2026	Pagu Indikatif	Lokasi	Sumber Dana	Prioritas			Target	Pagu Indikatif
											Nasional	Daerah			
1					2	3	4	5	6	7	8	9	10	11	12
											kemiskinan				
1	`06	`02			PROGRAM PEMBERDAYAAN SOSIAL	Persentase PPKS Yang Diberdayakan	100%	Rp 3.190.609.100	Kota Pasuruan	DANA ALOKASI UMUM (DAU)	Membangun dari desa dan dari bawah untuk pertumbuhan ekonomi, pemerataan ekonomi dan pemberantasan kemiskinan	JATIM SEJAHTERA Mempercepat pengentasan kemiskinan dan pengurangan ketimpangan kemiskinan	PPKS	100%	Rp6.213.011.801
1	`06	`02	`2.03		Pengembangan Potensi Sumber Kesejahteraan Sosial Daerah Kabupaten/Kota	Jumlah Kelembagaan Sosial Yang Aktif	88 Lembaga	Rp 3.190.609.100	Kota Pasuruan	DANA ALOKASI UMUM (DAU)	Membangun dari desa dan dari bawah untuk pertumbuhan ekonomi, pemerataan ekonomi dan pemberantasan kemiskinan	JATIM SEJAHTERA Mempercepat pengentasan kemiskinan dan pengurangan ketimpangan kemiskinan	Kelembagaan	88 Lembaga	Rp6.213.011.801

Kode					Urusan/Bidang/Program/ Kegiatan/Sub Kegiatan	Indikator Kinerja Program/Kegiatan/Sub Kegiatan	Capaian Kinerja dan Kerangka Pendanaan						Kelompok Sasaran	Perkiraan Maju Rencana Tahun 2027	
							Target 2026	Pagu Indikatif	Lokasi	Sumber Dana	Prioritas			Target	Pagu Indikatif
											Nasional	Daerah			
1					2	3	4	5	6	7	8	9	10	11	12
1	`06	`02	`2.03	0003	Peningkatan Kemampuan Potensi Sumber Kesejahteraan Sosial Keluarga Kewenangan Kab/Kota	Jumlah Keluarga Yang Meningkat Kapasitasnya Kewenangan Kabupaten/Kota	126 Keluarga	Rp 619.264.200	Kota Pasuruan	DANA ALOKASI UMUM (DAU)	Membangun dari desa dan dari bawah untuk pertumbuhan ekonomi, pemerataan ekonomi dan pemberantasan kemiskinan	JATIM SEJAHTERA Mempercepat pengentasan kemiskinan dan pengurangan ketimpangan kemiskinan	Keluarga Yang Meningkat Kapasitasnya	130 Keluarga	Rp3.384.532.411
1	`06	`02	`2.03	0004	Peningkatan Kemampuan Potensi Sumber Kesejahteraan Sosial Kelembagaan Masyarakat Kewenangan Kab/Kota	Jumlah Lembaga Kesejahteraan Sosial yang Meningkat Kapasitasnya Kewenangan Kabupaten/Kota	6 Lembaga	Rp 1.830.615.500	Kota Pasuruan	DANA ALOKASI UMUM (DAU)	Membangun dari desa dan dari bawah untuk pertumbuhan ekonomi, pemerataan ekonomi dan pemberantasan kemiskinan	JATIM SEJAHTERA Mempercepat pengentasan kemiskinan dan pengurangan ketimpangan kemiskinan	Lembaga Kesejahteraan Sosial yang Meningkat Kapasitasnya	6 Lembaga	Rp2.013.677.050
1	`06	`02	`2.03	0014	Peningkatan Kemampuan Potensi Sumber Kesejahteraan Sosial	Jumlah Penyuluh Sosial, Penyuluh Sosial Masyarakat, Pekerja	103 Orang	Rp 676.415.900	Kota Pasuruan	DANA ALOKASI	Membangun dari desa dan	JATIM SEJAHTERA	Penyuluh Sosial, Penyuluh	103 Orang	Rp 744.057.490

Kode					Urusan/Bidang/Program/ Kegiatan/Sub Kegiatan	Indikator Kinerja Program/Kegiatan/Sub Kegiatan	Capaian Kinerja dan Kerangka Pendanaan						Kelompok Sasaran	Perkiraan Maju Rencana Tahun 2027	
							Target 2026	Pagu Indikatif	Lokasi	Sumber Dana	Prioritas			Target	Pagu Indikatif
											Nasional	Daerah			
1					2	3	4	5	6	7	8	9	10	11	12
					Perseorangan Kewenangan Kabupaten/Kota	Sosial, Pekerja Sosial Masyarakat dan/atau Tenaga Kesejahteraan Sosial Kecamatan yang Meningkat Kapasitasnya				UMUM (DAU)	dari bawah untuk pertumbuhan ekonomi, pemerataan ekonomi dan pemberantasan kemiskinan	Memperc epat pengentasan kemiskinan dan pengurangan ketimpangan kemiskinan	Sosial Masyarakat, Pekerja Sosial, Pekerja Sosial Masyarakat dan/atau Tenaga Kesejahteraan Sosial Kecamatan yang Meningkat Kapasitasnya		
1	`06	`02	`2.03	0016	Pengelolaan Layanan Terpadu Kesejahteraan Sosial	Jumlah aduan/keluhan yang dilayani dan/atau ditindaklanjuti	12 Laporan	Rp 64.313.500	Kota Pasuruan	DANA ALOKASI UMUM (DAU)	Membangun dari desa dan dari bawah untuk pertumbuhan ekonomi, pemerataan ekonomi dan pemberantasan kemiskinan	JATIM SEJAHTERA Memperc epat pengentasan kemiskinan dan pengurangan ketimpangan kemiskinan	Aduan/keluhan yang dilayani dan/atau ditindaklanjuti	12 Laporan	Rp 70.744.850
1	`06	`04			PROGRAM REHABILITASI SOSIAL	Persentase PMKS yang direhabilitasi sesuai tahun dasar	9,50%	Rp 1.498.935.900	Kota Pasuruan	DANA ALOKASI	Membangun dari desa dan	JATIM SEJAHTERA	PMKS Yang	10%	Rp1.428.457.732

Kode					Urusan/Bidang/Program/ Kegiatan/Sub Kegiatan	Indikator Kinerja Program/Kegiatan/Sub Kegiatan	Capaian Kinerja dan Kerangka Pendanaan						Kelompok Sasaran	Perkiraan Maju Rencana Tahun 2027	
							Target 2026	Pagu Indikatif	Lokasi	Sumber Dana	Prioritas			Target	Pagu Indikatif
											Nasional	Daerah			
1					2	3	4	5	6	7	8	9	10	11	12
										UMUM (DAU)	dari bawah untuk pertumbuhan ekonomi, pemerataan ekonomi dan pemberantasan kemiskinan	Mempercepat pengentasan kemiskinan dan pengurangan ketimpangan kemiskinan	Direhabilitasi		
1	`06	`04	`2.01		Rehabilitasi Sosial Dasar Penyandang Disabilitas Terlantar, Anak Terlantar, Lanjut Usia Terlantar, serta Gelandangan Pengemis di Luar Panti Sosial	Persentase PPKS yang mendapatkan Layanan Sosial	80%	Rp 256.261.800	Kota Pasuruan	DANA ALOKASI UMUM (DAU)	Membangun dari desa dan dari bawah untuk pertumbuhan ekonomi, pemerataan ekonomi dan pemberantasan kemiskinan	JATIM SEJAHTERA Mempercepat pengentasan kemiskinan dan pengurangan ketimpangan kemiskinan	Penyandang Disabilitas Terlantar, Anak Terlantar, Lanjut Usia Terlantar, serta Gelandangan Pengemis di Luar Panti Sosial	82%	Rp 232.871.800
1	`06	`04	`2.01	`0004	Pemberian Pelayanan Reunifikasi Keluarga	Jumlah orang yang mendapatkan pelayanan reunifikasi keluarga Kewenangan Kabupaten/Kota	85 Orang	Rp 206.442.300	Kota Pasuruan	DANA ALOKASI UMUM (DAU)	Membangun dari desa dan dari bawah untuk	JATIM SEJAHTERA Mempercepat pengenta	Penyandang Disabilitas Terlantar, Anak Terlantar,	90 Orang	Rp 194.747.300

Kode					Urusan/Bidang/Program/ Kegiatan/Sub Kegiatan	Indikator Kinerja Program/Kegiatan/Sub Kegiatan	Capaian Kinerja dan Kerangka Pendanaan						Kelompok Sasaran	Perkiraan Maju Rencana Tahun 2027	
							Target 2026	Pagu Indikatif	Lokasi	Sumber Dana	Prioritas			Target	Pagu Indikatif
											Nasional	Daerah			
1					2	3	4	5	6	7	8	9	10	11	12
											pertumbuhan ekonomi, pemerataan ekonomi dan pemberantasan kemiskinan	san kemiskinan dan pengurangan ketimpangan kemiskinan	Lanjut Usia Terlantar, serta Gelandangan Pengemis di Luar Panti Sosial		
1	`06	`04	`2.01	`0008	Pemberian Akses ke Layanan Pendidikan dan Kesehatan Dasar	Jumlah Orang yang Mendapatkan Akses ke Layanan Pendidikan dan Kesehatan Dasar Kewenangan Kabupaten/Kota	60 Orang	Rp 49.819.500	Kota Pasuruan	DANA ALOKASI UMUM (DAU)	Membangun dari desa dan dari bawah untuk pertumbuhan ekonomi, pemerataan ekonomi dan pemberantasan kemiskinan	JATIM SEJAHTERA Mempercepat pengentasan kemiskinan dan pengurangan ketimpangan kemiskinan	Penyandang Disabilitas Terlantar, Anak Terlantar, Lanjut Usia Terlantar, serta Gelandangan Pengemis di Luar Panti Sosial	65 Orang	Rp 38.124.500
1	`06	`04	`2.02		Rehabilitasi Sosial Penyandang Masalah Kesejahteraan Sosial (PMKS) Lainnya Bukan Korban HIV/AIDS dan NAPZA di Luar Panti Sosial	Persentase PMKS yang mendapatkan Layanan Sosial	40%	Rp 1.242.674.100	Kota Pasuruan	DANA ALOKASI UMUM (DAU)	Membangun dari desa dan dari bawah untuk pertumbuhan ekonomi,	JATIM SEJAHTERA Mempercepat pengentasan kemiskinan dan	(PMKS) Lainnya Bukan Korban HIV/AIDS dan NAPZA di Luar Panti Sosial	45%	Rp1.195.585.932

Kode					Urusan/Bidang/Program/ Kegiatan/Sub Kegiatan	Indikator Kinerja Program/Kegiatan/Sub Kegiatan	Capaian Kinerja dan Kerangka Pendanaan						Kelompok Sasaran	Perkiraan Maju Rencana Tahun 2027	
							Target 2026	Pagu Indikatif	Lokasi	Sumber Dana	Prioritas			Target	Pagu Indikatif
											Nasional	Daerah			
1					2	3	4	5	6	7	8	9	10	11	12
											pemerataan ekonomi dan pemberantasan kemiskinan	pengurangan ketimpangan kemiskinan			
1	`06	`04	`2.02	`0002	Pemberian Layanan Data dan Pengaduan	Jumlah orang yang mendapatkan Layanan Data dan Pengaduan Kewenangan Kabupaten/Kota	85 Orang	Rp 20.938.200	Kota Pasuruan	DANA ALOKASI UMUM (DAU)	Membangun dari desa dan dari bawah untuk pertumbuhan ekonomi, pemerataan ekonomi dan pemberantasan kemiskinan	JATIM SEJAHTERA Mempercepat pengentasan kemiskinan dan pengurangan ketimpangan kemiskinan	(PMKS) Lainnya Bukan Korban HIV/AIDS dan NAPZA di Luar Panti Sosial	90 Orang	Rp 9.243.200
1	`06	`04	`2.02	`0005	Penyediaan Alat Bantu	Jumlah orang yang mendapatkan Alat Bantu, dan Alat Bantu Peraga sesuai kebutuhan Kewenangan Kabupaten/Kota	15 Orang	Rp 218.808.000	Kota Pasuruan	DANA ALOKASI UMUM (DAU)	Membangun dari desa dan dari bawah untuk pertumbuhan ekonomi, pemerataan ekonomi dan	JATIM SEJAHTERA Mempercepat pengentasan kemiskinan dan pengurangan ketimpa	(PMKS) Lainnya Bukan Korban HIV/AIDS dan NAPZA di Luar Panti Sosial	20 Orang	Rp 207.113.000

Kode					Urusan/Bidang/Program/ Kegiatan/Sub Kegiatan	Indikator Kinerja Program/Kegiatan/Sub Kegiatan	Capaian Kinerja dan Kerangka Pendanaan						Kelompok Sasaran	Perkiraan Maju Rencana Tahun 2027	
							Target 2026	Pagu Indikatif	Lokasi	Sumber Dana	Prioritas			Target	Pagu Indikatif
											Nasional	Daerah			
1					2	3	4	5	6	7	8	9	10	11	12
											pemberantasan kemiskinan	ngan kemiskinan			
1	`06	`04	`2.02	`0007	Pemberian Bimbingan Fisik, Mental, Spiritual, dan Sosial	Jumlah Peserta Bimbingan Fisik, Mental, Spiritual dan Sosial Kewenangan Kabupaten/Kota :	2650 Orang	Rp 909.233.100	Kota Pasuruan	DANA ALOKASI UMUM (DAU)	Membangun dari desa dan dari bawah untuk pertumbuhan ekonomi, pemerataan ekonomi dan pemberantasan kemiskinan	JATIM SEJAHTERA Mempercepat pengentasan kemiskinan dan pengurangan ketimpangan kemiskinan	(PMKS) Lainnya Bukan Korban HIV/AIDS dan NAPZA di Luar Panti Sosial	2700 Orang	Rp 897.538.100
1	`06	`04	`2.02	`0010	Pemberian Akses ke Layanan Pendidikan dan Kesehatan Dasar	Jumlah Orang yang Mendapatkan Akses ke Layanan Pendidikan dan Kesehatan Dasar Kewenangan Kabupaten/Kota	73 Orang	Rp 93.694.800	Kota Pasuruan	DANA ALOKASI UMUM (DAU)	Membangun dari desa dan dari bawah untuk pertumbuhan ekonomi, pemerataan ekonomi dan pemberantasan	JATIM SEJAHTERA Mempercepat pengentasan kemiskinan dan pengurangan ketimpangan kemiskinan	(PMKS) Lainnya Bukan Korban HIV/AIDS dan NAPZA di Luar Panti Sosial	77 Orang	Rp 81.691.632

Kode					Urusan/Bidang/Program/ Kegiatan/Sub Kegiatan	Indikator Kinerja Program/Kegiatan/Sub Kegiatan	Capaian Kinerja dan Kerangka Pendanaan						Kelompok Sasaran	Perkiraan Maju Rencana Tahun 2027	
							Target 2026	Pagu Indikatif	Lokasi	Sumber Dana	Prioritas			Target	Pagu Indikatif
											Nasional	Daerah			
1					2	3	4	5	6	7	8	9	10	11	12
											kemiskinan				
1	`06	`05			PROGRAM PERLINDUNGAN DAN JAMINAN SOSIAL	Persentase kelompok rentan yang mendapatkan jaminan sosial	64%	Rp 8.307.981.397	Kota Pasuruan	DANA ALOKASI UMUM (DAU)	Membangun dari desa dan dari bawah untuk pertumbuhan ekonomi, pemerataan ekonomi dan pemberantasan kemiskinan	JATIM SEJAHTERA Mempercepat pengentasan kemiskinan dan pengurangan ketimpangan kemiskinan	Kelompok rentan yang mendapatkan jaminan sosial	65%	
1	`06	`05	`2.02		Pengelolaan Data Fakir Miskin Cakupan Daerah Kabupaten/Kota	Jumlah Kelompok Rentan Menerima Bantuan	42.371 Orang	Rp 8.307.981.397	Kota Pasuruan	DANA ALOKASI UMUM (DAU)	Membangun dari desa dan dari bawah untuk pertumbuhan ekonomi, pemerataan ekonomi dan pemberantasan kemiskinan	JATIM SEJAHTERA Mempercepat pengentasan kemiskinan dan pengurangan ketimpangan kemiskinan	Kelompok rentan yang mendapatkan jaminan sosial	42.184 Orang	

Kode					Urusan/Bidang/Program/ Kegiatan/Sub Kegiatan	Indikator Kinerja Program/Kegiatan/Sub Kegiatan	Capaian Kinerja dan Kerangka Pendanaan						Kelompok Sasaran	Perkiraan Maju Rencana Tahun 2027	
							Target 2026	Pagu Indikatif	Lokasi	Sumber Dana	Prioritas			Target	Pagu Indikatif
											Nasional	Daerah			
1					2	3	4	5	6	7	8	9	10	11	12
1	`06	`05	`2.02	`0002	Pengelolaan Data Fakir Miskin Cakupan Daerah Kabupaten/Kota	Jumlah Usulan Penindaklayakan, Usulan yang Terverifikasi dan Tervalidasi, dan Usulan Perbaikan yang dilaksanakan	515 Usulan	Rp 208.016.100	Kota Pasuruan	DANA ALOKASI UMUM (DAU)	Membangun dari desa dan dari bawah untuk pertumbuhan ekonomi, pemerataan ekonomi dan pemberantasan kemiskinan	JATIM SEJAHTERA Mempercepat pengentasan kemiskinan dan pengurangan ketimpangan kemiskinan	Kelompok rentan yang mendapatkan jaminan sosial	515 Usulan	Rp 303.003.407
1	`06	`05	`2.02	`0002	Fasilitasi Bantuan Sosial Kesejahteraan Keluarga	Jumlah Keluarga Penerima Manfaat (KPM) yang mendapatkan Bantuan Sosial Kesejahteraan Keluarga Kewenangan Kabupaten/Kota	1459 Orang	Rp 4.052.827.114	Kota Pasuruan	DANA ALOKASI UMUM (DAU)	Membangun dari desa dan dari bawah untuk pertumbuhan ekonomi, pemerataan ekonomi dan pemberantasan kemiskinan	JATIM SEJAHTERA Mempercepat pengentasan kemiskinan dan pengurangan ketimpangan kemiskinan	Kelompok rentan yang mendapatkan jaminan sosial	1459 Orang	Rp5.175.000.929
1	`06	`05	`2.02	`0002	Fasilitasi Bantuan Pengembangan Ekonomi Masyarakat	Jumlah Orang Mendapatkan Bantuan Pengembangan	1472 Orang	Rp 4.047.138.183	Kota Pasuruan	DANA ALOKASI	Membangun dari desa dan	JATIM SEJAHTERA	Kelompok rentan yang	-	-

Kode					Urusan/Bidang/Program/ Kegiatan/Sub Kegiatan	Indikator Kinerja Program/Kegiatan/Sub Kegiatan	Capaian Kinerja dan Kerangka Pendanaan						Kelompok Sasaran	Perkiraan Maju Rencana Tahun 2027	
							Target 2026	Pagu Indikatif	Lokasi	Sumber Dana	Prioritas			Target	Pagu Indikatif
											Nasional	Daerah			
1					2	3	4	5	6	7	8	9	10	11	12
						Ekonomi Masyarakat Kewenangan Kabupaten/Kota				UMUM (DAU)	dari bawah untuk pertumbuhan ekonomi, pemerataan ekonomi dan pemberantasan kemiskinan	Mempercepat pengentasan kemiskinan dan pengurangan ketimpangan kemiskinan	mendapatkan jaminan sosial		
1	`06	`06			PROGRAM PENANGANAN BENCANA	Persentase Korban bencana yang tertangani	100%	Rp 249.279.500	Kota Pasuruan	DANA ALOKASI UMUM (DAU)	Membangun dari desa dan dari bawah untuk pertumbuhan ekonomi, pemerataan ekonomi dan pemberantasan kemiskinan	JATIM SEJAHTERA Mempercepat pengentasan kemiskinan dan pengurangan ketimpangan kemiskinan	Korban bencana yang tertangani	100%	Rp 274.737.363
1	`06	`06	`2.01		Perlindungan Sosial Korban Bencana Alam dan Sosial Kabupaten/Kota	Persentase korban bencana yang mendapat layanan kebutuhan dasar	100%	Rp 98.138.600	Kota Pasuruan	DANA ALOKASI UMUM (DAU)	Membangun dari desa dan dari bawah untuk	JATIM SEJAHTERA Mempercepat pengenta	Korban bencana yang tertangani	100%	Rp 108.161.037

Kode					Urusan/Bidang/Program/ Kegiatan/Sub Kegiatan	Indikator Kinerja Program/Kegiatan/Sub Kegiatan	Capaian Kinerja dan Kerangka Pendanaan						Kelompok Sasaran	Perkiraan Maju Rencana Tahun 2027	
							Target 2026	Pagu Indikatif	Lokasi	Sumber Dana	Prioritas			Target	Pagu Indikatif
											Nasional	Daerah			
1					2	3	4	5	6	7	8	9	10	11	12
											pertumbuhan ekonomi, pemerataan ekonomi dan pemberantasan kemiskinan	san kemiskinan dan pengurangan ketimpangan kemiskinan			
1	`06	`06	`2.01	`0001	Penyediaan Makanan	Jumlah orang yang mendapatkan permakanan 3 x 1 Hari dalam Masa Tanggap Darurat (Pengungsian) Kewenangan Kabupaten/Kota	11.000 Orang	Rp 60.764.100	Kota Pasuruan	DANA ALOKASI UMUM (DAU)	Membangun dari desa dan dari bawah untuk pertumbuhan ekonomi, pemerataan ekonomi dan pemberantasan kemiskinan	JATIM SEJAHTERA Mempercepat pengentasan kemiskinan dan pengurangan ketimpangan kemiskinan	Korban bencana yang tertangani	11.000 Orang	Rp 66.969.654
1	`06	`06	`2.01	`0002	Penyediaan Sandang	Jumlah Orang yang Mendapatkan Pakaian dan Kelengkapan Lainya yang Tersedia pada Masa Tanggap Darurat (Pengungsian) dan Pasca Bencana Kewenangan Kabupaten/Kota	100 Orang	Rp 6.411.900	Kota Pasuruan	DANA ALOKASI UMUM (DAU)	Membangun dari desa dan dari bawah untuk pertumbuhan ekonomi,	JATIM SEJAHTERA Mempercepat pengentasan kemiskinan dan	Korban bencana yang tertangani	100 Orang	Rp 7.066.717

Kode					Urusan/Bidang/Program/ Kegiatan/Sub Kegiatan	Indikator Kinerja Program/Kegiatan/Sub Kegiatan	Capaian Kinerja dan Kerangka Pendanaan						Kelompok Sasaran	Perkiraan Maju Rencana Tahun 2027	
							Target 2026	Pagu Indikatif	Lokasi	Sumber Dana	Prioritas			Target	Pagu Indikatif
											Nasional	Daerah			
1					2	3	4	5	6	7	8	9	10	11	12
											pemerataan ekonomi dan pemberantasan kemiskinan	pengurangan ketimpangan kemiskinan			
1	`06	`06	`2.01	`0003	Penyediaan Tempat Penampungan Pengungsi	Jumlah Tempat Pengungsian Kewenangan Kabupaten/Kota	4 Orang	Rp 3.852.600	Kota Pasuruan	DANA ALOKASI UMUM (DAU)	Membangun dari desa dan dari bawah untuk pertumbuhan ekonomi, pemerataan ekonomi dan pemberantasan kemiskinan	JATIM SEJAHTERA Mempercepat pengentasan kemiskinan dan pengurangan ketimpangan kemiskinan	Korban bencana yang tertangani	4 Orang	Rp 4.246.048
1	`06	`06	`2.01	`0004	Penanganan Khusus bagi Kelompok Rentan	Jumlah Orang yang Mendapatkan Penanganan Khusus bagi Kelompok Rentan Kewenangan Kabupaten/Kota	50 Orang	Rp 3.000.000	Kota Pasuruan	DANA ALOKASI UMUM (DAU)	Membangun dari desa dan dari bawah untuk pertumbuhan ekonomi, pemerataan ekonomi dan	JATIM SEJAHTERA Mempercepat pengentasan kemiskinan dan pengurangan ketimpa	Korban bencana yang tertangani	50 Orang	Rp 3.306.376

Kode					Urusan/Bidang/Program/ Kegiatan/Sub Kegiatan	Indikator Kinerja Program/Kegiatan/Sub Kegiatan	Capaian Kinerja dan Kerangka Pendanaan						Kelompok Sasaran	Perkiraan Maju Rencana Tahun 2027	
							Target 2026	Pagu Indikatif	Lokasi	Sumber Dana	Prioritas			Target	Pagu Indikatif
											Nasional	Daerah			
1					2	3	4	5	6	7	8	9	10	11	12
											pemberantasan kemiskinan	ngan kemiskinan			
1	`06	`06	`2.01	`0005	Pelayanan Dukungan Psikososial	Jumlah Korban Bencana yang Mendapatkan Layanan Dukungan Psikososial Kewenangan Kabupaten/Kota	50 Orang	Rp 24.110.000	Kota Pasuruan	DANA ALOKASI UMUM (DAU)	Membangun dari desa dan dari bawah untuk pertumbuhan ekonomi, pemerataan ekonomi dan pemberantasan kemiskinan	JATIM SEJAHTERA Mempercepat pengentasan kemiskinan dan pengurangan ketimpangan kemiskinan	Korban bencana yang tertangani	50 Orang	Rp 26.572.242
1	`06	`06	`2.02		Penyelenggaraan Pemberdayaan Masyarakat Terhadap Kesiapsiagaan Bencana Kabupaten/Kota	Persentase taruna siaga bencana yang aktif	100%	Rp 151.141.000,00	Kota Pasuruan	DANA ALOKASI UMUM (DAU)	Membangun dari desa dan dari bawah untuk pertumbuhan ekonomi, pemerataan ekonomi dan pemberantasan	JATIM SEJAHTERA Mempercepat pengentasan kemiskinan dan pengurangan ketimpangan kemiskinan	Taruna Siaga Bencana	100%	Rp 166.576.326

Kode					Urusan/Bidang/Program/ Kegiatan/Sub Kegiatan	Indikator Kinerja Program/Kegiatan/Sub Kegiatan	Capaian Kinerja dan Kerangka Pendanaan						Kelompok Sasaran	Perkiraan Maju Rencana Tahun 2027	
							Target 2026	Pagu Indikatif	Lokasi	Sumber Dana	Prioritas			Target	Pagu Indikatif
											Nasional	Daerah			
1					2	3	4	5	6	7	8	9	10	11	12
											kemiskinan				
1	`06	`06	`2.02	`0002	Koordinasi, Sosialisasi dan Pelaksanaan Taruna Siaga Bencana	Jumlah Orang yang melaksanakan Koordinasi, Sosialisasi dan Pelaksanaan Taruna Siaga Bencana Kewenangan Kabupaten/Kota	47 Orang	Rp 151.141.000	Kota Pasuruan	DANA ALOKASI UMUM (DAU)	Membangun dari desa dan dari bawah untuk pertumbuhan ekonomi, pemerataan ekonomi dan pemberantasan kemiskinan	JATIM SEJAHTERA Mempercepat pengentasan kemiskinan dan pengurangan ketimpangan kemiskinan	Taruna Siaga Bencana	47 Orang	Rp 166.576.326
1	`06	`07			PROGRAM PENGELOLAAN TAMAN MAKAM PAHLAWAN	Persentase cakupan pemeliharaan Taman Makam Pahlawan	100%	Rp 48.176.200,00	Kota Pasuruan	DANA ALOKASI UMUM (DAU)	Membangun dari desa dan dari bawah untuk pertumbuhan ekonomi, pemerataan ekonomi dan pemberantasan kemiskinan	JATIM SEJAHTERA Mempercepat pengentasan kemiskinan dan pengurangan ketimpangan kemiskinan	Taman Makam Pahlawan	100%	Rp 81.083.755

Kode					Urusan/Bidang/Program/ Kegiatan/Sub Kegiatan	Indikator Kinerja Program/Kegiatan/Sub Kegiatan	Capaian Kinerja dan Kerangka Pendanaan						Kelompok Sasaran	Perkiraan Maju Rencana Tahun 2027	
							Target 2026	Pagu Indikatif	Lokasi	Sumber Dana	Prioritas			Target	Pagu Indikatif
											Nasional	Daerah			
1					2	3	4	5	6	7	8	9	10	11	12
1	`06	`07	`2.01		Pemeliharaan Taman Makam Pahlawan Nasional Kabupaten/Kota	Persentase Cakupan Pemeliharaan Taman Makam Pahlawan	257 Makam	Rp 48.176.200,00	Kota Pasuruan	DANA ALOKASI UMUM (DAU)	Membangun dari desa dan dari bawah untuk pertumbuhan ekonomi, pemerataan ekonomi dan pemberantasan kemiskinan	JATIM SEJAHTERA Mempercepat pengentasan kemiskinan dan pengurangan ketimpangan kemiskinan	Taman Makam Pahlawan	257 Makam	Rp 81.083.755
1	`06	`07	`2.01	`0002	Pemeliharaan Taman Makam Pahlawan Nasional Kabupaten/Kota	Jumlah Makam yang Terpenuhi Pemeliharaanya pada Taman Makam Pahlawan Kabupaten/Kota	257 Makam	Rp 48.176.200	Kota Pasuruan	DANA ALOKASI UMUM (DAU)	Membangun dari desa dan dari bawah untuk pertumbuhan ekonomi, pemerataan ekonomi dan pemberantasan kemiskinan	JATIM SEJAHTERA Mempercepat pengentasan kemiskinan dan pengurangan ketimpangan kemiskinan	Taman Makam Pahlawan	257 Makam	Rp 81.083.755

BAB V

PENUTUP

Dinas sosial berdasarkan tugas pokok dan fungsinya dalam rangka melaksanakan urusan pemerintahan daerah di bidang sosial memiliki fungsi berupa penyusunan perencanaan di bidang sosial memiliki wewenang untuk pembinaan, koordinasi, pengendalian serta fasilitasi pelaksanaan kegiatan pemberdayaan sosial dan rehabilitasi sosial, bantuan dan perlindungan sosial.

Output dari tersusunnya Rencana Kerja (RENJA) Dinas Sosial Kota Pasuruan yaitu Program Tahunan yang akan dilaksanakan oleh Dinas Sosial Kota Pasuruan sesuai dengan Tupoksi (Tugas Pokok dan Fungsi) sesuai Peraturan Walikota Nomor 11 Tahun 2022.

Usaha meningkatkan kinerja Dinas Sosial akan terus dilakukan dengan berbagai langkah terpadu dan menyeluruh melalui evaluasi dan perencanaan yang pada akhirnya tertuju pada kepentingan perkembangan Kota Pasuruan.

Demikian Rencana Kerja (Renja) Dinas Sosial Kota Pasuruan Tahun 20256telah disusun dan semoga menjadikan pedoman dalam pelaksanaan tugas pokok dan fungsi pada Sekretariat dan masing-masing bidang di Dinas Sosial dan dapat bermanfaat bagi kemajuan pembangunan dan penyelenggaraan pemerintahan di Kota Pasuruan.

I. RENCANA KERJA DINAS TENAGA KERJA, KOPERASI DAN USAHA MIKRO;

BAB I
PENDAHULUAN

1.1. Latar Belakang

Rencana Pembangunan Tahunan Perangkat Daerah, yang selanjutnyadisebut Rencana Kerja Perangkat Daerah (Renja-PD), adalah dokumen perencanaan Perangkat Daerah untuk periode 1 (satu) tahun.

Sebagai dokumen rencana tahunan Perangkat Daerah, Renja PD mempunyai arti yang strategis dalam mendukung penyelenggaraan program pembangunan tahunan pemerintahan daerah mengingat beberapa hal sebagai berikut :

1. Renja Dinas Tenaga Kerja, Koperasi dan Usaha Mikro Kota Pasuruan merupakan dokumen yang secara substansial penerjemahan dari visi dan misi Walikota Pasuruan dan program Perangkat Daerah yang ditetapkan dalam Rencana Strategis (Renstra) Instansi sesuai arahan operasional dalam Rencana Kerja Pemerintah Daerah (RKPD) Kota Pasuruan Tahun 2026.
2. Renja merupakan acuan Dinas Tenaga Kerja, Koperasi dan Usaha Mikro untuk memasukan program kegiatan kedalam KUA dan PAS dan perencanaan program kegiatan yang akan dilaksanakan dalam Rencana Kerja dan Anggaran (RKA) tahun 2026, yang juga telah disesuaikan dengan upaya pemulihan ekonomi sebagai dampak dari penanganan kemiskinan ekstrim .
3. Renja Dinas Tenaga Kerja, Koperasi dan Usaha Mikro merupakan salah satu instrumen untuk evaluasi pelaksanaan program / kegiatan Instansi untuk mengetahui sejauh mana capaian kinerja yang tercatum dalam Rencana Kinerja Tahunan sebagai wujud dari kinerja Perangkat Daerah untuk pencapaian tujuan dan sasaran yang telah ditetapkan dalam Perencanaan Strategis (Renstra).
4. Penyusunan Renja Disnakerkopum Kota Pasuruan juga memperhatikan Rencana Kerja Pemerintah (RKP) Tahun 2026, Program dan kebijakan pada Renstra Kementrian Ketenagakerjaan serta Program dan kebijakan pada Renstra Disnakertrans Provinsi Jawa Timur.

Mengingat arti strategis dokumen Renja PD dalam mendukung penyelenggaraan program pembangunan tahunan pemerintah daerah, maka sejak awal tahapan penyusunan hingga penetapan dokumen Renja PD harus mengikuti tata cara dan alur penyusunannya sebagaimana tertuang dalam Peraturan Menteri Dalam Negeri Nomor 86 Tahun 2017 tentang Tata Cara Perencanaan, Pengendalian dan Evaluasi Pembangunan Daerah, Tata Cara Evaluasi Rancangan Peraturan Daerah tentang Rencana Pembangunan Jangka Panjang Daerahdan Rencana Pembangunan Jangka Menengah Daerah, serta Tata Cara Perubahan Rencana Pembangunan Jangka Panjang Daerah, Rencana Pembangunan. Rencana Kerja Dinas Tenaga Kerja Tahun 2026

disusun sebagai penjabaran dari Renstra Dinas Tenaga Kerja Kota Pasuruan Tahun 2025-2029 Tahun ke 2 (dua) yang berpedoman pada Visi dan Misi Kepala Daerah Terpilih 2025-2029 serta arah kebijakan pembangunan tahun ketiga sebagaimana tertuang dalam program dan agenda prioritas Kepala Daerah Terpilih. Adapun penyusunan Renja Tahun 2026 dengan tahapan sbb :

1. Persiapan penyusunan renja/Rencana Kerja Tahunan
2. Melaksanakan Forum Pemangku Kepentingan
3. Mengikuti rangkaian pelaksanaan Musrenbang
4. Mengikuti rapat-rapat koordinasi dan konsultasi
5. Menelaah dokumen Renstra Kementrian, Renstra Disnakertrans Provinsi Jawa Timur, RPJMD Kota Pasuruan, Renstra Disnakerkopum Kota Pasuruan dan RKPD Kota Pasuruan Tahun 2026
6. Penyusunan Draft Renja
7. Penetapan Renja

Tahun 2026 merupakan tahun pertama pelaksanaan pemerintahan oleh kepala daerah yang baru terpilih, sekaligus menjadi awal dari pelaksanaan program kerja yang berlandaskan pada visi dan misi kepala daerah tersebut. Dalam periode ini, terjadi penyesuaian kelembagaan di lingkungan Pemerintah Daerah Kota Pasuruan, khususnya melalui penggabungan beberapa urusan pemerintahan ke dalam satu perangkat daerah, yakni Dinas Tenaga Kerja, Koperasi, dan Usaha Mikro Kota Pasuruan. Sebelumnya, urusan ketenagakerjaan, koperasi, dan usaha mikro ditangani oleh dinas yang berbeda, namun kini disatukan guna mendorong koordinasi yang lebih efektif dan efisien, serta untuk memperkuat integrasi dalam pelaksanaan tugas dan fungsi perangkat daerah.Penggabungan kelembagaan ini didasarkan pada kebutuhan untuk menjawab tantangan pembangunan daerah, terutama dalam menciptakan lapangan kerja, meningkatkan daya saing usaha mikro, dan memperkuat peran koperasi sebagai sokoguru perekonomian daerah. Oleh karena itu, Rencana Kerja Tahun 2026 disusun sebagai pedoman perencanaan tahunan yang memuat arah kebijakan, program, dan kegiatan prioritas sesuai dengan struktur organisasi yang baru, serta mengakomodasi target-target pembangunan jangka menengah daerah yang telah ditetapkan. Penyusunan dokumen ini juga menjadi pijakan awal bagi pelaksanaan reformulasi kebijakan sektoral yang lebih terpadu, responsif, dan adaptif terhadap dinamika sosial ekonomi masyarakat.

1.2. LANDASAN HUKUM

Landasan Hukum yang mendasari penyusunan dokumen Rencana Kerja Dinas Tenaga Kerja Kota Pasuruan Tahun 2026 diantaranya adalah:

1. Undang-undang Nomor 17 Tahun 2003 tentang Keuangan Negara;
2. Undang-Undang Nomor 25 Tahun 2004 tentang Sistem Pembangunan Nasional (SPPN);

3. Undang-undang Nomor 33 Tahun 2004 tentang Perimbangan Keuangan antara Pemerintah Pusat dan Pemerintah Daerah;
4. Undang-Undang Republik Indonesia Nomor 2 Tahun 2015 Tentang Penetapan Peraturan Pemerintah Pengganti UU No 2 Tahun 2014 Tentang Perubahan Atas UU Nomor 23 Tahun 2014 Tentang Pemerintahan Daerah Menjadi UU;
5. Peraturan Pemerintah Nomor 8 Tahun 2008 tentang Tahapan, Tata Cara Penyusunan, Pengendalian dan Evaluasi Pelaksanaan Rencana Pembangunan daerah;
6. Peraturan Pemerintah Nomor 18 Tahun 2016 tentang Perangkat Daerah;
7. Peraturan Menteri Dalam Negeri nomor 86 Tahun 2017 Tentang Tata Cara Perencanaan, Pengendalian dan Evaluasi Rancangan Peraturan Daerah Tentang RPJPD DAN RPJMD serta Tata Cara Perubahan RPJPD, RPJMD dan RKPD;
8. Keputusan Menteri Dalam Negeri Nomor 900.1.15.5-1317 Tahun 2023 Tentang Perubahan Keputusan Menteri Dalam Negeri Nomor 050-5889 Tahun 2021 Tentang Hasil Verifikasi, Validasi Dan Inventarisasi Pemutakhiran Klasifikasi, Kodefikasi Dan Nomenklatur Perencanaan Pembangunan Dan Keuangan Daerah;
9. Peraturan Daerah Kota Pasuruan Nomor Tahun 2025 Tentang Tentang Rencana Pembangunan Jangka Menengah Daerah Kota Pasuruan Tahun 2025-2029;
10. Peraturan Walikota Nomor Tahun 2025 Tentang Rencana kerja Pembangunan Daerah Pemerintah Kota Pasuruan Tahun 2026;
11. Peraturan Walikota Pasuruan Nomor 12 Tahun 2022 tentang Tugas Pokok dan Fungsi Dinas Tenaga Kerja Kota Pasuruan.
12. Peraturan Walikota Pasuruan Nomor 19 Tahun 2022 tentang Tugas Pokok dan Fungsi Dinas Koperasi dan Usaha Mikro;

1.3. MAKSUD DAN TUJUAN

1.3.1. Maksud

Maksud dari penyusunan Rencana Kerja Dinas Tenaga Kerja, Koperasi dan Usaha Mikro Kota Pasuruan Tahun 2026 ini sebagai pedoman dalam melaksanakan kegiatan serta alat kendali dalam menilai kualitas kinerja kegiatan Dinas Tenaga Kerja, Koperasi dan Usaha Mikro Kota Pasuruan Tahun 2026 serta sebagai pedoman dalam menyusun program dan kegiatan dalam satu tahun anggaran dengan berpedoman pada Rancangan Rencana Strategis Dinas Tenaga Kerja (RENSTRA) Tahun 2025 - 2029 dengan memperhatikan pelaksanaan program-program pembangunan di bidang Ketenagakerjaan sebelumnya guna mencapai visi, misi, tujuan dan sasaran yang ingin dicapai selama 5 (lima) tahun.

1.3.2. Tujuan

Tujuan penyusunan Dokumen Rencana Kerja (RENJA) Dinas Tenaga Kerja, Koperasi dan Usaha Mikro Kota Pasuruan Tahun 2026

adalah sebagai pedoman pelaksanaan program kegiatan tahun berjalan dan untuk menjabarkan visi dan misi Walikota dan Wakil Walikota Pasuruan terpilih serta arah kebijakan pembangunan sebagaimana tertuang dalam program dan agenda prioritas Kepala Daerah Terpilih yang diwujudkan dalam bentuk rencana kerja. Menjadi dasar penyusunan Rencana Kerja Anggaran Dinas Tenaga Kerja, Koperasi dan Usaha Mikro Tahun Anggaran 2026. Serta meningkatkan sinergi antara perangkat daerah, pemerintah, pelaku usaha, dan masyarakat dalam pelaksanaan pembangunan sektor ketenagakerjaan serta pengembangan koperasi dan usaha mikro.

1.4. Sistematika Penulisan

BAB I PENDAHULUAN

1.1 LatarBelakang

1.2 Landasan Hukum

1.3 Maksud dan Tujuan

1.4 Sistimatika Penulisan

BAB II HASIL EVALUASI RENJA DINAS TENAGA KERJA TAHUN LALU

2.1 Evaluasi Pelaksanaan Renja Dinas Tenaga Kerja Tahun Lalu dan Capaian Renstra Dinas Tenaga Kerja

2.2 Analisis Kinerja Pelayanan Dinas Tenaga Kerja

2.3 Isu-isu Penting Penyelenggaraan Tugas dan FungsiDinas Tenaga Kerja

2.4 Review terhadap Rancangan Awal RKPD

2.5 Penelaah Usulan Program dan Kegiatan Masyarakat

BAB III TUJUAN DAN SASARAN DINAS TENAGA KERJA

3.1 Telaahan terhadap Kebijakan Nasional

3.2 Tujuan dan Sasaran Renja Dinas Tenaga Kerja

BAB IV RENCANA KERJA DAN PENDANAAN DINAS TENAGA KERJA

BAB V PENUTUP

BAB II
HASIL EVALUASI RENJA DINAS TENAGA KERJA TAHUN LALU

2.1. Evaluasi Pelaksanaan Renja Dinas Tenaga Kerja, Koperasi dan Usaha Mikro Tahun Lalu dan Capaian Renstra Dinas Tenaga Kerja, Koperasi dan Usaha Mikro Kota Pasuruan

Sebagaimana yang diamanatkan dalam Peraturan Menteri Dalam Negeri nomor 86 Tahun 2017 Tentang Tata Cara Perencanaan, Pengendalian dan Evaluasi Rancangan Peraturan Daerah Tentang RPJPD dan RPJMD serta Tata Cara Perubahan RPJPD, RPJMD dan RKPD, setiap dokumen perencanaan harus dievaluasi dalam pelaksanaannya. Dalam penyusunan Rencana Kerja tahun 2026 ini, Dinas Tenaga Kerja, Koperasi dan Usaha Mikro melakukan evaluasi terhadap program kegiatan yang telah dilaksanakan pada tahun 2024, dan perkiraan pencapaian program kegiatan tahun berjalan Tahun 2025.

Evaluasi bertujuan untuk mengetahui capaian realisasi, kemajuan dan kendala-kendala yang dijumpai didalam pelaksanaan kegiatan – kegiatan dalam rangka pencapaian misi agar dapat dinilai dan dipelajari guna perbaikan pelaksanaan program / kegiatan di masa yang akan datang.

Evaluasi khusus tahun anggaran 2024 meliputi kebijakan perencanaan program & kegiatan, pelaksanaan rencana program & kegiatan yang dilaksanakan dan hasil rencana program & kegiatan masih terpisah antara pada Dinas Tenaga Kerja Kota Pasuruan dengan Dinas Koperasi dan Usaha Mikro, yang pelaksanaannya terdiri dari 4 (empat) program yang terbagi dalam 15 (lima belas) kegiatan pada Dinas Tenaga Kerja, dan terdiri dari 7 program dan 14 kegiatan pada Dinas Koperasi dan Usaha Mikro, yang sebagian besar mencapai target/sasaran.

Hasil evaluasi pada Sekretariat **Dinas Tenaga Kerja** terdapat satu program yaitu Program Penunjang Urusan Pemerintahan Daerah Kabupaten/Kota Tahun 2024, yang terdiri dari delapan kegiatan serta dua puluh sub kegiatan; dengan realisasi kinerja sebesar 100% dan realisasi anggaran sebesar 97,86%. Penjelasan dari Kedelapan kegiatan tersebut adalah sebagai berikut :

1) Perencanaan Penganggaran dan Evaluasi Kinerja Perangkat Daerah, Terdiri dari tiga sub kegiatan dengan realisasi kinerja sebesar 100% dan realisasi anggaran sebesar 60,01%
2) Administrasi Keuangan Perangkat Daerah, Terdiri dari dua sub kegiatan dengan realisasi kinerja sebesar 100% dan realisasi anggaran sebesar 99,06%
3) Administrasi Barang Milik Daerah pada Perangkat Daerah, Terdiri dari satu sub kegiatan dengan realisai kinerja sebesar 100% dan realisasi anggaran sebesar 95,46%.
4) Administrasi Kepegawaian Perangkat Daerah, Terdiri dari dua sub

kegiatan dengan realisai kinerja sebesar 100% dan realisasi anggaran sebesar 83,73%.

5) Administrasi Umum Perangkat Daerah, Terdiri dari lima sub kegiatan dengan realisai kinerja sebesar 100% dan realisasi anggaran sebesar 94,22%

6) Pengadaan Barang Milik Daerah Penunjang Urusan Pemerintah Daerah Terdiri dari satu sub kegiatan dengan realisai kinerja sebesar 100% dengan realisasi anggaran sebesar 90,51%.

7) Penyediaan Jasa Penunjang Urusan Pemerintah Daerah, Terdiri dari tiga sub kegiatan dengan realisasi kinerja sebesar 100% dengan realisai anggaran sebesar 87,88%

8) Pemeliharaan Barang Milik Daerah Penunjang Urusan Pemerintah Daerah Terdiri dari tiga sub kegiatan dengan realisai kinerja sebesar 100% dengan realisasi anggaran sebesar 97,72%.

Secara umum pada sekretariat Dinas Tenaga Kerja Tahun 2024 semua kegiatan dapat dilaksanakan sesuai target kinerja masing-masing program dan kegiatan. Program yang ada di Sekretariat Dinas Tenaga Kerja Kota Pasuruan berisikan kegiatan-kegiatan yang bersifat rutin untuk belanja gaji dan tunjangan pegawai, belanja barang dan jasa dan belanja modal yang semuanya sebagai pendukung akan keberhasilan suatu sasaran kinerja yang ada pada Dinas Tenaga Kerja Kota Pasuruan pada Tahun 2024. Selanjutnya dalam upayanya mewujudkan visi dan misi Walikota Pasuruan, Dinas Tenaga Kerja pada Tahun 2024 dalam pelaksanaan pembangunan pada urusan tenaga kerja mempunyai tujuan dan sasaran. Tujuan tersebut yaitu meningkatnya kompetensi angkatan kerja dengan indikatornya adalah Tingkat Partisipasi Angkatan Kerja (TPAK) yang ditargetkan sebesar 67,90% dengan realisasi sebesar 72,72%. Capaian ini berdasarkan data BPS Kota Pasuruan yaitu Jumlah Angkatan Kerja sebanyak 121.460 orang berbanding Jumlah Penduduk Usia Kerja sebanyak 167.040 orang. TPAK tahun 2024 mengalami penurunan jika dibandingkan dengan TPAK tahun 2023 yang sebesar 68,05%. Hal ini dikarenakan jumlah angkatan kerja tahun 2024 yang mengalami penurunan dari semula pada tahun 2023 sebanyak 124.280 orang, di tahun 2024 berkurang menjadi 121.460 orang. Sedangkan pembandingnya yaitu jumlah penduduk usia kerja mengalami kenaikan dari semula ditahun 2023 sebanyak 164.290 orang bertambah ditahun 2024 menjadi 167.040 orang. Penurunan TPAK ini antara lain disebabkan oleh penduduk usia kerja yang tidak aktif bekerja karena sakit permanen atau memilih mengikuti suami setelah menikah.

Kemudian pada Sekretariat **Dinas Koperasi dan Usaha Mikro** Tahun 2024 yang terdiri dari yang terdiri dari delapan kegiatan serta dua puluh sub kegiatan; dengan realisasi kinerja sebesar 100% dan realisasi anggaran sebesar 97,72%. Penjelasan dari Kedelapan kegiatan tersebut adalah sebagai berikut:

1) Perencanaan Penganggaran dan Evaluasi Kinerja Perangkat Daerah, Terdiri dari tiga sub kegiatan dengan realisasi kinerja sebesar 100% dan realisasi anggaran sebesar 67,53%

2) Administrasi Keuangan Perangkat Daerah, Terdiri dari dua sub kegiatan dengan realisasi kinerja sebesar 100% dan realisasi anggaran sebesar 99,02%

3) Administrasi Barang Milik Daerah pada Perangkat Daerah, Terdiri dari satu sub kegiatan dengan realisai kinerja sebesar 100% dan realisasi anggaran sebesar 96,57%.

4) Administrasi Kepegawaian Perangkat Daerah, Terdiri dari dua sub kegiatan dengan realisai kinerja sebesar 100% dan realisasi anggaran sebesar 82,52%.

5) Administrasi Umum Perangkat Daerah, Terdiri dari lima sub kegiatan dengan realisai kinerja sebesar 100% dan realisasi anggaran sebesar 94,54%

6) Pengadaan Barang Milik Daerah Penunjang Urusan Pemerintah Daerah Terdiri dari satu sub kegiatan dengan realisai kinerja sebesar 100% dengan realisasi anggaran sebesar 99,73%.

7) Penyediaan Jasa Penunjang Urusan Pemerintah Daerah, Terdiri dari tiga sub kegiatan dengan realisasi kinerja sebesar 100% dengan realisai anggaran sebesar 89,80%

8) Pemeliharaan Barang Milik Daerah Penunjang Urusan Pemerintah Daerah Terdiri dari tiga sub kegiatan dengan realisai kinerja sebesar 100% dengan realisasi anggaran sebesar 84,46%.

Sedangkan Sasaran pembangunan pada urusan ketenagakerjaan pada tahun 2024 ada dua sasaran, yaitu :

a. **Sasaran kesatu adalah Meningkatnya Penyerapan Tenaga Kerja.** Indikator sasaran kesatu adalah Tingkat Kesempatan Kerja (TKK), tahun 2024 ditargetkan sebesar 94,29% dengan realisasi sebesar 95,37%, sehingga dapat dihitung TPT Kota Pasuruan 2024 adalah sebesar 4,63%. Hal ini berdasarkan data BPS Kota Pasuruan tahun 2024 yaitu jumlah penduduk bekerja sebanyak 115.840 orang berbanding jumlah angkatan kerja sebanyak 121.460 orang, sehingga dapat disimpulkan bahwa TKK sedikit melebihi target. Sedangkan untuk perbandingan di tahun 2023

   berdasarkan data BPS Kota Pasuruan bahwa capaian Tingkat Kesempatan Kerja sebesar 94,35%. Atau dengan TPT sebesar 5,64%. Sehingga dapat disimpulkan terjadi sedikit peningkatan TKK serta terdapat penurunan TPT pada 2024 menjadi sebesar 4,63%. Pencapaian Tingkat Kesempatan Kerja dipengaruhi juga dengan adanya program pemulihan ekonomi dari tahun ke tahun. Diperkirakan sampai dengan akhir tahun 2025 TPT di Kota Pasuruan sebesar 4,60% artinya TKK sampai dengan akhir tahun 2025 sebesar 95,40%.

   Urusan ketenagakerjaan didukung oleh tiga program dan tujuh kegiatan pada tahun 2024, dengan ringkasan penjelasan sebagai berikut :

   1) Program Pelatihan Kerja dan Produktivitas Tenaga Kerja,

      Program ini diukur dengan indikator pertama yaitu

persentase peserta pelatihan yang sudah mendapatkan pekerjaan, ditargetkan sebesar 17,50% dan realisasi sebesar 37,70% atau tercapai 100%. Capaian ini berdasarkan data jumlah peserta pelatihan yang mendapatkan mengikuti pelatihan tahun 2024 sebanyak 168 orang dan realisasi peserta pelatihan tahun 2021-2023 sebanyak 611 orang, sehingga total dari tahun 2021-2024 sebesar 779 orang dari target peserta pelatihan selama lima tahun sebanyak 1.000 orang dengan berbagai jenis pelatihan yang menyesuaikan dengan kebutuhan pasar kerja dan mendukung potensi lokal Kota Pasuruan. Target 1.000 orang ini merupakan target dari rencana aksi dari Program Prioritas Walikota Pasuruan Tahun 2021-2026. Sedangkan indikator kedua yaitu persentase perusahaan yang produktivitasnya lebih besar sama dengan satu ditargetkan sebesar 85% dengan realisasi sebesar 100%. Capaian ini berdasarkan data jumlah perusahaan kecil yang produktivitasnya lebih besar sama dengan satu sebanyak 30 perusahaan berbanding jumlah perusahaan kecil yang terdaftar sebanyak 30 perusahaan.

Realisasi anggaran program ini sebesar Rp1.939.320.780,00 dari target sebesar Rp. 1.330.973.850,00 atau tingkat penyerapan sebesar 68,63%.

Program ini didukung dengan dua kegiatan yang telah dilaksanakan yaitu :

- **Kegiatan Pelaksanaan Pelatihan Berdasarkan Unit Kompetensi,** merupakan kegiatan pelatihan ketrampilan bagi masyarakat Kota Pasuruan selaku pencari kerja dalam rangka menciptakan kualitas tenaga kerja yang terampil dan mandiri. target sebesar 28,5% dan terealisasi sebesar 33,01% sehingga capaian pada kegiatan ini sebesar 100%. Ketercapaian indikator ini berdasarkan data jumlah peserta pelatihan dan magang kerja di perusahaan tahun 2024 sebanyak 168 orang berbanding jumlah pencari kerja yang mendaftar pelatihan sebanyak 509 orang. Banyaknya minat masayarakat pencaker untuk mengikuti pelatihan ketrampilan dan magang kerja melebihi kuota yang tersedia sehingga dilakukan seleksi untuk menjadi peserta pelatihan dan magang kerja. Berbagai jenis pelatihan yang telah dilaksanakan ditahun 2024 yaitu pelatihan batik eco print (20 peserta), pelatihan instalasi listrik bangunan rumah (20 peserta), pelatihan menjahit (30 peserta), pelatihan pembuatan roti dan kue (20 peserta), pelatihan tata kecantikan kulit dan wajah (30 peserta), pelatihan barista (20 peserta), pelatihan pemagangan kerja di perusahaan (28 peserta).

  Semua peserta pelatihan dilatih oleh Instruktur dari Kota Pasuruan yang memiliki sertifikat keahlian dibidangnya dan semua peserta yang telah mengikuti pelatihan ketrampilan tersebut mendapatkan sertifikat pernah mengikuti pelatihan ketrampilan dari Pemerintah Kota Pasuruan. Sedangkan untuk pelatihan pemagangan kerja

di perusahaan dibimbing oleh masing-masing pegawai yang ada di perusahaan ditempat magang. Paska pelatihan dilakukan monitoring kepada para alumni peserta pelatihan sebagai bahan evaluasi untuk mengetahui sampai sejauh mana progresnya, sehingga dapat diketahui bahwa para alumni pelatihan ada yang membuka usaha secara mandiri maupun ada yang sudah bekerja atau bahkan masih ada yang belum mendapatkan pekerjaan dengan berbagai kendala yang ada diantaranya faktor permodalan, tempat lokasi usaha ataupun belum adanya kesempatan kerja pada pasar kerja.

- **Kegiatan Konsultasi Produktivitas pada Perusahaan Kecil** dengan indikator jumlah **perusahaan** yang memiliki produktivitas lebih besar sama dengan satu, dengan target sebesar 30 perusahaan kecil dan terealisasi sebesar 30 perusahaan kecil yang telah mengikuti kegiatan pembinaan peningkatan produktivitas, sehingga capaiannya sebesar 100%. Ketercapaian ini didukung dengan besarnya keinginan alumni pelatihan untuk berwirausaha.

2) Program Penempatan Tenaga Kerja

Program ini diukur dengan indikator persentase pencari kerja terdaftar yang telah ditempatkan, ditargetkan untuk tahun 2024 sebesar 40% dan terealisasi sebesar 42,61% atau tercapai sebesar 100%. Capaian ini berdasarkan data jumlah pencari kerja yang mendapatkan pekerjaan sebanyak 582 orang berbanding jumlah pencaker terdaftar di Disnaker Kota Pasuruan Tahun 2024 sebanyak 1.366 orang. Dibandingkan dengan yahun 2023 jumlah pecaker terdaftar yang mendapatkan pekerjaan sebanyak 766 orang dengan kesimpulan mengalami peningkatan. Ketercapain indikator ini diantaranya adalah sudah mulai banyaknya perusahaan yang mengalami peningkatan ekonomi. Besaran anggaran program pada tahun 2024 ini sebesar Rp. 307.813.200,00 dengan realisasi sebesar Rp. 288.874.450,00 atau dengan realisasi penyerapan sebesar 93,85%. Program ini didukung dengan dua kegiatan yang telah dilaksanakan yaitu :

- **Kegiatan Pelayanan Antar Kerja di Daerah Kabupaten/Kota,** dengan indikatornya adalah persentase pencari kerja yang mendapatkan informasi kerja, ditargetkan sebesar 90% dan realisainya sebesar 100%. Ketercapain indikator ini yang secara kebetulan berdasarkan data pencaker yang mendapatkan informasi kerja sebanyak 1.398 orang berbanding dengan jumlah pencaker yang mendaftar sebanyak 1.398 orang. Pada kegiatan ini juga dilaksanakan sub kegiatan bimbingan jabatan yang diikuti oleh 957 siswa/ calon pencari kerja, yang kegiatan tersebut dilaksanakan pada sekolah khususnya SMK di Kota Pasuruan.

- **Kegiatan Pengelolaan Informasi Pasar Kerja (IPK)**

Bentuk kegiatan ini adalah pelayanan dan **penyediaan** informasi pasar kerja secara online bagi Pencaker dengan indikator jumlah pencaker yang terdaftar dengan realisasi sebanyak 1.398 orang pencaker berbanding dari tingginya angka proyeksi target sebanyak 1.200 orang pencaker atau capaiannya sebesar 100%. Terpenuhinya atau tidaknya dari target tersebut diatas tergantung dari perkembangan jumlah pencaker yang mendaftar dalam proses permohonan kartu AK1 selama jangka waktu 12 bulan mulai Januari sampai dengan Desember 2024. Fasilitasi pencari kerja dalam mendapatkan informasi kerja melalui Instagram website dan facebook serta dari akun siap kerja yang telah dimiliki setiap pencari kerja juga menawarkan menu aplikasi yang berkaitan dengan peningkatan kompetensi pencari kerja maupun informasi ketersediaan lowongan kerja bukan hanya pada tingkat kota pasuruan namun hingga tingkat nasional. masyarakat miskin ekstrem yang semakin sulit memnuhi kebutuhan dasarnya. Diharapkan untuk tahun-tahun berikutnya tidak ada lagi hambatan sehingga pemulihan ekonomi dari sektor ketenagakerjaan bisa berjalan normal sesuai yang diharapkan dalam program pembangunan. Dalam kegiatan ini juga telah dilaksanaan Job Fair secara online dengan melibatkan perusahaan lokal Pasuruan maupun perusahaan yang berasal dari luar Pasuruan sebanyak 19 perusahaan, dengan jumlah pencari kerja yang mendapatkan pekerjaan melalui Job Fair / Bursa Kerja sebanyak 192 orang pencaker dari target 300 orang. Diharapkan adanya job fair dapat membuka peluang lebih lebar bagi pencaker Kota Pasuruan untuk mendapatkan pekerjaan.

b. Sasaran Kedua adalah Meningkatnya Hubungan Industrial yang Kondusif.

Indikator sasaran kedua adalah persentase perselisihan hubungan industrial yang diselesaikan, ditargetkan 80 % kasus yang dapat diselesaikan, dapat disimpulkan memenuhi target Realisasi sebesar 100% atau tercapai 100 %. Hal ini berdasarkan data jumlah kasus perseslisihan yang terdaftar sebanyak 8 kasus dan semuanya dapat difasilitasi untuk ditangani dan diselesaikan. Dibandingkan dengan tahun 2023 terdapat 9 kasus terdaftar, semuanya dapat difasilitasi untuk ditangani dan diselesaikan. Sehingga dapat disimpulkan terjadi penurunan jumlah kasus perselisihan industrial, artinya semakin sedikit kasus perselisihan industrial disuatu daerah bisa diartikan iklim usama semakin kondusif. Masih adanya kasus yang ditangani dan telah diselesaikan menunjukkan bahwa pemahaman perusahaan dan karyawan dalam menerapkan norma ketenagakerjaan masih akan selalu ada tergantung dinamika yang terjadi di dunia ketenagakerjaan. Namun demikian dalam proses penyelesaian kasus perselisihan hubungan industrial selalu diupayakan dapat dilaksanakan dan diselesaikan dengan baik. Untuk memenuhi indikator dari sasaran ke dua tersebut didukung dengan satu program dengan penjelasan evaluasi sbb :

1 Program Hubungan Industrial

Program ini diukur dengan indikator persentase perusahaan yang menerapkan pembentukan sarana hubungan industrial, ditargetkan sebesar 73% dari jumlah perusahaan yang wajib lapor di Kota Pasuruan dan terealisasi sebesar 74,16% atau tercapai sebesar 100%. Capaian ini berdasarkan data jumlah perusahaan yang menerapkan pembentukan sarana hubungan industrail sebanyak 209 perusahaan, sedangkan jumlah perusahaan di Kota Pasuruan yang wajib lapor sebanyak 285 perusahaan. Besaran anggaran program ini sebesar Rp.721.600.100,00 dengan realisasi sebesar Rp. 486.439.880,00 atau dengan realisasi penyerapan sebesar 67,41%. Program ini didukung dengan dua kegiatan yang telah dilaksanakan yaitu :

- **Kegiatan Pengesahan Peraturan Perusahaan dan Pendaftaran Perjanjian Kerja Bersama untuk Perusahaan Yang Hanya Beroperasi Dalam 1 (satu) Daerah Kabupaten dan Kota.** Kegiatan ini telah dilaksanakan sesuai dengan target indikator tahun 2024 yaitu persentase perusahaan sesuai UMK, dengan realisasi sebesar 65,07% dari target sebesar 63,1% atau tercapai sebesar 100%. Dalam kegiatan ini telah dilaksanakan sub kegiatan Penyelenggaraan pendataan dan informasi sarana hubungan industrial dan jaminan sosial tenaga kerja serta pengupahan sesuai dengan yang direncanakan, dengan berbagai indikator yaitu pelaksanaan hari buruh internasional, pelaksanaan Bulan K3, monitoring terhadap perusahaan, tersusunnya satu draf naskah usulan Upah Minimum Kota Pasuruan Tahun 2024, Sosialisasi UMK Tahun 2024, sosialisasi aplikasi ketenagakerjaan serta sosialisasi pembentukan sarana hubungan industrial. Sehingga dapat disimpulkan realisasi dari target indikator – indikator kegiatan ini sebesar 100%. Beberapa permasalahan dalam pelaksanaan kegiatan ini adalah masih belum terakomodirnya secara keseluruhan perusahaan dan perwakilan pekerja/buruh dalam proses pelaksanaan kegiatan yang bersifat sosialisasi karena adanya keterbatasan kuota peserta.
- **Kegiatan Pencegahan dan Penyelesaian Perselisihan Hubungan Industrial, Mogok Kerja dan Penutupan Perusahaan di Daerah Kabupaten/Kota.** Kegiatan ini telah dilaksanakan dengan indikatornya adalah persentase kasus penyelesaian hubungan industrial yang difasilitasi ditarget 80% dan dapat direalisasikan 100%. Hasil ini dapat dihitung dari jumlah kasus yang difasiliatsi sebanyak 8 kasus berbanding jumlah kasus terdaftar sebanyak 8 kasus. atau tercapai sebesar 100%. Pemahaman perusahaan dan karyawan dalam menerapkan norma ketenagakerjaan khususnya perslisihan hubungan industrial akan selalu ada

tergantung dengan permasalahan yang berkembang dari waktu ke waktu. Namun demikian dalam proses penyelesaian kasus tersebut akan selalu diupayakan dapat difasilitasi dan ditangani dengan baik demi kebaikan dan manfaat semua pihak. Dalam kegiatan ini terdapat sub kegiatan Pelaksanaan operasional Lembaga Kerjasama Tripartit Daerah Kabupaten/Kota yaitu kegiatan penguatan fungsi LKS Tripartit di Kota Pasuruan serta bimbingan teknis penyelesaian perselisihan dengan peserta hanya beberapa perwakilan peserta dan pekerja di wilayah Kota Pasuruan dikarenakan adanya keterbatasan kuota peserta. Diharapkan adanya kegiatan ini akan tercipta adanya kerjasama antara pemerintah, perusahaan dan pekerja/buruh dalam upayanya menciptakan iklim usaha yang kondusif.

Urusan koperasi dan usaha mikro didukung oleh enam program dan enam kegiatan pembangunan pada tahun 2024, dengan ringkasan penjelasan sebagai berikut :

1. Program Pengawasan dan Pemeriksaan Koperasi

Indikator dari Program ini yakni prosentase pertumbuhan koperasi yang melaksanakan RAT, dengan target kinerja 2,56% dengan realisasi 22,72% dengan didukung anggaran Rp. 10.722.000 dan penyerapannya sebesar Rp. 8.508.100.

- **Kegiatan Pemeriksaan dan Pengawasan Koperasi, Koperasi Simpan Pinjam/Unit Simpan Piinjam Koperasi Yang Wilayah Keanggotaannya dalam Daerah Kabupaten/Kota**

  Terdapat satu kegiatan yakni Pemeriksaan dan Pengawasan Koperasi, Koperasi Simpan Pinjam/Unit Simpan Piinjam Koperasi Yang Wilayah Keanggotaannya dalam Daerah Kabupaten/Kota dengan target 57% dan terealisasi sebesar 66,94%. Dari target anggaran senilai Rp. 10.722.000 dan penyerapannya sebesar Rp. 8.508.100.

2. Program Penilaian Kesehatan KSP/USP Koperasi

Indikator dari Program yakni prosentase koperasi dengan kriteria sehat, dengan target kinerja 57,04% dengan realisasi 62,81% dengan capaian program 100% dan didukung anggaran Rp. 17.222.100 dan penyerapannya sebesar Rp. 16.833.100.

- **Kegiatan kesehatan koperasi simpan pinjam/ Unit simpan pinjam koperasi yang wilayah Keanggotaannya dalam 1 (satu) daerah kabupaten/ kota.**

  Indikator prosentase koperasi yang dinilai kesehatannya dengan target kinerja sebesar 58% dan terealisasi kinerjanya sebesar 64,96% dengan dukungan anggaran sebesar Rp. 17.222.100 dan penyerapannya sebesar Rp. 16.833.100.

3. Program Pendidikan dan Latihan Perkoperasian

Indikator dari Program yakni prosentase koperasiyang meningkat

omzet/volume usaha, dengan target kinerja 7,69% dengan realisasi 28,93% dengan capaian program 100% didukung anggaran Rp.117.029.700 dan penyerapannya sebesar Rp. 95.128.700.

- **Kegiatan pendidikan dan latihan perkoperasian bagi koperasi yang wilayah keanggotaan dalam daerah kabupaten/kota**

  Indikator prosentase koperasi yang mendapatkan pendidikan dan pelatihan dengan target kinerja sebesar 68% dan terealisasi kinerjanya sebesar 75,20% dengan capaian 100% didukung anggaran Rp.117.029.700 dan penyerapannya sebesar Rp. 95.128.700.

4. Program Pemberdayaan dan Perlindungan Koperasi

Indikator dari Program yakni prosentase koperasi yang berkembang, dengan target kinerja 6,96% dengan realisasi 7,44% dengan capaian program 100% dan didukung anggaran Rp. 296.108.954 dan penyerapannya sebesar Rp. 291.324.500.

- **Kegiatan pemberdayaan dan perlindungan koperasi yang keanggotaannya dam daerah kabupaten/kota**

  Indikator dari kegiatan ini adalah prosentase koperasi mendapatkan pemberdayaan dan perlindungan, dengan target kinerja 36% dengan realisasi 13,22% dengan capaian program 36,72% dan didukung anggaran Rp. 296.108.954 dan penyerapannya sebesar Rp. 291.324.500.

5. Program Pemberdayaan Usaha Menengah, Usaha Kecil Dan Usaha Mikro (UMKM)

Indikator program ini prosentase usaha mikro yang berkualitas dengan target kinerja 9,11% dengan realisasi 6,69% dengan capaian program 76,40% dan didukung anggaran Rp. 207.201.300 dan penyerapannya sebesar Rp. 201.506.100.

- **Kegiatan pemberdayaan usaha mikro yang dilakukan melalui pendataan, keitraan, kemudahan perijinan, penguatan kelembagaan dan koordinasi dengan para pemangku kepentingan**

  Dengan indikator jumlah usaha mikro yang berkualitas dengan target kinerja 560 unit usaha dengan realisasi 429 unit usaha dengan capaian program 76,40% dan didukung anggaran Rp.207.201.300 dan penyerapannya sebesar Rp. 201.506.100.

6. Program Pengembangan UMKM

Indikator program ini prosentase usaha mikro yang dibina dengan target kinerja 3,91% dengan realisasi 4% dengan capaian program 100% dan didukung anggaran Rp. 327.080.700 dan penyerapannya sebesar Rp. 317.270.200.

- **Kegiatan pengembangan usaha mikro dengan orientasi peningkatan skala usaha mikro menjadi usaha kecil**

  Dengan indikator prosentase usaha mikro yang dibina dengan target kinerja 4,21% dengan realisasi 4,05% dengan capaian

program 96,20% dan didukung anggaran Rp. 327.080.700 dan penyerapannya sebesar Rp. 317.270.200.

Secara keseluruhan berdasarkan penjelasan capaian tahun 2024 tersebut diatas, dalam rangka menyelenggarakan tugas dan kewenangan khususnya dalam melaksanakan urusan tenaga kerja, maka pelaksanaan program dan kegiatan yang dilaksanakan oleh Dinas Tenaga Kerja pada tahun anggaran 2024 tersebut diatas telah didukung dengan anggaran APBD TA 2024 sebesar Rp. 7.418.063.244,00 (tujuh milyar empat ratus delapan belas juta enam puluh tiga ribu dua ratus empat puluh empat rupiah) dengan realisasi serapan anggaran sebesar Rp.6.460.279.243,00 (enam milyar empat ratus enam puluh juta dua ratus tujuh puluh sembilan ribu dua ratus empat puluh tiga rupiah) atau terealisasi sebesar 87,09%.

Pada urusan koperasi dan usaha mikro maka pelaksanaan program dan kegiatan yang dilaksanakan oleh Dinas Koperasi dan Usaha Mikro pada tahun anggaran 2024 tersebut diatas telah didukung dengan anggaran APBD TA 2024 sebesar Rp. 5.637.285.993,00 (lima milyar enam ratus tiga puluh tujuh juta dua ratus delapan puluh lima ribu sembilan ratus sembilan puluh tiga rupiah) dengan realisasi serapan anggaran sebesar Rp.5.486.325.452,00 (lima milyar empat ratus delapan puluh enam juta tiga ratus dua puluh lima ribu empat ratus lima puluh dua rupiah) atau terealisasi sebesar 92,68%.

Secara keseluruhan berdasarkan penjelasan capaian tahun 2024 tersebut diatas, dalam rangka menyelenggarakan tugas dan kewenangan khususnya dalam melaksanakan urusan tenaga kerja, maka pelaksanaan program dan kegiatan yang dilaksanakan oleh Dinas Tenaga Kerja pada tahun anggaran 2023 tersebut diatas telah didukung dengan anggaran APBD TA 2023 sebesar Rp. 4.205.336.531,00 (empat milyar dua ratus lima juta tiga ratus tiga puluh enam ribu lima ratus tiga puluh satu rupiah) dengan realisasi serapan anggaran sebesar Rp.3.679.399.260,00 (tiga milyar enam ratus tujuh puluh sembilan juta tiga ratus sembilan puluh sembilan ribu dua ratus enam puluh rupiah) atau terealisasi sebesar 87,49%.

Secara umum tingkat keberhasilan yang telah dicapai pada program kegiatan sesuai dengan anggaran yang tersedia pasca perubahan anggaran terkait dapat dilaksanakan dengan baik dan sesuai ketentuan, sehingga berdampak positif terhadap tujuan dari sasaran Disnaker Kota Pasuruan dalam rangka pengentasan kemiskinan ekstrim dan peningkatan ekonomi masyarakat, diantaranya:

- Adanya tenaga kerja baru yang mempunyai keahlian ketrampilan untuk bisa mandiri bekerja dan berwirausaha,
- Terlaksananya kesempatan kerja bagi pengangguran dan setengah penganggur untuk mendapatkan penghasilan,
- Tersedianya informasi pekerjaan diantaranya melalui media online,
- Terciptanya pemahaman tentang norma ketenagakerjaan dalam rangka menciptakan iklim usaha yang kondusif,
- Menurunnya Tingkat Pengangguran Terbuka di Kota Pasuruan

- Keberhasilan program pengawaan dan pemeriksaan koperasi adalah kenaikan jumlah koperasi yang melaksanakan RAT
- Meningkatnya kesadaran pengurus koperasi terhadap pentingnya pelaksanaan RAT sebagai wujud pertanggungjawaban kepada anggota, serta pendampingan teknis untuk perbaikan pengelolaan tata kelola koperasi
- Kesadaran koperasi dalam melaksanakan kegiatannya dan juga mendapatkan pembinaan secara berkala
- Telah dilaksanakan pendampingan dan fasilitasi pemasaran produk kepada pelaku Usaha Mikro Sedangkan hambatan yang ditemui dalam pencapaian sasaran pada Dinas Tenaga Kerja Kota Pasuruan tahun 2024 diantaranya adalah :
- Tingginya angka pengangguran di Kota Pasuruan masih belum sebanding dengan pasar kerja di wilayah Kota Pasuruan walaupun TPT tahun 2024 mengalami penurunan jika dibandingkan tahun 2023
- Kebutuhan pasar kerja masih belum bisa diimbangi dengan kualitas/skill pencaker
- Untuk meningkatkan ketrampilan dan keahlian pencari kerja terkendala dengan kuota peserta serta terbatasnya waktu pelaksanaan kegiatan sehingga ketrampilan/keahlian peserta pelatihanpun masih belum maksimal,
- Tidak adanya kuota peserta transmigrasi untuk Kota Pasuruan mempengaruhi target dan indikator pada urusan pilihan transmigrasi sehingga pada tahun 2024 Dinas Tenaga Kerja Kota Pasuruan tidak menganggarkan pada program transmigrasi regional
- Masih adanya perusahaan yang tidak menyampaikan kebutuhan karyawan pada perusahaannya ke Dinas Tenaga Kerja Kota Pasuruan,
- Masih adanya perusahaan yang kurang memahami norma ketenagakerjaan dan jaminan sosial.
- Masih rendahnya kesadaran perusahaan dalam menyampaikan laporan data perusahaan secara rutin.
- Peserta kegiatan lebih diprioritaskan kepada koperasi yang telah melaksanakan RAT.
- Serta tidak semua koperasimempunyai produk unggulan yang bisa di promosikan.
- Minimnya permodalan dan kualitas produk sehingga masih perlu pembinaan berkelnjutan terkait sertifikasi.

Dari adanya tingkat keberhasilan serta hambatan dalam upaya mencapai sasaran tersebut diatas, diperlukan adanya suatu kebijakan/tindakan perencanaan dan penganggaran untuk waktu yang akan datang yang harus disesuaikan dengan situasi dan kondisi daerah serta kemampuan anggaran pada Pemerintah Kota Pasuruan khususnya dalam rangka pemulihan ekonomi dan dalam rangka

pengentasan kemiskinan ekonomi, diantaranya adalah :

- Diperlukan perencanaan dan penganggaran yang baik secara terkoordinasi dengan pihak-pihak terkait melalui mekanisme yang berlaku, agar semua perencanaan dan kebutuhan anggaran bisa sesuai dengan kebutuhan proyeksi pembangunan yang telah dicanangkan dalam RPJMD dan Renstra, khususnya pada urusan ketenagakerjaan,
- lebih mengoptimalkan updating data ketenagakerjaan secara baik dan terkoordinasi dan terukur,
- melaksanakan monitoring terhadap perkembangan para pencaker yang telah mengikuti pelatihan ketrampilan maupun pembinaan wira usaha baru,
- melaksanakan monitoring dan evaluasi terhadap perusahaan bersama instansi/lembaga terkait penerapan norma-norma ketenagakerjaan,
- melibatkan peran masayarakat maupun lembaga swasta dalam upaya mendukung pembangunan di bidang ketenagakerjaan,
- meningkatkan pelayanan kepada masyarakat terkait ketenagakerjaan.
- Meningkatkan pendampingan atau sosialisasi pentingnya RAT kepada koperasi yang belum melaksanakan
- Lanjutkan pendampingan teknis untuk memperkuat tata kelola koperasi
- Evaluasi berkala terhadap pengurus koperasi untuk memastikan penerapan standar kesehatan koperasi
- Perluas pelatihan yang relevan, khususnya untuk koperasi yang belum memiliki produk unggulan
- Fokus pada pelatihan peningkatkan omzet dan inovasi produk koperasi melaksanakan kegiatan monitoring dan evaluasi pada pelaku usaha mikro
- Melaksanakan pendampingan kepada pelaku usaha mikro
- Tetap melaksanakan fasilitasi pemasaran produk kepada pelaku usaha mikro

2.2. Pokok- Pokok Materi yang Disajikan dalam Bab ini, antara lain:

Secara keseluruhan berdasarkan penjelasan capaian tahun 2024 tersebut diatas, dalam rangka menyelenggarakan tugas dan kewenangan khususnya dalam melaksanakan urusan tenaga kerja, maka pelaksanaan program dan kegiatan yang dilaksanakan oleh Dinas Tenaga Kerja pada tahun anggaran 2024 tersebut diatas telah didukung dengan anggaran APBD TA 2024 sebesar Rp. 7.418.063.244,00 (tujuh milyar empat ratus delapan belas juta enam puluh tiga ribu dua ratus empat puluh empat rupiah) dengan realisasi serapan anggaran sebesar Rp.6.460.279.243,00 (enam milyar empat ratus enam puluh juta dua ratus tujuh puluh sembilan ribu dua ratus empat puluh tiga rupiah) atau terealisasi sebesar 87,09%.

Pada urusan koperasi dan usaha mikro maka pelaksanaan program dan kegiatan yang dilaksanakan oleh Dinas Koperasi dan Usaha Mikro pada tahun anggaran 2024 tersebut diatas telah didukung dengan anggaran APBD TA 2024 sebesar Rp. 5.637.285.993,00 (lima milyar enam ratus tiga puluh tujuh juta dua ratus delapan puluh lima ribu sembilan ratus sembilan puluh tiga rupiah) dengan realisasi serapan anggaran sebesar Rp.5.486.325.452,00 (lima milyar empat ratus delapan puluh enam juta tiga ratus dua puluh lima ribu empat ratus lima puluh dua rupiah) atau terealisasi sebesar 92,68%.

Berikut Rekapitulasi Evaluasi Hasil Pelaksanaan Renja Dinas Tenaga KerjaKota Pasuruan s/d tahun 2024 dan triwulan II tahun 2025 dapat dilihat pada tabel T-C.29 :

Tabel 2.1
Rekapitulasi Evaluasi Hasil Pelaksanaan Renja
Perangkat Daerah dan Pencapaian Renstra Perangkat Daerah s/d Tahun 2025 Kota Pasuruan

Urusan : Ketenagakerjaan

Kode Rekening	Urusan / Bidang Urusan Pemerintahan Daerah Dan Program / Kegiatan / Sub Kegiatan	Indikator Kinerja Program (Outcome) / Kegiatan (Output Kegiatan) / Sub Kegiatan (Output Sub Kegiatan)	Satuan	Target Renstra Perangkat Daerah pada Tahun 2025 (Akhir Periode Renstra Perangkat Daerah)	Realisasi Capaian Kinerja Renstra Perangkat Daerah s/d Renja PD Tahun Lalu (2024)	Target Kinerja dan Anggaran Renja Tahun Berjalan yang Dievaluasi (2025)	Realisasi Capaian Kinerja dan Anggaran Renja yang dievaluasi (2025)	Tingkat Capaian Kinerja dan Realisasi Anggaran Renja Tahun 2025 (%)	Realisasi Kinerja dan Anggaran Renstra s/d Tahun 2025	Tingkat Capaian Kinerja dan Realisasi Anggaran Renstra s/d Tahun 2026 (%)	
				K	K	K	K	K	K	K	Rp
2	3	4		5	6	7	12	13	14 = 6 + 12	15 = 14 / 5 x 100 %	
	Tujuan: Meningkatnya kompetensi angkatan kerja	Tingkat Partisipasi Angkatan Kerja	%	68,00	72,72	72,75	0,00	0,00%	0,00	0,00%	0,00%
	Sasaran 1 : Meningkatnya Penyerapan Tenaga Kerja	Tingkat Kesempatan Kerja	%	94,49	95,37	95,40	0,00	0,00%	0,00	0,00%	0,00%
	Sasaran 2 : Meningkatnya Hubungan Industrial yang Kondusif	Pesentase Penyelesaian Konflik Hubungan Industrial	%	80,00	100,00	80,00	0,00	0,00%	0,00	0,00%	0,00%
	Sasaran : Meningkatnya Sistem Tata Kelola yang Baik dalam Menjamin Pelayanan Prima	Persentase Rata- Rata Ketercapaian Pelaksanaan Program Dukungan Sasaran SKPD	%	90,00	0,00	90,00	0,00	0,00%	0,00	0,00%	0,00%
	Sasaran : Meningkatnya Sistem Tata Kelola yang Baik dalam Menjamin Pelayanan Prima	Nilai SAKIP SKPD	nilai	80,00	0,00	80,00	0,00	0,00%	0,00	0,00%	0,00%
	Sasaran : Meningkatnya Sistem Tata Kelola yang Baik dalam Menjamin Pelayanan Prima	Persentase temuan anggaran yang di tindaklanjuti	%	90,00	0,00	90,00	0,00	0,00%	0,00	0,00%	0,00%
2.07.01	PROGRAM PENUNJANG URUSAN PEMERINTAHAN	Persentase kebutuhan penunjang pemerintahan yang	%	96,00	100,00	100,00	100,00	100,00%	100,00	100,00 %	2,40%

Kode Rekening	Urusan / Bidang Urusan Pemerintahan Daerah Dan Program / Kegiatan / Sub Kegiatan	Indikator Kinerja Program (Outcome) / Kegiatan (Output Kegiatan) / Sub Kegiatan (Output Sub Kegiatan)	Satuan	Target Renstra Perangkat Daerah pada Tahun 2025 (Akhir Periode Renstra Perangkat Daerah)	Realisasi Capaian Kinerja Renstra Perangkat Daerah s/d Renja PD Tahun Lalu (2024)	Target Kinerja dan Anggaran Renja Tahun Berjalan yang Dievaluasi (2025)	Realisasi Capaian Kinerja dan Anggaran Renja yang dievaluasi (2025)	Tingkat Capaian Kinerja dan Realisasi Anggaran Renja Tahun 2025 (%)	Realisasi Kinerja dan Anggaran Renstra s/d Tahun 2025	Tingkat Capaian Kinerja dan Realisasi Anggaran Renstra s/d Tahun 2026 (%)	
				K	K	K	K	K	K	K	Rp
2	3	4		5	6	7	12	13	14 = 6 + 12	15 = 14 / 5 x 100 %	
	DAERAH KABUPATEN/KOTA	terfasilitasi									
2.07.01.2.01	Perencanaan, Penganggaran, dan Evaluasi Kinerja Perangkat Daerah	Persentase dokumen perencanaan dan laporan evaluasi kinerja yang tersusun tepat waktu	%	100,00	100,00	100,00	100,00	100,00%	100,00	100,00 %	7,27%
2.07.01.2.01.0001	Sub Kegiatan : Penyusunan Dokumen Perencanaan Perangkat Daerah	jumlah dokumen perencanaan perangkat daerah	dokumen	24,00	6,00	7,00	0,00	0,00%	91,00	100,00 %	100,00 %
2.07.01.2.01.0006	Sub Kegiatan : Koordinasi dan Penyusunan Laporan Capaian Kinerja dan Ikhtisar Realisasi Kinerja SKPD	Jumlah dokumen laporan capaian kinerja yang disusun	dokumen	72,00	35,00	5,00	0,00	0,00%	127,00	100,00 %	100,00 %
2.07.01.2.02	Administrasi Keuangan Perangkat Daerah	Persentase laporan keuangan yang tersusun tepat waktu	%	100,00	100,00	100,00	100,00	100,00%	100,00	100,00 %	100,00 %
2.07.01.2.02.0001	Sub Kegiatan : Penyediaan Gaji dan Tunjangan ASN	Jumlah orang yang menerima gaji dan tunjangan ASN	orang/bulan	23,00	26,00	26,00	0,00	0,00%	0,00	0,00%	1,12%
2.07.01.2.02.0007	Sub Kegiatan : Koordinasi dan Penyusunan Laporan Keuangan Bulanan/Triwulanan/Semesteran SKPD	Jumlah laporan keuangan Bulanan/Triwulanan/Semesteran SKPD dan laporan koordinasi penyusunan Laporan Keuangan Bulanan/Triwulanan/Semesteran SKPD	laporan	12,00	31,00	13,00	0,00	0,00%	101,00	100,00 %	23,35%
2.07.01.2.03	Administrasi Barang Milik Daerah pada Perangkat Daerah	Persentase laporan barang milik daerah yang tersusun tepat waktu	%	95,00	100,00	100,00	100,00	100,00%	100,00	100,00 %	7,65%

Kode Rekening	Urusan / Bidang Urusan Pemerintahan Daerah Dan Program / Kegiatan / Sub Kegiatan	Indikator Kinerja Program (Outcome) / Kegiatan (Output Kegiatan) / Sub Kegiatan (Output Sub Kegiatan)	Satuan	Target Renstra Perangkat Daerah pada Tahun 2025 (Akhir Periode Renstra Perangkat Daerah)	Realisasi Capaian Kinerja Renstra Perangkat Daerah s/d Renja PD Tahun Lalu (2024)	Target Kinerja dan Anggaran Renja Tahun Berjalan yang Dievaluasi (2025)	Realisasi Capaian Kinerja dan Anggaran Renja yang dievaluasi (2025)	Tingkat Capaian Kinerja dan Realisasi Anggaran Renja Tahun 2025 (%)	Realisasi Kinerja dan Anggaran Renstra s/d Tahun 2025	Tingkat Capaian Kinerja dan Realisasi Anggaran Renstra s/d Tahun 2026 (%)	
				K	K	K	K	K	K	K	Rp
2	3	4		5	6	7	12	13	14 = 6 + 12	15 = 14 / 5 x 100 %	
2.07.01.2.03.0005	Sub Kegiatan : Rekonsiliasi dan Penyusunan Laporan Barang Milik Daerah pada SKPD	Jumlah Laporan Rekonsiliasi dan Penyusunan Laporan Barang Milik Daerah pada SKPD	Laporan	48,00	5,00	4,00	2,00	50,00%	104,00	100,00 %	2,94%
2.07.01.2.05	Administrasi Kepegawaian Perangkat Daerah	Persentase SDM yang meningkat kompetensinya	%	95,00	100,00	100,00	100,00	100,00%	100,00	100,00 %	20,61%
2.07.01.2.05.0003	Sub Kegiatan : Pendataan dan Pengolahan Administrasi Kepegawaian	Jumlah Dokumen Pendataan dan Pengolahan Administrasi kepegawaian	Dokumen	96,00	20,00	4,00	2,00	50,00%	102,00	100,00 %	100,00 %
2.07.01.2.06	Administrasi Umum Perangkat Daerah	Persentase terpenuhinya layanan administrasi perkantoran	%	95,00	100,00	100,00	100,00	100,00%	100,00	100,00 %	2,49%
2.07.01.2.06.0001	Sub Kegiatan : Penyediaan Komponen Instalasi Listrik/Penerangan Bangunan Kantor	Jumlah paket komponen instalasi listrik / penerangan bangunan kantor yang disediakan	paket	64,00	5,00	6,00	0,00	0,00%	1,00	1,56%	27,74%
2.07.01.2.06.0005	Sub Kegiatan Penyediaan Barang Cetakan dan Penggandaan	Jumlah Paket Barang Cetakan dan Penggandaan yang Disediakan	Paket	20,00	0,00	5,00	0,00	0,00%	0,00	0,00%	8,04%
2.07.01.2.06.0007	Sub Kegiatan : Penyediaan Bahan/Material	Jumlah Paket Bahan/Material yang Disediakan	paket	4,00	0,00	1,00	0,00	0,00%	7,00	100,00 %	100,00 %
2.07.01.2.06.0008	Sub Kegiatan : Fasilitasi Kunjungan Tamu	Jumlah Laporan Fasilitasi Kunjungan Tamu	Laporan	4,00	1,00	12,00	1,00	8,33%	1,00	25,00%	100,00 %
2.07.01.2.06.0009	Sub Kegiatan : Penyelenggaraan Rapat Koordinasi dan Konsultasi SKPD	Jumlah Laporan Penyelenggaraan Rapat Koordinasi dan Konsultasi SKPD	Laporan	280,00	107,00	12,00	5,00	41,67%	5,00	1,79%	8,41%

Kode Rekening	Urusan / Bidang Urusan Pemerintahan Daerah Dan Program / Kegiatan / Sub Kegiatan	Indikator Kinerja Program (Outcome) / Kegiatan (Output Kegiatan) / Sub Kegiatan (Output Sub Kegiatan)	Satuan	Target Renstra Perangkat Daerah pada Tahun 2025 (Akhir Periode Renstra Perangkat Daerah)	Realisasi Capaian Kinerja Renstra Perangkat Daerah s/d Renja PD Tahun Lalu (2024)	Target Kinerja dan Anggaran Renja Tahun Berjalan yang Dievaluasi (2025)	Realisasi Capaian Kinerja dan Anggaran Renja yang dievaluasi (2025)	Tingkat Capaian Kinerja dan Realisasi Anggaran Renja Tahun 2025 (%)	Realisasi Kinerja dan Anggaran Renstra s/d Tahun 2025	Tingkat Capaian Kinerja dan Realisasi Anggaran Renstra s/d Tahun 2026 (%)	
				K	K	K	K	K	K	K	Rp
2	3	4		5	6	7	12	13	14 = 6 + 12	15 = 14 / 5 x 100 %	
2.07.01.2.07	Pengadaan Barang Milik Daerah Penunjang Urusan Pemerintah Daerah	Persentase terpenuhinya pengadaan barang milik daerah	%	95,00	0,00	100,00	100,00	100,00%	100,00	100,00 %	15,22%
2.07.01.2.07.0006	Sub Kegiatan : Pengadaan Peralatan dan Mesin Lainnya	Jumlah Unit Peralatan dan Mesin Lainnya yang Disediakan	Unit	24,00	3,00	1,00	1,00	100,00%	2,00	8,33%	83,14%
2.07.01.2.08	Penyediaan Jasa Penunjang Urusan Pemerintah Daerah	Persentase terpenuhinya jasa penunjang layanan perkantoran	%	95,00	0,00	100,00	100,00	100,00%	100,00	100,00 %	7,57%
2.07.01.2.08.0001	Sub Kegiatan : Penyediaan Jasa Surat Menyurat	Jumlah Laporan Penyediaan Jasa Surat Menyurat	Laporan	4,00	2,00	12,00	5,00	41,67%	21,00	100,00 %	100,00 %
2.07.01.2.08.0002	Sub Kegiatan : Penyediaan Jasa Komunikasi, Sumber Daya Air dan Listrik	Jumlah Laporan Penyediaan Jasa Komunikasi, Sumber Daya Air dan Listrik yang Disediakan	Laporan	48,00	12,00	12,00	6,00	50,00%	100,00	100,00 %	74,00%
2.07.01.2.08.0004	Sub Kegiatan : Penyediaan Jasa Pelayanan Umum Kantor	Jumlah laporan penyediaan jasa pelayanan umum kantor yang disediakan	Laporan	16,00	8,00	12,00	5,00	41,67%	116,00	100,00 %	38,51%
2.07.01.2.09	Pemeliharaan Barang Milik Daerah Penunjang Urusan Pemerintahan Daerah	Persentase barang milik daerah yang terpelihara	%	95,00	100,00	100,00	100,00	100,00%	100,00	100,00 %	16,68%
2.07.01.2.09.0001	Sub Kegiatan : Penyediaan Jasa Pemeliharaan, Biaya Pemeliharaan, dan Pajak Kendaraan Perorangan Dinas atau Kendaraan Dinas Jabatan	Jumlah kendaraan perorangan dinas atau kendaraan dinas jabatan yang di pelihara dan dibayarkan pajaknya	unit	44,00	11,00	11,00	11,00	100,00%	11,00	25,00%	7,30%
2.07.01.2.09.0006	Sub Kegiatan : Pemeliharaan Peralatan dan Mesin Lainnya	Jumlah Peralatan dan Mesin Lainnya yang Dipelihara	Unit	184,00	17,00	18,00	0,00	0,00%	27,50	14,95%	100,00 %

Kode Rekening	Urusan / Bidang Urusan Pemerintahan Daerah Dan Program / Kegiatan / Sub Kegiatan	Indikator Kinerja Program (Outcome) / Kegiatan (Output Kegiatan) / Sub Kegiatan (Output Sub Kegiatan)	Satuan	Target Renstra Perangkat Daerah pada Tahun 2025 (Akhir Periode Renstra Perangkat Daerah)	Realisasi Capaian Kinerja Renstra Perangkat Daerah s/d Renja PD Tahun Lalu (2024)	Target Kinerja dan Anggaran Renja Tahun Berjalan yang Dievaluasi (2025)	Realisasi Capaian Kinerja dan Anggaran Renja yang dievaluasi (2025)	Tingkat Capaian Kinerja dan Realisasi Anggaran Renja Tahun 2025 (%)	Realisasi Kinerja dan Anggaran Renstra s/d Tahun 2025	Tingkat Capaian Kinerja dan Realisasi Anggaran Renstra s/d Tahun 2026 (%)	
				K	K	K	K	K	K	K	Rp
2	3	4		5	6	7	12	13	14 = 6 + 12	15 = 14 / 5 x 100 %	
2.07.01.2.09.0009	Sub Kegiatan : Pemeliharaan/Rehabilitasi Gedung Kantor dan Bangunan Lainnya	Jumlah Gedung Kantor dan Bangunan Lainnya yang Dipelihara/Direhabilitasi	Unit	4,00	0,00	1,00	0,00	0,00%	0,00	0,00%	100,00 %
2.07.03	PROGRAM PELATIHAN KERJA DAN PRODUKTIVITAS TENAGA KERJA	Persentase peserta pelatihan yang sudah mendapatkan pekerjaan	%	18,50	37,70	17,00	0,00	0,00%	0,00	0,00%	42,53%
2.07.03.2.01	Pelaksanaan Pelatihan berdasarkan unit kompetensi	Persentase pencari kerja yang mendapatkan pelatihan	%	28,50	33,01	28,50	0,00	0,00%	0,00	0,00%	42,28%
2.07.03.2.01.0001	Proses Pelaksanaan Pendidikan dan Pelatihan Keterampilan bagi Pencari Kerja berdasarkan Klaster Kompetensi	Jumlah tenaga kerja yang mendapat pelatihan berbasis kompetensi pada Tahun n	orang	1.000,00	344,00	260,00	0,00	0,00%	168,00	16,80%	22,03%
2.07.04	PROGRAM PENEMPATAN TENAGA KERJA	persentase pencari kerja terdaftar yang telah ditempatkan	%	36,00	42,61	35,00	24,16	69,03%	24,16	67,11%	1,32%
2.07.04.2.01	Pelayanan Antarkerja di Daerah Kabupaten / Kota	Persentase pencari kerja yang mendapatkan informasi kerja	%	18,00	100,00	90,00	100,00	100,00%	100,00	100,00 %	1,63%
2.07.04.2.01.0003	Penyuluhan dan Bimbingan Jabatan bagi Pencari Kerja	Penyuluhan dan Bimbingan Jabatan bagi Pencari Kerja	orang	1.760,00	1.717,00	300,00	63,00	21,00%	130,61	7,42%	76,55%
2.07.04.2.01.0005	Perluasan Kesempatan Kerja	Jumlah Tenaga Kerja yang Diberdayakan Melalui Program Perluasan Kesempatan Kerja	Orang	432,00	108,00	40,00	0,00	0,00%	154,79	35,83%	22,79%
2.07.04.2.03	Pengelolaan Informasi Pasar Kerja	Jumlah pencari kerja yang terdaftar	orang	4.800,00	2.764,00	1.200,00	625,00	52,08%	1.682,00	35,04%	46,22%
2.07.04.2.03.000	Pelayanan dan Penyediaan	Jumlah Pencari dan Pemberi	Orang	4.800,00	2.764,00	1.200,00	571,00	47,58%	1.331,00	27,73%	13,23%

Kode Rekening	Urusan / Bidang Urusan Pemerintahan Daerah Dan Program / Kegiatan / Sub Kegiatan	Indikator Kinerja Program (Outcome) / Kegiatan (Output Kegiatan) / Sub Kegiatan (Output Sub Kegiatan)	Satuan	Target Renstra Perangkat Daerah pada Tahun 2025 (Akhir Periode Renstra Perangkat Daerah)	Realisasi Capaian Kinerja Renstra Perangkat Daerah s/d Renja PD Tahun Lalu (2024)	Target Kinerja dan Anggaran Renja Tahun Berjalan yang Dievaluasi (2025)	Realisasi Capaian Kinerja dan Anggaran Renja yang dievaluasi (2025)	Tingkat Capaian Kinerja dan Realisasi Anggaran Renja Tahun 2025 (%)	Realisasi Kinerja dan Anggaran Renstra s/d Tahun 2025	Tingkat Capaian Kinerja dan Realisasi Anggaran Renstra s/d Tahun 2026 (%)	
				K	K	K	K	K	K	K	Rp
2	3	4		5	6	7	12	13	14 = 6 + 12	15 = 14 / 5 x 100 %	
2	Informasi Pasar Kerja Online	Kerja yang Terdaftar dalam Pasar Kerja Melalui Sistem Online (Karir Hub)									
2.07.04.2.03.0003	Job Fair / Bursa Kerja	Jumlah Pencari Kerja yang Mendapatkan Pekerjaan Melalui Job Fair / Bursa Kerja	Orang	1.200,00	424,00	300,00	0,00	0,00%	1.474,00	100,00 %	100,00 %
2.07.05	PROGRAM HUBUNGAN INDUSTRIAL	Persentase Perusahaan yang menerapkan pembentukan sarana hubungan industrial	%	74,00	74,16	72,00	30,14	41,86%	30,14	40,73%	9,97%
2.07.05.2.01	Pengesahan Peraturan Perusahaandan Pendaftaran Perjanjian Kerja Bersama untuk Perusahaan yang hanya Beroperasi dalam 1 (satu) Daerah Kbupaten/Kota	Persentase Perusahaan sesuai UMK	%	63,00	80,00	63,00	29,67	47,10%	29,67	47,10%	14,73%
2.07.05.2.01.0003	Sub Kegiatan : Penyelenggaraan Pendataan dan Informasi Sarana Hubungan Industrial dan Jaminan Sosial Tenaga Kerja serta Pengupahan	Jumlah Data dan Informasi Sarana HI (PP/PKB, Struktur Skala Upah dan LKS Bipartit) dan Pekerja yang Terdaftar sebagai Peserta Jamsostek serta Pengupahan	laporan	24,00	6,00	5,00	3,00	60,00%	236,00	100,00 %	3,56%
2.07.05.2.02	Pencegahan dan Penyelesaian Perselisihan Hubungan Industrial, Mogok Kerja dan Penutupan Perusahaan di	Persentase Kasus Penyelesaian Hubungan Industral yang difasilitasi	%	80,00	0,00	80,00	100,00	100,00%	100,00	100,00 %	16,61%

Kode Rekening	Urusan / Bidang Urusan Pemerintahan Daerah Dan Program / Kegiatan / Sub Kegiatan	Indikator Kinerja Program (Outcome) / Kegiatan (Output Kegiatan) / Sub Kegiatan (Output Sub Kegiatan)	Satuan	Target Renstra Perangkat Daerah pada Tahun 2025 (Akhir Periode Renstra Perangkat Daerah)	Realisasi Capaian Kinerja Renstra Perangkat Daerah s/d Renja PD Tahun Lalu (2024)	Target Kinerja dan Anggaran Renja Tahun Berjalan yang Dievaluasi (2025)	Realisasi Capaian Kinerja dan Anggaran Renja yang dievaluasi (2025)	Tingkat Capaian Kinerja dan Realisasi Anggaran Renja Tahun 2025 (%)	Realisasi Kinerja dan Anggaran Renstra s/d Tahun 2025	Tingkat Capaian Kinerja dan Realisasi Anggaran Renstra s/d Tahun 2026 (%)	
				K	K	K	K	K	K	K	Rp
2	3	4		5	6	7	12	13	14 = 6 + 12	15 = 14 / 5 x 100 %	
	Daerah Kabuaten/Kota										
2.07.05.2.02.0002	Sub Kegiatan : Penyelesaian Perselisihan Hubungan Industrial, Mogok Kerja, dan Penutupan Perusahaan yang Berakibat / Berdampak pada Kepentingan di 1 (satu) Daerah Kabupaten / Kota	Jumlah Perkara Perselisihan yang Terselesaikan	perkara	60,00	0,00	15,00	6,00	40,00%	107,88	100,00 %	100,00 %
2.07.05.2.02.0005	Pengembangan Pelaksanaan Jaminan Sosial Tenaga Kerja dan Fasilitas Kesejahteraan Pekerja	Terlaksananya Program Jaminan Sosial Tenaga Kerja dan Fasilitas Kesejahteraan Perkerja	orang	11.000,00	0,00	10.500,00	9.028,00	85,98%	9.028,00	82,07%	26,45%

Urusan : Koperasi

Kode Rekening	Urusan / Bidang Urusan	Indikator Kinerja Program (Outcome)	Satuan	Target	Realisasi	Target	Realisasi	Tingkat	Realisasi	Tingkat Capaian

	Pemerintahan Daerah Dan Program / Kegiatan / Sub Kegiatan	/ Kegiatan (Output Kegiatan) / Sub Kegiatan (Output Sub Kegiatan)		Renstra Perangkat Daerah pada Tahun 2025 (Akhir Periode Renstra Perangkat Daerah)	Capaian Kinerja Renstra Perangkat Daerah s/d Renja PD Tahun Lalu (2024)	Kinerja dan Anggaran Renja Tahun Berjalan yang Dievaluasi (2025)	Capaian Kinerja dan Anggaran Renja yang dievaluasi (2025)	Capaian Kinerja dan Realisasi Anggaran Renja Tahun 2025 (%)	Kinerja dan Anggaran Renstra s/d Tahun 2025	Kinerja dan Realisasi Anggaran Renstra s/d Tahun 2026 (%)	
				K	K	K	K	K	K	K	Rp
2	3	4		5	6	7	12	13	14 = 6 + 12	15 = 14 / 5 x 100 %	
	SASARAN 1 Meningkatnya sistem tata kelola yang baik dalam menjamin pelayanan prima	Nilai SAKIP SKPD	NILAI	78,00	74,95	75,00	74,96	99,95%	74,96	96,10%	0,00%
	SASARAN 1 Meningkatnya sistem tata kelola yang baik dalam menjamin pelayanan prima	prosentase temuan yang ditindaklanjuti	%	100,00	100,00	100,00	100,00	100,00%	100,00	100,00%	0,00%
	Meningkatnya pemberdayaan dan produktivitas usaha mikro	Prosentase peningkatan usaha mikro yang berkembang	%	45,65	33,30	37,50	18,20	48,53%	18,20	39,87%	0,00%
	TUJUAN 2 Meningkatkan peran koperasi dan usaha mikro dalam perekonomian	Prosentase Pertumbuhan Koperasi Sehat	%	10,40	28,57	8,85	1,61	18,19%	1,61	15,48%	0,00%
	TUJUAN 2 Meningkatkan peran koperasi dan usaha mikro dalam perekonomian	Prosentase Usaha Mikro ke Usaha Kecil	%	30,06	22,00	33,50	0,86	2,57%	0,86	2,86%	0,00%
	SASARAN 2 Meningkatnya kapasitas pengelolaan dan produktivitas koperasi	Prosentase pertumbuhan koperasi omset/volume usaha	%	6,50	-0,64	6,50	6,33	97,38%	6,33	97,38%	0,00%
2.17.01	Program Penunjang Urusan Pemerintah Daerah	persentase kebutuhan penunjang pemerintahan yang terfasilitasi	%	100,00	33,33	100,00	100,00	100,00%	51,09	51,09%	94,22%
2.17.01.2.01	Perencanaan, Penganggaran, dan Evaluasi Kinerja Perangkat Daerah	Presentase dokumen perencanaan dan laporan evaluasi kinerja yang tersusun tepat waktu	%	90,00	0,67	100,00	83,34	83,34%	22,77	25,30%	100,00%
2.17.01.2.01.0001	Penyusunan Dokumen Perencanan Perangkat Daerah	Jumlah Dokumen Perencanaan Perangkat Daerah	Dokumen	7,00	0,00	7,00	3,00	42,86%	8,00	100,00%	100,00%
2.17.01.2.01.0006	Koordinasi dan Penyusunan Laporan capaian kinerja dan ikhtisar	Jumlah Laporan Capaian Kinerja dan Ikhtisar Realisasi Kinerja SKPD dan	Laporan	5,00	0,00	5,00	2,00	40,00%	3,00	60,00%	100,00%

Kode Rekening	Urusan / Bidang Urusan Pemerintahan Daerah Dan Program / Kegiatan / Sub Kegiatan	Indikator Kinerja Program (Outcome) / Kegiatan (Output Kegiatan) / Sub Kegiatan (Output Sub Kegiatan)	Satuan	Target Renstra Perangkat Daerah pada Tahun 2025 (Akhir Periode Renstra Perangkat Daerah)	Realisasi Capaian Kinerja Renstra Perangkat Daerah s/d Renja PD Tahun Lalu (2024)	Target Kinerja dan Anggaran Renja Tahun Berjalan yang Dievaluasi (2025)	Realisasi Capaian Kinerja dan Anggaran Renja yang dievaluasi (2025)	Tingkat Capaian Kinerja dan Realisasi Anggaran Renja Tahun 2025 (%)	Realisasi Kinerja dan Anggaran Renstra s/d Tahun 2025	Tingkat Capaian Kinerja dan Realisasi Anggaran Renstra s/d Tahun 2026 (%)	
				K	K	K	K	K	K	K	Rp
2	3	4		5	6	7	12	13	14 = 6 + 12	15 = 14 / 5 x 100 %	
	realisasi kinerja SKPD	Laporan Hasil Koordinasi Penyusunan Laporan Capaian Kinerja dan Ikhtisar Realisasi Kinerja SKPD									
2.17.01.2.01.0007	Evaluasi Kinerja Perangkat Daerah	Jumlah Laporan Evaluasi Kinerja Perangkat Daerah	Laporan	1,00	0,00	1,00	1,00	100,00%	3,00	100,00%	100,00%
2.17.01.2.02	Administrasi Keuangan Perangkat Daerah	Presentase Laporan Keuangan yang Tersusun Tepat Waktu	%	100,00	41,67	100,00	100,00	100,00%	52,00	52,00%	100,00%
2.17.01.2.02.0001	Penyediaan gaji dan tunjangan ASN	Jumlah Orang yang Menerima Gaji dan Tunjangan ASN	orang/bulan	28,00	0,00	28,00	28,00	100,00%	28,00	100,00%	100,00%
2.17.01.2.02.0007	Koordinasi dan penyusunan laporan keuangan bulanan/triwulan/semesteran SKPD	Jumlah Laporan Keuangan Bulanan/ Triwulanan/ Semesteran SKPD dan Laporan Koordinasi Penyusunan Laporan Keuangan Bulanan/Triwulanan/Semesteran SKPD	Laporan	17,00	0,00	17,00	17,00	100,00%	17,00	100,00%	100,00%
2.17.01.2.03	Administrasi Barang Milik Daerah pada Perangkat Daerah	Persentase Laporan Barang Milik Daerah yang Tersusun Tepat Waktu	%	100,00	100,00	100,00	200,00	100,00%	325,00	100,00%	100,00%
2.17.01.2.03.0005	Rekonsiliasi dan Penyusunan Laporan Barang Milik Daerah pada SKPD	Jumlah Laporan Rekonsiliasi dan Penyusunan Laporan Barang Milik daerah pada SKPD	Dokumen	4,00	15,00	4,00	6,00	100,00%	42,00	100,00%	100,00%
2.17.01.2.05	Administrasi Kepegawaian Perangkat Daerah	Persentase Laporan Administrasi Kepegawaian yang Tersusun Tepat Waktu	%	100,00	145,00	100,00	200,00	100,00%	301,00	100,00%	100,00%
2.17.01.2.05.0003	Pendataan dan Pengolahan Administrasi Kepegawaian	Jumlah Dokumen Pendataan dan Pengolahan Administrasi Kepegawaian	Dokumen	4,00	4,00	4,00	7,00	100,00%	11,00	100,00%	100,00%
2.17.01.2.06	Administrasi Umum Perangkat	Presentase Terpenuhinya Layanan	%	100,00	75,00	100,00	66,67	66,67%	66,67	66,67%	26,52%

Kode Rekening	Urusan / Bidang Urusan Pemerintahan Daerah Dan Program / Kegiatan / Sub Kegiatan	Indikator Kinerja Program (Outcome) / Kegiatan (Output Kegiatan) / Sub Kegiatan (Output Sub Kegiatan)	Satuan	Target Renstra Perangkat Daerah pada Tahun 2025 (Akhir Periode Renstra Perangkat Daerah)	Realisasi Capaian Kinerja Renstra Perangkat Daerah s/d Renja PD Tahun Lalu (2024)	Target Kinerja dan Anggaran Renja Tahun Berjalan yang Dievaluasi (2025)	Realisasi Capaian Kinerja dan Anggaran Renja yang dievaluasi (2025)	Tingkat Capaian Kinerja dan Realisasi Anggaran Renja Tahun 2025 (%)	Realisasi Kinerja dan Anggaran Renstra s/d Tahun 2025	Tingkat Capaian Kinerja dan Realisasi Anggaran Renstra s/d Tahun 2026 (%)	
				K	K	K	K	K	K	K	Rp
2	3	4		5	6	7	12	13	14 = 6 + 12	15 = 14 / 5 x 100 %	
	Daerah	Administrasi Perkantoran									
2.17.01.2.06.0001	Penyediaan Komponen Instalasi Listrik/Penerangan Bangunan Kantor	Jumlah Paket Komponen Instalasi Listrik/Penerangan Bangunan Kantor yang disediakan	Paket	75,00	15,00	8,00	9,00	100,00%	9,00	12,00%	29,85%
2.17.01.2.06.0005	Penyediaan Barang Cetakan dan Penggandaan	Jumlah Paket Barang Cetakan dan Penggandaan yang disediakan	Paket	30,00	2,00	5,00	4,00	80,00%	4,00	13,33%	36,95%
2.17.01.2.06.0006	Penyediaan Bahan Bacaan dan Peraturan Perundang-undangan	Jumlah Dokumen Bahan Bacaan dan Peraturan Perundang-undangan yang disediakan	eks	15,00	2,00	2,00	2,00	100,00%	2,00	13,33%	27,61%
2.17.01.2.06.0007	Penyediaan Bahan/Material	Jumlah Paket Bahan/Material yang disediakan	Paket	1,00	0,00	1,00	0,00	0,00%	0,00	0,00%	100,00%
2.17.01.2.06.0008	Fasilitasi Kunjungan Tamu	Jumlah Laporan Fasilitasi Kunjungan Tamu	Laporan	2,00	0,00	2,00	0,00	0,00%	105,00	100,00%	100,00%
2.17.01.2.06.0009	Penyelenggaraan Rapat Koordinasi dan Konsultasi SKPD	Jumlah Laporan Penyelenggaraan Rapat Koordinasi dan Konsultasi SKPD	Laporan	310,00	232,00	72,00	21,00	29,17%	31,00	10,00%	70,02%
2.17.01.2.07	Pengadaan Barang Milik Daerah Penunjang Urusan Pemerintah Daerah	Presentase terpenuhinya pengadaan barang milik daerah	%	100,00	100,00	100,00	0,00	0,00%	0,00	0,00%	85,41%
2.17.01.2.07.0005	Pengadaan Mebel	Jumlah Unit Mebel yang disediakan	Unit	25,00	0,00	25,00	0,00	0,00%	0,00	0,00%	100,00%
2.17.01.2.07.0006	Pengadaan Peralatan dan Mesin Lainnya	Jumlah Unit Peralatan dan Mesin Lainnya yang disediakan	Unit	250,00	5,00	3,00	0,00	0,00%	0,00	0,00%	30,51%
2.17.01.2.08	Penyediaan Jasa Penunjang Urusan Pemerintahan Daerah	Prosentase terpenuhinya jasa penunjang layanan perkantoran	%	72,22	0,00	72,22	83,34	100,00%	25,58	35,42%	23,47%
2.17.01.2.08.0001	Penyediaan Jasa Surat Menyurat	Jumlah Laporan Penyediaan Jasa Surat Menyurat	Laporan	36,00	302,00	2,00	1,00	50,00%	87,67	100,00%	100,00%

Kode Rekening	Urusan / Bidang Urusan Pemerintahan Daerah Dan Program / Kegiatan / Sub Kegiatan	Indikator Kinerja Program (Outcome) / Kegiatan (Output Kegiatan) / Sub Kegiatan (Output Sub Kegiatan)	Satuan	Target Renstra Perangkat Daerah pada Tahun 2025 (Akhir Periode Renstra Perangkat Daerah)	Realisasi Capaian Kinerja Renstra Perangkat Daerah s/d Renja PD Tahun Lalu (2024)	Target Kinerja dan Anggaran Renja Tahun Berjalan yang Dievaluasi (2025)	Realisasi Capaian Kinerja dan Anggaran Renja yang dievaluasi (2025)	Tingkat Capaian Kinerja dan Realisasi Anggaran Renja Tahun 2025 (%)	Realisasi Kinerja dan Anggaran Renstra s/d Tahun 2025	Tingkat Capaian Kinerja dan Realisasi Anggaran Renstra s/d Tahun 2026 (%)	
				K	K	K	K	K	K	K	Rp
2	3	4		5	6	7	12	13	14 = 6 + 12	15 = 14 / 5 x 100 %	
2.17.01.2.08.0002	Penyediaan Jasa Komunikasi, Sumber Daya Air dan Listrik	Jumlah Laporan Penyediaan Jasa Komunikasi, Sumber Daya Air dan Listrik yang disediakan	Laporan	60,00	18,00	12,00	6,00	50,00%	313,00	100,00%	34,73%
2.17.01.2.08.0004	Penyediaan Jasa Pelayanan Umum Kantor	Jumlah Laporan Penyediaan Jasa Pelayanan Umum Kantor yang disediakan	Laporan	39,00	19,00	12,00	6,00	50,00%	27,00	69,23%	12,47%
2.17.01.2.09	Pemeliharaan Barang Milik Daerah Penunjang Urusan Pemerintahan Daerah	Persentase Barang Milik Daerah yang Terpelihara	%	100,00	66,67	100,00	33,33	33,33%	33,33	33,33%	40,97%
2.17.01.2.09.0001	Penyediaan Jasa Pemeliharaan, Biaya Pemeliharaan dan Pajak Kendaraan Perorangan Dinas dan atau Kendaraan Dinas Jabatan	Jumlah Kendaraan Perorangan Dinas atau Kendaraan Dinas Jabatan yang Dipelihara dan dibayarkan pajaknya	unit	50,00	7,00	7,00	7,00	100,00%	7,00	14,00%	46,37%
2.17.01.2.09.0006	Pemeliharaan Peralatan dan Mesin Lainnya	Jumlah Peralatan dan Mesin Lainnya yang dipelihara	Unit	175,00	43,00	23,00	0,00	0,00%	94,94	54,25%	67,50%
2.17.01.2.09.0009	Pemeliharaan/Rehabilitasi Gedung Kantor dan Bangunan Lainnya	Jumlah Gedung Kantor atau Bangunan Lainnya yang dipelihara/direhabilitasi	Unit	1,00	0,00	2,00	0,00	0,00%	0,00	0,00%	100,00%
2.17.03	PROGRAM PENGAWASAN DAN PEMERIKSAAN KOPERASI	Prosentase pertumbuhan koperasi yang melaksanakan RAT	%	2,44	22,72	2,50	1,61	64,40%	1,61	65,98%	100,00%
2.17.03.2.01	Pemeriksaan dan Pengawasan Koperasi, Koperasi Simpan Pinjam/Unit Simpan Pinjam Koperasi yang Wilayah Keanggotaannya dalam Daerah Kabupaten/ Kota	Perosentase jumlah koperasi yang melakukan RAT	%	61,00	66,94	59,00	52,07	88,25%	52,07	85,36%	96,20%

Kode Rekening	Urusan / Bidang Urusan Pemerintahan Daerah Dan Program / Kegiatan / Sub Kegiatan	Indikator Kinerja Program (Outcome) / Kegiatan (Output Kegiatan) / Sub Kegiatan (Output Sub Kegiatan)	Satuan	Target Renstra Perangkat Daerah pada Tahun 2025 (Akhir Periode Renstra Perangkat Daerah)	Realisasi Capaian Kinerja Renstra Perangkat Daerah s/d Renja PD Tahun Lalu (2024)	Target Kinerja dan Anggaran Renja Tahun Berjalan yang Dievaluasi (2025)	Realisasi Capaian Kinerja dan Anggaran Renja yang dievaluasi (2025)	Tingkat Capaian Kinerja dan Realisasi Anggaran Renja Tahun 2025 (%)	Realisasi Kinerja dan Anggaran Renstra s/d Tahun 2025	Tingkat Capaian Kinerja dan Realisasi Anggaran Renstra s/d Tahun 2026 (%)	
				K	K	K	K	K	K	K	Rp
2	3	4		5	6	7	12	13	14 = 6 + 12	15 = 14 / 5 x 100 %	
2.17.03.2.01.0004	Pelaksanaan Proses Pemeriksaan dan Pengawasan Koperasi yang Wilayah Keanggotaannya Daerah Kabupaten/Kota	Jumlah koperasi yang telah dilakukan Pemeriksaan dan Pengawasan	unit usaha	180,00	81,00	90,00	63,00	70,00%	244,00	100,00%	45,14%
2.17.04	PROGRAM PENILAIAN KESEHATAN KSP/USP KOPERASI	Prosentase Koperasi dengan kriteria Sehat	%	55,86	62,81	56,43	48,76	86,41%	48,76	87,29%	100,00%
2.17.04.2.01	Penilaian Kesehatan Koperasi Simpan Pinjam/Unit Simpan Pinjam Koperasi yang Wilayah Keanggotaanya dalam 1 (satu) Daerah Kabupaten/Kota	Prosentase koperasi yang dinilai kesehatannya	%	54,00	64,96	59,00	51,75	87,71%	51,75	95,83%	100,00%
2.17.04.2.01.0001	Pelaksanaan Penilaian Kesehatan KSP/USP Koperasi Kewenangan Kabupaten/Kota	jumlah unit usaha koperasi yang telah dilakukan penilaian kesehatannya	unit usaha	400,00	161,00	80,00	59,00	73,75%	432,39	100,00%	100,00%
2.17.05	PROGRAM PENDIDIKAN DAN LATIHAN PERKOPERASIAN	Prosentase koperasi yang meningkat omzet/volume usaha	%	7,32	28,93	7,50	35,54	100,00%	35,54	100,00%	100,00%
2.17.05.2.01	Pendidikan dan Latihan Perkoperasian Bagi Koperasi yang Wilayah Keanggotaan dalam Daerah Kabupaten/Kota	Prosentase koperasi yang mendapatkan pendidikan dan pelatihan	%	64,00	75,20	70,00	0,00	0,00%	0,00	0,00%	100,00%
2.17.05.2.01.0001	Peningkatan Pemahaman dan Pengetahuan Perkoperasian serta Kapasitas dan Kompetensi SDM Koperasi	Jumlah SDM yang memahami Pengetahuan Perkoperasian	Orang	200,00	0,00	200,00	0,00	0,00%	416,00	100,00%	100,00%
2.17.06	PROGRAM PEMBERDAYAAN DAN	Prosentase koperasi yang berkembang	%	10,43	7,44	8,70	17,36	100,00%	17,36	100,00%	31,53%

Kode Rekening	Urusan / Bidang Urusan Pemerintahan Daerah Dan Program / Kegiatan / Sub Kegiatan	Indikator Kinerja Program (Outcome) / Kegiatan (Output Kegiatan) / Sub Kegiatan (Output Sub Kegiatan)	Satuan	Target Renstra Perangkat Daerah pada Tahun 2025 (Akhir Periode Renstra Perangkat Daerah)	Realisasi Capaian Kinerja Renstra Perangkat Daerah s/d Renja PD Tahun Lalu (2024)	Target Kinerja dan Anggaran Renja Tahun Berjalan yang Dievaluasi (2025)	Realisasi Capaian Kinerja dan Anggaran Renja yang dievaluasi (2025)	Tingkat Capaian Kinerja dan Realisasi Anggaran Renja Tahun 2025 (%)	Realisasi Kinerja dan Anggaran Renstra s/d Tahun 2025	Tingkat Capaian Kinerja dan Realisasi Anggaran Renstra s/d Tahun 2026 (%)	
				K	K	K	K	K	K	K	Rp
2	3	4		5	6	7	12	13	14 = 6 + 12	15 = 14 / 5 x 100 %	
	PERLINDUNGAN KOPERASI										
2.17.06.2.01	Pemberdayaan dan Perlindungan Koperasi yang Keanggotaannya dalam Daerah Kabupaten/Kota	Prosentase Koperasi yang mendapatkan pemberdayaan dan perlindungan	%	32,00	13,22	38,00	57,85	100,00%	57,85	100,00%	23,70%
2.17.06.2.01.0005	Pemberdayaan Peningkatan Produktivitas, Nilai Tambah, Akses Pasar, Akses Pembiayaan, Penguatan Kelembagaan, Penataan Manajemen, Standarisasi, dan Restrukturisasi Usaha Koperasi Kewenangan Kabupaten/Kota	Jumlah Unit Usaha yang Produktif, Bernilai Tambah, Memiliki Akses Pasar, Akses Pembiayaan, Penguatan Kelembagaan, Penataan Manajemen, Standarisasi,dan Restrukturisasi Usaha Koperasi Kewenangan Kabupaten/Kota	unit usaha	655,00	0,00	30,00	20,00	66,67%	20,00	3,05%	16,59%
2.17.06.2.01.0007	Fasilitasi Akses Permodalan Koperasi yang Keanggotaannya Daerah Kabupaten/Kota	Jumlah Koperasi yang Difasilitasi Permodalannya	Unit Usaha	60,00	0,00	60,00	50,00	83,33%	217,00	100,00%	100,00%
2.17.07	PROGRAM PEMBERDAYAAN USAHA MENENGAH, USAHA KECIL, DAN USAHA MIKRO (UMKM)	Prosentase usaha mikro yang berkualitas	%	9,40	6,96	9,20	4,14	45,00%	4,14	44,04%	55,21%
2.17.07.2.01	Pemberdayaan Usaha Mikro yang Dilakukan Melalui Pendataan, Kemitraan, Kemudahan Perijinan, Penguatan Kelembagaan dan Koordinasi dengan Para Pemangku Kepentingan	Jumlah Usaha Mikro yang Berkualitas	Unit Usaha	500,00	429,00	440,00	257,00	58,41%	257,00	51,40%	55,21%
2.17.07.2.01.0004	Pemberdayaan Kelembagaan	Jumlah Unit Usaha yang telah	Unit Usaha	102,00	34,00	154,00	60,00	38,96%	174,00	100,00%	86,17%

Kode Rekening	Urusan / Bidang Urusan Pemerintahan Daerah Dan Program / Kegiatan / Sub Kegiatan	Indikator Kinerja Program (Outcome) / Kegiatan (Output Kegiatan) / Sub Kegiatan (Output Sub Kegiatan)	Satuan	Target Renstra Perangkat Daerah pada Tahun 2025 (Akhir Periode Renstra Perangkat Daerah)	Realisasi Capaian Kinerja Renstra Perangkat Daerah s/d Renja PD Tahun Lalu (2024)	Target Kinerja dan Anggaran Renja Tahun Berjalan yang Dievaluasi (2025)	Realisasi Capaian Kinerja dan Anggaran Renja yang dievaluasi (2025)	Tingkat Capaian Kinerja dan Realisasi Anggaran Renja Tahun 2025 (%)	Realisasi Kinerja dan Anggaran Renstra s/d Tahun 2025	Tingkat Capaian Kinerja dan Realisasi Anggaran Renstra s/d Tahun 2026 (%)	
				K	K	K	K	K	K	K	Rp
2	3	4		5	6	7	12	13	14 = 6 + 12	15 = 14 / 5 x 100 %	
	Potensi dan Pengembangan Usaha Mikro	Menerima Pembinaan dan Pendampingan terhadap Usaha Mikro									
2.17.08	PROGRAM PENGEMBANGAN UMKM	Prosentase Usaha mikro yang berkembang	%	4,30	4,00	4,10	20,29	100,00%	20,29	100,00%	82,33%
2.17.08.2.01	Pengembangan Usaha Mikro dengan Orientasi Peningkata Skala Usaha Mikro Menjadi Usaha Kecil	Prosentase usaha mikro yang dibina	%	8,20	4,05	9,20	5,64	61,30%	5,64	68,78%	34,50%
2.17.08.2.01.0002	Pengembangan Usaha Mikro	Jumlah Usaha Mikro yang Terfasilitasi	Unit Usaha	30,00	0,00	30,00	20,00	66,67%	56,00	100,00%	100,00%
2.17.08.2.01.0003	Penumbuhan dan Pengembangan Kewirausahaan	Jumlah yang difasilitasi	Orang	30,00	0,00	30,00	20,00	66,67%	110,00	100,00%	100,00%
2.17.08.2.01.0005	Fasilitasi Inkubator Usaha Mikro	Jumlah Usaha Mikro yang Terfasilitasi	Unit Usaha	345,00	250,00	40,00	0,00	0,00%	8,25	2,39%	100,00%

2.3. Analisis Kinerja Pelayanan Dinas Tenaga Kerja Koperasi dan UM

Wilayah Kota Pasuruan yang terdiri dari 4 kecamatan dan 34 kelurahan serta sumber daya alam dan kondisi demografis penduduk yang beraneka ragam. Hal ini menuntut Dinas Tenaga Kerja Koperasi dan UM Kota Pasuruan untuk melaksanakan tugas pokok dan fungsinya sebagai pelaksana Pemerintah Kota Pasuruan dalam mengatasi masalah-masalah ketenagakerjaan, sehingga masalah-masalah yang ada di Kota Pasuruan ini dapat terakomodir secara berkesinambungan dalam suatu program/kegiatan pembangunan.

Dalam rangka mencapai tujuan diatas, perencanaan pembangunan membutuhkan strategi dalam pelaksanaannya. Permasalahan yang dihadapi dan tujuan yang ingin dicapai dalam perencanaan pembangunan merupakan faktor yang melatar belakangi arti penting strategi dalam perencanaan pembangunan. Selain itu, kondisi dan potensi yang berkaitan dengan sumber daya perencana, juga merupakan faktor yang harus diperhatikan dalam pemilihan strategi perencanaan pembangunan yang tepat.

Oleh karena itu dibutuhkan analisis yang mendalam terkait dengan evaluasi atas kinerja dan permasalahan yang dihadapi dalam perencanaan pembangunan seperti yang telah diuraikan diatas, kemudian dilanjutkan dengan analisis terhadap faktor-faktor internal dan eksternal berkaitan dengan perencanaan pembangunan. Hasil dari dua proses tersebut, akan menjadi masukan dalam memilih serangkaian alternatif strategi perencanaan pembangunan melalui mekanisme analisis strategi. Hasil evaluasi perencanaan pembangunan tahun lalu, memberikan strategi perencanaan pembangunan. Akhirnya, keseluruhan proses dimaksud akan berujung pada penajaman strategi perencanaan pembangunan Kota Pasuruan.

Dengan menggunakan NSPK, SPM, dan IKK, pemerintah dapat meningkatkan kualitas pelayanan publik di bidang ketenagakerjaan dan koperasi serta usaha mikro, serta menilai keberhasilan program-program yang dilaksanakan. Hal ini dapat membantu meningkatkan kesejahteraan masyarakat dan meningkatkan kinerja organisasi.

Analisis kinerja pelayanan Dinas Tenaga Kerja, Koperasi dan UM Kota Pasuruan saat ini setidaknya masih mengacu pada Peraturan Menteri Tenaga Kerja dan Transmigrasi Republik Indonesia Nomor : PER.15/MEN/X/2010 Tentang Standar Pelayanan Minimal Bidang Ketenagakerjaan, walaupun dalam peraturan tersebut menjelaskan bahwa batas waktu pencapaian standar pelayanan minimal tingkat nasional tersebut adalah tahun 2016, hal ini dikarenakan ada sebagian dari indikator SPM tersebut digunakan pada IKK, sehingga Disnaker Kota Pasuruan tidak diwajibkan untuk membuat laporan Standar Pelayanan Minimal. Adapun analisis kinerja pelayanan Dinas Tenaga Kerja Kota Pasuruan untuk saat ini yang menjadi pedoman kinerja adalah Indikator Kinerja Kegiatan. Banyaknya Indikator mencerminkan adanya beberapa perubahan dan penyesuaian program, kegiatan dan indikatornya dari tahun ke tahun disesuaikan dengan regulasi yang ada dianataranya adalah adanya Keputusan Menteri Dalam Negeri Nomor 900.1.15.5-1317 Tahun 2023 Tentang Perubahan Keputusan Menteri Dalam Negeri Nomor 050-5889 Tahun 2021 Tentang Hasil Verifikasi, Validasi Dan Inventarisasi Pemutakhiran Klasifikasi, Kodefikasi Dan Nomenklatur Perencanaan Pembangunan Dan Keuangan Daerah.

Beberapa Indikator kinerja kegiatan mempunyai data yang diterbitkan oleh BPS Kota Pasuruan diantaranya adalah Tingkat Pengangguran Terbuka (TPT), Tingkat Partisipasi Angkatan Kerja (TPAK), Tingkat Kesempatan Kerja (TKK). Sedangkan Indikator Kinerja yang lainnya berdasarkan data hasil kegiatan yang ada di internal Dinas Tenaga Kerja, Koperasi dan UM Kota Pasuruan Adapun analisis kinerja pelayanan Dinas Tenaga Kerja, Koperasi dan UM Kota Pasuruan dapat dapat diuraikan pada tabel 2.2. sebagai berikut :

Tabel 2.2
Pencapaian Kinerja Pelayanan Dinas Tenaga Kerja Koperasi dan Usaha Mikro

NO	Indikator	SPM / Standar Nasional	IKK	Target Renstra Perangkat Daerah				Realisasi		Proyeksi		Catatan Analisis
				Tahun 2022	Tahun 2023	Tahun 2024	Tahun 2025	Tahun 2023	Tahun 2024	Tahun 2025	Tahun 2026	
1	Presentase Pertumbuhan Volume Usaha Koperasi		√	0	0	0	0,50%	0	0	0,50%	1,00%	
2	Prosentase Peningkatan Omset Usaha Mikro		√									
3	Persentase TPT		√	6,20%	6,00%	5,71%	5,68%	5,64%	4,63%	4,50%	4,40%	
4	Prosentase Koperasi yang berkualitas		√									
5	Prosentase Usaha Mikro menjadi wirausaha		√									
6	Persentase Penyerapan Tenaga Kerja		√	-	-	-	40	-	-	40	42,5	

2.4. Isu-isu Penting Penyelenggaraan Tugas dan Fungsi Dinas Tenaga Kerja Koperasi dan Usaha Mikro Kota Pasuruan

Rencana Kerja adalah dokumen rencana yang memuat program dan kegiatan yang diperlukan untuk mencapai sasaran pembangunan. Undang-Undang Nomor 25 Tahun 2004 tentang Sistem Perencanaan Pembangunan Nasional (SPPN) mengamanatkan bahwa Pemerintah Daerah harus mempunyai beberapa jenis perencanaan pembangunan, yaitu Rencana Pembangunan Jangka Panjang (RPJP); Rencana Pembangunan Jangka Menengah Daerah (RPJMD), dan Rencana Pembangunan Tahunan atau Rencana Kerja Pemerintah Daerah (RKPD). Perencanaan pembangunan yangberkualitas menjadi salah satu kunci keberhasilan pembangunan baik dalam skala nasional maupun daerah. Kualitas perencanaan pembangunan daerah dapat dilihat dari sejauh mana rencana yang dihasilkan seoptimal mungkin mampu mengakomodasi aspirasi masyarakat, selaras dengan skala prioritas tahapan perencanaan jangka pendek dan menengah, serta mendukung pencapaian prioritas nasional dan provinsi. Dinas Tenaga Kerja Koperasi dan Usaha Mikro Kota Pasuruan dalam penyusunan renja tahun 2025 sudah mengacu pada RPJMD 2025-2029 dan Renstra Disnaker 2025-2029.

Telaahan mengenai koordinasi dan sinergi program antara Perangkat Daerah Propinsi dengan Perangkat Daerah serta dengan kementrian dan lembaga ditingkat pusat dalam rangka pencapaian kinerja pembangunan diarahkan untuk :

1) Mendorong terciptanya lapangan kerja yang baik yaitu lapangan kerja produktif serta adanya perlindungan jaminan sosial yang memadai.
2) Mendorong terciptanya kesempatan kerja seluas-luasnya dan merata dalam sektor-sektor pembangunan khususnya diera revolusi industri.
3) Meningkatkan kondisi dan mekanisme hubungan industrial untuk mendorong kesempatan kerja.
4) Menyempurnakan peraturan-peraturan ketenagakerjaan dan melaksanakan peraturan ketenagakerjaan pokok (utama) sesuai hukum internasional.
5) Mengembangkan jaminan sosial dan pemberdayaan pekerja.
6) Meningkatkan kompetensi tenaga kerja dan produktivitas.
7) Menciptakan kesempatan kerja melalui program-program pemerintah.
8) Menyempurnakan kebijakan migrasi dan pembangunan.
9) Mengembangkan kebijakan pendukung pasar kerja melalui informasi pasar kerja.
10) Meningkatkan pelayanan prima dalam urusan ketenagakerjaan.
11) Meningkatkan pendampingan atau sosialisasi pentingnya RAT kepada koperasi yang belum melaksanakan
12) Lanjutkan pendampingan teknis untuk memperkuat tata kelola koperasi
13) Evaluasi berkala terhadap pengurus koperasi untuk memastikan penerapan standar kesehatan koperasi
14) Perluas pelatihan yang relevan, khususnya untuk koperasi yang belum memiliki produk unggulan
15) Fokus pada pelatihan peningkatkan omzet dan inovasi produk koperasi

melaksanakan kegiatan monitoring dan evaluasi pada pelaku usaha mikro

16) Melaksanakan pendampingan kepada pelaku usaha mikro

17) Tetap melaksanakan fasilitasi pemasaran produk kepada pelaku usaha mikro

Secara umum pembangunan dibidang ketenagakerjaan masih diwarnai dengan permasalahan masih tingginya tingkat pengangguran, rendahnya perluasan kesempatan kerja, rendahnya kompetensi dan produktivitas tenaga kerja, belum kondusifnya secara maksimal kondisi hubungan industrial, bertambahnya usia kerja produktif baru.

Isu pembangunan ketenagakerjaan di Kota Pasuruan, memiliki keterkaitan erat dengan upaya pengendalian penduduk. Penduduk merupakan sumber daya utama pembangunan. Namun demikian, pertumbuhan penduduk yang tidak diimbangi dengan pertumbuhan kesempatan kerja, akan menimbulkan masalah pengangguran yang justru kontra produktif dengan pelaksanaan pembangunan.

Penanganan masalah pengangguran, berkaitan erat dengan *supply side* dan *demand side* tenaga kerja. S*upply side* secara kuantitas ditentukan oleh pertambahan kelompok angkatan kerja yang mencari kerja. Secara kualitas ditentukan oleh seberapa jauh tingkat pendidikan dan ketrampilan yang dimiliki oleh calon tenaga kerja. Oleh karena itu, pemerintah Kota Pasuruan secara kontinyu memberi pelatihan kepada calon tenaga kerja serta kesempatan kerja, memberikan layanan informasi pasar kerja. Adapun *demand side* ditentukan oleh siklus kinerja sector-sektor ekonomi.

Penciptaan lapangan kerja perlu didukung oleh penciptaan wirausaha baru, peningkatan kualitas tenaga kerja yang berkompeten dengan memperhatikan pengembangan potensi lokal. Misal, sebagai kota dengan potensi industry mebel yang menonjol, pengembangan wira usahawan perlu dimulai sejak usia sekolah, yang mengarah pada pengembangan produk mebel Kota Pasuruan maupun potensi lokal lainnya.

Perlunya pemahaman perusahaan mengenai sarana hubungan industrial, jaminan sosial dan ketenagakerjaan juga bisa mempengaruhi kondusivitas keharmonisan iklim usaha di wilayah Kota Pasuruan dan sekitarnya. Kemudian pada urusan koperasi dan usaha mikro terdapat isu isu yakni kurangnya akses teknologi dapat menyebabkan koperasi dan UMKM kesulitan bersaing dan meningkatkan pendapatan. Selain itu, iklim investasi yang tidak kondusif dapat menyebabkan investasi rendah dan pertumbuhan ekonomi lambat. Peningkatan investasi yang tidak diimbangi dengan pelatihan dan pengembangan ketrampilan juga dapat menyebabkan sumber daya manusia tidak memiliki kemampuan yang memadai untuk mengelola usaha.

Guna menunjang pencapaian tujuan dan sasaran pembangunan dibidang ketenagakerjaan, faktor sumber daya manusia di lingkungan instansi Dinas Tenaga Kerja, Koprasi dan Usaha Mikro sebaiknya sudah harus terpenuhi berdasarkan peta jabatan. Terbatasnya kebutuhan anggaran belanja juga ikut mempengaruhi keberhasilan pencapaian target sasaran pembangunan di bidang ketenagakerjaan dan koperasi. Adanya usulan anggaran belanja dan kegiatan belum sesuai dengan yang diharapkan, hal ini tercermin setelah melalui proses yang berlaku di pemerintah kota pasuruan mengalami penurunan anggaran setelah ditetapkan pada APBD Kota Pasuruan.

Adanya beberapa pembangunan skala priorotas nasional yang wajib dilaksanakan didaerah setidaknya juga mempengaruhi perencanaan awal yang sudah direncanakan sebelumnya sehinga perlu dilakukan beberapa perubahan perencanaan baik diawal penyusunan perencanaan maupun ditengah-tengah tahun berjalan.

Adanya Visi dan Misi Walikota Pasuruan dan Wakil Walikota Pasuruan Terpilih yang mengarah ke Pembangunan di bidang ketenagakerjaan di Kota Pasuruan sudah harus sejalan dengan program pembangunan nasional maupun internasional seperti NSPK, SPM, SDGs (Suistanable Development Goals) serta GAP.

(Gender Analysis Pathway), yang semuanya harus direncanakan dan dilaksanakan sesuai dengan program dan kegiatan pada Dinas Tenaga Kerja Koperasi dan UM Kota Pasuruan melalui Indikator Kinerja secara terukur. Untuk meningkatkan ekonomi masyarakat, perlu dilakukan beberapa upaya, yaitu peningkatan sarana prasarana jalan untuk kelancaran logistik, peningkatan akses teknologi untuk meningkatkan daya saing UMKM, menciptakan iklim investasi yang kondusif untuk penyerapan tenaga kerja, peningkatan investasi yang diimbangi dengan pelatihan dan pengembangan ketrampilan sumber daya manusia, peningkatan kapasitas sumber daya manusia melalui pelatihan ketrampilan dan kewirausahaan, serta peningkatan akses terhadap kredit mikro dan dukungan bagi UMKM untuk pengembangan ekonomi masyarakat miskin.

Berpijak pada adanya beberapa isu-isu tersebut diatas yang berpotensi menjadikan suatu permasalahan dibidang ketenagakerjaan, penanganannya dibutuhkan beberapa strategi yang juga sejalan dan bersinergi dengan kementrian/lembaga ditingkat pusat maupun propinsi melalui hasil pemetaan rencana kerja program dan kegiatan, yaitu :

1) Sinkronisasi jenis pelatihan dengan kebutuhan lowongan pekerjaan/pasar kerja yang tersedia,
2) Menangkap peluang dimasa paska pandemi seperti pelatihan dan pemagangan kerja untuk menjawab potensi pengangguran yang banyak di skala SMA dan perguruan tinggi,
3) Melakukan kerjasama dengan dunia usaha dan dunia industri dalam hal pemagangan,
4) Melakukan kerjasama dengan Balai Latihan Kerja (BLK) Propinsi Jawa Timur dan LPK Swasta dalam hal pelaksanaan pelatihan berbasis kompetensi,
5) Membangun dan mengintensifkan komunikasi dengan pelaku usaha untuk membina hubungan baik dengan pelaku usaha,
6) Memberikan sosialisasi dan edukasi dengan tema motivasi kerja non formal/soft skill bahwa bekerja tidak harus kantoran dengan melibatkan tokoh sukses skala lokal dan mileneal,
7) Melaksanakan koordinasi intensif dengan BKK dalam hal peningkatan kesempatan kerja,
8) Mendesain program pembangunan Kota Pasuruan (fisik/non fisik) yang dapat menyerap tenaga kerja agar muncul lapangan usaha di Kota Pasuruan,
9) Mendesain program kegiatan pemetaan sektor swasta yang membutuhkan tenaga supporting, yang hasilnya bisa dibuatkan skema kolaborasi dengan

pihak swasta (perumahan, perusahaan, perbankan, industri dan sektor lainnya) untuk menyerap tenaga kerja sebagai tenaga kerja supporting (cleaning service, driver, security, dll),

10) Membangun sistem/aplikasi terintergrasi untuk para pencari kerja,
11) Membangun dan mengintensifkan komunikasi dengan pelaku usaha untuk membina hubungan baik dengan pelaku usaha,
12) Melaksanakan sosialisasi pembentukan sarana hubungan industrial, jaminan sosial dan ketenagakerjaan,
13) Melaksanakan pembinaan sarana hubungan industrial, jaminan sosial dan ketenagakerjaan,
14) Fasilitasi penanganan keselamatan dan kesehatan kerja serta hak buruh,
15) Memaksimalkan pembentukan dan fungsi LKS Tripartit dan LKS Bipartit di perusahaan.
16) Meningkatkan pendampingan atau sosialisasi pentingnya RAT kepada koperasi yang belum melaksanakan
17) Lanjutkan pendampingan teknis untuk memperkuat tata kelola koperasi
18) Evaluasi berkala terhadap pengurus koperasi untuk memastikan penerapan standar kesehatan koperasi
19) Perluas pelatihan yang relevan, khususnya untuk koperasi yang belum memiliki produk unggulan
20) Fokus pada pelatihan peningkatkan omzet dan inovasi produk koperasi melaksanakan kegiatan monitoring dan evaluasi pada pelaku usaha mikro
21) Melaksanakan pendampingan kepada pelaku usaha mikro
22) Tetap melaksanakan fasilitasi pemasaran produk kepada pelaku usaha mikro

2.5. Review terhadap Rancangan Awal RKPD

Rencana Kerja Dinas Tenaga Kerja Kota Pasuruan merupakan rencana pembangunan tahunan yang pada dasarnya disusun untuk mewujudkan Kota Pasuruan, dengan berbagai potensi sumber daya manusia dan ekonomi, dihadapkan pada tantangan besar dalam meningkatkan kualitas tenaga kerja yang terampil dan profesional, serta memastikan inklusivitas dan pengurangan tingkat kemiskinan. Untuk itu, Dinas Tenaga Kerja memiliki peran penting dalam menyukseskan **misi ke-4 Walikota Pasuruan, yaitu "Meningkatkan Kesejahteraan Masyarakat berorientasi pada peran Kepemudaan, Kebudayaan dan Harmonisasi Sosial"**, yang sejalan dengan upaya peningkatan kesejahteraan masyarakat melalui pemberdayaan tenaga kerja, pengembangan keterampilan, serta peningkatan kesempatan kerja yang lebih merata dan inklusif, berperan aktif dalam pengembangan ketrampilan para pencari kerja sehingga bisa bersaing dalam pasar global pada produknya. Pada Misi 4 untuk meningkatkan pendapatan masyarakat Dinas Tenaga Kerja, Koperasi dan Usaha Mikro melakukan pembinaan, pelatihan dan pemberdayaan terhadap masyarakat sehingga sumber daya manusia yang dihasilkan meningkat. Dalam Upaya peningkatan omset para pelaku usaha mikro merupakan program pendukung Misi 3 “Akselerasi Pertumbuhan Ekonomi yang berkelanjutan Berbasis Potensi Lokal”.

Mengingat arti strategis dokumen Renja PD dalam mendukung

penyelenggaraan program pembangunan tahunan pemerintah daerah, maka sejak awal tahapan penyusunan hingga penetapan dokumen Renja PD harus mengikuti tata cara dan alur penyusunannya sebagaimana tertuang dalam Peraturan Pemerintah Nomor 8 Tahun 2008 tentang `Tahapan, Tata Cara Penyusunan, Pengendalian dan Evaluasi Pelaksanaan Rencana Pembangunan Daerah.

Rencana Pembangunan Tahunan Perangkat Daerah, yang selanjutnya disebut Rencana Kerja Perangkat Daerah (Renja-PD), adalah dokumen perencanaan Perangkat Daerah untuk periode 1 (satu) tahun. Rencana Kerja (Renja) Dinas Tenaga Kerja, Koperasi dan Usaha Mikro Kota Pasuruan adalah dokumen perencanaan program kegiatan jangka 1 (satu) tahunan yang disusun untuk menjamin keterkaitan dan konsistensi antara perencanaan, penganggaran, pelaksanaan dan pengawasan serta merupakan bagian yang tidak terpisahkan dalam tahapan penyusunan Rancangan Anggaran Pendapatan dan Belanja Daerah (R-APBD) yang terdiri dari RKPD, Kebijakan Umum APBD (KUA), Prioritas dan Plafon Anggaran Sementara (PPAS) serta Rencana Kerja dan Anggaran (RKA) Perangkat Daerah (PD), dengan memperhatikan hasil kinerja pembangunan yang dicapai pada tahun sebelumnya serta situasi dan kondisi di tahun berjalan.

Pada saat rancangan awal RKPD tahun 2026, Dinas Tenaga Kerja, Koperasi dan Usaha Mikro mengusulkan anggaran program dan kegiatan mengacu pada tujuan, sasaran, indikator dan target-target yang tertera pada RPJMD Kota Pasuruan 2025-2029 dan Renstra Disnaker Kota Pasuruan 2025-2029 serta berdasarkan hasil musrenbang dan forum pemangku kepentingan maupun pokir DPRD kota Pasuruan.

Namun berdasarkan hasil analisa kebutuhan ada beberapa perbedaan ataupun perubahan terkait dengan jumlah anggaran, nama kegiatan, sub kegiatan, indikator, target-target. Hal ini disebabkan adanya pemutakhiran klasifikasi, kodefikasi dan nomenklatur serta penerapan penggunaan aplikasi SIPD, adanya skala prioritas pembangunan pada tahun 2026 yang direncanakan serta terbatasnya anggaran yang tersedia, sehingga Dinas Tenaga Kerja, Koperasi dan Usaha Mikro harus bisa menyesuaikan kebutuhan anggaran belanja dan kegiatan sesuai hasil analisa kebutuhan.

Pada perjalanan kegiatan Rancangan awal Rencana Kerja Tahun 2026 terdapat perubahan serta penyesuaian kebutuhan dalam pelaksanaan program dan kegiatan yang akan dilaksanakan oleh Dinas Tenaga Kerja, Koperasi dan Usaha Mikro Tahun 2026 sehingga merubah beberapa sub pagu anggaran.

Tabel 2.3
REVIEW TERHADAP RANCANGAN AWAL RKPD TAHUN

RANCANGAN AWAL RKPD					HASIL ANALISIS KEBUTUHAN				
NO	URUSAN / BIDANG URUSAN / PROGRAM / KEGIATAN / SUB KEGIATAN	INDIKATOR PROGRAM / KEGIATAN / SUB KEGIATAN	CAPAIAN KINERJA DAN KERANGKA PENDANAAN		URUSAN / BIDANG URUSAN / PROGRAM / KEGIATAN / SUB KEGIATAN	INDIKATOR PROGRAM / KEGIATAN / SUB KEGIATAN	CAPAIAN KINERJA DAN KERANGKA PENDANAAN		PERANGKAT DAERAH PENANGGUNG JAWAB
			TARGET 2026	PAGU INDIKATIF (Rp)			TARGET 2026	PAGU INDIKATIF (Rp)	
	DINAS TENAGA KERJA, KOPERASI DAN USAHA MIKRO			15.677.162.856,00	DINAS TENAGA KERJA, KOPERASI DAN USAHA MIKRO			15.677.162.855,90	
	URUSAN PEMERINTAHAN WAJIB YANG TIDAK BERKAITAN DENGAN PELAYANAN DASAR			15.677.162.856,00	URUSAN PEMERINTAHAN WAJIB YANG TIDAK BERKAITAN DENGAN PELAYANAN DASAR			15.677.162.855,90	
	URUSAN PEMERINTAHAN BIDANG TENAGA KERJA			14.976.189.456,00	URUSAN PEMERINTAHAN BIDANG TENAGA KERJA			14.976.189.455,90	
1,	PROGRAM PENUNJANG URUSAN PEMERINTAHAN DAERAH KABUPATEN/KOTA	*Level Maturitas SPIP Perangkat Daerah*	3	10.105.653.239,00	PROGRAM PENUNJANG URUSAN PEMERINTAHAN DAERAH KABUPATEN/KOTA	*Level Maturitas SPIP Perangkat Daerah*	3	10.105.653.238,90	
		Nilai SAKIP Perangkat Daerah	77,7			*Nilai SAKIP Perangkat Daerah*	77,7		
	Perencanaan, Penganggaran, dan Evaluasi Kinerja Perangkat Daerah	*Jumlah dokumen Perencanaan, Penganggaran, dan Evaluasi Kinerja Perangkat Daerah*	11 Dokumen	36.510.700,00	Perencanaan, Penganggaran, dan Evaluasi Kinerja Perangkat Daerah	*Jumlah dokumen Perencanaan, Penganggaran, dan Evaluasi Kinerja Perangkat Daerah*	11 Dokumen	36.510.700,00	DINAS TENAGA KERJA, KOPERASI DAN USAHA MIKRO

	Penyusunan Dokumen Perencanaan Perangkat Daerah				Penyusunan Dokumen Perencanaan Perangkat Daerah				
		Jumlah Dokumen Perencanaan Perangkat Daerah	6 Dokumen	23.545.700,00		*Jumlah Dokumen Perencanaan Perangkat Daerah*	6 Dokumen	23.545.700,00	DINAS TENAGA KERJA, KOPERASI DAN USAHA MIKRO
	Koordinasi dan Penyusunan Laporan Capaian Kinerja dan Ikhtisar Realisasi Kinerja SKPD				Koordinasi dan Penyusunan Laporan Capaian Kinerja dan Ikhtisar Realisasi Kinerja SKPD				
		Jumlah Laporan Capaian Kinerja dan Ikhtisar Realisasi Kinerja SKPD dan Laporan Hasil Koordinasi Penyusunan Laporan Capaian Kinerja dan Ikhtisar Realisasi Kinerja SKPD	5 Laporan	9.232.200,00		*Jumlah Laporan Capaian Kinerja dan Ikhtisar Realisasi Kinerja SKPD dan Laporan Hasil Koordinasi Penyusunan Laporan Capaian Kinerja dan Ikhtisar Realisasi Kinerja SKPD*	5 Laporan	9.232.200,00	DINAS TENAGA KERJA, KOPERASI DAN USAHA MIKRO
	Evaluasi Kinerja Perangkat Daerah				Evaluasi Kinerja Perangkat Daerah				
		Jumlah Laporan Evaluasi Kinerja Perangkat Daerah	1 Laporan	3.732.800,00		*Jumlah Laporan Evaluasi Kinerja Perangkat Daerah*	1 Laporan	3.732.800,00	DINAS TENAGA KERJA, KOPERASI DAN USAHA MIKRO
	Administrasi Keuangan Perangkat Daerah	*Jumlah Laporan Pertanggungjawaban keuangan*	17 Laporan	8.587.314.393,00	Administrasi Keuangan Perangkat Daerah	*Jumlah Laporan Pertanggungjawaban keuangan*	17 Laporan	8.587.314.392,90	DINAS TENAGA KERJA, KOPERASI DAN USAHA MIKRO
	Penyediaan Gaji dan Tunjangan ASN				Penyediaan Gaji dan Tunjangan ASN				
		Jumlah Orang yang Menerima Gaji dan Tunjangan ASN	54 Orang/bulan	8.536.717.193,00		*Jumlah Orang yang Menerima Gaji dan Tunjangan ASN*	54 Orang/bulan	8.536.717.192,90	DINAS TENAGA KERJA, KOPERASI DAN USAHA MIKRO

	Koordinasi dan Penyusunan Laporan Keuangan Bulanan/ Triwulanan/ Semesteran SKPD				Koordinasi dan Penyusunan Laporan Keuangan Bulanan/ Triwulanan/ Semesteran SKPD				
		Jumlah Laporan Keuangan Bulanan/ Triwulanan/ Semesteran SKPD dan Laporan Koordinasi Penyusunan Laporan Keuangan Bulanan/Triwulana n/Semesteran SKPD	13 Laporan	50.597.200,00		*Jumlah Laporan Keuangan Bulanan/ Triwulanan/ Semesteran SKPD dan Laporan Koordinasi Penyusunan Laporan Keuangan Bulanan/Triwulana n/Semesteran SKPD*	13 Laporan	50.597.200,00	DINAS TENAGA KERJA, KOPERASI DAN USAHA MIKRO
	Administrasi Barang Milik Daerah pada Perangkat Daerah	*Jumlah Laporan Pengelolaan Barang Milik Daerah*	4 Laporan	17.911.800,00	Administrasi Barang Milik Daerah pada Perangkat Daerah	*Jumlah Laporan Pengelolaan Barang Milik Daerah*	4 Laporan	17.911.800,00	DINAS TENAGA KERJA, KOPERASI DAN USAHA MIKRO
	Rekonsiliasi dan Penyusunan Laporan Barang Milik Daerah pada SKPD				Rekonsiliasi dan Penyusunan Laporan Barang Milik Daerah pada SKPD				
		Jumlah Laporan Rekonsiliasi dan Penyusunan Laporan Barang Milik Daerah pada SKPD	4 Laporan	17.911.800,00		*Jumlah Laporan Rekonsiliasi dan Penyusunan Laporan Barang Milik Daerah pada SKPD*	4 Laporan	17.911.800,00	DINAS TENAGA KERJA, KOPERASI DAN USAHA MIKRO
	Administrasi Kepegawaian Perangkat Daerah	*Jumlah dokumen ketatausahaan dan kepegawaian*	12 Dokumen	11.539.100,00	Administrasi Kepegawaian Perangkat Daerah	*Jumlah dokumen ketatausahaan dan kepegawaian*	12 Dokumen	11.539.100,00	DINAS TENAGA KERJA, KOPERASI DAN USAHA MIKRO
	Pendataan dan Pengolahan Administrasi Kepegawaian				Pendataan dan Pengolahan Administrasi Kepegawaian				
		Jumlah Dokumen Pendataan dan Pengolahan Administrasi Kepegawaian	17 Dokumen	11.539.100,00		*Jumlah Dokumen Pendataan dan Pengolahan Administrasi Kepegawaian*	17 Dokumen	11.539.100,00	DINAS TENAGA KERJA, KOPERASI DAN USAHA MIKRO

	Administrasi Umum Perangkat Daerah	*Jumlah Laporan Penyediaan Barang dan Jasa*	6 Laporan	248.282.600,00	Administrasi Umum Perangkat Daerah	*Jumlah Laporan Penyediaan Barang dan Jasa*	6 Laporan	248.282.600,00	DINAS TENAGA KERJA, KOPERASI DAN USAHA MIKRO
	Penyediaan Komponen Instalasi Listrik/Penerangan Bangunan Kantor				Penyediaan Komponen Instalasi Listrik/Penerangan Bangunan Kantor				
		Jumlah Paket Komponen Instalasi Listrik/Penerangan Bangunan Kantor yang Disediakan	15 Paket	19.857.700,00		*Jumlah Paket Komponen Instalasi Listrik/Penerangan Bangunan Kantor yang Disediakan*	15 Paket	19.857.700,00	DINAS TENAGA KERJA, KOPERASI DAN USAHA MIKRO
	Penyediaan Barang Cetakan dan Penggandaan				Penyediaan Barang Cetakan dan Penggandaan				
		Jumlah Paket Barang Cetakan dan Penggandaan yang Disediakan	10 Paket	20.876.700,00		*Jumlah Paket Barang Cetakan dan Penggandaan yang Disediakan*	10 Paket	20.876.700,00	DINAS TENAGA KERJA, KOPERASI DAN USAHA MIKRO
	Penyediaan Bahan Bacaan dan Peraturan Perundang-undangan				Penyediaan Bahan Bacaan dan Peraturan Perundang-undangan				
		Jumlah Dokumen Bahan Bacaan dan Peraturan Perundang-Undangan yang Disediakan	12 Dokumen	8.817.600,00		*Jumlah Dokumen Bahan Bacaan dan Peraturan Perundang-Undangan yang Disediakan*	12 Dokumen	8.817.600,00	DINAS TENAGA KERJA, KOPERASI DAN USAHA MIKRO
	Penyediaan Bahan/Material				Penyediaan Bahan/Material				
		Jumlah Paket Bahan/Material yang Disediakan	2 Paket	16.404.000,00		*Jumlah Paket Bahan/Material yang Disediakan*	2 Paket	16.404.000,00	DINAS TENAGA KERJA, KOPERASI DAN USAHA MIKRO

	Fasilitasi Kunjungan Tamu				Fasilitasi Kunjungan Tamu				
		Jumlah Laporan Fasilitasi Kunjungan Tamu	12 Laporan	8.160.000,00		*Jumlah Laporan Fasilitasi Kunjungan Tamu*	12 Laporan	8.160.000,00	DINAS TENAGA KERJA, KOPERASI DAN USAHA MIKRO
	Penyelenggaraan Rapat Koordinasi dan Konsultasi SKPD				Penyelenggaraan Rapat Koordinasi dan Konsultasi SKPD				
		Jumlah Laporan Penyelenggaraan Rapat Koordinasi dan Konsultasi SKPD	12 Laporan	174.166.600,00		*Jumlah Laporan Penyelenggaraan Rapat Koordinasi dan Konsultasi SKPD*	12 Laporan	174.166.600,00	DINAS TENAGA KERJA, KOPERASI DAN USAHA MIKRO
	Pengadaan Barang Milik Daerah Penunjang Urusan Pemerintah Daerah	*Jumlah barang milik daerah yang disediakan*	26 unit	187.132.500,00	Pengadaan Barang Milik Daerah Penunjang Urusan Pemerintah Daerah	*Jumlah barang milik daerah yang disediakan*	26 unit	187.132.500,00	DINAS TENAGA KERJA, KOPERASI DAN USAHA MIKRO
	Pengadaan Mebel				Pengadaan Mebel				
		Jumlah Paket Mebel yang Disediakan	17 Unit	74.098.000,00		*Jumlah Paket Mebel yang Disediakan*	17 Unit	74.098.000,00	DINAS TENAGA KERJA, KOPERASI DAN USAHA MIKRO
	Pengadaan Peralatan dan Mesin Lainnya				Pengadaan Peralatan dan Mesin Lainnya				
		Jumlah Unit Peralatan dan Mesin Lainnya yang Disediakan	9 Unit	113.034.500,00		*Jumlah Unit Peralatan dan Mesin Lainnya yang Disediakan*	9 Unit	113.034.500,00	DINAS TENAGA KERJA, KOPERASI DAN USAHA MIKRO

	Penyediaan Jasa Penunjang Urusan Pemerintahan Daerah	*Jumlah Laporan Penyediaan Jasa Penunjang Urusan Pemerintahan Daerah*	36 Laporan	611.799.446,00	Penyediaan Jasa Penunjang Urusan Pemerintahan Daerah	*Jumlah Laporan Penyediaan Jasa Penunjang Urusan Pemerintahan Daerah*	36 Laporan	611.799.446,00	DINAS TENAGA KERJA, KOPERASI DAN USAHA MIKRO
	Penyediaan Jasa Surat Menyurat				Penyediaan Jasa Surat Menyurat				
		Jumlah Laporan Penyediaan Jasa Surat Menyurat	12 Laporan	4.500.000,00		*Jumlah Laporan Penyediaan Jasa Surat Menyurat*	12 Laporan	4.500.000,00	DINAS TENAGA KERJA, KOPERASI DAN USAHA MIKRO
	Penyediaan Jasa Komunikasi, Sumber Daya Air dan Listrik				Penyediaan Jasa Komunikasi, Sumber Daya Air dan Listrik				
		Jumlah Laporan Penyediaan Jasa Komunikasi, Sumber Daya Air dan Listrik yang Disediakan	12 Laporan	198.561.696,00		*Jumlah Laporan Penyediaan Jasa Komunikasi, Sumber Daya Air dan Listrik yang Disediakan*	12 Laporan	198.561.696,00	DINAS TENAGA KERJA, KOPERASI DAN USAHA MIKRO
	Penyediaan Jasa Pelayanan Umum Kantor				Penyediaan Jasa Pelayanan Umum Kantor				
		Jumlah Laporan Penyediaan Jasa Pelayanan Umum Kantor yang Disediakan	12 Laporan	408.737.750,00		*Jumlah Laporan Penyediaan Jasa Pelayanan Umum Kantor yang Disediakan*	12 Laporan	408.737.750,00	DINAS TENAGA KERJA, KOPERASI DAN USAHA MIKRO
	Pemeliharaan Barang Milik Daerah Penunjang Urusan Pemerintahan Daerah	*Jumlah Barang Milik Daerah yang terpelihara*	18 Unit	405.162.700,00	Pemeliharaan Barang Milik Daerah Penunjang Urusan Pemerintahan Daerah	*Jumlah Barang Milik Daerah yang terpelihara*	18 Unit	405.162.700,00	DINAS TENAGA KERJA, KOPERASI DAN USAHA MIKRO
	Penyediaan Jasa Pemeliharaan, Biaya Pemeliharaan, dan Pajak Kendaraan Perorangan Dinas atau Kendaraan Dinas Jabatan				Penyediaan Jasa Pemeliharaan, Biaya Pemeliharaan, dan Pajak Kendaraan Perorangan Dinas atau Kendaraan Dinas Jabatan				

		Jumlah Kendaraan Perorangan Dinas atau Kendaraan Dinas Jabatan yang Dipelihara dan dibayarkan Pajaknya	2 Unit	86.340.000,00		*Jumlah Kendaraan Perorangan Dinas atau Kendaraan Dinas Jabatan yang Dipelihara dan dibayarkan Pajaknya*	2 Unit	86.340.000,00	DINAS TENAGA KERJA, KOPERASI DAN USAHA MIKRO
	Penyediaan Jasa Pemeliharaan, Biaya Pemeliharaan, Pajak dan Perizinan Kendaraan Dinas Operasional atau Lapangan				Penyediaan Jasa Pemeliharaan, Biaya Pemeliharaan, Pajak dan Perizinan Kendaraan Dinas Operasional atau Lapangan				
		Jumlah Kendaraan Dinas Operasional atau Lapangan yang Dipelihara dan dibayarkan Pajak dan Perizinannya	16 Unit	184.030.000,00		*Jumlah Kendaraan Dinas Operasional atau Lapangan yang Dipelihara dan dibayarkan Pajak dan Perizinannya*	16 Unit	184.030.000,00	DINAS TENAGA KERJA, KOPERASI DAN USAHA MIKRO
	Pemeliharaan Mebel				Pemeliharaan Mebel				
		Jumlah Mebel yang Dipelihara	26 Unit	2.080.000,00		*Jumlah Mebel yang Dipelihara*	26 Unit	2.080.000,00	DINAS TENAGA KERJA, KOPERASI DAN USAHA MIKRO
	Pemeliharaan Peralatan dan Mesin Lainnya				Pemeliharaan Peralatan dan Mesin Lainnya				
		Jumlah Peralatan dan Mesin Lainnya yang Dipelihara	57 Unit	39.412.700,00		*Jumlah Peralatan dan Mesin Lainnya yang Dipelihara*	57 Unit	39.412.700,00	DINAS TENAGA KERJA, KOPERASI DAN USAHA MIKRO
	Pemeliharaan/Rehabilitasi Gedung Kantor dan Bangunan Lainnya				Pemeliharaan/Rehabilitasi Gedung Kantor dan Bangunan Lainnya				
		Jumlah Gedung Kantor dan Bangunan Lainnya yang Dipelihara/Direhabilitasi	1 Unit	93.300.000,00		*Jumlah Gedung Kantor dan Bangunan Lainnya yang Dipelihara/Direhabilitasi*	1 Unit	93.300.000,00	DINAS TENAGA KERJA, KOPERASI DAN USAHA MIKRO

2,	PROGRAM PERENCANAAN TENAGA KERJA	*Persentase Program dan Kegiatan yang mengacu Perencanaan Tenaga Kerja*	43 %	100.000.000,00	PROGRAM PERENCANAAN TENAGA KERJA	*Persentase Program dan Kegiatan yang mengacu Perencanaan Tenaga Kerja*	43 %	100.000.000,00	
	Penyusunan Rencana Tenaga Kerja (RTK)	*jumlah program dan kegiatan yang mengacu perencanaan tenaga kerja*	11 program dan kegiatan	100.000.000,00	Penyusunan Rencana Tenaga Kerja (RTK)	*jumlah program dan kegiatan yang mengacu perencanaan tenaga kerja*	11 program dan kegiatan	100.000.000,00	DINAS TENAGA KERJA, KOPERASI DAN USAHA MIKRO
	Penyusunan Rencana Tenaga Kerja Makro				Penyusunan Rencana Tenaga Kerja Makro				
		Jumlah Dokumen Rencana Tenaga Kerja Makro	1 Dokumen	100.000.000,00		*Jumlah Dokumen Rencana Tenaga Kerja Makro*	1 Dokumen	100.000.000,00	DINAS TENAGA KERJA, KOPERASI DAN USAHA MIKRO
3,	PROGRAM PELATIHAN KERJA DAN PRODUKTIVITAS TENAGA KERJA	*Persentase pencari kerja bersertifikat kompetensi*	28 %	2.320.685.617,00	PROGRAM PELATIHAN KERJA DAN PRODUKTIVITAS TENAGA KERJA	*Persentase pencari kerja bersertifikat kompetensi*	28 %	2.320.685.617,00	
	Pelaksanaan Pelatihan berdasarkan Unit Kompetensi	*Persentase pencari kerja yang mendapatkan pelatihan dan pemagangan*	25 %	2.320.685.617,00	Pelaksanaan Pelatihan berdasarkan Unit Kompetensi	*Persentase pencari kerja yang mendapatkan pelatihan dan pemagangan*	25 %	2.320.685.617,00	DINAS TENAGA KERJA, KOPERASI DAN USAHA MIKRO
	Proses Pelaksanaan Pendidikan dan Pelatihan Keterampilan bagi Pencari Kerja berdasarkan Klaster Kompetensi				Proses Pelaksanaan Pendidikan dan Pelatihan Keterampilan bagi Pencari Kerja berdasarkan Klaster Kompetensi				
		Jumlah Tenaga Kerja yang Mendapat Pelatihan Berbasis Kompetensi pada Tahun n	200 Orang	2.320.685.617,00		*Jumlah Tenaga Kerja yang Mendapat Pelatihan Berbasis Kompetensi pada Tahun n*	200 Orang	2.320.685.617,00	DINAS TENAGA KERJA, KOPERASI DAN USAHA MIKRO

4,	PROGRAM PENEMPATAN TENAGA KERJA	*Persentase pencari kerja terdaftar yang telah ditempatkan*	40 %	217.264.600,00	PROGRAM PENEMPATAN TENAGA KERJA	*Persentase pencari kerja terdaftar yang telah ditempatkan*	40 %	217.264.600,00	
	Pelayanan antar Kerja di Daerah Kabupaten/Kota	*Jumlah penempatan tenaga kerja*	400 orang	103.100.000,00	Pelayanan antar Kerja di Daerah Kabupaten/Kota	*Jumlah penempatan tenaga kerja*	400 orang	103.100.000,00	DINAS TENAGA KERJA, KOPERASI DAN USAHA MIKRO
	Penyuluhan dan Bimbingan Jabatan bagi Pencari Kerja				Penyuluhan dan Bimbingan Jabatan bagi Pencari Kerja				
		Jumlah Pencari Kerja yang Mendapatkan Penyuluhan dan Bimbingan Jabatan	200 Orang	13.300.000,00		*Jumlah Pencari Kerja yang Mendapatkan Penyuluhan dan Bimbingan Jabatan*	200 Orang	13.300.000,00	DINAS TENAGA KERJA, KOPERASI DAN USAHA MIKRO
	Perluasan Kesempatan Kerja								
		Jumlah Tenaga Kerja yang Diberdayakan Melalui program Perluasan Kesempatan Kerja	40 Orang	89.800.000,00		*Jumlah Tenaga Kerja yang Diberdayakan Melalui program Perluasan Kesempatan Kerja*	40 Orang	89.800.000,00	DINAS TENAGA KERJA, KOPERASI DAN USAHA MIKRO
	Pengelolaan Informasi Pasar Kerja	*Jumlah informasi lowongan Kerja Terdaftar*	195 informasi	114.164.600,00	Pengelolaan Informasi Pasar Kerja	*Jumlah informasi lowongan Kerja Terdaftar*	195 informasi	114.164.600,00	DINAS TENAGA KERJA, KOPERASI DAN USAHA MIKRO
	Pelayanan dan Penyediaan Informasi Pasar Kerja Online				Pelayanan dan Penyediaan Informasi Pasar Kerja Online				
		Jumlah Pencari dan Pemberi Kerja yang Terdaftar dalam Pasar Kerja Melalui Sistem Online (Karir Hub)	1000 Orang	54.164.600,00		*Jumlah Pencari dan Pemberi Kerja yang Terdaftar dalam Pasar Kerja Melalui Sistem Online (Karir Hub)*	1000 Orang	54.164.600,00	DINAS TENAGA KERJA, KOPERASI DAN USAHA MIKRO

	Job Fair/Bursa Kerja				Job Fair/Bursa Kerja				
		Jumlah Pencari Kerja yang Mendapatkan Pekerjaan Melalui Job Fair/Bursa Kerja	200 Orang	60.000.000,00		*Jumlah Pencari Kerja yang Mendapatkan Pekerjaan Melalui Job Fair/Bursa Kerja*	200 Orang	60.000.000,00	DINAS TENAGA KERJA, KOPERASI DAN USAHA MIKRO
5,	PROGRAM HUBUNGAN INDUSTRIAL	*Persenatse perusahaan yang menerapkan tata kelola kerja yang layak*	74 %	2.232.586.000,00	PROGRAM HUBUNGAN INDUSTRIAL	*Persenatse perusahaan yang menerapkan tata kelola kerja yang layak*	74 %	2.232.586.000,00	
	Pengesahan Peraturan Perusahaan dan Pendaftaran Perjanjian Kerja Bersama untuk Perusahaan yang Hanya Beroperasi dalam 1 (Satu) Daerah Kabupaten/Kota	*Persentase perusahaan yang menerapkan sarana HI*	63 %	51.650.900,00	Pengesahan Peraturan Perusahaan dan Pendaftaran Perjanjian Kerja Bersama untuk Perusahaan yang Hanya Beroperasi dalam 1 (Satu) Daerah Kabupaten/Kota	*Persentase perusahaan yang menerapkan sarana HI*	63 %	51.650.900,00	DINAS TENAGA KERJA, KOPERASI DAN USAHA MIKRO
	Penyelenggaraan Pendataan dan Informasi Sarana Hubungan Industrial dan Jaminan Sosial Tenaga Kerja serta Pengupahan				Penyelenggaraan Pendataan dan Informasi Sarana Hubungan Industrial dan Jaminan Sosial Tenaga Kerja serta Pengupahan				
		Jumlah Data dan Informasi Sarana HI (PP/PKB, Struktur Skala Upah, dan LKS Bipartit) dan Pekerja yang Terdaftar sebagai Peserta Jamsostek serta Pengupahan	3 Laporan	51.650.900,00		*Jumlah Data dan Informasi Sarana HI (PP/PKB, Struktur Skala Upah, dan LKS Bipartit) dan Pekerja yang Terdaftar sebagai Peserta Jamsostek serta Pengupahan*	3 Laporan	51.650.900,00	DINAS TENAGA KERJA, KOPERASI DAN USAHA MIKRO

	Pencegahan dan Penyelesaian Perselisihan Hubungan Industrial, Mogok Kerja dan Penutupan Perusahaan di Daerah Kabupaten/Kota	*Persentase penyelesaian perselisihan hubungan industrial*	80 %	2.180.935.100,00	Pencegahan dan Penyelesaian Perselisihan Hubungan Industrial, Mogok Kerja dan Penutupan Perusahaan di Daerah Kabupaten/Kota	*Persentase penyelesaian perselisihan hubungan industrial*	80 %	2.180.935.100,00	DINAS TENAGA KERJA, KOPERASI DAN USAHA MIKRO
	Penyelesaian Perselisihan Hubungan Industrial, Mogok Kerja, dan Penutupan Perusahaan yang Berakibat/Berdampak pada Kepentingan di 1 (satu) Daerah Kabupaten/Kota				Penyelesaian Perselisihan Hubungan Industrial, Mogok Kerja, dan Penutupan Perusahaan yang Berakibat/Berdampak pada Kepentingan di 1 (satu) Daerah Kabupaten/Kota				
		Jumlah Perkara Perselisihan yang Terselesaikan	5 Perkara	5.862.300,00		*Jumlah Perkara Perselisihan yang Terselesaikan*	5 Perkara	5.862.300,00	DINAS TENAGA KERJA, KOPERASI DAN USAHA MIKRO
	Pengembangan Pelaksanaan Jaminan Sosial Tenaga Kerja dan Fasilitas Kesejahteraan Pekerja				Pengembangan Pelaksanaan Jaminan Sosial Tenaga Kerja dan Fasilitas Kesejahteraan Pekerja				
		Terlaksananya Program Jaminan Sosial Tenaga Kerja dan Fasilitas Kesejahteraan Pekerja	10500 Orang	2.175.072.800,00		*Terlaksananya Program Jaminan Sosial Tenaga Kerja dan Fasilitas Kesejahteraan Pekerja*	10500 Orang	2.175.072.800,00	DINAS TENAGA KERJA, KOPERASI DAN USAHA MIKRO
	URUSAN PEMERINTAHAN BIDANG KOPERASI, USAHA KECIL, DAN MENENGAH			700.973.400,00	URUSAN PEMERINTAHAN BIDANG KOPERASI, USAHA KECIL, DAN MENENGAH			700.973.400,00	
1,	PROGRAM PENGAWASAN DAN PEMERIKSAAN KOPERASI	*Persentase koperasi mendapat pemeriksaan dan pengawasan*	66.1 %	38.454.300,00	PROGRAM PENGAWASAN DAN PEMERIKSAAN KOPERASI	*Persentase koperasi mendapat pemeriksaan dan pengawasan*	66.1 %	38.454.300,00	

	Pemeriksaan dan Pengawasan Koperasi, Koperasi Simpan Pinjam/Unit Simpan Pinjam Koperasi yang Wilayah Keanggotaannya dalam Daerah Kabupaten/ Kota	*Persentase Koperasi Yang Melaksanakan RAT*	50.4 %	38.454.300,00	Pemeriksaan dan Pengawasan Koperasi, Koperasi Simpan Pinjam/Unit Simpan Pinjam Koperasi yang Wilayah Keanggotaannya dalam Daerah Kabupaten/ Kota	*Persentase Koperasi Yang Melaksanakan RAT*	50.4 %	38.454.300,00	DINAS TENAGA KERJA, KOPERASI DAN USAHA MIKRO
	Pelaksanaan Proses Pemeriksaan dan Pengawasan Koperasi yang Wilayah Keanggotaannya Daerah Kabupaten/Kota				Pelaksanaan Proses Pemeriksaan dan Pengawasan Koperasi yang Wilayah Keanggotaannya Daerah Kabupaten/Kota				
		Jumlah Koperasi yang telah dilakukan Pemeriksaan dan Pengawasan	80 Unit Usaha	38.454.300,00		*Jumlah Koperasi yang telah dilakukan Pemeriksaan dan Pengawasan*	80 Unit Usaha	38.454.300,00	DINAS TENAGA KERJA, KOPERASI DAN USAHA MIKRO
2,	PROGRAM PENILAIAN KESEHATAN KSP/USP KOPERASI	*Prosentase Koperasi Sehat*	14 %	13.779.600,00	PROGRAM PENILAIAN KESEHATAN KSP/USP KOPERASI	*Prosentase Koperasi Sehat*	14 %	13.779.600,00	
	Penilaian Kesehatan Koperasi Simpan Pinjam/Unit Simpan Pinjam Koperasi yang Wilayah Keanggotaanya dalam 1 (Satu) Daerah Kabupaten/Kota	*Prosentase Koperasi yang dinilai kesehatannya*	48.7 %	13.779.600,00	Penilaian Kesehatan Koperasi Simpan Pinjam/Unit Simpan Pinjam Koperasi yang Wilayah Keanggotaanya dalam 1 (Satu) Daerah Kabupaten/Kota	*Prosentase Koperasi yang dinilai kesehatannya*	48.7 %	13.779.600,00	DINAS TENAGA KERJA, KOPERASI DAN USAHA MIKRO
	Pelaksanaan Penilaian Kesehatan KSP/USP Koperasi Kewenangan Kabupaten/Kota				Pelaksanaan Penilaian Kesehatan KSP/USP Koperasi Kewenangan Kabupaten/Kota				
		Jumlah Unit Usaha Koperasi yang Telah Dilakukan Penilaian Kesehatan	57 Unit Usaha	13.779.600,00		*Jumlah Unit Usaha Koperasi yang Telah Dilakukan Penilaian Kesehatan*	57 Unit Usaha	13.779.600,00	DINAS TENAGA KERJA, KOPERASI DAN USAHA MIKRO

3,	PROGRAM PENDIDIKAN DAN LATIHAN PERKOPERASIAN	*Prosentase Koperasi Yang Mendapat Pendidikan dan Pelatihan*	56.2 %	212.330.700,00	PROGRAM PENDIDIKAN DAN LATIHAN PERKOPERASIAN	*Prosentase Koperasi Yang Mendapat Pendidikan dan Pelatihan*	56.2 %	212.330.700,00	
	Pendidikan dan Latihan Perkoperasian Bagi Koperasi yang Wilayah Keanggotaan dalam Daerah Kabupaten/Kota	*Jumlah koperasi yang mendapatkan pendidikan dan pelatihan*	68 KOPERASI	212.330.700,00	Pendidikan dan Latihan Perkoperasian Bagi Koperasi yang Wilayah Keanggotaan dalam Daerah Kabupaten/Kota	*Jumlah koperasi yang mendapatkan pendidikan dan pelatihan*	68 KOPERASI	212.330.700,00	DINAS TENAGA KERJA, KOPERASI DAN USAHA MIKRO
	Peningkatan Pemahaman dan Pengetahuan Perkoperasian serta Kapasitas dan Kompetensi SDM Koperasi				Peningkatan Pemahaman dan Pengetahuan Perkoperasian serta Kapasitas dan Kompetensi SDM Koperasi				
		Jumlah SDM yang Memahami Pengetahuan Perkoperasian	132 Orang	212.330.700,00		*Jumlah SDM yang Memahami Pengetahuan Perkoperasian*	132 Orang	212.330.700,00	DINAS TENAGA KERJA, KOPERASI DAN USAHA MIKRO
4,	PROGRAM PEMBERDAYAAN DAN PERLINDUNGAN KOPERASI	*Prosentase koperasi yang mendapatkan pemberdayaan*	81.98 %	109.940.200,00	PROGRAM PEMBERDAYAAN DAN PERLINDUNGAN KOPERASI	*Prosentase koperasi yang mendapatkan pemberdayaan*	81.98 %	109.940.200,00	
	Pemberdayaan dan Perlindungan Koperasi yang Keanggotaannya dalam Daerah Kabupaten/Kota	*Prosentase Koperasi Yang Meningkat Volume Usahanya*	32.8 %	109.940.200,00	Pemberdayaan dan Perlindungan Koperasi yang Keanggotaannya dalam Daerah Kabupaten/Kota	*Prosentase Koperasi Yang Meningkat Volume Usahanya*	32.8 %	109.940.200,00	DINAS TENAGA KERJA, KOPERASI DAN USAHA MIKRO
	Peningkatan Produktivitas, Nilai Tambah, Akses Pasar, Akses Pembiayaan, Penguatan Kelembagaan, Penataan Manajemen, Standarisasi, dan Restrukturisasi Usaha				Peningkatan Produktivitas, Nilai Tambah, Akses Pasar, Akses Pembiayaan, Penguatan Kelembagaan, Penataan Manajemen, Standarisasi, dan Restrukturisasi Usaha				

		Jumlah Unit Usaha yang Produktif, Bernilai Tambah, Memiliki Akses Pasar, Akses Pembiayaan, Penguatan Kelembagaan, Penataan Manajemen, Standarisasi, dan Restrukturisasi Usaha	20 Unit Usaha	74.290.200,00		*Jumlah Unit Usaha yang Produktif, Bernilai Tambah, Memiliki Akses Pasar, Akses Pembiayaan, Penguatan Kelembagaan, Penataan Manajemen, Standarisasi, dan Restrukturisasi Usaha*	20 Unit Usaha	74.290.200,00	DINAS TENAGA KERJA, KOPERASI DAN USAHA MIKRO
	Fasilitasi Akses Permodalan Koperasi yang Keanggotaannya Daerah Kabupaten/Kota				Fasilitasi Akses Permodalan Koperasi yang Keanggotaannya Daerah Kabupaten/Kota				
		Jumlah Koperasi yang Difasilitasi Permodalannya	45 Unit Usaha	35.650.000,00		*Jumlah Koperasi yang Difasilitasi Permodalannya*	45 Unit Usaha	35.650.000,00	DINAS TENAGA KERJA, KOPERASI DAN USAHA MIKRO
5,	PROGRAM PEMBERDAYAAN USAHA MENENGAH, USAHA KECIL, DAN USAHA MIKRO (UMKM)	*Persentase Usaha mikro bertransformasi dari informal ke formal*	45 %	296.805.000,00	PROGRAM PEMBERDAYAAN USAHA MENENGAH, USAHA KECIL, DAN USAHA MIKRO (UMKM)	*Persentase Usaha mikro bertransformasi dari informal ke formal*	45 %	296.805.000,00	
	Pemberdayaan Usaha Mikro yang Dilakukan Melalui Pendataan, Kemitraan, Kemudahan Perizinan, Penguatan Kelembagaan dan Koordinasi dengan Para Pemangku Kepentingan	*Jumlah Usaha Mikro yang diberikan pendampingan*	270 Unit Usaha	296.805.000,00	Pemberdayaan Usaha Mikro yang Dilakukan Melalui Pendataan, Kemitraan, Kemudahan Perizinan, Penguatan Kelembagaan dan Koordinasi dengan Para Pemangku Kepentingan	*Jumlah Usaha Mikro yang diberikan pendampingan*	270 Unit Usaha	296.805.000,00	DINAS TENAGA KERJA, KOPERASI DAN USAHA MIKRO
	Pemberdayaan Kelembagaan Potensi dan Pengembangan Usaha Mikro				Pemberdayaan Kelembagaan Potensi dan Pengembangan Usaha Mikro				

		Jumlah Unit Usaha yang Telah Menerima Pembinaan dan Pendampingan Terhadap Usaha Mikro	64 Unit Usaha	259.744.900,00		*Jumlah Unit Usaha yang Telah Menerima Pembinaan dan Pendampingan Terhadap Usaha Mikro*	64 Unit Usaha	259.744.900,00	DINAS TENAGA KERJA, KOPERASI DAN USAHA MIKRO
	Peningkatan Pemahaman dan Pengetahuan UMKM serta Kapasitas dan Kompetensi SDM UMKM dan Kewirausahaan melalui Pendidikan dan Pelatihan				Peningkatan Pemahaman dan Pengetahuan UMKM serta Kapasitas dan Kompetensi SDM UMKM dan Kewirausahaan melalui Pendidikan dan Pelatihan				
		Jumlah SDM yang Memahami Pengetahuan Usaha Mikro dan Kewirausahaan	30 Orang	37.060.100,00		*Jumlah SDM yang Memahami Pengetahuan Usaha Mikro dan Kewirausahaan*	30 Orang	37.060.100,00	DINAS TENAGA KERJA, KOPERASI DAN USAHA MIKRO
6,	PROGRAM PENGEMBANGAN UMKM	*Prosentase Usaha Mikro yang lolos kurasi dan memiliki laporan keuangan*	25 %	29.663.600,00	PROGRAM PENGEMBANGAN UMKM	*Prosentase Usaha Mikro yang lolos kurasi dan memiliki laporan keuangan*	25 %	29.663.600,00	
	Pengembangan Usaha Mikro dengan Orientasi Peningkatan Skala Usaha Menjadi Usaha Kecil	*Jumlah Usaha Mikro yang dikembangkan*	70 Unit Usaha	29.663.600,00	Pengembangan Usaha Mikro dengan Orientasi Peningkatan Skala Usaha Menjadi Usaha Kecil	*Jumlah Usaha Mikro yang dikembangkan*	70 Unit Usaha	29.663.600,00	DINAS TENAGA KERJA, KOPERASI DAN USAHA MIKRO
	Pengembangan Usaha Mikro				Pengembangan Usaha Mikro				
		Jumlah Usaha Mikro yang Terfasilitasi	30 Unit Usaha	14.131.500,00		*Jumlah Usaha Mikro yang Terfasilitasi*	30 Unit Usaha	14.131.500,00	DINAS TENAGA KERJA, KOPERASI DAN USAHA MIKRO
	Fasilitasi Inkubator Usaha Mikro				Fasilitasi Inkubator Usaha Mikro				
		Jumlah Usaha Mikro yang Terfasilitasi	40 Unit Usaha	15.532.100,00		*Jumlah Usaha Mikro yang Terfasilitasi*	40 Unit Usaha	15.532.100,00	DINAS TENAGA KERJA, KOPERASI DAN USAHA MIKRO

	J U M L A H	15.677.162.856,00	JUMLAH	15.677.162.855,90	

2.6. Penelaahan Usulan Program dan Kegiatan Masyarakat

Dinas Tenaga Kerja Koperasi dan Usaha Mikro berperan sebagai subyek penyusun perencanaan pembangunan daerah baik yang asalnya dari pemerintah pusat (top down) maupun dari usulan masyarakat (bottom up). Bentuk interaksi antara Dinas Tenaga Kerja dengan masyarakat lebih mengarah kepada hal-hal yang sifatnya perencanaan seperti Musrenbangkel ini. Usulan masyarakat ini dijaring saat musrenbangkel dan musrenbang kecamatan yang kemudian diakomodir hingga pelaksanaan Musrenbang Kota dan Forum Pemangku Kepentingan.

Dalam pelaksanaan Musrenbangkel tahun 2025 menuju perencanaan tahun 2026, untuk PD Dinas Tenaga Kerja Kota Pasuruan sudah ada usulan program dan kegiatan yang berasal langsung dari aspirasi masyarakat, diantaranya keinginan masyarakat untuk mendapatkan beberapa jenis pelatihan ketrampilan serta kesempatan untuk mendapatkan pekerjaan. Selain itu juga ada program dan kegiatan yang mengacu pada program pembangunan nasional maupun propinsi di bidang ketenagakerjaan yang juga disampaikan kepada masyarakat.

Dalam pelaksanaan Forum Pemangku Kepentingan tahun 2025 menuju perencanaan tahun 2026, untuk Dinas Tenaga Kerja, Koperasi dan Usaha Mikro Kota Pasuruan sudah ada usulan program dan kegiatan yang berasal langsung dari aspirasi para pemangku kepentingan diantaranya kegiatan-kegiatan yang melibatkan BKK SMK, Pembekalan bagi siswa calon lulusan sekolah, keterlibatan Lembaga Pelatihan Kerja Swasta dan kegiatan sosialisasi terkait norma ketenagakerjaan/sarana hubungan industrial. Bentuk interaksi antara Dinas Tenaga Kerja dengan para pemangku kepentingan lebih mengarah kepada evaluasi kegiatan ditahun sebelumnya dan usulan keterlibatan para pemangku kepentingan dalam perencanaan dan pelaksanaan kegiatan yang akan dilaksanakan di tahun berikutnya. Selain itu juga ada program dan kegiatan yang mengacu pada program pembangunan nasional maupun propinsi di bidang ketenagakerjaan yang juga disampaikan kepada para pemangku kepentingan.

Adanya isu-isu strategis tentang masalah kemiskinan yang tidak lepas dari banyaknya pengangguran di Kota Pasuruan sampai saat ini masih menjadikan

suatu permasalahan yang timbul di masyarakat Kota Pasuruan, sehingga mendorong pemerintah, masyarakat dan para pemangku kepentingan untuk mencari solusi menurunkan angka kemiskinan melalui kesempatan kerja bagi para penganggur/pencaker serta menciptakan iklim usaha yang harmonis. Dan salah satu jalan keluarnya yaitu membuat suatu program/kegiatan yang dilaksanakan oleh Disnaker Kota Pasuruan melalui berbagai jenis pelatihan ketrampilan maupun pemagangan kerja serta upaya-upaya menjadi wirausaha baru bagi masyarakat yang berdomisili di wilayah Kota Pasuruan, penyampaian informasi lapangan kerja melalui pelayanan bursa kerja, peningkatan pelayanan bagi pencaker serta beberapa kegiatan terkait norma ketenagakerjaan dalam hubungan industrial, menyelenggarakan suatu even ketenagakerjaan yang melibatkan masyarakat yang semuanya sudah mengacu pada program dan kegiatan ditingkat nasional maupun tingkat propinsi.

Berikut ini akan disajikan dalam tabel 2.4 tentang usulan program dan kegiatan dari para pemangku kepentingan untuk perencanaan Tahun 2026 dapat diuraikan sebagai berikut :

tabel 2.4

USULAN PROGRAM DAN KEGIATAN DARI PARA PEMANGKU KEPENTINGAN TAHUN 2026 KOTA PASURUAN

NO	Usulan	Asal Usulan (Musrenbang / pokir / Forum PD	Program / Kegiatan / Sub Kegiatan	Lokasi	Indikator Kinerja	Besaran / Volume	Catatan
1	Kegiatan Pameran yang dilakukan	musrenbang	PROGRAM PEMBERDAYAAN USAHA MENENGAH, USAHA KECIL, DAN USAHA MIKRO (UMKM);	kota pasuruan	Prosentase koperasi yang mendapatkan pemberdayaan	56.2 %	1 kegiatan
			kegiatan Pemberdayaan Usaha Mikro yang Dilakukan Melalui Pendataan, Kemitraan, Kemudahan Perizinan, Penguatan Kelembagaan dan Koordinasi dengan Para Pemangku		Jumlah koperasi yang mendapatkan pendidikan dan pelatihan	68 KOPERASI	
			sub kegiatan Pemberdayaan Kelembagaan Potensi dan		Jumlah SDM yang Memahami Pengetahuan Perkoperasian	132 Orang	
2	Hibah Kopontren	musrenbang	PROGRAM PEMBERDAYAAN DAN PERLINDUNGAN KOPERASI;	kota pasuruan	Prosentase koperasi yang mendapatkan pemberdayaan	81.98 %	1 kegiatan
			kegiatan Pemberdayaan dan Perlindungan Koperasi yang Keanggotaannya dalam Daerah Kabupaten/Kota;		Prosentase Koperasi Yang Meningkat Volume Usahanya	32.8 %	
			sub kegiatan Fasilitasi Akses Permodalan Koperasi dan Keanggotaannya Daerah Kabupaten/Kota		Jumlah Unit Usaha yang Produktif, Bernilai Tambah, Memiliki Akses Pasar, Akses Pembiayaan, Penguatan Kelembagaan, Penataan Manajemen, Standarisasi, dan Restrukturisasi Usaha	20 Unit Usaha	
3	Updating Data Usaha Mikro	musrenbang	PROGRAM PEMBERDAYAAN USAHA MENENGAH, USAHA KECIL, DAN USAHA MIKRO (UMKM);	kota pasuruan	Persentase Usaha mikro bertransformasi dari informal ke formal	45 %	1 kegiatan
			kegiatan Pemberdayaan Usaha Mikro yang Dilakukan Melalui Pendataan, Kemitraan, Kemudahan Perizinan, Penguatan Kelembagaan dan Koordinasi dengan Para Pemangku;		Jumlah Usaha Mikro yang diberikan pendampingan	270 Unit Usaha	
			sub kegiatan Penyusunan Basis Data Usaha Mikro		Jumlah Unit Usaha yang Telah Menerima Pembinaan dan Pendampingan Terhadap Usaha Mikro	64 Unit Usaha	
4	#PG Padat Karya	musrenbang	PROGRAM PENEMPATAN TENAGA KERJA;	Blandongan	Persentase pencari kerja terdaftar yang telah ditempatkan	40 %	20 orang
			kegiatan Pelayanan antar Kerja di Daerah Kabupaten/Kota;	Tapa'an	Jumlah penempatan tenaga kerja	400 orang	20 orang
			sub kegiatan Perluasan Kesempatan Kerja		Jumlah Tenaga Kerja yang Diberdayakan Melalui program Perluasan Kesempatan Kerja	40 Orang	
5	#PG Pelatihan Desain		PROGRAM PELATIHAN KERJA DAN PRODUKTIVITAS	Kandangsapi	Persentase pencari kerja bersertifikat	28 %	2 orang

NO	Usulan	Asal Usulan (Musrenbang / pokir / Forum PD	Program / Kegiatan / Sub Kegiatan	Lokasi	Indikator Kinerja	Besaran / Volume	Catatan
	Komunikasi Visual		TENAGA KERJA; kegiatan Pelaksanaan Pelatihan berdasarkan Unit Kompetensi; sub kegiatan Proses Pelaksanaan Pendidikan dan Pelatihan Keterampilan bagi Pencari Kerja berdasarkan Klaster Kompetensi		kompetensi		
			kegiatan Pelaksanaan Pelatihan berdasarkan Unit Kompetensi;	Mandaranrejo	Persentase pencari kerja yang mendapatkan pelatihan dan pemagangan	25 %	2 orang
			sub kegiatan Proses Pelaksanaan Pendidikan dan Pelatihan Keterampilan bagi Pencari Kerja berdasarkan Klaster Kompetensi	Tamba'an	Jumlah Tenaga Kerja yang Mendapat Pelatihan Berbasis Kompetensi pada Tahun n	200 Orang	2 orang
				Trajeng			2 orang
6	#PG Pelatihan Forklift			Krampyangan			1 orang
				Krapyakrejo			1 orang
				Trajeng			1 orang
7	#PG Pelatihan Make Up Artis			Bugul Lor			1 orang
				Gentong			1 orang
				Krapyakrejo			1 orang
				Pohjentrek			1 orang
				Pohjentrek			1 orang
				Sekargadung			1 orang
				Tamba'an			1 orang
8	#PG Pelatihan Pembuatan Batik Tulis			Bugul Kidul			2 orang
				Karanganyar			2 orang
				Kebonsari			2 orang
				Purutrejo			2 orang
				Randusari			2 orang
9	#PG Pelatihan Pembuatan Produk Roti dan Pattiserie			Bukir			1 orang
				Karangketug			1 orang
				Kebonagung			1 orang
				Kebonsari			2 orang
				Krampyangan			1 orang
				Mayangan			2 orang

NO	Usulan	Asal Usulan (Musrenbang / pokir / Forum PD	Program / Kegiatan / Sub Kegiatan	Lokasi	Indikator Kinerja	Besaran / Volume	Catatan
				Ngemplakrejo			1 orang
				Tembokrejo			1 orang
10	#PG Pelatihan Pemeliharaan dan Perbaikan AC untuk Rumah Tangga			Gentong			2 orang
				Ngemplakrejo			2 orang
				Pekuncen			2 orang
				Petamanan			2 orang
11	#PG Pelatihan service sepeda motor injeksi			Bakalan			2 orang
				Karangketug			1 orang
				Krampyangan			1 orang
				Pekuncen			2 orang
				Sebani			1 orang
				Wirogunan			1 orang
12	#PG Pelatihan Spa Therapist			Gentong			2 orang
				Kebonagung			2 orang
13	#PG Pemagangan			Blandongan			3 orang
				Gadingrejo			3 orang

BAB III
TUJUAN DAN SASARAN PERANGKAT DAERAH

3.1. Telaahan Terhadap Kebijakan Nasional

Adanya keselarasan prioritas pembangunan nasional, provinsi Jawa Timur dan Kota Pasuruan merupakan acuan dalam penyusunan renja Disnakerkopum tahun 2026. Dengan memperhatikan permasalahan pada urusan ketenagakerjaan, urusan kopersi dan usaha mikro diperlukan adanya keselarasan serta konsistensi perencanaan pembangunan jangka panjang dan jangka menengah. Adanya tema pembangunan berfungsi sebagai pemandu arah pada bidang apa pembangunan difokuskan.

Rencana kerja Kementerian Koperasi dan UMKM periode 2025-2029 berfokus pada digitalisasi, peningkatan akses pembiayaan, penguatan ekosistem bisnis, serta transformasi koperasi menjadi lebih modern dan produktif. Strategi ini mendukung tujuan pembangunan nasional seperti penurunan kemiskinan dan peningkatan pertumbuhan ekonomi, dengan penekanan pada penguatan UMKM, korporatisasi petani dan nelayan, serta industrialisasi di sektor agromaritim dan produk berbasis sumber daya alam.

Berikut merupakan poin kunci dalam pelaksanaan rencana kerja sesuai dengan Rancangan Awal Rencana Pembangunan Jangka Menengah Nasional (RPJMN) 2025-2029 yakni:

1. Digitalisasi UMKM yakni dengan mendorong teknologi moderen untuk meningktkan skala udaha dan daya saing UMKM
2. Askes pembiayaan, dengan peningkatan ases UMKM terhadap pembiayaan, termasuk dana bergulir dan skema lainnya untuk sektor produktif
3. Penguatan ekosisten bisnis dengan cara mengubah UMKM yang soliter menjadi terintegrasi dlam rantai industri serta mendorong inovasi
4. Pengembangan koperasi modern dengan cara transformasi koperasi menuju model yang lebih modern, termasuk revitalisasi KUD dan penguatan tata kelola
5. Peluang pasar, yakni dengan mendorong UMKM untuk menjadi pemasok suku cadang, bahan baku, dan produk turunan untuk insdustri besar serta membuka peluang Initial Public Offering (IPO) bagi koperasi dan UMK

Kemudian pada urusan ketenagakerjaan terdapat isu isu pembangunan ketenagakerjaan yang akan terjadi di masa depan meliputi:

1. Daya saing dan produktivitas
2. Akses dan penciptaan lapangan kerja
3. Perlindungan tenaga kerja
4. Kompetensi tenaga kerja yang belum optimal
5. Data ketenagakerjaan khusus

Dengan begitu dalam penanganan Tingkat Pengangguran Terbuka yang berdampak pada peningkatan kemiskinan di Kota Pasuruan juga mengacu pada Fokus Pembangunan Nasional 2025 yakni Pertumbuhan Ekonomi yang ditujukan pada Dinas Tenaga Kerja yakni dengan menciptakan lapangan kerja berkualitas dengan arah kebijakan sebagai berikut :

1. Penciptaan kesempatan kerja inklusif, melalui penumbuhan investasi

padat pekerja

2. Penumbuhan dan pengenbangan usaha mikro, kecil dan menengah
3. Belanja pemerintah yang bersifat padat karya
4. Serta penciptaan iklim ketenagakerjaan kondusif

Agar dapat memberikan fokus terhadap pembangunan nasional maka Provinsi Jawa Timur juga merujuk terhadap tema pembangunan pada tahun 2026 khususnya pada bidang ketenagakerjaan yakni melalui perluasan lapangan pekerjaan. Untuk menunjang Prioritas pembangunan tingkat nasional dan tingkat provinsi, maka untuk prioritas pembangunan di Kota Pasuruan sudah sesuai dengan Tugas Pokok dan Fungsi Disnakerkopum Kota Pasuruan dalam mewujudkan **Visi Walikota Pasuruan yaitu PASURUAN KOTA ANUGRAH: Aktif Pelayanan Publiknya, Mandiri Ekonominya, Guyub Warganya dan Indah Kotanya**

Yang tertuang pada misi ke 4 yakni **Meningkatkan Kesejahteraan Masyarakat** berorientasi **pada peran Kepemudaan, Kebudayaan dan Harmonisasi Sosial** melalui peningkatan PDRB dan penurunan TPT.

Berikut merupakan tabel Prioritas dan sasaran Dinas Tenaga Kerja, Koperasi dan Usaha Mikro

Tabel 3.1

Prioritas dan sasaran Dinas Tenaga Kerja, Koperasi dan Usaha Mikro

NO	PRIORITAS NASIONAL	PRIORITAS PROVINSI	SASARAN DAERAH	INDIKATOR SASARAN DAERAH	SASARAN PERANGKAT DAERAH	INDIKATOR SASARAN PERANGKAT DAERAH
	Penciptaan Lapangan Kerja	Communal Branding	Meningkatnya pendapatan daerah	PDRB perkapita	Meningkatnya Koperasi yang berkualitas	Prosentase Koperasi yang berkualitas
	Peningkatan Kualitas Sumber Daya Manusia	Milenial job center		TPT	Meningkatnya Usaha Mikro menjadi Wirausaha	Prosentase Usaha Mikro menjadi wirausaha
	Penguatan Link and Match				Meningkatnya Penyerapan tenaga Kerja	Persentase Penyerapan tenaga kerja
	Optimalisasi Balai Latihan Kerja					
	Koperasi Merah Putih					

3.2. Tujuan dan Sasaran Renja Dinas Tenaga Kerja Koperasi dan Usaha Mikro Kota Pasuruan

Tujuan merupakan penjabaran atau implementasi dari pernyataan misi. Melalui formulasi rumusan tujuan dalam Rencana Strategis, maka Disnaker dapat secara tepat mengetahui apa yang harus dilaksanakan dalam mewujudkan visi dan misi Walikota Pasuruan, dengan mempertimbangkan sumber daya dan kemampuan yang dimiliki.

Perumusan tujuan dan sasaran Rencana Kerja (Renja) Disnaker didasarkan pada rumusan tujuan dan sasaran rencana strategis dengan harapan terjadinya sinkronisasi dan kesinambungan program dan kegiatan yang dilaksanakan, dimana perumusan tujuan tersebut memiliki keterkaitan erat dengan pertanggungjawaban pencapaiannya. Tujuan yang dirumuskan dan telah disesuaikan dengan isu-isu penting serta harus *computable* agar upaya pertanggungjawabannya dapat tercapai secara obyektif dan terukur. Berdasarkan hasil DESK Renstra 2025-2029 disebutkan bahwa Tujuan Disnakerkopum Kota Pasuruan adalah **"Menurunkan Angka Pengangguran, Meningkatkan Produktifitas Koperasi, dan Peran Usaha Mikro dalam Perekonomian "**

Sasaran adalah penjabaran dari tujuan yaitu sesuai yang akan dicapai dan dalam jangka waktu tertentu. Dari beberapa penjelasan tentang sasaran strategis yang terdapat di Kemterian Ketenagakerjaan serta yang ada di Disnakerkopum Provinsi Jawa Timur, maka pada Disnakerkopum Kota Pasuruan membuat dua rumusan **Sasaran Strategis yaitu** :

1. Meningkatnya Koperasi yang berkualitas
2. Meningkatnya Usaha Mikro menjadi Wirausaha
3. Meningkatnya Penyerapan tenaga Kerja

Tabel 3.2
Tujuan Dinas Tenaga Kerja, Koperasi Dan Usaha Mikro

No	Tujuan Perangkat Daerah	Indikator Tujuan Perangkat Daerah	Target Kinerja Tujuan Perangkat Daerah Tahun 2026
	Menurunkan Angka Pengangguran, Meningkatkan Produktifitas Koperasi, dan Peran Usaha Mikro dalam Perekonomian	Presentase Pertumbuhan Volume Usaha Koperasi	1%
		Prosentase Peningkatan Omset Usaha Mikro	20%
		Persentase TPT	4.40%

Tabel 3.3
Sasaran Dinas Tenaga Kerja, Koperasi Dan Usaha Mikro

No	Sasaran Perangkat Daerah	Indikator Sasaran Perangkat Daerah	Target Kinerja Sasaran Perangkat Daerah Tahun 2026
	Meningkatnya Koperasi yang berkualitas	Prosentase Koperasi yang berkualitas	5%
	Meningkatnya Usaha Mikro menjadi Wirausaha	Prosentase Usaha Mikro menjadi wirausaha	40%
	Meningkatnya Penyerapan tenaga Kerja	Persentase Penyerapan tenaga kerja	40%

Tabel 3.4
Indikator Kinerja Utama Dinas Tenaga Kerja, Koperasi Dan Usaha Mikro

No	Indikator Kinerja Utama	Indikator Kinerja Indikator Kinerja Utama	Target Kinerja Indikator Kinerja Utama Perangkat Daerah Tahun 2026
	Menurunkan Angka Pengangguran, Meningkatkan Produktifitas Koperasi, dan Peran Usaha Mikro dalam Perekonomian	Presentase Pertumbuhan Volume Usaha Koperasi	1%
		Prosentase Peningkatan Omset Usaha Mikro	20%
		Persentase TPT	4.40%
	Meningkatnya Koperasi yang berkualitas	Prosentase Koperasi yang berkualitas	5%
	Meningkatnya Usaha Mikro menjadi Wirausaha	Prosentase Usaha Mikro menjadi wirausaha	40%
	Meningkatnya Penyerapan tenaga Kerja	Persentase Penyerapan tenaga kerja	40%

BAB IV
RENCANA KERJA DAN PENDANAAN PERANGKAT DAERAH

Fokus Pembangunan Nasional 2026 yakni Pertumbuhan Ekonomi yang ditujukan pada Dinas Tenaga Kerja, Koperasi dan Usaha Mikro yakni dengan menciptakan lapangan kerja berkualitas dengan arah kebijakan sebagai berikut :

1. Penciptaan kesempatan kerja inklusif, melalui penumbuhan investasi padat pekerja
2. Penumbuhan dan pengenbangan usaha mikro, kecil dan menengah
3. Belanja pemerintah yang bersifat padat karya
4. Serta penciptaan iklim ketenagakerjaan kondusif

Berdasarkan kondisi pembangunan dibidang ketenagakerjaan saat ini dan kecenderungan berkembangnya permasalahan ketenagakerjaan di masa yang akan datang, maka arah kebijakan pembangunan ketenagakerjaan disusun melalui program dan kegiatan.

Setiap program dan kegiatan yang dilakukan oleh Disnaker mengacu pada isu isu penting pembangunan yang di tindaklanjuti dengan kebijakan-kebijakan pemerintah yang telah tersusun dan akan dijabarkan ke dalam program- program, selanjutnya program akan diwujudkan menjadi kegiatan-kegiatan serta sub-sub kegiatan, sehingga akan terbentuk kerangka rencana kerja yang sistematis diantara visi dan misi, strategi, kebijakan, program dan kegiatan dalam mendorong percepatan perencanaan pembangunan yang sesuai dengan Visi Walikota yang juga merupakan visi pembangunan Kota Pasuruan, yakni **Visi Walikota Pasuruan yaitu PASURUAN KOTA ANUGRAH: Aktif Pelayanan Publiknya, Mandiri Ekonominya, Guyub Warganya dan Indah Kotanya**

Yang tertuang pada misi ke 4 yakni **Meningkatkan Kesejahteraan Masyarakat berorientasi pada peran Kepemudaan, Kebudayaan dan Harmonisasi Sosial** melalui peningkatan PDRB dan penurunan TPT.

Disnaker Kota Pasuruan pada tahun 2026 menyusun perencanaan kerja melalui program/kegiatan yang sesuai dengan program pembangunan nasional yang sesuai dengan hasil pemetaan rencana kerja dan didalamnya berisi beberapa faktor yang menjadi bahan pertimbangan terhadap rumusan program dan kegiatan, diantaranya adalah :

- Sustainable Development Goals (SDGs), yang berfungsi untuk mengidentifikasi berbagai permasalahan yang ada yang harus ditentukan serta membuat suatu rumusan bagaimana rencana tindak lanjutnya yang disesuaikan dengan tujuan yang sifatnya berkelanjutan dari SDGs itu sendiri agar bisa tercapai. Misalkan pada Dinas Tenaga Kerja ada beberapa tujuan dari SDGs diantaranya pekerjaan layak, penciptaan lapangan kerja yang semuanya harus ada identifikai permasalahan dan tindak lanjutnya yang pada tujuan akhirnya berupa pengentasan kemiskinan.

- Norma, Standar, Prosedur dan Kriteria (NSPK) yang berfungsi sebagai aturan ataupun ketentuan, patokan, metode dan ukuran sebagai dasar ataupun tatanan dalam penyelenggaraan pemerintahan daerah, misalkan adanya peraturan daerah, adanya peraturan walikota dll.
- Standar Pelayanan Minimal (SPM) merupakan ketentuan mengenai jenis dan mutu pelayanan dasar pemerintah yang berhak diperoleh setiap warga negara secara minimal, walaupun sejak tahun 2017 Disnaker sudah tidak termasuk pada kelompok Perangkat Daerah yang wajib melaporkan realisasi kinerja berdasarkan SPM.
- Pengarusutamaan gender dalam beberapa perencanaan dan pelaksanaan kegiatan Disnaker Kota Pasuruan merupakan bagian dari upaya memberi manfaat pengembangan PUG di Kota Pasuruan dan sebagai upaya dalam menciptakan kesetaraan hak bekerja dan hak berpenghasilan menuju kesejahteraan.
- Disnakerkopum dari tahun ketahun dalam pelaksanaan program dan kegiatan sudah memaksimalkan pendayagunaan potensi lokal baik dari sisi SDM maupun potensi ekonomi serta potensi wilayah dalam upayanya meningkatkan kesejahteraan masyarakat Kota Pasuruan. Misalkan penggunaan tenaga ahli instruktur dalam proses pelaksanaan kegiatan pelatihan, perekrutan peserta pelatihan ketrampilan kulit kerang dari daerah pesisir dengan hasil lautnya berupa kulit kerang dan lain-lain.
- Disnakerkopum juga terlibat dalam upaya pengentasan kemiskinan daerah melalui kegiatan pelatihan ketrampilan bagi masyarakat miskin di Kota Pasuruan yang sumber datanya dari Dinas Sosial Kota Pasuruan dengan harapan kedepannya menjadikan masyarakat yang produktif yang memiliki suatu keahlian sehingga menjadi bekal/modal untuk bekerja ataupun berwirausaha agar mendapatkan penghasilan yang layak dalam memenuhikebutuhan hidupnya.

Berdasarkan beberapa uraian tersebut diatas, dalam upaya mencapai tujuan dan sasaran pada tahun 2026, Dinas Tenaga Kerja, Koperasi dan Usaha Mikro Kota Pasuruan telah merencanakan sebanyak 12 program yang terbagi dalam 20 kegiatan yang ditunjang dengan total pagu angaran sebesar Rp. 15.677.162.855,90, yang dialokasikan untuk :

1). Program Penunjang Urusan Pemerintahan Daerah Kabupaten/Kota, dengan pagu anggaran sebesar Rp. 10.105.653.238,90 yang dialokasikan untuk 8 kegiatan yaitu :

(1) Kegiatan perencanaan, panganggaran dan evaluasi kinerja perangkat daerah,

(2) Kegiatan administrasi keuangan perangkat daerah,

(3) Kegiatan administrasi barang milik daerah pada perangkat daerah,

(4) Kegiatan administrasi kepegawaian perangkat daerah,

(5) Kegiatan administrasi umum perangkat daerah,

(6) Kegiatan pengadaan barang milik daerah penunjang urusan pemerintah daerah,

(7) Kegiatan penyediaan jasa penunjang urusan pemerintahan daerah,

(8) Kegiatan pemeliharaan barang milik daerah penunjang urusan pemerintahan daerah.

2). Program Perecanaan Tenaga Kerja, dengan pagu anggran Rp.100.000.000 yang dialokasikan pada 1 kegiatan:

(1) Penyusunan Rencana Tenaga Kerja Makro

3). Program Pelatihan Kerja Dan Produktivitas Tenaga Kerja, dengan pagu anggaran sebesar Rp. 2.320.685.617,00 yang dialokasikan untuk satu kegiatan, yaitu :

(1) Kegiatan pelaksanaan pelatihan berdasarkan unit kompetensi,

4). Program Penempatan Tenaga Kerja, dengan pagu anggaran sebesar Rp.217.264.600,00 yang dialokasikan untuk dua kegiatan yaitu :

(1) Kegiatan pelayanan antar kerja di daerah kabupaten/kota

(2) Kegiatan pengelolaan informasi pasar kerja

5). Program Hubungan Industrial, dengan pagu anggaran sebesar Rp.2.232.586.000,00 yang dialokasikan untuk dua kegiatan yaitu :

(1) Kegiatan pengesahan peraturan perusahaan dan pendaftaran perjanjian kerja bersama untuk perusahaan yang hanya beroperasi dalam 1 (satu) daerah kabupaten/kota,

(2) Kegiatan pencegahan dan penyelesaian perselisihan hubungan industrial, mogok kerja dan penutupan perusahaan di daerah kabupaten/kota.

6). Program Pembangunan Kawasan Transmigrasi, dengan pagu anggaran sebesar Rp. 0,00 . dikarenakan sampai dengan saat ini tidak ada kuota peserta transmigrasi untuk Kota Pasuruan. Namun demikian bila nanti ada kegiatan transmigrasi yang harus dilaksanakan alkan dilakukan perubahan perencanaan ataupun akan dialokasikan di tahun 2027.

7). Program Pengawasan dan Pemeriksaan Koperasi, dengan pagu sebesar Rp.38.454.300,00, yang dialokasikan pada 1 kegiatan yakni:

(1) Pemeriksaan dan Pengawasan Koperasi, Koperasi Simpan Pinjam/Unit Simpan Pinjam Koperasi yang Wilayah Keanggotaannya dalam Daerah Kabupaten/ Kota

8). Program Penilaian Kesehatan Ksp/Usp Koperasi, dengan pagu sebesar Rp.13.779.600, yang dialokasikan pada 1 kegiatan yakni:

(1) Penilaian Kesehatan Koperasi Simpan Pinjam/Unit Simpan Pinjam Koperasi yang Wilayah Keanggotaanya dalam 1 (Satu)

Daerah Kabupaten/Kota

9). Program Pendidikan Dan Latihan Perkoperasian, dengan pagu sebesar Rp.212.330.700,00, yang dialokasikan pada satu kegiatan yakni:

(1) Pendidikan dan Latihan Perkoperasian Bagi Koperasi yang Wilayah Keanggotaan dalam Daerah Kabupaten/Kota

10). Program Pemberdayaan Dan Perlindungan Koperasi, dengan pagu sebesar Rp.109.940.200,00, yang dialokasikan pada satu kegiatan, yakni:

(1) Pemberdayaan dan Perlindungan Koperasi yang Keanggotaannya dalam Daerah Kabupaten/Kota

11). Program Pemberdayaan Usaha Menengah, Usaha Kecil, Dan Usaha Mikro (UMKM), dengan pagu sebesar Rp.296.805.000,00, yang dialokasikan pada satu kegiatan yakni:

(1) Pemberdayaan Usaha Mikro yang Dilakukan Melalui Pendataan, Kemitraan, Kemudahan Perizinan, Penguatan Kelembagaan dan Koordinasi dengan Para Pemangku Kepentingan

12). Program Pengembangan UMKM, dengan pagu sebesar Rp.29.663.600,00, yang dialokasikan pada satu kegiatan yakni:

(1) Pengembangan Usaha Mikro dengan Orientasi Peningkatan Skala Usaha Menjadi Usaha Kecil

Beberapa program dan kegiatan diantaranya peserta pelatihan dari kelompok masyarakat pencaker yang tersebar berasal dari kelurahan- kelurahan yaitu untuk peserta pelatihan-pelatihan, pemagangan kerja, pembinaan wirausaha, padat karya yang pelaksanaannya bisa di lingkungan kantor Disnakerkopum, dilingkungan perusahaan, maupun dilingkungan wilayah kelurahan serta fasilitas umum lainnya yang ada di wilayah Kota Pasuruan. Sedangkan untuk lokasi sekolah digunakan dalam kegiatan yang sifatnya pembinaan bursa kerja khusus bagi calon lulusan sekolah di setiap sekolah menengah kejuruan maupun SMA. Sedangkan khusus untuk kegiatan informasi pasar kerja/bursa kerja melibatkan perusahaan dari wilayah Kota Pasuruan maupun luar wilayah Kota Pasuruan yang diharapkan masarakat pencaker Kota Pasuruan bisa terjaring dalam bursa kerja yang tersedia melaui media papan pengumuman, media online instagram, facebook yang difasilitasi oleh Disnaker serta secara offline bekerjasama dengan BKK. Adanya pelayanan kartu AK1 ditempatkan di Mall Pelayanan Publik (MPP) Kota Pasuruan yang berlokasi di kawaasn alun-alun Kota Pasuruan, sedangkan untuk pelayan informasi ketenagakerjaan yang lainnya bisa melalui MPP ataupun dilayani langsung di kantor Disnakerkopum.

Rumusan program, kegiatan, indikator dan target secara terinci seta besaran pagu anggaran terdapat dalam penyajian Tabel 4.1 Tentang Rumusan Rencana Program dan Kegiatan Dinas Tenaga Kerja Kota Pasuruan Tahun 2026 dan Perkiraan Maju Tahun 2027 sebagimana tabel berikut :

Tabel 4.1
RUMUSAN RENCANA PROGRAM DAN KEGIATAN DINAS TENAGA KERJA TAHUN 2025
DAN PERKIRAAN MAJU TAHUN 2026 KOTA PASURUAN

NO	KODE	URUSAN / BIDANG URUSAN / PROGRAM / KEGIATAN / SUB KEGIATAN	INDIKATOR PROGRAM / KEGIATAN / SUB KEGIATAN	TARGET AKHIR PERIODE RENSTRA OPD	CAPAIAN KINERJA DAN KERANGKA PENDANAAN		PRAKIRAAN MAJU RENCANA TAHUN 2027		PERANGKAT DAERAH PENANGGUNG JAWAB
					TARGET 2026	PAGU INDIKATIF (Rp)	TARGET	PAGU INDIKATIF (Rp)	
1	2	3	4	5	8	9	15	16	17
		DINAS TENAGA KERJA, KOPERASI DAN USAHA MIKRO				15.677.162.856,00		17.484.530.844,00	
	2	URUSAN PEMERINTAHAN WAJIB YANG TIDAK BERKAITAN DENGAN PELAYANAN DASAR				15.677.162.856,00		17.484.530.844,00	
	2.07	URUSAN PEMERINTAHAN BIDANG TENAGA KERJA				14.976.189.456,00		16.921.944.044,00	
1,	2.07.01	PROGRAM PENUNJANG URUSAN PEMERINTAHAN DAERAH KABUPATEN/KOTA	*Level Maturitas SPIP Perangkat Daerah*		3	10.105.653.239,00	3	11.215.516.868,00	
			Nilai SAKIP Perangkat Daerah		77,7		80		
	2.07.01.2.01	Perencanaan, Penganggaran, dan Evaluasi Kinerja Perangkat Daerah	*Jumlah dokumen Perencanaan, Penganggaran, dan Evaluasi Kinerja Perangkat Daerah*		11 dokumen	36.510.700,00	11 dokumen	37.905.820,00	DINAS TENAGA KERJA, KOPERASI DAN USAHA MIKRO
	2.07.01.2.01.0001	Penyusunan Dokumen Perencanaan Perangkat Daerah							
			Jumlah Dokumen Perencanaan Perangkat Daerah		6 Dokumen	23.545.700,00		24.248.950,00	DINAS TENAGA KERJA, KOPERASI DAN USAHA MIKRO
	2.07.01.2.01.0006	Koordinasi dan Penyusunan Laporan Capaian Kinerja dan Ikhtisar Realisasi Kinerja SKPD							
			Jumlah Laporan Capaian Kinerja dan Ikhtisar Realisasi Kinerja SKPD dan Laporan Hasil Koordinasi Penyusunan Laporan Capaian Kinerja dan Ikhtisar Realisasi Kinerja SKPD		5 Laporan	9.232.200,00		9.766.370,00	DINAS TENAGA KERJA, KOPERASI DAN USAHA MIKRO
	2.07.01.2.01.0007	Evaluasi Kinerja Perangkat Daerah							
			Jumlah Laporan Evaluasi Kinerja		1 Laporan	3.732.800,00		3.890.500,00	DINAS TENAGA

NO	KODE	URUSAN / BIDANG URUSAN / PROGRAM / KEGIATAN / SUB KEGIATAN	INDIKATOR PROGRAM / KEGIATAN / SUB KEGIATAN	TARGET AKHIR PERIODE RENSTRA OPD	CAPAIAN KINERJA DAN KERANGKA PENDANAAN		PRAKIRAAN MAJU RENCANA TAHUN 2027		PERANGKAT DAERAH PENANGGUNG JAWAB
					TARGET 2026	PAGU INDIKATIF (Rp)	TARGET	PAGU INDIKATIF (Rp)	
1	2	3	4	5	8	9	15	16	17
			Perangkat Daerah						KERJA, KOPERASI DAN USAHA MIKRO
	2.07.01.2.02	Administrasi Keuangan Perangkat Daerah	*Jumlah Laporan Pertanggungjawaban keuangan*		17 laporan	8.587.314.393,00	17 laporan	9.446.390.688,00	DINAS TENAGA KERJA, KOPERASI DAN USAHA MIKRO
	2.07.01.2.02.0001	Penyediaan Gaji dan Tunjangan ASN							
			Jumlah Orang yang Menerima Gaji dan Tunjangan ASN		54 Orang/bulan	8.536.717.193,00		9.393.012.548,00	DINAS TENAGA KERJA, KOPERASI DAN USAHA MIKRO
	2.07.01.2.02.0007	Koordinasi dan Penyusunan Laporan Keuangan Bulanan/ Triwulanan/ Semesteran SKPD							
			Jumlah Laporan Keuangan Bulanan/ Triwulanan/ Semesteran SKPD dan Laporan Koordinasi Penyusunan Laporan Keuangan Bulanan/Triwulanan/Semesteran SKPD		13 Laporan	50.597.200,00		53.378.140,00	DINAS TENAGA KERJA, KOPERASI DAN USAHA MIKRO
	2.07.01.2.03	Administrasi Barang Milik Daerah pada Perangkat Daerah	*Jumlah Laporan Pengelolaan Barang Milik Daerah*		4 laporan	17.911.800,00	-	24.286.200,00	DINAS TENAGA KERJA, KOPERASI DAN USAHA MIKRO
	2.07.01.2.03.0005	Rekonsiliasi dan Penyusunan Laporan Barang Milik Daerah pada SKPD							
			Jumlah Laporan Rekonsiliasi dan Penyusunan Laporan Barang Milik Daerah pada SKPD		4 Laporan	17.911.800,00		24.286.200,00	DINAS TENAGA KERJA, KOPERASI DAN USAHA MIKRO
	2.07.01.2.05	Administrasi Kepegawaian Perangkat Daerah	*Jumlah dokumen ketatausahaan dan kepegawaian*	-	12 Dokumen	11.539.100,00	-	11.780.850,00	DINAS TENAGA KERJA, KOPERASI DAN USAHA MIKRO
	2.07.01.2.05.0003	Pendataan dan Pengolahan Administrasi Kepegawaian							
			Jumlah Dokumen Pendataan dan		17 Dokumen	11.539.100,00		11.780.850,00	DINAS TENAGA

NO	KODE	URUSAN / BIDANG URUSAN / PROGRAM / KEGIATAN / SUB KEGIATAN	INDIKATOR PROGRAM / KEGIATAN / SUB KEGIATAN	TARGET AKHIR PERIODE RENSTRA OPD	CAPAIAN KINERJA DAN KERANGKA PENDANAAN		PRAKIRAAN MAJU RENCANA TAHUN 2027		PERANGKAT DAERAH PENANGGUNG JAWAB
					TARGET 2026	PAGU INDIKATIF (Rp)	TARGET	PAGU INDIKATIF (Rp)	
1	2	3	4	5	8	9	15	16	17
			Pengolahan Administrasi Kepegawaian						KERJA, KOPERASI DAN USAHA MIKRO
	2.07.01.2.06	Administrasi Umum Perangkat Daerah	*Jumlah Laporan Penyediaan Barang dan Jasa*	-	6 Laporan	248.282.600,00	-	267.529.760,00	DINAS TENAGA KERJA, KOPERASI DAN USAHA MIKRO
	2.07.01.2.06.0001	Penyediaan Komponen Instalasi Listrik/Penerangan Bangunan Kantor							
			Jumlah Paket Komponen Instalasi Listrik/Penerangan Bangunan Kantor yang Disediakan		15 Paket	19.857.700,00		22.243.700,00	DINAS TENAGA KERJA, KOPERASI DAN USAHA MIKRO
	2.07.01.2.06.0005	Penyediaan Barang Cetakan dan Penggandaan							
			Jumlah Paket Barang Cetakan dan Penggandaan yang Disediakan		10 Paket	20.876.700,00		20.876.700,00	DINAS TENAGA KERJA, KOPERASI DAN USAHA MIKRO
	2.07.01.2.06.0006	Penyediaan Bahan Bacaan dan Peraturan Perundang-undangan							
			Jumlah Dokumen Bahan Bacaan dan Peraturan Perundang-Undangan yang Disediakan		12 Dokumen	8.817.600,00		12.817.600,00	DINAS TENAGA KERJA, KOPERASI DAN USAHA MIKRO
	2.07.01.2.06.0007	Penyediaan Bahan/Material							
			Jumlah Paket Bahan/Material yang Disediakan		2 Paket	16.404.000,00		21.404.000,00	DINAS TENAGA KERJA, KOPERASI DAN USAHA MIKRO
	2.07.01.2.06.0008	Fasilitasi Kunjungan Tamu							
			Jumlah Laporan Fasilitasi Kunjungan Tamu		12 Laporan	8.160.000,00		11.000.000,00	DINAS TENAGA KERJA, KOPERASI DAN USAHA MIKRO
	2.07.01.2.06.0009	Penyelenggaraan Rapat Koordinasi dan Konsultasi SKPD							

NO	KODE	URUSAN / BIDANG URUSAN / PROGRAM / KEGIATAN / SUB KEGIATAN	INDIKATOR PROGRAM / KEGIATAN / SUB KEGIATAN	TARGET AKHIR PERIODE RENSTRA OPD	CAPAIAN KINERJA DAN KERANGKA PENDANAAN		PRAKIRAAN MAJU RENCANA TAHUN 2027		PERANGKAT DAERAH PENANGGUNG JAWAB
					TARGET 2026	PAGU INDIKATIF (Rp)	TARGET	PAGU INDIKATIF (Rp)	
1	2	3	4	5	8	9	15	16	17
			Jumlah Laporan Penyelenggaraan Rapat Koordinasi dan Konsultasi SKPD		12 Laporan	174.166.600,00		179.187.760,00	DINAS TENAGA KERJA, KOPERASI DAN USAHA MIKRO
	2.07.01.2.07	Pengadaan Barang Milik Daerah Penunjang Urusan Pemerintah Daerah	*Jumlah barang milik daerah yang disediakan*	-	26 unit	187.132.500,00	-	386.877.800,00	DINAS TENAGA KERJA, KOPERASI DAN USAHA MIKRO
	2.07.01.2.07.0005	Pengadaan Mebel							
			Jumlah Paket Mebel yang Disediakan		17 Unit	74.098.000,00		173.534.400,00	DINAS TENAGA KERJA, KOPERASI DAN USAHA MIKRO
	2.07.01.2.07.0006	Pengadaan Peralatan dan Mesin Lainnya							
			Jumlah Unit Peralatan dan Mesin Lainnya yang Disediakan		9 Unit	113.034.500,00		213.343.400,00	DINAS TENAGA KERJA, KOPERASI DAN USAHA MIKRO
	2.07.01.2.08	Penyediaan Jasa Penunjang Urusan Pemerintahan Daerah	*Jumlah Laporan Penyediaan Jasa Penunjang Urusan Pemerintahan Daerah*	-	36 Laporan	611.799.446,00	-	623.287.750,00	DINAS TENAGA KERJA, KOPERASI DAN USAHA MIKRO
	2.07.01.2.08.0001	Penyediaan Jasa Surat Menyurat							
			Jumlah Laporan Penyediaan Jasa Surat Menyurat		12 Laporan	4.500.000,00		4.550.000,00	DINAS TENAGA KERJA, KOPERASI DAN USAHA MIKRO
	2.07.01.2.08.0002	Penyediaan Jasa Komunikasi, Sumber Daya Air dan Listrik							
			Jumlah Laporan Penyediaan Jasa Komunikasi, Sumber Daya Air dan Listrik yang Disediakan		12 Laporan	198.561.696,00		200.000.000,00	DINAS TENAGA KERJA, KOPERASI DAN USAHA MIKRO
	2.07.01.2.08.0004	Penyediaan Jasa Pelayanan Umum Kantor							
			Jumlah Laporan Penyediaan Jasa		12 Laporan	408.737.750,00		418.737.750,00	DINAS TENAGA

NO	KODE	URUSAN / BIDANG URUSAN / PROGRAM / KEGIATAN / SUB KEGIATAN	INDIKATOR PROGRAM / KEGIATAN / SUB KEGIATAN	TARGET AKHIR PERIODE RENSTRA OPD	CAPAIAN KINERJA DAN KERANGKA PENDANAAN		PRAKIRAAN MAJU RENCANA TAHUN 2027		PERANGKAT DAERAH PENANGGUNG JAWAB
					TARGET 2026	PAGU INDIKATIF (Rp)	TARGET	PAGU INDIKATIF (Rp)	
1	2	3	4	5	8	9	15	16	17
			Pelayanan Umum Kantor yang Disediakan						KERJA, KOPERASI DAN USAHA MIKRO
	2.07.01.2.09	Pemeliharaan Barang Milik Daerah Penunjang Urusan Pemerintahan Daerah	*Jumlah Barang Milik Daerah yang terpelihara*	-	18 Unit	405.162.700,00	-	417.458.000,00	DINAS TENAGA KERJA, KOPERASI DAN USAHA MIKRO
	2.07.01.2.09.0001	Penyediaan Jasa Pemeliharaan, Biaya Pemeliharaan, dan Pajak Kendaraan Perorangan Dinas atau Kendaraan Dinas Jabatan							
			Jumlah Kendaraan Perorangan Dinas atau Kendaraan Dinas Jabatan yang Dipelihara dan dibayarkan Pajaknya		2 Unit	86.340.000,00		87.720.000,00	DINAS TENAGA KERJA, KOPERASI DAN USAHA MIKRO
	2.07.01.2.09.0002	Penyediaan Jasa Pemeliharaan, Biaya Pemeliharaan, Pajak dan Perizinan Kendaraan Dinas Operasional atau Lapangan							
			Jumlah Kendaraan Dinas Operasional atau Lapangan yang Dipelihara dan dibayarkan Pajak dan Perizinannya		16 Unit	184.030.000,00		187.000.000,00	DINAS TENAGA KERJA, KOPERASI DAN USAHA MIKRO
	2.07.01.2.09.0005	Pemeliharaan Mebel							
			Jumlah Mebel yang Dipelihara		26 Unit	2.080.000,00		288.000,00	DINAS TENAGA KERJA, KOPERASI DAN USAHA MIKRO
	2.07.01.2.09.0006	Pemeliharaan Peralatan dan Mesin Lainnya							
			Jumlah Peralatan dan Mesin Lainnya yang Dipelihara		57 Unit	39.412.700,00		42.450.000,00	DINAS TENAGA KERJA, KOPERASI DAN USAHA MIKRO
	2.07.01.2.09.0009	Pemeliharaan/Rehabilitasi Gedung Kantor dan Bangunan Lainnya							
			Jumlah Gedung Kantor dan Bangunan Lainnya yang Dipelihara/Direhabilitasi		1 Unit	93.300.000,00		100.000.000,00	DINAS TENAGA KERJA, KOPERASI DAN USAHA MIKRO
2,	2.07.02	PROGRAM PERENCANAAN TENAGA KERJA	*Persentase Program dan Kegiatan yang mengacu Perencanaan*	-	43 %	100.000.000,00	-	25.000.000,00	

NO	KODE	URUSAN / BIDANG URUSAN / PROGRAM / KEGIATAN / SUB KEGIATAN	INDIKATOR PROGRAM / KEGIATAN / SUB KEGIATAN	TARGET AKHIR PERIODE RENSTRA OPD	CAPAIAN KINERJA DAN KERANGKA PENDANAAN		PRAKIRAAN MAJU RENCANA TAHUN 2027		PERANGKAT DAERAH PENANGGUNG JAWAB
					TARGET 2026	PAGU INDIKATIF (Rp)	TARGET	PAGU INDIKATIF (Rp)	
1	2	3	4	5	8	9	15	16	17
			Tenaga Kerja						
	2.07.02.2.01	Penyusunan Rencana Tenaga Kerja (RTK)	*jumlah program dan kegiatan yang mengacu perencanaan tenaga kerja*	-	11 program dan kegiatan	100.000.000,00	-	25.000.000,00	DINAS TENAGA KERJA, KOPERASI DAN USAHA MIKRO
	2.07.02.2.01.0001	Penyusunan Rencana Tenaga Kerja Makro							
			Jumlah Dokumen Rencana Tenaga Kerja Makro		1 Dokumen	100.000.000,00		25.000.000,00	DINAS TENAGA KERJA, KOPERASI DAN USAHA MIKRO
3,	2.07.03	PROGRAM PELATIHAN KERJA DAN PRODUKTIVITAS TENAGA KERJA	*Persentase pencari kerja bersertifikat kompetensi*	-	28 %	2.320.685.617,00	-	2.436.719.898,00	
	2.07.03.2.01	Pelaksanaan Pelatihan berdasarkan Unit Kompetensi	*Persentase pencari kerja yang mendapatkan pelatihan dan pemagangan*	-	25 %	2.320.685.617,00	-	2.436.719.898,00	DINAS TENAGA KERJA, KOPERASI DAN USAHA MIKRO
	2.07.03.2.01.0001	Proses Pelaksanaan Pendidikan dan Pelatihan Keterampilan bagi Pencari Kerja berdasarkan Klaster Kompetensi							
			Jumlah Tenaga Kerja yang Mendapat Pelatihan Berbasis Kompetensi pada Tahun n		200 Orang	2.320.685.617,00		2.436.719.898,00	DINAS TENAGA KERJA, KOPERASI DAN USAHA MIKRO
4,	2.07.04	PROGRAM PENEMPATAN TENAGA KERJA	*Persentase pencari kerja terdaftar yang telah ditempatkan*	-	40 %	217.264.600,00	-	454.872.830,00	
	2.07.04.2.01	Pelayanan antar Kerja di Daerah Kabupaten/Kota	*Jumlah penempatan tenaga kerja*	-	400 orang	103.100.000,00	-	278.000.000,00	DINAS TENAGA KERJA, KOPERASI DAN USAHA MIKRO
	2.07.04.2.01.0003	Penyuluhan dan Bimbingan Jabatan bagi Pencari Kerja							
			Jumlah Pencari Kerja yang Mendapatkan Penyuluhan dan Bimbingan Jabatan		200 Orang	13.300.000,00		97.500.000,00	DINAS TENAGA KERJA, KOPERASI DAN USAHA MIKRO

NO	KODE	URUSAN / BIDANG URUSAN / PROGRAM / KEGIATAN / SUB KEGIATAN	INDIKATOR PROGRAM / KEGIATAN / SUB KEGIATAN	TARGET AKHIR PERIODE RENSTRA OPD	CAPAIAN KINERJA DAN KERANGKA PENDANAAN		PRAKIRAAN MAJU RENCANA TAHUN 2027		PERANGKAT DAERAH PENANGGUNG JAWAB
					TARGET 2026	PAGU INDIKATIF (Rp)	TARGET	PAGU INDIKATIF (Rp)	
1	2	3	4	5	8	9	15	16	17
	2.07.04.2.01.0005	Perluasan Kesempatan Kerja							
			Jumlah Tenaga Kerja yang Diberdayakan Melalui program Perluasan Kesempatan Kerja		40 Orang	89.800.000,00		180.500.000,00	DINAS TENAGA KERJA, KOPERASI DAN USAHA MIKRO
	2.07.04.2.03	Pengelolaan Informasi Pasar Kerja	*Jumlah informasi lowongan Kerja Terdaftar*	-	195 informasi	114.164.600,00	-	176.872.830,00	DINAS TENAGA KERJA, KOPERASI DAN USAHA MIKRO
	2.07.04.2.03.0002	Pelayanan dan Penyediaan Informasi Pasar Kerja Online							
			Jumlah Pencari dan Pemberi Kerja yang Terdaftar dalam Pasar Kerja Melalui Sistem Online (Karir Hub)		1000 Orang	54.164.600,00		56.872.830,00	DINAS TENAGA KERJA, KOPERASI DAN USAHA MIKRO
	2.07.04.2.03.0003	Job Fair/Bursa Kerja							
			Jumlah Pencari Kerja yang Mendapatkan Pekerjaan Melalui Job Fair/Bursa Kerja		200 Orang	60.000.000,00		120.000.000,00	DINAS TENAGA KERJA, KOPERASI DAN USAHA MIKRO
5,	2.07.05	PROGRAM HUBUNGAN INDUSTRIAL	*Persenatse perusahaan yang menerapkan tata kelola kerja yang layak*	-	74 %	2.232.586.000,00	-	2.789.834.448,00	
	2.07.05.2.01	Pengesahan Peraturan Perusahaan dan Pendaftaran Perjanjian Kerja Bersama untuk Perusahaan yang Hanya Beroperasi dalam 1 (Satu) Daerah Kabupaten/Kota	*Persentase perusahaan yang menerapkan sarana HI*	-	63 %	51.650.900,00	-	251.000.000,00	DINAS TENAGA KERJA, KOPERASI DAN USAHA MIKRO
	2.07.05.2.01.0003	Penyelenggaraan Pendataan dan Informasi Sarana Hubungan Industrial dan Jaminan Sosial Tenaga Kerja serta Pengupahan							
			Jumlah Data dan Informasi Sarana HI (PP/PKB, Struktur Skala Upah, dan LKS Bipartit) dan Pekerja yang Terdaftar		3 Laporan	51.650.900,00		251.000.000,00	DINAS TENAGA KERJA, KOPERASI DAN USAHA MIKRO

NO	KODE	URUSAN / BIDANG URUSAN / PROGRAM / KEGIATAN / SUB KEGIATAN	INDIKATOR PROGRAM / KEGIATAN / SUB KEGIATAN	TARGET AKHIR PERIODE RENSTRA OPD	CAPAIAN KINERJA DAN KERANGKA PENDANAAN		PRAKIRAAN MAJU RENCANA TAHUN 2027		PERANGKAT DAERAH PENANGGUNG JAWAB
					TARGET 2026	PAGU INDIKATIF (Rp)	TARGET	PAGU INDIKATIF (Rp)	
1	2	3	4	5	8	9	15	16	17
			sebagai Peserta Jamsostek serta Pengupahan						
	2.07.05.2.02	Pencegahan dan Penyelesaian Perselisihan Hubungan Industrial, Mogok Kerja dan Penutupan Perusahaan di Daerah Kabupaten/Kota	*Persentase penyelesaian perselisihan hubungan industrial*	-	80 %	2.180.935.100,00	-	2.538.834.448,00	DINAS TENAGA KERJA, KOPERASI DAN USAHA MIKRO
	2.07.05.2.02.0002	Penyelesaian Perselisihan Hubungan Industrial, Mogok Kerja, dan Penutupan Perusahaan yang Berakibat/Berdampak pada Kepentingan di 1 (satu) Daerah Kabupaten/Kota							
			Jumlah Perkara Perselisihan yang Terselesaikan		5 Perkara	5.862.300,00		15.750.000,00	DINAS TENAGA KERJA, KOPERASI DAN USAHA MIKRO
	2.07.05.2.02.0005	Pengembangan Pelaksanaan Jaminan Sosial Tenaga Kerja dan Fasilitas Kesejahteraan Pekerja							
			Terlaksananya Program Jaminan Sosial Tenaga Kerja dan Fasilitas Kesejahteraan Pekerja		10500 Orang	2.175.072.800,00		2.523.084.448,00	DINAS TENAGA KERJA, KOPERASI DAN USAHA MIKRO
	2.17	URUSAN PEMERINTAHAN BIDANG KOPERASI, USAHA KECIL, DAN MENENGAH				700.973.400,00		562.586.800,00	
1,	2.17.03	PROGRAM PENGAWASAN DAN PEMERIKSAAN KOPERASI	*Persentase koperasi mendapat pemeriksaan dan pengawasan*	-	66.1 %	38.454.300,00	-	38.454.300,00	
	2.17.03.2.01	Pemeriksaan dan Pengawasan Koperasi, Koperasi Simpan Pinjam/Unit Simpan Pinjam Koperasi yang Wilayah Keanggotaannya dalam Daerah Kabupaten/ Kota	*Persentase Koperasi Yang Melaksanakan RAT*	-	50.4 %	38.454.300,00	-	38.454.300,00	DINAS TENAGA KERJA, KOPERASI DAN USAHA MIKRO
	2.17.03.2.01.0004	Pelaksanaan Proses Pemeriksaan dan Pengawasan Koperasi yang Wilayah Keanggotaannya Daerah Kabupaten/Kota							
			Jumlah Koperasi yang telah		80 Unit	38.454.300,00		38.454.300,00	DINAS TENAGA

NO	KODE	URUSAN / BIDANG URUSAN / PROGRAM / KEGIATAN / SUB KEGIATAN	INDIKATOR PROGRAM / KEGIATAN / SUB KEGIATAN	TARGET AKHIR PERIODE RENSTRA OPD	CAPAIAN KINERJA DAN KERANGKA PENDANAAN		PRAKIRAAN MAJU RENCANA TAHUN 2027		PERANGKAT DAERAH PENANGGUNG JAWAB
					TARGET 2026	PAGU INDIKATIF (Rp)	TARGET	PAGU INDIKATIF (Rp)	
1	2	3	4	5	8	9	15	16	17
			dilakukan Pemeriksaan dan Pengawasan		Usaha				KERJA, KOPERASI DAN USAHA MIKRO
2,	2.17.04	PROGRAM PENILAIAN KESEHATAN KSP/USP KOPERASI	*Prosentase Koperasi Sehat*	-	14 %	13.779.600,00	-	13.779.600,00	
	2.17.04.2.01	Penilaian Kesehatan Koperasi Simpan Pinjam/Unit Simpan Pinjam Koperasi yang Wilayah Keanggotaanya dalam 1 (Satu) Daerah Kabupaten/Kota	*Prosentase Koperasi yang dinilai kesehatannya*	-	48.7 %	13.779.600,00	-	13.779.600,00	DINAS TENAGA KERJA, KOPERASI DAN USAHA MIKRO
	2.17.04.2.01.0001	Pelaksanaan Penilaian Kesehatan KSP/USP Koperasi Kewenangan Kabupaten/Kota							
			Jumlah Unit Usaha Koperasi yang Telah Dilakukan Penilaian Kesehatan		57 Unit Usaha	13.779.600,00		13.779.600,00	DINAS TENAGA KERJA, KOPERASI DAN USAHA MIKRO
3,	2.17.05	PROGRAM PENDIDIKAN DAN LATIHAN PERKOPERASIAN	*Prosentase Koperasi Yang Mendapat Pendidikan dan Pelatihan*	-	56.2 %	212.330.700,00	-	41.730.700,00	
	2.17.05.2.01	Pendidikan dan Latihan Perkoperasian Bagi Koperasi yang Wilayah Keanggotaan dalam Daerah Kabupaten/Kota	*Jumlah koperasi yang mendapatkan pendidikan dan pelatihan*	-	68 KOPERASI	212.330.700,00	-	41.730.700,00	DINAS TENAGA KERJA, KOPERASI DAN USAHA MIKRO
	2.17.05.2.01.0001	Peningkatan Pemahaman dan Pengetahuan Perkoperasian serta Kapasitas dan Kompetensi SDM Koperasi							
			Jumlah SDM yang Memahami Pengetahuan Perkoperasian		132 Orang	212.330.700,00		41.730.700,00	DINAS TENAGA KERJA, KOPERASI DAN USAHA MIKRO
4,	2.17.06	PROGRAM PEMBERDAYAAN DAN PERLINDUNGAN KOPERASI	*Prosentase koperasi yang mendapatkan pemberdayaan*	-	81.98 %	109.940.200,00	-	142.153.600,00	

NO	KODE	URUSAN / BIDANG URUSAN / PROGRAM / KEGIATAN / SUB KEGIATAN	INDIKATOR PROGRAM / KEGIATAN / SUB KEGIATAN	TARGET AKHIR PERIODE RENSTRA OPD	CAPAIAN KINERJA DAN KERANGKA PENDANAAN		PRAKIRAAN MAJU RENCANA TAHUN 2027		PERANGKAT DAERAH PENANGGUNG JAWAB
					TARGET 2026	PAGU INDIKATIF (Rp)	TARGET	PAGU INDIKATIF (Rp)	
1	2	3	4	5	8	9	15	16	17
	2.17.06.2.01	Pemberdayaan dan Perlindungan Koperasi yang Keanggotaannya dalam Daerah Kabupaten/Kota	*Prosentase Koperasi Yang Meningkat Volume Usahanya*	-	32.8 %	109.940.200,00	-	142.153.600,00	DINAS TENAGA KERJA, KOPERASI DAN USAHA MIKRO
	2.17.06.2.01.0005	Peningkatan Produktivitas, Nilai Tambah, Akses Pasar, Akses Pembiayaan, Penguatan Kelembagaan, Penataan Manajemen, Standarisasi, dan Restrukturisasi Usaha							
			Jumlah Unit Usaha yang Produktif, Bernilai Tambah, Memiliki Akses Pasar, Akses Pembiayaan, Penguatan Kelembagaan, Penataan Manajemen, Standarisasi, dan Restrukturisasi Usaha		20 Unit Usaha	74.290.200,00		24.290.200,00	DINAS TENAGA KERJA, KOPERASI DAN USAHA MIKRO
	2.17.06.2.01.0007	Fasilitasi Akses Permodalan Koperasi yang Keanggotaannya Daerah Kabupaten/Kota							
			Jumlah Koperasi yang Difasilitasi Permodalannya		45 Unit Usaha	35.650.000,00		117.863.400,00	DINAS TENAGA KERJA, KOPERASI DAN USAHA MIKRO
5,	2.17.07	PROGRAM PEMBERDAYAAN USAHA MENENGAH, USAHA KECIL, DAN USAHA MIKRO (UMKM)	*Persentase Usaha mikro bertransformasi dari informal ke formal*	-	45 %	296.805.000,00	-	296.805.000,00	
	2.17.07.2.01	Pemberdayaan Usaha Mikro yang Dilakukan Melalui Pendataan, Kemitraan, Kemudahan Perizinan, Penguatan Kelembagaan dan Koordinasi dengan Para Pemangku Kepentingan	*Jumlah Usaha Mikro yang diberikan pendampingan*	-	270 Unit Usaha	296.805.000,00	-	296.805.000,00	DINAS TENAGA KERJA, KOPERASI DAN USAHA MIKRO
	2.17.07.2.01.0004	Pemberdayaan Kelembagaan Potensi dan Pengembangan Usaha Mikro							
			Jumlah Unit Usaha yang Telah Menerima Pembinaan dan Pendampingan Terhadap Usaha Mikro		64 Unit Usaha	259.744.900,00		259.744.900,00	DINAS TENAGA KERJA, KOPERASI DAN USAHA MIKRO
	2.17.07.2.01.0015	Peningkatan Pemahaman dan Pengetahuan UMKM serta Kapasitas dan Kompetensi SDM UMKM dan Kewirausahaan melalui Pendidikan dan Pelatihan							

NO	KODE	URUSAN / BIDANG URUSAN / PROGRAM / KEGIATAN / SUB KEGIATAN	INDIKATOR PROGRAM / KEGIATAN / SUB KEGIATAN	TARGET AKHIR PERIODE RENSTRA OPD	CAPAIAN KINERJA DAN KERANGKA PENDANAAN		PRAKIRAAN MAJU RENCANA TAHUN 2027		PERANGKAT DAERAH PENANGGUNG JAWAB
					TARGET 2026	PAGU INDIKATIF (Rp)	TARGET	PAGU INDIKATIF (Rp)	
1	2	3	4	5	8	9	15	16	17
			Jumlah SDM yang Memahami Pengetahuan Usaha Mikro dan Kewirausahaan		30 Orang	37.060.100,00		37.060.100,00	DINAS TENAGA KERJA, KOPERASI DAN USAHA MIKRO
6,	2.17.08	PROGRAM PENGEMBANGAN UMKM	*Prosentase Usaha Mikro yang lolos kurasi dan memiliki laporan keuangan*	-	25 %	29.663.600,00	-	29.663.600,00	
	2.17.08.2.01	Pengembangan Usaha Mikro dengan Orientasi Peningkatan Skala Usaha Menjadi Usaha Kecil	*Jumlah Usaha Mikro yang dikembangkan*	-	70 Unit Usaha	29.663.600,00	-	29.663.600,00	DINAS TENAGA KERJA, KOPERASI DAN USAHA MIKRO
	2.17.08.2.01.0002	Pengembangan Usaha Mikro							
			Jumlah Usaha Mikro yang Terfasilitasi		30 Unit Usaha	14.131.500,00		14.131.500,00	DINAS TENAGA KERJA, KOPERASI DAN USAHA MIKRO
	2.17.08.2.01.0005	Fasilitasi Inkubator Usaha Mikro							
			Jumlah Usaha Mikro yang Terfasilitasi		40 Unit Usaha	15.532.100,00		15.532.100,00	DINAS TENAGA KERJA, KOPERASI DAN USAHA MIKRO
	J U M L A H					15.677.162.856,00		17.484.530.844,00	

BAB V
PENUTUP

Rencana Kerja (Renja) Dinas Tenaga Kerja Tahun 2025 merupakan tindak lanjut dari Rencana Strategis (Renstra) Dinas Tenaga Kerja Kota Pasuruan 2021- 2026 sebagai pedoman dan acuan dalam melaksanakan program/kegiatan yang nantinya dituangkan dalam bentuk Rencana Kerja Dan Anggaran (RKA) dan Dokumen PelaksanaanAnggaran (DPA) Dinas Tenaga Kerja Kota Pasuruan Tahun Anggaran 2025 melalui proses dan mekanisme yang berlaku.

Berdasarkan tugas pokok dan fungsinya dalam rangka melaksanakan urusan pemerintahan daerah di bidang ketenagakerjaan memiliki fungsi berupa penyusunan perencanaan di bidang ketenagakerjaan dan ketransmigrasian memiliki wewenang untuk pembinaan, koodinasi, pengendalian serta fasilitasi pelaksanaan kegiatan-kegiatan yang ada di Disnaker Kota Pasuruan.

Dinas Tenaga Kerja dalam pelaksanaan program dan kegiatan mengacu pada Visi dan Misi Walikota dan Wakil Walikota Pasuruan Terpilih yang dituangkan dalam tujuan, sasaran, program, kegiatan, indikator dan target pada Disnaker Kota Pasuruan yang disesuaikan Kepmendagri Nomor 900.1.15.5-1317 Tahun 2023 Tentang Perubahan Keputusan Menteri Dalam Negeri Nomor 050-5889 Tahun 2021 serta Sistem Informasi Perangkat Daerah.

Keberhasilan pencapaian target pada sasaran di tahun 2025 pada saatnya tidak lepas dari ketersediaan anggaran yang diusulkan dalam perencanaan kegiatan dengan harapan usulan anggaran tidak mengalami banyak pengurangan, khususnya dengan adanya prioritas pembangunan sudah seharusnya juga mendapatkan prioritas anggaran yang memadai.

Dalam perjalanan pelaksanaan program dan kegiatan tidak luput dari adanya hambatan dalam melaksanakan tugas dan fungsi dan wewenangnya yang saat ini bersumber dari terbatasnya sumber daya aparatur pada Disnaker Kota Pasuruan, sehingga kebutuhan penambahan aparatur pada Disnaker Kota Pasuruan perlu segera direalisasikan yang disesuaikan dengan peta jabatan.

Usaha meningkatkan kinerja Dinas Tenaga Kerja akan terus dilakukan dengan berbagai langkah terpadu dan menyeluruh melalui evaluasi dan perencanaan yang pada akhirnya tertuju pada kepentingan perkembangan pembangunan yang berkelanjutan di Kota Pasuruan.

J. RENCANA KERJA DINAS PEMBERDAYAAN PEREMPUAN, PERLINDUNGAN ANAK DAN KELUARGA BERENCANA

BAB I
PENDAHULUAN

Rencana Kerja (Renja) Dinas Pemberdayaan Perempuan Perlindungan Anak dan Keluarga Berencana (DP3AKB) Kota Pasuruan Tahun 2026 memuat usulan program dan kegiatan yang berasal dari masyarakat melalui Musyawarah Perencanaan Pembangunan (Musrenbang) serta Forum Perangkat Daerah (Forum PD), Program/Kegiatan Rencana Pembangunan Jangka Panjang Daerah (RPJPD), Rencana Pembangunan Jangka Menengah Daerah (RPJMD), Rencana Kerja Pemerintah Daerah (RKPD) dan Renstra PD yang bertujuan untuk menampung aspirasi lintas pelaku pembangunan agar tercipta sinkronisasi, sinergitas serta menghasilkan program/kegiatan sesuai tugas, pokok, dan fungsi (tupoksi) dengan mengutamakan kebutuhan masyarakat/stakeholder.

Undang-undang Nomor 23 Tahun 2014 tentang Pemerintah Daerah dimana Renja PD berfungsi menerjemahkan, mengoperasikan RKPD ke dalam program dan kegiatan PD sehingga berkontribusi kepada pencapaian tujuan dan capaian program, RENJA Dinas Pemberdayaan Perempuan, Perlindungan Anak dan Keluarga Berencana (DP3AKB) Kota Pasuruan disusun berdasarkan hasil evaluasi pelaksanaan kegiatan pada tahun sebelumnya, antisipasi terhadap permasalahan yang dihadapi dengan memperhatikan aspirasi stakeholder dan dinamika perkembangan lingkungan strategis.

1.1. LATAR BELAKANG

Berdasarkan Permendagri No. 86 Tahun 2017 tentang tata cara perencanaan, pengendalian dan evaluasi pembangunan daerah, tata cara evaluasi rancangan peraturan daerah tentang rencana pembangunan jangka panjang daerah dan rencana pembangunan jangka menengah daerah, serta tata cara perubahan rencana pembangunan jangka panjang daerah, rencana pembangunan jangka menengah daerah, dan rencana kerja pemerintah daerah, proses penyusunan Rencana Kerja Perangkat Daerah (RENJA PD) terdiri dari 6 (enam) tahapan yaitu tahap persiapan penyusunan, tahap penyusunan rancangan awal, penyusunan rancangan, pelaksanaan forum perangkat daerah/lintas perangkat daerah, perumusan rancangan akhir, dan penetapan renja. Undang-undang Nomor 25 Tahun 2004 tentang Sistem Perencanaan Pembangunan Nasional mewajibkan setiap Perangkat Daerah (PD) untuk menyusun RENJA PD sebagai pedoman kerja selama periode 1 (satu) tahun dan berfungsi untuk menerjemahkan perencanaan strategis lima tahunan kedalam perencanaan tahunan yang sifatnya lebih operasional. RENJA Dinas Pemberdayaan Perempuan, Perlindungan Anak dan Keluarga Berencana Kota Pasuruan merupakan dokumen perencanaan DP3AKB untuk periode 1 (satu) tahun yang disusun berdasarkan RKPD yang berisi rencana Program Kegiatan yang akan digunakan sebagai

acuan dalam pelaksanaan tugas pokok dan fungsi serta sebagai tolak ukur pencapaian kinerja dalam kurun waktu tertentu. RENJA Dinas Pemberdayaan Perempuan, Perlindungan Anak dan Keluarga Berencana Kota Pasuruan Tahun 2025 menjabarkan tujuan dan sasaran strategi dan kebijakan serta arah pembangunan pemberdayaan perempuan, perlindungan anak dan keluarga berencana yang mengacu pada Rencana Strategis (RENSTRA) 2025-2029 dengan pedoman pada Visi dan Misi Kepala Daerah Terpilih Tahun 2025-2029. Skema hubungan perencanaan serta keterkaitan Renja dengan Dokumen Perencanaan lainnya sebagaimana gambar berikut.

Gambar 1.1

Bagan Alur Hubungan Perencanaan

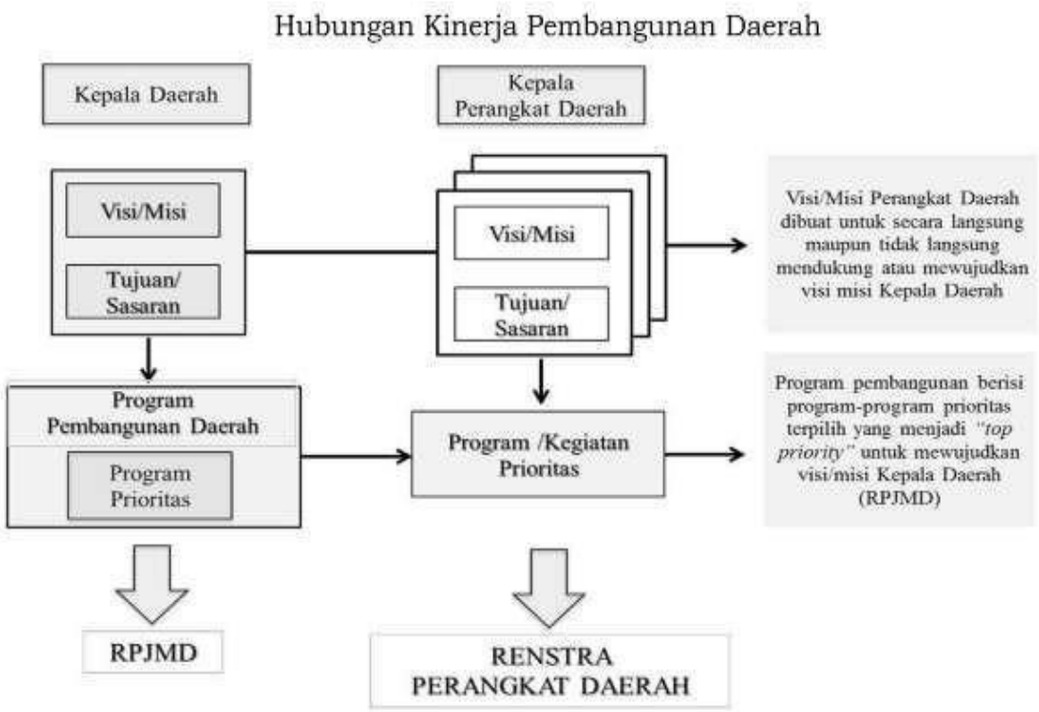

Dari bagan alur diatas dapat dijelaskan Renstra PD mengacu pada RPJMD yang meliputi keselarasan perumusan visi, misi, tujuan., sasaran dan Program.

1.2. LANDASAN HUKUM

Dalam penyusunan Rencana Kerja Dinas Pemberdayaan Perempuan, Perlindungan Anak dan Keluarga Berencana (DP3AKB) Kota Pasuruan Tahun 2026 ini berpedoman pada sejumlah peraturan yang digunakan sebagai dasar, yaitu :

1. Undang-Undang Nomor 17 Tahun 1950 tentang Pembentukan Daerah-daerah Kota Kecil Dalam Lingkungan Propinsi Jawa Timur, Jawa Tengah dan Jawa Barat sebagaimana telah diubah dengan Undang-Undang Nomor 13 Tahun 1954 tentang Pengubahan Undang-Undang No 16 dan 17 Tahun 1950 (Republik Indonesia Dahulu) tentang Pembentukan Kota-kota Besar dan Kota-kota Kecil di Jawa;

2. Undang-Undang Republik Indonesia Nomor 17 Tahun 2003 tentang Keuangan Negara (Lembaran Negara Republik Indonesia Tahun 2003 Nomor 47, Tambahan Lembaran Negara Republik Indonesia Nomor 4286);
3. Undang-Undang Republik Indonesia Nomor 25 Tahun 2004 tentang Sistem Perencanaan Pembangunan Nasional (Lembaran Negara Republik Indonesia Tahun 2004 Nomor 104, Tambahan Lembaran Negara Republik Indonesia Nomor 4421);
4. Undang-Undang Republik Indonesia Nomor 33 Tahun 2004 tentang Perimbangan Keuangan antara Pemerintah Pusat dan Pemerintah Daerah (Lembaran Negara Republik Indonesia Tahun 2004 Nomor 126, Tambahan Lembaran Negara Republik Indonesia Nomor 4438);
5. Undang-Undang Nomor 17 Tahun 2007 tentang Rencana Pembangunan Jangka Panjang Nasional (RPJPN) Tahun 2005–2025 (Lembaran Negara Republik Indonesia Tahun 2007 Nomor 33, Tambahan Lembaran Negara Nomor 4700);
6. Undang-Undang Republik Indonesia Nomor 23 Tahun 2014 sebagaimana diubah ke-2 kali dengan Undang-Undang Republik Indonesia Nomor 9 Tahun 2015 tentang Perubahan Kedua atas Undang-Undang Republik Indonesia Nomor 23 Tahun 2014 tentang Pemerintahan Daerah (Lembaran Negara Republik Indonesia Tahun 2015 Nomor 58, Tambahan Lembaran Negara Republik Indonesia Nomor 5679);
7. Peraturan Pemerintah Republik Indonesia Nomor 8 Tahun 2008 tentang Tahapan, Tata Cara Penyusunan, Pengendalian dan Evaluasi Pelaksanaan Rencana Pembangunan Daerah, (Lembaran Negara Republik Indonesia Tahun 2008 Nomor 21, Tambahan Lembaran Negara Republik Indonesia Nomor 4817);
8. Peraturan Menteri Dalam Negeri Nomor 54 Tahun 2010 tentang Pelaksanaan Peraturan Pemerintah Nomor 8 Tahun 2008 tentang Tahapan, Tata Cara Penyusunan, Pengendalian dan Evaluasi Pelaksanaan Perencanaan Pembangunan Daerah (Lembaran Negara Republik Indonesia Tahun 2010 Nomor 517);
9. Peraturan Menteri Dalam Negeri Nomor 86 Tahun 2017 tentang Tata Cara Perencanaan, Pengendalian Dan Evaluasi Pembangunan Daerah, Tata Cara Evaluasi Rancangan Peraturan Daerah Tentang Rencana Pembangunan Jangka Panjang Daerah Dan Rencana Pembangunan Jangka Menengah Daerah, Serta Tata Cara Perubahan Rencana Pembangunan Jangka Panjang Daerah, Rencana Pembangunan Jangka Menengah Daerah, Dan Rencana Kerja Pemerintah Daerah;
10. Peraturan Menteri Dalam Negeri Nomor 81 tahun 2022 tentang Pedoman Penyusunan Rencana Kerja Pemerintah Daerah (RKPD) tahun 2023;
11. Keputusan Menteri Dalam Negeri Nomor 900.1.15.5-1317 Tahun 2023 Tentang Perubahan Atas Keputusan Menteri Dalam Negeri Nomor 050- 5889 Tentang Hasil Verifikasi, Validasi Dan Inventarisasi Pemutakhiran Klasifikasi, Kodefikasi, Dan Nomenklatur Perencanaan Pembangunan Dan Keuangan Daerah.

12. Peraturan Daerah Kota Pasuruan Nomor 15 Tahun 2010 tentang Rencana Pembangunan Jangka Panjang Daerah Kota Pasuruan Tahun 2005–2025 (Lembaran Daerah Kota Pasuruan Tahun 2011 Nomor 06; Tambahan Lembaran Daerah Kota Pasuruan Nomor 05);
13. Peraturan Daerah Kota Pasuruan Nomor 50 Tahun 2016 tentang Sistem Organisasi dan Tata Kerja Pemerintahan Daerah Kota Pasuruan;
14. Peraturan Daerah Nomor 7 Tahun 2016 tentang Pembentukan dan Susunan Perangkat Daerah (Lembaran Daerah Kota Pasuruan Tahun 2016 Nomor 13; Tambahan Lembaran Daerah Kota Pasuruan Nomor 11);
15. Peraturan Daerah Kota Pasuruan Nomor 6 Tahun 2024 tentang Rencana Pembangunan Jangka Panjang Daerah Kota Pasuruan Tahun 2025–2045 (Lembaran Daerah Kota Pasuruan Tahun 2024 Nomor 06);
16. Peraturan Daerah Kota Pasuruan Nomor 2 Tahun 2025 tentang Rencana Pembangunan Jangka Menengah Daerah Tahun 2025-2029 (Lembaran Daerah Kota Pasuruan Tahun 2025 Nomor 2)
17. Peraturan Walikota Pasuruan Nomor 3 Tahun 2025 tentang Tugas Pokok dan Fungsi Dinas Pemberdayaan Perempuan, Perlindungan Anak dan Keluarga Berencana Kota Pasuruan;
18. Peraturan Wali Kota Pasuruan Nomor 26 Tahun 2025 tentang Rencana Kerja Pemerintah Daerah Tahun 2026.

1.3. MAKSUD DAN TUJUAN

Maksud disusunnya Rencana Kinerja (Renja) Dinas Pemberdayaan Perempuan Perlindungan Anak dan Keluarga Berencana (DP3AKB) Kota Pasuruan Tahun 2026 adalah :

1. Untuk menentukan arah pelaksanaan pembangunan program pemberdayaan perempuan, Perlindungan Anak dan Keluarga Berencana yang mengacu pada perencanaan program/kegiatan dalam Rencana Kerja Pemerintah Daerah (RKPD) dalam 1 tahun anggaran, Kebijakan Umum Anggaran (KUA), maupun Prioritas dan Plafon Anggaran Sementara (PPAS) sebagai bahan penyusunan draft Rencana Anggaran Pembangunan Belanja Daerah (RAPBD).
2. Dalam pelaksanaannya, Rencana strategis akan dijabarkan kembali ke dalam dokumen Rencana Kerja (Renja) yang memuat prioritas program dan kegiatan/Sub Kegiatan dalam kurun waktu 1 (satu) tahun anggaran, kemudian hasil capaian program, kegiatan dan sub kegiatan tersebut wajib diinformasikan dan dilaporkan kepada stakeholder, yang dituangkan melalui Laporan Kinerja Instansi Pemerintah (LKjIP), Laporan Penyelenggaraan Pemerintah Daerah (LPPD) dan Laporan Keterangan Pertanggungjawaban (LKPJ).
3. Untuk mewujudkan sinergitas, keterkaitan, keserasian dan harmonisasi antara perencanaan, penganggaran, pelaksanaan dan pengawasan program/kegiatan pada Dinas Pemberdayaan Perempuan Perlindungan Anak dan Keluarga Berencana Kota Pasuruan.

Tujuan disusunnya Renja Dinas Pemberdayaan Perempuan Perlindungan Anak dan Keluarga Berencana Kota Pasuruan Tahun 2026 adalah :

1. Menjadikan Program, Kegiatan dan Sub kegiatan sebagai pedoman pelaksanaan pelayanan Dinas Pemberdayaan Perempuan Perlindungan anak dan Keluarga Berencana Kota Pasuruan dalam jangka waktu 1 tahun;
2. Sebagai pedoman dalam penyusunan rencana anggaran Dinas Pemberdayaan Perempuan Perlindungan anak dan Keluarga Berencana Kota Pasuruan;
3. Untuk mengetahui hasil sinkronisasi program/kegiatan yang telah disinergikan dengan kebijakan pemerintah yang berasal dari usulan partisipasi masyarakat dalam Musrenbang dan Forum PD;
4. Sebagai alat ukur/indikator kinerja penyelenggaraan fungsi dan urusan wajib bukan pelayanan dasar melalui capaian target kinerja program;
5. Memberikan gambaran tentang program dan kegiatan yang akan dilaksanakan oleh Dinas Pemberdayaan Perempuan, Perlindungan Anak dan Keluarga Berencana Kota Pasuruan pada tahun 2026;

1.4. SISTEMATIKA PENULISAN

Sistematika Penulisan Renja anggaran Dinas Pemberdayaan Perempuan Perlindungan anak dan Keluarga Berencana Kota Pasuruan sebagai berikut :

BAB I PENDAHULUAN

1.1 Latar Belakang

1.2 Landasan Hukum

1.3 Maksud dan Tujuan

1.4 Sistematika Penulisan

BAB II HASIL EVALUASI RENJA DINAS PEMBERDAYAAN PEREMPUAN, PERLINDUNGAN ANAK DAN KELUARGA BERENCANA KOTA PASURUAN TAHUN 2024

2.1 Evaluasi Pelaksanaan Renja Dinas Pemberdayaan Perempuan, Perlindungan Anak dan Keluarga Berencana Kota Pasuruan Tahun 2024 dan Capaian Renstra Dinas Pemberdayaan Perempuan, Perlindungan Anak dan Keluarga Berencana Kota Pasuruan

2.2 Realisasi Program Kegiatan Dinas Pemberdayaan Perempuan, Perlindungan Anak Dan Keluarga Berencana Kota Pasuruan Tahun 2024

2.3 Analisis Kinerja Pelayanan Dinas Pemberdayaan Perempuan, Perlindungan Anak dan Keluarga Berencana Kota Pasuruan

2.4 Isu-isu Penting Penyelenggaraan Tugas dan Fungsi Dinas Pemberdayaan Perempuan, Perlindungan Anak dan Keluarga Berencana Kota Pasuruan

2.5 Review Terhadap Rancangan Awal RKPD

BAB III TUJUAN DAN SASARAN DINAS PEMBERDAYAAN PEREMPUAN, PERLINDUNGAN ANAK DAN KELUARGA BERENCANA KOTA PASURUAN

3.1 Telaahan Terhadap Kebijakan Nasional

3.2 Tujuan dan Sasaran Rencana Kinerja (Renja) Dinas Pemberdayaan Perempuan Perlindungan Anak dan Keluarga Berencana (DP3AKB) Kota Pasuruan

BAB IV RENCANA KERJA DAN PENDANAAN DINAS PEMBERDAYAAN PEREMPUAN, PERLINDUNGAN ANAK DAN KELUARGA BERENCANA KOTA PASURUAN

BAB V PENUTUP

BAB II
HASIL EVALUASI RENJA DINAS PEMBERDAYAAN PEREMPUAN, PERLINDUNGAN ANAK DAN KELUARGA BERENCANA KOTA PASURUAN TAHUN 2024

2.1. EVALUASI PELAKSANAAN RENJA DINAS PEMBERDAYAAN PEREMPUAN, PERLINDUNGAN ANAK DAN KELUARGA BERENCANA KOTA PASURUAN TAHUN 2024 DAN CAPAIAN RENSTRA DINAS PEMBERDAYAAN PEREMPUAN, PERLINDUNGAN ANAK DAN KELUARGA BERENCANA KOTA PASURUAN

Penyusunan Renja Dinas Pemberdayaan Perempuan, Perlindungan Anak dan Keluarga Berencana sangat berpengaruh terhadap kualitas rencana pembangunan daerah, yaitu memastikan kesinambungan program dan kegiatan dalam pencapaian visi dan misi daerah yang telah ditetapkan. Dalam penyusunan renja diperlukan adanya evaluasi terhadap pelaksanaan Renja tahun sebelumnya, yang dikaitkan dengan pencapaian Renstra Dinas Pemberdayaan Perempuan, Perlindungan Anak dan Keluarga Berencana. Tujuan dari evaluasi terhadap pelaksanaan Renja tahun sebelumnya dan pencapaian Renstra adalah untuk mengidentifikasi realisasi pencapaian target kinerja program dan kegiatan, serta mengidentifikasi sejauh mana keberhasilan pelaksanaan program dan kegiatan serta hambatan/permasalahan yang dihadapi. Untuk penyusunan Renja Dinas Pemberdayaan Perempuan, Perlindungan Anak dan Keluarga Berencana Kota Pasuruan tahun 2026 diperlukan evaluasi hasil capaian tahun 2024 dan disajikan perkiraan pencapaian target Renstra sampai dengan tahun 2025. Pada tahun 2024 Dinas Pemberdayaan Perempuan, Perlindungan Anak dan Keluarga Berencana kota Pasuruan melaksanakan Sebanyak 10 (sepuluh) Program, 23 (dua puluh tiga) Kegiatan dan 49 (empat puluh sembilan) Sub Kegiatan dengan rencana anggaran sebagaimana tertuang di dalam APBD sejumlah Rp. 10.051.786.651,- (sepuluh milyar lima puluh satu juta tujuh ratus delapan puluh enam ribu enam ratus lima puluh satu rupiah). Dalam pelaksanaannya program tersebut dapat diselesaikan seluruhnya dengan realisasi anggaran Rp. 9.629.144.526,- (sembilan milyar enam ratus dua puluh sembilan juta seratus empat puluh empat ribu lima ratus dua puluh enam rupiah) atau sebesar 95,80%. Pada tahun 2025 Dinas Pemberdayaan Perempuan, Perlindungan Anak dan Keluarga Berencana kota Pasuruan melaksanakan Sebanyak 9 (sembilan) Program, 20 (dua puluh) Kegiatan dan 45 (empat puluh lima) Sub Kegiatan dengan rencana anggaran sebagaimana tertuang di dalam APBD sejumlah Rp. 9.168.049.881,- (sembilan milyar seratus enam puluh delapan juta empat puluh delapan ribu delapan ratus delapan puluh satu rupiah). Dalam pelaksanaannya diharapkan dapat tercapai sesuai dengan target kinerja dan anggaran yang telah ditetapkan.

2.2. REALISASI PROGRAM KEGIATAN DINAS PEMBERDAYAAN PEREMPUAN, PERLINDUNGAN ANAK DAN KELUARGA BERENCANA KOTA PASURUAN TAHUN 2024

Untuk mengetahui hasil-hasil yang telah dicapai maka perlu dilakukan evaluasi secara menyeluruh. Adapun evaluasi terhadap hasil

pelaksanaan program, kegiatan dan sub kegiatan tersebut adalah sebagai berikut :

1. Realisasi Program/Kegiatan yang tidak memenuhi target kinerja hasil/keluaran yang direncanakan. Pada pelaksanaan Renja Dinas Pemberdayaan Perempuan, Perlindungan Anak dan Keluarga Berencana Kota Pasuruan Tahun 2024 terdapat 3 (tiga) Program yang tidak memenuhi target kinerja hasil/keluaran yang direncanakan yaitu:
    1) Program Peningkatan Kualitas Keluarga dengan indikator Persentase partisipasi perempuan dalam dunia usaha ditargetkan sebesar 30% dan terealisasi 12,48% sehingga capaiannya sebesar 41,60%.
    2) Program Pembinaan Keluarga Berencana (KB) dengan indikator pertama dari dua indikator yaitu Persentase Unmetneed dari target 7,75% terealisasi 9,06% dengan persentase capaian sebesar 83,10%.
    3) Program Pemberdayaan dan Peningkatan Keluarga Sejahtera (KS) indikator pertama dari dua indikator yaitu Persentase keikutsertaan keluarga dalam kelompok kegiatan (BKB, BKR, BKL, dan UPPKS) dari target 15,5% terealisasi 6,70% sehingga persentase capaian sebesar 43,23%.

    Pada pelaksanaan Renja Dinas Pemberdayaan Perempuan, Perlindungan Anak dan Keluarga Berencana Kota Pasuruan Tahun 2024 terdapat 2 (dua) Kegiatan yang tidak memenuhi target kinerja hasil/keluaran yang direncanakan yaitu:
    1) Kegiatan Administrasi Keuangan Perangkat Daerah dengan indikator Persentase laporan keuangan yang tersusun tepat waktu ditargetkan sebesar 1000% dan terealisasi 94,12% sehingga capaiannya sebesar 94,12%.
    2) Kegiatan Pendayagunaan Tenaga Penyuluh KB/ Petugas Lapangan KB (PKB/PLKB) dengan indikator Persentase Tenaga Penyuluh KB/Petugas Lapangan KB (PKB/PLKB) yang mendapatkan pengembangan kapasitas dari target 39,2% terealisasi 19,10% dengan persentase capaian sebesar 48,72%.
2. Realisasi Program/Kegiatan yang memenuhi target kinerja hasil/keluaran yang direncanakan. Pada pelaksanaan Renja Dinas Pemberdayaan Perempuan, Perlindungan Anak dan Keluarga Berencana Kota Pasuruan Tahun 2024 terdapat 4 (empat) program yang memenuhi target kinerja hasil/keluaran yang direncanakan yaitu:
    1) Program Perlindungan Perempuan dengan indikator Persentase kasus kekerasan terhadap perempuan yang mendapatkan pendampingan dari Lembaga Penyedia Layanan Perlindungan Perempuan dari target 100% terealisasi 100% sehingga persentase capaian sebesar 100%.
    2) Program Pengelolaan Sistem Data Gender dan Anak dengan indikator Persentase perangkat daerah yang berjejaring data gender dan anak dari target 100% terealisasi 100% sehingga persentase capaian sebesar 100%.

3) Program Pemenuhan Hak Anak (PHA) dengan indikator kedua dari dua indikator yaitu Persentase Forum Anak yang aktif dari target 100% terealisasi 100% sehingga persentase capaian sebesar 100%.

4) Program Perlindungan Khusus Anak dengan indikator persentase penanganan kasus kekerasan terhadap anak dari target 100% terealisasi 100% sehingga persentase capaian sebesar 100%.

Pada pelaksanaan Renja Dinas Pemberdayaan Perempuan, Perlindungan Anak dan Keluarga Berencana Kota Pasuruan Tahun 2024 terdapat 18 (delapan belas) Kegiatan yang memenuhi target kinerja hasil/keluaran yang direncanakan yaitu:

1) Kegiatan Perencanaan, Penganggaran, dan Evaluasi Kinerja Perangkat Daerah dengan indikator Persentase Dokumen Perencanaan dan Laporan Evaluasi Kinerja Yang Tersusun Tepat Waktu dari target 100% terealisasi 100% sehingga persentase capaian sebesar 100%.

2) Kegiatan Administrasi Barang Milik Daerah pada Perangkat Daerah dengan indikator Persentase laporan barang milik daerah yang tersusun tepat waktu dari target 100% terealisasi 100% sehingga persentase capaian sebesar 100%.

3) Kegiatan Administrasi Kepegawaian Perangkat Daerah dengan indikator Persentase SDM aparatur yang meningkat kompetensinya dari target 100% terealisasi 100% sehingga persentase capaian sebesar 100%.

4) Kegiatan Pengadaan Barang Milik Daerah Penunjang Urusan Pemerintah Daerah dengan indikator Persentase terpenuhinya pengadaan barang milik daerah dari target 100% terealisasi 100% sehingga persentase capaian sebesar 100%.

5) Kegiatan Pelembagaan Pengarusutamaan Gender (PUG) dan Hak Anak tingkat daerah Kabupaten/Kota dengan indikator pertama dari dua indikator Persentase Perangkat Daerah yang melaksanakan PPRG dari target 100% terealisasi 100% sehingga persentase capaian sebesar 100%.

6) Kegiatan Pemberdayaan Perempuan Bidang Politik, Hukum, Sosial, dan Ekonomi pada Organisasi Kemasyarakatan Kewenangan Kabupaten/Kota dengan indikator Persentase Organisasi Kemasyarakatan yang mendapatkan fasilitasi pemberdayaan perempuan bidang politik hukum sosial dan ekonomi dari target 100% terealisasi 100% sehingga persentase capaian sebesar 100%.

7) Kegiatan Pencegahan Kekerasan terhadap Perempuan Lingkup Daerah Kabupaten/Kota dengan indikator Jumlah Perangkat Daerah yang berpartisipasi dalam pencegahan kekerasan dalam perempuan dari target 11 Perangkat Daerah terealisasi 11 Perangkat Daerah sehingga persentase capaian sebesar 100%.

8) Kegiatan Peningkatan Kualitas Keluarga dalam Mewujudkan Kesetaraan Gender (KG) dan Hak Anak tingkat Daerah

Kabupaten/Kota dengan indikator pertama Persentase Perangkat Daerah yang mendapatkan Advokasi dan Pendampingan keluarga untuk mewujudkan kesetaraan gender (KG) dan Perlindungan Anak dari target 100% terealisasi 100% sehingga persentase capaian sebesar 100%. Dan indikator kedua Persentase Organisasi Perempuan yang mendapat fasilitasi mengembangan kegiatan masyarakat dari target 100% terealisasi 100% sehingga persentase capaian sebesar 100%.

9) Kegiatan Pengumpulan, Pengolahan Analisis dan Penyajian Data Gender dan Anak Dalam Kelembagaan Data di Tingkat Daerah Kabupaten/Kota dengan indikator Persentase Perangkat Daerah dan Lembaga Masyarakat yang Melaksanakan Pengumpulan Pengolahan Analisis dan Penyajian Data Gender dan Anak dari target 100% terealisasi 100% sehingga persentase capaian sebesar 100%.

10) Kegiatan Pelembagaan PHA pada Lembaga Pemerintah, Non Pemerintah, dan Dunia Usaha Kewenangan Kabupaten/Kota dengan indikator Persentase Organisasi Pemerintah dan Non Pemerintah yang Berkontribusi dalam Upaya Pemenuhan Hak Anak dari target 100% terealisasi 100% sehingga persentase capaian sebesar 100%.

11) Kegiatan Penguatan dan Pengembangan Lembaga Penyedia Layanan Peningkatan Kualitas Hidup Anak Kewenangan Kabupaten/Kota dengan indikator Persentase Lembaga/Jejaring yang Mendorong Penguatan dan Pengembangan Lembaga Penyedia Layanan Peningkatan Kualitas Hidup Anak dari target 100% terealisasi 100% sehingga persentase capaian sebesar 100%.

12) Kegiatan Penyediaan Layanan bagi Anak yang Memerlukan Perlindungan Khusus yang Memerlukan Koordinasi Tingkat Daerah Kabupaten/Kota dengan indikator Persentase jenis layanan yang tersedia dari target 100% terealisasi 100% sehingga persentase capaian sebesar 100%.

13) Kegiatan Pemetaan Perkiraan Pengendalian Penduduk Cakupan Daerah Kabupaten/Kota dengan indikator Persentase Cakupan Dokumen Pemetaan Perkiraan Pengendalian Penduduk dari target 15,38% terealisasi 15,38% sehingga persentase capaian sebesar 100%.

14) Kegiatan Pengendalian dan Pendistribusian Kebutuhan Alat dan Obat Kontrasepsi serta Pelaksanaan Pelayanan KB di Daerah Kabupaten/Kota dengan indikator Persentase Faskes dan Peserta KB Baru yang mendapatkan Pelayanan KB dari target 100% terealisasi 100% sehingga persentase capaian sebesar 100%.

15) Kegiatan Pemberdayaan dan Peningkatan Peran Serta Organisasi Kemasyarakatan Tingkat Daerah Kabupaten/Kota Dalam Pelaksanaan Pelayanan dan Pembinaan Kesertaan Ber-KB dengan indikator Persentase Organisasi kemasyarakatan yang mendukung Pelaksanaan Pelayanan dan Pembinaan Kesertaan Ber-KB dari target 60% teralisasi 60% sehingga persentase capaian sebesar 100%.

16) Kegiatan Pelaksanaan dan Peningkatan Peran Serta Organisasi Kemasyarakatan Tingkat Daerah Kabupaten/Kota Dalam Pembangunan Keluarga Melalui Pembinaan Ketahanan dan Kesejahteraan Keluarga dengan indikator Persentase Mitra Kerja Program Ketahanan dan Kesejahteraan Keluarga yang mendapatkan peningkatan kapasitas dari target 40% teralisasi 40% sehingga persentase capaian sebesar 100%.

3. Realisasi Program/Kegiatan yang melebihi target kinerja hasil/keluaran yang direncanakan pada pelaksanaan Renja Dinas Pemberdayaan Perempuan, Perlindungan Anak dan Keluarga Berencana Kota Pasuruan Tahun 2024 terdapat 3 (tiga) program yang melebihi target kinerja hasil/keluaran yang direncanakan yaitu:

   1) Program Penunjang Urusan Pemerintahan Daerah Kabupaten/Kota dengan indikator Persentase dokumen perencanaan, capaian kinerja dan laporan keuangan, kepegawaian, barang yang disusun tepat waktu dari target 100% terealisasi 102,79% sehingga persentase capaian sebesar 100%.

   2) Program Pengarusutamaan Gender dan Pemberdayaan Perempuan dengan indikator pertama Persentase Partisipasi Perempuan dalam Lembaga Pemerintahan dari target 48% teralisasi 48,06% sehingga persentase capaian sebesar 100%. Indikator kedua Persentase Partisipasi Perempuan dalam Lembaga Legislatif dari target 3,33% terealisasi 16,67% sehingga persentase capaian sebesar 100%.

   3) Program Pemenuhan Hak Anak (PHA) dengan indikator pertama dari dua indikator yaitu Persentase Perangkat Daerah, Lembaga Masyarakat, Dunia Usaha dan Media Massa yang berkontribusi dalam upaya Pemenuhan Hak Anak dari target 80% teralisasi 80,12% sehingga persentase capaian sebesar 100%.

   4) Program Pengendalian Penduduk dengan indikator Persentase penurunan jumlah penduduk akibat pertambahan kelahiran dari target 3,5% terealisasi -6,89% sehingga persentase capaian sebesar 100%.

   5) Program Pembinaan Keluarga Berencana (KB) dengan indikator pertama dari dua indikator yaitu Median Usia Kawin Pertama Perempuan dari target 23% terealisasi 24.69% dengan persentase capaian sebesar 100%.

   6) Program Pemberdayaan dan Peningkatan Keluarga Sejahtera (KS) dengan indikator Persentase Masyarakat yang Mendapat Pelayanan dari Mitra Kerja dari target 28.57% terealisasi 71,02 sehingga persentase capaian sebesar 100%.

   Pada pelaksanaan Renja Dinas Pemberdayaan Perempuan, Perlindungan Anak dan Keluarga Berencana Kota Pasuruan Tahun 2024 terdapat 6 (enam) Kegiatan yang melebihi target kinerja hasil/keluaran yang direncanakan yaitu:

   1) Kegiatan Administrasi Umum Perangkat Daerah dengan indikator Persentase Terpenuhinya Layanan Administrasi

Perkantoran dari target 90% terealisasi 100% sehingga persentase capaian sebesar 100%.

2) Kegiatan Penyediaan Jasa Penunjang Urusan Pemerintah Daerah dengan indikator Persentase Layanan Jasa Penunjang Layanan Perkantoran dari target 90% terealisasi 100% sehingga persentase capaian sebesar 100%.

3) Kegiatan Pemeliharaan Barang Milik Daerah Penunjang Urusan Pemerintahan Daerah dengan indikator Persentase Barang Milik Daerah yang dipelihara dari target 90% terealisasi 100% sehingga persentase capaian sebesar 100%.

4) Kegiatan Pelembagaan Pengarusutamaan Gender (PUG) pada Lembaga Pemerintah Kewenangan Kabupaten/Kota dengan indikator Persentase Anggaran responsif gender (ARG) dari target 25% terealisasi 31.93% sehingga persentase capaian sebesar 100%.

5) Kegiatan Pelaksanaan Advokasi Komunikasi Informasi dan Edukasi (KIE) Pengendalian Penduduk dan KB sesuai Kearifan Budaya Lokal dengan indikator Persentase Sasaran KIE yang mendapatkan pesan Program KB dari target 66% terealisasi 88,89% sehingga persentase capaian sebesar 100%.

6) Kegiatan Pelaksanaan Pembangunan Keluarga Melalui Pembinaan Ketahanan dan Kesejahteraan Keluarga dengan indikator Persentase Kader Ketahanan dan Kesejahteraan Keluarga (BKB BKR BKL UPPKS dan PIK-R/M) yang mendapatkan peningkatan kapasitas dari target 61% terealisasi 67,13% sehingga persentase capaian sebesar 100%.

4. Adapun faktor-faktor penyebab tidak tercapainya target kinerja Program/Kegiatan yang ada di Dinas Pemberdayaan Perempuan, Perlindungan Anak dan Keluarga Berencana Kota Pasuruan sebagai berikut :

1) Pelaksanaan program, kegiatan, dan sub kegiatan telah berjalan secara optimal, namun beberapa mengalami perubahan dan dialihkan ke program yang lebih prioritas pada tahun 2024.

2) Hasil dari pelatihan yang belum dapat diimplementasikan oleh masyarakat yang telah dilatih karena keterbatasan modal untuk memulai usaha.

3) Kurangnya pengetahuan tentang program Keluarga Berencana (KB), minimnya dukungan dari suami, serta masih kuatnya budaya yang dianut oleh pasangan usia subur.

4) Tingkat kehadiran yang rendah dalam pertemuan kelompok kegiatan berdampak pada pelaksanaan kegiatan yang kurang maksimal, sehingga mempengaruhi hasil pelaporan.

Adapun faktor-faktor penyebab terpenuhinya atau melebihi target kinerja Program/Kegiatan yang ada di Dinas Pemberdayaan Perempuan, Perlindungan Anak dan Keluarga Berencana Kota Pasuruan sebagai berikut :

1) Adanya komitmen Perangkat Daerah dan koordinasi lintas sektor yang berjalan dengan baik.

2) Perencanaan dan pelaksanaan kegiatan yang berjalan dengan baik dan tepat waktu.

3) Melaksanakan Program Prioritas Nasional sesuai arahan yang telah ditetapkan.

5. Implikasi yang timbul terhadap target capaian program Renstra Perangkat Daerah menunjukkan pentingnya kesinambungan dukungan kelembagaan, pelibatan masyarakat secara aktif, dan penyelarasan program daerah dengan nasional untuk memastikan pencapaian target secara menyeluruh dan berkelanjutan. Perlu dilakukan reviu untuk penyempurnaan indikator dan target kinerja dan mendorong peningkatan capaian kinerja.

6. Kebijakan/Tindakan perencanaan dan penganggaran yang perlu diambil untuk mengatasi faktor-faktor penyebab tersebut :

1) Melakukan monitoring dan evaluasi berkala, dan pemetaan ulang terhadap program/kegiatan agar lebih fokus pada prioritas daerah dan nasional.

2) Menyusun perencanaan rencana kerja perangkat daerah dengan optimal dan melaksanakan tepat waktu.

3) Melaksanakan kegiatan sesuai dengan petunjuk teknis yang berlaku.

Adapun berikut Rekapitulasi Evaluasi Hasil Pelaksanaan Renja dan Pencapaian Renstra Dinas Pemberdayaan Perempuan, Perlindungan Anak dan Keluarga Berencana Kota Pasuruan tercantum dalam Tabel 2.1 dibawah ini:

Tabel 2.1
Rekapitulasi Evaluasi Hasil Pelaksanaan Renja DPPPAKB Kota Pasuruan
dan Pencapaian Renstra DPPPAKB s.d Tahun 2025
Kota Pasuruan

Nama Perangkat Daerah : Dinas Pemberdayaan Perempuan, Perlindungan Anak dan Keluarga Berencana

Kode					Urusan/Bidang Urusan Pemerintahan Daerah dan Program/Kegiatan/Sub kegiatan	Indikator Kinerja Program (outcome)/Kegiatan (output)/Sub Kegiatan	Target Kinerja Capaian Program (Renstra PD) Tahun 2026		Realisasi Target Kinerja Hasil Program dan Keluaran Kegiatan s/d tahun 2023	Target dan Realisasi Kinerja Program dan Kegiatan Tahun Lalu (2024)			Target Program dan Kegiatan (Renja PD tahun 2025)	Perkiraan Realisasi Capaian Target Renstra PD s/d Tahun 2025	
										Target Renja PD tahun 2024	Realisasi Renja PD tahun 2024	Tingkat Realisasi (%)		Realisasi Capaian Program dan Kegiatan s/d Tahun 2025	Tingkat Capaian Realisasi Target Renstra (%)
1					2	3	4		5	6	7	8=(7/6)	9	10=(5+7+9)	11=(10/4)
							Target	Satuan							
2					Urusan Pemerintahan Wajib Yang Tidak Berkaitan Dengan Pelayanan Dasar										
2	08				Urusan Pemerintahan Bidang Pemberdayaan Perempuan dan Perlindungan Anak										
2	08	01			Program Penunjang Urusan Pemerintahan Daerah Kabupaten/Kota	Persentase dokumen perencanaan, capaian kinerja dan laporan keuangan, kepegawaian, barang yang disusun tepat waktu	100	%	88,97	100	102,79	100	100	100	100
2	08	01	2.01		Perencanaan, Penganggaran, dan Evaluasi Kinerja Perangkat Daerah	Persentase dokumen perencanaan dan evaluasi kinerja yang tersusun tepat waktu	100	%	77,78	100	100	100	100	100	100
2	08	01	2.01	0001	Penyusunan Dokumen Perencanaan Perangkat Daerah	Jumlah Dokumen Perencanaan Perangkat Daerah	36	Dokumen	9	7	7	100	7	23	63,89
2	08	01	2.01	0006	Koordinasi dan Penyusunan Laporan Capaian Kinerja dan Ikhtisar Realisasi Kinerja SKPD	Jumlah Laporan Capaian Kinerja dan Ikhtisar Realisasi Kinerja SKPD dan Laporan Hasil Koordinasi Penyusunan Laporan Capaian	16	Laporan	4	4	4	100	5	13	81,25

Kode					Urusan/Bidang Urusan Pemerintahan Daerah dan Program/Kegiatan/Sub kegiatan	Indikator Kinerja Program (outcome)/Kegiatan (output)/Sub Kegiatan	Target Kinerja Capaian Program (Renstra PD) Tahun 2026		Realisasi Target Kinerja Hasil Program dan Keluaran Kegiatan s/d tahun 2023	Target dan Realisasi Kinerja Program dan Kegiatan Tahun Lalu (2024)			Target Program dan Kegiatan (Renja PD tahun 2025)	Perkiraan Realisasi Capaian Target Renstra PD s/d Tahun 2025	
										Target Renja PD tahun 2024	Realisasi Renja PD tahun 2024	Tingkat Realisasi (%)		Realisasi Capaian Program dan Kegiatan s/d Tahun 2025	Tingkat Capaian Realisasi Target Renstra (%)
1					2	3	4		5	6	7	8=(7/6)	9	10=(5+7+9)	11=(10/4)
							Target	Satuan							
						Kinerja dan Ikhtisar Realisasi Kinerja SKPD									
2	08	01	2.01	0007	Evaluasi Kinerja Perangkat Daerah	Jumlah Laporan Evaluasi Kinerja Perangkat Daerah	24	Laporan	2	1	1	100	1	4	16,67
2	08	01	2.02		Administrasi Keuangan Perangkat Daerah	Persentase laporan keuangan yang tersusun tepat waktu	100	%	94,08	100	94,12	94,12	100	100	100
2	08	01	2.02	0001	Penyediaan Gaji dan Tunjangan ASN	Jumlah Orang yang Menerima Gaji dan Tunjangan ASN	40	Orang	31	31	31	100	31	31	77,50
2	08	01	2.02	0005	Koordinasi dan Penyusunan Laporan Keuangan Akhir Tahun SKPD	Jumlah Laporan Keuangan Akhir Tahun SKPD dan Laporan Hasil Koordinasi Penyusunan Laporan Keuangan Akhir Tahun SKPD	4	Laporan	1	1	1	100		2	50
2	08	01	2.02	0007	Koordinasi dan Penyusunan Laporan Keuangan Bulanan/Triwulanan/Semesteran SKPD	Jumlah Laporan Keuangan Bulanan/ Triwulanan/ Semesteran SKPD dan Laporan Koordinasi Penyusunan Laporan Keuangan Bulanan/Triwulanan/Semesteran SKPD	48	Laporan	12	12	12	100	17	41	85,42
2	08	01	2.03		Administrasi Barang Milik Daerah pada Perangkat Daerah	Persentase laporan barang milik daerah yang tersusun tepat waktu	100	%	100	100	100	100	100	100	100
2	08	01	2.03	0005	Rekonsiliasi dan Penyusunan Laporan Barang Milik Daerah pada SKPD	Jumlah Laporan Rekonsiliasi dan Penyusunan Laporan Barang Milik Daerah pada SKPD	16	Laporan	4	4	4	100	4	12	75
2	08	01	2.05		Administrasi Kepegawaian Perangkat Daerah	Persentase SDM aparatur yang meningkat kompetensinya	100	%	100	100	100	100	100	100	100

Kode					Urusan/Bidang Urusan Pemerintahan Daerah dan Program/Kegiatan/Sub kegiatan	Indikator Kinerja Program (outcome)/Kegiatan (output)/Sub Kegiatan	Target Kinerja Capaian Program (Renstra PD) Tahun 2026		Realisasi Target Kinerja Hasil Program dan Keluaran Kegiatan s/d tahun 2023	Target dan Realisasi Kinerja Program dan Kegiatan Tahun Lalu (2024)			Target Program dan Kegiatan (Renja PD tahun 2025)	Perkiraan Realisasi Capaian Target Renstra PD s/d Tahun 2025	
										Target Renja PD tahun 2024	Realisasi Renja PD tahun 2024	Tingkat Realisasi (%)		Realisasi Capaian Program dan Kegiatan s/d Tahun 2025	Tingkat Capaian Realisasi Target Renstra (%)
1					2	3	4		5	6	7	8=(7/6)	9	10=(5+7+9)	11=(10/4)
							Target	Satuan							
2	08	01	2.05	0003	Pendataan dan Pengolahan Administrasi Kepegawaian	Jumlah Dokumen Pendataan dan Pengolahan Administrasi Kepegawaian	12	Dokumen	3	3	3	100	4	10	83,33
2	08	01	2.06		Administrasi Umum Perangkat Daerah	Persentase terpenuhinya layanan administrasi perkantoran	90	%	100	90	100	100	90	90	100
2	08	01	2.06	0001	Penyediaan Komponen Instalasi Listrik/Penerangan Bangunan Kantor	Jumlah Paket Komponen Instalasi Listrik/Penerangan Bangunan Kantor yang Disediakan	16	Paket	4	4	4	100	4	12	75
2	08	01	2.06	0005	Penyediaan Barang Cetakan dan Penggandaan	Jumlah Paket Barang Cetakan dan Penggandaan yang Disediakan	24	Paket	6	6	6	100	12	24	100
2	08	01	2.06	0006	Penyediaan Bahan Bacaan dan Peraturan Perundang-undangan	Jumlah Dokumen Bahan Bacaan dan Peraturan Perundang-Undangan yang Disediakan	8	Dokumen	2	2	2	100	1	5	62,5
2	08	01	2.06	0008	Fasilitasi Kunjungan Tamu	Jumlah Laporan Fasilitasi Kunjungan Tamu	24	Laporan	6	6	6	100	12	24	100
2	08	01	2.06	0009	Penyelenggaraan Rapat Koordinasi dan Konsultasi SKPD	Jumlah Laporan Penyelenggaraan Rapat Koordinasi dan Konsultasi SKPD	48	Laporan	12	12	12	100	12	36	75
2	08	01	2.07		Pengadaan Barang Milik Daerah Penunjang Urusan Pemerintah Daerah	Persentase terpenuhinya pengadaan barang milik daerah	100	%	33,33	100	100	100		100	100
2	08	01	2.07	0006	Pengadaan Peralatan dan Mesin Lainnya	Jumlah Unit Peralatan dan Mesin Lainnya yang Disediakan	36	Unit	3	8	8	100		11	30,56
2	08	01	2.08		Penyediaan Jasa Penunjang Urusan Pemerintahan Daerah	Persentase terpenuhinya jasa penunjang layanan perkantoran	90	%	100	90	100	100	90	90	100
2	08	01	2.08	0001	Penyediaan Jasa Surat Menyurat	Jumlah Laporan Penyediaan Jasa Surat Menyurat	24	Laporan	6	3	3	100	12	21	87,5

Kode					Urusan/Bidang Urusan Pemerintahan Daerah dan Program/Kegiatan/Sub kegiatan	Indikator Kinerja Program (outcome)/Kegiatan (output)/Sub Kegiatan	Target Kinerja Capaian Program (Renstra PD) Tahun 2026		Realisasi Target Kinerja Hasil Program dan Keluaran Kegiatan s/d tahun 2023	Target dan Realisasi Kinerja Program dan Kegiatan Tahun Lalu (2024)			Target Program dan Kegiatan (Renja PD tahun 2025)	Perkiraan Realisasi Capaian Target Renstra PD s/d Tahun 2025	
										Target Renja PD tahun 2024	Realisasi Renja PD tahun 2024	Tingkat Realisasi (%)		Realisasi Capaian Program dan Kegiatan s/d Tahun 2025	Tingkat Capaian Realisasi Target Renstra (%)
1					2	3	4		5	6	7	8=(7/6)	9	10=(5+7+9)	11=(10/4)
							Target	Satuan							
2	08	01	2.08	0002	Penyediaan Jasa Komunikasi, Sumber Daya Air dan Listrik	Jumlah Laporan Penyediaan Jasa Komunikasi, Sumber Daya Air dan Listrik yang Disediakan	48	Laporan	12	12	12	100	12	36	75
2	08	01	2.08	0004	Penyediaan Jasa Pelayanan Umum Kantor	Jumlah Laporan Penyediaan Jasa Pelayanan Umum Kantor yang Disediakan	48	Laporan	12	10	10	100	12	34	70,83
2	08	01	2.09		Pemeliharaan Barang Milik Daerah Penunjang Urusan Pemerintahan Daerah	Persentase barang milik daerah yang dipelihara	90	%	106,55	90	100	100	100	100	100
2	08	01	2.09	0001	Penyediaan Jasa Pemeliharaan, Biaya Pemeliharaan dan Pajak Kendaraan Perorangan Dinas atau Kendaraan Dinas Jabatan	Jumlah Kendaraan Perorangan Dinas atau Kendaraan Dinas Jabatan yang Dipelihara dan dibayarkan Pajaknya	8	Unit	1	1	1	100	1	3	37,5
2	08	01	2.09	0002	Penyediaan Jasa Pemeliharaan, Biaya Pemeliharaan, Pajak, dan Perizinan Kendaraan Dinas Operasional atau Lapangan	Jumlah Kendaraan Dinas Operasional atau Lapangan yang Dipelihara dan dibayarkan Pajak dan Perizinannya	84	Unit	37	5	5	100	6	48	57,14
2	08	01	2.09	0006	Pemeliharaan Peralatan dan Mesin Lainnya	Jumlah Peralatan dan Mesin Lainnya yang Dipelihara	172	Unit	43	30	35	116,67	40	118	68,60
2	08	01	2.09	0009	Pemeliharaan/Rehabilitasi Gedung Kantor dan Bangunan Lainnya	Jumlah Gedung Kantor dan Bangunan Lainnya yang Dipelihara/Direhabilitasi	4	Unit	1	3	3	100	6	10	250
2	08	02			Program Pengarus Utamaan Gender dan Pemberdayaan Perempuan	Persentase Partisipasi Perempuan dalam Lembaga Pemerintahan	48	%	47,7	48	48,06	100	48	48	100
						Persentase Partisipasi Perempuan dalam Lembaga Legislatif	3,33	%	3,33	3,33	16,67	100	3,33	3,33	100

Kode					Urusan/Bidang Urusan Pemerintahan Daerah dan Program/Kegiatan/Sub kegiatan	Indikator Kinerja Program (outcome)/Kegiatan (output)/Sub Kegiatan	Target Kinerja Capaian Program (Renstra PD) Tahun 2026		Realisasi Target Kinerja Hasil Program dan Keluaran Kegiatan s/d tahun 2023	Target dan Realisasi Kinerja Program dan Kegiatan Tahun Lalu (2024)			Target Program dan Kegiatan (Renja PD tahun 2025)	Perkiraan Realisasi Capaian Target Renstra PD s/d Tahun 2025	
										Target Renja PD tahun 2024	Realisasi Renja PD tahun 2024	Tingkat Realisasi (%)		Realisasi Capaian Program dan Kegiatan s/d Tahun 2025	Tingkat Capaian Realisasi Target Renstra (%)
1					2	3	4		5	6	7	8=(7/6)	9	10=(5+7+9)	11=(10/4)
							Target	Satuan							
2	08	02	2.01		Pelembagaan Pengarusutamaan Gender (PUG) pada Lembaga Pemerintah Kewenangan Kabupaten/Kota	Persentase Perangkat Daerah yang melaksanakan PPRG	100	%	81,33	100	100	100	100	100	100
						Persentase Anggaran responsif gender (ARG)	30	%	30,42	25	31,93	100	25	31,93	100
2	08	02	2.01	0001	Koordinasi dan Sinkronisasi Pelaksanaan PUG Kewenangan Kabupaten/Kota	Jumlah Dokumen Hasil Koordinasi dan Sinkronisasi Pelaksanaan Pengarustamaan Gender (PUG) Kewenangan Kabupaten/Kota	12	dokumen	3	1	1	100	4	8	66,67
2	08	02	2.01	0003	Advokasi Kebijakan dan Pendampingan Pelaksanaan PUG termasuk PPRG	Jumlah Perangkat Daerah yang Mengikuti Advokasi Kebijakan dan Pendampingan Pelaksanaan Pengarustamaan Gender (PUG) Termasuk Perencaan Pembangunan Responsif Gender (PPRG) Kewenangan Kabupaten/Kota	43	Perangkat Daerah	43					43	100
2	08	02	2.02		Pemberdayaan Perempuan Bidang Politik, Hukum, Sosial, dan Ekonomi pada Organisasi Kemasyarakatan Kewenangan Kabupaten/Kota	Persentase Organisasi Kemasyarakatan yang mendapatkan fasilitasi pemberdayaan perempuan bidang politik, hukum, sosial dan ekonomi	100	%	100	100	100	100		100	100
2	08	02	2.02	0001	Sosialisasi Peningkatan Partisipasi Perempuan di Bidang Politik, Hukum, Sosial dan Ekonomi	Jumlah Dokumen Hasil Sosialisasi Peningkatan Partisipasi Perempuan di Bidang Politik, Hukum, Sosial dan Ekonomi Kewenangan Kabupaten/Kota	4	dokumen	1	1	1	100		2	50

Kode					Urusan/Bidang Urusan Pemerintahan Daerah dan Program/Kegiatan/Sub kegiatan	Indikator Kinerja Program (outcome)/Kegiatan (output)/Sub Kegiatan	Target Kinerja Capaian Program (Renstra PD) Tahun 2026		Realisasi Target Kinerja Hasil Program dan Keluaran Kegiatan s/d tahun 2023	Target dan Realisasi Kinerja Program dan Kegiatan Tahun Lalu (2024)			Target Program dan Kegiatan (Renja PD tahun 2025)	Perkiraan Realisasi Capaian Target Renstra PD s/d Tahun 2025	
										Target Renja PD tahun 2024	Realisasi Renja PD tahun 2024	Tingkat Realisasi (%)		Realisasi Capaian Program dan Kegiatan s/d Tahun 2025	Tingkat Capaian Realisasi Target Renstra (%)
1					2	3	4		5	6	7	8=(7/6)	9	10=(5+7+9)	11=(10/4)
							Target	Satuan							
2	08	03			Program Perlindungan Perempuan	Persentase kasus kekerasan terhadap perempuan yang mendapatkan pendampingan dari Lembaga Penyedia Layanan Perlindungan Perempuan	100	%	100	100	100	100		100	100
2	08	03	2.01		Pencegahan Kekerasan terhadap Perempuan Lingkup Daerah Kabupaten/Kota	Jumlah Perangkat Daerah yang berpatisipati dalam pencegahan kekerasan dalam perempuan	11	Perangkat Daerah	11	11	11	100		11	100
2	08	03	2.01	0001	Koordinasi dan Sinkronisasi Pelaksanaan Kebijakan, Program dan Kegiatan Pencegahan Kekerasan Terhadap Perempuan Lingkup Daerah Kabupaten/Kota	Jumlah Dokumen Hasil Koordinasi dan Sinkronisasi Pelaksanaan Kebijakan, Program dan Kegiatan Pencegahan Kekerasan Terhadap Perempuan Kewenangan Kabupaten/Kota	12	dokumen	3	2	2	100		5	41,67
2	08	04			Program Peningkatan Kualitas Keluarga	Persentase partisipasi perempuan dalam dunia usaha	35	%	12,2	30	12,48	41,60	35	35	100
2	08	04	2.01		Peningkatan Kualitas Keluarga dalam Mewujudkan Kesetaraan Gender (KG) dan Hak Anak tingkat Daerah Kabupaten/Kota	Persentase Perangkat Daerah yang mendapatkan Advokasi dan Pendampingan keluarga untuk mewujudkan kesetaraan gender (KG) dan Perlindungan Anak	100	%	100	100	100	100	100	100	100
2	08	04	2.01			Persentase Organisasi Perempuan yang mendapat fasilitasi mengembangan kegiatan masyarakat	100	%	100	100	100	100	100	100	100
2	08	04	2.01	0003	Pengembangan Kegiatan Masyarakat untuk Peningkatan Kualitas	Jumlah Laporan Pengembangan Kegiatan Masyarakat untuk	28	laporan	6	4	4	100	4	14	50

Kode					Urusan/Bidang Urusan Pemerintahan Daerah dan Program/Kegiatan/Sub kegiatan	Indikator Kinerja Program (outcome)/Kegiatan (output)/Sub Kegiatan	Target Kinerja Capaian Program (Renstra PD) Tahun 2026		Realisasi Target Kinerja Hasil Program dan Keluaran Kegiatan s/d tahun 2023	Target dan Realisasi Kinerja Program dan Kegiatan Tahun Lalu (2024)			Target Program dan Kegiatan (Renja PD tahun 2025)	Perkiraan Realisasi Capaian Target Renstra PD s/d Tahun 2025	
										Target Renja PD tahun 2024	Realisasi Renja PD tahun 2024	Tingkat Realisasi (%)		Realisasi Capaian Program dan Kegiatan s/d Tahun 2025	Tingkat Capaian Realisasi Target Renstra (%)
1					2	3	4		5	6	7	8=(7/6)	9	10=(5+7+9)	11=(10/4)
							Target	Satuan							
					Keluarga Kewenangan Kabupaten/Kota	Peningkatan Kualitas Keluarga Kewenangan Kabupaten/Kota									
2	08	05			Program Pengelolaan Sistem Data Gender dan Anak	Persentase Perangkat Daerah yang berjejaring data gender dan anak	100	%	100	100	100	100	100	100	100
2	08	05	2.01		Pengumpulan, Pengolahan Analisis dan Penyajian Data Gender dan Anak Dalam Kelembagaan Data di Tingkat Daerah Kabupaten/kota	Persentase Perangkat Daerah dan Lembaga Masyarakat yang melaksanakan Pengumpulan, Pengolahan Analisis dan Penyajian Data Gender dan Anak	100	%	100	100	100	100	100	100	100
2	08	05	2.01	0001	Penyediaan Data Gender dan Anak di Kewenangan Kabupaten/Kota	Jumlah Dokumen Data Gender dan Anak Kabupaten/Kota yang Tersedia	8	dokumen	2	1	1	100	1	4	50
2	08	06			Program Pemenuhan Hak Anak (PHA)	Persentase Perangkat Daerah, Lembaga Masyarakat, Dunia Usaha dan Media Massa yang berkontribusi dalam upaya Pemenuhan Hak Anak	80	%	80,12	80	80,12	100	80	80	100
						Persentase Forum Anak yang aktif	100	%	100	100	100	100	100	100	100
2	08	06	2.01		Pelembagaan PHA pada Lembaga Pemerintah, Nonpemerintah, dan Dunia Usaha Kewenangan Kabupaten/Kota	Persentase Organisasi Pemerintah dan Non Pemerintah yang berkontribusi dalam upaya Pemenuhan Hak Anak	100	%	100	100	100	100	100	100	100
2	08	06	2.01	0001	Advokasi Kebijakan dan Pendampingan Pemenuhan Hak Anak pada Lembaga Pemerintah, Non Pemerintah, Media dan Dunia Usaha Kewenangan Kabupaten/Kota	Jumlah Organisasi Pemerintah, Non Pemerintah, Media dan Dunia Usaha yang Mendapat Advokasi Kebijakan dan Pendampingan Pemenuhan Hak Anak pada Organisasi Pemerintah, Non Pemerintah, Media dan Dunia Usaha	160	Organisasi	40	40	40	100	40	120	75

Kode					Urusan/Bidang Urusan Pemerintahan Daerah dan Program/Kegiatan/Sub kegiatan	Indikator Kinerja Program (outcome)/Kegiatan (output)/Sub Kegiatan	Target Kinerja Capaian Program (Renstra PD) Tahun 2026		Realisasi Target Kinerja Hasil Program dan Keluaran Kegiatan s/d tahun 2023	Target dan Realisasi Kinerja Program dan Kegiatan Tahun Lalu (2024)			Target Program dan Kegiatan (Renja PD tahun 2025)	Perkiraan Realisasi Capaian Target Renstra PD s/d Tahun 2025	
										Target Renja PD tahun 2024	Realisasi Renja PD tahun 2024	Tingkat Realisasi (%)		Realisasi Capaian Program dan Kegiatan s/d Tahun 2025	Tingkat Capaian Realisasi Target Renstra (%)
1					2	3	4		5	6	7	8=(7/6)	9	10=(5+7+9)	11=(10/4)
							Target	Satuan							
2	08	06	2.02		Penguatan dan Pengembangan Lembaga Penyedia Layanan Peningkatan Kualitas Hidup Anak Kewenangan Kabupaten/Kota	Persentase Lembaga /Jejaring yang mendorong penguatan dan pengembangan lembaga penyedia layanan peningkatan kualitas hidup anak	100	%	100	100	100	100	100	100	100
2	08	06	2.02	0003	Pengembangan Komunikasi, Informasi dan Edukasi Pemenuhan Hak Anak bagi Lembaga Penyedia Layanan Peningkatan Kualitas Hidup Anak Tingkat Daerah Kabupaten/Kota	Jumlah Dokumen Komunikasi Informasi dan Edukasi (KIE) Pemenuhan Hak Anak bagi Lembaga Penyedia Layanan Peningkatan Kualitas Hidup Anak Kewenangan Kabupaten/Kota	4	dokumen	1	1	1	100	1	3	75
2	08	06	2.02	0004	Penguatan Jejaring antar Lembaga Penyedia Layanan Peningkatan Kualitas Hidup Anak Tingkat Daerah Kabupaten/Kota	Jumlah Dokumen Hasil Penguatan Jejaring Antar Lembaga Penyedia Layanan Peningkatan Kualitas Hidup Anak Kewenangan Kabupaten/Kota	4	dokumen	1	1	1	100	1	3	75
2	08	07			Program Perlindungan Khusus Anak	Persentase penanganan kasus kekerasan terhadap anak	100	%	100	100	100	100	100	100	100
2	08	07	2.02		Penyediaan Layanan bagi Anak yang Memerlukan Perlindungan Khusus yang Memerlukan Koordinasi Tingkat Daerah Kabupaten/Kota	Persentase jenis layanan yang tersedia	100	%	100	100	100	100	100	100	100
2	08	07	2.02	0005	Penyediaan Layanan Pengaduan Masyarakat bagi Anak yang Memerlukan Perlindungan Khusus Tingkat Daerah Kabupaten/Kota	Jumlah Anak yang Memerlukan Perlindungan Khusus Mendapatkan Layanan Pengaduan Kewenangan Kabupaten/Kota	40	anak	17	30	28	93,33	15	60	150

Kode					Urusan/Bidang Urusan Pemerintahan Daerah dan Program/Kegiatan/Sub kegiatan	Indikator Kinerja Program (outcome)/Kegiatan (output)/Sub Kegiatan	Target Kinerja Capaian Program (Renstra PD) Tahun 2026		Realisasi Target Kinerja Hasil Program dan Keluaran Kegiatan s/d tahun 2023	Target dan Realisasi Kinerja Program dan Kegiatan Tahun Lalu (2024)			Target Program dan Kegiatan (Renja PD tahun 2025)	Perkiraan Realisasi Capaian Target Renstra PD s/d Tahun 2025	
										Target Renja PD tahun 2024	Realisasi Renja PD tahun 2024	Tingkat Realisasi (%)		Realisasi Capaian Program dan Kegiatan s/d Tahun 2025	Tingkat Capaian Realisasi Target Renstra (%)
1					2	3	4		5	6	7	8=(7/6)	9	10=(5+7+9)	11=(10/4)
							Target	Satuan							
2	14				Urusan Pemerintahan Bidang Pengendalian Penduduk dan Keluarga Berencana										
2	14	02			Program Pengendalian Penduduk	Persentase penurunan jumlah penduduk akibat pertambahan kelahiran	3,5	%	9,27	3,5	-6,89	100	3,5	3,5	100
2	14	02	2.01		Pemaduan dan Sinkronisasi Kebijakan Pemerintah Daerah Provinsi dengan Pemerintah Daerah Kabupaten/Kota dalam rangka Pengendalian Kuantitas Penduduk	Persentase Jumlah kebijakan yang disinkronkan	26,67	%	0					0	0,00
2	14	02	2.01	0023	Pelaksanaan Rapat Pengendalian Program KKBPK	Jumlah Laporan Rapat Pengendalian Program Bangga Kencana (Pembangunan Keluarga, Kependudukan, dan Keluarga Berencana)	4	Laporan	0					0	0
2	14	02	2.02		Pemetaan Perkiraan Pengendalian Penduduk Cakupan Daerah Kabupaten/Kota	Persentase Cakupan Dokumen Pemetaan Perkiraan Pengendalian Penduduk	30,76	%	7,69	15,38	15,38	100	33,33	33,33	100
2	14	02	2.02	0009	Pembinaan dan Pengawasan Penyelenggaraan Sistem Informasi Keluarga	Jumlah Laporan Pembinaan dan Pengawasan Penyelenggaraan Sistem Informasi Keluarga	20	Laporan	5					5	25
2	14	02	2.02	0012	Pencatatan dan Pengumpulan Data Keluarga	Jumlah Laporan Pencatatan dan Pengumpulan Data Keluarga	8	Laporan	2	2	2	100	1	5	62,5
2	14	02	2.02	0013	Pengolahan dan Pelaporan Data Pengendalian Lapangan dan Pelayanan KB	Jumlah Dokumen Pengolahan dan Pelaporan Data Pengendalian Lapangan dan Pelayanan KB	8	Dokumen	2	2	2	100	1	5	62,5

Kode					Urusan/Bidang Urusan Pemerintahan Daerah dan Program/Kegiatan/Sub kegiatan	Indikator Kinerja Program (outcome)/Kegiatan (output)/Sub Kegiatan	Target Kinerja Capaian Program (Renstra PD) Tahun 2026		Realisasi Target Kinerja Hasil Program dan Keluaran Kegiatan s/d tahun 2023	Target dan Realisasi Kinerja Program dan Kegiatan Tahun Lalu (2024)			Target Program dan Kegiatan (Renja PD tahun 2025)	Perkiraan Realisasi Capaian Target Renstra PD s/d Tahun 2025	
										Target Renja PD tahun 2024	Realisasi Renja PD tahun 2024	Tingkat Realisasi (%)		Realisasi Capaian Program dan Kegiatan s/d Tahun 2025	Tingkat Capaian Realisasi Target Renstra (%)
1					2	3	4		5	6	7	8=(7/6)	9	10=(5+7+9)	11=(10/4)
							Target	Satuan							
2	14	03			Program Pembinaan Keluarga Berencana (KB)	Persentase Unmetneed	7,2	%	9,3	7,75	9,06	83,10	7,48	7,48	96,11
						Median Usia Kawin Pertama Perempuan	24	tahun	24,91	23	24,69	100	23	23	95,83
2	14	03	2.01		Pelaksanaan Advokasi, Komunikasi, Informasi dan Edukasi (KIE) Pengendalian Penduduk dan KB Sesuai Kearifan Budaya Lokal	Persentase Sasaran KIE yang mendapatkan pesan Program KB	68	%	78,86	66	88,89	100	67	67	98,53
2	14	03	2.01	0008	Pengendalian Program KKBPK	Jumlah Laporan Hasil Pengendalian Program KKBPK	4	laporan	1	1	1	100	1	3	75
2	14	03	2.01	0009	Penyediaan dan Distribusi Sarana KIE Program Bangga Kencana	Jumlah Unit Sarana Penyediaan dan Pendistribusian KIE Program Bangga Kencana (Pembangunan Keluarga, Kependudukan, dan Keluarga Berencana)	16	Unit	4	2	2	100	1	7	43,75
2	14	03	2.01	0010	Pengelolaan Operasional dan Sarana di Balai Penyuluhan Bangga Kencana	Jumlah Laporan Hasil Pengelolaan Operasional dan Sarana di Balai Penyuluhan Bangga Kencana (Pembangunan Keluarga, Kependudukan, dan Keluarga Berencana)	16	Laporan	4	2	2	100	3	9	56,25
2	14	03	2.01	0011	Pelaksanaan Mekanisme Operasional Program KKBPK Melalui Rapat Koordinasi Kecamatan (Rakorcam), Rapat Koordinasi Desa (Rakordes) dan Mini Lokakarya (Minilok)	Jumlah Laporan Mekanisme Operasional Program Bangga Kencana (Pembangunan Keluarga, Kependudukan, dan Keluarga Berencana) Melalui Rapat Koordinasi Kecamatan (Rakorcam), Rapat	12	laporan	3	2	2	100	4	9	75

Kode					Urusan/Bidang Urusan Pemerintahan Daerah dan Program/Kegiatan/Sub kegiatan	Indikator Kinerja Program (outcome)/Kegiatan (output)/Sub Kegiatan	Target Kinerja Capaian Program (Renstra PD) Tahun 2026		Realisasi Target Kinerja Hasil Program dan Keluaran Kegiatan s/d tahun 2023	Target dan Realisasi Kinerja Program dan Kegiatan Tahun Lalu (2024)			Target Program dan Kegiatan (Renja PD tahun 2025)	Perkiraan Realisasi Capaian Target Renstra PD s/d Tahun 2025	
										Target Renja PD tahun 2024	Realisasi Renja PD tahun 2024	Tingkat Realisasi (%)		Realisasi Capaian Program dan Kegiatan s/d Tahun 2025	Tingkat Capaian Realisasi Target Renstra (%)
1					2	3	4		5	6	7	8=(7/6)	9	10=(5+7+9)	11=(10/4)
							Target	Satuan							
						Koordinasi Desa (Rakordes), dan Mini Lokakarya (Minilok)									
2	14	03	2.01	0012	Promosi dan KIE Program KKBPK Melalui Media Massa Cetak dan Elektronik serta Media Luar Ruang	Jumlah Dokumen Promosi dan KIE Program Bangga Kencana (Pembangunan Keluarga, Kependudukan, dan Keluarga Berencana) Melalui Media Massa Cetak dan Elektronik serta Media Luar Ruang	40	Dokumen	10	2	2	100	1	13	32,5
2	14	03	2.01	0014	Advokasi Program Bangga kencana oleh pokja advokasi kepada Stakeholders dan Mitra Kerja	Jumlah Organisasi yang Mendapatkan Advokasi Program Bangga Kencana (Pembangunan Keluarga, Kependudukan, dan Keluarga Berencana) kepada Stakeholders dan Mitra Kerja	24	Organisasi	6	1	1	100	1	8	33,33
2	14	03	2.02		Pendayagunaan Tenaga Penyuluh KB/ Petugas Lapangan KB (PKB/PLKB)	Persentase Tenaga Penyuluh KB/Petugas Lapangan KB (PKB/PLKB) yang mendapatkan pengembangan kapasitas	78,38	%	19,65	39,2	19,10	48,72	58,78	58,78	74,99
2	14	03	2.02	0006	Pembinaan IMP dan Program KKBPK di Lini Lapangan oleh PKB/PLKB	Jumlah Organisasi yang mengikuti Pembinaan IMP dan Program Bangga Kencana (Pembangunan Keluarga, Kependudukan, dan Keluarga Berencana) di Lini Lapangan oleh PKB/PLKB	12	Organisasi	3					3	25
2	14	03	2.02	0005	Penggerakan Kader Institusi Masyarakat Pedesaan (IMP)	Jumlah Kader yang Mengikuti Penggerakan	1316	kader	329	339	339	100	339	1007	76,52

Kode					Urusan/Bidang Urusan Pemerintahan Daerah dan Program/Kegiatan/Sub kegiatan	Indikator Kinerja Program (outcome)/Kegiatan (output)/Sub Kegiatan	Target Kinerja Capaian Program (Renstra PD) Tahun 2026		Realisasi Target Kinerja Hasil Program dan Keluaran Kegiatan s/d tahun 2023	Target dan Realisasi Kinerja Program dan Kegiatan Tahun Lalu (2024)			Target Program dan Kegiatan (Renja PD tahun 2025)	Perkiraan Realisasi Capaian Target Renstra PD s/d Tahun 2025	
										Target Renja PD tahun 2024	Realisasi Renja PD tahun 2024	Tingkat Realisasi (%)		Realisasi Capaian Program dan Kegiatan s/d Tahun 2025	Tingkat Capaian Realisasi Target Renstra (%)
1					2	3	4		5	6	7	8=(7/6)	9	10=(5+7+9)	11=(10/4)
							Target	Satuan							
						Kader Institusi Masyarakat Pedesaan (IMP)									
2	14	03	2.03		Pengendalian dan Pendistribusian Kebutuhan Alat dan Obat Kontrasepsi Serta Pelaksanaan Pelayanan KB Di Daerah Kabupaten/Kota	Persentase Faskes dan Peserta KB Baru yang mendapatkan Pelayanan KB	100	%	100	100	100	100	100	100	100
2	14	03	2.03	0001	Pengendalian Pendistribusian Alat dan Obat Kontrasepsi dan Sarana Penunjang Pelayanan KB ke Fasilitas Kesehatan Termasuk Jaringan dan Jejaringnya	Jumlah Laporan Pengendalian Pendistribusian Alat dan Obat Kontrasepsi dan Sarana Penunjang Pelayanan KB ke Fasilitas Kesehatan Termasuk Jaringan dan Jejaringnya	48	laporan	12	1	1	100	1	14	29,17
2	14	03	2.03	0003	Peningkatan Kesertaan Penggunaan Metode Kontrasepsi Jangka Panjang (MKJP)	Jumlah Orang yang Mengikuti Kesertaan Penggunaan Metode Kontrasepsi Jangka Panjang (MKJP)	2040	orang	617	593	589	99,33	593	1799	88,19
2	14	03	2.03	0008	Pembinaan Pelayanan Keluarga Berencana dan Kesehatan Reproduksi di Fasilitas Kesehatan termasuk Jaringan dan Jejaringnya	Jumlah Laporan Hasil Pembinaan Pelayanan Keluarga Berencana dan Kesehatan Reproduksi di Fasilitas Kesehatan Termasuk Jaringan dan Jejaringnya	16	Laporan	4	2	2	100	1	7	43,75
2	14	03	2.03	0009	Promosi dan konseling kesehatan Reproduksi, serta hak-hak Reproduksi di Fasilitas Kesehatan dan Kelompok Kegiatan	Jumlah Orang yang Mendapatkan Promosi dan Konseling Kesehatan Reproduksi, serta Hak-Hak Reproduksi di Fasilitas Kesehatan dan Kelompok Kegiatan	120	Orang	30					30	25

Kode					Urusan/Bidang Urusan Pemerintahan Daerah dan Program/Kegiatan/Sub kegiatan	Indikator Kinerja Program (outcome)/Kegiatan (output)/Sub Kegiatan	Target Kinerja Capaian Program (Renstra PD) Tahun 2026		Realisasi Target Kinerja Hasil Program dan Keluaran Kegiatan s/d tahun 2023	Target dan Realisasi Kinerja Program dan Kegiatan Tahun Lalu (2024)			Target Program dan Kegiatan (Renja PD tahun 2025)	Perkiraan Realisasi Capaian Target Renstra PD s/d Tahun 2025	
										Target Renja PD tahun 2024	Realisasi Renja PD tahun 2024	Tingkat Realisasi (%)		Realisasi Capaian Program dan Kegiatan s/d Tahun 2025	Tingkat Capaian Realisasi Target Renstra (%)
1					2	3	4		5	6	7	8=(7/6)	9	10=(5+7+9)	11=(10/4)
							Target	Satuan							
2	14	03	2.03	0010	Peningkatan Kompetensi Tenaga Pelayanan Keluarga Berencana dan Kesehatan Reproduksi	Jumlah Tenaga Pelayanan yang Mengikuti Peningkatan Kompetensi Tenaga Pelayanan Keluarga Berencana dan Kesehatan Reproduksi	272	Orang	68					68	25
2	14	03	2.04		Pemberdayaan dan Peningkatan Peran Serta Organisasi Kemasyarakatan Tingkat Daerah Kabupaten/Kota Dalam Pelaksanaan Pelayanan dan Pembinaan Kesertaan Ber-KB	Persentase Organisasi kemasyarakatan yang mendukung Pelaksanaan Pelayanan dan Pembinaan Kesertaan Ber-KB	70	%	60	60	60	100	60	60	85,71
2	14	03	2.04	0002	Integrasi Pembangunan Lintas Sektor di Kampung KB	Jumlah Dokumen Hasil Integrasi Pembangunan Lintas Sektor di Kampung KB	20	dokumen	5					5	25
	14	03	2.04	03	Pelaksanaan dan Pengelolaan Program KKBPK di Kampung KB	Jumlah Kampung KB yang Mengikuti Pelaksanaan dan Pengelolaan Program Bangga Kencana (Pembangunan Keluarga, Kependudukan, dan Keluarga Berencana) di Kampung KB	16	kampung KB	4					4	25
2	14	03	2.04	0006	Pelaksanaan dan Pengelolaan Program Bangga Kencana di Kampung Keluarga Berkualitas	Jumlah Kampung Keluarga Berkualitas yang mengikuti Pelaksanaan dan Pengelolaan Program Bangga Kencana (Pembangunan Keluarga, Kependudukan, dan Keluarga Berencana)	16	kampung KB		4	4	100	12	16	100

Kode					Urusan/Bidang Urusan Pemerintahan Daerah dan Program/Kegiatan/Sub kegiatan	Indikator Kinerja Program (outcome)/Kegiatan (output)/Sub Kegiatan	Target Kinerja Capaian Program (Renstra PD) Tahun 2026		Realisasi Target Kinerja Hasil Program dan Keluaran Kegiatan s/d tahun 2023	Target dan Realisasi Kinerja Program dan Kegiatan Tahun Lalu (2024)			Target Program dan Kegiatan (Renja PD tahun 2025)	Perkiraan Realisasi Capaian Target Renstra PD s/d Tahun 2025	
										Target Renja PD tahun 2024	Realisasi Renja PD tahun 2024	Tingkat Realisasi (%)		Realisasi Capaian Program dan Kegiatan s/d Tahun 2025	Tingkat Capaian Realisasi Target Renstra (%)
1					2	3	4		5	6	7	8=(7/6)	9	10=(5+7+9)	11=(10/4)
							Target	Satuan							
2	14	04			Program Pemberdayaan dan Peningkatan Keluarga Sejahtera (KS)	Persentase keikutsertaan keluarga dalam kelompok kegiatan (BKB, BKR, BKL, UPPKS)	16,5	%	7,06	15,5	6,70	43,23	16	16	96,97
						Persentase masyarakat yang mendapat pelayanan dari Mitra Kerja	30	%	52,33	28,57	71,02	100	29	29	96,67
2	14	04	2.01		Pelaksanaan Pembangunan Keluarga Melalui Pembinaan Ketahanan dan Kesejahteraan Keluarga	Persentase Kader Ketahanan dan Kesejahteraan Keluarga (BKB, BKR, BKL, UPPKS, dan PIK-R/M) yang mendapatkan peningkatan kapasitas	30	%	28,57	61	67,13	100	30	30	100
2	14	04	2.01	0017	Promosi dan Sosialisasi Kelompok Kegiatan Ketahanan dan Kesejahteraan Keluarga (BKB, BKR, BKL, PPPKS, PIK-R dan Pemberdayaan Ekonomi Keluarga/UPPKS)	Jumlah Laporan Hasil Promosi dan Sosialisasi Kelompok Kegiatan Ketahanan dan Kesejahteraan Keluarga (BKB, BKR, BKL, PPPKS, PIK-R dan Pemberdayaan Ekonomi Keluarga/UPPKS)	84	laporan	21	1	1	100	2	24	28,57
2	14	04	2.01	02	Pengadaan Sarana Kelompok Kegiatan Ketahanan dan Kesejahteraan Keluarga (BKB, BKR, BKL, PPPKS, PIK-R dan Pemberdayaan Ekonomi Keluarga/UPPKS)	Jumlah Unit Sarana Kelompok Kegiatan Ketahanan dan Kesejahteraan Keluarga (BKB, BKR, BKL,PPPKS, PIK-R dan Pemberdayaan Ekonomi Keluarga/UPPKS)	80	unit	20					20	25
	14	04	2.01	0018	Pengadaan Sarana Kelompok Kegiatan Ketahanan dan Kesejahteraan Keluarga (BKB, BKR, BKL, PPPKS, PIK-R dan	Jumlah Unit Sarana Kelompok Kegiatan Ketahanan dan Kesejahteraan Keluarga (BKB, BKR, BKL, PPKS, PIK-R dan Usaha	80	unit		25	25	100	13	38	47,5

Kode					Urusan/Bidang Urusan Pemerintahan Daerah dan Program/Kegiatan/Sub kegiatan	Indikator Kinerja Program (outcome)/Kegiatan (output)/Sub Kegiatan	Target Kinerja Capaian Program (Renstra PD) Tahun 2026		Realisasi Target Kinerja Hasil Program dan Keluaran Kegiatan s/d tahun 2023	Target dan Realisasi Kinerja Program dan Kegiatan Tahun Lalu (2024)			Target Program dan Kegiatan (Renja PD tahun 2025)	Perkiraan Realisasi Capaian Target Renstra PD s/d Tahun 2025	
										Target Renja PD tahun 2024	Realisasi Renja PD tahun 2024	Tingkat Realisasi (%)		Realisasi Capaian Program dan Kegiatan s/d Tahun 2025	Tingkat Capaian Realisasi Target Renstra (%)
1					2	3	4		5	6	7	8=(7/6)	9	10=(5+7+9)	11=(10/4)
							Target	Satuan							
					Pemberdayaan Ekonomi Keluarga/UPPKS)	Peningkatan Pendapatan Keluarga Akseptor (UPPKA) yang tersedia									
	14	04	2.01	03	Orientasi dan Pelatihan Teknis Pengelola Ketahanan dan Kesejahteraan Keluarga (BKB, BKR, BKL, PPPKS, PIK-R dan Pemberdayaan Ekonomi Keluarga/UPPKS)	Jumlah Laporan Hasil Orientasi dan Pelatihan Teknis Pengelola Ketahanan dan Kesejahteraan Keluarga (BKB, BKR, BKL, PPPKS, PIK-R dan Pemberdayaan Ekonomi Keluarga/UPPKS)	28	Laporan	7					7	25
2	14	04	2.01	0021	Orientasi dan Pelatihan Teknis Pengelola Ketahanan dan Kesejahteraan Keluarga (BKB, BKR, BKL, PPPKS, PIK-R dan Pemberdayaan Ekonomi Keluarga/UPPKS)	Jumlah Laporan Hasil Orientasi dan Pelatihan Teknis Pengelola Ketahanan dan Kesejahteraan Keluarga (BKB, BKR, BKL, PPKS, PIK-R dan Pemberdayaan Ekonomi Keluarga/UPPKA)	28	Laporan		7	7	100	6	13	46,43
2	14	04	2.01	0024	Penyediaan Biaya Operasional Bagi Pengelola dan Pelaksana (Kader) Ketahanan dan Kesejahteraan Keluarga (BKB, BKR, BKL, PPPKS, PIK R dan Pemberdayaan Ekonomi Keluarga/UPPKS)	Jumlah Kader Pengelola dan Pelaksana (Kader) Ketahanan dan Kesejahteraan Keluarga (BKB, BKR, BKL, PPKS, PIK-R dan Usaha Peningkatan Pendapatan Keluarga Akseptor (UPPKA) yang mendapat biaya operasional kegiatan	1920	Kader	480					480	25
2	14	04	2.02		Pelaksanaan dan Peningkatan Peran Serta Organisasi Kemasyarakatan Tingkat Daerah Kabupaten/ Kota Dalam Pembangunan Keluarga Melalui Pembinaan Ketahanan dan Kesejahteraan Keluarga	Persentase Mitra Kerja Program Ketahanan dan Kesejahteraan Keluarga yang mendapatkan peningkatan kapasitas	100	%	40	60	60	100	100	100	100

Kode					Urusan/Bidang Urusan Pemerintahan Daerah dan Program/Kegiatan/Sub kegiatan	Indikator Kinerja Program (outcome)/Kegiatan (output)/Sub Kegiatan	Target Kinerja Capaian Program (Renstra PD) Tahun 2026		Realisasi Target Kinerja Hasil Program dan Keluaran Kegiatan s/d tahun 2023	Target dan Realisasi Kinerja Program dan Kegiatan Tahun Lalu (2024)			Target Program dan Kegiatan (Renja PD tahun 2025)	Perkiraan Realisasi Capaian Target Renstra PD s/d Tahun 2025	
										Target Renja PD tahun 2024	Realisasi Renja PD tahun 2024	Tingkat Realisasi (%)		Realisasi Capaian Program dan Kegiatan s/d Tahun 2025	Tingkat Capaian Realisasi Target Renstra (%)
1					2	3	4		5	6	7	8=(7/6)	9	10=(5+7+9)	11=(10/4)
							Target	Satuan							
2	14	04	2.02	0002	Pendayagunaan Mitra Kerja dan Organisasi Kemasyarakatan Dalam Penggerakan Operasional Pembinaan Program Ketahanan dan Kesejahteraan Keluarga (BKB, BKR, BKL, PPPKS, PIK-R dan Pemberdayaan Ekonomi Keluarga/UPPKS)	Jumlah Laporan Pendayagunaan Mitra Kerja dan Organisasi Kemasyarakatan dalam Penggerakan Operasional Pembinaan Program Ketahanan dan Kesejahteraan Keluarga (BKB, BKR, BKL, PPPKS, PIK-R dan Pemberdayaan Ekonomi Keluarga/UPPKS)	20	laporan	5	5	5	100	4	14	70
2	14	04	2.02	0005	Pemantauan Data dan Informasi Keluarga Berisiko Stunting (Termasuk remaja Calon Pengantin/Calon PUS, Ibu Hamil, Pasca salin/kelahiran, Baduta/Balita)	Cakupan Pemantauan Data dan Informasi Keluarga Berisiko Stunting (Termasuk remaja Calon Pengantin/Calon PUS, Ibu Hamil, Pasca salin/kelahiran, Baduta/Balita)	16	laporan	N/A	4	4	100	4	8	50
2	14	04	2.02	0006	Pendampingan Keluarga Berisiko Stunting (Termasuk remaja Calon Pengantin/Calon PUS, Ibu Hamil, Pasca salin/kelahiran, Baduta/Balita)	Jumlah Keluarga Berisiko Stunting (Termasuk remaja Calon Pengantin/Calon PUS, Ibu Hamil, Pasca salin/kelahiran, Baduta/Balita) yang mendapat pendampingan	4	laporan	N/A	1	1	100	1	2	50

2.3. ANALISIS KINERJA PELAYANAN DINAS PEMBERDAYAAN PEREMPUAN, PERLINDUNGAN ANAK DAN KELUARGA BERENCANA KOTA PASURUAN

Capaian kinerja pelayanan Dinas Pemberdayaan Perempuan, Perlindungan Anak dan Keluarga Berencana Kota Pasuruan didasarkan pada indikator kinerja yang sudah ditentukan dalam Standar Pelayanan Minimal (SPM), maupun terhadap Indikator Kinerja Kunci (IKK) sesuai dengan Peraturan Pemerintah Nomor 6 Tahun 2008 dan Peraturan Pemerintah Nomor 38 Tahun 2007.

Analisis pencapaian kinerja pelayanan Dinas Pemberdayaan Perempuan, Perlindungan Anak dan Keluarga Berencana Kota Pasuruan tersaji pada Tabel 2.8 sebagai berikut :

Tabel 2.2
Pencapaian Kinerja Pelayanan Dinas Pemberdayaan Perempuan, Perlindungan Anak dan Keluarga Berencana 2024 Kota Pasuruan

No.	Indikator (IKU,SPM,IKK)	Angka/Nilai Target/Standar (IKU,SPM,IKK) 2026	Target Renstra OPD				Realisasi Capaian			Proyeksi	Catatan Analisis
			2022	2023	2024	2025	2022	2023	2024	2025	
1	2	3	4	5	6	7	8	9	10	11	12
Indikator Kinerja Kunci (IKK)											
1	Persentase ARG pada belanja langsung APBD		25	25	25	25	13,72	30	31.92	25	Kenaikan Persentase ARG Pada Belanja Langsung APBD Menunjukkan Bahwa Pemerintah Daerah Semakin Berkomitmen Untuk Mengintegrasikan Perspektif Gender Dalam Perencanaan Dan Penganggaran, Serta Meningkatkan Kualitas Hidup Perempuan Dan Masyarakat
2	Persentase anak korban kekerasan yang ditangani instansi terkait Kabupaten/Kota		100	100	100	100	100	100	100	100	Persentase anak korban kekerasan yang ditangani instansi terkait Kabupaten/Kota Telah di tangani dengan baik sesuai dengan aturan SOP Tempat Pengaduan Layanan P2TPA Kota Pasuruan
3	Rasio kekerasan terhadap perempuan, termasuk TPPO (per 100.000 penduduk perempuan)	48,16	n/a	n/a	n/a	48,85	6,59	2,82	49,51	48,85	Diharapkan Kasus Kekerasaan Perempuan bisa Berkurang dari tahun ke tahun
4	Angka Kelahiran Total (TFR/Total Fertility Rate)	2,04	2,09	2,07	2,05	2,05	2,13	2,13	2,10	2,05	TFR Kota Pasuruan tahun 2024 mencapai 2,13 dari hasil perhitungan Proyeksi jumlah penduduk provinsi Jawa Timur, dari target 2,09. Diasumsikan bahwa tingkat kelahiran dikota Pasuruan mulai meningkat. Ketidaktercapaian Ini dikarenakan masih banyak wanita yang melahirkan lebih dari 2 anak.
5	Persentase pemakaian kontrasepsi Modern (Modern Contraceptive Prevalence Rate/mCPR)		n/a	n/a	n/a	0	31,18	0	0	0	Indikator ini tidak dipergunakan pada tahun 2025
6	Persentase Unmetneed		8,3	8,03	7,75	7,48	9,31	9,30	9,06	7,48	Diharapkan Peningkatan Persentase Unmet Need Dapat Diatasi Dengan Meningkatkan Akses, Kesadaran, Kualitas Layanan, Dan Partisipasi Masyarakat Dalam Program KB.
Indikator Kinerja Utama (IKU)											
TUJUAN											
1	Indeks Ketimpangan Gender (IKG)	0,288	n/a	n/a	n/a	0,304	n/a	n/a	n/a	0,304	Indikator Tujuan Renstra Tahun 2025-2029
	Indeks Pembangunan Berwawasan Kependudukan (IPBK)	69,7	n/a	n/a	n/a	69,6	n/a	n/a	n/a	69,6	Indikator Tujuan Renstra Tahun 2025-2029

No.	Indikator (IKU,SPM,IKK)	Angka/Nilai Target/Standar (IKU,SPM,IKK) 2026	Target Renstra OPD				Realisasi Capaian			Proyeksi	Catatan Analisis
			2022	2023	2024	2025	2022	2023	2024	2025	
1	2	3	4	5	6	7	8	9	10	11	12
SASARAN											
1	TPAK Perempuan	63,62	n/a	n/a	n/a	63,10	n/a	n/a	n/a	63,10	Indikator Sasaran Renstra Tahun 2025-2029
2	Rasio Kekerasan Perempuan per 100.000 Penduduk	48,16	n/a	n/a	n/a	48,85	n/a	n/a	n/a	48,85	Indikator Sasaran Renstra Tahun 2025-2029
3	Indek Perlindungan Anak (IPA)	75	n/a	n/a	n/a	74,5	n/a	n/a	n/a	74,5	Indikator Sasaran Renstra Tahun 2025-2029
4	Angka Kelahiran Total (TFR/Total Fertility Rate)	2,04	2,09	2,07	2,05	2,05	2,13	2,13	2,10	2,05	Indikator Sasaran Renstra Tahun 2025-2029
5	Indeks Pembangunan Keluarga (iBangga)	67,56	n/a	n/a	n/a	66,62	n/a	n/a	n/a	66,62	Indikator Sasaran Renstra Tahun 2025-2029

2.4. ISU-ISU PENTING PENYELENGGARAAN TUGAS DAN FUNGSI DINAS PEMBERDAYAAN PEREMPUAN, PERLINDUNGAN ANAK DAN KELUARGA BERENCANA KOTA PASURUAN

Terkait penyelenggaraan tugas dan fungsi, Dinas Pemberdayaan Perempuan, Perlindungan Anak dan Keluarga Berencana Kota Pasuruan telah melaksanakan tugas dan fungsi sesuai dengan arah tujuan dari penyelenggaraan pemberdayaan perempuan dan perlindungan anak serta penyelenggaraan pengendalian penduduk dan keluarga berencana.

Dalam penyusunan Renja selain melakukan evaluasi capaian program, juga memperhatikan isu- isu strategis yang dihadapi Dinas Pemberdayaan Perempuan, Perlindungan Anak dan Keluarga Berencana Kota Pasuruan, yang dapat diidentifikasi sebagai berikut :

1. Urusan Pemberdayaan Perempuan dan Perlindungan Anak
   * Belum optimalnya Pengarusutamaan Gender dan Pemberdayaan Perempuan;
   * Belum optimalnya Perlindungan Perempuan terhadap kasus kekerasan;
   * Belum optimalnya Peningkatan Kualitas Keluarga;
   * Belum optimalnya perwujudan Kota Pasuruan yang layak anak;
   * Belum optimalnya SDM yang memiliki sertifikat konvensi hak anak;
   * Belum optimalnya daya dukung sarana dan prasarana untuk mendukung fungsi P2TP2A;
   * Belum optimalnya peran lembaga Perlindungan Anak;
   * Meningkatnya jumlah kasus kekerasan/pelecehan seksual terhadap anak;
   * Penguatan Kesetaraan Dan Keadilan Gender Dalam Pembangunan;
   * Peningkatan Perlindungan Perempuan & Anak Terhadap Kasus Kekerasan;
   * Penguatan Data, SDM Dan Kelembagaan Yang Terkait Perlindungan Dan Pemenuhan Hak Anak.
2. Urusan Pengendalian Penduduk dan Keluarga Berencana
   * Belum terkendalinya jumlah penduduk;
   * Masih kurangnya pembinaan Keluarga Berencana;
   * Masih kurangnya pembinaan terhadap ketahanan dan pemberdayaan keluarga melalui penguatan peran mitra program dan kelompok kegiatan (Poktan);
   * Peningkatan fungsi KIE melalui Media Sosial dan dukungan Grand Desain kependudukan dalam menunjang pengendalian penduduk dan KB;
   * Penguatan integrasi dan sinergitas peran kelembagaan masyarakat dalam mendukung pelaksanaan pengendalian penduduk dan KB;

* Penguatan integrasi dan sinergitas peran perangkat daerah dalam mendukung pengembangan dan pembangunan di kampung KB;
* Upaya percepatan penurunan Stunting;
* Peningkatan ketahanan dan pemberdayaan keluarga melalui penguatan peran mitra program dan kelompok kegiatan (Poktan).

Meskipun demikian, dalam penyelenggaraan tugas dan fungsi masih dijumpai adanya permasalahan dan hambatan yang tetap harus diperhatikan untuk mengantisipasi dampak yang terjadi dalam mendukung tujuan dan sasaran Dinas Pemberdayaan Perempuan, Perlindungan Anak dan Keluarga Berencana Kota Pasuruan.

Adapun Permasalahan yang dihadapi Dinas Pemberdayaan Perempuan, Perlindungan Anak dan keluarga Berencana Kota pasuruan adalah :

1. Masih rendahnya partisipasi perempuan dalam lembaga Legislatif;
2. Masih rendahnya partisipasi perempuan dalam lembaga pemerintahan;
3. Masih rendahnya komitmen PUG di tingkat perangkat daerah, lembaga masyarakat dan dunia usaha;
4. Belum maksimalnya penanganan dan perlindungan terhadap perempuan korban tindak kekerasan;
5. Masih rendahnya partisipasi perempuan dalam dunia usaha;
6. Belum optimalnya UPTD PPPA di kota Pasuruan;
7. Peran perangkat daerah, lembaga masyarakat, media massa dan dunia usaha yang berkontribusi dalam upaya pemenuhan hak anak belum optimal;
8. Belum optimalnya penanganan perlindungan anak;
9. Kurangnya pengawasan orang tua kepada anak terkait penggunaan gadget dan internet;
10. Rendahnya penanganan kasus kekerasan terhadap anak
11. Belum optimalnya fungsi advokasi dan KIE (komunikasi informasi dan edukasi) mengenai Program Bangga Kencana;
12. Belum terintegrasinya penguatan peran serta organisasi kemasyarakatan dan mitra kerja lainnya dalam pelaksanaan pelayanan dan pembinaan kesertaan ber-KB;
13. Belum Optimalnya Upaya Pemerintah Dalam Percepatan Penurunan Stunting di Kota Pasuruan;
14. Belum optimalnya upaya peningkatan keluarga sejahtera melalui penguatan peran mitra program dan kelompok kegiatan.

Sedangkan Hambatan yang dihadapi Dinas Pemberdayaan Perempuan, Perlindungan Anak dan keluarga Berencana Kota pasuruan sebagai berikut :

1. Belum optimalnya sosialisasi dukungan perempuan di dunia politik kepada pengurus/anggota partai politik perempuan dan kepesertaan partisipasi pemilih perempuan;
2. Belum optimalnya sosialisasi peningkatan partisipasi angkatan kerja perempuan terutama dalam lembaga pemerintahan;
3. Belum tersusunnya Peraturan Daerah dan turunannya tentang pengarusutamaan gender di tingkat pemerintah kota;
4. Kurangnya sosialisasi PUG dan pelatihan PPRG di tingkat di perangkat daerah;
5. Kurangnya sosialisasi PUG ke lembaga masyarakat dan dunia usaha;
6. Kurangnya partisipasi masyarakat dan lembaga masyarakat dalam perlindungan perempuan terhadap tindak kekerasan
7. Kurangnya sosialisasi perlindungan perempuan dan anak kepada masyarakat
8. Kurangnya advokasi kepada lembaga masyarakat Pos Pelayanan Terpadu (PPT) Tingkat Kelurahan tentang manajemen penanganan kasus KDRT;
9. Belum optimalnya daya dukung sarpras untuk mendukung fungsi P2TP2A;
10. Belum optimalnya lembaga dan jejaring dalam membantu peningkatan perekonomian pekka terutama yang masih produktif dan perempuan Korban KDRT;
11. Belum optimalnya pelatihan pemberdayaan perempuan ekonomi produktif (Pekka dan perempuan korban KDRT)
12. Belum optimalnya kinerja jejaring dan gugus tugas serta partisipasi masyarakat dalam peningkatan kualitas hidup anak dan keluarga yang responsif hak anak
13. Belum adanya manajemen dalam penanganan kasus;
14. Kurangnya pemahaman orang tua dan anak akan penggunaan gadget dan internet dengan bijak dan cerdas.
15. Terbatasnya sarana prasarana, media dan fungsi advokasi dan KIE;
16. Kurangnya peran aktif dari organisasi masyarakat dan mitra kerja dalam pelaksanaan pelayanan dan pembinaan kesertaan ber-KB;
17. Keikutsertaan keluarga dalam kelompok kegiatan belum optimal;
18. Masyarakat yang mendapat pelayanan dari Mitra Kerja masih rendah.

Dampak permasalahan dan hambatan di atas terhadap pencapaian visi dan misi kepala daerah adalah :

1. Rasa memiliki dan ikut bertanggung jawab terhadap kemajuan daerahnya melalui proses pembangunan yang berkelanjutan akan perlu upaya yang lebih intensif;
2. Upaya pelaksanaan terhadap keberdayaan sosial dan ekonomi masih kurang;

3. Jaminan kemudahan akses pelayanan masih perlu ditingkatkan baik kualitas maupun koordinasinya;

Tantangan dalam meningkatkan pelayanan kepada masyarakat sesuai dengan tugas dan fungsi Dinas Pemberdayaan Perempuan, Perlindungan Anak dan Keluarga Berencana adalah :

1. Kelembagaan pengarusutamaan gender belum berjalan secara efektif dalam mewujudkan kesetaraan dan keadilan gender dalam pembangunan;
2. Keterlibatan perempuan dalam berbagai bidang kehidupan memiliki fungsi, antara lain, mencapai kesetaraan akses dalam segala bidang;
3. Adanya kewajiban pemerintah untuk menjamin semua anak harus memiliki kartu identitas, mendapat akses pelayanan pendidikan, dan menjamin kelangsungan hidup bayi menjadi tantangan dalam rangka pemenuhan hak anak;
4. Adanya norma budaya dan agama di masyarakat yang menghambat partisipasi organisasi kemasyarakatan dan dunia usaha dalam pemberdayaan perempuan dan perlindungan anak;
5. Hambatan regulasi dan kelembagaan perlindungan anak menyebabkan pencegahan, penanganan, dan rehabilitasi kasus-kasus anak belum berjalan secara efektif;
6. Penggunaan media sosial dan aplikasi online oleh anak semakin meningkat seiring dengan kemudahan akses untuk memiliki smartphone menjadi tantangan dalam upaya perlindungan anak dari pornografi, pelecehan seksual dan penipuan;
7. Peran bidan dan tenaga lapangan KB dalam konseling KB belum optimal;
8. Rendahnya kesertaan KB Pria;
9. Pemahaman dan kesadaran remaja mengenai kesehatan reproduksi dan penyiapan kehidupan berkeluarga masih kurang, terutama di daerah pesisir;
10. Angka kemiskinan perempuan masih cukup tinggi menjadikan hambatan dalam perwujudan kesetaraan dan keadilan gender;
11. Pengungkapan kasus-kasus Kekerasan Dalam Rumah Tangga (KDRT) terhambat faktor psikologis keluarga sehingga sulit untuk mengungkap kejahatan yang terjadi dalam keluarga;
12. TFR masih cukup tinggi. Faktor penentu tinggi rendahnya TFR bukan hanya dari banyaknya kesertaan KB namun juga dipengaruhi beberapa faktor lain, antara lain kesehatan ibu, dll. Sehingga untuk mencapai target TFR yang diharapkan maka harus bekerjasama dengan instansi/OPD terkait lainnya;

Sedangkan peluang yang ada untuk meningkatkan pelayanan Dinas Pemberdayaan Perempuan, Perlindungan Anak dan Keluarga Berencana kepada masyarakat diantaranya adalah :

1. Kebijakan kesetaraan gender dan keadilan gender telah tertuang dalam RPJMD, memberikan peluang untuk meningkatkan kesetaraan gender di daerah;

2. Pemberdayaan perempuan di masyarakat sudah nyata terlihat di bidang pendidikan, sosial ekonomi, hukum, politik dan lain-lain Berbagai profesi seperti guru, dokter, pengusaha, pengacara, peneliti, politisi dsbnya, telah banyak diperankan perempuan;
3. Ketentuan peraturan perundang-undangan yang terkait dengan Sistem dan memastikan setiap warga negara meraih hak sama di sektor;
4. P2TP2A (Pusat Pelayanan Terpadu Perlindungan Perempuan dan Anak) di lembaga ini ditempatkan petugas dari berbagai bidang yang dibutuhkan untuk menangani para korban;
5. UU No. 35 Th 2014 tentang perubahan atas UU No. 23 Tahun 2002 tentang Perlindungan Anak;
6. Tingginya keinginan masyarakat ikut ber KB;
7. Keikutsertaan Remaja dalam kelompok PIK R/M;
8. Sosialisasi tentang PUP (Pendewasaan Usia Perkawinan);
9. Pengorganisasian dan Pemberian pelatihan kepada Perempuan Kepala Keluarga (PEKKA);
10. Adanya dukungan kebijakan dalam pengembangan Kabupaten/Kota Layak Anak memberikan peluang dalam peningkatan kualitas pemenuhan hak anak;
11. Banyaknya potensi organisasi kemasyarakatan, Lembaga Swadaya Masyarakat (LSM) dan dunia usaha yang dapat dioptimalkan untuk mendukung pemberdayaan perempuan dan perlindungan anak;
12. Jumlah penduduk produktif secara signifikan, meningkatnya jumlah penduduk produktif tentunya menjadi peluang emas untuk menggerakkan roda perekonomian, Penduduk produktif pada era ini didominasi oleh generasi Y atau generasi milenial.

Formulasi isu-isu penting yang harus ditindaklanjuti pada rencana kerja 1 (satu) tahun kedepan adalah :

- Penguatan Kesetaraan Dan Keadilan Gender Dalam Pembangunan
- Peningkatan Perlindungan Perempuan & Anak Terhadap Kasus Kekerasan
- Penguatan Data, SDM Dan Kelembagaan Yang Terkait Perlindungan Dan Pemenuhan Hak Anak
- Peningkatan fungsi KIE melalui Media Sosial dan dukungan Grand Desain kependudukan dalam menunjang pengendalian penduduk dan KB
- Penguatan integrasi dan sinergitas peran kelembagaan masyarakat dalam mendukung pelaksanaan pengendalian penduduk dan KB
- Penguatan integrasi dan sinergitas peran perangkat daerah dalam mendukung pengembangan dan pembangunan di kampung KB
- Peningkatan ketahanan dan pemberdayaan keluarga melalui penguatan peran mitra program dan kelompok kegiatan (Poktan)
- Upaya percepatan penurunan Stunting

2.5. REVIEW TERHADAP RANCANGAN AWAL RENCANA KERJA PERANGKAT DAERAH (RKPD)

Rancangan awal RKPD Tahun 2026 merupakan acuan penyusunan rancangan Renja Perangkat Daerah. Review terhadap rancangan RKPD Tahun 2026 dilakukan Dinas Pemberdayaan Perempuan, Perlindungan Anak dan Keluarga Berencana Kota Pasuruan untuk menelaah kesesuaian dengan kebutuhan, yang hasilnya menjadi bahan masukan untuk penyempurnaan rancangan RKPD Tahun 2026. Proses telaahan yang dilakukan adalah sebagai berikut:

1. Mengidentifikasi program dan kegiatan prioritas yang tercantum di dalam RKPD Tahun 2026;
2. Membandingkan dengan rumusan hasil identifikasi kebutuhan program dan kegiatan berdasarkan analisis tahap-tahap sebelumnya;
3. Menyajikan dalam bentuk matrik, dengan menempatkan program/kegiatan yang sama pada garis yang sejajar untuk memudahkan analisis;
4. Memastikan bahwa program/kegiatan yang merupakan kegiatan lanjutan dan/atau prioritas sudah termuat dalam RKPD Kota Pasuruan Tahun 2026;
5. Mengidentifikasi jenis program dan kegiatan yang sesuai dan yang tidak sesuai antara arahan RKPD dengan hasil analisis kebutuhan;

Berdasarkan hasil telaahan yang telah dilakukan, tidak ada perbedaan nama program, kegiatan dan sub kegiatan namun terdapat beberapa kegiatan dan sub kegiatan dengan jumlah anggaran yang berbeda antara rancangan awal RKPD dengan hasil analisis kebutuhan Dinas Pemberdayaan Perempuan, Perlindungan Anak dan Keluarga Berencana Kota Pasuruan.

Kode rekening, nama program, kegiatan dan sub kegiatan yang tersaji pada Renja Dinas Pemberdayaan Perempuan, Perlindungan Anak dan Keluarga Berencana Kota Pasuruan Tahun 2026 telah menyesuaikan Keputusan Menteri Dalam Negeri Nomor 900.1.15.5-3406 Tahun 2024 tentang Perubahan Kedua atas Keputusan Menteri Dalam negeri Nomor 050-5889 Tahun 2021 tentang Hasil Verifikasi, Validasi dan Inventarisasi Pemutakhiran Klasifikasi, Kodefikasi, dan Nomenklatur Perencanaan Pembangunan dan Keuangan Daerah. Berdasarkan hasil pemutakhiran hanya kode rekening sub kegiatan yang mengalami pemutakhiran.

Hasil review terhadap rancangan awal RKPD setelah dilakukan analisa kebutuhan Dinas Pemberdayaan Perempuan, Perlindungan Anak dan Keluarga Berencana Kota Pasuruan Tahun 2026, terdapat perubahan kebutuhan anggaran tahun 2026 menjadi Rp. 8.607.443.955,00,- (delapan milyar enam ratus empat ratus empat puluh tiga ribu Sembilan ratus lima puluh lima rupiah). Dengan memperhatikan prioritas program/kegiatan/sub kegiatan yang dianggap

lebih penting dan bersifat mendesak serta mengefektifkan pelaksanaan kegiatan dengan mempertimbangkan esensi dari masing-masing kegiatan. Secara detail dapat dilihat pada Tabel 2.9 berikut :

Tabel 2.3
Review Terhadap Rancangan Awal RKPD Tahun 2026
Kota Pasuruan

Nama Perangkat Daerah : Dinas Pemberdayaan Perempuan, Perlindungan Anak dan Keluarga Berencana

No.	Rancangan Awal RKPD						Hasil Analisis Kebutuhan					
	Program/Kegiatan	Lokasi	Indikator Kinerja	Satuan	Target Capaian	Pagu Indikatif (Rp.)	Program/Kegiatan/ Sub Kegiatan	Lokasi	Indikator Kinerja	Satuan	Target Capaian	Kebutuhan Dana (Rp.)
1	2	3	4	5	4	6	7	8	9	10	11	12
	URUSAN PEMERINTAHAN WAJIB YANG TIDAK BERKAITAN DENGAN PELAYANAN DASAR					9.168.049.881	URUSAN PEMERINTAHAN WAJIB YANG TIDAK BERKAITAN DENGAN PELAYANAN DASAR					8.607.443.955
	URUSAN PEMERINTAHAN BIDANG PEMBERDAYAAN PEREMPUAN DAN PERLINDUNGAN ANAK					5.902.293.154	URUSAN PEMERINTAHAN BIDANG PEMBERDAYAAN PEREMPUAN DAN PERLINDUNGAN ANAK					5.464.512.369
1	PROGRAM PENUNJANG URUSAN PEMERINTAHAN DAERAH KABUPATEN/KOTA		Level Maturitas SPIP Perangkat Daerah	Level	3	5.325.794.754	PROGRAM PENUNJANG URUSAN PEMERINTAHAN DAERAH KABUPATEN/KOTA		Level Maturitas SPIP Perangkat Daerah	Level	3	4.911.977.945
			Nilai SAKIP Perangkat Daerah	Nilai	79,2				Nilai SAKIP Perangkat Daerah	Nilai	79,2	
1	Perencanaan, Penganggaran, dan Evaluasi Kinerja Perangkat Daerah		Jumlah dokumen Perencanaan, Penganggaran, dan Evaluasi Kinerja Perangkat Daerah	Jumlah	11	30.901.500	Perencanaan, Penganggaran, dan Evaluasi Kinerja Perangkat Daerah		Jumlah dokumen Perencanaan, Penganggaran, dan Evaluasi Kinerja Perangkat Daerah	Jumlah	11	24.841.280
	Penyusunan Dokumen Perencanaan Perangkat Daerah	Kota Pasuruan	Jumlah Dokumen Perencanaan Perangkat Daerah	Dokumen	6	25.643.200	Penyusunan Dokumen Perencanaan Perangkat Daerah	Kota Pasuruan	Jumlah Dokumen Perencanaan Perangkat Daerah	Dokumen	6	20.643.200

No.	Rancangan Awal RKPD						Hasil Analisis Kebutuhan					
	Program/Kegiatan	Lokasi	Indikator Kinerja	Satuan	Target Capaian	Pagu Indikatif (Rp.)	Program/Kegiatan/ Sub Kegiatan	Lokasi	Indikator Kinerja	Satuan	Target Capaian	Kebutuhan Dana (Rp.)
1	2	3	4	5	4	6	7	8	9	10	11	12
	Koordinasi dan Penyusunan Laporan Capaian Kinerja dan Ikhtisar Realisasi Kinerja SKPD	Kota Pasuruan	Jumlah Laporan Capaian Kinerja dan Ikhtisar Realisasi Kinerja SKPD dan Laporan Hasil Koordinasi Penyusunan Laporan Capaian Kinerja dan Ikhtisar Realisasi Kinerja SKPD	Laporan	4	2.204.700	Koordinasi dan Penyusunan Laporan Capaian Kinerja dan Ikhtisar Realisasi Kinerja SKPD	Kota Pasuruan	Jumlah Laporan Capaian Kinerja dan Ikhtisar Realisasi Kinerja SKPD dan Laporan Hasil Koordinasi Penyusunan Laporan Capaian Kinerja dan Ikhtisar Realisasi Kinerja SKPD	Laporan	4	2.144.480
	Evaluasi Kinerja Perangkat Daerah	Kota Pasuruan	Jumlah Laporan Evaluasi Kinerja Perangkat Daerah	Laporan	1	3.053.600	Evaluasi Kinerja Perangkat Daerah	Kota Pasuruan	Jumlah Laporan Evaluasi Kinerja Perangkat Daerah	Laporan	1	2.053.600
2	Administrasi Keuangan Perangkat Daerah		Jumlah Laporan Pertanggungjawaban keuangan	Jumlah	1	4.620.724.868	Administrasi Keuangan Perangkat Daerah		Jumlah Laporan Pertanggungjawaban keuangan	Jumlah	1	4.374.670.595
	Penyediaan Gaji dan Tunjangan ASN	Kota Pasuruan	Jumlah Orang yang Menerima Gaji dan Tunjangan ASN	Orang/bulan	33	4.594.515.468	Penyediaan Gaji dan Tunjangan ASN	Kota Pasuruan	Jumlah Orang yang Menerima Gaji dan Tunjangan ASN	Orang/bulan	33	4.348.461.195
	Koordinasi dan Penyusunan Laporan Keuangan Bulanan/Triwulanan/ Semesteran SKPD	Kota Pasuruan	Jumlah Laporan Keuangan Bulanan/Triwulanan/ Semesteran SKPD dan Laporan Koordinasi Penyusunan Laporan Keuangan Bulanan/Triwulanan/Semesteran SKPD	Laporan	17	26.209.400	Koordinasi dan Penyusunan Laporan Keuangan Bulanan/Triwulanan/ Semesteran SKPD	Kota Pasuruan	Jumlah Laporan Keuangan Bulanan/Triwulanan/ Semesteran SKPD dan Laporan Koordinasi Penyusunan Laporan Keuangan Bulanan/Triwulanan/Semesteran SKPD	Laporan	17	26.209.400
3	Administrasi Barang Milik Daerah pada Perangkat Daerah		Jumlah Laporan Pengelolaan Barang Milik Daerah	Jumlah	1	12.066.800	Administrasi Barang Milik Daerah pada Perangkat Daerah		Jumlah Laporan Pengelolaan Barang Milik Daerah	Jumlah	1	12.066.800
	Rekonsiliasi dan Penyusunan Laporan Barang Milik Daerah pada SKPD	Kota Pasuruan	Jumlah Laporan Rekonsiliasi dan Penyusunan Laporan Barang Milik Daerah pada SKPD	Laporan	4	12.066.800	Rekonsiliasi dan Penyusunan Laporan Barang Milik Daerah pada SKPD	Kota Pasuruan	Jumlah Laporan Rekonsiliasi dan Penyusunan Laporan Barang Milik Daerah pada SKPD	Laporan	4	12.066.800

No.	Rancangan Awal RKPD						Hasil Analisis Kebutuhan					
	Program/Kegiatan	Lokasi	Indikator Kinerja	Satuan	Target Capaian	Pagu Indikatif (Rp.)	Program/Kegiatan/ Sub Kegiatan	Lokasi	Indikator Kinerja	Satuan	Target Capaian	Kebutuhan Dana (Rp.)
1	2	3	4	5	4	6	7	8	9	10	11	12
4	Administrasi Kepegawaian Perangkat Daerah		Jumlah dokumen ketatausahaan dan kepegawaian	Jumlah	6	4.603.400	Administrasi Kepegawaian Perangkat Daerah		Jumlah dokumen ketatausahaan dan kepegawaian	Jumlah	6	4.603.400
	Pendataan dan Pengolahan Administrasi Kepegawaian	Kota Pasuruan	Jumlah Dokumen Pendataan dan Pengolahan Administrasi Kepegawaian	Dokumen	6	4.603.400	Pendataan dan Pengolahan Administrasi Kepegawaian	Kota Pasuruan	Jumlah Dokumen Pendataan dan Pengolahan Administrasi Kepegawaian	Dokumen	6	4.603.400
5	Administrasi Umum Perangkat Daerah		Jumlah Laporan Penyediaan Barang dan Jasa	Jumlah	4	111.592.200	Administrasi Umum Perangkat Daerah		Jumlah Laporan Penyediaan Barang dan Jasa	Jumlah	4	65.552.700
	Penyediaan Komponen Instalasi Listrik/Penerangan Bangunan Kantor	Kota Pasuruan	Jumlah Paket Komponen Instalasi Listrik/Penerangan Bangunan Kantor yang Disediakan	Paket	2	5.624.500	Penyediaan Komponen Instalasi Listrik/Penerangan Bangunan Kantor	Kota Pasuruan	Jumlah Paket Komponen Instalasi Listrik/Penerangan Bangunan Kantor yang Disediakan	Paket	2	5.624.500
	Penyediaan Barang Cetakan dan Penggandaan	Kota Pasuruan	Jumlah Paket Barang Cetakan dan Penggandaan yang Disediakan	Paket	6	8.951.000	Penyediaan Barang Cetakan dan Penggandaan	Kota Pasuruan	Jumlah Paket Barang Cetakan dan Penggandaan yang Disediakan	Paket	6	8.201.000
	Penyediaan Bahan Bacaan dan Peraturan Perundang-Undangan	Kota Pasuruan	Jumlah Dokumen Bahan Bacaan dan Peraturan Perundang-Undangan yang Disediakan	Dokumen	1	2.407.200	Penyediaan Bahan Bacaan dan Peraturan Perundang-Undangan	Kota Pasuruan	Jumlah Dokumen Bahan Bacaan dan Peraturan Perundang-Undangan yang Disediakan	Dokumen	1	2.407.200
	Penyediaan Bahan/Material	Kota Pasuruan	Jumlah Paket Bahan/Material yang Disediakan	Paket	2	5.000.000	Penyediaan Bahan/Material	Kota Pasuruan	Jumlah Paket Bahan/Material yang Disediakan	Paket	2	5.000.000
	Fasilitasi Kunjungan Tamu	Kota Pasuruan	Jumlah Laporan Fasilitasi Kunjungan Tamu	Laporan	12	4.320.000	Fasilitasi Kunjungan Tamu	Kota Pasuruan	Jumlah Laporan Fasilitasi Kunjungan Tamu	Laporan	12	4.320.000
	Penyelenggaraan Rapat Koordinasi dan Konsultasi SKPD	Kota Pasuruan	Jumlah Laporan Penyelenggaraan Rapat Koordinasi dan Konsultasi SKPD	Laporan	12	85.289.500	Penyelenggaraan Rapat Koordinasi dan Konsultasi SKPD	Kota Pasuruan	Jumlah Laporan Penyelenggaraan Rapat Koordinasi dan Konsultasi SKPD	Laporan	12	40.000.000

No.	Rancangan Awal RKPD						Hasil Analisis Kebutuhan					
	Program/Kegiatan	Lokasi	Indikator Kinerja	Satuan	Target Capaian	Pagu Indikatif (Rp.)	Program/Kegiatan/ Sub Kegiatan	Lokasi	Indikator Kinerja	Satuan	Target Capaian	Kebutuhan Dana (Rp.)
1	2	3	4	5	4	6	7	8	9	10	11	12
6	Pengadaan Barang Milik Daerah Penunjang Urusan Pemerintah Daerah		Jumlah barang milik daerah yang disediakan	Jumlah	41	77.791.658	Pengadaan Barang Milik Daerah Penunjang Urusan Pemerintah Daerah		Jumlah barang milik daerah yang disediakan	Jumlah	41	39.000.000
	Pengadaan Mebel	Kota Pasuruan	Jumlah Paket Mebel yang Disediakan	Unit	36	30.000.000	Pengadaan Mebel	Kota Pasuruan	Jumlah Paket Mebel yang Disediakan	Unit	36	26.432.000
	Pengadaan Peralatan dan Mesin Lainnya		Jumlah Unit Peralatan dan Mesin Lainnya yang Disediakan	Unit	5	47.791.658	Pengadaan Peralatan dan Mesin Lainnya		Jumlah Unit Peralatan dan Mesin Lainnya yang Disediakan	Unit	5	12.568.000
7	Penyediaan Jasa Penunjang Urusan Pemerintahan Daerah		Jumlah Laporan Penyediaan Jasa Penunjang Urusan Pemerintahan Daerah	Jumlah	4	235.363.170	Penyediaan Jasa Penunjang Urusan Pemerintahan Daerah		Jumlah Laporan Penyediaan Jasa Penunjang Urusan Pemerintahan Daerah	Jumlah	4	234.663.170
	Penyediaan Jasa Surat Menyurat	Kota Pasuruan	Jumlah Laporan Penyediaan Jasa urat Menyurat	Laporan	1	3.000.000	Penyediaan Jasa Surat Menyurat	Kota Pasuruan	Jumlah Laporan Penyediaan Jasa urat Menyurat	Laporan	1	2.300.000
	Penyediaan Jasa Komunikasi, Sumber Daya Air dan Listrik	Kota Pasuruan	Jumlah Laporan Penyediaan Jasa Komunikasi, Sumber Daya Air dan Listrik yang Disediakan	Laporan	12	123.864.120	Penyediaan Jasa Komunikasi, Sumber Daya Air dan Listrik	Kota Pasuruan	Jumlah Laporan Penyediaan Jasa Komunikasi, Sumber Daya Air dan Listrik yang Disediakan	Laporan	12	123.864.120
	Penyediaan Jasa Pelayanan Umum Kantor	Kota Pasuruan	Jumlah Laporan Penyediaan Jasa Pelayanan Umum Kantor yang Disediakan	Laporan	12	108.499.050	Penyediaan Jasa Pelayanan Umum Kantor	Kota Pasuruan	Jumlah Laporan Penyediaan Jasa Pelayanan Umum Kantor yang Disediakan	Laporan	12	108.499.050
8	Pemeliharaan Barang Milik Daerah Penunjang Urusan Pemerintahan Daerah		Jumlah Barang Milik Daerah yang terpelihara	Jumlah	63	232.751.158	Pemeliharaan Barang Milik Daerah Penunjang Urusan Pemerintahan Daerah		Jumlah Barang Milik Daerah yang terpelihara	Jumlah	63	156.580.000
	Penyediaan Jasa Pemeliharaan, Biaya Pemeliharaan dan Pajak	Kota Pasuruan	Jumlah Kendaraan Perorangan Dinas atau Kendaraan Dinas	Unit	1	42.370.000	Penyediaan Jasa Pemeliharaan, Biaya Pemeliharaan dan Pajak	Kota Pasuruan	Jumlah Kendaraan Perorangan Dinas atau Kendaraan Dinas	Unit	1	42.370.000

No.	Rancangan Awal RKPD						Hasil Analisis Kebutuhan					
	Program/Kegiatan	Lokasi	Indikator Kinerja	Satuan	Target Capaian	Pagu Indikatif (Rp.)	Program/Kegiatan/ Sub Kegiatan	Lokasi	Indikator Kinerja	Satuan	Target Capaian	Kebutuhan Dana (Rp.)
1	2	3	4	5	4	6	7	8	9	10	11	12
	Kendaraan Perorangan Dinas atau Kendaraan Dinas Jabatan		Jabatan yang Dipelihara dan dibayarkan Pajaknya				Kendaraan Perorangan Dinas atau Kendaraan Dinas Jabatan		Jabatan yang Dipelihara dan dibayarkan Pajaknya			
	Penyediaan Jasa Pemeliharaan, Biaya Pemeliharaan, Pajak, dan Perizinan Kendaraan Dinas Operasional atau Lapangan	Kota Pasuruan	Jumlah Kendaraan Dinas Operasional atau Lapangan yang Dipelihara dan dibayarkan Pajak dan Perizinannya	Unit	6	54.110.000	Penyediaan Jasa Pemeliharaan, Biaya Pemeliharaan, Pajak, dan Perizinan Kendaraan Dinas Operasional atau Lapangan	Kota Pasuruan	Jumlah Kendaraan Dinas Operasional atau Lapangan yang Dipelihara dan dibayarkan Pajak dan Perizinannya	Unit	6	54.110.000
	Pemeliharaan Mebel	Kota Pasuruan	Jumlah Mebel yang Dipelihara	Unit	10	5.000.000	Pemeliharaan Mebel	Kota Pasuruan	Jumlah Mebel yang Dipelihara	Unit	10	3.000.000
	Pemeliharaan Peralatan dan Mesin Lainnya	Kota Pasuruan	Jumlah Peralatan dan Mesin Lainnya yang Dipelihara	Unit	40	17.100.000	Pemeliharaan Peralatan dan Mesin Lainnya	Kota Pasuruan	Jumlah Peralatan dan Mesin Lainnya yang Dipelihara	Unit	40	17.100.000
	Pemeliharaan/Rehabilitasi Gedung Kantor dan Bangunan Lainnya	Kota Pasuruan	Jumlah Gedung Kantor dan Bangunan Lainnya yang Dipelihara/Direhabilitasi	Unit	6	114.171.158	Pemeliharaan/Rehabilitasi Gedung Kantor dan Bangunan Lainnya	Kota Pasuruan	Jumlah Gedung Kantor dan Bangunan Lainnya yang Dipelihara/Direhabilitasi	Unit	6	40.000.000
2	PROGRAM PENGARUSUTAMAAN GENDER DAN PEMBERDAYAAN PEREMPUAN		Persentase Anggaran Responsif Gender (ARG)	Persen	31	156.899.300	PROGRAM PENGARUSUTAMAAN GENDER DAN PEMBERDAYAAN PEREMPUAN		Persentase Anggaran Responsif Gender (ARG)	Persen	31	151.360.514
			Persentase Perempuan Kepala Keluarga (PEKKA) yang mendapatkan pelatihan	Persen	18,9				Persentase Perempuan Kepala Keluarga (PEKKA) yang mendapatkan pelatihan	Persen	18,9	
1	Pelembagaan Pengarusutamaan Gender (PUG) pada Lembaga		Jumlah Dokumen PPRG yang telah diverifikasi	Dokumen	245	103.520.400	Pelembagaan Pengarusutamaan Gender (PUG) pada Lembaga		Jumlah Dokumen PPRG yang telah diverifikasi	Dokumen	245	97.981.614

No.	Rancangan Awal RKPD						Hasil Analisis Kebutuhan					
	Program/Kegiatan	Lokasi	Indikator Kinerja	Satuan	Target Capaian	Pagu Indikatif (Rp.)	Program/Kegiatan/ Sub Kegiatan	Lokasi	Indikator Kinerja	Satuan	Target Capaian	Kebutuhan Dana (Rp.)
1	2	3	4	5	4	6	7	8	9	10	11	12
	Pemerintah Kewenangan Kabupaten/Kota						Pemerintah Kewenangan Kabupaten/Kota					
	Koordinasi dan Sinkronisasi Pelaksanaan PUG Kewenangan Kabupaten/Kota	Kota Pasuruan	Jumlah laporan hasil koordinasi dan sinkronisasi penyelenggaraan PUG	Laporan	1	13.624.400	Koordinasi dan Sinkronisasi Pelaksanaan PUG Kewenangan Kabupaten/Kota	Kota Pasuruan	Jumlah laporan hasil koordinasi dan sinkronisasi penyelenggaraan PUG	Laporan	1	13.122.245
	Penyusunan Kebijakan Penyelenggaraan PUG Kewenangan Kabupaten/Kota	Kota Pasuruan	Jumlah kebijakan penyelenggaraan PUG Kewenangan Kabupaten/Kota	Kebijakan	1	50.000.000	Penyusunan Kebijakan Penyelenggaraan PUG Kewenangan Kabupaten/Kota	Kota Pasuruan	Jumlah kebijakan penyelenggaraan PUG Kewenangan Kabupaten/Kota	Kebijakan	1	44.963.369
	Pendampingan Penyelenggaraan PUG Kewenangan Kabupaten/Kota	Kota Pasuruan	jumlah OPD kab/kota yang mendapatkan pendampingan	Lembaga	0	-	Pendampingan Penyelenggaraan PUG Kewenangan Kabupaten/Kota	Kota Pasuruan	jumlah OPD kab/kota yang mendapatkan pendampingan	Lembaga	0	-
	Bimbingan Teknis Penyelenggaraan PUG Kewenangan Kabupaten/Kota	Kota Pasuruan	jumlah SDM OPD Kabupaten/Kota yang mendapatkan bimtek	Orang	115	39.896.000	Bimbingan Teknis Penyelenggaraan PUG Kewenangan Kabupaten/Kota	Kota Pasuruan	jumlah SDM OPD Kabupaten/Kota yang mendapatkan bimtek	Orang	115	39.896.000
2	Pemberdayaan Perempuan Bidang Politik,Hukum,Sosial, dan Ekonomi pada Organisasi Kemasyarakatan Kewenangan Kabupaten/Kota		Persentase peserta penguatan kapasitas perempuan dalam membentuk keluarga sejahtera	Persen	100	53.378.900	Pemberdayaan Perempuan Bidang Politik,Hukum,Sosial, dan Ekonomi pada Organisasi Kemasyarakatan Kewenangan Kabupaten/Kota		Persentase peserta penguatan kapasitas perempuan dalam membentuk keluarga sejahtera	Persen	100	53.378.900
	Advokasi Kebijakan dan Pendampingan Peningkatan Partisipasi Perempuan dalam Politik, Hukum, Sosial dan Ekonomi	Kota Pasuruan	Jumlah organisasi kemasyarakatan/ profesi/ dunia usaha/ media yg diadvokasi dan didampingi dalam rangka peningkatan partisipasi perempuan di bidang	Lembaga	0	6.332.000	Advokasi Kebijakan dan Pendampingan Peningkatan Partisipasi Perempuan dalam Politik, Hukum, Sosial dan Ekonomi	Kota Pasuruan	Jumlah organisasi kemasyarakatan/ profesi/ dunia usaha/ media yg diadvokasi dan didampingi dalam rangka peningkatan partisipasi perempuan di bidang	Lembaga	0	6.332.000

No.	Rancangan Awal RKPD						Hasil Analisis Kebutuhan					
	Program/Kegiatan	Lokasi	Indikator Kinerja	Satuan	Target Capaian	Pagu Indikatif (Rp.)	Program/Kegiatan/ Sub Kegiatan	Lokasi	Indikator Kinerja	Satuan	Target Capaian	Kebutuhan Dana (Rp.)
1	2	3	4	5	4	6	7	8	9	10	11	12
			politik,hukum, sosial dan ekonomi						politik,hukum, sosial dan ekonomi			
	Peningkatan Kapasitas SDM pemberdayaan perempuan dibidang politik, atau hukum , atau sosial, dan atau ekonomi kewenangan kabupaten/kota	Kota Pasuruan	Jumlah SDM lembaga masyarakat, perempuan potensial, perempuan penyintas kekerasan dan atau rentan lainnya yang mendapatkan bimtek atau pelatihan	Orang	40	47.046.900	Peningkatan Kapasitas SDM pemberdayaan perempuan dibidang politik, atau hukum , atau sosial, dan atau ekonomi kewenangan kabupaten/kota	Kota Pasuruan	Jumlah SDM lembaga masyarakat, perempuan potensial, perempuan penyintas kekerasan dan atau rentan lainnya yang mendapatkan bimtek atau pelatihan	Orang	40	47.046.900
3	PROGRAM PERLINDUNGAN PEREMPUAN		Persentase perempuan korban kekerasan dan TPPO yang mendapatkan layanan komprehensif	Persen	100	12.187.200	PROGRAM PERLINDUNGAN PEREMPUAN		Persentase perempuan korban kekerasan dan TPPO yang mendapatkan layanan komprehensif	Persen	100	11.694.813
1	Pencegahan Kekerasan Terhadap Perempuan Lingkup Daerah Kabupaten/Kota		Persentase Peserta Pencegahan Kekerasan terhadap perempuan	Persen	100	12.187.200	Pencegahan Kekerasan Terhadap Perempuan Lingkup Daerah Kabupaten/Kota		Persentase Peserta Pencegahan Kekerasan terhadap perempuan	Persen	100	11.694.813
	Koordinasi dan Sinkronisasi Pelaksanaan Kebijakan, Programdan Kegiatan Pencegahan Kekerasan Terhadap Perempuan Lingkup Daerah Kabupaten/Kota	Kota Pasuruan	Jumlah Dokumen Hasil Koordinasi dan Sinkronisasi Pelaksanaan Kebijakan, Program dan Kegiatan Pencegahan Kekerasan Terhadap Perempuan Kewenangan Kabupaten/Kota	Dokumen	1	12.187.200	Koordinasi dan Sinkronisasi Pelaksanaan Kebijakan, Programdan Kegiatan Pencegahan Kekerasan Terhadap Perempuan Lingkup Daerah Kabupaten/Kota	Kota Pasuruan	Jumlah Dokumen Hasil Koordinasi dan Sinkronisasi Pelaksanaan Kebijakan, Program dan Kegiatan Pencegahan Kekerasan Terhadap Perempuan Kewenangan Kabupaten/Kota	Dokumen	1	11.694.813

No.	Rancangan Awal RKPD						Hasil Analisis Kebutuhan					
	Program/Kegiatan	Lokasi	Indikator Kinerja	Satuan	Target Capaian	Pagu Indikatif (Rp.)	Program/Kegiatan/ Sub Kegiatan	Lokasi	Indikator Kinerja	Satuan	Target Capaian	Kebutuhan Dana (Rp.)
1	2	3	4	5	4	6	7	8	9	10	11	12
4	PROGRAM PENINGKATAN KUALITAS KELUARGA		Persentase Keluarga yang menerima Layanan Komporehensif bagi Keluarga	Persen	100	150.000.000	PROGRAM PENINGKATAN KUALITAS KELUARGA		Persentase Keluarga yang menerima Layanan Komporehensif bagi Keluarga	Persen	100	143.174.655
1	Peningkatan Kualitas Keluarga dalam Mewujudkan Kesetaraan Gender (KG) dan Hak Anak Tingkat Daerah Kabupaten/Kota		Persentase Organisasi Perempuan yang mendapat fasilitasi pengembangan kegiatan masyarakat	Persen	100	150.000.000	Peningkatan Kualitas Keluarga dalam Mewujudkan Kesetaraan Gender (KG) dan Hak Anak Tingkat Daerah Kabupaten/Kota		Persentase Organisasi Perempuan yang mendapat fasilitasi pengembangan kegiatan masyarakat	Persen	100	143.174.655
	Advokasi dan sosialisasi peningkatan kualitas keluarga kepada pengambil kebijakan dan pemangku kepentingan Kewenangan Provinsi dan Lintas Kabupaten/Kotaten /kota, sesuai dengan kebijakan pembangunan daerah yang ditetapkan oleh pemerintah.	Kota Pasuruan	Jumlah pengambil kebijakan dan pemangku kepentingan yang mendapatkan Advokasi dan sosialisasi peningkatan kualitas keluarga Kewenangan Kabupaten/Kota	Orang	61	150.000.000	Advokasi dan sosialisasi peningkatan kualitas keluarga kepada pengambil kebijakan dan pemangku kepentingan Kewenangan Provinsi dan Lintas Kabupaten/Kotaten /kota, sesuai dengan kebijakan pembangunan daerah yang ditetapkan oleh pemerintah.	Kota Pasuruan	Jumlah pengambil kebijakan dan pemangku kepentingan yang mendapatkan Advokasi dan sosialisasi peningkatan kualitas keluarga Kewenangan Kabupaten/Kota	Orang	61	143.174.655
5	PROGRAM PENGELOLAAN SISTEM DATA GENDER DAN ANAK		Persentase Perangkat Daerah dan Lembaga Masyarakat yang melaksanakan Pengumpulan, Pengolahan Analisis dan Penyajian Data Gender dan Anak	Persen	100	7.464.800	PROGRAM PENGELOLAAN SISTEM DATA GENDER DAN ANAK		Persentase Perangkat Daerah dan Lembaga Masyarakat yang melaksanakan Pengumpulan, Pengolahan Analisis dan Penyajian Data Gender dan Anak	Persen	100	7.125.134

No.	Rancangan Awal RKPD						Hasil Analisis Kebutuhan					
	Program/Kegiatan	Lokasi	Indikator Kinerja	Satuan	Target Capaian	Pagu Indikatif (Rp.)	Program/Kegiatan/ Sub Kegiatan	Lokasi	Indikator Kinerja	Satuan	Target Capaian	Kebutuhan Dana (Rp.)
1	2	3	4	5	4	6	7	8	9	10	11	12
1	Pengumpulan, Pengolahan Analisis dan Penyajian Data Gender dan Anak Dalam Kelembagaan Data di Tingkat Daerah Kabupaten/kota		Persentase Perangkat Daerah yang berjejaring data gender dan anak	Persen	100	7.464.800	Pengumpulan, Pengolahan Analisis dan Penyajian Data Gender dan Anak Dalam Kelembagaan Data di Tingkat Daerah Kabupaten/kota		Persentase Perangkat Daerah yang berjejaring data gender dan anak	Persen	100	7.125.134
	Penyediaan, Penyajian, dan Pemanfaatan Data Gender dan Anak Kabupaten/Kota	Kota Pasuruan	Jumlah Dokumen Data Gender dan Anak Kabupaten/Kota yang Tersedia	Dokumen	1	7.464.800	Penyediaan, Penyajian, dan Pemanfaatan Data Gender dan Anak Kabupaten/Kota	Kota Pasuruan	Jumlah Dokumen Data Gender dan Anak Kabupaten/Kota yang Tersedia	Dokumen	1	7.125.134
6	PROGRAM PEMENUHAN HAK ANAK (PHA)		Indeks Pemenuhan Hak Anak (IPHA)	Angka	71	131.254.800	PROGRAM PEMENUHAN HAK ANAK (PHA)		Indeks Pemenuhan Hak Anak (IPHA)	Indeks	71	125.282.405
1	Pelembagaan PHA pada Lembaga Pemerintah, Nonpemerintah, dan Dunia Usaha Kewenangan Kabupaten/Kota		Persentase Organisasi Pemerintah dan Non Pemerintah yang berkontribusi dalam upaya Pemenuhan Hak Anak	Persen	100	49.527.100	Pelembagaan PHA pada Lembaga Pemerintah, Nonpemerintah, dan Dunia Usaha Kewenangan Kabupaten/Kota		Persentase Organisasi Pemerintah dan Non Pemerintah yang berkontribusi dalam upaya Pemenuhan Hak Anak	Persen	100	48.995.422
	Advokasi dan sosialisasi Pelaksanaan Kebijakan Pemenuhan Hak Anak pada Lembaga Pemerintah, Non Pemerintah, Media dan Dunia Usaha Kewenangan Kabupaten/Kota	Kota Pasuruan	Jumlah pemangku kepentingan tingkat kabupaten/kota yang mendapatkan advokasi dan sosialisasi Pelaksanaan Kebijakan Pemenuhan Hak Anak pada Lembaga Pemerintah, Non Pemerintah, Media dan Dunia Usaha Kewenangan Kabupaten/Kota	Lembaga	40	49.527.100	Advokasi dan sosialisasi Pelaksanaan Kebijakan Pemenuhan Hak Anak pada Lembaga Pemerintah, Non Pemerintah, Media dan Dunia Usaha Kewenangan Kabupaten/Kota	Kota Pasuruan	Jumlah pemangku kepentingan tingkat kabupaten/kota yang mendapatkan advokasi dan sosialisasi Pelaksanaan Kebijakan Pemenuhan Hak Anak pada Lembaga Pemerintah, Non Pemerintah, Media dan Dunia Usaha Kewenangan Kabupaten/Kota	Lembaga	40	48.995.422

No.	Rancangan Awal RKPD						Hasil Analisis Kebutuhan					
	Program/Kegiatan	Lokasi	Indikator Kinerja	Satuan	Target Capaian	Pagu Indikatif (Rp.)	Program/Kegiatan/ Sub Kegiatan	Lokasi	Indikator Kinerja	Satuan	Target Capaian	Kebutuhan Dana (Rp.)
1	2	3	4	5	4	6	7	8	9	10	11	12
2	Penguatan dan Pengembangan Lembaga Penyedia Layanan Peningkatan Kualitas Hidup Anak Kewenangan Kabupaten/Kota		Persentase Lembaga /Jejaring yang mendorong penguatan dan pengembangan lembaga penyedia layanan peningkatan kualitas hidup anak	Persen	100	81.727.700	Penguatan dan Pengembangan Lembaga Penyedia Layanan Peningkatan Kualitas Hidup Anak Kewenangan Kabupaten/Kota		Persentase Lembaga /Jejaring yang mendorong penguatan dan pengembangan lembaga penyedia layanan peningkatan kualitas hidup anak	Persen	100	76.286.983
	Peningkatan Kapasitas lembaga penyedia layanan Peningkatan Kualitas Hidup Anak Kewenangan Kabupaten/Kota	Kota Pasuruan	Jumlah SDM lembaga penyedia layanan Peningkatan Kualitas Hidup Anak Kewenangan Kabupaten/Kota yang mendapatkan bimtek	Orang	200	12.856.900	Peningkatan Kapasitas lembaga penyedia layanan Peningkatan Kualitas Hidup Anak Kewenangan Kabupaten/Kota	Kota Pasuruan	Jumlah SDM lembaga penyedia layanan Peningkatan Kualitas Hidup Anak Kewenangan Kabupaten/Kota yang mendapatkan bimtek	Orang	200	12.856.900
	Monitoring evaluasi dan pelaporan penguatan dan pengembangan lembaga penyedia layanan Peningkatan Kualitas Hidup Anak Kewenangan Kabupaten/Kota	Kota Pasuruan	Jumlah Dokumen Hasil Penguatan Jejaring Antar Lembaga Penyedia Layanan Peningkatan Kualitas Hidup Anak Kewenangan Kabupaten/Kota	Laporan	1	68.870.800	Monitoring evaluasi dan pelaporan penguatan dan pengembangan lembaga penyedia layanan Peningkatan Kualitas Hidup Anak Kewenangan Kabupaten/Kota	Kota Pasuruan	Jumlah Dokumen Hasil Penguatan Jejaring Antar Lembaga Penyedia Layanan Peningkatan Kualitas Hidup Anak Kewenangan Kabupaten/Kota	Laporan	1	63.430.083
7	PROGRAM PERLINDUNGAN KHUSUS ANAK		Indeks Perlindungan Khusus Anak (IPKHA)	Angka	83,99	118.692.300	PROGRAM PERLINDUNGAN KHUSUS ANAK		Indeks Perlindungan Khusus Anak (IPKHA)	Indeks	83,99	113.896.903
1	Pencegahan Kekerasan Terhadap Anak yang Melibatkan para Pihak Lingkup Daerah Kabupaten/Kota		Persentase Anak Memerlukan Perlindungan Khusus yang mendapatkan Layanan Komprehensif	Persen	100	-	Pencegahan Kekerasan Terhadap Anak yang Melibatkan para Pihak Lingkup Daerah Kabupaten/Kota		Persentase Anak Memerlukan Perlindungan Khusus yang mendapatkan Layanan Komprehensif	Persen	100	-

No.	Rancangan Awal RKPD						Hasil Analisis Kebutuhan					
	Program/Kegiatan	Lokasi	Indikator Kinerja	Satuan	Target Capaian	Pagu Indikatif (Rp.)	Program/Kegiatan/ Sub Kegiatan	Lokasi	Indikator Kinerja	Satuan	Target Capaian	Kebutuhan Dana (Rp.)
1	2	3	4	5	4	6	7	8	9	10	11	12
	Advokasi dan sosialisasi pencegahan KtA kepada pengambil kebijakan dan pemangku kepentingan Kewenangan Kabupaten/Kota	Kota Pasuruan	Jumlah pengambil kebijakan dan pemangku kepentingan yang mendapatkan Advokasi dan sosialisasi pencegahan KtA tingkatKab/Kota	Kegiatan	1	-	Advokasi dan sosialisasi pencegahan KtA kepada pengambil kebijakan dan pemangku kepentingan Kewenangan Kabupaten/Kota	Kota Pasuruan	Jumlah pengambil kebijakan dan pemangku kepentingan yang mendapatkan Advokasi dan sosialisasi pencegahan KtA tingkatKab/Kota	Kegiatan	1	-
2	Penyediaan Layanan bagi Anak yang Memerlukan Perlindungan Khusus yang Memerlukan Koordinasi Tingkat Daerah Kabupaten/Kota		Persentase jenis layanan yang tersedia	Persen	100	118.692.300	Penyediaan Layanan bagi Anak yang Memerlukan Perlindungan Khusus yang Memerlukan Koordinasi Tingkat Daerah Kabupaten/Kota		Persentase jenis layanan yang tersedia	Persen	100	113.896.903
	Layanan pendampingan korban bagi Anak Korban Kekerasan Tingkat Kabupaten/Kota	Kota Pasuruan	Jumlah Anak Korban Kekerasan yang mendapatkan pendampingan korban Tingkat Kabupaten/Kota	Orang	30	118.692.300	Layanan pendampingan korban bagi Anak Korban Kekerasan Tingkat Kabupaten/Kota	Kota Pasuruan	Jumlah Anak Korban Kekerasan yang mendapatkan pendampingan korban Tingkat Kabupaten/Kota	Orang	30	113.896.903
	URUSAN PEMERINTAHAN BIDANG PENGENDALIAN PENDUDUK DAN KELUARGA BERENCANA					3.265.756.727	URUSAN PEMERINTAHAN BIDANG PENGENDALIAN PENDUDUK DAN KELUARGA BERENCANA					3.142.931.586
8	PROGRAM PENGENDALIAN PENDUDUK		Angka Kelahiran Remaja Umur 15-19 Tahun (Age Specific Fertility/ASFR 15-19)	Kelahiran per 1000 WUS 15-19 tahun	15	145.932.000	PROGRAM PENGENDALIAN PENDUDUK		Angka Kelahiran Remaja Umur 15-19 Tahun (Age Specific Fertility/ASFR 15-19)	Angka	15	140.036.067

No.	Rancangan Awal RKPD						Hasil Analisis Kebutuhan					
	Program/Kegiatan	Lokasi	Indikator Kinerja	Satuan	Target Capaian	Pagu Indikatif (Rp.)	Program/Kegiatan/ Sub Kegiatan	Lokasi	Indikator Kinerja	Satuan	Target Capaian	Kebutuhan Dana (Rp.)
1	2	3	4	5	4	6	7	8	9	10	11	12
1	Pemaduan dan Sinkronisasi Kebijakan Pemerintah Daerah Provinsi dengan Pemerintah Daerah Kabupaten/Kota dalam rangka Pengendalian Kuantitas Penduduk		Persentase Jumlah kebijakan yang disinkronkan	Persen	100	60.000.000	Pemaduan dan Sinkronisasi Kebijakan Pemerintah Daerah Provinsi dengan Pemerintah Daerah Kabupaten/Kota dalam rangka Pengendalian Kuantitas Penduduk		Persentase Jumlah kebijakan yang disinkronkan	Persen	100	59.470.907
	Pelaksanaan Rapat Pengendalian Program Bangga Kencana	Kota Pasuruan	Jumlah Laporan Rapat Pengendalian Program Bangga Kencana (Pembangunan Keluarga, Kependudukan, dan Keluarga Berencana)	Kegiatan	1	10.000.000	Pelaksanaan Rapat Pengendalian Program Bangga Kencana	Kota Pasuruan	Jumlah Laporan Rapat Pengendalian Program Bangga Kencana (Pembangunan Keluarga, Kependudukan, dan Keluarga Berencana)	Kegiatan	1	9.470.907
	Penyusunan dan Pemanfaatan Grand Design Pembangunan Kependudukan (GDPK) Tingkat Kabupaten/Kota		Jumlah Dokumen Penyusunan dan Pemanfaatan Grand Design Pembangunan Kependudukan (GDPK) Tingkat Kabupaten/Kota	Dokumen	1	50.000.000	Penyusunan dan Pemanfaatan Grand Design Pembangunan Kependudukan (GDPK) Tingkat Kabupaten/Kota		Jumlah Dokumen Penyusunan dan Pemanfaatan Grand Design Pembangunan Kependudukan (GDPK) Tingkat Kabupaten/Kota	Dokumen	1	50.000.000
2	Pemetaan Perkiraan Pengendalian Penduduk Cakupan Daerah Kabupaten/Kota		Persentase Cakupan Dokumen Pemetaan Perkiraan Pengendalian Penduduk	Persen	100	85.932.000	Pemetaan Perkiraan Pengendalian Penduduk Cakupan Daerah Kabupaten/Kota		Persentase Cakupan Dokumen Pemetaan Perkiraan Pengendalian Penduduk	Persen	100	80.565.160
	Pencatatan dan Pengumpulan Data Keluarga	Kota Pasuruan	Jumlah Laporan Pencatatan dan Pengumpulan Data Keluarga	Laporan	1	41.292.000	Pencatatan dan Pengumpulan Data Keluarga	Kota Pasuruan	Jumlah Laporan Pencatatan dan Pengumpulan Data Keluarga	Laporan	1	41.292.000
	Pengolahan dan Pelaporan Data Pengendalian	Kota Pasuruan	Jumlah Dokumen Pengolahan dan Pelaporan Data	Dokumen	1	44.640.000	Pengolahan dan Pelaporan Data Pengendalian	Kota Pasuruan	Jumlah Dokumen Pengolahan dan Pelaporan Data	Dokumen	1	39.273.160

No.	Rancangan Awal RKPD						Hasil Analisis Kebutuhan					
	Program/Kegiatan	Lokasi	Indikator Kinerja	Satuan	Target Capaian	Pagu Indikatif (Rp.)	Program/Kegiatan/ Sub Kegiatan	Lokasi	Indikator Kinerja	Satuan	Target Capaian	Kebutuhan Dana (Rp.)
1	2	3	4	5	4	6	7	8	9	10	11	12
	Lapangan dan Pelayanan KB		Pengendalian Lapangan dan Pelayanan KB				Lapangan dan Pelayanan KB		Pengendalian Lapangan dan Pelayanan KB			
9	PROGRAM PEMBINAAN KELUARGA BERENCANA (KB)		Persentase Kebutuhan Ber-KB yang tidak terpenuhi (Unmetneed)	Persen	8,89	1.332.177.827	PROGRAM PEMBINAAN KELUARGA BERENCANA (KB)		Persentase Kebutuhan Ber-KB yang tidak terpenuhi (Unmetneed)	Persen	8,89	1.218.355.292
			Angka Prevalensi Kontrasepsi Modern/Modern Contraceptive (mCPR)	Persen	68,2				Angka Prevalensi Kontrasepsi Modern/Modern Contraceptive (mCPR)	Persen	68,2	
1	Pelaksanaan Advokasi, Komunikasi, Informasi dan Edukasi (KIE) Pengendalian Penduduk dan KB sesuai Kearifan Budaya Lokal		Persentase Sasaran KIE yang mendapatkan pesan Program KB	Persen	79	484.854.000	Pelaksanaan Advokasi, Komunikasi, Informasi dan Edukasi (KIE) Pengendalian Penduduk dan KB sesuai Kearifan Budaya Lokal		Persentase Sasaran KIE yang mendapatkan pesan Program KB	Persen	79	410.454.000
	Pengendalian Program KKBPK	Kota Pasuruan	Jumlah Laporan Hasil Pengendalian Program KKBPK	Laporan	1	44.640.000	Pengendalian Program KKBPK	Kota Pasuruan	Jumlah Laporan Hasil Pengendalian Program KKBPK	Laporan	1	44.640.000
	Pengelolaan Operasional dan Sarana di Balai Penyuluhan Bangga Kencana	Kota Pasuruan	Jumlah Laporan Hasil Pengelolaan Operasional dan Sarana di Balai Penyuluhan Bangga Kencana (Pembangunan Keluarga, Kependudukan, dan Keluarga Berencana)	Laporan	3	111.414.000	Pengelolaan Operasional dan Sarana di Balai Penyuluhan Bangga Kencana	Kota Pasuruan	Jumlah Laporan Hasil Pengelolaan Operasional dan Sarana di Balai Penyuluhan Bangga Kencana (Pembangunan Keluarga, Kependudukan, dan Keluarga Berencana)	Laporan	3	111.414.000
	Pelaksanaan Mekanisme Operasional Program Bangga Kencana melalui Rapat Koordinasi	Kota Pasuruan	Jumlah Laporan Mekanisme Operasional Program Bangga Kencana (Pembangunan Keluarga, Kependudukan, dan Keluarga Berencana)	Laporan	2	74.400.000	Pelaksanaan Mekanisme Operasional Program Bangga Kencana melalui Rapat Koordinasi	Kota Pasuruan	Jumlah Laporan Mekanisme Operasional Program Bangga Kencana (Pembangunan Keluarga, Kependudukan, dan Keluarga Berencana)	Laporan	2	60.000.000

No.	Rancangan Awal RKPD						Hasil Analisis Kebutuhan					
	Program/Kegiatan	Lokasi	Indikator Kinerja	Satuan	Target Capaian	Pagu Indikatif (Rp.)	Program/Kegiatan/ Sub Kegiatan	Lokasi	Indikator Kinerja	Satuan	Target Capaian	Kebutuhan Dana (Rp.)
1	2	3	4	5	4	6	7	8	9	10	11	12
	Kecamatan (Rakorcam), Rapat Koordinasi Desa (Rakordes), dan Mini Lokakarya (Minilok)		Melalui Rapat Koordinasi Kecamatan (Rakorcam), Rapat Koordinasi Desa (Rakordes), dan Mini Lokakarya (Minilok)				Kecamatan (Rakorcam), Rapat Koordinasi Desa (Rakordes), dan Mini Lokakarya (Minilok)		Melalui Rapat Koordinasi Kecamatan (Rakorcam), Rapat Koordinasi Desa (Rakordes), dan Mini Lokakarya (Minilok)			
	Promosi dan KIE Program Bangga Kencana Melalui Media Massa Cetak dan Elektronik serta Media Luar Ruang	Kota Pasuruan	Jumlah Dokumen Promosi dan KIE Program Bangga Kencana (Pembangunan Keluarga, Kependudukan, dan Keluarga Berencana) Melalui Media Massa Cetak dan Elektronik serta Media Luar Ruang	Dokumen	1	74.400.000	Promosi dan KIE Program Bangga Kencana Melalui Media Massa Cetak dan Elektronik serta Media Luar Ruang	Kota Pasuruan	Jumlah Dokumen Promosi dan KIE Program Bangga Kencana (Pembangunan Keluarga, Kependudukan, dan Keluarga Berencana) Melalui Media Massa Cetak dan Elektronik serta Media Luar Ruang	Dokumen	1	74.400.000
	Advokasi Program Bangga kencana oleh pokja advokasi kepada Stakeholders dan Mitra Kerja	Kota Pasuruan	Jumlah Organisasi yang Mendapatkan Advokasi Program Bangga Kencana (Pembangunan Keluarga, Kependudukan, dan Keluarga Berencana) kepada Stakeholders dan Mitra Kerja	Organisasi	1	180.000.000	Advokasi Program Bangga kencana oleh pokja advokasi kepada Stakeholders dan Mitra Kerja	Kota Pasuruan	Jumlah Organisasi yang Mendapatkan Advokasi Program Bangga Kencana (Pembangunan Keluarga, Kependudukan, dan Keluarga Berencana) kepada Stakeholders dan Mitra Kerja	Organisasi	1	120.000.000
2	Pendayagunaan Tenaga Penyuluh KB/Petugas Lapangan KB (PKB/PLKB)		Persentase Tenaga Penyuluh KB/Petugas Lapangan KB (PKB/PLKB) yang mendapatkan pengembangan kapasitas	Persen	19,65	452.601.427	Pendayagunaan Tenaga Penyuluh KB/Petugas Lapangan KB (PKB/PLKB)		Persentase Tenaga Penyuluh KB/Petugas Lapangan KB (PKB/PLKB) yang mendapatkan pengembangan kapasitas	Persen	19,65	418.008.848
	Penggerakan Kader Institusi Masyarakat Pedesaan (IMP)	Kota Pasuruan	Jumlah Kader yang Mengikuti Penggerakan Kader Institusi Masyarakat Pedesaan (IMP)	Kader	360	452.601.427	Penggerakan Kader Institusi Masyarakat Pedesaan (IMP)	Kota Pasuruan	Jumlah Kader yang Mengikuti Penggerakan Kader Institusi Masyarakat Pedesaan (IMP)	Kader	360	418.008.848

No.	Rancangan Awal RKPD						Hasil Analisis Kebutuhan					
	Program/Kegiatan	Lokasi	Indikator Kinerja	Satuan	Target Capaian	Pagu Indikatif (Rp.)	Program/Kegiatan/ Sub Kegiatan	Lokasi	Indikator Kinerja	Satuan	Target Capaian	Kebutuhan Dana (Rp.)
1	2	3	4	5	4	6	7	8	9	10	11	12
3	Pengendalian dan Pendistribusian Kebutuhan Alat dan Obat Kontrasepsi serta Pelaksanaan Pelayanan KB di Daerah Kabupaten/Kota		Persentase Faskes dan Peserta KB Baru yang mendapatkan Pelayanan KB	Persen	100	350.547.400	Pengendalian dan Pendistribusian Kebutuhan Alat dan Obat Kontrasepsi serta Pelaksanaan Pelayanan KB di Daerah Kabupaten/Kota		Persentase Faskes dan Peserta KB Baru yang mendapatkan Pelayanan KB	Persen	100	345.717.444
	Pengendalian Pendistribusian Alat dan Obat Kontrasepsi dan Sarana Penunjang Pelayanan KB ke Fasilitas Kesehatan Termasuk Jaringan dan Jejaringnya	Kota Pasuruan	Jumlah Laporan Pengendalian Pendistribusian Alat dan Obat Kontrasepsi dan Sarana Penunjang Pelayanan KB ke Fasilitas Kesehatan Termasuk Jaringan dan Jejaringnya	Laporan	1	10.230.000	Pengendalian Pendistribusian Alat dan Obat Kontrasepsi dan Sarana Penunjang Pelayanan KB ke Fasilitas Kesehatan Termasuk Jaringan dan Jejaringnya	Kota Pasuruan	Jumlah Laporan Pengendalian Pendistribusian Alat dan Obat Kontrasepsi dan Sarana Penunjang Pelayanan KB ke Fasilitas Kesehatan Termasuk Jaringan dan Jejaringnya	Laporan	1	10.230.000
	Peningkatan Kesertaan Penggunaan Metode Kontrasepsi Jangka Panjang (MKJP)	Kota Pasuruan	Jumlah Orang yang Mengikuti Kesertaan Penggunaan Metode Kontrasepsi Jangka Panjang (MKJP)	Orang	552	309.392.400	Peningkatan Kesertaan Penggunaan Metode Kontrasepsi Jangka Panjang (MKJP)	Kota Pasuruan	Jumlah Orang yang Mengikuti Kesertaan Penggunaan Metode Kontrasepsi Jangka Panjang (MKJP)	Orang	552	309.392.400
	Pembinaan Pelayanan Keluarga Berencana dan Kesehatan Reproduksi di Fasilitas Kesehatan Termasuk Jaringan dan Jejaringnya	Kota Pasuruan	Jumlah Laporan Hasil Pembinaan Pelayanan Keluarga Berencana dan Kesehatan Reproduksi di Fasilitas Kesehatan Termasuk Jaringan dan Jejaringnya	Laporan	1	20.925.000	Pembinaan Pelayanan Keluarga Berencana dan Kesehatan Reproduksi di Fasilitas Kesehatan Termasuk Jaringan dan Jejaringnya	Kota Pasuruan	Jumlah Laporan Hasil Pembinaan Pelayanan Keluarga Berencana dan Kesehatan Reproduksi di Fasilitas Kesehatan Termasuk Jaringan dan Jejaringnya	Laporan	1	20.925.000
	Peningkatan Kesertaan KB Pria	Kota Pasuruan	Jumlah Akseptor yang Mendapat Peningkatan Kesetaraan KB Pria	Orang	20	10.000.000	Peningkatan Kesertaan KB Pria	Kota Pasuruan	Jumlah Akseptor yang Mendapat Peningkatan Kesetaraan KB Pria	Orang	20	5.170.044
4	Pemberdayaan dan Peningkatan Peran serta Organisasi		Persentase Organisasi kemasyarakatan yang mendukung Pelaksanaan	Persen	100	44.175.000	Pemberdayaan dan Peningkatan Peran serta Organisasi		Persentase Organisasi kemasyarakatan yang mendukung Pelaksanaan	Persen	100	44.175.000

No.	Rancangan Awal RKPD						Hasil Analisis Kebutuhan					
	Program/Kegiatan	Lokasi	Indikator Kinerja	Satuan	Target Capaian	Pagu Indikatif (Rp.)	Program/Kegiatan/ Sub Kegiatan	Lokasi	Indikator Kinerja	Satuan	Target Capaian	Kebutuhan Dana (Rp.)
1	2	3	4	5	4	6	7	8	9	10	11	12
	Kemasyarakatan Tingkat Daerah Kabupaten/Kota dalam Pelaksanaan Pelayanan dan Pembinaan Kesertaan Ber-KB		Pelayanan dan Pembinaan Kesertaan Ber-KB				Kemasyarakatan Tingkat Daerah Kabupaten/Kota dalam Pelaksanaan Pelayanan dan Pembinaan Kesertaan Ber-KB		Pelayanan dan Pembinaan Kesertaan Ber-KB			
	Fasilitasi Pengelolaan Dapur Sehat Atasi Stunting (DASHAT) di Kampung Keluarga Berkualitas	Kota Pasuruan	Jumlah DASHAT di Kampung KB	Unit	0	-	Fasilitasi Pengelolaan Dapur Sehat Atasi Stunting (DASHAT) di Kampung Keluarga Berkualitas	Kota Pasuruan	Jumlah DASHAT di Kampung KB	Unit	0	-
	Pelaksanaan dan Pengelolaan Program Bangga Kencana di Kampung Keluarga Berkualitas	Kota Pasuruan	Jumlah Kampung Keluarga Berkualitas yang mengikuti Pelaksanaan dan Pengelolaan Program Bangga Kencana (Pembangunan Keluarga, Kependudukan, dan Keluarga Berencana)	Kampung KB	6	44.175.000	Pelaksanaan dan Pengelolaan Program Bangga Kencana di Kampung Keluarga Berkualitas		Jumlah Kampung Keluarga Berkualitas yang mengikuti Pelaksanaan dan Pengelolaan Program Bangga Kencana (Pembangunan Keluarga, Kependudukan, dan Keluarga Berencana)	Kampung KB	6	44.175.000
10	PROGRAM PEMBERDAYAAN DAN PENINGKATAN KELUARGA SEJAHTERA (KS)		Persentase Keluarga yang mengikuti Kelompok Kegiatan Ketahanan Keluarga (BKB, BKR, BKL, UPPKS, dan PIK-R/M)	Persen	6,7	1.787.646.900	PROGRAM PEMBERDAYAAN DAN PENINGKATAN KELUARGA SEJAHTERA (KS)		Persentase Keluarga yang mengikuti Kelompok Kegiatan Ketahanan Keluarga (BKB, BKR, BKL, UPPKS, dan PIK-R/M)	Persen	6,7	1.784.540.227
1	Pelaksanaan Pembangunan Keluarga melalui Pembinaan Ketahanan dan Kesejahteraan Keluarga		Persentase Kelompok Keluarga Ketahanan dan Kesejahteraan Keluarga yang terlapor	Persen	100	374.857.100	Pelaksanaan Pembangunan Keluarga melalui Pembinaan Ketahanan dan Kesejahteraan Keluarga		Persentase Kelompok Keluarga Ketahanan dan Kesejahteraan Keluarga yang terlapor	Persen	100	377.471.768

No.	Rancangan Awal RKPD						Hasil Analisis Kebutuhan					
	Program/Kegiatan	Lokasi	Indikator Kinerja	Satuan	Target Capaian	Pagu Indikatif (Rp.)	Program/Kegiatan/ Sub Kegiatan	Lokasi	Indikator Kinerja	Satuan	Target Capaian	Kebutuhan Dana (Rp.)
1	2	3	4	5	4	6	7	8	9	10	11	12
							Pembentukan dan operasional Sekolah Lansia di Kelompok BKL	Kota Pasuruan	Persentase sekolah lansia yang dilaksanakan di kelompok Bina Keluarga Lansia	Kegiatan	1	60.000.000
	Pengelolaan Ketahanan Keluarga Melalui Pusat Pelayanan Keluarga Sejahtera (PPKS)	Kota Pasuruan	Jumlah laporan hasil pengelolaan Ketahanan Keluarga Melalui Pusat Pelayanan Keluarga Sejahtera (PPKS)	Laporan	0	-	Pengelolaan Ketahanan Keluarga Melalui Pusat Pelayanan Keluarga Sejahtera (PPKS)	Kota Pasuruan	Jumlah laporan hasil pengelolaan Ketahanan Keluarga Melalui Pusat Pelayanan Keluarga Sejahtera (PPKS)	Laporan	0	-
	Promosi dan Sosialisasi Kelompok Kegiatan Ketahanan dan Kesejahteraan Keluarga (BKB, BKR, BKL, PPKS, PIK-R dan Usaha Peningkatan Pendapatan Keluarga Akseptor (UPPKA))	Kota Pasuruan	Jumlah Laporan Hasil Promosi dan Sosialisasi Kelompok Kegiatan Ketahanan dan Kesejahteraan Keluarga (BKB, BKR, BKL, PPPKS, PIK-R dan Pemberdayaan Ekonomi Keluarga/UPPKS)	Laporan	1	58.555.300	Promosi dan Sosialisasi Kelompok Kegiatan Ketahanan dan Kesejahteraan Keluarga (BKB, BKR, BKL, PPKS, PIK-R dan Usaha Peningkatan Pendapatan Keluarga Akseptor (UPPKA))	Kota Pasuruan	Jumlah Laporan Hasil Promosi dan Sosialisasi Kelompok Kegiatan Ketahanan dan Kesejahteraan Keluarga (BKB, BKR, BKL, PPPKS, PIK-R dan Pemberdayaan Ekonomi Keluarga/UPPKS)	Laporan	1	61.169.968
	Pengadaan Sarana Kelompok Kegiatan Ketahanan dan Kesejahteraan Keluarga (BKB, BKR, BKL, PPKS, PIK-R dan Usaha Peningkatan Pendapatan Keluarga Akseptor (UPPKA)	Kota Pasuruan	Jumlah Unit Sarana Kelompok Kegiatan Ketahanan dan Kesejahteraan Keluarga (BKB, BKR, BKL, PPKS, PIK-R dan Usaha Peningkatan Pendapatan Keluarga Akseptor (UPPKA) yang tersedia	Unit	10	100.000.000	Pengadaan Sarana Kelompok Kegiatan Ketahanan dan Kesejahteraan Keluarga (BKB, BKR, BKL, PPKS, PIK-R dan Usaha Peningkatan Pendapatan Keluarga Akseptor (UPPKA)	Kota Pasuruan	Jumlah Unit Sarana Kelompok Kegiatan Ketahanan dan Kesejahteraan Keluarga (BKB, BKR, BKL, PPKS, PIK-R dan Usaha Peningkatan Pendapatan Keluarga Akseptor (UPPKA) yang tersedia	Unit	10	40.000.000
	Orientasi dan Pelatihan Teknis Pengelola	Kota Pasuruan	Jumlah Laporan Hasil Orientasi dan Pelatihan Teknis Pengelola	Laporan	6	216.301.800	Orientasi dan Pelatihan Teknis Pengelola	Kota Pasuruan	Jumlah Laporan Hasil Orientasi dan Pelatihan Teknis Pengelola	Laporan	6	216.301.800

No.	Rancangan Awal RKPD						Hasil Analisis Kebutuhan					
	Program/Kegiatan	Lokasi	Indikator Kinerja	Satuan	Target Capaian	Pagu Indikatif (Rp.)	Program/Kegiatan/ Sub Kegiatan	Lokasi	Indikator Kinerja	Satuan	Target Capaian	Kebutuhan Dana (Rp.)
1	2	3	4	5	4	6	7	8	9	10	11	12
	Ketahanan dan Kesejahteraan Keluarga (BKB, BKR, BKL, PPKS, PIK-R dan Usaha Peningkatan Pendapatan Keluarga Akseptor (UPPKA)		Ketahanan dan Kesejahteraan Keluarga (BKB, BKR, BKL, PPKS, PIK-R dan Pemberdayaan Ekonomi Keluarga/UPPKA)				Ketahanan dan Kesejahteraan Keluarga (BKB, BKR, BKL, PPKS, PIK-R dan Usaha Peningkatan Pendapatan Keluarga Akseptor (UPPKA)		Ketahanan dan Kesejahteraan Keluarga (BKB, BKR, BKL, PPKS, PIK-R dan Pemberdayaan Ekonomi Keluarga/UPPKA)			
	Pembentukan Kelompok Ketahanan dan Kesejahteraan Keluarga (Bina Keluarga Balita (BKB), Bina Keluarga Remaja (BKR), Pusat Informasi dan Konseling Remaja (PIK-R) Bina Keluarga Lansia (BKL), Usaha Peningkatan Pendapatan Keluarga Akseptor (UPPKA) dan Pemberdayaan Ekonomi Keluarga)	Kota Pasuruan	Jumlah Kelompok Ketahanan dan Kesejahteraan Keluarga (Bina Keluarga Balita (BKB), Bina Keluarga Remaja (BKR), Pusat Informasi dan Konseling Remaja (PIK-R) Bina Keluarga Lansia (BKL), Unit Peningkatan Pendapatan Keluarga Akseptor (UPPKA) dan Pemberdayaan Ekonomi Keluarga) yang dibentuk	Unit	0	-	Pembentukan Kelompok Ketahanan dan Kesejahteraan Keluarga (Bina Keluarga Balita (BKB), Bina Keluarga Remaja (BKR), Pusat Informasi dan Konseling Remaja (PIK-R) Bina Keluarga Lansia (BKL), Usaha Peningkatan Pendapatan Keluarga Akseptor (UPPKA) dan Pemberdayaan Ekonomi Keluarga)	Kota Pasuruan	Jumlah Kelompok Ketahanan dan Kesejahteraan Keluarga (Bina Keluarga Balita (BKB), Bina Keluarga Remaja (BKR), Pusat Informasi dan Konseling Remaja (PIK-R) Bina Keluarga Lansia (BKL), Unit Peningkatan Pendapatan Keluarga Akseptor (UPPKA) dan Pemberdayaan Ekonomi Keluarga) yang dibentuk	Unit	0	-
2	Pelaksanaan dan Peningkatan Peran Serta Organisasi Kemasyarakatan Tingkat Daerah Kabupaten/ Kota dalam		Persentase Mitra Kerja Program Ketahanan dan Kesejahteraan Keluarga yang mendapatkan peningkatan kapasitas	Persen	100	1.412.789.800	Pelaksanaan dan Peningkatan Peran Serta Organisasi Kemasyarakatan Tingkat Daerah Kabupaten/ Kota dalam		Persentase Mitra Kerja Program Ketahanan dan Kesejahteraan Keluarga yang mendapatkan peningkatan kapasitas	Persen	100	1.407.068.459

No.	Rancangan Awal RKPD						Hasil Analisis Kebutuhan					
	Program/Kegiatan	Lokasi	Indikator Kinerja	Satuan	Target Capaian	Pagu Indikatif (Rp.)	Program/Kegiatan/ Sub Kegiatan	Lokasi	Indikator Kinerja	Satuan	Target Capaian	Kebutuhan Dana (Rp.)
1	2	3	4	5	4	6	7	8	9	10	11	12
	Pembangunan Keluarga Melalui Pembinaan Ketahanan dan Kesejahteraan Keluarga						Pembangunan Keluarga Melalui Pembinaan Ketahanan dan Kesejahteraan Keluarga					
	Pemantauan Data dan Informasi Keluarga Berisiko Stunting (Termasuk remaja Calon Pengantin/Calon PUS, Ibu Hamil, Pasca salin/kelahiran, Baduta/Balita)	Kota Pasuruan	Cakupan Pemantauan Data dan Informasi Keluarga Berisiko Stunting (Termasuk remaja Calon Pengantin/Calon PUS, Ibu Hamil, Pasca salin/kelahiran, Baduta/Balita)	Laporan	4	432.000.000	Pemantauan Data dan Informasi Keluarga Berisiko Stunting (Termasuk remaja Calon Pengantin/Calon PUS, Ibu Hamil, Pasca salin/kelahiran, Baduta/Balita)	Kota Pasuruan	Cakupan Pemantauan Data dan Informasi Keluarga Berisiko Stunting (Termasuk remaja Calon Pengantin/Calon PUS, Ibu Hamil, Pasca salin/kelahiran, Baduta/Balita)	Laporan	4	432.000.000
	Pendampingan Keluarga Berisiko Stunting (Termasuk remaja Calon Pengantin/Calon PUS, Ibu Hamil, Pasca salin/kelahiran, Baduta/Balita)	Kota Pasuruan	Jumlah Keluarga Berisiko Stunting (Termasuk remaja Calon Pengantin/Calon PUS, Ibu Hamil, Pasca salin/kelahiran, Baduta/Balita) yang mendapat pendampingan	Laporan	1	480.000.000	Pendampingan Keluarga Berisiko Stunting (Termasuk remaja Calon Pengantin/Calon PUS, Ibu Hamil, Pasca salin/kelahiran, Baduta/Balita)	Kota Pasuruan	Jumlah Keluarga Berisiko Stunting (Termasuk remaja Calon Pengantin/Calon PUS, Ibu Hamil, Pasca salin/kelahiran, Baduta/Balita) yang mendapat pendampingan	Laporan	1	480.000.000
	Partisipasi Mitra Kerja dan Organisasi Kemasyarakatan dalam Penggerakan Operasional Pembinaan Program Pembangunan Keluarga	Kota Pasuruan	Jumlah Laporan Partisipasi Mitra Kerja dan Organisasi Kemasyarakatan dalam Penggerakan Operasional Pembinaan Program Pembangunan Keluarga	Laporan	1	500.789.800	Partisipasi Mitra Kerja dan Organisasi Kemasyarakatan dalam Penggerakan Operasional Pembinaan Program Pembangunan Keluarga	Kota Pasuruan	Jumlah Laporan Partisipasi Mitra Kerja dan Organisasi Kemasyarakatan dalam Penggerakan Operasional Pembinaan Program Pembangunan Keluarga	Laporan	1	495.068.459

No.	Rancangan Awal RKPD						Hasil Analisis Kebutuhan					
	Program/Kegiatan	Lokasi	Indikator Kinerja	Satuan	Target Capaian	Pagu Indikatif (Rp.)	Program/Kegiatan/ Sub Kegiatan	Lokasi	Indikator Kinerja	Satuan	Target Capaian	Kebutuhan Dana (Rp.)
1	2	3	4	5	4	6	7	8	9	10	11	12
						9.168.049.881						8.607.443.955

BAB. III
TUJUAN DAN SASARAN DINAS PEMBERDAYAAN PEREMPUAN, PERLINDUNGAN ANAK DAN KELUARGA BERENCANA KOTA PASURUAN

3.1. TELAAHAN TERHADAP KEBIJAKAN NASIONAL

Dalam rangka mendukung terwujudnya Pemerintahan yang bersinergi, diharapkan seluruh aspek Pemerintahan mulai dari skala Nasional, Provinsi hingga Kabupaten/Kota dapat saling mendukung rencana ataupun program rancangan prioritas dimulai dari rancangan prioritas Nasional hingga Kabupaten/Kota. Berikut Tema Pembangunan Nasional pada tahun pada tahun 2026 sebagaimana yang tercantum dalam RKP Tahun 2026 :

"Kedaulatan Pangan dan Energi, serta Ekonomi yang Produktif dan Inklusif"

Gambar 3.1. Rancangan Prioritas Nasional



Tujuan dari tema ini adalah untuk :

- Meningkatkan Kedaulatan Pangan: Memastikan ketersediaan pangan yang cukup, stabil, dan terjangkau bagi seluruh masyarakat.
- Meningkatkan Kedaulatan Energi: Mengembangkan sumber daya energi yang berkelanjutan dan mengurangi ketergantungan pada energi impor.
- Meningkatkan Ekonomi Produktif dan Inklusif: Mendorong pertumbuhan ekonomi yang inklusif dan berkelanjutan melalui pengembangan sektor-sektor produktif dan peningkatan kualitas sumber daya manusia.

Ada tujuh arah kebijakan prioritas pembangunan Rencana Kerja Pemerintah (RKP) Tahun 2026 yaitu :

1. Percepatan Penghapusan Kemiskinan Ekstrem;
2. Peningkatan Kualitas Sumber Daya Manusia (SDM) dalam hal Kesehatan dan Pendidikan;

3. Penanggulangan Pengangguran Yang Disertai Peningkatan Decent Job;
4. Mendorong Pemulihan Dunia Usaha;
5. Revitalisasi Industri Dan Penguatan Riset Terapan Dalam Rangka Mendorong Produktivitas;
6. Pembangunan Rendah Karbon dan Transisi Energi;
7. Percepatan Pembangunan Infrastruktur Dasar, Antara Lain Air Bersih Dan Sanitasi.

Kebijakan Nasional dan Kebijakan Pemerintah Kota Pasuruan terhadap penyelenggaraan pemberdayaan perempuan dan keluarga berencana sangat terkait. Arah kebijakan dan prioritas pembangunan nasional yang berkaitan dengan tugas dan fungsi Dinas Pemberdayaan Perempuan, Perlindungan Anak dan Keluarga Berencana Kota Pasuruan diantaranya adalah :

a. Meningkatkan Sumber Daya Manusia Berkualitas dan Berdaya Saing
b. Pengendalian penduduk dan penguatan tata Kelola kependudukan;
c. Perlindungan sosial bagi seluruh penduduk;
d. Pemenuhan layanan dasar;
e. Peningkatan kualitas anak, perempuan, dan pemuda ;
f. Pengentasan kemiskinan ;
g. Peningkatan produktivitas dan daya saing.

Sedangkan arah kebijakan Pemerintah Kota Pasuruan yang berkaitan dengan tugas dan fungsi Dinas Pemberdayaan Perempuan, Perlindungan Anak dan Keluarga Berencana Kota Pasuruan adalah :

1. Penguatan pengarusutamaan gender dan inklusi sosial dalam pembangunan.
2. Pemberdayaan perempuan, melalui penguatan kapasitas, kemandirian, kemampuan dalam pengambilan keputusan, serta peningkatan partisipasi di berbagai bidang pembangunan.
3. Pemenuhan hak dan perlindungan anak, perempuan, pemuda, penyandang disabilitas dan lansia.
4. Percepatan penuntasan stunting dan pencegahan stunting.
5. Peningkatan kualitas sumber daya manusia pada usia produktif, terutama bagi masyarakat umum baik melalui upskilling maupun reskilling.

Program pembangunan pada bidang pemberdayaan perempuan dan keluarga berencana antara pemerintah pusat dan daerah perlu disinergikan. Hal ini dikarenakan pembangunan tersebut merupakan tanggung jawab semua aspek Pemerintahan dalam hal ini adalah Dinas Pemberdayaan Perempuan, Perlindungan Anak dan Keluarga Berencana Kota Pasuruan. Berikut peran Dinas Pemberdayaan Perempuan, Perlindungan Anak dan Keluarga Berencana Kota Pasuruan terhadap Prioritas Nasional ataupun tujuan yang hendak dicapai dengan Program Dinas Pemberdayaan Perempuan, Perlindungan Anak dan Keluarga Berencana Kota Pasuruan:

Tabel 3.1.
Prioritas Nasional dan Sasaran Dengan Dinas Pemberdayaan Perempuan, Perlindungan Anak dan Keluarga Berencana Kota Pasuruan

No	Prioritas Nasional	Prioritas Daerah	Sasaran Daerah	Indikator Sasaran Daerah	Sasaran Perangkat Daerah	Indikator Sasaran Perangkat Daerah
1	Memperkuat pembangunan SDM, sains, teknologi, pendidikan, kesehatan, prestasi olahraga, kesetaraan gender, serta penguatan peran perempuan, pemuda, dan penyandang disabilitas.	JATIM SEHAT Meningkatkan derajat kesehatan masyarakat yang berkualitas,merata,mudah,diakses dan berkeadilan Memperkuat Pembangunan SDM yang berkarakter	Meningkatnya Kualitas Kesehatan Masyarakat Dan Keluarga	Prevalensi Stunting Pada Balita	Meningkatnya Keluarga Sejahtera	Indeks Pembangunan Keluarga (iBangga)
2		JATIM HARMONI Menjaga Terwujudnya Masyarakat yang Harmonis dan Inklusif Memperkuat Pembangunan SDM yang berkarakter	Meningkatnya Kesetaraan Gender Dalam Pembangunan	Indeks Pembangunan Gender	Meningkatnya Pemberdayaan Perempuan	TPAK Perempuan
3			Meningkatnya PPKS Yang Mandiri	Persentase PPKS Yang Mandiri	Meningkatnya Perlindungan Terhadap Perempuan	Rasio Kekerasan Perempuan per 100.000 Penduduk

No.	Arah Kebijakan Nasional	Arah Kebijakan Kota Pasuruan	Arah Kebijakan Dinas Pemberdayaan Perempuan, Perlindungan Anak dan KB Kota Pasuruan
1	Peningkatan Kualitas Sumber Daya Manusia (SDM) dalam hal Kesehatan dan Pendidikan	1. Penguatan Program Keluarga Berencana	1. Menurunkan jumlah penduduk 2. Menurunkan Unmetneed (kebutuhan KB yang belum terpenuhi) 3. Meningkatkan Usia Kawin Pertama Perempuan
2.	Mendorong Pemulihan Dunia Usaha;	2. Pemberdayaan Ekonomi Keluarga, melalui peran perempuan	1. Meningkatkan Partisipasi Perempuan dalam Lembaga Pemerintahan 2. Meningkatkan Partisipasi Perempuan dalam Lembaga Legislatif 3. Meningkatkan pelayanan pendampingan kasus kekerasan terhadap perempuan 4.Meningkatkan Partisipasi perempuan dalam dunia usaha
		3. Mendorong peningkatan kualitas SDM, dalam kelembagaan yang terkait pelindungan dan pemenuhan hak anak.	1. Meningkatkan jumlah Perangkat Daerah yang berjejaring data gender dan anak 2. Meningkatkan nilai capaian Indikator Kota Layak Anak

No.	Arah Kebijakan Nasional	Arah Kebijakan Kota Pasuruan	Arah Kebijakan Dinas Pemberdayaan Perempuan, Perlindungan Anak dan KB Kota Pasuruan
			3. Meningkatnya jumlah Forum Anak yang aktif 4. Peningkatan Penanganan kasus kekerasan terhadap anak 5. Meningkatkan keikutsertaan keluarga dalam kelompok kegiatan (BKB, BKR, BKL, UPPKS); 6. Meningkatkan jumlah Masyarakat yang mendapat pelayanan dari Mitra Kerja

3.2. TUJUAN DAN SASARAN RENJA DINAS PEMBERDAYAAN PEREMPUAN, PERLINDUNGAN ANAK DAN KELUARGA BERENCANA KOTA PASURUAN

Penetapan tujuan dan sasaran didasarkan pada identifikasi faktor-faktor kunci keberhasilan (Critical Success Factor) yang ditetapkan setelah penetapan visi dan misi. Penetapan tujuan akan mengarah kepada perumusan sasaran, kebijakan, program dan kegiatan dalam rangka merealisasikan visi dan misi kepala daerah yang baru.

Tujuan adalah sesuatu yang akan dicapai atau dihasilkan oleh instansi dalam jangka waktu 1 (satu) sampai dengan 5 (lima) tahun.

Dari analisa kekuatan dan kelemahan serta peluang dan tantangan yang dihadapi, prioritas tujuan yang akan dicapai oleh Dinas Pemberdayaan Perempuan, Perlindungan Anak dan Keluarga Berencana Kota Pasuruan adalah :

1. Meningkatnya Kualitas Keluarga, Pemberdayaan, Perlindungan Perempuan & Anak.

Sasaran adalah hasil yang akan dicapai secara nyata oleh instansi pemerintah dalam rumusan yang lebih spesifik, terukur, dalam kurun waktu yang lebih pendek dari tujuan dengan indikator outcome yang terukur. Sasaran memfokuskan perhatian terhadap aspek output yaitu mengukur keberhasilan organisasi dalam mencapai tingkatan output yang direncanakan. Sasaran yang hendak dicapai oleh Dinas Pemberdayaan Perempuan, Perlindungan Anak dan Keluarga Berencana Kota Pasuruan adalah :

1. Meningkatnya Pemberdayaan Perempuan;
2. Meningkatnya Perlindungan Terhadap Perempuan;
3. Meningkatnya Perlindungan Terhadap Anak;
4. Meningkatnya Partisipasi Masyarakat dalam ber-KB;
5. Meningkatnya Keluarga Sejahtera.

Tujuan dan sasaran Jangka Menengah Pelayanan Dinas Pemberdayaan Perempuan Perlindungan Anak dan Keluarga berencana dapat dilihat pada Tabel 3.2 berikut :

Tabel 3.2
Tujuan Dinas Pemberdayaan Perempuan, Perlindungan Anak dan Keluarga Berencana

No	Tujuan Perangkat Daerah	Indikator Tujuan Perangkat Daerah	Target Indikator Tujuan Perangkat Daerah Tahun 2026
1	Meningkatnya Kualitas Keluarga, Pemberdayaan, Perlindungan Perempuan & Anak	Indeks Ketimpangan Gender (IKG)	0,288
		Indeks Pembangunan Berwawasan Kependudukan (IPBK)	69,7

Tabel 3.3
Sasaran Dinas Pemberdayaan Perempuan, Perlindungan Anak dan Keluarga Berencana

No	Sasaran Perangkat Daerah	Indikator Sasaran Perangkat Daerah	Target Indikator Sasaran Perangkat Daerah Tahun 2026
1	Meningkatnya Pemberdayaan Perempuan	TPAK Perempuan	63,62
2	Meningkatnya Perlindungan Terhadap Perempuan	Rasio Kekerasan Perempuan per 100.000 Penduduk	48,16
3	Meningkatnya Perlindungan Terhadap Anak	Indek Perlindungan Anak (IPA)	75
4	Meningkatnya Partisipasi Masyarakat dalam ber-KB	Angka Kelahiran Total (TFR/Total Fertility Rate)	2,04
5	Meningkatnya Keluarga Sejahtera	Indeks Pembangunan Keluarga (iBangga)	67,56

Tabel 3.4
Indikator Kinerja Utama (IKU)
Dinas Pemberdayaan Perempuan, Perlindungan Anak dan Keluarga Berencana

No	Sasaran Strategis	Indikator Kinerja	Target
TUJUAN			
1	Meningkatnya Kualitas Keluarga, Pemberdayaan, Perlindungan Perempuan & Anak	Indeks Ketimpangan Gender (IKG)	0,288
		Indeks Pembangunan Berwawasan Kependudukan (IPBK)	69,7
SASARAN			
1	Meningkatnya Pemberdayaan Perempuan	TPAK Perempuan	63,62
2	Meningkatnya Perlindungan Terhadap Perempuan	Rasio Kekerasan Perempuan per 100.000 Penduduk	48,16
3	Meningkatnya Perlindungan Terhadap Anak	Indek Perlindungan Anak (IPA)	75
4	Meningkatnya Partisipasi Masyarakat dalam ber-KB	Angka Kelahiran Total (TFR/Total Fertility Rate)	2,04
5	Meningkatnya Keluarga Sejahtera	Indeks Pembangunan Keluarga (iBangga)	67,56

BAB. IV
RENCANA KERJA DAN PENDANAAN DINAS PEMBERDAYAAN PEREMPUAN, PERLINDUNGAN ANAK DAN KELUARGA BERENCANA KOTA PASURUAN

Untuk mengimplementasikan suatu kebijakan, diperlukan suatu program yang dapat dijalankan dalam rangka mencapai tujuan dan sasaran organisasi. Perumusan program merupakan proses penentuan jumlah dan jenis sumber daya yang diperlukan dalam rangka pelaksanaan suatu rencana serta penjabaran rinci tentang langkah-langkah yang diambil untuk menjabarkan kebijakan.

Rencana Program, Kegiatan dan Sub Kegiatan adalah cara untuk melaksanakan tujuan dan sasaran yang telah ditetapkan serta upaya yang dilakukan untuk mengetahui capaian keberhasilan sasaran dan tujuan. Sedangkan Program dimaksudkan sebagai kumpulan kegiatan yang sistematis dan terpadu untuk mendapatkan hasil yang dilaksanakan Perangkat Daerah guna mencapai sasaran tertentu. Dengan adanya program dan kegiatan diharapkan pula dapat menyelesaikan permasalahan–permasalahan yang dihadapi. Adapun salah satu faktor yang menjadi bahan petimbangan terhadap rumusan program dan kegiatan adalah pencapaian visi dan misi kepala daerah, khususnya yang diampu oleh Dinas Pemberdayaan Perempuan Perlindungan Anak dan Keluarga Berencana Kota Pasuruan.

Program adalah bentuk instrumen kebijakan yang berisi satu atau lebih kegiatan yang dilaksanakan oleh Perangkat Daerah atau masyarakat, yang dikoordinasikan oleh pemerintah daerah untuk mencapai sasaran dan tujuan pembangunan daerah. Berikut 10 (sepuluh) Program yang dilaksanakan oleh Dinas Pemberdayaan Perempuan, Perlindungan Anak dan Keluarga Berencana Kota Pasuruan :

1. Program Penunjang Urusan Pemerintahan Daerah Kabupaten/Kota
2. Program Pengarusutamaan Gender Dan Pemberdayaan Perempuan
3. Program Perlindungan Perempuan
4. Program Peningkatan Kualitas Keluarga
5. Program Pengelolaan Sistem Data Gender Dan Anak
6. Program Pemenuhan Hak Anak (PHA)
7. Program Perlindungan Khusus Anak
8. Program Pengendalian Penduduk
9. Program Pembinaan Keluarga Berencana (Kb)
10. Program Pemberdayaan Dan Peningkatan Keluarga Sejahtera (KS)

Kegiatan dan sub kegiatan adalah bagian dari program yang dilaksanakan oleh satu atau beberapa Perangkat Daerah sebagai bagian dari pencapaian sasaran terukur pada suatu program, dan terdiri dari sekumpulan tindakan pengerahan sumber daya baik yang berupa personil (sumber daya manusia), barang modal termasuk peralatan dan teknologi, dana, atau kombinasi dari beberapa atau kesemua jenis sumber daya tersebut, sebagai masukan (input) untuk menghasilkan keluaran (output) dalam bentuk barang/jasa. Indikator kinerja adalah alat ukur spesifik secara kuantitatif dan/atau kualitatif untuk masukan, proses, keluaran, hasil, manfaat, dan/atau dampak yang menggambarkan tingkat capaian kinerja suatu program atau kegiatan

Untuk mencapai visi, misi, tujuan dan sasaran Dinas Pemberdayaan Perempuan, Perlindungan Anak dan Keluarga Berencana Kota Pasuruan dalam 1 (satu) tahun anggaran maka disusunlah Rencana Kinerja sebagai acuan dalam melaksanakan tugas pokok dan fungsi secara lebih efisien, efektif dan akuntabel, serta dapat memacu percepatan terwujudnya tata pemerintahan yang baik (good governance). Rencana Kerja dan pendanaan Dinas Pemberdayaan Perempuan, Perlindungan Anak dan Keluarga Berencana Kota Pasuruan tahun 2026 Dan Prakiraan Maju Tahun 2027, yang memuat 10 (sepuluh) Program, 24 (dua puluh empat) Kegiatan dan 54 (lima puluh empat) Sub Kegiatan.

Uraian garis besar tentang rumusan program dan kegiatan Dinas Pemberdayaan Perempuan, Perlindungan Anak dan Keluarga Berencana Kota Pasuruan tahun 2026 beserta total kebutuhan dana/pagu indikatif yang dirinci menurut sumber pendanaannya tercantum sebagaimana tabel 4.1 berikut :

Tabel 4.1
Rumusan Rencana Program dan Kegiatan Dinas Pemberdayaan Perempuan, Perlindungan Anak dan Keluarga Berencana
Tahun 2026 Dan Prakiraan Maju Tahun 2027
Kota Pasuruan

Nama Perangkat Daerah : Dinas Pemberdayaan Perempuan, Perlindungan Anak dan Keluarga Berencana

No	Kode					Urusan / Bidang Urusan / Program / Outcome / Kegiatan / Sub Kegiatan	Indikator Program / Kegiatan / Sub Kegiatan	Capaian Kinerja Dan Kerangka Pendanaan						Kelompok Sasaran	Prakiraan Maju Rencana Tahun 2027		Perangkat Daerah Penanggung Jawab
								Target 2026	Pagu Indikatif (Rp)	Lokasi	Sumber Dana	Prioritas			Target	Pagu Indikatif (Rp)	
												Nasional	Daerah				
1	2					3	4	8	9	10	11	12	13	14	15	16	17
						DINAS PEMBERDAYAAN PEREMPUAN PERLINDUNGAN ANAK DAN KB			8.607.443.955,00							9.625.003.907,00	
	2					URUSAN PEMERINTAHAN WAJIB YANG TIDAK BERKAITAN DENGAN PELAYANAN DASAR			8.607.443.955,00							9.625.003.907,00	
	2	08				URUSAN PEMERINTAHAN BIDANG PEMBERDAYAAN PEREMPUAN DAN PERLINDUNGAN ANAK			5.464.512.369,00							6.249.754.190,00	
1	2	08	01			PROGRAM PENUNJANG URUSAN PEMERINTAHAN DAERAH KABUPATEN/KOTA	Level Maturitas SPIP Perangkat Daerah Nilai SAKIP Perangkat Daerah	3 Level 79.2 Nilai	4.911.977.945,00						-	5.496.685.225,00	
	2	08	01	2.01		Perencanaan, Penganggaran, dan Evaluasi Kinerja Perangkat Daerah	Jumlah dokumen Perencanaan, Penganggaran, dan Evaluasi Kinerja Perangkat Daerah	11 Dokumen	24.841.280,00			Memperkuat pembangunan sumber daya manusia (SDM), sains, teknologi, pendidikan, kesehatan	JATIM HARMONI Menjaga Terwujudnya Masyarakat yang Harmonis dan Inklusif 1. Memperkuat	Masyarakat Kota Pasuruan	-	32.446.575,00	

No	Kode					Urusan / Bidang Urusan / Program / Outcome / Kegiatan / Sub Kegiatan	Indikator Program / Kegiatan / Sub Kegiatan	Capaian Kinerja Dan Kerangka Pendanaan						Kelompok Sasaran	Prakiraan Maju Rencana Tahun 2027		Perangkat Daerah Penanggung Jawab
								Target 2026	Pagu Indikatif (Rp)	Lokasi	Sumber Dana	Prioritas			Target	Pagu Indikatif (Rp)	
												Nasional	Daerah				
1	2					3	4	8	9	10	11	12	13	14	15	16	17
												, prestasi olahraga, kesetaraan gender, serta penguatan peran perempuan, pemuda (generasi milenial dan generasi Z), dan penyandang disabilitas.	Pembangunan SDM yang berkarakter				
	2	08	01	2.01	0001	Penyusunan Dokumen Perencanaan Perangkat Daerah											
							Jumlah Dokumen Perencanaan Perangkat Daerah	6 Dokumen	20.643.200,00	Kota Pasuruan, Semua Kecamatan, Semua Kel/Desa	DANA ALOKASI UMUM (DAU)	Memperkuat pembangunan sumber daya manusia (SDM), sains, teknologi, pendidikan, kesehatan	JATIM HARMONI Menjaga Terwujudnya Masyarakat yang Harmonis dan Inklusif 1. Memperkuat	Masyarakat Kota Pasuruan		26.925.360,00	DINAS PEMBERDAYAAN PEREMPUAN PERLINDUNGAN ANAK DAN KB

No	Kode					Urusan / Bidang Urusan / Program / Outcome / Kegiatan / Sub Kegiatan	Indikator Program / Kegiatan / Sub Kegiatan	Capaian Kinerja Dan Kerangka Pendanaan						Kelompok Sasaran	Prakiraan Maju Rencana Tahun 2027		Perangkat Daerah Penanggung Jawab
								Target 2026	Pagu Indikatif (Rp)	Lokasi	Sumber Dana	Prioritas			Target	Pagu Indikatif (Rp)	
												Nasional	Daerah				
1	2					3	4	8	9	10	11	12	13	14	15	16	17
												, prestasi olahraga, kesetaraan gender, serta penguatan peran perempuan, pemuda (generasi milenial dan generasi Z), dan penyandang disabilitas.	Pembangunan SDM yang berkarakter				
	2	08	01	2.01	0006	Koordinasi dan Penyusunan Laporan Capaian Kinerja dan Ikhtisar Realisasi Kinerja SKPD											
							Jumlah Laporan Capaian Kinerja dan Ikhtisar Realisasi Kinerja SKPD dan Laporan Hasil Koordinasi Penyusunan Laporan Capaian Kinerja dan Ikhtisar Realisasi Kinerja SKPD	4 Laporan	2.144.480,00	Kota Pasuruan, Semua Kecamatan, Semua Kel/Desa	DANA ALOKASI UMUM (DAU)	Memperkuat pembangunan sumber daya manusia (SDM), sains, teknologi, pendidikan, kesehatan	JATIM HARMONI Menjaga Terwujudnya Masyarakat yang Harmonis dan Inklusif 1. Memperkuat	Masyarakat Kota Pasuruan		2.314.935,00	DINAS PEMBERDAYAAN PEREMPUAN PERLINDUNGAN ANAK DAN KB

No	Kode					Urusan / Bidang Urusan / Program / Outcome / Kegiatan / Sub Kegiatan	Indikator Program / Kegiatan / Sub Kegiatan	Capaian Kinerja Dan Kerangka Pendanaan						Kelompok Sasaran	Prakiraan Maju Rencana Tahun 2027		Perangkat Daerah Penanggung Jawab
								Target 2026	Pagu Indikatif (Rp)	Lokasi	Sumber Dana	Prioritas			Target	Pagu Indikatif (Rp)	
												Nasional	Daerah				
1	2					3	4	8	9	10	11	12	13	14	15	16	17
												, prestasi olahraga, kesetaraan gender, serta penguatan peran perempuan, pemuda (generasi milenial dan generasi Z), dan penyandang disabilitas.	Pembangunan SDM yang berkarakter				
	2	08	01	2.01	0007	Evaluasi Kinerja Perangkat Daerah											
							Jumlah Laporan Evaluasi Kinerja Perangkat Daerah	1 Laporan	2.053.600,00	Kota Pasuruan, Semua Kecamatan, Semua Kel/Desa	DANA ALOKASI UMUM (DAU)	Memperkuat pembangunan sumber daya manusia (SDM), sains, teknologi, pendidikan, kesehatan	JATIM HARMONI Menjaga Terwujudnya Masyarakat yang Harmonis dan Inklusif 1. Memperkuat	Masyarakat Kota Pasuruan		3.206.280,00	DINAS PEMBERDAYAAN PEREMPUAN PERLINDUNGAN ANAK DAN KB

No	Kode					Urusan / Bidang Urusan / Program / Outcome / Kegiatan / Sub Kegiatan	Indikator Program / Kegiatan / Sub Kegiatan	Capaian Kinerja Dan Kerangka Pendanaan						Kelompok Sasaran	Prakiraan Maju Rencana Tahun 2027		Perangkat Daerah Penanggung Jawab
								Target 2026	Pagu Indikatif (Rp)	Lokasi	Sumber Dana	Prioritas			Target	Pagu Indikatif (Rp)	
												Nasional	Daerah				
1	2					3	4	8	9	10	11	12	13	14	15	16	17
												, prestasi olahraga, kesetaraan gender, serta penguatan peran perempuan, pemuda (generasi milenial dan generasi Z), dan penyandang disabilitas.	Pembangunan SDM yang berkarakter				
	2	08	01	2.02		Administrasi Keuangan Perangkat Daerah	Persentase laporan keuangan yang tersusun tepat waktu	100 %	4.374.670.595,00			Memperkuat pembangunan sumber daya manusia (SDM), sains, teknologi, pendidikan, kesehatan, prestasi olahraga,	JATIM HARMONI Menjaga Terwujudnya Masyarakat yang Harmonis dan Inklusif 1. Memperkuat Pembangunan	Masyarakat Kota Pasuruan	-	4.736.898.225,00	

No	Kode					Urusan / Bidang Urusan / Program / Outcome / Kegiatan / Sub Kegiatan	Indikator Program / Kegiatan / Sub Kegiatan	Capaian Kinerja Dan Kerangka Pendanaan						Kelompok Sasaran	Prakiraan Maju Rencana Tahun 2027		Perangkat Daerah Penanggung Jawab
								Target 2026	Pagu Indikatif (Rp)	Lokasi	Sumber Dana	Prioritas			Target	Pagu Indikatif (Rp)	
												Nasional	Daerah				
1	2					3	4	8	9	10	11	12	13	14	15	16	17
												kesetaraan gender, serta penguatan peran perempuan, pemuda (generasi milenial dan generasi Z), dan penyandang disabilitas.	SDM yang berkarakter				
	2	08	01	2.02	0001	Penyediaan Gaji dan Tunjangan ASN											
							Jumlah Orang yang Menerima Gaji dan Tunjangan ASN	33 Orang/bulan	4.348.461.195,00	Kota Pasuruan, Semua Kecamatan, Semua Kel/Desa	DANA ALOKASI UMUM (DAU)	Memperkuat pembangunan sumber daya manusia (SDM), sains, teknologi, pendidikan, kesehatan, prestasi olahraga,	JATIM HARMONI Menjaga Terwujudnya Masyarakat yang Harmonis dan Inklusif 1. Memperkuat Pembangunan	Masyarakat Kota Pasuruan		4.709.378.355,00	DINAS PEMBERDAYAAN PEREMPUAN PERLINDUNGAN ANAK DAN KB

No	Kode					Urusan / Bidang Urusan / Program / Outcome / Kegiatan / Sub Kegiatan	Indikator Program / Kegiatan / Sub Kegiatan	Capaian Kinerja Dan Kerangka Pendanaan						Kelompok Sasaran	Prakiraan Maju Rencana Tahun 2027		Perangkat Daerah Penanggung Jawab
								Target 2026	Pagu Indikatif (Rp)	Lokasi	Sumber Dana	Prioritas			Target	Pagu Indikatif (Rp)	
												Nasional	Daerah				
1	2					3	4	8	9	10	11	12	13	14	15	16	17
												kesetaraan gender, serta penguatan peran perempuan, pemuda (generasi milenial dan generasi Z), dan penyandang disabilitas.	SDM yang berkarakter				
	2	08	01	2.02	0007	Koordinasi dan Penyusunan Laporan Keuangan Bulanan/ Triwulanan/ Semesteran SKPD											
							Jumlah Laporan Keuangan Bulanan/ Triwulanan/ Semesteran SKPD dan Laporan Koordinasi Penyusunan Laporan Keuangan Bulanan/Triwulanan/Semesteran SKPD	17 Laporan	26.209.400,00	Kota Pasuruan, Semua Kecamatan, Semua Kel/Desa	DANA ALOKASI UMUM (DAU)	Memperkuat pembangunan sumber daya manusia (SDM), sains, teknologi, pendidikan, kesehatan, prestasi olahraga,	JATIM HARMONI Menjaga Terwujudnya Masyarakat yang Harmonis dan Inklusif 1. Memperkuat Pembangunan	Masyarakat Kota Pasuruan		27.519.870,00	DINAS PEMBERDAYAAN PEREMPUAN PERLINDUNGAN ANAK DAN KB

No	Kode					Urusan / Bidang Urusan / Program / Outcome / Kegiatan / Sub Kegiatan	Indikator Program / Kegiatan / Sub Kegiatan	Capaian Kinerja Dan Kerangka Pendanaan						Kelompok Sasaran	Prakiraan Maju Rencana Tahun 2027		Perangkat Daerah Penanggung Jawab
								Target 2026	Pagu Indikatif (Rp)	Lokasi	Sumber Dana	Prioritas			Target	Pagu Indikatif (Rp)	
												Nasional	Daerah				
1	2					3	4	8	9	10	11	12	13	14	15	16	17
												kesetaraan gender, serta penguatan peran perempuan, pemuda (generasi milenial dan generasi Z), dan penyandang disabilitas.	SDM yang berkarakter				
	2	08	01	2.03		Administrasi Barang Milik Daerah pada Perangkat Daerah	Jumlah Laporan Pengelolaan Barang Milik Daerah	4 Laporan	12.066.800,00			Memperkuat pembangunan sumber daya manusia (SDM), sains, teknologi, pendidikan, kesehatan, prestasi olahraga, kesetaraan gender,	JATIM HARMONI Menjaga Terwujudnya Masyarakat yang Harmonis dan Inklusif 1. Memperkuat Pembangunan SDM yang	Masyarakat Kota Pasuruan	-	12.670.000,00	

No	Kode					Urusan / Bidang Urusan / Program / Outcome / Kegiatan / Sub Kegiatan	Indikator Program / Kegiatan / Sub Kegiatan	Capaian Kinerja Dan Kerangka Pendanaan						Kelompok Sasaran	Prakiraan Maju Rencana Tahun 2027		Perangkat Daerah Penanggung Jawab
								Target 2026	Pagu Indikatif (Rp)	Lokasi	Sumber Dana	Prioritas			Target	Pagu Indikatif (Rp)	
												Nasional	Daerah				
1	2					3	4	8	9	10	11	12	13	14	15	16	17
												serta penguatan peran perempuan, pemuda (generasi milenial dan generasi Z), dan penyandang disabilitas.	berkarakter				
	2	08	01	2.03	0005	Rekonsiliasi dan Penyusunan Laporan Barang Milik Daerah pada SKPD											
							Jumlah Laporan Rekonsiliasi dan Penyusunan Laporan Barang Milik Daerah pada SKPD	4 Laporan	12.066.800,00	Kota Pasuruan, Semua Kecamatan, Semua Kel/Desa	DANA ALOKASI UMUM (DAU)	Memperkuat pembangunan sumber daya manusia (SDM), sains, teknologi, pendidikan, kesehatan, prestasi olahraga, kesetaraan gender,	JATIM HARMONI Menjaga Terwujudnya Masyarakat yang Harmonis dan Inklusif 1. Memperkuat Pembangunan SDM yang	Masyarakat Kota Pasuruan		12.670.000,00	DINAS PEMBERDAYAAN PEREMPUAN PERLINDUNGAN ANAK DAN KB

No	Kode					Urusan / Bidang Urusan / Program / Outcome / Kegiatan / Sub Kegiatan	Indikator Program / Kegiatan / Sub Kegiatan	Capaian Kinerja Dan Kerangka Pendanaan						Kelompok Sasaran	Prakiraan Maju Rencana Tahun 2027		Perangkat Daerah Penanggung Jawab
								Target 2026	Pagu Indikatif (Rp)	Lokasi	Sumber Dana	Prioritas			Target	Pagu Indikatif (Rp)	
												Nasional	Daerah				
1	2					3	4	8	9	10	11	12	13	14	15	16	17
												serta penguatan peran perempuan, pemuda (generasi milenial dan generasi Z), dan penyandang disabilitas.	berkarakter				
	2	08	01	2.05		Administrasi Kepegawaian Perangkat Daerah	Jumlah dokumen ketatausahaan dan kepegawaian	6 Dokumen	4.603.400,00			Memperkuat pembangunan sumber daya manusia (SDM), sains, teknologi, pendidikan, kesehatan, prestasi olahraga, kesetaraan gender, serta penguata	JATIM HARMONI Menjaga Terwujudnya Masyarakat yang Harmonis dan Inklusif 1. Memperkuat Pembangunan SDM yang berkarakter	Masyarakat Kota Pasuruan	-	4.833.570,00	

No	Kode					Urusan / Bidang Urusan / Program / Outcome / Kegiatan / Sub Kegiatan	Indikator Program / Kegiatan / Sub Kegiatan	Capaian Kinerja Dan Kerangka Pendanaan						Kelompok Sasaran	Prakiraan Maju Rencana Tahun 2027		Perangkat Daerah Penanggung Jawab
								Target 2026	Pagu Indikatif (Rp)	Lokasi	Sumber Dana	Prioritas			Target	Pagu Indikatif (Rp)	
												Nasional	Daerah				
1	2					3	4	8	9	10	11	12	13	14	15	16	17
												n peran perempuan, pemuda (generasi milenial dan generasi Z), dan penyandang disabilitas.					
	2	08	01	2.05	0003	Pendataan dan Pengolahan Administrasi Kepegawaian											
							Jumlah Dokumen Pendataan dan Pengolahan Administrasi Kepegawaian	6 Dokumen	4.603.400,00	Kota Pasuruan, Semua Kecamatan, Semua Kel/Desa	DANA ALOKASI UMUM (DAU)	Memperkuat pembangunan sumber daya manusia (SDM), sains, teknologi, pendidikan, kesehatan, prestasi olahraga, kesetaraan gender, serta penguata	JATIM HARMONI Menjaga Terwujudnya Masyarakat yang Harmonis dan Inklusif 1. Memperkuat Pembangunan SDM yang berkarakter	Masyarakat Kota Pasuruan		4.833.570,00	DINAS PEMBERDAYAAN PEREMPUAN PERLINDUNGAN ANAK DAN KB

No	Kode					Urusan / Bidang Urusan / Program / Outcome / Kegiatan / Sub Kegiatan	Indikator Program / Kegiatan / Sub Kegiatan	Capaian Kinerja Dan Kerangka Pendanaan						Kelompok Sasaran	Prakiraan Maju Rencana Tahun 2027		Perangkat Daerah Penanggung Jawab
								Target 2026	Pagu Indikatif (Rp)	Lokasi	Sumber Dana	Prioritas			Target	Pagu Indikatif (Rp)	
												Nasional	Daerah				
1	2					3	4	8	9	10	11	12	13	14	15	16	17
												n peran perempuan, pemuda (generasi milenial dan generasi Z), dan penyandang disabilitas.					
	2	08	01	2.06		Administrasi Umum Perangkat Daerah	Jumlah Laporan Penyediaan Barang dan Jasa	4 Laporan	65.552.700,00			Memperkuat pembangunan sumber daya manusia (SDM), sains, teknologi, pendidikan, kesehatan, prestasi olahraga, kesetaraan gender, serta penguatan peran perempua	JATIM HARMONI Menjaga Terwujudnya Masyarakat yang Harmonis dan Inklusif 1. Memperkuat Pembangunan SDM yang berkarakter	Masyarakat Kota Pasuruan	-	121.921.810,00	

No	Kode					Urusan / Bidang Urusan / Program / Outcome / Kegiatan / Sub Kegiatan	Indikator Program / Kegiatan / Sub Kegiatan	Capaian Kinerja Dan Kerangka Pendanaan						Kelompok Sasaran	Prakiraan Maju Rencana Tahun 2027		Perangkat Daerah Penanggung Jawab
								Target 2026	Pagu Indikatif (Rp)	Lokasi	Sumber Dana	Prioritas			Target	Pagu Indikatif (Rp)	
												Nasional	Daerah				
1	2					3	4	8	9	10	11	12	13	14	15	16	17
												n, pemuda (generasi milenial dan generasi Z), dan penyandang disabilitas.					
	2	08	01	2.06	0001	Penyediaan Komponen Instalasi Listrik/Penerangan Bangunan Kantor											
							Jumlah Paket Komponen Instalasi Listrik/Penerangan Bangunan Kantor yang Disediakan	2 Paket	5.624.500,00	Kota Pasuruan, Semua Kecamatan, Semua Kel/Desa	DANA ALOKASI UMUM (DAU)	Memperkuat pembangunan sumber daya manusia (SDM), sains, teknologi, pendidikan, kesehatan, prestasi olahraga, kesetaraan gender, serta penguatan peran	JATIM HARMONI Menjaga Terwujudnya Masyarakat yang Harmonis dan Inklusif 1. Memperkuat Pembangunan SDM yang berkarakter	Masyarakat Kota Pasuruan		5.905.725,00	DINAS PEMBERDAYAAN PEREMPUAN PERLINDUNGAN ANAK DAN KB

No	Kode					Urusan / Bidang Urusan / Program / Outcome / Kegiatan / Sub Kegiatan	Indikator Program / Kegiatan / Sub Kegiatan	Capaian Kinerja Dan Kerangka Pendanaan						Kelompok Sasaran	Prakiraan Maju Rencana Tahun 2027		Perangkat Daerah Penanggung Jawab
								Target 2026	Pagu Indikatif (Rp)	Lokasi	Sumber Dana	Prioritas			Target	Pagu Indikatif (Rp)	
												Nasional	Daerah				
1	2					3	4	8	9	10	11	12	13	14	15	16	17
												perempuan, pemuda (generasi milenial dan generasi Z), dan penyandang disabilitas.					
	2	08	01	2.06	0005	Penyediaan Barang Cetakan dan Penggandaan											
							Jumlah Paket Barang Cetakan dan Penggandaan yang Disediakan	6 Paket	8.201.000,00	Kota Pasuruan, Semua Kecamatan, Semua Kel/Desa	DANA ALOKASI UMUM (DAU)	Memperkuat pembangunan sumber daya manusia (SDM), sains, teknologi, pendidikan, kesehatan, prestasi olahraga, kesetaraan gender, serta penguatan peran	JATIM HARMONI Menjaga Terwujudnya Masyarakat yang Harmonis dan Inklusif 1. Memperkuat Pembangunan SDM yang berkarakter	Masyarakat Kota Pasuruan		9.398.550,00	DINAS PEMBERDAYAAN PEREMPUAN PERLINDUNGAN ANAK DAN KB

No	Kode					Urusan / Bidang Urusan / Program / Outcome / Kegiatan / Sub Kegiatan	Indikator Program / Kegiatan / Sub Kegiatan	Capaian Kinerja Dan Kerangka Pendanaan						Kelompok Sasaran	Prakiraan Maju Rencana Tahun 2027		Perangkat Daerah Penanggung Jawab
								Target 2026	Pagu Indikatif (Rp)	Lokasi	Sumber Dana	Prioritas			Target	Pagu Indikatif (Rp)	
												Nasional	Daerah				
1	2					3	4	8	9	10	11	12	13	14	15	16	17
												perempuan, pemuda (generasi milenial dan generasi Z), dan penyandang disabilitas.					
	2	08	01	2.06	0006	Penyediaan Bahan Bacaan dan Peraturan Perundang-undangan											
							Jumlah Dokumen Bahan Bacaan dan Peraturan Perundang-Undangan yang Disediakan	1 Dokumen	2.407.200,00	Kota Pasuruan, Semua Kecamatan, Semua Kel/Desa	DANA ALOKASI UMUM (DAU)	Memperkuat pembangunan sumber daya manusia (SDM), sains, teknologi, pendidikan, kesehatan, prestasi olahraga, kesetaraan gender, serta penguatan peran	JATIM HARMONI Menjaga Terwujudnya Masyarakat yang Harmonis dan Inklusif 1. Memperkuat Pembangunan SDM yang berkarakter	Masyarakat Kota Pasuruan		2.527.560,00	DINAS PEMBERDAYAAN PEREMPUAN PERLINDUNGAN ANAK DAN KB

No	Kode					Urusan / Bidang Urusan / Program / Outcome / Kegiatan / Sub Kegiatan	Indikator Program / Kegiatan / Sub Kegiatan	Capaian Kinerja Dan Kerangka Pendanaan						Kelompok Sasaran	Prakiraan Maju Rencana Tahun 2027		Perangkat Daerah Penanggung Jawab
								Target 2026	Pagu Indikatif (Rp)	Lokasi	Sumber Dana	Prioritas			Target	Pagu Indikatif (Rp)	
												Nasional	Daerah				
1	2					3	4	8	9	10	11	12	13	14	15	16	17
												perempuan, pemuda (generasi milenial dan generasi Z), dan penyandang disabilitas.					
	2	08	01	2.06	0007	Penyediaan Bahan/Material											
							Jumlah Paket Bahan/Material yang Disediakan	2 Paket	5.000.000,00	Kota Pasuruan, Semua Kecamatan, Semua Kel/Desa	DANA ALOKASI UMUM (DAU)	Memperkuat pembangunan sumber daya manusia (SDM), sains, teknologi, pendidikan, kesehatan, prestasi olahraga, kesetaraan gender, serta penguatan peran	JATIM HARMONI Menjaga Terwujudnya Masyarakat yang Harmonis dan Inklusif 1. Memperkuat Pembangunan SDM yang berkarakter	Masyarakat Kota Pasuruan		10.000.000,00	DINAS PEMBERDAYAAN PEREMPUAN PERLINDUNGAN ANAK DAN KB

No	Kode					Urusan / Bidang Urusan / Program / Outcome / Kegiatan / Sub Kegiatan	Indikator Program / Kegiatan / Sub Kegiatan	Capaian Kinerja Dan Kerangka Pendanaan						Kelompok Sasaran	Prakiraan Maju Rencana Tahun 2027		Perangkat Daerah Penanggung Jawab
								Target 2026	Pagu Indikatif (Rp)	Lokasi	Sumber Dana	Prioritas			Target	Pagu Indikatif (Rp)	
												Nasional	Daerah				
1	2					3	4	8	9	10	11	12	13	14	15	16	17
												perempuan, pemuda (generasi milenial dan generasi Z), dan penyandang disabilitas.					
	2	08	01	2.06	0008	Fasilitasi Kunjungan Tamu											
							Jumlah Laporan Fasilitasi Kunjungan Tamu	6 Laporan	4.320.000,00	Kota Pasuruan, Semua Kecamatan, Semua Kel/Desa	DANA ALOKASI UMUM (DAU)	Memperkuat pembangunan sumber daya manusia (SDM), sains, teknologi, pendidikan, kesehatan, prestasi olahraga, kesetaraan gender, serta penguatan peran	JATIM HARMONI Menjaga Terwujudnya Masyarakat yang Harmonis dan Inklusif 1. Memperkuat Pembangunan SDM yang berkarakter	Masyarakat Kota Pasuruan		4.536.000,00	DINAS PEMBERDAYAAN PEREMPUAN PERLINDUNGAN ANAK DAN KB

No	Kode					Urusan / Bidang Urusan / Program / Outcome / Kegiatan / Sub Kegiatan	Indikator Program / Kegiatan / Sub Kegiatan	Capaian Kinerja Dan Kerangka Pendanaan						Kelompok Sasaran	Prakiraan Maju Rencana Tahun 2027		Perangkat Daerah Penanggung Jawab
								Target 2026	Pagu Indikatif (Rp)	Lokasi	Sumber Dana	Prioritas			Target	Pagu Indikatif (Rp)	
												Nasional	Daerah				
1	2					3	4	8	9	10	11	12	13	14	15	16	17
												perempuan, pemuda (generasi milenial dan generasi Z), dan penyandang disabilitas.					
	2	08	01	2.06	0009	Penyelenggaraan Rapat Koordinasi dan Konsultasi SKPD											
							Jumlah Laporan Penyelenggaraan Rapat Koordinasi dan Konsultasi SKPD	12 Laporan	40.000.000,00	Kota Pasuruan, Semua Kecamatan, Semua Kel/Desa	DANA ALOKASI UMUM (DAU)	Memperkuat pembangunan sumber daya manusia (SDM), sains, teknologi, pendidikan, kesehatan, prestasi olahraga, kesetaraan gender, serta penguatan peran	JATIM HARMONI Menjaga Terwujudnya Masyarakat yang Harmonis dan Inklusif 1. Memperkuat Pembangunan SDM yang berkarakter	Masyarakat Kota Pasuruan		89.553.975,00	DINAS PEMBERDAYAAN PEREMPUAN PERLINDUNGAN ANAK DAN KB

No	Kode					Urusan / Bidang Urusan / Program / Outcome / Kegiatan / Sub Kegiatan	Indikator Program / Kegiatan / Sub Kegiatan	Capaian Kinerja Dan Kerangka Pendanaan						Kelompok Sasaran	Prakiraan Maju Rencana Tahun 2027		Perangkat Daerah Penanggung Jawab
								Target 2026	Pagu Indikatif (Rp)	Lokasi	Sumber Dana	Prioritas			Target	Pagu Indikatif (Rp)	
												Nasional	Daerah				
1	2					3	4	8	9	10	11	12	13	14	15	16	17
												perempuan, pemuda (generasi milenial dan generasi Z), dan penyandang disabilitas.					
	2	08	01	2.07		Pengadaan Barang Milik Daerah Penunjang Urusan Pemerintah Daerah	Jumlah barang milik daerah yang disediakan	64 Unit	39.000.000,00			Memperkuat pembangunan sumber daya manusia (SDM), sains, teknologi, pendidikan, kesehatan, prestasi olahraga, kesetaraan gender, serta penguatan peran perempuan,	JATIM HARMONI Menjaga Terwujudnya Masyarakat yang Harmonis dan Inklusif 1. Memperkuat Pembangunan SDM yang berkarakter	Masyarakat Kota Pasuruan	-	95.000.000,00	

No	Kode					Urusan / Bidang Urusan / Program / Outcome / Kegiatan / Sub Kegiatan	Indikator Program / Kegiatan / Sub Kegiatan	Capaian Kinerja Dan Kerangka Pendanaan						Kelompok Sasaran	Prakiraan Maju Rencana Tahun 2027		Perangkat Daerah Penanggung Jawab
								Target 2026	Pagu Indikatif (Rp)	Lokasi	Sumber Dana	Prioritas			Target	Pagu Indikatif (Rp)	
												Nasional	Daerah				
1	2					3	4	8	9	10	11	12	13	14	15	16	17
												pemuda (generasi milenial dan generasi Z), dan penyandang disabilitas.					
	2	08	01	2.07	0005	Pengadaan Mebel											
							Jumlah Paket Mebel yang Disediakan	62 Unit	26.432.000,00	Kota Pasuruan, Semua Kecamatan, Semua Kel/Desa	DANA ALOKASI UMUM (DAU)	Memperkuat pembangunan sumber daya manusia (SDM), sains, teknologi, pendidikan, kesehatan, prestasi olahraga, kesetaraan gender, serta penguatan peran perempuan,	JATIM HARMONI Menjaga Terwujudnya Masyarakat yang Harmonis dan Inklusif 1. Memperkuat Pembangunan SDM yang berkarakter	Masyarakat Kota Pasuruan		40.000.000,00	DINAS PEMBERDAYAAN PEREMPUAN PERLINDUNGAN ANAK DAN KB

No	Kode					Urusan / Bidang Urusan / Program / Outcome / Kegiatan / Sub Kegiatan	Indikator Program / Kegiatan / Sub Kegiatan	Capaian Kinerja Dan Kerangka Pendanaan						Kelompok Sasaran	Prakiraan Maju Rencana Tahun 2027		Perangkat Daerah Penanggung Jawab
								Target 2026	Pagu Indikatif (Rp)	Lokasi	Sumber Dana	Prioritas			Target	Pagu Indikatif (Rp)	
												Nasional	Daerah				
1	2					3	4	8	9	10	11	12	13	14	15	16	17
												pemuda (generasi milenial dan generasi Z), dan penyandang disabilitas.					
	2	08	01	2.07	0006	Pengadaan Peralatan dan Mesin Lainnya											
							Jumlah Unit Peralatan dan Mesin Lainnya yang Disediakan	2 Unit	12.568.000,00	Kota Pasuruan, Semua Kecamatan, Semua Kel/Desa	DANA ALOKASI UMUM (DAU)	Memperkuat pembangunan sumber daya manusia (SDM), sains, teknologi, pendidikan, kesehatan, prestasi olahraga, kesetaraan gender, serta penguatan peran perempuan,	JATIM HARMONI Menjaga Terwujudnya Masyarakat yang Harmonis dan Inklusif 1. Memperkuat Pembangunan SDM yang berkarakter	Masyarakat Kota Pasuruan		55.000.000,00	DINAS PEMBERDAYAAN PEREMPUAN PERLINDUNGAN ANAK DAN KB

No	Kode					Urusan / Bidang Urusan / Program / Outcome / Kegiatan / Sub Kegiatan	Indikator Program / Kegiatan / Sub Kegiatan	Capaian Kinerja Dan Kerangka Pendanaan						Kelompok Sasaran	Prakiraan Maju Rencana Tahun 2027		Perangkat Daerah Penanggung Jawab
								Target 2026	Pagu Indikatif (Rp)	Lokasi	Sumber Dana	Prioritas			Target	Pagu Indikatif (Rp)	
												Nasional	Daerah				
1	2					3	4	8	9	10	11	12	13	14	15	16	17
												pemuda (generasi milenial dan generasi Z), dan penyandang disabilitas.					
	2	08	01	2.08		Penyediaan Jasa Penunjang Urusan Pemerintahan Daerah	Jumlah Laporan Penyediaan Jasa Penunjang Urusan Pemerintahan Daerah	4 Laporan	234.663.170,00			Memperkuat pembangunan sumber daya manusia (SDM), sains, teknologi, pendidikan, kesehatan, prestasi olahraga, kesetaraan gender, serta penguatan peran perempuan, pemuda (generasi	JATIM HARMONI Menjaga Terwujudnya Masyarakat yang Harmonis dan Inklusif 1. Memperkuat Pembangunan SDM yang berkarakter	Masyarakat Kota Pasuruan	-	247.131.329,00	

No	Kode					Urusan / Bidang Urusan / Program / Outcome / Kegiatan / Sub Kegiatan	Indikator Program / Kegiatan / Sub Kegiatan	Capaian Kinerja Dan Kerangka Pendanaan						Kelompok Sasaran	Prakiraan Maju Rencana Tahun 2027		Perangkat Daerah Penanggung Jawab
								Target 2026	Pagu Indikatif (Rp)	Lokasi	Sumber Dana	Prioritas			Target	Pagu Indikatif (Rp)	
												Nasional	Daerah				
1	2					3	4	8	9	10	11	12	13	14	15	16	17
												milenial dan generasi Z), dan penyandang disabilitas.					
	2	08	01	2.08	0001	Penyediaan Jasa Surat Menyurat											
							Jumlah Laporan Penyediaan Jasa Surat Menyurat	1 Laporan	2.300.000,00	Kota Pasuruan, Semua Kecamatan, Semua Kel/Desa	DANA ALOKASI UMUM (DAU)	Memperkuat pembangunan sumber daya manusia (SDM), sains, teknologi, pendidikan, kesehatan, prestasi olahraga, kesetaraan gender, serta penguatan peran perempuan, pemuda (generasi	JATIM HARMONI Menjaga Terwujudnya Masyarakat yang Harmonis dan Inklusif 1. Memperkuat Pembangunan SDM yang berkarakter	Masyarakat Kota Pasuruan		3.150.000,00	DINAS PEMBERDAYAAN PEREMPUAN PERLINDUNGAN ANAK DAN KB

No	Kode					Urusan / Bidang Urusan / Program / Outcome / Kegiatan / Sub Kegiatan	Indikator Program / Kegiatan / Sub Kegiatan	Capaian Kinerja Dan Kerangka Pendanaan						Kelompok Sasaran	Prakiraan Maju Rencana Tahun 2027		Perangkat Daerah Penanggung Jawab
								Target 2026	Pagu Indikatif (Rp)	Lokasi	Sumber Dana	Prioritas			Target	Pagu Indikatif (Rp)	
												Nasional	Daerah				
1	2					3	4	8	9	10	11	12	13	14	15	16	17
												milenial dan generasi Z), dan penyandang disabilitas.					
	2	08	01	2.08	0002	Penyediaan Jasa Komunikasi, Sumber Daya Air dan Listrik											
							Jumlah Laporan Penyediaan Jasa Komunikasi, Sumber Daya Air dan Listrik yang Disediakan	12 Laporan	123.864.120,00	Kota Pasuruan, Semua Kecamatan, Semua Kel/Desa	DANA ALOKASI UMUM (DAU)	Memperkuat pembangunan sumber daya manusia (SDM), sains, teknologi, pendidikan, kesehatan, prestasi olahraga, kesetaraan gender, serta penguatan peran perempuan, pemuda (generasi	-	Masyarakat Kota Pasuruan		130.057.326,00	DINAS PEMBERDAYAAN PEREMPUAN PERLINDUNGAN ANAK DAN KB

No	Kode					Urusan / Bidang Urusan / Program / Outcome / Kegiatan / Sub Kegiatan	Indikator Program / Kegiatan / Sub Kegiatan	Capaian Kinerja Dan Kerangka Pendanaan						Kelompok Sasaran	Prakiraan Maju Rencana Tahun 2027		Perangkat Daerah Penanggung Jawab
								Target 2026	Pagu Indikatif (Rp)	Lokasi	Sumber Dana	Prioritas			Target	Pagu Indikatif (Rp)	
												Nasional	Daerah				
1	2					3	4	8	9	10	11	12	13	14	15	16	17
												milenial dan generasi Z), dan penyandang disabilitas.					
	2	08	01	2.08	0004	Penyediaan Jasa Pelayanan Umum Kantor											
							Jumlah Laporan Penyediaan Jasa Pelayanan Umum Kantor yang Disediakan	12 Laporan	108.499.050,00	Kota Pasuruan, Semua Kecamatan, Semua Kel/Desa	DANA ALOKASI UMUM (DAU)	Memperkuat pembangunan sumber daya manusia (SDM), sains, teknologi, pendidikan, kesehatan, prestasi olahraga, kesetaraan gender, serta penguatan peran perempuan, pemuda (generasi	JATIM HARMONI Menjaga Terwujudnya Masyarakat yang Harmonis dan Inklusif 1. Memperkuat Pembangunan SDM yang berkarakter	Masyarakat Kota Pasuruan		113.924.003,00	DINAS PEMBERDAYAAN PEREMPUAN PERLINDUNGAN ANAK DAN KB

No	Kode					Urusan / Bidang Urusan / Program / Outcome / Kegiatan / Sub Kegiatan	Indikator Program / Kegiatan / Sub Kegiatan	Capaian Kinerja Dan Kerangka Pendanaan						Kelompok Sasaran	Prakiraan Maju Rencana Tahun 2027		Perangkat Daerah Penanggung Jawab
								Target 2026	Pagu Indikatif (Rp)	Lokasi	Sumber Dana	Prioritas			Target	Pagu Indikatif (Rp)	
												Nasional	Daerah				
1	2					3	4	8	9	10	11	12	13	14	15	16	17
												milenial dan generasi Z), dan penyandang disabilitas.					
	2	08	01	2.09		Pemeliharaan Barang Milik Daerah Penunjang Urusan Pemerintahan Daerah	Jumlah Barang Milik Daerah yang terpelihara	63 Unit	156.580.000,00			Memperkuat pembangunan sumber daya manusia (SDM), sains, teknologi, pendidikan, kesehatan, prestasi olahraga, kesetaraan gender, serta penguatan peran perempuan, pemuda (generasi milenial dan	JATIM HARMONI Menjaga Terwujudnya Masyarakat yang Harmonis dan Inklusif 1. Memperkuat Pembangunan SDM yang berkarakter	Masyarakat Kota Pasuruan	-	245.783.716,00	

No	Kode					Urusan / Bidang Urusan / Program / Outcome / Kegiatan / Sub Kegiatan	Indikator Program / Kegiatan / Sub Kegiatan	Capaian Kinerja Dan Kerangka Pendanaan						Kelompok Sasaran	Prakiraan Maju Rencana Tahun 2027		Perangkat Daerah Penanggung Jawab
								Target 2026	Pagu Indikatif (Rp)	Lokasi	Sumber Dana	Prioritas			Target	Pagu Indikatif (Rp)	
												Nasional	Daerah				
1	2					3	4	8	9	10	11	12	13	14	15	16	17
												generasi Z), dan penyandang disabilitas.					
	2	08	01	2.09	0001	Penyediaan Jasa Pemeliharaan, Biaya Pemeliharaan, dan Pajak Kendaraan Perorangan Dinas atau Kendaraan Dinas Jabatan											
							Jumlah Kendaraan Perorangan Dinas atau Kendaraan Dinas Jabatan yang Dipelihara dan dibayarkan Pajaknya	1 Unit	42.370.000,00	Kota Pasuruan, Semua Kecamatan, Semua Kel/Desa	DANA ALOKASI UMUM (DAU)	Memperkuat pembangunan sumber daya manusia (SDM), sains, teknologi, pendidikan, kesehatan, prestasi olahraga, kesetaraan gender, serta penguatan peran perempuan, pemuda (generasi milenial dan	JATIM HARMONI Menjaga Terwujudnya Masyarakat yang Harmonis dan Inklusif 1. Memperkuat Pembangunan SDM yang berkarakter	Masyarakat Kota Pasuruan		44.488.500,00	DINAS PEMBERDAYAAN PEREMPUAN PERLINDUNGAN ANAK DAN KB

No	Kode					Urusan / Bidang Urusan / Program / Outcome / Kegiatan / Sub Kegiatan	Indikator Program / Kegiatan / Sub Kegiatan	Capaian Kinerja Dan Kerangka Pendanaan						Kelompok Sasaran	Prakiraan Maju Rencana Tahun 2027		Perangkat Daerah Penanggung Jawab
								Target 2026	Pagu Indikatif (Rp)	Lokasi	Sumber Dana	Prioritas			Target	Pagu Indikatif (Rp)	
												Nasional	Daerah				
1	2					3	4	8	9	10	11	12	13	14	15	16	17
												generasi Z), dan penyandang disabilitas.					
	2	08	01	2.09	0002	Penyediaan Jasa Pemeliharaan, Biaya Pemeliharaan, Pajak dan Perizinan Kendaraan Dinas Operasional atau Lapangan											
							Jumlah Kendaraan Dinas Operasional atau Lapangan yang Dipelihara dan dibayarkan Pajak dan Perizinannya	6 Unit	54.110.000,00	Kota Pasuruan, Semua Kecamatan, Semua Kel/Desa	DANA ALOKASI UMUM (DAU)	Memperkuat pembangunan sumber daya manusia (SDM), sains, teknologi, pendidikan, kesehatan, prestasi olahraga, kesetaraan gender, serta penguatan peran perempuan, pemuda (generasi milenial dan	JATIM HARMONI Menjaga Terwujudnya Masyarakat yang Harmonis dan Inklusif 1. Memperkuat Pembangunan SDM yang berkarakter	Masyarakat Kota Pasuruan		56.815.500,00	DINAS PEMBERDAYAAN PEREMPUAN PERLINDUNGAN ANAK DAN KB

No	Kode					Urusan / Bidang Urusan / Program / Outcome / Kegiatan / Sub Kegiatan	Indikator Program / Kegiatan / Sub Kegiatan	Capaian Kinerja Dan Kerangka Pendanaan						Kelompok Sasaran	Prakiraan Maju Rencana Tahun 2027		Perangkat Daerah Penanggung Jawab
								Target 2026	Pagu Indikatif (Rp)	Lokasi	Sumber Dana	Prioritas			Target	Pagu Indikatif (Rp)	
												Nasional	Daerah				
1	2					3	4	8	9	10	11	12	13	14	15	16	17
												generasi Z), dan penyandang disabilitas.					
	2	08	01	2.09	0005	Pemeliharaan Mebel											
							Jumlah Mebel yang Dipelihara	10 Unit	3.000.000,00	Kota Pasuruan, Semua Kecamatan, Semua Kel/Desa	DANA ALOKASI UMUM (DAU)	Memperkuat pembangunan sumber daya manusia (SDM), sains, teknologi, pendidikan, kesehatan, prestasi olahraga, kesetaraan gender, serta penguatan peran perempuan, pemuda (generasi milenial dan	JATIM AGRO Meningkatkan Kesejahteraan Petani, Peternak dan Nelayan 1. Memperkuat Pembangunan SDM yang berkarakter	Masyarakat Kota Pasuruan		7.500.000,00	DINAS PEMBERDAYAAN PEREMPUAN PERLINDUNGAN ANAK DAN KB

No	Kode					Urusan / Bidang Urusan / Program / Outcome / Kegiatan / Sub Kegiatan	Indikator Program / Kegiatan / Sub Kegiatan	Capaian Kinerja Dan Kerangka Pendanaan						Kelompok Sasaran	Prakiraan Maju Rencana Tahun 2027		Perangkat Daerah Penanggung Jawab
								Target 2026	Pagu Indikatif (Rp)	Lokasi	Sumber Dana	Prioritas			Target	Pagu Indikatif (Rp)	
												Nasional	Daerah				
1	2					3	4	8	9	10	11	12	13	14	15	16	17
												generasi Z), dan penyandang disabilitas.					
	2	08	01	2.09	0006	Pemeliharaan Peralatan dan Mesin Lainnya											
							Jumlah Peralatan dan Mesin Lainnya yang Dipelihara	40 Unit	17.100.000,00	Kota Pasuruan, Semua Kecamatan, Semua Kel/Desa	DANA ALOKASI UMUM (DAU)	Memperkuat pembangunan sumber daya manusia (SDM), sains, teknologi, pendidikan, kesehatan, prestasi olahraga, kesetaraan gender, serta penguatan peran perempuan, pemuda (generasi milenial dan	JATIM HARMONI Menjaga Terwujudnya Masyarakat yang Harmonis dan Inklusif 1. Memperkuat Pembangunan SDM yang berkarakter	Masyarakat Kota Pasuruan		17.100.000,00	DINAS PEMBERDAYAAN PEREMPUAN PERLINDUNGAN ANAK DAN KB

No	Kode					Urusan / Bidang Urusan / Program / Outcome / Kegiatan / Sub Kegiatan	Indikator Program / Kegiatan / Sub Kegiatan	Capaian Kinerja Dan Kerangka Pendanaan						Kelompok Sasaran	Prakiraan Maju Rencana Tahun 2027		Perangkat Daerah Penanggung Jawab
								Target 2026	Pagu Indikatif (Rp)	Lokasi	Sumber Dana	Prioritas			Target	Pagu Indikatif (Rp)	
												Nasional	Daerah				
1	2					3	4	8	9	10	11	12	13	14	15	16	17
												generasi Z), dan penyandang disabilitas.					
	2	08	01	2.09	0009	Pemeliharaan/Rehabilitasi Gedung Kantor dan Bangunan Lainnya											
							Jumlah Gedung Kantor dan Bangunan Lainnya yang Dipelihara/Direhabilitasi	6 Unit	40.000.000,00	Kota Pasuruan, Semua Kecamatan, Semua Kel/Desa	DANA ALOKASI UMUM (DAU)	Memperkuat pembangunan sumber daya manusia (SDM), sains, teknologi, pendidikan, kesehatan, prestasi olahraga, kesetaraan gender, serta penguatan peran perempuan, pemuda (generasi milenial dan	JATIM HARMONI Menjaga Terwujudnya Masyarakat yang Harmonis dan Inklusif 1. Memperkuat Pembangunan SDM yang berkarakter	Masyarakat Kota Pasuruan		119.879.716,00	DINAS PEMBERDAYAAN PEREMPUAN PERLINDUNGAN ANAK DAN KB

No	Kode					Urusan / Bidang Urusan / Program / Outcome / Kegiatan / Sub Kegiatan	Indikator Program / Kegiatan / Sub Kegiatan	Capaian Kinerja Dan Kerangka Pendanaan						Kelompok Sasaran	Prakiraan Maju Rencana Tahun 2027		Perangkat Daerah Penanggung Jawab
								Target 2026	Pagu Indikatif (Rp)	Lokasi	Sumber Dana	Prioritas			Target	Pagu Indikatif (Rp)	
												Nasional	Daerah				
1	2					3	4	8	9	10	11	12	13	14	15	16	17
												generasi Z), dan penyandang disabilitas.					
2	2	08	02			PROGRAM PENGARUSUTAMAAN GENDER DAN PEMBERDAYAAN PEREMPUAN	Persentase Perempuan Kepala Keluarga (PEKKA) yang mendapatkan pelatihan Persentase Anggaran Responsif Gender (ARG)	18,9 % 32.00 %	151.360.514,00						-	314.216.157,00	
	2	08	02	2.01		Pelembagaan Pengarusutamaan Gender (PUG) pada Lembaga Pemerintah Kewenangan Kabupaten/Kota	Jumlah Dokumen PPRG yang telah diverifikasi	245 Dokumen	97.981.614,00			Memperkuat pembangunan sumber daya manusia (SDM), sains, teknologi, pendidikan, kesehatan, prestasi olahraga, kesetaraan gender, serta penguatan peran perempua	JATIM HARMONI Menjaga Terwujudnya Masyarakat yang Harmonis dan Inklusif 1. Memperkuat Pembangunan SDM yang berkarakter	Masyarakat Kota Pasuruan	-	107.663.957,00	

No	Kode					Urusan / Bidang Urusan / Program / Outcome / Kegiatan / Sub Kegiatan	Indikator Program / Kegiatan / Sub Kegiatan	Capaian Kinerja Dan Kerangka Pendanaan						Kelompok Sasaran	Prakiraan Maju Rencana Tahun 2027		Perangkat Daerah Penanggung Jawab
								Target 2026	Pagu Indikatif (Rp)	Lokasi	Sumber Dana	Prioritas			Target	Pagu Indikatif (Rp)	
												Nasional	Daerah				
1	2					3	4	8	9	10	11	12	13	14	15	16	17
												n, pemuda (generasi milenial dan generasi Z), dan penyandang disabilitas.					
	2	08	02	2.01	0007	Koordinasi dan Sinkronisasi Pelaksanaan PUG Kewenangan Kabupaten/Kota											
							Jumlah laporan hasil koordinasi dan sinkronisasi penyelenggaraan PUG	1 Laporan	13.122.245,00	Kota Pasuruan, Semua Kecamatan, Semua Kel/Desa	DANA ALOKASI UMUM (DAU)	Memperkuat pembangunan sumber daya manusia (SDM), sains, teknologi, pendidikan, kesehatan, prestasi olahraga, kesetaraan gender, serta penguatan peran perempua	JATIM HARMONI Menjaga Terwujudnya Masyarakat yang Harmonis dan Inklusif 1. Memperkuat Pembangunan SDM yang berkarakter	Masyarakat Kota Pasuruan		13.778.357,00	DINAS PEMBERDAYAAN PEREMPUAN PERLINDUNGAN ANAK DAN KB

No	Kode					Urusan / Bidang Urusan / Program / Outcome / Kegiatan / Sub Kegiatan	Indikator Program / Kegiatan / Sub Kegiatan	Capaian Kinerja Dan Kerangka Pendanaan						Kelompok Sasaran	Prakiraan Maju Rencana Tahun 2027		Perangkat Daerah Penanggung Jawab
								Target 2026	Pagu Indikatif (Rp)	Lokasi	Sumber Dana	Prioritas			Target	Pagu Indikatif (Rp)	
												Nasional	Daerah				
1	2					3	4	8	9	10	11	12	13	14	15	16	17
												n, pemuda (generasi milenial dan generasi Z), dan penyandang disabilitas.					
	2	08	02	2.01	0010	Penyusunan Kebijakan Penyelenggaraan PUG Kewenangan Kabupaten/Kota											
							Jumlah kebijakan penyelenggaraan PUG di tingkat provinsi	1 Kebijakan	44.963.369,00	Kota Pasuruan, Semua Kecamatan, Semua Kel/Desa	DANA ALOKASI UMUM (DAU)	Memperkuat pembangunan sumber daya manusia (SDM), sains, teknologi, pendidikan, kesehatan, prestasi olahraga, kesetaraan gender, serta penguatan peran perempua	JATIM HARMONI Menjaga Terwujudnya Masyarakat yang Harmonis dan Inklusif 1. Memperkuat Pembangunan SDM yang berkarakter	Masyarakat Kota Pasuruan		50.000.000,00	DINAS PEMBERDAYAAN PEREMPUAN PERLINDUNGAN ANAK DAN KB

No	Kode					Urusan / Bidang Urusan / Program / Outcome / Kegiatan / Sub Kegiatan	Indikator Program / Kegiatan / Sub Kegiatan	Capaian Kinerja Dan Kerangka Pendanaan						Kelompok Sasaran	Prakiraan Maju Rencana Tahun 2027		Perangkat Daerah Penanggung Jawab
								Target 2026	Pagu Indikatif (Rp)	Lokasi	Sumber Dana	Prioritas			Target	Pagu Indikatif (Rp)	
												Nasional	Daerah				
1	2					3	4	8	9	10	11	12	13	14	15	16	17
												n, pemuda (generasi milenial dan generasi Z), dan penyandang disabilitas.					
	2	08	02	2.01	0014	Bimbingan Teknis Penyelenggaraan PUG Kewenangan Kabupaten/Kota											
							jumlah SDM OPD Kabupaten/Kota yang mendapatkan bimtek	115 Orang	39.896.000,00	Kota Pasuruan, Semua Kecamatan, Semua Kel/Desa	DANA ALOKASI UMUM (DAU)	Memperkuat pembangunan sumber daya manusia (SDM), sains, teknologi, pendidikan, kesehatan, prestasi olahraga, kesetaraan gender, serta penguatan peran perempua	JATIM HARMONI Menjaga Terwujudnya Masyarakat yang Harmonis dan Inklusif 1. Memperkuat Pembangunan SDM yang berkarakter	Masyarakat Kota Pasuruan		43.885.600,00	DINAS PEMBERDAYAAN PEREMPUAN PERLINDUNGAN ANAK DAN KB

No	Kode					Urusan / Bidang Urusan / Program / Outcome / Kegiatan / Sub Kegiatan	Indikator Program / Kegiatan / Sub Kegiatan	Capaian Kinerja Dan Kerangka Pendanaan						Kelompok Sasaran	Prakiraan Maju Rencana Tahun 2027		Perangkat Daerah Penanggung Jawab
								Target 2026	Pagu Indikatif (Rp)	Lokasi	Sumber Dana	Prioritas			Target	Pagu Indikatif (Rp)	
												Nasional	Daerah				
1	2					3	4	8	9	10	11	12	13	14	15	16	17
												n, pemuda (generasi milenial dan generasi Z), dan penyandang disabilitas.					
	2	0 8	0 2	2.0 2		Pemberdayaan Perempuan Bidang Politik, Hukum, Sosial, dan Ekonomi pada Organisasi Kemasyarakatan Kewenangan Kabupaten/Kota	Persentase peserta penguatan kapasitas perempuan dalam membentuk keluarga sejahtera	100 %	53.378.900,00			Memperkuat pembangunan sumber daya manusia (SDM), sains, teknologi, pendidikan, kesehatan, prestasi olahraga, kesetaraan gender, serta penguatan peran perempuan, pemuda	JATIM HARMONI Menjaga Terwujudnya Masyarakat yang Harmonis dan Inklusif 1. Memperkuat Pembangunan SDM yang berkarakter	Masyarakat Kota Pasuruan	-	206.552.200,00	

No	Kode					Urusan / Bidang Urusan / Program / Outcome / Kegiatan / Sub Kegiatan	Indikator Program / Kegiatan / Sub Kegiatan	Capaian Kinerja Dan Kerangka Pendanaan						Kelompok Sasaran	Prakiraan Maju Rencana Tahun 2027		Perangkat Daerah Penanggung Jawab
								Target 2026	Pagu Indikatif (Rp)	Lokasi	Sumber Dana	Prioritas			Target	Pagu Indikatif (Rp)	
												Nasional	Daerah				
1	2					3	4	8	9	10	11	12	13	14	15	16	17
												(generasi milenial dan generasi Z), dan penyandang disabilitas.					
	2	08	02	2.02	0003	Advokasi Kebijakan dan Pendampingan Peningkatan Partisipasi Perempuan dalam Politik, Hukum, Sosial dan Ekonomi											
							Jumlah organisasi kemasyarakatan/ profesi/ dunia usaha/ media yg diadvokasi dan didampingi dalam rangka peningkatan partisipasi perempuan di bidang politik, hukum, sosial dan ekonomi	10 Lembaga	6.332.000,00	Kota Pasuruan, Semua Kecamatan, Semua Kel/Desa	DANA ALOKASI UMUM (DAU)	Memperkuat pembangunan sumber daya manusia (SDM), sains, teknologi, pendidikan, kesehatan, prestasi olahraga, kesetaraan gender, serta penguatan peran perempuan, pemuda	JATIM HARMONI Menjaga Terwujudnya Masyarakat yang Harmonis dan Inklusif 1. Memperkuat Pembangunan SDM yang berkarakter	Masyarakat Kota Pasuruan		41.552.200,00	DINAS PEMBERDAYAAN PEREMPUAN PERLINDUNGAN ANAK DAN KB

No	Kode					Urusan / Bidang Urusan / Program / Outcome / Kegiatan / Sub Kegiatan	Indikator Program / Kegiatan / Sub Kegiatan	Capaian Kinerja Dan Kerangka Pendanaan						Kelompok Sasaran	Prakiraan Maju Rencana Tahun 2027		Perangkat Daerah Penanggung Jawab
								Target 2026	Pagu Indikatif (Rp)	Lokasi	Sumber Dana	Prioritas			Target	Pagu Indikatif (Rp)	
												Nasional	Daerah				
1	2					3	4	8	9	10	11	12	13	14	15	16	17
												(generasi milenial dan generasi Z), dan penyandang disabilitas.					
	2	08	02	2.02	0009	Peningkatan kapasitas SDM pemberdayaan perempuan di bidang politik, atau hukum, atau sosial, dan atau ekonomi Kewenangan Kabupaten/Kota											
							jumlah SDM lembaga masyarakat, perempuan potensial, perempuan penyintas kekerasan dan atau rentan lainnya yang mendapatkan bimtek atau pelatihan	40 Orang	47.046.900,00	Kota Pasuruan, Semua Kecamatan, Semua Kel/Desa	DANA ALOKASI UMUM (DAU)	Memperkuat pembangunan sumber daya manusia (SDM), sains, teknologi, pendidikan, kesehatan, prestasi olahraga, kesetaraan gender, serta penguatan peran perempuan, pemuda	JATIM HARMONI Menjaga Terwujudnya Masyarakat yang Harmonis dan Inklusif 7. Penurangan Kemiskinan	Masyarakat Kota Pasuruan		165.000.000,00	DINAS PEMBERDAYAAN PEREMPUAN PERLINDUNGAN ANAK DAN KB

No	Kode					Urusan / Bidang Urusan / Program / Outcome / Kegiatan / Sub Kegiatan	Indikator Program / Kegiatan / Sub Kegiatan	Capaian Kinerja Dan Kerangka Pendanaan						Kelompok Sasaran	Prakiraan Maju Rencana Tahun 2027		Perangkat Daerah Penanggung Jawab
								Target 2026	Pagu Indikatif (Rp)	Lokasi	Sumber Dana	Prioritas			Target	Pagu Indikatif (Rp)	
												Nasional	Daerah				
1	2					3	4	8	9	10	11	12	13	14	15	16	17
												(generasi milenial dan generasi Z), dan penyandang disabilitas.					
3	2	08	03			PROGRAM PERLINDUNGAN PEREMPUAN	Persentase perempuan korban kekerasan dan TPPO yang mendapatkan layanan komprehensif	100 %	11.694.813,00						-	12.750.164,00	
	2	08	03	2.01		Pencegahan Kekerasan Terhadap Perempuan Lingkup Daerah Kabupaten/Kota	Persentase Peserta Pencegahan Kekerasan terhadap perempuan	100 %	11.694.813,00			Memperkuat pembangunan sumber daya manusia (SDM), sains, teknologi, pendidikan, kesehatan, prestasi olahraga, kesetaraan gender, serta penguatan peran	JATIM HARMONI Menjaga Terwujudnya Masyarakat yang Harmonis dan Inklusif 1. Memperkuat Pembangunan SDM yang berkarakter	Masyarakat Kota Pasuruan	-	12.750.164,00	

No	Kode					Urusan / Bidang Urusan / Program / Outcome / Kegiatan / Sub Kegiatan	Indikator Program / Kegiatan / Sub Kegiatan	Capaian Kinerja Dan Kerangka Pendanaan						Kelompok Sasaran	Prakiraan Maju Rencana Tahun 2027		Perangkat Daerah Penanggung Jawab
								Target 2026	Pagu Indikatif (Rp)	Lokasi	Sumber Dana	Prioritas			Target	Pagu Indikatif (Rp)	
												Nasional	Daerah				
1	2					3	4	8	9	10	11	12	13	14	15	16	17
												perempuan, pemuda (generasi milenial dan generasi Z), dan penyandang disabilitas.					
	2	08	03	2.01	0003	monitoring evaluasi dan pelaporan dalam pencegahan KtP Kewenangan Kabupaten/Kota											
							jumlah dokumen hasil monitoring dan evaluasi pencegahan KtP Kewenangan Kabupaten/Kota	1 laporan	11.694.813,00	Kota Pasuruan, Semua Kecamatan, Semua Kel/Desa	DANA ALOKASI UMUM (DAU)	Memperkuat pembangunan sumber daya manusia (SDM), sains, teknologi, pendidikan, kesehatan, prestasi olahraga, kesetaraan gender, serta penguatan peran	JATIM HARMONI Menjaga Terwujudnya Masyarakat yang Harmonis dan Inklusif 1. Memperkuat Pembangunan SDM yang berkarakter	Masyarakat Kota Pasuruan		12.750.164,00	DINAS PEMBERDAYAAN PEREMPUAN PERLINDUNGAN ANAK DAN KB

No	Kode					Urusan / Bidang Urusan / Program / Outcome / Kegiatan / Sub Kegiatan	Indikator Program / Kegiatan / Sub Kegiatan	Capaian Kinerja Dan Kerangka Pendanaan						Kelompok Sasaran	Prakiraan Maju Rencana Tahun 2027		Perangkat Daerah Penanggung Jawab
								Target 2026	Pagu Indikatif (Rp)	Lokasi	Sumber Dana	Prioritas			Target	Pagu Indikatif (Rp)	
												Nasional	Daerah				
1	2					3	4	8	9	10	11	12	13	14	15	16	17
												perempuan, pemuda (generasi milenial dan generasi Z), dan penyandang disabilitas.					
4	2	08	04			PROGRAM PENINGKATAN KUALITAS KELUARGA	Persentase Keluarga yang menerima Layanan Komporehensif bagi Keluarga	100 %	143.174.655,00						-	156.862.010,00	
	2	08	04	2.01		Peningkatan Kualitas Keluarga dalam Mewujudkan Kesetaraan Gender (KG) dan Hak Anak Tingkat Daerah Kabupaten/Kota	Persentase Organisasi Perempuan yang mendapat fasilitasi pengembangan kegiatan masyarakat	100 %	143.174.655,00			Memperkuat pembangunan sumber daya manusia (SDM), sains, teknologi, pendidikan, kesehatan, prestasi olahraga, kesetaraan gender, serta	JATIM HARMONI Menjaga Terwujudnya Masyarakat yang Harmonis dan Inklusif 1. Memperkuat Pembangunan SDM yang berkarakter	Masyarakat Kota Pasuruan	-	156.862.010,00	

No	Kode					Urusan / Bidang Urusan / Program / Outcome / Kegiatan / Sub Kegiatan	Indikator Program / Kegiatan / Sub Kegiatan	Capaian Kinerja Dan Kerangka Pendanaan						Kelompok Sasaran	Prakiraan Maju Rencana Tahun 2027		Perangkat Daerah Penanggung Jawab
								Target 2026	Pagu Indikatif (Rp)	Lokasi	Sumber Dana	Prioritas			Target	Pagu Indikatif (Rp)	
												Nasional	Daerah				
1	2					3	4	8	9	10	11	12	13	14	15	16	17
												penguatan peran perempuan, pemuda (generasi milenial dan generasi Z), dan penyandang disabilitas.					
	2	08	04	2.01	0006	Advokasi dan sosialisasi peningkatan kualitas keluarga kepada pengambil kebijakan dan pemangku kepentingan Kewenangan Provinsi dan Lintas Kabupaten/Kotaten/kota, sesuai dengan kebijakan pembangunan daerah yang ditetapkan oleh pemerintah.											
							Jumlah pengambil kebijakan dan pemangku kepentingan yang mendapatkan Advokasi dan sosialisasi peningkatan kualitas keluarga Kewenangan Kabupaten/Kota	61 Orang	143.174.655,00	Kota Pasuruan, Semua Kecamatan, Semua Kel/Desa	DANA ALOKASI UMUM (DAU)	Memperkuat pembangunan sumber daya manusia (SDM), sains, teknologi, pendidikan, kesehatan, prestasi olahraga, kesetaraan gender, serta	JATIM HARMONI Menjaga Terwujudnya Masyarakat yang Harmonis dan Inklusif 1. Memperkuat Pembangunan SDM yang berkarakter	Masyarakat Kota Pasuruan		156.862.010,00	DINAS PEMBERDAYAAN PEREMPUAN PERLINDUNGAN ANAK DAN KB

No	Kode					Urusan / Bidang Urusan / Program / Outcome / Kegiatan / Sub Kegiatan	Indikator Program / Kegiatan / Sub Kegiatan	Capaian Kinerja Dan Kerangka Pendanaan						Kelompok Sasaran	Prakiraan Maju Rencana Tahun 2027		Perangkat Daerah Penanggung Jawab
								Target 2026	Pagu Indikatif (Rp)	Lokasi	Sumber Dana	Prioritas			Target	Pagu Indikatif (Rp)	
												Nasional	Daerah				
1	2					3	4	8	9	10	11	12	13	14	15	16	17
												penguatan peran perempuan, pemuda (generasi milenial dan generasi Z), dan penyandang disabilitas.					
5	2	08	05			PROGRAM PENGELOLAAN SISTEM DATA GENDER DAN ANAK	Persentase Perangkat Daerah dan Lembaga Masyarakat yang melaksanakan Pengumpulan, Pengolahan Analisis dan Penyajian Data Gender dan Anak	100 %	7.125.134,00						-	7.806.290,00	
	2	08	05	2.01		Pengumpulan, Pengolahan Analisis dan Penyajian Data Gender dan Anak Dalam Kelembagaan Data di Tingkat Daerah Kabupaten/Kota	Persentase Perangkat Daerah yang Berjejaring Data Gender dan Anak	100 %	7.125.134,00			Memperkuat pembangunan sumber daya manusia (SDM), sains, teknologi, pendidikan,	JATIM HARMONI Menjaga Terwujudnya Masyarakat yang Harmonis dan Inklusif 1. Memperk	Masyarakat Kota Pasuruan	-	7.806.290,00	

No	Kode					Urusan / Bidang Urusan / Program / Outcome / Kegiatan / Sub Kegiatan	Indikator Program / Kegiatan / Sub Kegiatan	Capaian Kinerja Dan Kerangka Pendanaan						Kelompok Sasaran	Prakiraan Maju Rencana Tahun 2027		Perangkat Daerah Penanggung Jawab
								Target 2026	Pagu Indikatif (Rp)	Lokasi	Sumber Dana	Prioritas			Target	Pagu Indikatif (Rp)	
												Nasional	Daerah				
1	2					3	4	8	9	10	11	12	13	14	15	16	17
												kesehatan, prestasi olahraga, kesetaraan gender, serta penguatan peran perempuan, pemuda (generasi milenial dan generasi Z), dan penyandang disabilitas.	uat Pembangunan SDM yang berkarakter				
	2	08	05	2.01	0003	Penyediaan, Penyajian, dan Pemanfaatan Data Gender dan Anak Kabupaten/Kota											
							Jumlah Dokumen Data Gender dan Anak Kabupaten/Kota yang Tersedia	1 Dokumen	7.125.134,00	Kota Pasuruan, Semua Kecamatan, Semua Kel/Desa	DANA ALOKASI UMUM (DAU)	Memperkuat pembangunan sumber daya manusia (SDM), sains, teknologi, pendidikan,	JATIM HARMONI Menjaga Terwujudnya Masyarakat yang Harmonis dan Inklusif 1. Memperk	Masyarakat Kota Pasuruan		7.806.290,00	DINAS PEMBERDAYAAN PEREMPUAN PERLINDUNGAN ANAK DAN KB

No	Kode					Urusan / Bidang Urusan / Program / Outcome / Kegiatan / Sub Kegiatan	Indikator Program / Kegiatan / Sub Kegiatan	Capaian Kinerja Dan Kerangka Pendanaan						Kelompok Sasaran	Prakiraan Maju Rencana Tahun 2027		Perangkat Daerah Penanggung Jawab
								Target 2026	Pagu Indikatif (Rp)	Lokasi	Sumber Dana	Prioritas			Target	Pagu Indikatif (Rp)	
												Nasional	Daerah				
1	2					3	4	8	9	10	11	12	13	14	15	16	17
												kesehatan, prestasi olahraga, kesetaraan gender, serta penguatan peran perempuan, pemuda (generasi milenial dan generasi Z), dan penyandang disabilitas.	uat Pembangunan SDM yang berkarakter				
6	2	08	06			PROGRAM PEMENUHAN HAK ANAK (PHA)	Indeks Pemenuhan Hak Anak (IPHA)	71 Indeks	125.282.405,00						-	137.259.278,00	
	2	08	06	2.01		Pelembagaan PHA pada Lembaga Pemerintah, Nonpemerintah, dan Dunia Usaha Kewenangan Kabupaten/Kota	Persentase Organisasi Pemerintah dan Non Pemerintah yang berkontribusi dalam upaya Pemenuhan Hak Anak	100 %	48.995.422,00			Memperkuat pembangunan sumber daya manusia (SDM), sains, teknologi,	JATIM HARMONI Menjaga Terwujudnya Masyarakat yang Harmonis dan Inklusif	Masyarakat Kota Pasuruan	-	51.445.193,00	

No	Kode					Urusan / Bidang Urusan / Program / Outcome / Kegiatan / Sub Kegiatan	Indikator Program / Kegiatan / Sub Kegiatan	Capaian Kinerja Dan Kerangka Pendanaan						Kelompok Sasaran	Prakiraan Maju Rencana Tahun 2027		Perangkat Daerah Penanggung Jawab
								Target 2026	Pagu Indikatif (Rp)	Lokasi	Sumber Dana	Prioritas			Target	Pagu Indikatif (Rp)	
												Nasional	Daerah				
1	2					3	4	8	9	10	11	12	13	14	15	16	17
												pendidikan, kesehatan, prestasi olahraga, kesetaraan gender, serta penguatan peran perempuan, pemuda (generasi milenial dan generasi Z), dan penyandang disabilitas.	1. Memperkuat Pembangunan SDM yang berkarakter				
	2	08	06	2.01	0003	Advokasi dan sosialisasi Pelaksanaan Kebijakan Pemenuhan Hak Anak pada Lembaga Pemerintah, Non Pemerintah, Media dan Dunia Usaha Kewenangan Kabupaten/Kota											
							Jumlah pemangku kepentingan tingkat kabupaten/kota yang mendapatkan advokasi dan sosialisasi Pelaksanaan Kebijakan Pemenuhan Hak Anak pada Lembaga Pemerintah, Non Pemerintah, Media dan	40 Lembaga	48.995.422,00	Kota Pasuruan, Semua Kecamatan, Semua Kel/Desa	DANA ALOKASI UMUM (DAU)	Memperkuat pembangunan sumber daya manusia (SDM), sains, teknologi,	JATIM HARMONI Menjaga Terwujudnya Masyarakat yang Harmonis dan Inklusif	Masyarakat Kota Pasuruan		51.445.193,00	DINAS PEMBERDAYAAN PEREMPUAN PERLINDUNGAN ANAK DAN KB

No	Kode					Urusan / Bidang Urusan / Program / Outcome / Kegiatan / Sub Kegiatan	Indikator Program / Kegiatan / Sub Kegiatan	Capaian Kinerja Dan Kerangka Pendanaan						Kelompok Sasaran	Prakiraan Maju Rencana Tahun 2027		Perangkat Daerah Penanggung Jawab
								Target 2026	Pagu Indikatif (Rp)	Lokasi	Sumber Dana	Prioritas			Target	Pagu Indikatif (Rp)	
												Nasional	Daerah				
1	2					3	4	8	9	10	11	12	13	14	15	16	17
							Dunia Usaha Kewenangan Kabupaten/Kota					pendidikan, kesehatan, prestasi olahraga, kesetaraan gender, serta penguatan peran perempuan, pemuda (generasi milenial dan generasi Z), dan penyandang disabilitas.	1. Memperkuat Pembangunan SDM yang berkarakter				
	2	08	06	2.02		Penguatan dan Pengembangan Lembaga Penyedia Layanan Peningkatan Kualitas Hidup Anak Kewenangan Kabupaten/Kota	Persentase Lembaga/Jejaring yang mendorong penguatan dan pengembangan lembaga penyedia layanan peningkatan kualitas hidup anak	100 %	76.286.983,00			Memperkuat pembangunan sumber daya manusia (SDM), sains, teknologi, pendidikan,	JATIM HARMONI Menjaga Terwujudnya Masyarakat yang Harmonis dan Inklusif 1. Memperk	Masyarakat Kota Pasuruan	-	85.814.085,00	

No	Kode					Urusan / Bidang Urusan / Program / Outcome / Kegiatan / Sub Kegiatan	Indikator Program / Kegiatan / Sub Kegiatan	Capaian Kinerja Dan Kerangka Pendanaan						Kelompok Sasaran	Prakiraan Maju Rencana Tahun 2027		Perangkat Daerah Penanggung Jawab
								Target 2026	Pagu Indikatif (Rp)	Lokasi	Sumber Dana	Prioritas			Target	Pagu Indikatif (Rp)	
												Nasional	Daerah				
1	2					3	4	8	9	10	11	12	13	14	15	16	17
												kesehatan, prestasi olahraga, kesetaraan gender, serta penguatan peran perempuan, pemuda (generasi milenial dan generasi Z), dan penyandang disabilitas.	uat Pembangunan SDM yang berkarakter				
	2	08	06	2.02	0005	Peningkatan Kapasitas lembaga penyedia layanan Peningkatan Kualitas Hidup Anak Kewenangan Kabupaten/Kota											
							jumlah SDM lembaga penyedia layanan Peningkatan Kualitas Hidup Anak Kewenangan Kabupaten/Kota yang mendapatkan bimtek	200 Orang	12.856.900,00	Kota Pasuruan, Semua Kecamatan, Semua Kel/Desa	DANA ALOKASI UMUM (DAU)	Memperkuat pembangunan sumber daya manusia (SDM), sains, teknologi, pendidikan,	JATIM HARMONI Menjaga Terwujudnya Masyarakat yang Harmonis dan Inklusif 1. Memperk	Masyarakat Kota Pasuruan		13.499.745,00	DINAS PEMBERDAYAAN PEREMPUAN PERLINDUNGAN ANAK DAN KB

No	Kode					Urusan / Bidang Urusan / Program / Outcome / Kegiatan / Sub Kegiatan	Indikator Program / Kegiatan / Sub Kegiatan	Capaian Kinerja Dan Kerangka Pendanaan						Kelompok Sasaran	Prakiraan Maju Rencana Tahun 2027		Perangkat Daerah Penanggung Jawab
								Target 2026	Pagu Indikatif (Rp)	Lokasi	Sumber Dana	Prioritas			Target	Pagu Indikatif (Rp)	
												Nasional	Daerah				
1	2					3	4	8	9	10	11	12	13	14	15	16	17
												kesehatan, prestasi olahraga, kesetaraan gender, serta penguatan peran perempuan, pemuda (generasi milenial dan generasi Z), dan penyandang disabilitas.	uat Pembangunan SDM yang berkarakter				
	2	08	06	2.02	0008	monitoring evaluasi dan pelaporan penguatan dan pengembangan lembaga penyedia layanan Peningkatan Kualitas Hidup Anak Kewenangan Kabupaten/Kota											
							jumlah dokumen hasil monitoring dan evaluasi penguatan dan pengembangan lembaga penyedia layanan Peningkatan Kualitas Hidup Anak Kewenangan Kabupaten/Kota	1 Laporan	63.430.083,00	Kota Pasuruan, Semua Kecamatan, Semua Kel/Desa	DANA ALOKASI UMUM (DAU)	Memperkuat pembangunan sumber daya manusia (SDM), sains, teknologi, pendidikan,	JATIM HARMONI Menjaga Terwujudnya Masyarakat yang Harmonis dan Inklusif 1. Memperk	Masyarakat Kota Pasuruan		72.314.340,00	DINAS PEMBERDAYAAN PEREMPUAN PERLINDUNGAN ANAK DAN KB

No	Kode					Urusan / Bidang Urusan / Program / Outcome / Kegiatan / Sub Kegiatan	Indikator Program / Kegiatan / Sub Kegiatan	Capaian Kinerja Dan Kerangka Pendanaan						Kelompok Sasaran	Prakiraan Maju Rencana Tahun 2027		Perangkat Daerah Penanggung Jawab
								Target 2026	Pagu Indikatif (Rp)	Lokasi	Sumber Dana	Prioritas			Target	Pagu Indikatif (Rp)	
												Nasional	Daerah				
1	2					3	4	8	9	10	11	12	13	14	15	16	17
												kesehatan, prestasi olahraga, kesetaraan gender, serta penguatan peran perempuan, pemuda (generasi milenial dan generasi Z), dan penyandang disabilitas.	uat Pembangunan SDM yang berkarakter				
7	2	08	07			PROGRAM PERLINDUNGAN KHUSUS ANAK	Indeks Perlindungan Khusus Anak (IPKHA)	83.99 Indeks	113.896.903,00						-	124.175.066,00	
	2	08	07	2.02		Penyediaan Layanan bagi Anak yang Memerlukan Perlindungan Khusus yang Memerlukan Koordinasi Tingkat Daerah	Persentase Jenis Layanan yang Tersedia	100 %	113.896.903,00			Memperkuat pembangunan sumber daya manusia (SDM), sains, teknologi,	JATIM HARMONI Menjaga Terwujudnya Masyarakat yang Harmonis dan Inklusif	Masyarakat Kota Pasuruan	-	124.175.066,00	

No	Kode					Urusan / Bidang Urusan / Program / Outcome / Kegiatan / Sub Kegiatan	Indikator Program / Kegiatan / Sub Kegiatan	Capaian Kinerja Dan Kerangka Pendanaan						Kelompok Sasaran	Prakiraan Maju Rencana Tahun 2027		Perangkat Daerah Penanggung Jawab
								Target 2026	Pagu Indikatif (Rp)	Lokasi	Sumber Dana	Prioritas			Target	Pagu Indikatif (Rp)	
												Nasional	Daerah				
1	2					3	4	8	9	10	11	12	13	14	15	16	17
						Kabupaten/Kota						pendidikan, kesehatan, prestasi olahraga, kesetaraan gender, serta penguatan peran perempuan, pemuda (generasi milenial dan generasi Z), dan penyandang disabilitas.	1. Memperkuat Pembangunan SDM yang berkarakter				
	2	08	07	2.02	0013	Layanan pendampingan korban bagi Anak Korban Kekerasan Tingkat Kabupaten/Kota											
							Jumlah Anak Korban Kekerasan yang mendapatkan pendampingan korban Tingkat Kabupaten/Kota	30 Orang	113.896.903,00	Kota Pasuruan, Semua Kecamatan, Semua Kel/Desa	DANA ALOKASI UMUM (DAU)	Memperkuat pembangunan sumber daya manusia (SDM), sains, teknologi,	JATIM HARMONI Menjaga Terwujudnya Masyarakat yang Harmonis dan Inklusif	Masyarakat Kota Pasuruan		124.175.066,00	DINAS PEMBERDAYAAN PEREMPUAN PERLINDUNGAN ANAK DAN KB

No	Kode					Urusan / Bidang Urusan / Program / Outcome / Kegiatan / Sub Kegiatan	Indikator Program / Kegiatan / Sub Kegiatan	Capaian Kinerja Dan Kerangka Pendanaan						Kelompok Sasaran	Prakiraan Maju Rencana Tahun 2027		Perangkat Daerah Penanggung Jawab
								Target 2026	Pagu Indikatif (Rp)	Lokasi	Sumber Dana	Prioritas			Target	Pagu Indikatif (Rp)	
												Nasional	Daerah				
1	2					3	4	8	9	10	11	12	13	14	15	16	17
												pendidikan, kesehatan, prestasi olahraga, kesetaraan gender, serta penguatan peran perempuan, pemuda (generasi milenial dan generasi Z), dan penyandang disabilitas.	1. Memperkuat Pembangunan SDM yang berkarakter				
	2	14				URUSAN PEMERINTAHAN BIDANG PENGENDALIAN PENDUDUK DAN KELUARGA BERENCANA			3.142.931.586,00							3.375.249.717,00	
8	2	14	02			PROGRAM PENGENDALIAN PENDUDUK	Angka Kelahiran Remaja Umur 15-19 Tahun (Age Specific Fertility/ASFR 15-19)	15 Angka	140.036.067,00						-	145.876.452,00	
	2	14	02	2.01		Pemaduan dan Sinkronisasi Kebijakan Pemerintah Daerah Provinsi dengan	Persentase jumlah kebijakan yang disinkronkan	100 %	59.470.907,00			Memperkuat pembangunan sumber daya	JATIM SEHAT Meningkatkan derajat kesehatan	Masyarakat Kota Pasuruan	-	59.944.452,00	

No	Kode					Urusan / Bidang Urusan / Program / Outcome / Kegiatan / Sub Kegiatan	Indikator Program / Kegiatan / Sub Kegiatan	Capaian Kinerja Dan Kerangka Pendanaan						Kelompok Sasaran	Prakiraan Maju Rencana Tahun 2027		Perangkat Daerah Penanggung Jawab
								Target 2026	Pagu Indikatif (Rp)	Lokasi	Sumber Dana	Prioritas			Target	Pagu Indikatif (Rp)	
												Nasional	Daerah				
1	2					3	4	8	9	10	11	12	13	14	15	16	17
						Pemerintah Daerah Kabupaten/Kota dalam rangka Pengendalian Kuantitas Penduduk						manusia (SDM), sains, teknologi, pendidikan, kesehatan, prestasi olahraga, kesetaraan gender, serta penguatan peran perempuan, pemuda (generasi milenial dan generasi Z), dan penyandang disabilitas.	masyarakat yang berkualitas, merata, mudah diakses dan berkeadilan 1. Memperkuat Pembangunan SDM yang berkarakter				
	2	14	02	2.01	0023	Pelaksanaan Rapat Pengendalian Program Bangga Kencana											
							Jumlah Laporan Rapat Pengendalian Program Bangga Kencana (Pembangunan Keluarga,	1 Kegiatan	9.470.907,00	Kota Pasuruan, Semua Kecamatan,	DANA ALOKASI UMUM (DAU)	Memperkuat pembangunan sumber daya	JATIM SEHAT Meningkatkan derajat kesehatan	Masyarakat Kota Pasuruan		9.944.452,00	DINAS PEMBERDAYAAN PEREMPUAN PERLINDUN

No	Kode					Urusan / Bidang Urusan / Program / Outcome / Kegiatan / Sub Kegiatan	Indikator Program / Kegiatan / Sub Kegiatan	Capaian Kinerja Dan Kerangka Pendanaan						Kelompok Sasaran	Prakiraan Maju Rencana Tahun 2027		Perangkat Daerah Penanggung Jawab
								Target 2026	Pagu Indikatif (Rp)	Lokasi	Sumber Dana	Prioritas			Target	Pagu Indikatif (Rp)	
												Nasional	Daerah				
1	2					3	4	8	9	10	11	12	13	14	15	16	17
							Kependudukan, dan Keluarga Berencana)			Semua Kel/Desa		manusia (SDM), sains, teknologi, pendidikan, kesehatan, prestasi olahraga, kesetaraan gender, serta penguatan peran perempuan, pemuda (generasi milenial dan generasi Z), dan penyandang disabilitas.	masyarakat yang berkualitas, merata, mudah diakses dan berkeadilan 1. Memperkuat Pembangunan SDM yang berkarakter				GAN ANAK DAN KB
	2	14	02	2.01	0025	Penyusunan Grand Design Pembangunan Kependudukan (GDPK) Tingkat Kabupaten/Kota											
							Jumlah Dokumen GDPK 5 Pilar yang telah disusun Tingkat Kabupaten/Kota	1 Dokumen	50.000.000,00	Kota Pasuruan, Semua Kecamatan,	DANA ALOKASI UMUM (DAU)	Memperkuat pembangunan sumber daya	JATIM SEHAT Meningkatkan derajat kesehatan	Masyarakat Kota Pasuruan		50.000.000,00	DINAS PEMBERDAYAAN PEREMPUAN PERLINDUN

No	Kode					Urusan / Bidang Urusan / Program / Outcome / Kegiatan / Sub Kegiatan	Indikator Program / Kegiatan / Sub Kegiatan	Capaian Kinerja Dan Kerangka Pendanaan						Kelompok Sasaran	Prakiraan Maju Rencana Tahun 2027		Perangkat Daerah Penanggung Jawab
								Target 2026	Pagu Indikatif (Rp)	Lokasi	Sumber Dana	Prioritas			Target	Pagu Indikatif (Rp)	
												Nasional	Daerah				
1	2					3	4	8	9	10	11	12	13	14	15	16	17
										Semua Kel/Desa		manusia (SDM), sains, teknologi, pendidikan, kesehatan, prestasi olahraga, kesetaraan gender, serta penguatan peran perempuan, pemuda (generasi milenial dan generasi Z), dan penyandang disabilitas.	masyarakat yang berkualitas, merata, mudah diakses dan berkeadilan 1. Memperkuat Pembangunan SDM yang berkarakter				GAN ANAK DAN KB
	2	14	02	2.02		Pemetaan Perkiraan Pengendalian Penduduk Cakupan Daerah Kabupaten/Kota	Persentase Cakupan Dokumen Pemetaan Perkiraan Pengendalian Penduduk	100 %	80.565.160,00			Memperkuat pembangunan sumber daya manusia (SDM),	JATIM SEHAT Meningkatkan derajat kesehatan masyarakat yang	Masyarakat Kota Pasuruan	-	85.932.000,00	

No	Kode					Urusan / Bidang Urusan / Program / Outcome / Kegiatan / Sub Kegiatan	Indikator Program / Kegiatan / Sub Kegiatan	Capaian Kinerja Dan Kerangka Pendanaan						Kelompok Sasaran	Prakiraan Maju Rencana Tahun 2027		Perangkat Daerah Penanggung Jawab
								Target 2026	Pagu Indikatif (Rp)	Lokasi	Sumber Dana	Prioritas			Target	Pagu Indikatif (Rp)	
												Nasional	Daerah				
1	2					3	4	8	9	10	11	12	13	14	15	16	17
												sains, teknologi, pendidikan, kesehatan, prestasi olahraga, kesetaraan gender, serta penguatan peran perempuan, pemuda (generasi milenial dan generasi Z), dan penyandang disabilitas.	berkualitas, merata, mudah diakses dan berkeadilan 1. Memperkuat Pembangunan SDM yang berkarakter				
	2	14	02	2.02	0012	Pencatatan dan Pengumpulan Data Keluarga											
							Jumlah Laporan Pencatatan dan Pengumpulan Data Keluarga	1 Laporan	41.292.000,00	Kota Pasuruan, Semua Kecamatan, Semua	DAK NON FISIK-BOKB-KB	Memperkuat pembangunan sumber daya manusia (SDM),	JATIM SEHAT Meningkatkan derajat kesehatan masyarakat yang	Masyarakat Kota Pasuruan		41.292.000,00	DINAS PEMBERDAYAAN PEREMPUAN PERLINDUNGAN ANAK DAN KB

No	Kode					Urusan / Bidang Urusan / Program / Outcome / Kegiatan / Sub Kegiatan	Indikator Program / Kegiatan / Sub Kegiatan	Capaian Kinerja Dan Kerangka Pendanaan						Kelompok Sasaran	Prakiraan Maju Rencana Tahun 2027		Perangkat Daerah Penanggung Jawab
								Target 2026	Pagu Indikatif (Rp)	Lokasi	Sumber Dana	Prioritas			Target	Pagu Indikatif (Rp)	
												Nasional	Daerah				
1	2					3	4	8	9	10	11	12	13	14	15	16	17
										Kel/Desa		sains, teknologi, pendidikan, kesehatan, prestasi olahraga, kesetaraan gender, serta penguatan peran perempuan, pemuda (generasi milenial dan generasi Z), dan penyandang disabilitas.	berkualitas, merata, mudah diakses dan berkeadilan 1. Memperkuat Pembangunan SDM yang berkarakter				
	2	14	02	2.02	0013	Pengolahan dan Pelaporan Data Pengendalian Lapangan dan Pelayanan KB											
							Jumlah Dokumen Pengolahan dan Pelaporan Data Pengendalian Lapangan dan Pelayanan KB	1 Dokumen	39.273.160,00	Kota Pasuruan, Semua Kecamatan, Semua	DAK NON FISIK-BOKB-KB	Memperkuat pembangunan sumber daya manusia (SDM),	JATIM SEHAT Meningkatkan derajat kesehatan masyarakat yang	Masyarakat Kota Pasuruan		44.640.000,00	DINAS PEMBERDAYAAN PEREMPUAN PERLINDUNGAN ANAK DAN KB

No	Kode					Urusan / Bidang Urusan / Program / Outcome / Kegiatan / Sub Kegiatan	Indikator Program / Kegiatan / Sub Kegiatan	Capaian Kinerja Dan Kerangka Pendanaan						Kelompok Sasaran	Prakiraan Maju Rencana Tahun 2027		Perangkat Daerah Penanggung Jawab
								Target 2026	Pagu Indikatif (Rp)	Lokasi	Sumber Dana	Prioritas			Target	Pagu Indikatif (Rp)	
												Nasional	Daerah				
1	2					3	4	8	9	10	11	12	13	14	15	16	17
										Kel/Desa		sains, teknologi, pendidikan, kesehatan, prestasi olahraga, kesetaraan gender, serta penguatan peran perempuan, pemuda (generasi milenial dan generasi Z), dan penyandang disabilitas.	berkualitas, merata, mudah diakses dan berkeadilan 1. Memperkuat Pembangunan SDM yang berkarakter				
9	2	14	03			PROGRAM PEMBINAAN KELUARGA BERENCANA (KB)	Angka Prevalensi Kontrasepsi Modern/Modern Contraceptive (mCPR) Persentase Kebutuhan Ber-KB yang tidak terpenuhi (Unmetneed)	78.5 % 8.89 %	1.218.355.292,00						-	1.345.951.428,00	
	2	14	03	2.01		Pelaksanaan Advokasi, Komunikasi,	Persentase Sasaran KIE yang mendapatkan pesan Program KB	79 %	410.454.000,00			Memperkuat pembang	JATIM SEHAT Meningka	Masyarakat Kota	-	484.854.000,00	

No	Kode					Urusan / Bidang Urusan / Program / Outcome / Kegiatan / Sub Kegiatan	Indikator Program / Kegiatan / Sub Kegiatan	Capaian Kinerja Dan Kerangka Pendanaan						Kelompok Sasaran	Prakiraan Maju Rencana Tahun 2027		Perangkat Daerah Penanggung Jawab
								Target 2026	Pagu Indikatif (Rp)	Lokasi	Sumber Dana	Prioritas			Target	Pagu Indikatif (Rp)	
												Nasional	Daerah				
1	2					3	4	8	9	10	11	12	13	14	15	16	17
						Informasi dan Edukasi (KIE) Pengendalian Penduduk dan KB Sesuai Kearifan Budaya Lokal						unan sumber daya manusia (SDM), sains, teknologi, pendidikan, kesehatan, prestasi olahraga, kesetaraan gender, serta penguatan peran perempuan, pemuda (generasi milenial dan generasi Z), dan penyandang disabilitas.	tkan derajat kesehatan masyarakat yang berkualitas, merata, mudah diakses dan berkeadilan 1. Memperkuat Pembangunan SDM yang berkarakter	Pasuruan			
	2	14	03	2.01	0008	Pengendalian Program KKBPK											
							Jumlah Laporan Hasil Pengendalian Program KKBPK	1 Laporan	44.640.000,00	Kota Pasuruan,	DAK NON FISIK-	Memperkuat pembang	JATIM SEHAT Meningka	Masyarakat Kota		44.640.000,00	DINAS PEMBERDAYAAN

No	Kode					Urusan / Bidang Urusan / Program / Outcome / Kegiatan / Sub Kegiatan	Indikator Program / Kegiatan / Sub Kegiatan	Capaian Kinerja Dan Kerangka Pendanaan						Kelompok Sasaran	Prakiraan Maju Rencana Tahun 2027		Perangkat Daerah Penanggung Jawab
								Target 2026	Pagu Indikatif (Rp)	Lokasi	Sumber Dana	Prioritas			Target	Pagu Indikatif (Rp)	
												Nasional	Daerah				
1	2					3	4	8	9	10	11	12	13	14	15	16	17
										Semua Kecamatan, Semua Kel/Desa	BOKB-KB	unan sumber daya manusia (SDM), sains, teknologi, pendidikan, kesehatan, prestasi olahraga, kesetaraan gender, serta penguatan peran perempuan, pemuda (generasi milenial dan generasi Z), dan penyandang disabilitas.	tkan derajat kesehatan masyarakat yang berkualitas, merata, mudah diakses dan berkeadilan 1. Memperkuat Pembangunan SDM yang berkarakter	Pasuruan			PEREMPUAN PERLINDUNGAN ANAK DAN KB
	2	14	03	2.01	0010	Pengelolaan Operasional dan Sarana di Balai Penyuluhan Bangga Kencana											
							Jumlah Laporan Hasil Pengelolaan Operasional dan Sarana di Balai	3 Laporan	111.414.000,00	Kota Pasuruan,	DANA ALOKASI	Memperkuat pembang	JATIM SEHAT Meningka	Masyarakat Kota		111.414.000,00	DINAS PEMBERDAYAAN

No	Kode					Urusan / Bidang Urusan / Program / Outcome / Kegiatan / Sub Kegiatan	Indikator Program / Kegiatan / Sub Kegiatan	Capaian Kinerja Dan Kerangka Pendanaan						Kelompok Sasaran	Prakiraan Maju Rencana Tahun 2027		Perangkat Daerah Penanggung Jawab
								Target 2026	Pagu Indikatif (Rp)	Lokasi	Sumber Dana	Prioritas			Target	Pagu Indikatif (Rp)	
												Nasional	Daerah				
1	2					3	4	8	9	10	11	12	13	14	15	16	17
							Penyuluhan Bangga Kencana (Pembangunan Keluarga, Kependudukan, dan Keluarga Berencana)			Semua Kecamatan, Semua Kel/Desa	UMUM (DAU), DAK NON FISIK-BOKB-KB	unan sumber daya manusia (SDM), sains, teknologi, pendidikan, kesehatan, prestasi olahraga, kesetaraan gender, serta penguatan peran perempuan, pemuda (generasi milenial dan generasi Z), dan penyandang disabilitas.	tkan derajat kesehatan masyarakat yang berkualitas, merata, mudah diakses dan berkeadilan 1. Memperkuat Pembangunan SDM yang berkarakter	Pasuruan			PEREMPUAN PERLINDUNGAN ANAK DAN KB
	2	14	03	2.01	0011	Pelaksanaan Mekanisme Operasional Program Bangga Kencana melalui Rapat Koordinasi Kecamatan (Rakorcam), Rapat Koordinasi Desa (Rakordes), dan Mini Lokakarya (Minilok)											
							Jumlah Laporan Mekanisme Operasional Program Bangga	2 Laporan	60.000.000,00	Kota Pasuruan,	DAK NON FISIK-	Memperkuat pembang	JATIM SEHAT Meningka	Masyarakat Kota		74.400.000,00	DINAS PEMBERDAYAAN

No	Kode					Urusan / Bidang Urusan / Program / Outcome / Kegiatan / Sub Kegiatan	Indikator Program / Kegiatan / Sub Kegiatan	Capaian Kinerja Dan Kerangka Pendanaan						Kelompok Sasaran	Prakiraan Maju Rencana Tahun 2027		Perangkat Daerah Penanggung Jawab
								Target 2026	Pagu Indikatif (Rp)	Lokasi	Sumber Dana	Prioritas			Target	Pagu Indikatif (Rp)	
												Nasional	Daerah				
1	2					3	4	8	9	10	11	12	13	14	15	16	17
							Kencana (Pembangunan Keluarga, Kependudukan, dan Keluarga Berencana) Melalui Rapat Koordinasi Kecamatan (Rakorcam), Rapat Koordinasi Desa (Rakordes), dan Mini Lokakarya (Minilok)			Semua Kecamatan, Semua Kel/Desa	BOKB-KB	unan sumber daya manusia (SDM), sains, teknologi, pendidikan, kesehatan, prestasi olahraga, kesetaraan gender, serta penguatan peran perempuan, pemuda (generasi milenial dan generasi Z), dan penyandang disabilitas.	tkan derajat kesehatan masyarakat yang berkualitas, merata, mudah diakses dan berkeadilan 1. Memperkuat Pembangunan SDM yang berkarakter	Pasuruan			PEREMPUAN PERLINDUNGAN ANAK DAN KB
	2	14	03	2.01	0012	Promosi dan KIE Program Bangga Kencana Melalui Media Massa Cetak dan Elektronik serta Media Luar Ruang											
							Jumlah Dokumen Promosi dan KIE Program Bangga	1 Dokumen	74.400.000,00	Kota Pasuruan,	DAK NON FISIK-	Memperkuat pembang	JATIM SEHAT Meningka	Masyarakat Kota		74.400.000,00	DINAS PEMBERDAYAAN

No	Kode					Urusan / Bidang Urusan / Program / Outcome / Kegiatan / Sub Kegiatan	Indikator Program / Kegiatan / Sub Kegiatan	Capaian Kinerja Dan Kerangka Pendanaan						Kelompok Sasaran	Prakiraan Maju Rencana Tahun 2027		Perangkat Daerah Penanggung Jawab
								Target 2026	Pagu Indikatif (Rp)	Lokasi	Sumber Dana	Prioritas			Target	Pagu Indikatif (Rp)	
												Nasional	Daerah				
1	2					3	4	8	9	10	11	12	13	14	15	16	17
							Kencana (Pembangunan Keluarga, Kependudukan, dan Keluarga Berencana) Melalui Media Massa Cetak dan Elektronik serta Media Luar Ruang			Semua Kecamatan, Semua Kel/Desa	BOKB-KB	unan sumber daya manusia (SDM), sains, teknologi, pendidikan, kesehatan, prestasi olahraga, kesetaraan gender, serta penguatan peran perempuan, pemuda (generasi milenial dan generasi Z), dan penyandang disabilitas.	tkan derajat kesehatan masyarakat yang berkualitas, merata, mudah diakses dan berkeadilan 1. Memperkuat Pembangunan SDM yang berkarakter	Pasuruan			PEREMPUAN PERLINDUNGAN ANAK DAN KB
	2	14	03	2.01	0014	Advokasi Program Bangga kencana oleh pokja advokasi kepada Stakeholders dan Mitra Kerja											
							Jumlah Organisasi yang Mendapatkan Advokasi Program Bangga	1 Organisasi	120.000.000,00	Kota Pasuruan,	DANA ALOKASI	Memperkuat pembang	JATIM LESTARI Menjaga	Masyarakat Kota		180.000.000,00	DINAS PEMBERDAYAAN

No	Kode					Urusan / Bidang Urusan / Program / Outcome / Kegiatan / Sub Kegiatan	Indikator Program / Kegiatan / Sub Kegiatan	Capaian Kinerja Dan Kerangka Pendanaan						Kelompok Sasaran	Prakiraan Maju Rencana Tahun 2027		Perangkat Daerah Penanggung Jawab
								Target 2026	Pagu Indikatif (Rp)	Lokasi	Sumber Dana	Prioritas			Target	Pagu Indikatif (Rp)	
												Nasional	Daerah				
1	2					3	4	8	9	10	11	12	13	14	15	16	17
							Kencana (Pembangunan Keluarga, Kependudukan, dan Keluarga Berencana) kepada Stakeholders dan Mitra Kerja			Semua Kecamatan, Semua Kel/Desa	UMUM (DAU), DAK NON FISIK-BOKB-KB	unan sumber daya manusia (SDM), sains, teknologi, pendidikan, kesehatan, prestasi olahraga, kesetaraan gender, serta penguatan peran perempuan, pemuda (generasi milenial dan generasi Z), dan penyandang disabilitas.	Kelestarian Lingkungan Hidup dalam mewujudkan Pembangunan Berkelanjutan 1. Memperkuat Pembangunan SDM yang berkarakter	Pasuruan			PEREMPUAN PERLINDUNGAN ANAK DAN KB
	2	14	03	2.02		Pendayagunaan Tenaga Penyuluh KB/Petugas	Persentase Tenaga Penyuluh KB/Petugas Lapangan KB (PKB/PLKB) yang mendapatkan	19.65 %	418.008.848,00			Memperkuat pembangunan sumber	JATIM SEHAT Meningkatkan derajat	Masyarakat Kota Pasuruan	-	470.946.482,00	

No	Kode					Urusan / Bidang Urusan / Program / Outcome / Kegiatan / Sub Kegiatan	Indikator Program / Kegiatan / Sub Kegiatan	Capaian Kinerja Dan Kerangka Pendanaan						Kelompok Sasaran	Prakiraan Maju Rencana Tahun 2027		Perangkat Daerah Penanggung Jawab
								Target 2026	Pagu Indikatif (Rp)	Lokasi	Sumber Dana	Prioritas			Target	Pagu Indikatif (Rp)	
												Nasional	Daerah				
1	2					3	4	8	9	10	11	12	13	14	15	16	17
						Lapangan KB (PKB/PLKB)	pengembangan kapasitas					daya manusia (SDM), sains, teknologi, pendidikan, kesehatan, prestasi olahraga, kesetaraan gender, serta penguatan peran perempuan, pemuda (generasi milenial dan generasi Z), dan penyandang disabilitas.	kesehatan masyarakat yang berkualitas, merata, mudah diakses dan berkeadilan 1. Memperkuat Pembangunan SDM yang berkarakter				
	2	14	03	2.02	00 04	Penggerakan Kader Institusi Masyarakat Pedesaan (IMP)											
							Jumlah Kader yang Mengikuti Penggerakan Kader Institusi Masyarakat Pedesaan (IMP)	360 Orang	418.008.848,00	Kota Pasuruan, Semua Kecama	DANA ALOKASI UMUM	Memperkuat pembangunan sumber	JATIM SEHAT Meningkatkan derajat	Masyarakat Kota Pasuruan		470.946.482,00	DINAS PEMBERDAYAAN PEREMPUAN

No	Kode					Urusan / Bidang Urusan / Program / Outcome / Kegiatan / Sub Kegiatan	Indikator Program / Kegiatan / Sub Kegiatan	Capaian Kinerja Dan Kerangka Pendanaan						Kelompok Sasaran	Prakiraan Maju Rencana Tahun 2027		Perangkat Daerah Penanggung Jawab
								Target 2026	Pagu Indikatif (Rp)	Lokasi	Sumber Dana	Prioritas			Target	Pagu Indikatif (Rp)	
												Nasional	Daerah				
1	2					3	4	8	9	10	11	12	13	14	15	16	17
										tan, Semua Kel/Desa	(DAU), DAK NON FISIK-BOKB-KB	daya manusia (SDM), sains, teknologi, pendidikan, kesehatan, prestasi olahraga, kesetaraan gender, serta penguatan peran perempuan, pemuda (generasi milenial dan generasi Z), dan penyandang disabilitas.	kesehatan masyarakat yang berkualitas, merata, mudah diakses dan berkeadilan 1. Memperkuat Pembangunan SDM yang berkarakter				PERLINDUNGAN ANAK DAN KB
	2	14	03	2.03		Pengendalian dan Pendistribusian Kebutuhan Alat dan Obat Kontrasepsi serta	Persentase Faskes dan Peserta KB Baru yang mendapatkan Pelayanan KB	100 %	345.717.444,00			Memperkuat pembangunan sumber daya manusia	JATIM SEHAT Meningkatkan derajat kesehatan masyarak	Masyarakat Kota Pasuruan	-	345.975.946,00	

No	Kode					Urusan / Bidang Urusan / Program / Outcome / Kegiatan / Sub Kegiatan	Indikator Program / Kegiatan / Sub Kegiatan	Capaian Kinerja Dan Kerangka Pendanaan						Kelompok Sasaran	Prakiraan Maju Rencana Tahun 2027		Perangkat Daerah Penanggung Jawab
								Target 2026	Pagu Indikatif (Rp)	Lokasi	Sumber Dana	Prioritas			Target	Pagu Indikatif (Rp)	
												Nasional	Daerah				
1	2					3	4	8	9	10	11	12	13	14	15	16	17
						Pelaksanaan Pelayanan KB di Daerah Kabupaten/Kota						(SDM), sains, teknologi, pendidikan, kesehatan, prestasi olahraga, kesetaraan gender, serta penguatan peran perempuan, pemuda (generasi milenial dan generasi Z), dan penyandang disabilitas.	at yang berkualitas, merata, mudah diakses dan berkeadilan 1. Memperkuat Pembangunan SDM yang berkarakter				
	2	14	03	2.03	0001	Pengendalian Pendistribusian Alat dan Obat Kontrasepsi dan Sarana Penunjang Pelayanan KB ke Fasilitas Kesehatan Termasuk Jaringan dan Jejaringnya											
							Jumlah Laporan Pengendalian Pendistribusian Alat dan Obat Kontrasepsi dan Sarana Penunjang Pelayanan KB ke Fasilitas Kesehatan	1 Laporan	10.230.000,00	Kota Pasuruan, Semua Kecamatan, Semua	DAK NON FISIK-BOKB-KB	Memperkuat pembangunan sumber daya manusia	JATIM SEHAT Meningkatkan derajat kesehatan masyarak	Masyarakat Kota Pasuruan		10.230.000,00	DINAS PEMBERDAYAAN PEREMPUAN PERLINDUN

No	Kode					Urusan / Bidang Urusan / Program / Outcome / Kegiatan / Sub Kegiatan	Indikator Program / Kegiatan / Sub Kegiatan	Capaian Kinerja Dan Kerangka Pendanaan						Kelompok Sasaran	Prakiraan Maju Rencana Tahun 2027		Perangkat Daerah Penanggung Jawab
								Target 2026	Pagu Indikatif (Rp)	Lokasi	Sumber Dana	Prioritas			Target	Pagu Indikatif (Rp)	
												Nasional	Daerah				
1	2					3	4	8	9	10	11	12	13	14	15	16	17
							Termasuk Jaringan dan Jejaringnya			Kel/Desa		(SDM), sains, teknologi, pendidikan, kesehatan, prestasi olahraga, kesetaraan gender, serta penguatan peran perempuan, pemuda (generasi milenial dan generasi Z), dan penyandang disabilitas.	at yang berkualitas, merata, mudah diakses dan berkeadilan 1. Memperkuat Pembangunan SDM yang berkarakter				GAN ANAK DAN KB
	2	14	03	2.03	0003	Peningkatan Kesertaan Penggunaan Metode Kontrasepsi Jangka Panjang (MKJP)											
							Jumlah Orang yang Mengikuti Kesertaan Penggunaan Metode Kontrasepsi Jangka Panjang (MKJP)	552 Orang	309.392.400,00	Kota Pasuruan, Semua Kecamatan, Semua	DAK NON FISIK-BOKB-KB	Memperkuat pembangunan sumber daya manusia	JATIM SEHAT Meningkatkan derajat kesehatan masyarak	Masyarakat Kota Pasuruan		309.392.400,00	DINAS PEMBERDAYAAN PEREMPUAN PERLINDUN

No	Kode					Urusan / Bidang Urusan / Program / Outcome / Kegiatan / Sub Kegiatan	Indikator Program / Kegiatan / Sub Kegiatan	Capaian Kinerja Dan Kerangka Pendanaan						Kelompok Sasaran	Prakiraan Maju Rencana Tahun 2027		Perangkat Daerah Penanggung Jawab
								Target 2026	Pagu Indikatif (Rp)	Lokasi	Sumber Dana	Prioritas			Target	Pagu Indikatif (Rp)	
												Nasional	Daerah				
1	2					3	4	8	9	10	11	12	13	14	15	16	17
										Kel/Desa		(SDM), sains, teknologi, pendidikan, kesehatan, prestasi olahraga, kesetaraan gender, serta penguatan peran perempuan, pemuda (generasi milenial dan generasi Z), dan penyandang disabilitas.	at yang berkualitas, merata, mudah diakses dan berkeadilan 1. Memperkuat Pembangunan SDM yang berkarakter				GAN ANAK DAN KB
	2	14	03	2.03	0008	Pembinaan Pelayanan Keluarga Berencana dan Kesehatan Reproduksi di Fasilitas Kesehatan Termasuk Jaringan dan Jejaringnya											
							Jumlah Laporan Hasil Pembinaan Pelayanan Keluarga Berencana dan Kesehatan Reproduksi di Fasilitas Kesehatan Termasuk Jaringan dan Jejaringnya	1 Laporan	20.925.000,00	Kota Pasuruan, Semua Kecamatan, Semua	DANA ALOKASI UMUM (DAU)	Memperkuat pembangunan sumber daya manusia	JATIM SEHAT Meningkatkan derajat kesehatan masyarak	Masyarakat Kota Pasuruan		20.925.000,00	DINAS PEMBERDAYAAN PEREMPUAN PERLINDUN

No	Kode					Urusan / Bidang Urusan / Program / Outcome / Kegiatan / Sub Kegiatan	Indikator Program / Kegiatan / Sub Kegiatan	Capaian Kinerja Dan Kerangka Pendanaan						Kelompok Sasaran	Prakiraan Maju Rencana Tahun 2027		Perangkat Daerah Penanggung Jawab
								Target 2026	Pagu Indikatif (Rp)	Lokasi	Sumber Dana	Prioritas			Target	Pagu Indikatif (Rp)	
												Nasional	Daerah				
1	2					3	4	8	9	10	11	12	13	14	15	16	17
										Kel/Desa		(SDM), sains, teknologi, pendidikan, kesehatan, prestasi olahraga, kesetaraan gender, serta penguatan peran perempuan, pemuda (generasi milenial dan generasi Z), dan penyandang disabilitas.	at yang berkualitas, merata, mudah diakses dan berkeadilan 1. Memperkuat Pembangunan SDM yang berkarakter				GAN ANAK DAN KB
	2	14	03	2.03	0013	Peningkatan Kesertaan KB Pria											
							Jumlah Akseptor yang Mendapat Peningkatan Kesetaraan KB Pria	20 Orang	5.170.044,00	Kota Pasuruan, Semua Kecamatan, Semua	DANA ALOKASI UMUM (DAU)	Memperkuat pembangunan sumber daya manusia	JATIM SEHAT Meningkatkan derajat kesehatan masyarak	Masyarakat Kota Pasuruan		5.428.546,00	DINAS PEMBERDAYAAN PEREMPUAN PERLINDUN

No	Kode					Urusan / Bidang Urusan / Program / Outcome / Kegiatan / Sub Kegiatan	Indikator Program / Kegiatan / Sub Kegiatan	Capaian Kinerja Dan Kerangka Pendanaan						Kelompok Sasaran	Prakiraan Maju Rencana Tahun 2027		Perangkat Daerah Penanggung Jawab
								Target 2026	Pagu Indikatif (Rp)	Lokasi	Sumber Dana	Prioritas			Target	Pagu Indikatif (Rp)	
												Nasional	Daerah				
1	2					3	4	8	9	10	11	12	13	14	15	16	17
										Kel/Desa		(SDM), sains, teknologi, pendidikan, kesehatan, prestasi olahraga, kesetaraan gender, serta penguatan peran perempuan, pemuda (generasi milenial dan generasi Z), dan penyandang disabilitas.	at yang berkualitas, merata, mudah diakses dan berkeadilan 1. Memperkuat Pembangunan SDM yang berkarakter				GAN ANAK DAN KB
	2	14	03	2.04		Pemberdayaan dan Peningkatan Peran Serta Organisasi Kemasyarakatan Tingkat Daerah Kabupaten/Kot	Persentase Organisasi kemasyarakatan yang mendukung Pelaksanaan Pelayanan dan Pembinaan Kesertaan Ber-KB	100 %	44.175.000,00			Memperkuat pembangunan sumber daya manusia (SDM), sains,	JATIM SEHAT Meningkatkan derajat kesehatan masyarakat yang berkualita	Masyarakat Kota Pasuruan	-	44.175.000,00	

No	Kode					Urusan / Bidang Urusan / Program / Outcome / Kegiatan / Sub Kegiatan	Indikator Program / Kegiatan / Sub Kegiatan	Capaian Kinerja Dan Kerangka Pendanaan						Kelompok Sasaran	Prakiraan Maju Rencana Tahun 2027		Perangkat Daerah Penanggung Jawab
								Target 2026	Pagu Indikatif (Rp)	Lokasi	Sumber Dana	Prioritas			Target	Pagu Indikatif (Rp)	
												Nasional	Daerah				
1	2					3	4	8	9	10	11	12	13	14	15	16	17
						a dalam Pelaksanaan Pelayanan dan Pembinaan Kesertaan Ber-KB						teknologi, pendidikan, kesehatan, prestasi olahraga, kesetaraan gender, serta penguatan peran perempuan, pemuda (generasi milenial dan generasi Z), dan penyandang disabilitas.	s, merata, mudah diakses dan berkeadilan 1. Memperkuat Pembangunan SDM yang berkarakter				
	2	14	03	2.04	0006	Pelaksanaan dan Pengelolaan Program Bangga Kencana di Kampung Keluarga Berkualitas											
							Jumlah Kampung Keluarga Berkualitas yang mengikuti Pelaksanaan dan Pengelolaan Program Bangga Kencana (Pembangunan Keluarga,	6 Kampung	44.175.000,00	Kota Pasuruan, Semua Kecamatan, Semua Kel/Desa	DAK NON FISIK-BOKB-KB	Memperkuat pembangunan sumber daya manusia (SDM), sains,	JATIM SEHAT Meningkatkan derajat kesehatan masyarakat yang berkualita	Masyarakat Kota Pasuruan		44.175.000,00	DINAS PEMBERDAYAAN PEREMPUAN PERLINDUNGAN ANAK DAN KB

No	Kode					Urusan / Bidang Urusan / Program / Outcome / Kegiatan / Sub Kegiatan	Indikator Program / Kegiatan / Sub Kegiatan	Capaian Kinerja Dan Kerangka Pendanaan						Kelompok Sasaran	Prakiraan Maju Rencana Tahun 2027		Perangkat Daerah Penanggung Jawab
								Target 2026	Pagu Indikatif (Rp)	Lokasi	Sumber Dana	Prioritas			Target	Pagu Indikatif (Rp)	
												Nasional	Daerah				
1	2					3	4	8	9	10	11	12	13	14	15	16	17
							Kependudukan, dan Keluarga Berencana)					teknologi, pendidikan, kesehatan, prestasi olahraga, kesetaraan gender, serta penguatan peran perempuan, pemuda (generasi milenial dan generasi Z), dan penyandang disabilitas.	s, merata, mudah diakses dan berkeadilan 1. Memperkuat Pembangunan SDM yang berkarakter				
10	2	14	04			PROGRAM PEMBERDAYAAN DAN PENINGKATAN KELUARGA SEJAHTERA (KS)	Persentase Keluarga yang mengikuti Kelompok Kegiatan Ketahanan Keluarga (BKB, BKR, BKL, UPPKS, dan PIK-R/M)	6.7 %	1.784.540.227,00						-	1.883.421.837,00	
	2	14	04	2.01		Pelaksanaan Pembangunan Keluarga Melalui	Persentase Kelompok Keluarga Ketahanan dan Kesejahteraan Keluarga yang terlapor	100 %	377.471.768,00			-	JATIM SEHAT Meningkatkan	Masyarakat Kota Pasuruan	-	451.599.955,00	

No	Kode					Urusan / Bidang Urusan / Program / Outcome / Kegiatan / Sub Kegiatan	Indikator Program / Kegiatan / Sub Kegiatan	Capaian Kinerja Dan Kerangka Pendanaan						Kelompok Sasaran	Prakiraan Maju Rencana Tahun 2027		Perangkat Daerah Penanggung Jawab
								Target 2026	Pagu Indikatif (Rp)	Lokasi	Sumber Dana	Prioritas			Target	Pagu Indikatif (Rp)	
												Nasional	Daerah				
1	2					3	4	8	9	10	11	12	13	14	15	16	17
						Pembinaan Ketahanan dan Kesejahteraan Keluarga							derajat kesehatan masyarakat yang berkualitas, merata, mudah diakses dan berkeadilan 1. Memperkuat Pembangunan SDM yang berkarakter				
	2	14	04	2.01	0015	Pembentukan dan operasional Sekolah Lansia di Kelompok BKL											
							Persentase sekolah lansia yang dilaksanakan di kelompok Bina Keluarga Lansia	1 Kegiatan	60.000.000,00	Kota Pasuruan, Semua Kecamatan, Semua Kel/Desa	DANA ALOKASI UMUM (DAU)	-	JATIM SEHAT Meningkatkan derajat kesehatan masyarakat yang berkualitas, merata, mudah diakses dan	Masyarakat Kota Pasuruan		63.000.000,00	DINAS PEMBERDAYAAN PEREMPUAN PERLINDUNGAN ANAK DAN KB

No	Kode					Urusan / Bidang Urusan / Program / Outcome / Kegiatan / Sub Kegiatan	Indikator Program / Kegiatan / Sub Kegiatan	Capaian Kinerja Dan Kerangka Pendanaan						Kelompok Sasaran	Prakiraan Maju Rencana Tahun 2027		Perangkat Daerah Penanggung Jawab
								Target 2026	Pagu Indikatif (Rp)	Lokasi	Sumber Dana	Prioritas			Target	Pagu Indikatif (Rp)	
												Nasional	Daerah				
1	2					3	4	8	9	10	11	12	13	14	15	16	17
													berkeadilan 1. Memperkuat Pembangunan SDM yang berkarakter				
	2	14	04	2.01	0017	Promosi dan Sosialisasi Kelompok Kegiatan Ketahanan dan Kesejahteraan Keluarga (BKB, BKR, BKL, PPKS, PIK-R dan Usaha Peningkatan Pendapatan Keluarga Akseptor (UPPKA))											
							Jumlah Laporan Hasil Promosi dan Sosialisasi Kelompok Kegiatan Ketahanan dan Kesejahteraan Keluarga (BKB, BKR, BKL, PPPKS, PIK-R dan Pemberdayaan Ekonomi Keluarga/UPPKS)	1 Laporan	61.169.968,00	Kota Pasuruan, Semua Kecamatan, Semua Kel/Desa	DANA ALOKASI UMUM (DAU)	Memperkuat pembangunan sumber daya manusia (SDM), sains, teknologi, pendidikan, kesehatan, prestasi olahraga, kesetaraan gender, serta penguatan peran perempuan,	JATIM SEHAT Meningkatkan derajat kesehatan masyarakat yang berkualitas, merata, mudah diakses dan berkeadilan 1. Memperkuat Pembangunan SDM yang	Masyarakat Kota Pasuruan		61.483.065,00	DINAS PEMBERDAYAAN PEREMPUAN PERLINDUNGAN ANAK DAN KB

No	Kode					Urusan / Bidang Urusan / Program / Outcome / Kegiatan / Sub Kegiatan	Indikator Program / Kegiatan / Sub Kegiatan	Capaian Kinerja Dan Kerangka Pendanaan						Kelompok Sasaran	Prakiraan Maju Rencana Tahun 2027		Perangkat Daerah Penanggung Jawab
								Target 2026	Pagu Indikatif (Rp)	Lokasi	Sumber Dana	Prioritas			Target	Pagu Indikatif (Rp)	
												Nasional	Daerah				
1	2					3	4	8	9	10	11	12	13	14	15	16	17
												pemuda (generasi milenial dan generasi Z), dan penyandang disabilitas.	berkarakter				
	2	14	04	2.01	0018	Pengadaan Sarana Kelompok Kegiatan Ketahanan dan Kesejahteraan Keluarga (BKB, BKR, BKL, PPKS, PIK-R dan Usaha Peningkatan Pendapatan Keluarga Akseptor (UPPKA)											
							Jumlah Unit Sarana Kelompok Kegiatan Ketahanan dan Kesejahteraan Keluarga (BKB, BKR, BKL, PPKS, PIK-R dan Usaha Peningkatan Pendapatan Keluarga Akseptor (UPPKA) yang tersedia	4 Unit	40.000.000,00	Kota Pasuruan, Semua Kecamatan, Semua Kel/Desa	DAK NON FISIK-BOKB-KB	Memperkuat pembangunan sumber daya manusia (SDM), sains, teknologi, pendidikan, kesehatan, prestasi olahraga, kesetaraan gender, serta penguatan peran perempuan,	JATIM SEHAT Meningkatkan derajat kesehatan masyarakat yang berkualitas, merata, mudah diakses dan berkeadilan 1. Memperkuat Pembangunan SDM yang	Masyarakat Kota Pasuruan		100.000.000,00	DINAS PEMBERDAYAAN PEREMPUAN PERLINDUNGAN ANAK DAN KB

No	Kode					Urusan / Bidang Urusan / Program / Outcome / Kegiatan / Sub Kegiatan	Indikator Program / Kegiatan / Sub Kegiatan	Capaian Kinerja Dan Kerangka Pendanaan						Kelompok Sasaran	Prakiraan Maju Rencana Tahun 2027		Perangkat Daerah Penanggung Jawab
								Target 2026	Pagu Indikatif (Rp)	Lokasi	Sumber Dana	Prioritas			Target	Pagu Indikatif (Rp)	
												Nasional	Daerah				
1	2					3	4	8	9	10	11	12	13	14	15	16	17
												pemuda (generasi milenial dan generasi Z), dan penyandang disabilitas.	berkarakter				
	2	14	04	2.01	0021	Orientasi dan Pelatihan Teknis Pengelola Ketahanan dan Kesejahteraan Keluarga (BKB, BKR, BKL, PPKS, PIK-R dan Usaha Peningkatan Pendapatan Keluarga Akseptor (UPPKA)											
							Jumlah Laporan Hasil Orientasi dan Pelatihan Teknis Pengelola Ketahanan dan Kesejahteraan Keluarga (BKB, BKR, BKL, PPKS, PIK-R dan Pemberdayaan Ekonomi Keluarga/UPPKA)	6 Laporan	216.301.800,00	Kota Pasuruan, Semua Kecamatan, Semua Kel/Desa	DANA ALOKASI UMUM (DAU)	Memperkuat pembangunan sumber daya manusia (SDM), sains, teknologi, pendidikan, kesehatan, prestasi olahraga, kesetaraan gender, serta penguatan peran perempuan,	JATIM SEHAT Meningkatkan derajat kesehatan masyarakat yang berkualitas, merata, mudah diakses dan berkeadilan 1. Memperkuat Pembangunan SDM yang	Masyarakat Kota Pasuruan		227.116.890,00	DINAS PEMBERDAYAAN PEREMPUAN PERLINDUNGAN ANAK DAN KB

No	Kode					Urusan / Bidang Urusan / Program / Outcome / Kegiatan / Sub Kegiatan	Indikator Program / Kegiatan / Sub Kegiatan	Capaian Kinerja Dan Kerangka Pendanaan						Kelompok Sasaran	Prakiraan Maju Rencana Tahun 2027		Perangkat Daerah Penanggung Jawab
								Target 2026	Pagu Indikatif (Rp)	Lokasi	Sumber Dana	Prioritas			Target	Pagu Indikatif (Rp)	
												Nasional	Daerah				
1	2					3	4	8	9	10	11	12	13	14	15	16	17
												pemuda (generasi milenial dan generasi Z), dan penyandang disabilitas.	berkarakter				
	2	14	04	2.02		Pelaksanaan dan Peningkatan Peran Serta Organisasi Kemasyarakatan Tingkat Daerah Kabupaten/ Kota dalam Pembangunan Keluarga Melalui Pembinaan Ketahanan dan Kesejahteraan Keluarga	Persentase Mitra Kerja Program Ketahanan dan Kesejahteraan Keluarga yang mendapatkan peningkatan kapasitas	100 %	1.407.068.459,00			Memperkuat penyelarasan kehidupan yang harmonis dengan lingkungan, alam, dan budaya serta peningkatan toleransi antarumat beragama untuk mencapai masyarakat yang	JATIM SEHAT Meningkatkan derajat kesehatan masyarakat yang berkualitas, merata, mudah diakses dan berkeadilan 1. Memperkuat Pembangunan SDM yang berkarakter	Masyarakat Kota Pasuruan	-	1.431.821.882,00	

No	Kode					Urusan / Bidang Urusan / Program / Outcome / Kegiatan / Sub Kegiatan	Indikator Program / Kegiatan / Sub Kegiatan	Capaian Kinerja Dan Kerangka Pendanaan						Kelompok Sasaran	Prakiraan Maju Rencana Tahun 2027		Perangkat Daerah Penanggung Jawab
								Target 2026	Pagu Indikatif (Rp)	Lokasi	Sumber Dana	Prioritas			Target	Pagu Indikatif (Rp)	
												Nasional	Daerah				
1	2					3	4	8	9	10	11	12	13	14	15	16	17
												adil dan makmur.					
	2	14	04	2.02	00 05	Pemantauan Data dan Informasi Keluarga Berisiko Stunting (Termasuk remaja Calon Pengantin/Calon PUS, Ibu Hamil, Pasca salin/kelahiran, Baduta/Balita)											
							Cakupan Pemantauan Data dan Informasi Keluarga Berisiko Stunting (Termasuk remaja Calon Pengantin/Calon PUS, Ibu Hamil, Pasca salin/kelahiran, Baduta/Balita)	4 laporan	432.000.000,00	Kota Pasuruan, Semua Kecamatan, Semua Kel/Desa	DAK NON FISIK-BOKB-KB	Memperkuat penyelarasan kehidupan yang harmonis dengan lingkungan, alam, dan budaya serta peningkatan toleransi antarumat beragama untuk mencapai masyarakat yang adil dan makmur.	JATIM SEHAT Meningkatkan derajat kesehatan masyarakat yang berkualitas, merata, mudah diakses dan berkeadilan 1. Memperkuat Pembangunan SDM yang berkarakter	Masyarakat Kota Pasuruan		432.000.000,00	DINAS PEMBERDAYAAN PEREMPUAN PERLINDUNGAN ANAK DAN KB
	2	14	04	2.02	00 06	Pendampingan Keluarga Berisiko Stunting (Termasuk remaja Calon Pengantin/Calon PUS, Ibu Hamil, Pasca salin/kelahiran, Baduta/Balita)											
							Jumlah Keluarga Berisiko Stunting (Termasuk remaja Calon	1 laporan	480.000.000,00	Kota Pasuruan,	DAK NON FISIK-	Memperkuat penyelara	JATIM SEHAT Meningka	Masyarakat Kota		480.000.000,00	DINAS PEMBERDAYAAN

No	Kode					Urusan / Bidang Urusan / Program / Outcome / Kegiatan / Sub Kegiatan	Indikator Program / Kegiatan / Sub Kegiatan	Capaian Kinerja Dan Kerangka Pendanaan						Kelompok Sasaran	Prakiraan Maju Rencana Tahun 2027		Perangkat Daerah Penanggung Jawab
								Target 2026	Pagu Indikatif (Rp)	Lokasi	Sumber Dana	Prioritas			Target	Pagu Indikatif (Rp)	
												Nasional	Daerah				
1	2					3	4	8	9	10	11	12	13	14	15	16	17
							Pengantin/Calon PUS, Ibu Hamil, Pasca salin/kelahiran, Baduta/Balita) yang mendapat pendampingan			Semua Kecamatan, Semua Kel/Desa	BOKB-KB	san kehidupan yang harmonis dengan lingkungan, alam, dan budaya serta peningkatan toleransi antarumat beragama untuk mencapai masyarakat yang adil dan makmur.	tkan derajat kesehatan masyarakat yang berkualitas, merata, mudah diakses dan berkeadilan 1. Memperkuat Pembangunan SDM yang berkarakter	Pasuruan			PEREMPUAN PERLINDUNGAN ANAK DAN KB
	2	14	04	2.02	0007	Partisipasi Mitra Kerja dan Organisasi Kemasyarakatan dalam Penggerakan Operasional Pembinaan Program Pembangunan Keluarga											
							Jumlah Laporan Partisipasi Mitra Kerja dan Organisasi Kemasyarakatan dalam Penggerakan Operasional Pembinaan Program Pembangunan Keluarga	1 Laporan	495.068.459,00	Kota Pasuruan, Semua Kecamatan, Semua Kel/Desa	DANA ALOKASI UMUM (DAU)	Memperkuat penyelarasan kehidupan yang harmonis dengan lingkungan, alam,	JATIM SEHAT Meningkatkan derajat kesehatan masyarakat yang berkualitas, merata,	Masyarakat Kota Pasuruan		519.821.882,00	DINAS PEMBERDAYAAN PEREMPUAN PERLINDUNGAN ANAK DAN KB

No	Kode	Urusan / Bidang Urusan / Program / Outcome / Kegiatan / Sub Kegiatan	Indikator Program / Kegiatan / Sub Kegiatan	Capaian Kinerja Dan Kerangka Pendanaan						Kelompok Sasaran	Prakiraan Maju Rencana Tahun 2027		Perangkat Daerah Penanggung Jawab
				Target 2026	Pagu Indikatif (Rp)	Lokasi	Sumber Dana	Prioritas			Target	Pagu Indikatif (Rp)	
								Nasional	Daerah				
1	2	3	4	8	9	10	11	12	13	14	15	16	17
								dan budaya serta peningkatan toleransi antarumat beragama untuk mencapai masyarakat yang adil dan makmur.	mudah diakses dan berkeadilan 1. Memperkuat Pembangunan SDM yang berkarakter				
	J U M L A H				8.607.443.955,00							9.625.003.907,00	

BAB. V
PENUTUP

Tahun 2026 adalah penjabaran dari Rencana Strategis (Renstra) Dinas Pemberdayaan Perempuan, Perlindungan Anak dan Keluarga Berencana Kota Pasuruan yang berisikan Rencana Kerja (Renja) Dinas Pemberdayaan Perempuan, Perlindungan Anak dan Keluarga Berencana Kota Pasuruan program/kegiatan/sub kegiatan yang tertuang dalam RKPD Kota Pasuruan sebagai acuan pelaksanaan program/kegiatan selama tahun 2026 dalam rangka mencapai tujuan dan sasaran yang telah ditetapkan.

Dalam pelaksanaan program/kegiatan/sub kegiatan tahun 2024 terdapat beberapa catatan penting yang perlu mendapat perhatian, antara lain bahwa dalam pelaksanaan program/kegiatan/sub kegiatan masih perlu ditingkatkan baik koordinasi maupun evaluasi secara efektif dan efisien agar semua kegiatan yang sedang berjalan maupun yang sudah berjalan sesuai dengan harapan. Walaupun terdapat kendala terhadap ketersediaan anggaran yang mengakibatkan pelaksanaan kegiatan sedikit mengalami hambatan dalam pelaksanaannya, begitu juga dengan kegiatan yang anggarannya dibawah pagu yang diharapkan dapat disikapi secara bijaksana dan dilaksanakan seefektif dan seefisien mungkin sesuai dengan tujuan.

Mengacu terhadap catatan penting di atas, maka perlu dilakukan kaidah-kaidah dalam pelaksanaannya, yaitu :

1. Rencana Kerja Dinas Pemberdayaan Perempuan, Perlindungan Anak dan Keluarga Berencana Kota Pasuruan Tahun 2026 tidak hanya memuat kegiatan-kegiatan yang mengacu pada program pemerintah dan pelayanan publik, tetapi harus juga memuat rancangan usulan dan kebutuhan masyarakat demi terselenggaranya pembangunan di segala bidang, baik yang dilaksanakan oleh pemerintah, partisipasi masyarakat maupun dunia usaha;
2. Dinas Pemberdayaan Perempuan, Perlindungan Anak dan Keluarga Berencana Kota Pasuruan berkewajiban melaksanakan program/kegiatan dari Renja Dinas Pemberdayaan Perempuan, Perlindungan Anak dan Keluarga Berencana Kota Pasuruan Tahun 2025 dengan sebaik-baiknya dan penuh tanggung jawab demi terwujudnya tujuan dan sasaran yang diinginkan;
3. Penyusunan Rancangan Anggaran Pendapatan dan Belanja Daerah (RAPBD), Renja Dinas Pemberdayaan Perempuan, Perlindungan Anak dan Keluarga Berencana Kota Pasuruan ini disusun dengan berpedoman pada Permendagri No. 86 Tahun 2017 tentang Tata Cara Perencanaan, Pengendalian dan Evaluasi Pembangunan Daerah, Tata Cara Evaluasi Rancangan Peraturan Daerah tentang Rencana Pembangunan Jangka Panjang Daerah dan Rencana Pembangunan Jangka Menengah Daerah, serta Tata Cara Perubahan Rencana Pembangunan Jangka Panjang Daerah, Rencana Pembangunan Jangka Menengah Daerah dan Rencana Kerja Pemerintah Daerah;

4. Perlunya sinkronisasi dan sinergitas pelaksanaan setiap program/kegiatan dalam Renja haruslah mengacu pada RPJPD, RPJMD RKPD, dan Renstra PD;
5. Bappelitbangda berkewajiban melakukan pemantauan terhadap penjabaran dan sinergitas Renja Dinas Pemberdayaan Perempuan, Perlindungan Anak dan Keluarga Berencana Kota Pasuruan dengan KUA PPAS dan APBD tahun 2026, agar pelaksanaan Renja PD berjalan secara efektif dan efisien.

Dari uraian di atas, perlu adanya rencana tindak lanjut yang harus dilakukan. Adapun rencana tindak lanjut yang dibutuhkan antara lain perlu adanya perencanaan dan evaluasi terhadap pelaksanaan program/kegiatan lebih matang, peningkatan koordinasi intern dari masing-masing pelaksana kegiatan, adanya penambahan pagu indikatif untuk mengantisipasi lonjakan harga atau keadaan yang tidak diinginkan. Selain itu perlu adanya kajian ulang dan lebih fokus dalam mewujudkan visi dan misi Kota Pasuruan sehingga program/kegiatan pada perencanaan berikutnya selaras dan serasi dengan visi misi .

Demikian dengan tersusunnya Renja Dinas Pemberdayaan Perempuan, Perlindungan Anak dan Keluarga Berencana Kota Pasuruan Tahun 2026 ini, agar senantiasa dapat diimplementasikan dan dijadikan sebagai acuan kerja dalam melaksanakan setiap kegiatan dan tugas-tugas yang akan dilaksanakan oleh Dinas Pemberdayaan Perempuan, Perlindungan Anak dan Keluarga Berencana Kota Pasuruan, sehingga apa yang menjadi tujuan akan tercapai dan tepat sasaran. Amin.

K. RENCANA KERJA DINAS LINGKUNGAN HIDUP, KEBERSIHAN, DAN PERTAMANAN

BAB I
PENDAHULUAN

1.1. Latar Belakang

Kebijakan tentang pembentukan Organisasi Perangkat Daerah (OPD) Dinas Lingkungan Hidup, Kebersihan dan Pertamanan Kota Pasuruan terjabarkan dalam Peraturan Daerah Kota Pasuruan Nomor 7 Tahun 2016 tentang Pembentukan dan Susunan Perangkat Daerah.

Berdasarkan Peraturan Walikota Pasuruan Nomor 14 tahun 2022 tentang Tugas Pokok dan Fungsi Dinas Lingkungan Hidup, Kebersihan dan Pertamanan Kota Pasuruan mempunyai tugas tugas pokok membantu Walikota melaksanakan urusan pemerintahan daerah bidang lingkungan hidup yang menjadi kewenangan daerah dan tugas pembantuan.

Untuk melaksanakan tugas pokok sebagaimana dimaksud, Dinas Lingkungan Hidup, Kebersihan dan Pertamanan mempunyai fungsi:

a. Penyusunan perencanaan Bidang Lingkungan Hidup, Kebersihan, dan Pertamanan;
b. Perumusan kebijakan teknis Bidang Lingkungan Hidup, Kebersihan, dan Pertamanan;
c. Pelaksanaan kebijakan teknis Bidang Lingkungan Hidup, Kebersihan, dan Pertamanan;
d. Pembinaan, koordinasi, pengendalian, fasilitasi, dan pelaksanaan urusan Bidang Analisis dan Pengendalian Dampak Lingkungan, Konservasi Sumber Daya Alam, Kebersihan, Penataan Lingkungan, dan Pertamanan;
e. Pelaksanaan evaluasi dan pelaporan Bidang Lingkungan Hidup, Kebersihan, dan Pertamanan; dan
f. Pelaksanaan kegiatan penatausahaan Dinas Lingkungan Hidup, Kebersihan dan Pertamanan.

Dalam rangka mendukung terlaksananya tugas pokok dan fungsi Dinas Lingkungan Hidup, Kebersihan dan Pertamanan Kota Pasuruan diperlukan adanya rencana kerja yang memberikan arah dan acuan yang jelas dengan memanfaatkan, mengelola, mengoptimalkan dan mengembangkan potensi dan sumber daya yang ada serta sarana dan prasarana yang dimiliki.

Sesuai dengan Undang-Undang Nomor 25 Tahun 2004 tentang Sistem Perencanaan Pembangunan Nasional (SPPN) bahwa dalam melaksanakan tugas dan fungsinya setiap Satuan Kerja Perangkat Daerah (SKPD) wajib untuk menyusun Rencana Kerja (Renja) SKPD sebagai pedoman kerja selama periode satu tahun yang bersifat lebih operasional dan berfungsi sebagai terjemahan atas perencanaan Rencana Strategis (Renstra) SKPD. Renja memuat program, kegiatan dan pagu indikatif yang akan dilaksanakan selama 1 (satu) tahun anggaran serta evaluasi terhadap

pelaksanaan Renja tahun sebelumnya. Dengan demikian, Rencana Kerja Perangkat Daerah (Renja Perangkat Daerah), adalah dokumen perencanaan Perangkat Daerah untuk periode 1 (satu) tahun.

Rencana Kerja (Renja) Dinas Lingkungan Hidup, Kebersihan dan Pertamanan Kota Pasuruan Tahun 2026 ini telah mengacu pada pada Rencana Kerja Pemerintah Daerah (RKPD) Kota Pasuruan Tahun 2026, Rencana Strategis (Renstra) Dinas Lingkungan Hidup, Kebersihan dan Pertamanan Kota Pasuruan periode 2025 - 2029 dan menyesuaikan dengan perkembangan situasi dan kondisi yang dihadapi. Renja berfungsi sebagai pedoman menyusun perencanaan teknis operasional yang memuat tujuan dan sasaran, strategi, kebijakan program dan kegiatan pembangunan dalam 1 (satu) tahun anggaran.

Dengan disusunnya Renja ini diharapkan dapat menjadi acuan kinerja OPD dan dapat dilaksanakan secara realistis dan dapat memenuhi fungsi akuntabilitas berdasarkan kemampuan keuangan daerah dan Sumber Daya Manusia di masing-masing perangkat daerah. Rencana Kerja Tahun 2026 Dinas Lingkungan Hidup, Kebersihan dan Pertamanan Kota Pasuruan nantinya lebih diarahkan pada optimalisasi dan sinergisitas segala potensi yang dimiliki untuk menjawab segala tuntutan kebutuhan pembangunan di Bidang Pengelolaan dan Perlindungan Lingkungan Hidup yaitu Bidang Analisis dan Pengendalian Dampak Lingkungan, Bidang Kebersihan Lingkungan, Bidang Penataan Lingkungan dan Pertamanan serta pada Bidang Konservasi Sumber Daya Alam.

Berangkat dari pemikiran di atas, maka secara substansial, kebijakan pembangunan yang akan ditetapkan dalam Rencana Kerja Dinas Lingkungan Hidup, Kebersihan dan Pertamanan Kota Pasuruan Tahun 2026 tidak boleh lepas dari beberapa hal:

1. Apa yang sudah dicapai pada tahun sebelumnya baik kelebihan maupun kekurangannya dalam pencapaian target yang telah ditetapkan. Artinya, apa yang sudah dicapai pada tahun sebelumnya jangan sampai mengalami penurunan pada tahun ini. Dengan demikian semua pihak yang terkait dalam pencapaian target dimaksud harus mampu mensinergikan seluruh potensi dan sumber daya yang dimiliki agar dalam pelaksanaan pembangunan di Bidang Lingkungan Hidup dapat lebih optimal.
2. Memperbaiki dan melengkapi berbagai kekurangan serta kelemahan pelaksanaan pembangunan daerah di Bidang Lingkungan Hidup, Kebersihan dan Pertamanan pada tahun sebelumnya. Pernyataan di atas dapat diartikan, bahwa Pembangunan yang masih belum mampu diselesaikan atau bahkan yang belum terlaksana pada tahun 2025 harus menjadi prioritas penanganan pada tahun 2026 ini.

Memprediksi kebutuhan-kebutuhan pembangunan pada kurun satu tahun berikutnya sekaligus mengantisipasi ancaman, gangguan, hambatan dan tantangan yang diperkirakan muncul dan berkembang sehingga dapat dijamin konsistensi penerapan prinsip–prinsip pembangunan partisipatif dan berkelanjutan yang telah dikembangkan dengan baik.

1.2. Landasan Hukum

Landasan hukum dalam penyusunan Renja Dinas Lingkungan Hidup, Kebersihan dan Pertamanan Kota Pasuruan Tahun 2025, adalah:

3. Undang-undang Nomor 17 Tahun 2003 tentang Keuangan Negara;
4. Undang-undang Nomor 25 Tahun 2004 tentang Sistem Perencanaan Pembangunan Nasional;
5. Undang-undang Nomor 33 Tahun 2004 tentang Perimbangan Keuangan antara Pemerintah Pusat dan Pemerintah Daerah ;
6. Undang-undang Nomor 9 Tahun 2015 tentang Perubahan Kedua atas Undang-undang Nomor 23 Tahun 2014 tentang Pemerintahan Daerah;
7. Peraturan Pemerintah Nomor 6 Tahun 2008 tentang Pedoman Evaluasi Penyelenggaraan Pemerintahan Daerah;
8. Peraturan Pemerintah Nomor 8 Tahun 2008 tentang Tahapan, Tata Cara Penyusunan, Pengendalian dan Evaluasi Pelaksanaan Rencana Pembangunan Daerah;
9. Peraturan Menteri Dalam Negeri Nomor 86 Tahun 2017 tentang Tata Cara Perencanaan, Pengendalian dan Evaluasi Pembangunan Daerah, Tata Cara Evaluasi Rancangan Peraturan Daerah tentang RPJPD dan RPJMD serta Tata Cara Perubahan RPJPD, RPJMD dan RKPD;
10. Peraturan Menteri Dalam Negeri Republik Indonesia Nomor 90 Tahun 2019 Tentang Klasifikasi, Kodefikasi, Dan Nomenklatur Perencanaan Pembangunan Dan Keuangan Daerah;
11. Keputusan Menteri Dalam Negeri Nomor 050-5889 Tahun 2021 tentang Hasil Verifikasi, Validasi, dan Inventarisasi Klasifikasi, Kodefikasi, dan Nomenklatur Perencanaan Pembangunan dan Keuangan Daerah;
12. Peraturan Daerah Kota Pasuruan Nomor 15 Tahun 2010 tentang Rencana Pembangunan Jangka Panjang Daerah Kota Pasuruan Tahun 2005-2025;
13. Peraturan Daerah Kota Pasuruan Nomor 4 Tahun 2021 tentang Rencana Pembangunan Jangka Menengah Daerah Kota Pasuruan Tahun 2021-2026;
14. Peraturan Daerah Kota Pasuruan Nomor 7 Tahun 2016 tentang Pembentukan dan Susunan Perangkat Daerah;
15. Peraturan Walikota Pasuruan Nomor 50 Tahun 2016 Tentang Susunan Organisasi Dan Tata Kerja Perangkat Daerah;
16. Peraturan Walikota Pasuruan Nomor 14 Tahun 2022 Tentang Tugas Pokok Dan Fungsi Dinas Lingkungan Hidup, Kebersihan Dan Pertamanan.
17. Peraturan Walikota Pasuruan Nomor 15 Tahun 2024 Tentang Rencana Kerja Perangkat Daerah Kota Pasuruan Tahun 2026.

1.3. Maksud dan Tujuan

Rencana Kerja Dinas Lingkungan Hidup, Kebersihan dan Pertamanan Kota Pasuruan Tahun 2026 dimaksudkan untuk menetapkan

dokumen perencanaan yang memuat program, kegiatan dan sub kegiatan yang menjadi tolok ukur penilaian kinerja Dinas Lingkungan Hidup, Kebersihan dan Pertamanan Kota Pasuruan dalam melaksanakan tugas dan fungsinya selama tahun 2026. Rencana Kerja merupakan penjabaran program, kegiatan dan sub kegiatan dalam satu tahun anggaran untuk menjadi pedoman dalam menyusun Rencana Kerja dan Anggaran (RKA) Dinas Lingkungan Hidup, Kebersihan dan Pertamanan Tahun Anggaran 2026. Serta menjadi acuan, arah dan pedoman dalam pelaksanaan program, kegiatan dan sub kegiatan.

Adapun tujuan penyusunan Rencana Kerja Dinas Lingkungan Hidup, Kebersihan dan Pertamanan Kota Pasuruan Tahun 2026, yaitu:

1. Terwujudnya integrasi, sinkronisasi dan sinergitas program dan kegiatan antara kebijakan pemerintah daerah yang lahir atas dan dari usulan partisipasi masyarakat dalam Musrenbang dan Forum Perangkat Daerah.
2. Sebagai pedoman khususnya bagi Dinas Lingkungan Hidup, Kebersihan dan Pertamanan Kota Pasuruan dan berbagai komponen pembangunan daerah dalam melaksanakan tugas pokok dan fungsinya;
3. Terwujudnya keterkaitan dan konsistensi antara perencanaan, penganggaran, pelaksanaan dan evaluasi program, kegiatan dan sub kegiatan;
4. Terwujudnya suatu rencana program kegiatan tahunan yang sesuai dengan kebutuhan Perangkat Daerah melalui pemanfaatan sumber daya secara efisien efektif dan berkelanjutan;
5. Sebagai petunjuk operasional bagi penyelenggaraan pembangunan Kota Pasuruan pada tahun anggaran 2025;

1.4. Sistematika Penulisan

Sistematika penulisan dalam menyusun Rencana Kerja Tahun 2026, adalah:

DAFTAR ISI

BAB I : PENDAHULUAN

- 1.1 Latar Belakang
- 1.2 Landasan Hukum
- 1.3 Maksud dan Tujuan
- 1.4 Sistematika Penulisan

BAB II : HASIL EVALUASI RENJA PERANGKAT DAERAH TAHUN LALU

- 2.1 Evaluasi Pelaksanaan Renja Perangkat Daerah tahun lalu dan Capaian Renstra Perangkat Daerah
- 2.2 Analisis Kinerja Pelayanan Perangkat Daerah
- 2.3 Isu-isu Penting Penyelenggaraan Tugas dan Fungsi Perangkat Daerah

2.4 Review Terhadap Rancangan Awal RKPD
2.5 Penelaahan Usulan Program dan Kegiatan Masyarakat
BAB III : TUJUAN DAN SASARAN PERANGKAT DAERAH
3.1 Telaahan Terhadap Kebijakan Nasional
3.2 Tujuan dan Sasaran Renja Perangkat Daerah
3.3 Program dan Kegiatan
BAB IV: RENCANA KERJA DAN PENDANAAN PERANGKAT DAERAH
BAB V : PENUTUP

BAB II
EVALUASI PELAKSANAAN RENJA

2.1. Evaluasi Pelaksanaan Renja Perangkat Daerah Tahun Lalu dan Capaian Renstra Perangkat Daerah

Evaluasi pelaksanaan Rencana Kerja (Renja) Dinas Lingkungan Hidup, Kebersihan dan Pertamanan Kota Pasuruan dan capaian Rencana Startegis (Renstra) Dinas Lingkungan Hidup, Kebersihan dan Pertamanan Kota Pasuruan meliputi kajian (review) terhadap hasil evaluasi pelaksanaan program/kegiatan Tahun 2023 dan 2024 dan perkiraan capaian Renja Tahun Anggaran 2025, selanjutnya dikaitkan dengan pencapaian target Renstra Dinas Lingkungan Hidup, Kebersihan dan Pertamanan Kota Pasuruan berdasarkan realisasi program dan kegiatan pelaksanaan Renja Tahun Anggaran 2026.

Berdasarkan hasil yang diperoleh melalui penilaian kinerja terhadap program maupun kegiatan yang telah dilaksanakan pada tahun 2023 dan 2024 serta perkiraan capaian program dan kegiatan tahun 2025, dapat dikemukakan faktor-faktor penyebab ketidaktercapain dalam pelaksanaan program dan kegiatan Dinas Lingkungan Hidup, Kebersihan dan Pertamanan, sebagai berikut :

a. Minimnya media komunikasi dan informasi yang memadai untuk mempublikasikan data dan informasi pengelolaan lingkungan hidup;
b. Belum efektifnya pemanfaatan RTH untuk dijadikan hutan kota
c. Belum adanya teknologi terbarukan dalam pengelolaan sampah;
d. Masih kurangnya pemahaman masyarakat tentang pengelolaan sampah baik pengurangan maupun penanganan sampah dengan pemilahan sampah;
e. Kurangnya kesadaran pelaku usaha untuk menyampaikan laporan Pengelolaan dan Pemantauan Lingkungan Hidup
f. Belum optimalnya koordinasi dalam pengelolaan pengendalian pencemaran air;
g. Terbatasnya data dan informasi terkait pengendalian pencemaran udara;
h. Kurangnya pemahaman masyarakat tentang perlindungan dan pengelolaan lingkungan hidup;
i. Belum optimalnya koordinasi dan komunikasi dalam memberikan sosialisasi terkait program-program Pemerintah yang terkait lingkungan hidup.

Rekapitulasi evaluasi hasil pelaksanaan Renja dan Capaian Renstra Dinas Lingkungan Hidup, Kebersihan dan Pertamanan Kota Pasuruan Tahun 2025, dapat dilihat pada Tabel 2.1.

Tabel 2.1

Rekapitulasi Evaluasi Hasil Pelaksanaan Renja Perangkat Daerah dan

Pencapaian Renstra Perangkat Daerah sampai dengan Tahun 2025

Kode Rekening	Urusan/Bidang Urusan Pemerintahan Daerah Dan Program / Kegiatan/Sub Kegiatan/Unit	Indikator Kinerja Program (outcome) / Kegiatan (output)	Satuan	Target Renstra PD s/dTahun 2026	Realisasi Target Kinerja Hasil Program dan Keluaran Kegiatan s/d Tahun 2023	Target dan Realisasi Kinerja Program dan Kegiatan Tahun 2024			Target Program dan Kegiatan Renja PD Tahun 2025	Perkiraan Realisasi Capaian Target Renstra PD s/d Tahun Berjalan (2025)	
						Target Renja PD Tahun 2024	Realisasi Renja PD Tahun 2024	Tingkat Realisasi (%)		Realisasi Capaian Kinerja & Anggaran Renja PD yang dievaluasi Tahun 2025	Tingkat Capaian Realisasi target Renstra (%)
2	URUSAN PEMERINTAHAN WAJIB YANG TIDAK BERKAITAN DENGAN PELAYANAN DASAR										
2.11.	URUSAN PEMERINTAHAN BIDANG LINGKUNGAN HIDUP						-				
2.11.01	PROGRAM URUSAN PENUNJANG PEMERINTAHAN DAERAH KABUPATEN/KOTA	Persentase kebutuhan penunjang pemerintahan yang terfasilitasi	%	100	98,31	100	100	99,66%	100,00	100,00	100,00 %
2.11.01.2.01.	*Perencanaan, Penganggaran, dan Evaluasi Kinerja Perangkat Daerah*	*Persentase dokumen perencanaan dan Evaluasi kinerja yang tersusun tepat waktu*	*%*	*100*	100,00	100	100	100,00%	100,00	100,00	100,00 %

Kode Rekening	Urusan/Bidang Urusan Pemerintahan Daerah Dan Program / Kegiatan/Sub Kegiatan/Unit	Indikator Kinerja Program (outcome) / Kegiatan (output)	Satuan	Target Renstra PD s/dTahun 2026	Realisasi Target Kinerja Hasil Program dan Keluaran Kegiatan s/d Tahun 2023	Target dan Realisasi Kinerja Program dan Kegiatan Tahun 2024			Target Program dan Kegiatan Renja PD Tahun 2025	Perkiraan Realisasi Capaian Target Renstra PD s/d Tahun Berjalan (2025)	
						Target Renja PD Tahun 2024	Realisasi Renja PD Tahun 2024	Tingkat Realisasi (%)		Realisasi Capaian Kinerja & Anggaran Renja PD yang dievaluasi Tahun 2025	Tingkat Capaian Realisasi target Renstra (%)
2.11.01.2.01.01	Penyusunan Dokumen Perencanaan Perangkat Daerah	Jumlah Dokumen perencanaan yang disusun	dokumen	40	11,00	6	6	100,00%	7,00	24,00	60,00%
2.11.01.2.01.06	Koordinasi dan Penyusunan Laporan Capaian Kinerja dan Ikhtisar Realisasi Kinerja SKPD	Jumlah Laporan Capaian Kinerja dan Ikhtisar Realisasi Kinerja SKPD dan Laporan Hasil Koordinasi Penyusunan Laporan Capaian Kinerja dan Ikhtisar Realisasi Kinerja SKPD	laporan	35	4,00	5	5	100,00%	5,00	14,00	40,00%
2.11.01.2.01.07	Evaluasi Kinerja Perangkat Daerah	Jumlah Laporan Evaluasi Kinerja Perangkat Daerah	laporan	15	4,00	1	1	100,00%	1,00	6,00	40,00%
2.11.01.2.02.	*Administrasi Keuangan Perangkat Daerah*	*Persentase laporan keuangan yang tersusun tepat waktu*	*%*	*100*	98,44	100	98	97,62%	100,00	100,00	100,00 %
2.11.01.2.02.01	Penyediaan Gaji dan Tunjangan ASN	Jumlah Orang yang Menerima Gaji dan Tunjangan ASN	orang/ bulan	112	105,00	112	104	92,86%	118,00	118,00	105,36 %
2.11.01.2.02.05	Koordinasi dan Penyusunan Laporan Keuangan Akhir Tahun SKPD	Jumlah Laporan Keuangan Akhir Tahun SKPD dan Laporan Hasil Koordinasi Penyusunan Laporan Keuangan Akhir Tahun SKPD	laporan	68	4,00	17	17	100,00%	-	21,00	30,88%
2.11.01.2.02.07	Koordinasi dan Penyusunan Laporan Keuangan Bulanan/ Triwulanan/ Semesteran SKPD	Jumlah Laporan Keuangan Bulanan/ Triwulanan/ Semesteran SKPD dan Laporan Koordinasi Penyusunan Laporan Keuangan	laporan	52	12,00	13	13	100,00%	17,00	42,00	80,77%

Kode Rekening	Urusan/Bidang Urusan Pemerintahan Daerah Dan Program / Kegiatan/Sub Kegiatan/Unit	Indikator Kinerja Program (outcome) / Kegiatan (output)	Satuan	Target Renstra PD s/dTahun 2026	Realisasi Target Kinerja Hasil Program dan Keluaran Kegiatan s/d Tahun 2023	Target dan Realisasi Kinerja Program dan Kegiatan Tahun 2024			Target Program dan Kegiatan Renja PD Tahun 2025	Perkiraan Realisasi Capaian Target Renstra PD s/d Tahun Berjalan (2025)	
						Target Renja PD Tahun 2024	Realisasi Renja PD Tahun 2024	Tingkat Realisasi (%)		Realisasi Capaian Kinerja & Anggaran Renja PD yang dievaluasi Tahun 2025	Tingkat Capaian Realisasi target Renstra (%)
		Bulanan/Triwulanan/Semesteran SKPD									
2.11.01.2.03.	*Administrasi Barang Milik Daerah pada Perangkat Daerah*	*Persentase laporan barang milik daerah yang tersusun tepat waktu*	*%*	*100*	*100,00*	*100*	*100*	*100,00%*	*100,00*	*100,00*	*100,00 %*
2.11.01.2.03.05	Rekonsiliasi dan Penyusunan Laporan Barang Milik Daerah pada SKPD	Jumlah Laporan Rekonsiliasi dan Penyusunan Laporan Barang Milik Daerah pada SKPD	laporan	46	10,00	4	4	100,00%	4,00	18,00	39,13%
2.11.01.2.05.	*Administrasi Kepegawaian Perangkat Daerah*	*Persentase laporan administrasi kepegawaian yang tersusun tepat waktu*	*%*	*100*	*100,00*	*100*	*100*	*100,00%*	*100,00*	*100,00*	*100,00 %*
2.11.01.2.05.03	Pendataan dan Pengolahan Administrasi Kepegawaian	Jumlah Dokumen Pendataan dan Pengolahan Administrasi Kepegawaian	dokumen	52	13,00	13	13	100,00%	13,00	39,00	75,00%
2.11.01.2.05.0009	Pendidikan dan Pelatihan Pegawai Berdasarkan Tugas dan Fungsi	Jumlah Pegawai Berdasarkan Tugas dan Fungsi yang Mengikuti Pendidikan dan Pelatihan	orang	3	-	-	-	0,00%	3,00	3,00	100,00 %
2.11.01.2.05.0010	Sosialisasi Peraturan Perundang-Undangan	Jumlah Orang yang Mengikuti Sosialisasi Peraturan Perundang-Undangan	dokumen	70	-	30	30	0,00%	-	30,00	42,86%
2.11.01.2.06.	*Administrasi Umum Perangkat Daerah*	*Persentase layanan administrasi perkantoran yang terpenuhi*	*%*	*100*	100,00	100	100	100,00%	100,00	100,00	100,00 %

Kode Rekening	Urusan/Bidang Urusan Pemerintahan Daerah Dan Program / Kegiatan/Sub Kegiatan/Unit	Indikator Kinerja Program (outcome) / Kegiatan (output)	Satuan	Target Renstra PD s/dTahun 2026	Realisasi Target Kinerja Hasil Program dan Keluaran Kegiatan s/d Tahun 2023	Target dan Realisasi Kinerja Program dan Kegiatan Tahun 2024			Target Program dan Kegiatan Renja PD Tahun 2025	Perkiraan Realisasi Capaian Target Renstra PD s/d Tahun Berjalan (2025)	
						Target Renja PD Tahun 2024	Realisasi Renja PD Tahun 2024	Tingkat Realisasi (%)		Realisasi Capaian Kinerja & Anggaran Renja PD yang dievaluasi Tahun 2025	Tingkat Capaian Realisasi target Renstra (%)
2.11.01.2.06.01	Penyediaan Komponen Instalasi Listrik/Penerangan Bangunan Kantor	Jumlah Paket Komponen Instalasi Listrik/Penerangan Bangunan Kantor yang Disediakan	paket	44	1,00	11	11	100,00%	8,00	20,00	45,45%
2.11.01.2.06.02	Penyediaan Peralatan dan Perlengkapan Kantor	Jumlah Paket Peralatan dan Perlengkapan Kantor yang Disediakan	paket	28	12,00	7	7	100,00%	3,00	22,00	78,57%
2.11.01.2.06.0003	Penyediaan Peralatan Rumah Tangga	Jumlah Paket Peralatan Rumah Tangga yang Disediakan	paket	6		-	-	0,00%	6,00	6,00	100,00 %
2.11.01.2.06.05	Penyediaan Barang Cetakan dan Penggandaan	Jumlah Paket Barang Cetakan dan Penggandaan yang Disediakan	paket	24	7,00	11	11	100,00%	12,00	30,00	125,00 %
2.11.01.2.06.06	Bahan bacaan	Jumlah Dokumen Bahan Bacaan dan Peraturan Perundang-Undangan yang Disediakan	dokumen	48	12,00	12	12	100,00%	12,00	36,00	75,00%
2.11.01.2.06.08	Fasilitasi Kunjungan Tamu	Jumlah Laporan Fasilitasi Kunjungan Tamu	laporan	48	12,00	12	12	100,00%	12,00	36,00	75,00%
2.11.01.2.06.09	Penyelenggaraan Rapat Koordinasi dan Konsultasi SKPD	Jumlah Laporan Penyelenggaraan Rapat Koordinasi dan Konsultasi SKPD	laporan	48	250,00	12	12	100,00%	12,00	12,00	25,00%
2.11.01.2.07.	*Pengadaan Barang Milik Daerah Penunjang Urusan Pemerintah Daerah*	*Persentase terpenuhinya pengadaan barang milik daerah*	*%*	*100*	100,00	100	100	100,00%	12,00	12,00	100,00 %

Kode Rekening	Urusan/Bidang Urusan Pemerintahan Daerah Dan Program / Kegiatan/Sub Kegiatan/Unit	Indikator Kinerja Program (outcome) / Kegiatan (output)	Satuan	Target Renstra PD s/dTahun 2026	Realisasi Target Kinerja Hasil Program dan Keluaran Kegiatan s/d Tahun 2023	Target dan Realisasi Kinerja Program dan Kegiatan Tahun 2024			Target Program dan Kegiatan Renja PD Tahun 2025	Perkiraan Realisasi Capaian Target Renstra PD s/d Tahun Berjalan (2025)	
						Target Renja PD Tahun 2024	Realisasi Renja PD Tahun 2024	Tingkat Realisasi (%)		Realisasi Capaian Kinerja & Anggaran Renja PD yang dievaluasi Tahun 2025	Tingkat Capaian Realisasi target Renstra (%)
2.11.01.2.07.0005	Pengadaan Mebel	Jumlah Paket Mebel yang Disediakan	paket	7	-	-	-	0,00%	7	7,00	100,00 %
2.11.01.2.07.0006	Pengadaan Peralatan dan Mesin Lainnya	Jumlah Unit Peralatan dan Mesin Lainnya yang Disediakan	unit	2	-	-	-	0,00%	2	2,00	100,00 %
2.11.01.2.07.10	Pengadaan Sarana dan Prasarana Gedung Kantor atau Bangunan Lainnya	Jumlah Unit Sarana dan Prasarana Gedung Kantor atau Bangunan Lainnya yang Disediakan	unit	2	57,00	2	2	100,00%	2,00	2,00	100,00 %
2.11.01.2.08.	*Penyediaan Jasa Penunjang Urusan Pemerintahan Daerah*	*Persentase terpenuhinya jasa penunjang layanan perkantoran*	*%*	*100*	100,00	100	100	100,00%	100,00	100,00	100,00 %
2.11.01.2.08.01	Penyediaan Jasa Surat Menyurat	Jumlah Laporan Penyediaan Jasa Surat Menyurat	laporan	627	213,00	12	12	100,00%	12,00	237,00	37,80%
2.11.01.2.08.02	Penyediaan Jasa Komunikasi, Sumber Daya Air dan Listrik	Jumlah Laporan Penyediaan Jasa Komunikasi, Sumber Daya Air dan Listrik yang Disediakan	laporan	48	12,00	12	12	100,00%	12,00	36,00	75,00%
2.11.01.2.08.04	Penyediaan Jasa Pelayanan Umum Kantor	Jumlah Laporan Penyediaan Jasa Pelayanan Umum Kantor yang Disediakan	laporan	48	12,00	12	12	100,00%	12,00	36,00	75,00%
2.11.01.2.09.	*Pemeliharaan Barang Milik Daerah Penunjang Urusan Pemerintahan Daerah*	*Persentase barang milik daerah yang terpelihara*	*%*	*100*	*107,89*	*100*	*100*	*99,68%*	*100,00*	*100,00*	*100,00 %*

Kode Rekening	Urusan/Bidang Urusan Pemerintahan Daerah Dan Program / Kegiatan/Sub Kegiatan/Unit	Indikator Kinerja Program (outcome) / Kegiatan (output)	Satuan	Target Renstra PD s/dTahun 2026	Realisasi Target Kinerja Hasil Program dan Keluaran Kegiatan s/d Tahun 2023	Target dan Realisasi Kinerja Program dan Kegiatan Tahun 2024			Target Program dan Kegiatan Renja PD Tahun 2025	Perkiraan Realisasi Capaian Target Renstra PD s/d Tahun Berjalan (2025)	
						Target Renja PD Tahun 2024	Realisasi Renja PD Tahun 2024	Tingkat Realisasi (%)		Realisasi Capaian Kinerja & Anggaran Renja PD yang dievaluasi Tahun 2025	Tingkat Capaian Realisasi target Renstra (%)
2.11.01.2.09.01	Penyediaan Jasa Pemeliharaan, Biaya Pemeliharaan, dan Pajak Kendaraan Perorangan Dinas atau Kendaraan Dinas Jabatan	Jumlah Kendaraan Perorangan Dinas atau Kendaraan Dinas Jabatan yang Dipelihara dan dibayarkan Pajaknya	unit	11	8,00	8	8	100,00%	11,00	11,00	100,00 %
2.11.01.2.09.02	Penyediaan Jasa Pemeliharaan, Biaya Pemeliharaan, Pajak dan Perizinan Kendaraan Dinas Operasional atau Lapangan	Jumlah Kendaraan Dinas Operasional atau Lapangan yang Dipelihara dan dibayarkan Pajak dan Perizinannya	unit	88	25,00	77	76	98,70%	88,00	88,00	100,00 %
2.11.01.2.09.06	Pemeliharaan Peralatan dan Mesin Lainnya	Jumlah Peralatan dan Mesin Lainnya yang Dipelihara	unit	30	25,00	24	24	100,00%	18,00	18,00	60,00%
2.11.01.2.09.09	Pemeliharaan/Rehabilitasi Gedung Kantor dan Bangunan Lainnya	Jumlah Gedung Kantor dan Bangunan Lainnya yang Dipelihara/Direhabilitasi	unit	2	1,00	2	2	100,00%	2,00	2,00	100,00 %
2.11.02	PROGRAM PERENCANAAN LINGKUNGAN HIDUP	Persentase informasi SDA dan lingkungan hidup yg dapat diakses oleh masyarakat	%	80	80,77	80	81	100,96%	80,00	80,00	100,00 %
		Persentase jumlah aliran sungai yang terpelihara	%	88	-	85	100	117,65%	85,00	85,00	100,00 %
		Persentase luasan kawasan sumber daya alam yang terlindungi	%	59,83	58,61	59	59	98,72%	59,43	59,43	100,00 %

Kode Rekening	Urusan/Bidang Urusan Pemerintahan Daerah Dan Program / Kegiatan/Sub Kegiatan/Unit	Indikator Kinerja Program (outcome) / Kegiatan (output)	Satuan	Target Renstra PD s/dTahun 2026	Realisasi Target Kinerja Hasil Program dan Keluaran Kegiatan s/d Tahun 2023	Target dan Realisasi Kinerja Program dan Kegiatan Tahun 2024			Target Program dan Kegiatan Renja PD Tahun 2025	Perkiraan Realisasi Capaian Target Renstra PD s/d Tahun Berjalan (2025)	
						Target Renja PD Tahun 2024	Realisasi Renja PD Tahun 2024	Tingkat Realisasi (%)		Realisasi Capaian Kinerja & Anggaran Renja PD yang dievaluasi Tahun 2025	Tingkat Capaian Realisasi target Renstra (%)
2.11.02.2.01.	*Rencana Perlindungan dan Pengelolaan Lingkungan Hidup (RPPLH) Kabupaten/Kota*	*Jumlah dokumen yang dibuat*	*buku*	40	40,00	3	3	100,00%	3,00	3,00	100,00 %
		Persentase jumlah Lubang Resapan Biopori yang terpasang	*%*	*25*	*16,00*	*20*	*20*	*100,00%*	*20,00*	*20,00*	*100,00 %*
		Persentase Jumlah Sumur Resapan yang terpasang	*%*	*23,08*	15,00	21	21	100,00%	21,00	21,00	100,00 %
2.11.02.2.01.01	Penyusunan dan Penetapan RPPLH Kabupaten/Kota	Jumlah Muatan Hasil Penyusunan dan Penetapan RPPLH Kabupaten/Kota yang Disusun	dokumen	15	3,00	1	3	300,00%	3,00	9,00	60,00%
2.11.02.2.01.02	Pengendalian Pelaksanaan RPPLH Kabupaten/Kota	Jumlah Dokumen Telaahan Kebijakan yg Telah Mengakomodir RPPLH Kabupaten/ Kota	dokumen	5	1,00	3	1	33,33%	1,00	3,00	60,00%
2.11.03	PROGRAM PENGENDALIAN PENCEMARAN DAN/ATAU KERUSAKAN LINGKUNGAN HIDUP	Indeks Pencemaran air	Indeks	2,20	2,43	2,30	2,38	103,48%	2,20	2,20	100,00 %
		Indeks Pencemaran Udara	Indeks	0,50	0,42	0,51	0,33	64,71%	0,50	0,50	100,00 %
2.11.03.2.01.	*Pencegahan Pencemaran dan/atau Kerusakan Lingkungan Hidup Kabupaten/Kota*	*Dokumen Perhitungan Emisi GRK kota Pasuruan Sektor Lingkungan Hidup*	*dokumen*	*1*	*1,00*	*1*	*1*	*100,00%*	*1,00*	*1,00*	*100,00 %*
		Jumlah pengujian kualitas air badan air	*kali*	12	16,00	16	16	100,00%	14,00	14,00	100,00 %

Kode Rekening	Urusan/Bidang Urusan Pemerintahan Daerah Dan Program / Kegiatan/Sub Kegiatan/Unit	Indikator Kinerja Program (outcome) / Kegiatan (output)	Satuan	Target Renstra PD s/dTahun 2026	Realisasi Target Kinerja Hasil Program dan Keluaran Kegiatan s/d Tahun 2023	Target dan Realisasi Kinerja Program dan Kegiatan Tahun 2024			Target Program dan Kegiatan Renja PD Tahun 2025	Perkiraan Realisasi Capaian Target Renstra PD s/d Tahun Berjalan (2025)	
						Target Renja PD Tahun 2024	Realisasi Renja PD Tahun 2024	Tingkat Realisasi (%)		Realisasi Capaian Kinerja & Anggaran Renja PD yang dievaluasi Tahun 2025	Tingkat Capaian Realisasi target Renstra (%)
		Jumlah pengujian kualitas udara	*kali*	12	18,00	18	18	100,00%	10,00	10,00	100,00 %
2.11.03.2.01.01	Koordinasi, Sinkronisasi, dan Pelaksanaan Pencegahan Pencemaran Lingkungan Hidup Dilaksanakan Terhadap Media Tanah, Air, Udara, dan Laut	Jumlah Dokumen Uji Kualitas Lingkungan Hidup Dilaksanakan Terhadap Media Tanah, Air, Udara, dan Laut	dokumen	6	2,00	2	2	100,00%	2,00	6,00	100,00 %
2.11.03.2.01.02	Koordinasi, Sinkronisasi dan Pelaksanaan Pengendalian Emisi Gas Rumah Kaca, Mitigasi dan Adaptasi Perubahan Iklim	Jumlah Dokumen Hasil Koordinasi dan Sinkronisasi Inventarisasi Gas Rumah Kaca dari Sektor Lingkungan Hidup yang Dilaksanakan	dokumen	3	1,00	1	1	100,00%	1,00	3,00	100,00 %
2.11.03.2.01.03	Pengelolaan Laboratorium Lingkungan Hidup Kabupaten/Kota	Jumlah Pengambilan Contoh Uji, Pengujian Parameter Kualitas Lingkungan dan Dokumen Mutu yang Dilaksanakan	dokumen	3	1,00	1	1	100,00%	1,00	3,00	100,00 %
2.11.03.2.02.	*Penanggulangan Pencemaran dan/atau*	*Jumlah Masyarakat yang Mengikuti Sosialisasi Pencemaran Air*	*orang*	100	100,00	100	80	80,00%	30,00	30,00	100,00 %

Kode Rekening	Urusan/Bidang Urusan Pemerintahan Daerah Dan Program / Kegiatan/Sub Kegiatan/Unit	Indikator Kinerja Program (outcome) / Kegiatan (output)	Satuan	Target Renstra PD s/dTahun 2026	Realisasi Target Kinerja Hasil Program dan Keluaran Kegiatan s/d Tahun 2023	Target dan Realisasi Kinerja Program dan Kegiatan Tahun 2024			Target Program dan Kegiatan Renja PD Tahun 2025	Perkiraan Realisasi Capaian Target Renstra PD s/d Tahun Berjalan (2025)	
						Target Renja PD Tahun 2024	Realisasi Renja PD Tahun 2024	Tingkat Realisasi (%)		Realisasi Capaian Kinerja & Anggaran Renja PD yang dievaluasi Tahun 2025	Tingkat Capaian Realisasi target Renstra (%)
	Kerusakan Lingkungan Hidup Kabupaten/Kota										
2.11.03.2.02.01	Pemberian Informasi Peringatan Pencemaran dan/atau Kerusakan Lingkungan Hidup pada Masyarakat	Jumlah Laporan Sosialisasi Informasi Peringatan Pencemaran dan/atau Kerusakan Lingkungan Hidup pada Masyarakat di Kabupaten/Kota yang Dilaksanakan	laporan	3	1,00	1	1	100,00%	1,00	3,00	100,00 %
2.11.04	PROGRAM PENGELOLAAN KEANEKARAGAMAN HAYATI (KEHATI)	Persentase Luasan Ruang Terbuka Hijau	%	24,72	22,29	24,71	22,29	90,21%	22,29	22,29	100,00 %
		Persentase Tanaman Langka yang Terpelihara	%	80	36,33	60	100	166,67%	100,00	100,00	100,00 %
2.11.04.2.01.	*Pengelolaan Keanekaragaman Hayati Kabupaten/Kota*	*Jumlah taman yang terpelihara*	*lokasi*	*29*	28,00	30	30	100,00%	30,00	30,00	100,00 %
2.11.04.2.01.0001	Penyusunan dan Penetapan Rencana Pengelolaan Keanekaragaman Hayati	Jumlah Dokumen Rencana Induk Pengelolaan Kehati yang Disusun	dokumen	4	-	2,00	2,00	-	1,00	3,00	75,00%
2.11.04.2.01.04	Pengelolaan Ruang Terbuka Hijau (RTH)	Luas RTH yang Dikelola Lingkup Kewenangan Kabupaten/Kota	Ha	16,38	16,38	16,73	16,73	100,00%	16,73	16,73	102,14 %
2.11.04.2.01.07.	Pengelolaan Sarana dan Prasarana	Jumlah Sarana dan Prasarana Keanekaragaman Hayati yang Dikelola	unit	100	1,00	50	50	100,00%	49,00	100,00	100,00 %

Kode Rekening	Urusan/Bidang Urusan Pemerintahan Daerah Dan Program / Kegiatan/Sub Kegiatan/Unit	Indikator Kinerja Program (outcome) / Kegiatan (output)	Satuan	Target Renstra PD s/dTahun 2026	Realisasi Target Kinerja Hasil Program dan Keluaran Kegiatan s/d Tahun 2023	Target dan Realisasi Kinerja Program dan Kegiatan Tahun 2024			Target Program dan Kegiatan Renja PD Tahun 2025	Perkiraan Realisasi Capaian Target Renstra PD s/d Tahun Berjalan (2025)	
						Target Renja PD Tahun 2024	Realisasi Renja PD Tahun 2024	Tingkat Realisasi (%)		Realisasi Capaian Kinerja & Anggaran Renja PD yang dievaluasi Tahun 2025	Tingkat Capaian Realisasi target Renstra (%)
	Keanekaragaman Hayati										
2.11.06	PROGRAM PEMBINAAN DAN PENGAWASAN TERHADAP IZIN LINGKUNGAN DAN IZIN PERLINDUNGAN DAN PENGELOLAAN LINGKUNGAN HIDUP (PPLH)	Persentase ketaatan usaha dan/atau kegiatan di Kota Pasuruan terhadap ijin Lingkungan dan IPPLH	%	54	47,50	53	36,6	69,06%	54,00	54,00	100,00 %
2.11.06.2.01.	*Pembinaan dan Pengawasan Terhadap Usaha dan/atau Kegiatan yang Izin Lingkungan dan Izin PPLH Diterbitkan oleh Pemerintah Daerah Kabupaten/Kota*	*Jumlah usaha dan/atau kegiatan yang dilakukan Pembinaan, Pengawasan dan Pemantauan Lingkungan*	*usaha/ kegiatan*	*195*	*145,00*	*121*	*121*	*100,00%*	*30,00*	*30,00*	*100,00 %*
2.11.06.2.01.01.	Fasilitasi Pemenuhan Ketentuan dan Kewajiban Izin Lingkungan dan/atau Izin PPLH	Jumlah Rekomendasi dan/atau Persetujuan Teknis, Persetujuan Lingkungan, dan Surat Kelayakan Operasi yang Diberikan	dokumen	45	6,00	8	21	262,50%	5,00	32,00	71,11%
2.11.06.2.01.03.	Pengawasan Usaha dan/atau Kegiatan yang Izin Lingkungan Hidup,	Jumlah Laporan Dari Usaha dan/atau Kegiatan yang Diawasi Izin Lingkungan,	laporan	200	40,00	41	41	100,00%	20,00	101,00	50,50%

Kode Rekening	Urusan/Bidang Urusan Pemerintahan Daerah Dan Program / Kegiatan/Sub Kegiatan/Unit	Indikator Kinerja Program (outcome) / Kegiatan (output)	Satuan	Target Renstra PD s/dTahun 2026	Realisasi Target Kinerja Hasil Program dan Keluaran Kegiatan s/d Tahun 2023	Target dan Realisasi Kinerja Program dan Kegiatan Tahun 2024			Target Program dan Kegiatan Renja PD Tahun 2025	Perkiraan Realisasi Capaian Target Renstra PD s/d Tahun Berjalan (2025)	
						Target Renja PD Tahun 2024	Realisasi Renja PD Tahun 2024	Tingkat Realisasi (%)		Realisasi Capaian Kinerja & Anggaran Renja PD yang dievaluasi Tahun 2025	Tingkat Capaian Realisasi target Renstra (%)
	Izin PPLH yang Diterbitkan oleh Pemerintah Daerah Kabupaten/Kota	Persetujuan Lingkungan, Surat Kelayakan Operasi oleh Pemerintah Daerah Kabupaten/Kota									
2.11.08	PROGRAM PENINGKATAN PENDIDIKAN, PELATIHAN DAN PENYULUHAN LINGKUNGAN HIDUP UNTUK MASYARAKAT	Persentase Peran Serta Masyarakat Yang Peduli Terhadap Pelestarian Lingkungan Hidup	%	23,54	20,60	22,34	21,78	97,49%	22,34	22,34	100,00 %
2.11.08.2.01.	*Penyelenggaraan Pendidikan, Pelatihan, dan Penyuluhan Lingkungan Hidup untuk Lembaga Kemasyarakatan Tingkat Daerah Kabupaten/Kota Kemasyarakatan Tingkat Daerah Kabupaten/Kota*	*Jumlah Pelaksanaan Hari Lingkungan Hidup*	*kali*	1	1,00	1	1	100,00%	-	-	0,00%
		Jumlah pendampingan gerakan peduli Lingkungan Hidup kesekolah	*kali*	*2*	-	*4*	*4*	*100,00%*	*4,00*	*4,00*	*0,00%*
2.11.08.2.01.02.	Pendampingan Gerakan Peduli Lingkungan Hidup	Jumlah Pendampingan Pembinaan Gerakan Peduli dan Berbudaya Lingkungan	dokumen	9	2,00	3	3	100,00%	3,00	8,00	88,89%

Kode Rekening	Urusan/Bidang Urusan Pemerintahan Daerah Dan Program / Kegiatan/Sub Kegiatan/Unit	Indikator Kinerja Program (outcome) / Kegiatan (output)	Satuan	Target Renstra PD s/dTahun 2026	Realisasi Target Kinerja Hasil Program dan Keluaran Kegiatan s/d Tahun 2023	Target dan Realisasi Kinerja Program dan Kegiatan Tahun 2024			Target Program dan Kegiatan Renja PD Tahun 2025	Perkiraan Realisasi Capaian Target Renstra PD s/d Tahun Berjalan (2025)	
						Target Renja PD Tahun 2024	Realisasi Renja PD Tahun 2024	Tingkat Realisasi (%)		Realisasi Capaian Kinerja & Anggaran Renja PD yang dievaluasi Tahun 2025	Tingkat Capaian Realisasi target Renstra (%)
		Hidup yang Dilaksanakan									
2.11.08.2.01.03.	Penyelenggaraan Penyuluhan dan Kampanye Lingkungan Hidup	Jumlah Masyarakat/Kelompok Masyarakat/Pelaku Usaha/Kegiatan yang terlibat	orang	750	-	183	183	100,00%	150,00	333,00	44,40%
2.11.09	PROGRAM PENGHARGAAN LINGKUNGAN HIDUP UNTUK MASYARAKAT	Persentase jumlah peserta lomba penghargaan lingkungan hidup	%	82,35	73,53	79,41	76,47	96,30%	82,35	82,35	100,00 %
2.11.09.2.01.	*Pemberian Penghargaan Lingkungan Hidup Tingkat Daerah Kabupaten/Kota*	*Jumlah pelaksanaan Lomba Penghargaan Lingkungan Hidup*	*kali*	*3*	3,00	3	3	100,00%	3,00	3,00	100,00 %
2.11.09.2.01.01.	Penilaian Kinerja Masyarakat/Lembaga Masyarakat/Dunia Usaha/Dunia Pendidikan/Filantropi dalam Perlindungan dan Pengelolaan Lingkungan Hidup	Jumlah Masyarakat/Lembaga Masyarakat/Dunia Usaha/Dunia Pendidikan/Filantrophi yang Dinilai Kinerjanya dalam rangka PPLH	entitas	90	22,00	18	18	100,00%	18,00	58,00	64,44%
2.11.10	PROGRAM PENANGANAN PENGADUAN LINGKUNGAN HIDUP	Persentase pengaduan yang tertangani	%	100	100,00	100	100	100,00%	100,00	100,00	100,00 %

Kode Rekening	Urusan/Bidang Urusan Pemerintahan Daerah Dan Program / Kegiatan/Sub Kegiatan/Unit	Indikator Kinerja Program (outcome) / Kegiatan (output)	Satuan	Target Renstra PD s/dTahun 2026	Realisasi Target Kinerja Hasil Program dan Keluaran Kegiatan s/d Tahun 2023	Target dan Realisasi Kinerja Program dan Kegiatan Tahun 2024			Target Program dan Kegiatan Renja PD Tahun 2025	Perkiraan Realisasi Capaian Target Renstra PD s/d Tahun Berjalan (2025)	
						Target Renja PD Tahun 2024	Realisasi Renja PD Tahun 2024	Tingkat Realisasi (%)		Realisasi Capaian Kinerja & Anggaran Renja PD yang dievaluasi Tahun 2025	Tingkat Capaian Realisasi target Renstra (%)
2.11.10.2.01.	*Penyelesaian Pengaduan Masyarakat di Bidang Perlindungan dan Pengelolaan Lingkungan Hidup (PPLH) Kabupaten/Kota*	*Persentase pengaduan pencemaran lingkungan teregristrasi yang ditangani*	*%*	*100*	100,00	100	100	100,00%	100,00	100,00	100,00 %
2.11.10.2.01.01.	Pengelolaan Pengaduan Masyarakat Terhadap PPLH Kabupaten/Kota	Jumlah Pengaduan Masyarakat Terhadap PPLH Kabupaten/Kota yang Ditindaklanjuti/Ditangani	dokumen	5	2,00	1	1	100,00%	1,00	4,00	80,00%
2.11.11	PROGRAM PENGELOLAAN PERSAMPAHAN	Persentase Pengurangan / Reduksi Sampah	%	30	24,17	29,85	20,71	69,38%	30,00	30,00	100,00 %
		Persentase Sampah Terkelola	%	100	96,24	99,28	88,15	88,79%	100,00	100,00	100,00 %
		Persentase Sampah Yang Terolah Di TPA (Persentase Penanganan Sampah)	%	70	72,07	69,43	67,44	97,13%	70,00	70,00	100,00 %
2.11.11.2.01.	*Pengelolaan Sampah*	*Persentase Cakupan Pelayanan Sampah*	*%*	*100*	*100,00*	*100*	*100*	*100,00%*	*100,00*	*100,00*	*100,00 %*
2.11.01.2.01.04.	Peningkatan Peran Serta Masyarakat dalam Pengelolaan Persampahan	Jumlah Masyarakat, Kelompok Masyarakat atau Para Pihak Lainnya yang Terlibat Aktif dalam Kegiatan Pengelolaan Sampah Berbasis Masyarakat	kelompok	450	150,00	81	81	100,00%	230,00	461,00	102,44 %
2.11.01.2.01.07.	Penyediaan Sarana dan Prasarana Pengelolaan Persampahan di	Jumlah Sarana dan Prasarana Penanganan Sampah untuk Kegiatan Pemilahan,	unit	200	272,00	39	39	100,00%	27,00	338,00	169,00 %

Kode Rekening	Urusan/Bidang Urusan Pemerintahan Daerah Dan Program / Kegiatan/Sub Kegiatan/Unit	Indikator Kinerja Program (outcome) / Kegiatan (output)	Satuan	Target Renstra PD s/dTahun 2026	Realisasi Target Kinerja Hasil Program dan Keluaran Kegiatan s/d Tahun 2023	Target dan Realisasi Kinerja Program dan Kegiatan Tahun 2024			Target Program dan Kegiatan Renja PD Tahun 2025	Perkiraan Realisasi Capaian Target Renstra PD s/d Tahun Berjalan (2025)	
						Target Renja PD Tahun 2024	Realisasi Renja PD Tahun 2024	Tingkat Realisasi (%)		Realisasi Capaian Kinerja & Anggaran Renja PD yang dievaluasi Tahun 2025	Tingkat Capaian Realisasi target Renstra (%)
	TPA/TPST/SPA Kabupaten/Kota	Pengumpulan, Pengangkutan, Pengolahan, dan Pemrosesan Akhir									
2.11.11.2.01.0008	Penyusunan Rencana, Kebijakan dan Strategi Daerah Pengelolaan Sampah kabupaten/kota	Jumlah dokumen kebijakan dan strategi daerah pengelolaan sampah kabupaten/kota yang disusun dan ditetapkan	dokumen	1	-				1,00	1,00	100,00 %
2.11.11.2.01.0012	Penanganan sampah melalui pengangkutan	Jumlah sampah yang tertangani melalui proses pengangkutan	kelompok	107.800	-	53.900	53.109	0,00%	54.000,00	107.109,00	99,36%
2.11.11.2.01.0013	Pengurangan Sampah Melalui Pemanfaatan Kembali Sampah	Jumlah sampah yang dimanfaatkan kembali	unit	82	-	23	28	0,00%	35,00	63,00	76,83%
2.11.01.2.01.0015	Penanganan sampah melalui pengoperasian dan pemeliharaan sarana dan prasarana penanganan sampah	Jumlah sarana dan prasarana penanganan sampah yang beroperasi dan terpelihara dengan baik	ton	104	-	52	125	0,00%	50,00	50,00	48,08%
2.11.01.2.01.0016	Penanganan sampah melalui pengumpulan sampah	Persentase luas layanan pengumpulan sampah	persen	70	-	70	65	0,00%	70,00	70,00	100,00 %
2.11.01.2.01.0020	Penanganan sampah melalui pemrosesan akhir sampah di TPA/TPST	Jumlah sampah yang tertangani melalui pemrosesan akhir sampah di TPA/TPSTkabupaten/kota atau TPA/TPST Regional	unit	75.400	-	37.700	41.448	0,00%	38.000,00	79.448,00	105,37 %

Kode Rekening	Urusan/Bidang Urusan Pemerintahan Daerah Dan Program / Kegiatan/Sub Kegiatan/Unit	Indikator Kinerja Program (outcome) / Kegiatan (output)	Satuan	Target Renstra PD s/dTahun 2026	Realisasi Target Kinerja Hasil Program dan Keluaran Kegiatan s/d Tahun 2023	Target dan Realisasi Kinerja Program dan Kegiatan Tahun 2024			Target Program dan Kegiatan Renja PD Tahun 2025	Perkiraan Realisasi Capaian Target Renstra PD s/d Tahun Berjalan (2025)	
						Target Renja PD Tahun 2024	Realisasi Renja PD Tahun 2024	Tingkat Realisasi (%)		Realisasi Capaian Kinerja & Anggaran Renja PD yang dievaluasi Tahun 2025	Tingkat Capaian Realisasi target Renstra (%)
	kabupaten/kota atau TPA/TPST Regional										

 # Realisasi Capaian Kinerja dan Anggaran Tahun Anggaran 2025 di ambil dari capaian pada Tribulan II Tahun Anggaran 2025

2.2. Analisis Kinerja Pelayanan Perangkat Daerah

Kinerja pelayanan Dinas Lingkungan Hidup, Kebersihan dan Pertamanan Kota Pasuruan sesuai dengan tugas pokok dan fungsi sebagaimana Peraturan Walikota Pasuruan Nomor 14 Tahun 2022 Tentang Tugas Pokok Dan Fungsi Dinas Lingkungan Hidup, Kebersihan Dan Pertamanan. Dinas Lingkungan Hidup, Kebersihan dan Pertamanan Kota Pasuruan mempunyai tugas pokok membantu Walikota Pasuruan melaksanakan urusan pemerintahan Wajib Yang Tidak Berkaitan Dengan Pelayanan Dasar pada Bidang Lingkungan Hidup yang menjadi kewenangan daerah dan tugas yang diberikan kepada daerah.

Dalam rangka melaksanakan tugas pokok dan fungsi dimaksud, telah ditetapkan indikator kinerja pelayanan Dinas Lingkungan Hidup, Kebersihan dan Pertamanan Kota Pasuruan sebagaimana tertuang dalam dokumen Perubahan Rencana Strategis (Renstra) Dinas Lingkungan Hidup, Kebersihan dan Pertamanan Kota Pasuruan, yaitu :

1. Indeks Kualitas Air (IKA)
2. Indeks Kualitas Udara (IKU)
3. Indeks Kualitas Lahan (IKL), dan
4. Indeks Pelayanan Persampahan (IPP)

Pencapaian kinerja pelayanan Dinas Lingkungan Hidup, Kebersihan dan Pertamanan Kota Pasuruan dapat dilihat pada tabel 2.2 berikut ini :

Tabel 2.2
Pencapaian Kinerja Pelayanan Dinas Lingkungan Hidup, Kebersihan dan Pertamanan Kota Pasuruan

No	Indikator (IKU, SPM, IKK)	Satuan	Angka/ Nilai Target / Standar (IKU, SPM, IKK)	IKK	Target Renstra PD				Realisasi Capaian		Proyeksi		Catatan Analisis
					Tahun 2022	Tahun 2023	Tahun 2024	Tahun 2025	Tahun 2023	Tahun 2024	Tahun 2025	Tahun 2026	
(1)	(2)		(3)	(4)	(5)	(6)	(7)	(8)	(9)	(10)	(12)	(13)	(14)
	Tujuan :												
1	Indeks Kualitas Lingkungan Hidup	Indeks	62,01	v	60,12	60,79	61,57	61,95	57,78	60,15	62,01	62,09	
	Sasaran IKU:												
2	Indeks Kualitas Air (IKA)	Indeks	55	v	52	53	54	55	50	50	64,00	64,10	
3	Indeks Kualitas Udara (IKU)	Indeks	77,50	v	76	76,5	77	77,50	82,1	87,12	71,31	71,41	
4	Indeks Kualitas Lahan (IKL)	Indeks	45,13	v	45,12	45,12	45,13	45,13	26,18	27,71	41,39	41,39	
5	Indeks Pelayanan Persampahan	Indeks	69,59	v	69,29	69,39	69,49	69,59	68,54	64,73	69,59	69,59	
5	Indeks Kinerja Pengelolaan Sampah	Indeks	54,70	v	-	-	-	-	59,00	53,70	54,70	56,00	
	IKK LPPD:												
1	Indeks Kualitas Lingkungan Hidup Kabupaten/Kota	Indeks	62,01	v	60,12	60,79	61,57	61,95	57,78	60,15	62,01	62,09	
2	Terlaksananya Pengelolaan Sampah di Wilayah Kab/Kota	%	100	v	97,85	98,57	99,28	100	96,24	88,15	100		
3	Ketaatan penanggung jawab usaha dan/atau kegiatan terhadap izin lingkungan, izin PPLH dan PUU LH yang diterbitkan oleh Pemerintah Daerah Kab/Kota	%	46	v	49	48	47	46	52,50	63,40	46		

- Indeks Kualitas Air

Capaian Indeks Kualitas Air (IKA) Kota Pasuruan sebesar 50, dengan tingkat capaian 99,96% dari target 50,02 indeks, menunjukkan bahwa kualitas air di kota ini hampir mencapai target yang ditetapkan. Namun, meskipun capaian tersebut hampir sempurna, masih terdapat beberapa tantangan yang perlu diatasi, terutama terkait dengan sumber pencemar yang berasal dari industri dan rumah tangga. Pencemaran yang semakin banyak dari sektor industri dan limbah domestik menjadi faktor utama yang menyebabkan kualitas air di Pasuruan belum sepenuhnya optimal. Banyaknya limbah cair yang dibuang tanpa pengolahan yang memadai mengancam ekosistem air dan berdampak pada kesehatan masyarakat.

Untuk mengatasi kegagalan ini, solusi yang dapat diambil adalah dengan meningkatkan peran serta masyarakat dalam perlindungan dan pengelolaan kualitas air. Kampanye edukasi mengenai pentingnya menjaga kebersihan air dan pengelolaan limbah domestik secara baik perlu diperkuat, agar masyarakat lebih sadar akan dampak buruk dari pencemaran air. Selain itu, peningkatan pengawasan dan penegakan hukum terhadap usaha dan kegiatan industri yang membuang limbahnya ke badan air juga sangat penting. Hal ini termasuk pengawasan administrasi dan teknis lapangan terkait pengelolaan air limbah industri. Dengan memperkuat pengawasan serta memperbaiki pengelolaan limbah industri secara teknis, diharapkan kualitas air di Kota Pasuruan bisa lebih terjaga, dan kota ini dapat mencapai atau bahkan melampaui target yang telah ditetapkan.

- Indeks Kualitas Udara

Capaian Indeks Kualitas Udara (IKU) Kota Pasuruan yang sebesar 87,12 dengan target 77, menghasilkan capaian sebesar 113,14%, yang menunjukkan bahwa kualitas udara di Kota Pasuruan berhasil melampaui target yang telah ditetapkan. Keberhasilan ini dapat diartikan sebagai indikasi positif dari upaya yang dilakukan untuk mengurangi polusi udara, sehingga kondisi udara di Kota Pasuruan lebih baik dari yang diharapkan. Salah satu faktor utama yang berkontribusi terhadap pencapaian ini adalah perubahan titik pantau yang dilakukan. Perubahan tersebut berdampak signifikan karena titik pantau yang baru mungkin lebih representatif dalam menggambarkan kondisi kualitas udara yang sebenarnya di wilayah yang lebih luas.

Dengan adanya perubahan titik pantau, data yang lebih akurat dan terkini mengenai kualitas udara dapat diperoleh, yang memungkinkan pengambilan keputusan dan kebijakan yang lebih tepat sasaran. Hal ini dapat berperan dalam mendeteksi dengan lebih baik sumber-sumber polusi dan mengambil langkah-langkah mitigasi yang lebih efisien. Meskipun kualitas udara di Kota Pasuruan telah berhasil mencapai nilai lebih tinggi dari target, penting untuk terus mempertahankan dan meningkatkan pengelolaan udara, baik melalui pengawasan yang lebih ketat terhadap polusi industri maupun kendaraan bermotor, serta melalui kesadaran masyarakat untuk turut menjaga kebersihan udara. Dengan langkah-langkah berkelanjutan, Kota Pasuruan dapat mempertahankan kualitas udara yang baik dan terus melampaui target-target yang ditetapkan di masa depan.

- Indeks Kualitas Lahan

Pada tahun 2024, Nilai Indeks Kualitas Lahan sebesar 27,17 sedangkan targetnya sebesar 23,24 sehingga tercapai sebesar 116,91%. Indikator Indeks Kualitas Lahan (IKL) tercapai dengan kategori yang sangat tinggi. Hal ini disebabkan karena saat ini perhitungan IKL menggunakan sistem aplikasi IKLH dimana beberapa luasan RTH yang pada tahun kemarin tidak bisa terverifikasi oleh sistem, pada tahun 2024 ini telah dilakukan deliniasi ulang untuk luasan RTH. Penyebab berikutnya adalah karena perhitungan IKL menggunakan luasan Kota Pasuruan yang berbeda dengan tahun-tahun sebelumnya, tahun ini menggunakan deliniasi peta BIG (Badan Informasi Geospasial) dimana luasan Kota Pasuruan dari yang semula 35,29 km2 menjadi 38,62 km2. Sehingga hal ini berpengaruh terhadap hasil IKL.

- Indeks Pelayanan Persampahan

Pada tahun 2024, meskipun nilai Indeks Pelayanan Persampahan (IPP) Kota Pasuruan tercapai dengan kategori sangat tinggi, capaian Indeks Pelayanan Persampahan belum mencapai target yang diharapkan. Nilai realisasi yang tercatat adalah 64,73, sementara target yang ditetapkan sebesar 69,49, dengan capaian hanya mencapai 93,15%. Ketidaktercapaian ini berkaitan dengan beberapa indikator utama dalam perhitungan IPP, yang terdiri dari 40% capaian reduksi sampah, 30% cakupan pelayanan sampah, dan 30% sampah terkelola. Dalam hal ini, target reduksi sampah sebesar 29,85% hanya tercapai 20,71%, sementara sampah terkelola dengan target 99,28% tercapai 88,15%. Kegagalan ini terutama disebabkan oleh kurang maksimalnya upaya reduksi sampah yang dilakukan di masyarakat, serta kurang optimalnya pengelolaan sampah di Tempat Pengolahan Sampah 3R (TPS 3R), yang berimbas pada jumlah sampah yang semakin banyak masuk ke Tempat Pembuangan Akhir (TPA).

Untuk mengatasi ketidaktercapaian ini, solusi yang perlu dilakukan adalah dengan fokus pada pemecahan permasalahan teknis dan nonteknis yang ada dalam pengelolaan sampah, khususnya di tingkat masyarakat dan TPS 3R. Peningkatan kegiatan Bank Sampah Unit (BSU) perlu didorong agar masyarakat lebih aktif dalam memilah sampah dan mengurangi sampah yang dibuang. Selain itu, meningkatkan sarana dan prasarana di TPS/TPS 3R, seperti fasilitas pengemposan sampah, sangat penting untuk meningkatkan kapasitas pengelolaan sampah sebelum dibuang ke TPA. Dengan memperbaiki sistem pengelolaan sampah secara lebih holistik dan meningkatkan peran aktif masyarakat, diharapkan capaian IPP dapat lebih optimal di tahun-tahun mendatang, mendekati atau bahkan melampaui target yang ditetapkan.

2.3. Isu-Isu Penting Penyelenggaraan Tugas dan Fungsi Perangkat Daerah

Dalam melaksanakan program dan kegiatan, tidak dapat dihindari adanya permasalahan dan kendala atau hambatan yang patut diperhatikan dan diatasi sehingga tidak menjadi semakin besar dan pada akhirnya akan menghambat pencapaian target kinerja OPD. Permasalahan dan hambatan yang ada pada DLHKP Kota Pasuruan yaitu:

- Penurunan Kualitas Lingkungan Hidup Kota Pasuruan

- Belum adanya teknologi terbarukan dalam pengelolaan sampah
- Belum efektifnya pemanfaatan RTH untuk dijadikan hutan kota
- Pengelolaan dan pemantauan lingkungan hidup belum maksimal
- Rendahnya kesadaran masyarakat terhadap konservasi air

Permasalahan dan hambatan tersebut apabila tidak segera diselesaikan maka akan berdampak pada capaian visi misi Wali Kota Pasuruan Tahun 2025 – 2029. Visi PASURUAN ANUGRAH "Aktif Pelayanan Publiknya, Mandiri Ekonominya, Guyub Warganya dan Indah Kotanya". Misi 5 Mewujudkan kota yang indah dan nyaman melalui penguatan infrastruktur ekonomi dan sosial yang berkelanjutan. Permasalahan tersebut kemudian menyebabkan menurunnya lingkungan hidup yang lestari.

Tantangan dalam meningkatkan pelayanan Dinas Lingkungan Hidup, Kebersihan dan Pertamanan tahun 2026 adalah:

- Pertumbuhan ekonomi yang pesat dan urbanisasi meningkatkan tekanan pada lingkungan serta tantangan untuk menyeimbangkan antara pembangunan ekonomi dan pelestarian lingkungan.
- Sulitnya penegakan hukum terhadap pelaku usaha yang tidak mematuhi peraturan lingkungan dan keterbatasan sumber daya manusia serta anggaran untuk pengawasan dan penegakan regulasi
- Rendahnya kesadaran masyarakat tentang pentingnya menjaga lingkungan dan kurangnya partisipasi aktif dari masyarakat dalam program-program pengelolaan lingkungan.

Adapun yang menjadi isu-isu penting terkait penyelenggaraan tugas pokok dan fungsi Dinas Lingkungan Hidup, Kebersihan dan Pertamanan Kota Pasuruan antara lain adalah :

- Menurunnya kualitas air badan air

  Kualitas air pada badan air di Kota Pasuruan mengalami penurunan yang cukup signifikan. Hal ini disebabkan oleh masih adanya pembuangan limbah domestik dan industri secara langsung ke sungai tanpa melalui proses pengolahan yang sesuai standar baku mutu. Selain itu, keterbatasan infrastruktur pengolahan air limbah dan rendahnya cakupan layanan sanitasi turut memperburuk kondisi tersebut.

- Menurunnya kualitas udara ambien

  Penurunan kualitas udara ambien di Kota Pasuruan dipengaruhi oleh meningkatnya emisi dari kendaraan bermotor dan aktivitas industri yang belum seluruhnya dilengkapi dengan teknologi pengendalian pencemaran udara. Kurangnya ruang terbuka hijau dan vegetasi penyerap polutan juga menjadi faktor yang mempercepat degradasi kualitas udara, khususnya di kawasan padat aktivitas.

- Pengelolaan sampah belum optimal

  Pengelolaan sampah di Kota Pasuruan masih menghadapi berbagai kendala. Pemilahan sampah dari sumber belum berjalan dengan baik, tingkat partisipasi masyarakat masih rendah, dan sarana prasarana seperti TPS3R maupun armada pengangkut sampah

belum memadai. Akibatnya, beban sampah yang masuk ke TPA terus meningkat dan potensi pencemaran lingkungan pun semakin tinggi.

- Menurunnya Kualitas Lahan

  Kualitas lahan di wilayah Kota Pasuruan mengalami penurunan akibat alih fungsi lahan, serta kurangnya upaya perlindungan dan rehabilitasi lahan. Kondisi ini mengancam daya dukung dan daya tampung lingkungan, serta dapat memicu kerentanan terhadap bencana lingkungan di masa mendatang.

2.4. Review Terhadap Rancangan Awal RKPD

Rancangan awal RKPD merupakan dokumen yang disusun sebagai pedoman seluruh perangkat daerah dalam menyusun rancangan awal Renja perangkat daerah dan berfungsi sebagai koridor perencanaan pembangunan daerah dalam kurun waktu 1 (satu) tahun. Pada sub bagian ini proses yang dilakukan yaitu membandingkan antara rancangan awal RKPD dengan hasil analisis kebutuhan.

Hal ini dimaksudkan untuk menginventarisasi kegiatan-kegiatan yang akan diprioritaskan dikarenakan adanya keterbatasan anggaran sehingga akan terjadi kenaikan/penurunan baik dalam kuantitas kegiatan maupun besaran anggaran yang direncanakan antara rancangan awal dengan hasil analisis kebutuhan sebagai dasar untuk menelaah dan mengevaluasi program dan kegiatan yang diusulkan dengan mempertimbangkan program/kegiatan pada tahun sebelumnya, usulan mana yang merupakan skala prioritas dan besar anggaran yang dibutuhkan dalam kerangka efektif dan efisien untuk melaksanakan kegiatan yang tepat sesuai pada sasaran.

Perbandingan program/kegiatan berdasarkan dokumen rancangan awal RKPD dan hasil analisa kebutuhan dapat dilihat pada tabel 2.4 berikut :

Tabel 2.3
Review terhadap Rancangan Awal RKPD Kota Pasuruan Tahun 2026

No	Rancangan Awal RKPD					Hasil Analisa Kebutuhan					Catatan Penting
	Program/ Kegiatan	Lokasi	Indikator Kinerja	Target Capaian	Pagu Indikatif	Program/ Kegiatan	Lokasi	Indikator Kinerja	Target Capaian	Kebutuhan Dana	
(1)	(2)	(3)	(4)	(5)	(6)	(7)	(8)	(9)	(10)	(11)	(12)
	URUSAN WAJIB BUKAN PELAYANAN DASAR				38.938.127.992	URUSAN WAJIB BUKAN PELAYANAN DASAR				46.925.049.999	
	URUSAN PEMERINTAHAN BIDANG LINGKUNGAN HIDUP					URUSAN PEMERINTAHAN BIDANG LINGKUNGAN HIDUP					
	Program Penunjang Urusan Pemerintahan Daerah Kabupaten/Kota	Kota Pasuruan	Persentase kebutuhan penunjang pemerintahan yang terfasilitasi	100 %	13.000.297.724	Program Penunjang Urusan Pemerintahan Daerah Kabupaten/Kota	Kota Pasuruan	Persentase kebutuhan penunjang pemerintahan yang terfasilitasi	100 %	12.948.182.924	
								Level Maturitas SPIP Perangkat Daerah	3 Level		
								Nilai SAKIP Perangkat Daerah	76,50 %		
	Perencanaan, Penganggaran, dan Evaluasi Kinerja Perangkat Daerah	Kota Pasuruan	Persentase dokumen perencanaan dan Evaluasi kinerja yang tersusun tepat waktu	100 %	32.557.000	Perencanaan, Penganggaran, dan Evaluasi Kinerja Perangkat Daerah	Kota Pasuruan	Persentase dokumen perencanaan dan Evaluasi kinerja yang tersusun tepat waktu	100 %	32.557.000	
	Penyusunan Dokumen Perencanaan Perangkat Daerah	Kota Pasuruan	Jumlah Dokumen Perencanaan Perangkat Daerah	6 Dokumen	15.772.000	Penyusunan Dokumen Perencanaan Perangkat Daerah	Kota Pasuruan	Jumlah Dokumen Perencanaan Perangkat Daerah	6 Dokumen	15.772.000	
	Koordinasi dan Penyusunan Laporan Capaian Kinerja dan Ikhtisar Realisasi	Kota Pasuruan	Jumlah Laporan Capaian Kinerja dan Ikhtisar Realisasi Kinerja SKPD dan Laporan Hasil Koordinasi Penyusunan Laporan Capaian Kinerja dan Ikhtisar Realisasi Kinerja SKPD	5 Laporan	8.698.000	Koordinasi dan Penyusunan Laporan Capaian Kinerja dan Ikhtisar Realisasi	Kota Pasuruan	Jumlah Laporan Capaian Kinerja dan Ikhtisar Realisasi Kinerja SKPD dan Laporan Hasil Koordinasi Penyusunan Laporan Capaian Kinerja dan Ikhtisar Realisasi Kinerja SKPD	5 Laporan	8.698.000	
	Evaluasi Kinerja Perangkat Daerah	Kota Pasuruan	Jumlah Laporan Evaluasi Kinerja Perangkat Daerah	1 Laporan	8.087.000	Evaluasi Kinerja Perangkat Daerah	Kota Pasuruan	Jumlah Laporan Evaluasi Kinerja Perangkat Daerah	1 Laporan	8.087.000	
	Administrasi Keuangan Perangkat Daerah	Kota Pasuruan	Persentase laporan keuangan yang tersusun tepat waktu	100 %	11.136.494.924	Administrasi Keuangan Perangkat Daerah	Kota Pasuruan	Persentase laporan keuangan yang tersusun tepat waktu	100 %	11.131.767.124	

No	Rancangan Awal RKPD					Hasil Analisa Kebutuhan					Catatan Penting
	Program/ Kegiatan	Lokasi	Indikator Kinerja	Target Capaian	Pagu Indikatif	Program/ Kegiatan	Lokasi	Indikator Kinerja	Target Capaian	Kebutuhan Dana	
	Penyediaan Gaji dan Tunjangan ASN	Kota Pasuruan	Jumlah Orang yang Menerima Gaji dan Tunjangan ASN	118 Orang/ bulan	10.996.319.124	Penyediaan Gaji dan Tunjangan ASN	Kota Pasuruan	Jumlah Orang yang Menerima Gaji dan Tunjangan ASN	118 Orang/ bulan	10.996.319.124	
	Koordinasi dan Penyusunan Laporan Keuangan Bulanan/Triwulanan/Semesteran SKPD	Kota Pasuruan	Jumlah Laporan Keuangan Bulanan/ Triwulanan/ Semesteran SKPD dan Laporan Koordinasi Penyusunan Laporan Keuangan Bulanan/Triwulanan/Semesteran SKPD	17 Laporan	140.175.800	Koordinasi dan Penyusunan Laporan Keuangan Bulanan/Triwulanan/Semesteran SKPD	Kota Pasuruan	Jumlah Laporan Keuangan Bulanan/ Triwulanan/ Semesteran SKPD dan Laporan Koordinasi Penyusunan Laporan Keuangan Bulanan/Triwulanan/Semesteran SKPD	17 Laporan	135.448.000	
	Administrasi Barang Milik Daerah pada Perangkat Daerah	Kota Pasuruan	Persentase laporan barang milik daerah yang tersusun tepat waktu	100 %	34.105.000	Administrasi Barang Milik Daerah pada Perangkat Daerah	Kota Pasuruan	Persentase laporan barang milik daerah yang tersusun tepat waktu	100 %	31.846.500	
	Penyusunan Perencanaan Kebutuhan Barang Milik Daerah SKPD	Kota Pasuruan	Jumlah Rencana Kebutuhan Barang Milik Daerah SKPD	2 Dokumen	7.600.000	Penyusunan Perencanaan Kebutuhan Barang Milik Daerah SKPD	Kota Pasuruan	Jumlah Rencana Kebutuhan Barang Milik Daerah SKPD	2 Dokumen	7.600.000	
	Rekonsiliasi dan Penyusunan Laporan Barang Milik Daerah pada SKPD	Kota Pasuruan	Jumlah Laporan Rekonsiliasi dan Penyusunan Laporan Barang Milik Daerah pada SKPD	4 Laporan	26.505.000	Rekonsiliasi dan Penyusunan Laporan Barang Milik Daerah pada SKPD	Kota Pasuruan	Jumlah Laporan Rekonsiliasi dan Penyusunan Laporan Barang Milik Daerah pada SKPD	4 Laporan	24.246.500	
	Administrasi Kepegawaian Perangkat Daerah	Kota Pasuruan	Persentase laporan administrasi kepegawaian yang tersusun tepat waktu	100 %	44.571.500	Administrasi Kepegawaian Perangkat Daerah	Kota Pasuruan	Persentase laporan administrasi kepegawaian yang tersusun tepat waktu	100 %	44.571.500	
	Pendataan dan Pengolahan Administrasi Kepegawaian	Kota Pasuruan	Jumlah Dokumen Pendataan dan Pengolahan Administrasi Kepegawaian	4 Dokumen	4.100.000	Pendataan dan Pengolahan Administrasi Kepegawaian	Kota Pasuruan	Jumlah Dokumen Pendataan dan Pengolahan Administrasi Kepegawaian	4 Dokumen	4.100.000	
	Pendidikan dan Pelatihan Pegawai Berdasarkan Tugas dan Fungsi	Kota Pasuruan	Jumlah Pegawai Berdasarkan Tugas dan Fungsi yang Mengikuti	3 Orang	40.471.500	Pendidikan dan Pelatihan Pegawai Berdasarkan Tugas dan Fungsi	Kota Pasuruan	Jumlah Pegawai Berdasarkan Tugas dan Fungsi yang Mengikuti	3 Orang	40.471.500	

No	Rancangan Awal RKPD					Hasil Analisa Kebutuhan					Catatan Penting
	Program/ Kegiatan	Lokasi	Indikator Kinerja	Target Capaian	Pagu Indikatif	Program/ Kegiatan	Lokasi	Indikator Kinerja	Target Capaian	Kebutuhan Dana	
			Pendidikan dan Pelatihan					Pendidikan dan Pelatihan			
	Administrasi Umum Perangkat Daerah	Kota Pasuruan	Persentase terpenuhinya layanan administrasi perkantoran	100 %	200.877.900	Administrasi Umum Perangkat Daerah	Kota Pasuruan	Persentase terpenuhinya layanan administrasi perkantoran	100 %	200.877.900	
	Penyediaan Komponen Instalasi Listrik/Penerangan Bangunan Kantor	Kota Pasuruan	Jumlah Paket Komponen Instalasi Listrik/ Penerangan Bangunan Kantor yang Disediakan	8 Paket	8.254.000	Penyediaan Komponen Instalasi Listrik/Penerangan Bangunan Kantor	Kota Pasuruan	Jumlah Paket Komponen Instalasi Listrik/ Penerangan Bangunan Kantor yang Disediakan	8 Paket	8.254.000	
	Penyediaan Peralatan dan Perlengkapan Kantor	Kota Pasuruan	Jumlah Paket Peralatan dan PerlengkapanKantor yang Disediakan	3 Paket	7.598.500	Penyediaan Peralatan dan Perlengkapan Kantor	Kota Pasuruan	Jumlah Paket Peralatan dan PerlengkapanKantor yang Disediakan	3 Paket	7.598.500	
	Penyediaan Peralatan Rumah Tangga	Kota Pasuruan	Jumlah Paket Peralatan Rumah Tangga yang Disediakan	6 Paket	17.997.000	Penyediaan Peralatan Rumah Tangga	Kota Pasuruan	Jumlah Paket Peralatan Rumah Tangga yang Disediakan	6 Paket	17.997.000	
	Penyediaan Barang Cetakan dan Penggandaan	Kota Pasuruan	Jumlah Paket Barang Cetakan dan Penggandaan yang Disediakan	12 Paket	14.200.000	Penyediaan Barang Cetakan dan Penggandaan	Kota Pasuruan	Jumlah Paket Barang Cetakan dan Penggandaan yang Disediakan	12 Paket	14.200.000	
	Penyediaan Bahan Bacaan dan Peraturan Perundang-undangan	Kota Pasuruan	Jumlah Dokumen Bahan Bacaan dan Peraturan Perundang-Undangan yang Disediakan	12 Dokumen	2.204.400	Penyediaan Bahan Bacaan dan Peraturan Perundang-undangan	Kota Pasuruan	Jumlah Dokumen Bahan Bacaan dan Peraturan Perundang-Undangan yang Disediakan	12 Dokumen	2.204.400	
	Fasilitasi Kunjungan Tamu	Kota Pasuruan	Jumlah Laporan Fasilitasi Kunjungan Tamu	12 Laporan	14.720.000	Fasilitasi Kunjungan Tamu	Kota Pasuruan	Jumlah Laporan Fasilitasi Kunjungan Tamu	12 Laporan	14.720.000	
	Penyelenggaraan Rapat Koordinasi dan Konsultasi SKPD	Kota Pasuruan	Jumlah Laporan Penyelenggaraan Rapat Koordinasi dan Konsultasi SKPD	12 Laporan	135.904.000	Penyelenggaraan Rapat Koordinasi dan Konsultasi SKPD	Kota Pasuruan	Jumlah Laporan Penyelenggaraan Rapat Koordinasi dan Konsultasi SKPD	12 Laporan	135.904.000	

No	Rancangan Awal RKPD					Hasil Analisa Kebutuhan					Catatan Penting
	Program/ Kegiatan	Lokasi	Indikator Kinerja	Target Capaian	Pagu Indikatif	Program/ Kegiatan	Lokasi	Indikator Kinerja	Target Capaian	Kebutuhan Dana	
	Pengadaan Barang Milik Daerah Penunjang Urusan Pemerintah Daerah	Kota Pasuruan	Persentase terpenuhinya pengadaan barang milik daerah	100 %	58.195.900	Pengadaan Barang Milik Daerah Penunjang Urusan Pemerintah Daerah	Kota Pasuruan	Persentase terpenuhinya pengadaan barang milik daerah	100 %	58.195.900	
	Pengadaan Kendaraan Dinas Operasional atau Lapangan	Kota Pasuruan	Jumlah Unit Kendaraan Dinas Operasional atau Lapangan yang Disediakan	0 Unit	0						
	Pengadaan Mebel	Kota Pasuruan	Jumlah Paket Mebel yang Disediakan	12 Unit	22.430.600	Pengadaan Mebel	Kota Pasuruan	Jumlah Paket Mebel yang Disediakan	12 Unit	22.430.600	
	Pengadaan Peralatan dan Mesin Lainnya	Kota Pasuruan	Jumlah Unit Peralatan dan Mesin Lainnya yang Disediakan	3 Unit	35.765.300	Pengadaan Peralatan dan Mesin Lainnya	Kota Pasuruan	Jumlah Unit Peralatan dan Mesin Lainnya yang Disediakan	3 Unit	35.765.300	
	Penyedia Jasa Penunjang Urusan Pemerintahan Daerah	Kota Pasuruan	Persentase terpenuhinya jasa penunjang layanan perkantoran	100 %	1.168.392.500	Penyedia Jasa Penunjang Urusan Pemerintahan Daerah	Kota Pasuruan	Persentase terpenuhinya jasa penunjang layanan perkantoran	100 %	1.122.784.000	
	Penyediaan Jasa Surat Menyurat	Kota Pasuruan	Jumlah Laporan Penyediaan Jasa Surat Menyurat	12 Laporan	2.350.000	Penyediaan Jasa Surat Menyurat	Kota Pasuruan	Jumlah Laporan Penyediaan Jasa Surat Menyurat	12 Laporan	2.350.000	
	Penyediaan Jasa Komunikasi, Sumber Daya Air dan Listrik	Kota Pasuruan	Jumlah Laporan Penyediaan Jasa Komunikasi, Sumber Daya Air dan Listrik yang Disediakan	12 Laporan	149.086.000	Penyediaan Jasa Komunikasi, Sumber Daya Air dan Listrik	Kota Pasuruan	Jumlah Laporan Penyediaan Jasa Komunikasi, Sumber Daya Air dan Listrik yang Disediakan	12 Laporan	149.086.000	
	Penyediaan Jasa Pelayanan Umum Kantor	Kota Pasuruan	Jumlah Laporan Penyediaan Jasa Pelayanan Umum Kantor yang Disediakan	12 Laporan	1.016.956.500	Penyediaan Jasa Pelayanan Umum Kantor	Kota Pasuruan	Jumlah Laporan Penyediaan Jasa Pelayanan Umum Kantor yang Disediakan	12 Laporan	971.348.000	
	Pemeliharaan Barang Milik Daerah Penunjang Urusan Pemerintah Daerah	Kota Pasuruan	Persentase barang milik daerah yang terpelihara	100 %	325.103.000	Pemeliharaan Barang Milik Daerah Penunjang Urusan Pemerintah Daerah	Kota Pasuruan	Persentase barang milik daerah yang terpelihara	100 %	325.583.000	
	Penyediaan Jasa Pemeliharaan, Biaya Pemeliharaan dan Pajak	Kota Pasuruan	Jumlah Kendaraan Perorangan Dinas atau Kendaraan Dinas	8 Unit	103.490.000	Penyediaan Jasa Pemeliharaan, Biaya Pemeliharaan dan Pajak	Kota Pasuruan	Jumlah Kendaraan Perorangan Dinas atau Kendaraan Dinas	8 Unit	103.490.000	

No	Rancangan Awal RKPD					Hasil Analisa Kebutuhan					Catatan Penting
	Program/ Kegiatan	Lokasi	Indikator Kinerja	Target Capaian	Pagu Indikatif	Program/ Kegiatan	Lokasi	Indikator Kinerja	Target Capaian	Kebutuhan Dana	
	Kendaraan Perorangan Dinasatau Kendaraan Dinas Jabatan		Jabatan yang Dipelihara dan dibayarkan Pajaknya			Kendaraan Perorangan Dinasatau Kendaraan Dinas Jabatan		Jabatan yang Dipelihara dan dibayarkan Pajaknya			
	Penyediaan Jasa Pemeliharaan, Biaya Pemeliharaan, Pajak, dan Perizinan Kendaraan Dinas Operasional atau Lapangan	Kota Pasuruan	Jumlah Kendaraan Dinas Operasional atau Lapangan yang Dipelihara dan dibayarkan Pajak dan Perizinannya	78 Unit	50.000.000	Penyediaan Jasa Pemeliharaan, Biaya Pemeliharaan, Pajak, dan Perizinan Kendaraan Dinas Operasional atau Lapangan	Kota Pasuruan	Jumlah Kendaraan Dinas Operasional atau Lapangan yang Dipelihara dan dibayarkan Pajak dan Perizinannya	78 Unit	50.000.000	
	Pemeliharaan Peralatan dan Mesin Lainnya	Kota Pasuruan	Jumlah Peralatan dan Mesin Lainnya yang Dipelihara	18Unit	14.380.000	Pemeliharaan Peralatan dan Mesin Lainnya	Kota Pasuruan	Jumlah Peralatan dan Mesin Lainnya yang Dipelihara	18Unit	14.860.000	
	Pemeliharaan/Rehabilitasi Gedung Kantor dan Bangunan Lainnya	Kota Pasuruan	Jumlah Gedung Kantor dan Bangunan Lainnya yang Dipelihara/ Direhabilitasi	2 Unit	157.233.000	Pemeliharaan/Rehabilitasi Gedung Kantor dan Bangunan Lainnya	Kota Pasuruan	Jumlah Gedung Kantor dan Bangunan Lainnya yang Dipelihara/ Direhabilitasi	2 Unit	157.233.000	
	Program Perencanaan Lingkungan Hidup	Kota Pasuruan	Persentase Informasi Kinerja Pengelolaan Lingkungan Hidup yang Dapat Diakses Oleh Masyarakat	80 %	304.864.500	Program Perencanaan Lingkungan Hidup	Kota Pasuruan	Persentase Rekomendasi Lingkungan Hidup yang Ditindaklanjuti	20 %	8.000.000	penyesuaian terhadap hasil verifikasi teknis, pagu indikatif, serta prioritas pembangunan daerah
			Persentase Luasan Lubang Resapan yang sudah Terpasang	33,55%							
	Rencana Perlindungan dan Pengelolaan Lingkungan Hidup (RPPLH) Kabupaten/Kota	Kota Pasuruan	Jumlahpenyusunan dokumen terkait lingkungan hidup dan SDA yang dapat di akses masyarakat	3 dokumen	304.864.500	Rencana Perlindungan dan Pengelolaan Lingkungan Hidup (RPPLH) Kabupaten/Kota	Kota Pasuruan	Jumlah Dokumen RPPLH yang dikelola	1 Dokumen	4.000.000	
			Persentase jumlah Lubang Resapan Biopori yang terpasang	26,66 %							
			Persentase Jumlah Sumur Resapan yang terpasang	35,30 %							

No	Rancangan Awal RKPD					Hasil Analisa Kebutuhan					Catatan Penting
	Program/ Kegiatan	Lokasi	Indikator Kinerja	Target Capaian	Pagu Indikatif	Program/ Kegiatan	Lokasi	Indikator Kinerja	Target Capaian	Kebutuhan Dana	
	Penyusunan dan Penetapan RPPLH Kabupaten/Kota	Kota Pasuruan	Jumlah Muatan Hasil Penyusunan dan Penetapan RPPLH Kabupaten/Kota yang Disusun	3 Dokumen	157.614.000	Pemantauan dan Evaluasi RPPLH Kabupaten/Kota yang telah ditetapkan	Kota Pasuruan	Dokumen RPPLH Kabupaten/Kota yang telah ditetapkan yang dilakukan pemantauan dan evaluasi	3 Dokumen	4.000.000	
	Pengendalian Pelaksanaan RPPLH Kabupaten/Kota	Kota Pasuruan	Jumlah Dokumen Telaahan Kebijakan yang Telah Mengakomodir RPPLH Kabupaten/ Kota	1 Dokumen	147.250.500	Penyelenggaraan Kajian Lingkungan Hidup Strategis (KLHS) Kabupaten/Kota	Kota Pasuruan	Jumlah Dokumen KLHS yang dikelola	1 Dokumen	4.000.000	
						Pemantauan dan Evaluasi KLHS	Kota Pasuruan	Jumlah KLHS yang dipantau dan dievaluasi	1 Dokuman	4.000.000	
	Program Pengendalian Pencemaran Dan/Atau Kerusakan Lingkungan Hidup	Kota Pasuruan	Persentase parameter kualitas air sungai yang memenuhi baku mutu	50 %	428.049.450	Program Pengendalian Pencemaran Dan/Atau Kerusakan Lingkungan Hidup	Kota Pasuruan	Persentase Parameter Air dan Udara yang Memenuhi Baku Mutu	30 %	616.098.450	
			Persentase parameter kualitas udara yang memenuhi baku mutu	50 %							
	Pencegahan Pencemaran dan/atau Kerusakan Lingkungan Hidup	Kota Pasuruan	Dokumen Perhitungan Emisi GRK kota Pasuruan	1 dokumen	402.348.950	Pencegahan Pencemaran dan/atau Kerusakan Lingkungan Hidup	Kota Pasuruan	Jumlah kegiatan pencegahan pencemaran dan/atau kerusakan lingkungan hidup yang dilaksanakan	6 Kegiatan	590.898.450	
			Jumlah pengujian kualitas air dan udara ambien mandiri	14 kali							
			Jumlah pengujian kualitas udara	4 kali							
	Koordinasi, Sinkronisasi, dan Pelaksanaan Pencegahan Pencemaran Lingkungan Hidup Dilaksanakan Terhadap Media Tanah, Air, Udara, dan Laut	Kota Pasuruan	Jumlah Dokumen Uji Kualitas Lingkungan Hidup Dilaksanakan Terhadap Media Tanah, Air, Udara, dan Laut	2 Dokumen	214.793.250	Koordinasi, Sinkronisasi dan Pelaksanaan Pengendalian Emisi Gas Rumah Kaca, Mitigasi dan Adaptasi Perubahan Iklim	Kota Pasuruan	Jumlah Dokumen Hasil Koordinasi dan Sinkronisasi Inventarisasi Gas Rumah Kaca dari Sektor Lingkungan Hidup yang Dilaksanakan	1 Dokumen	28.452.000	

No	Rancangan Awal RKPD					Hasil Analisa Kebutuhan					Catatan Penting
	Program/ Kegiatan	Lokasi	Indikator Kinerja	Target Capaian	Pagu Indikatif	Program/ Kegiatan	Lokasi	Indikator Kinerja	Target Capaian	Kebutuhan Dana	
	Koordinasi, Sinkronisasi dan Pelaksanaan Pengendalian Emisi Gas Rumah Kaca, Mitigasi dan Adaptasi Perubahan Iklim	Kota Pasuruan	Jumlah Dokumen Hasil Koordinasi dan Sinkronisasi Inventarisasi Gas Rumah Kaca dari Sektor Lingkungan Hidup yang Dilaksanakan	1 Dokumen	33.452.000	Pelaksanaan pemantauan kualitas Lingkungan Hidup terhadap Media Tanah, Air, Udara, dan Laut	Kota Pasuruan	Data dan informasi indeks kualitas lingkungan hidup (Iindeks Kualitas Air, Indeks Kualitas Udara, Indeks Kualitas Lahan, Indeks Kualitas Ekosistem Gambut dan Indeks Kualitas Air Laut)	3 Lokasi	6.127.000	
	Pengelolaan Laboratorium Lingkungan Hidup Kabupaten/Kota	Kota Pasuruan	Jumlah Pengambilan Contoh Uji, Pengujian Parameter Kualitas Lingkungan dan Dokumen	1 Dokumen	154.103.700	Penyusunan dokumen status lingkungan hidup daerah	Kota Pasuruan	Jumlah dokumen status lingkungan hidup daerah yang disusun	2 Dokumen	65.200.000	
						Pengambilan contoh uji dan pengujian parameter kualitas lingkungan	Kota Pasuruan	Jumlah pengambilan contoh uji dan pengujian parameter kualitas lingkungan yang dilaksanakan	2 Paket	184.287.750	Perubahan Sub Kegiatan Mempertim bang-kan dinamika aktual di lapangan
						Pelaksanaan upaya adaptasi perubahan iklim tingkat kabupaten/kota	Kota Pasuruan	Jumlah pelaksanaan adaptasi perubahan iklim	Laporan	174.127.000	
						Pengelolaan Laboratorium Lingkungan Hidup Kabupaten/Kota	Kota Pasuruan	Jumlah pengujian yang dilaksanakan oleh laboratorium lingkungan	Dokumen	132.704.700	
	Penanggulangan Pencegahan Pencemaran dan/atau Kerusakan Lingkungan Hidup	Kota Pasuruan	Jumlah Masyarakat yang Mengikuti Sosialisasi Pencemaran Air	70 Orang	25.700.500	Penanggulangan Pencegahan Pencemaran dan/atau Kerusakan Lingkungan Hidup	Kota Pasuruan	Jumlah kegiatan Penanggulangan Pencemaran dan/atau Kerusakan Lingkungan Hidup Kabupaten/Kota	1 Kegiatan	25.200.000	
	Pemberian Informasi Peringatan Pencemaran dan/atau Kerusakan Lingkungan Hidup pada Masyarakat	Kota Pasuruan	Jumlah Laporan Sosialisasi Informasi Peringatan Pencemaran dan/atau Kerusakan Lingkungan Hidup pada Masyarakat di	1 Laporan	25.700.500	Pemberian Informasi Peringatan Pencemaran dan/atau Kerusakan Lingkungan Hidup pada Masyarakat	Kota Pasuruan	Jumlah Laporan Sosialisasi Informasi Peringatan Pencemaran dan/atau Kerusakan Lingkungan Hidup pada Masyarakat di	1 Laporan	25.200.000	

No	Rancangan Awal RKPD					Hasil Analisa Kebutuhan					Catatan Penting
	Program/ Kegiatan	Lokasi	Indikator Kinerja	Target Capaian	Pagu Indikatif	Program/ Kegiatan	Lokasi	Indikator Kinerja	Target Capaian	Kebutuhan Dana	
			Kabupaten/Kota yang Dilaksanakan					Kabupaten/Kota yang Dilaksanakan			
	Program Pengelolaan Keanekaragaman Hayati (Kehati)	Kota Pasuruan	Persentase Luasan Ruang Terbuka Hijau	22,30 %	8.587.197.100	Program Pengelolaan Keanekaragaman Hayati (Kehati)	Kota Pasuruan	Persentase Luasan Ruang Terbuka Hijau	22,29%	10.217.338.200	
	Pengelolaan Keanekaragaman Hayati Kabupaten/Kota	Kota Pasuruan	Jumlah taman yang dikelola	31 lokasi	8.587.197.100	Pengelolaan Keanekaragaman Hayati Kabupaten/Kota	Kota Pasuruan	Jumlah taman yang dikelola	25 lokasi	10.217.338.200	
	Penyusunan dan Penetapan Rencana Pengelolaan Keanekaragaman Hayati	Kota Pasuruan	Jumlah Dokumen Rencana Induk Pengelolaan Kehati yang Disusun	1 Dokumen	117.542.000	Penyusunan dan Penetapan Rencana Pengelolaan Keanekaragaman Hayati	Kota Pasuruan	Jumlah Dokumen Rencana Induk Pengelolaan Kehati yang Disusun	1 Dokumen	88.407.400	
	Pengelolaan Ruang Terbuka Hijau (RTH)	Kota Pasuruan	Luas RTH yang Dikelola Lingkup Kewenangan Kabupaten/Kota	16.74 Ha	350.536.100	Pengelolaan Ruang Terbuka Hijau (RTH)	Kota Pasuruan	Luas RTH yang Dikelola Lingkup Kewenangan Kabupaten/Kota	16,54 Ha	2.091.136.100	
	Pengelolaan Sarana dan Prasarana Keanekaragaman Hayati	Kota Pasuruan	Jumlah Sarana dan Prasarana Keanekaragaman Hayati yang Dikelola	59 Unit	8.119.119.000	Pengelolaan Sarana dan Prasarana Keanekaragaman Hayati	Kota Pasuruan	Jumlah Sarana dan Prasarana Keanekaragaman Hayati yang Dikelola	50 Unit	8.037.794.700	
	Program Pembinaan Dan Pengawasan Terhadap Izin Lingkungan Dan Izin Perlindungan Dan Pengelolaan Lingkungan Hidup (PPLH)	Kota Pasuruan	Persentase Ketaatan Penanggung jawab Usaha dan/atau Kegiatan di Kota Pasuruan Terhadap Izin Lingkungan dan/atau IPPLH	65 %	105.933.000	Program Pembinaan Dan Pengawasan Terhadap Izin Lingkungan Dan Izin Perlindungan Dan Pengelolaan Lingkungan Hidup (PPLH)	Kota Pasuruan	Persentase Ketaatan Penanggung jawab Usaha dan/atau Kegiatan di Kota Pasuruan Terhadap Izin Lingkungan dan/atau IPPLH	30 %	105.548.900	
	Pembinaan dan Pengawasan Terhadap Usaha dan/atau Kegiatan yang Izin Lingkungan dan Izin PPLH diterbitkan oleh Pemerintah Daerah Kabupaten/Kota	Kota Pasuruan	Jumlah usaha dan/atau kegiatan yang dilakukan pembinaan, pengawasan dan pemantauan lingkungan	90 Usaha/ Kegiatan	105.933.000	Pembinaan dan Pengawasan Terhadap Usaha dan/atau Kegiatan yang Izin Lingkungan dan Izin PPLH diterbitkan oleh Pemerintah Daerah Kabupaten/Kota	Kota Pasuruan	Jumlah kegiatan Pembinaan dan Pengawasan Terhadap Usaha dan/atau Kegiatan yang Izin Lingkungan dan Izin PPLH Diterbitkan oleh Pemerintah Daerah Kabupaten/Kota	1 Kegiatan	105.548.900	

No	Rancangan Awal RKPD					Hasil Analisa Kebutuhan					Catatan Penting
	Program/ Kegiatan	Lokasi	Indikator Kinerja	Target Capaian	Pagu Indikatif	Program/ Kegiatan	Lokasi	Indikator Kinerja	Target Capaian	Kebutuhan Dana	
	Fasilitasi Pemenuhan Ketentuan dan Kewajiban Izin Lingkungan dan/atau Izin PPLH	Kota Pasuruan	Jumlah Rekomendasi dan/atau Persetujuan Teknis, Persetujuan Lingkungan, dan Surat Kelayakan Operasi yang Diberikan	5 Dokumen	76.500.600	Fasilitasi Pemenuhan Ketentuan dan Kewajiban Izin Lingkungan dan/atau Izin PPLH	Kota Pasuruan	Jumlah Rekomendasi dan/atau Persetujuan Teknis, Persetujuan Lingkungan, dan Surat Kelayakan Operasi yang Diberikan	5 Dokumen	76.516.500	
	Pengawasan Perizinan Berusaha atau Persetujuan Pemerintah terkait Persetujuan Lingkungan yang diterbitkan oleh Pemerintah Daerah Kabupaten/Kota dan Peraturan Perundang-undangan di bidang Perlindungan dan Pengelolaan Lingkungan Hidup	Kota Pasuruan	Jumlah Badan usaha dan/atau kegiatan yang diawasi	20 Badan Usaha	29.432.400	Pengawasan Perizinan Berusaha atau Persetujuan Pemerintah terkait Persetujuan Lingkungan yang diterbitkan oleh Pemerintah Daerah Kabupaten/Kota dan Peraturan Perundang-undangan di bidang Perlindungan dan Pengelolaan Lingkungan Hidup	Kota Pasuruan	Jumlah Badan usaha dan/atau kegiatan yang diawasi	20 Badan Usaha	29.032.400	
	Program Peningkatan Pendidikan, Pelatihan Dan Penyuluhan Lingkungan Hidup Untuk Masyarakat	Kota Pasuruan	Persentase peran serta masyarakat yang peduli terhadap pelestarian lingkungan hidup	23,34 %	497.152.100	Program Peningkatan Pendidikan, Pelatihan Dan Penyuluhan Lingkungan Hidup Untuk Masyarakat	Kota Pasuruan	Persentase Penyuluh Lingkungan Hidup yang Ditingkatkan Kompetensinya	10%	475.461.800	
	Penyelenggaraan Pendidikan, Pelatihan, dan Penyuluhan Lingkungan Hidup untuk Lembaga Kemasyarakatan Tingkat Daerah Kabupaten/Kota	Kota Pasuruan	Jumlah laporan pembinaan yang dilakukan pada masyarakat	12 Laporan	497.152.100	Penyelenggaraan Pendidikan, Pelatihan, dan Penyuluhan Lingkungan Hidup untuk Lembaga Kemasyarakatan Tingkat Daerah Kabupaten/Kota	Kota Pasuruan	Jumlah Kegiatan Peningkatan Kapasitas yang dilaksanakan	4 Kegiatan	475.461.800	
	Pendampingan Gerakan Peduli Lingkungan Hidup	Kota Pasuruan	Jumlah Pendampingan Pembinaan Gerakan Peduli dan Berbudaya Lingkungan Hidup yang Dilaksanakan	3 Dokumen	396.051.000	Penyelenggaraan Penyuluhan dan Kampanye Lingkungan Hidup	Kota Pasuruan	Jumlah Masyarakat/Kelompok Masyarakat/Pelaku Usaha/Kegiatan yang terlibat	200 Orang	144.210.800	

No	Rancangan Awal RKPD					Hasil Analisa Kebutuhan					Catatan Penting
	Program/ Kegiatan	Lokasi	Indikator Kinerja	Target Capaian	Pagu Indikatif	Program/ Kegiatan	Lokasi	Indikator Kinerja	Target Capaian	Kebutuhan Dana	
	Penyelenggaraan Penyuluhan dan Kampanye Lingkungan Hidup	Kota Pasuruan	Jumlah Masyarakat/ Kelompok Masyarakat/ Pelaku Usaha/Kegiatan yang terlibat	150 Orang	101.101.100	Peningkatan Kapasitas dan Kompetensi Sumber Daya Manusia Bidang lingkungan hidup untuk Lembaga pendidikan formal/lembaga masyarakat/komunitas / kelompok masyarakat	Kota Pasuruan	Jumlah lembaga pendidikan formal/lembaga masyarakat/komunitas/ kelompok masyarakat yang meningkat kapasitas dan kompetensinya terkait PPLH	40 Lembaga	331.251.000	
	Program Penghargaan Lingkungan Hidup Untuk Masyarakat	Kota Pasuruan	Persentase jumlah peserta lomba penghargaan lingkungan hidup	82,35 %	45.307.300						Perubahan Sub Kegiatan Mempertim bang-kan dinamika aktual di lapangan
	Pemberian Penghargaan Lingkungan Hidup Tingkat Daerah Kabupaten/Kota	Kota Pasuruan	Jumlah pelaksanaan Lomba Penghargaan Lingkungan Hidup	3 kali	45.307.300						
	Penilaian Kinerja Masyarakat/Lembaga Masyarakat/Dunia Usaha/Dunia Pendidikan/ Filantropi dalam Perlindungan dan Pengelolaan Lingkungan Hidup	Kota Pasuruan	Jumlah Masyarakat/Lembaga Masyarakat/Dunia Usaha/Dunia Pendidikan/Filantrophi yang Dinilai Kinerjanya dalam rangka PPLH	18 Entitas	45.307.300						
	Program Penanganan Pengaduan Lingkungan Hidup	Kota Pasuruan	Persentase Jumlah Pengaduan yang tertangani	100 %	5.423.000	Program Penanganan Pengaduan Lingkungan Hidup	Kota Pasuruan	Persentase Jumlah Pengaduan yang tertangani	100 %	5.403.000	
	Penyelesaian Pengaduan Masyarakat di Bidang Perlindungan dan Pengelolaan Lingkungan Hidup (PPLH) Kabupaten/Kota	Kota Pasuruan	persentase pengaduan pencemaran lingkungan teregristrasi yang ditangani	100%	5.423.000	Penyelesaian Pengaduan Masyarakat di Bidang Perlindungan dan Pengelolaan Lingkungan Hidup (PPLH) Kabupaten/Kota	Kota Pasuruan	persentase pengaduan pencemaran lingkungan teregristrasi yang ditangani	100%	5.403.000	
	Pengelolaan Pengaduan Masyarakat terhadap PPLH Kabupaten/Kota	Kota Pasuruan	Jumlah Pengaduan Masyarakat Terhadap PPLH Kabupaten/Kota	1 Pengaduan	5.423.000	Pengelolaan Pengaduan Masyarakat terhadap PPLH Kabupaten/Kota	Kota Pasuruan	Jumlah Pengaduan Masyarakat Terhadap PPLH Kabupaten/Kota	1 Pengaduan	5.403.000	

No	Rancangan Awal RKPD					Hasil Analisa Kebutuhan					Catatan Penting
	Program/ Kegiatan	Lokasi	Indikator Kinerja	Target Capaian	Pagu Indikatif	Program/ Kegiatan	Lokasi	Indikator Kinerja	Target Capaian	Kebutuhan Dana	
			yang Ditindaklanjuti/ Ditangani					yang Ditindaklanjuti/ Ditangani			
	Program Pengelolaan Persampahan	Kota Pasuruan	Persentase rumah tangga yang terlayani pengelolaan sampahnya	80 %	15.963.903.818	Program Pengelolaan Persampahan	Kota Pasuruan	Timbulan Sampah terolah difasilitas pengolahan sampah	25,69 %	22.549.016.725	
			Persentase sampah terkelola	97,30 %				Proporsi rumah tangga (RT) dengan layanan penuh pengumpulan sampah	34 %		
	Pengelolaan Sampah	Kota Pasuruan	Persentase Sampah yang Terolah di TPA (Presentase Penanganan Sampah)	71,60 %	15.963.903.818	Pengelolaan Sampah	Kota Pasuruan	Persentase pengurangan sampah melalui pembatasan timbulan sampah	0,5 %	22.549.016.725	
			Persentase Pengurangan/ Reduksi Sampah	25,69%				Persentase Sampah yang Terolah di TPA (Presentase Penanganan Sampah)	71,60 %		
	Peningkatan Peran Serta Masyarakat dalam Pengelolaan Persampahan	Kota Pasuruan	Jumlah Masyarakat, Kelompok Masyarakat atau Para Pihak Lainnya yang Terlibat Aktif dalam Kegiatan Pengelolaan Sampah Berbasis Masyarakat	230 Kelompok	277.917.100	Peningkatan Peran Serta Masyarakat dalam Pengelolaan Persampahan	Kota Pasuruan	Jumlah Masyarakat, Kelompok Masyarakat atau Para Pihak Lainnya yang Terlibat Aktif dalam Kegiatan Pengelolaan Sampah Berbasis Masyarakat	230 Kelompok	197.917.100	
	Penyediaan Sarana dan Prasarana Pengelolaan Persampahan di TPA/TPST/SPA Kabupaten/Kota	Kota Pasuruan	Jumlah Sarana dan Prasarana Penanganan Sampah untuk Kegiatan Pemilahan, Pengumpulan, Pengangkutan, Pengolahan, dan Pemrosesan Akhir	25 Unit	3.708.215.118	Penyediaan Sarana dan Prasarana Pengelolaan Persampahan di TPA/TPST/SPA Kabupaten/Kota	Kota Pasuruan	Jumlah Sarana dan Prasarana Penanganan Sampah untuk Kegiatan Pemilahan, Pengumpulan, Pengangkutan, Pengolahan, dan Pemrosesan Akhir	25 Unit	10.691.328.025	
	Penyusunan Rencana, Kebijakan dan Strategi Daerah Pengelolaan Sampah kabupaten/kota	Kota Pasuruan	Jumlah dokumen kebijakan dan strategi daerah pengelolaan sampah kabupaten/	1 Dokumen	72.859.100	Penyusunan Rencana, Kebijakan dan Strategi Daerah Pengelolaan Sampah kabupaten/kota	Kota Pasuruan	Jumlah dokumen kebijakan dan strategi daerah pengelolaan sampah kabupaten/	1 Dokumen	72.859.100	

No	Rancangan Awal RKPD					Hasil Analisa Kebutuhan					Catatan Penting
	Program/ Kegiatan	Lokasi	Indikator Kinerja	Target Capaian	Pagu Indikatif	Program/ Kegiatan	Lokasi	Indikator Kinerja	Target Capaian	Kebutuhan Dana	
			kota yang disusun dan ditetapkan					kota yang disusun dan ditetapkan			
	Penanganan sampah melalui pengangkutan	Kota Pasuruan	Jumlah sampah yang tertangani melalui proses pengangkutan	53636,25 Ton	5.543.494.500	Penanganan sampah melalui pengangkutan	Kota Pasuruan	Jumlah sampah yang tertangani melalui proses pengangkutan	53636,25 Ton	5.543.494.500	
	Penanganan sampah melalui pengoperasian dan pemeliharaan sarana dan prasarana penanganan sampah	Kota Pasuruan	Jumlah sarana dan prasarana penanganan sampah yang beroperasi dan terpelihara dengan baik	119 Ton	1.179.725.000	Penanganan sampah melalui pengoperasian dan pemeliharaan sarana dan prasarana penanganan sampah	Kota Pasuruan	Jumlah sarana dan prasarana penanganan sampah yang beroperasi dan terpelihara dengan baik	119 Ton	1.061.725.000	
	Penanganan sampah melalui pemilahan dan pengolahan sampah di instalasi pengolahan sampah TPS3R, PDU, TPST, TPS, SPA, PSEL/PLTSa, RDF, pusat pengomposan, biodigester, Bank Sampah dan fasilitas lainnya sesuai dengan peraturan perundangan	Kota Pasuruan	Jumlah sampah yang tertangani melalui proses pemilahan dan pengolahan sampah di instalasi pengolahan sampah TPS 3R, PDU, TPST, TPS, SPA, PEL/PLTSa, RDF, pusat pengomposan, biodigester, Bank Sampah dan fasilitas lainnya sesuai dengan peraturan perundangan	14160 Ton	3.978.579.000	Penanganan sampah melalui pengumpulan sampah	Kota Pasuruan	Persentase luas layanan pengumpulan sampah	14160 Ton	3.778.579.000	Perubahan Sub Kegiatan Mempertim bang-kan dinamika aktual di lapangan
	Pengurangan sampah melalui pembatasan timbulan sampah		Jumlah Laporan hasil kegiatan pengurangan sampah melalui pembatasan timbulan sampah	1 Laporan	49.406.000				1 Laporan	49.406.000	
	Penanganan sampah melalui pemrosesan akhir sampah di TPA/TPST kabupaten/kota atau TPA/TPST Regional	Kota Pasuruan	jumlah sampah yang tertangani melalui pemrosesan akhir sampah di TPA/TPSTkabupaten/kota atau TPA/TPST Regional	39476,25 Ton	1.153.708.000	Penanganan sampah melalui pemrosesan akhir sampah di TPA/TPST kabupaten/kota atau TPA/TPST Regional	Kota Pasuruan	jumlah sampah yang tertangani melalui pemrosesan akhir sampah di TPA/TPSTkabupaten/kota atau TPA/TPST Regional	39476,25 Ton	1.153.708.000	

2.5. Penelaahan Usulan Program dan Kegiatan Masyarakat

Kajian usulan program dan kegiatan dari masyarakat merupakan bagian dari kegiatan jaring aspirasi terkait kebutuhan dan harapan pemangku kepentingan, terhadap prioritas dan sasaran pelayanan serta kebutuhan pembangunan tahun yang direncanakan, sesuai dengan tugas dan fungsi Dinas Lingkungan Hidup, Kebersihan dan Pertamanan Kota Pasuruan.

Permasalahan pada Bidang Lingkungan Hidup semakin lama semakin kompleks. Oleh karena itu diperlukan masukan dari berbagai pihak baik dari masyarakat, Lembaga Swadaya Masyarakat/Organisasi yang bergerak pada bidang Lingkungan Hidup, institusi pendidikan dan instansi pemerintah terkait lainnya. Beberapa masukan terkait program dan kegiatan untuk program kerja Dinas Lingkungan Hidup tahun 2026 dapat dilihat di Tabel 2.5 :

Tabel 2.5
Rekomendasi Pokok Pikiran DPRD Kota Pasuruan
Dinas Lingkungan Hidup, Kebeersihan dan Pertamanan Kota Pasuruan

No	Program / Kegiatan	Usulan	Lokasi	Indikator Kinerja	Besaran / Volume	Catatan
(1)	(2)	(3)	(4)	(5)	(6)	(7)

NIHIL

Tabel 2.6
Usulan Musrenbang/Forum PD/Renja PD
Dinas Lingkungan Hidup, Kebeersihan dan Pertamanan Kota Pasuruan

No	Program / Kegiatan	Usulan	Lokasi	Indikator Kinerja	Besaran / Volume	Catatan
(1)	(2)	(3)	(4)	(5)	(6)	(7)
1	PROGRAM PENGENDALIAN PENCEMARAN DAN/ATAU KERUSAKAN LINGKUNGAN HIDUP Sub Kegiatan Pelaksanaan upaya adaptasi perubahan iklim tingkat kabupaten/kota	#PG Pembuatan Sumur Resapan	Jl. Letjen R. Suprapto, Kota Pasuruan	Jumlah pelaksanaan adaptasi perubahan iklim	13 Titik	Dilaksanakan 2026, Prioritas 2
2		#PG Pembuatan Sumur Resapan	RT 02 dan 03 RW 08 Kelurahan Bukir, Kota Pasuruan	Jumlah pelaksanaan adaptasi perubahan iklim	4 Titik	Dilaksanakan 2026, Prioritas 2
3		#PG Pembuatan Sumur Resapan	RT 003, 007 RW 001, RW 003, Kebon Agung, Kota Pasuruan	Jumlah pelaksanaan adaptasi perubahan iklim	25 Titik	Dilaksanakan 2026, Prioritas 1
4	PROGRAM PENGELOLAAN PERSAMPAHAN Sub Kegiatan Peningkatan Peran Serta Masyarakat dalam Pengelolaan Persampahan Pengelolaan Sampah	#PG Pelatihan pengelolaan sampah	Kelurahan Krapyakrejo dan Kelurahan Kandangsapi	Jumlah Masyarakat, Kelompok Masyarakat atau Para Pihak Lainnya yang Terlibat Aktif dalam Kegiatan Pengelolaan Sampah Berbasis Masyarakat	40 Orang	Prioritas 1
5	PROGRAM PENGELOLAAN KEANEKARAGAMAN HAYATI (KEHATI) Sub Kegiatan Pengelolaan Ruang Terbuka Hijau (RTH)	#PG Pembangunan Taman	Jl SMP 10 RT 06 RW 01 Kelurahan Krapyakrejo/dengan titik Kordinat -7.644157, 112.877292", Kota Pasuruan	Luas RTH yang Dikelola Lingkup Kewenangan Kabupaten/Kota	1 Lokasi	Prioritas 2

BAB III
TUJUAN DAN SASARAN PERANGKAT DAERAH

3.1 Telaahan Terhadap Kebijakan Nasional

Tujuan dan sasaran pembangunan daerah pada dasarnya harus selaras dengan arah kebijakan nasional sebagaimana tertuang dalam Rencana Pembangunan Jangka Menengah Nasional (RPJMN) 2025-2029. Di dalam RPJMN ini dituangkan langkah-langkah strategis untuk mewujudkan visi Presiden periode 2025-2029, yaitu “Bersama Indonesia Maju, Menuju Indonesia Emas 2045”. Langkah-langkah tersebut dikelompokkan kedalam 8 prioritas nasional pembangunan jangka menengah, yang merupakan implementasi langsung dari delapan misi Presiden atau Asta Cita. Berikut delapan prioritas nasional tersebut:

1. memperkokoh ideologi Pancasila, demokrasi, dan hak asasi manusia (HAM);
2. memantapkan sistem pertahanan keamanan negara dan mendorong kemandirian bangsa melalui swasembada pangan, energi, air, ekonomi syariah, ekonomi digital, ekonomi hijau, dan ekonomi biru;
3. melanjutkan pengembangan infrastruktur dan meningkatkan lapangan kerja yang berkualitas, mendorong kewirausahaan, mengembangkan industri kreatif, serta mengembangkan agromaritim industri di sentra produksi melalui peran aktif koperasi;
4. memperkuat pembangunan sumber daya manusia (SDM), sains, teknologi, pendidikan, kesehatan, prestasi olahraga, kesetaraan gender, serta penguatan peran perempuan, pemuda (generasi milenial dan generasi Z), dan penyandang disabilitas;
5. melanjutkan hilirisasi dan mengembangkan industri berbasis sumber daya aiam untuk meningkatkan nilai tambah di dalam negeri;
6. membangun dari desa dan dari bawah untuk pertumbuhan ekonomi, pemerataan ekonomi, dan pemberantasan kemiskinan;
7. memperkuat reformasi politik, hukum, dan birokrasi, serta memperkuat pencegahan dan pemberantasan korupsi, narkoba, judi, dan penyelundupan; dan
8. memperkuat penyelarasan kehidupan yang harmonis dengan lingkungan alam dan budaya, serta peningkatan toleransi antarumat beragama untuk mencapai masyarakat yang adil dan makmur.

Berdasarkan 8 agenda pembangunan diatas, maka terdapat 1 (satu) Prioritas Nasional yang terkait dengan Lingkungan Hidup yaitu nomer 8 : “Memperkuat penyelarasan kehidupan yang harmonis dengan lingkungan alam dan budaya, serta peningkatan toleransi antarumat beragama untuk mencapai masyarakat yang adil dan makmur”. Prioritas Nasional 8 tersebut berfokus pada penguatan penyelarasan lingkungan, alam, dan budaya, serta toleransi beragama untuk mencapai keadilan dan kemakmuran. Hal tersebut sejalan dengan agenda pembangunan RPJPN 2025-2045 yakni ketahanan sosial budaya dan ekologi.

Rencana Kerja Pemerintah (RKP) Tahun 2026 yang telah disahkan melalui Peraturan Menteri Perencanaan Pembangunan Nasional/Kepala Badan Perencanaan Pembangunan Nasional Republik Indonesia Nomor 3 Tahun 2025 Tentang Rancangan Rencana Kerja Pemerintah Tahun 2026, mengacu pada visi dan misi Presiden, mencakup beberapa area utama, termasuk kedaulatan pangan dan energi, serta ekonomi yang produktif dan inklusif. Dinas Lingkungan Hidup, Kebersihan dan Pertamanan termasuk dalam Prioritas Nasional 2: Memantapkan Sistem Pertahanan Keamanan Negara dan Mendorong Kemandirian Bangsa melalui Swasembada Pangan, Energi, Air, Ekonomi Syariah, Ekonomi Digital, Ekonomi Hijau, dan Ekonomi Biru.

Terwujudnya Transformasi Ekonomi Hijau Memperluas pelaksanaan transformasi ekonomi hijau yang dilaksanakan melalui (i) penguatan ekosistem ekonomi sirkular; (ii) penguatan pengelolaan keanekaragaman hayati ekosistem, spesies, dan genetik; (iii) peningkatan kualitas lingkungan hidup dan tata ruang; (iv) reformasi pengelolaan sampah terintegrasi dari hulu ke hilir; (v) pembangunan rendah karbon; (vi) peningkatan pekerjaan hijau/green jobs; dan (vii) penguatan pengelolaan hutan lestari.

Arah Kebijakan dan Sasaran Pokok Rencana Pembangunan Jangka Panjang (RPJPD) Provinsi Jawa Timur tahun 2025-2045 dirumuskan dengan tujuan untuk memberi panduan (Arah Kebijakan) pelaksanaan pembangunan jangka menengah (RPJMD) pada periode lima tahunan yang berkenaan. Hal ini untuk memperjelas penjabarannya ke dalam Visi, Misi dan Prioritas pembangunan jangka menengah (RPJMD). Memantapkan Ketahanan Sosial Budaya dan Ekologi. Arah pembangunannya yaitu Lingkungan Hidup Berkualitas.

Adapun matriks Prioritas dan Sasaran Dinas Lingkungan Hidup, Kebersihan dan Pertamanan Kota Pasuruan Tahun 2026, adalah sebagai berikut :

Tabel 3.1
Prioritas dan Sasaran Dinas Lingkungan Hidup, Kebersihan dan Pertamanan Kota Pasuruan

Prioritas Nasional	Prioritas Provinsi	Sasaran Daerah	Indikator Sasaran Daerah	Sasaran Perangkat Daerah	Indikator Sasaran Perangkat Daerah
Ketahanan Sosial Budaya dan Ekologi, Lingkungan Hidup Berkualitas (Misi 5)	Memantapkan Ketahanan Sosial Budaya dan Ekologi (Misi 5)	Pembangunan Sarana dan Prasarana yang Berkualitas dan Berwawasan lingkungan (Misi 5)	Indeks Kualitas Lingkungn Hidup	Meningkatnya kualitas lingkungan hidup yang besih dan sehat	Indeks Kualitas Air Indeks Kualitas Udara Indeks Kualitas Lahan Indeks Kinerja Pengelolaan Sampah

3.2. Tujuan dan Sasaran Renja Perangkat Daerah

Penetapan tujuan dan sasaran didasarkan pada identifikasi faktor-faktor kunci keberhasilan (*Critical Success Factor*) yang ditetapkan setelah penetapan visi dan misi. Penetapan tujuan akan mengarah kepada perumusan sasaran, kebijakan, program dan kegiatan dalam rangka merealisasikan Visi dan Misi. Sedangkan sasaran menggambarkan hal-hal yang ingin dicapai melalui tindakan-tindakan terfokus yang bersifat spesifik, terinci, terukur dan dapat dicapai.

Dinas Lingkungan Hidup, Kebersihan dan Pertamanan berkewajiban memberikan dukungan dan ikut bertanggung jawab atas tercapainya tujuan Pemerintah Kota Pasuruan yang menjadi fungsi/bidang kewenangannya. Tujuan pemerintah kota pasuruan yang selaras dengan fungsi/bidang kewenangan Dinas Lingkungan Hidup, Kebersihan dan Pertamanan adalah "Pembangunan Sarana dan Prasarana yang Berkualitas dan Berwawasan lingkungan". Dengan pernyataan tersebut, maka ditetapkan tujuan Dinas Lingkungan Hidup, Kebersihan dan Pertamanan adalah "Meningkatkan kualitas dan fungsi lingkungan hidup serta ketahanan terhadap perubahan iklim" dengan indikator "Indeks Kualitas Lingkungan Hidup" yang dapat dilihat pada tabel 3.2 berikut.

Tabel 3.2
Tujuan Dinas Lingkungan Hidup, Kebersihan dan Pertamanan Kota Pasuruan

No	Tujuan Perangkat Daerah	Indikator Tujuan Perangkat Daerah	Target Kinerja Tujuan Perangkat Daerah Tahun 2026
1	Meningkatkan kualitas dan fungsi lingkungan hidup serta ketahanan terhadap perubahan iklim	Indeks Kualitas Lingkungan Hidup	62,09%

Untuk mendukung tujuan tersebut, dirumuskanlah sasaran Dinas Lingkungan Hidup, Kebersihan dan Pertamanan Kota Pasuruan yaitu "Meningkatnya kualitas lingkungan hidup yang besih dan sehat", dengan indikator sebagai berikut:

Tabel 3.3
Sasaran Dinas Lingkungan Hidup, Kebersihan dan Pertamanan Kota Pasuruan

Sasaran Perangkat Daerah	Indikator Sasaran Perangkat Daerah	Target Kinerja Sasaran Perangkat Daerah Tahun 2026
Meningkatnya kualitas lingkungan hidup yang besih dan sehat	Indeks Kualitas Air (IKA)	64,10 Indeks
	Indeks Kualitas Udara (IKU)	71,41 Indeks
	Indeks Kualitas Lahan (IKL)	41,39 Indeks
	Indeks Kinerja Pengelolaan Sampah (IKPS)	54,7 Indeks

Indikator sasaran yang digunakan sekaligus merupakan indikator kinerja utama (IKU) perangkat daerah, karena indikator tersebut secara langsung mengukur hasil utama yang ingin dicapai oleh perangkat daerah dalam mendukung pencapaian tujuan strategis.

3.3. Program dan Kegiatan

Dengan tetap mengacu pada visi dan misi pembangunan Kota Pasuruan serta tugas pokok dan fungsi Dinas Lingkungan Hidup, Kebersihan dan Pertamanan Kota Pasuruan, maka pada tahun 2026 telah direncanakan 9 program, 18 kegiatan dan 53 sub kegiatan dengan total pagu anggaran sebesar Rp. 46.925.049.999 (*Empat puluh enam miliar sembilan ratus dua puluh lima juta empat puluh sembilan ribu sembilan ratus sembilan puluh sembilan rupiah*). Anggaran tersebut berasal dari APBD DAU Kota Pasuruan.

Tabel 3.4
Rekapitulasi Rencana Program / Kegiatan Tahun Anggaran 2026

NO.	PROGRAM/ KEGIATAN	PAGU
	URUSAN PEMERINTAHAN BIDANG LINGKUNGAN HIDUP	46.925.049.999
I	PROGRAM PENUNJANG URUSAN PEMERINTAHAN DAERAH KABUPATEN/KOTA	12.948.182.924
1	Perencanaan, Penganggaran, dan Evaluasi Kinerja Perangkat Daerah	32.557.000
2	Administrasi Keuangan Perangkat Daerah	11.131.767.124
3	Administrasi Barang Milik Daerah pada Perangkat Daerah	31.846.500
4	Administrasi Kepegawaian Perangkat Daerah	44.571.500
5	Administrasi Umum Perangkat Daerah	200.877.900
6	Pengadaan Barang Milik Daerah Penunjang Urusan Pemerintah Daerah	58.195.900
7	Penyediaan Jasa Penunjang Urusan Pemerintahan Daerah	1.122.784.000
8	Pemeliharaan Barang Milik Daerah Penunjang Urusan Pemerintahan Daerah	325.583.000
II	PROGRAM PERENCANAAN LINGKUNGAN HIDUP	8.000.000
9	Rencana Perlindungan dan Pengelolaan Lingkungan Hidup (RPPLH) Kabupaten/Kota	4.000.000
10	Penyelenggaraan Kajian Lingkungan Hidup Strategis (KLHS) Kabupaten/ Kota	4.000.000
III	PROGRAM PENGENDALIAN PENCEMARAN DAN/ATAU KERUSAKAN LINGKUNGAN HIDUP	616.098.450
11	Pencegahan Pencemaran dan/atau Kerusakan Lingkungan Hidup Kabupaten/Kota	590.898.450
12	Penanggulangan Pencemaran dan/atau Kerusakan Lingkungan Hidup Kabupaten/Kota	25.200.000
IV	PROGRAM PENGELOLAAN KEANEKARAGAMAN HAYATI (KEHATI)	10.217.338.200
13	Pengelolaan Keanekaragaman Hayati Kabupaten/Kota	10.217.338.200
V	PROGRAM PEMBINAAN DAN PENGAWASAN TERHADAP IZIN LINGKUNGAN DAN IZIN PERLINDUNGAN DAN PENGELOLAAN LINGKUNGAN HIDUP (PPLH)	105.548.900
14	Pembinaan dan Pengawasan Terhadap Usaha dan/atau Kegiatan yang Izin Lingkungan dan Izin PPLH Diterbitkan oleh Pemerintah Daerah Kabupaten/Kota	105.548.900
VI	PROGRAM PENINGKATAN PENDIDIKAN, PELATIHAN DAN PENYULUHAN LINGKUNGAN HIDUP UNTUK MASYARAKAT	475.461.800
15	Penyelenggaraan Pendidikan, Pelatihan, dan Penyuluhan Lingkungan Hidup untuk Lembaga Kemasyarakatan Tingkat Daerah Kabupaten/Kota	475.461.800
VII	PROGRAM PENANGANAN PENGADUAN LINGKUNGAN HIDUP	5.403.000
17	Penyelesaian Pengaduan Masyarakat di Bidang Perlindungan dan Pengelolaan Lingkungan Hidup (PPLH) Kabupaten/Kota	5.403.000
VIII	PROGRAM PENGELOLAAN PERSAMPAHAN	22.549.016.725
18	Pengelolaan Sampah	22.549.016.725

BAB IV
RENCANA KERJA DAN PENDANAAN PERANGKAT DAERAH

Program adalah instrumen kebijakan yang berisi satu atau lebih kegiatan yang dilaksanakan oleh Perangkat Daerah dan dikoordinasikan dengan Perangkat Daerah lainnya untuk mencapai sasaran dan tujuan serta memperoleh alokasi anggaran. Selain itu, program merupakan implementasi dari strategi dan arah kebijakan yang telah disusun. Penyusunan program dilakukan secara sistematis dan terpadu, dengan mempertimbangkan skala prioritas dan kesesuaian tugas pokok dan fungsi bidang-bidang, yang selanjutnya akan dijabarkan dan dilaksanakan oleh Perangkat Daerah, dalam hal ini adalah Dinas Lingkungan Hidup, Kebersihan dan Pertamanan Kota Pasuruan.

Rumusan Rencana Program dan Kegiatan Dinas Lingkungan Hidup, Kebersihan dan Pertamanan Kota Pasuruan Tahun 2026 dan Prakiraan Maju Tahun 2027 dapat dilihat pada tabel di bawah ini :

Tabel 4.1
Rumusan Rencana Program dan Kegiatan Perangkat Daerah Tahun 2025
Dan Prakiraan Maju Tahun 2026 Kota Pasuruan

No	Kode					Urusan / Bidang Urusan / Program / Kegiatan / Sub Kegiatan	Indikator Program / Kegiatan / Sub Kegiatan	Capaian Kinerja Dan Kerangka Pendanaan 2026				Prakiraan Maju Rencana Tahun 2027		Perangkat Daerah Penanggung Jawab
								Target 2026	Pagu Indikatif (Rp)	Lokasi	Sumber Dana	Target	Pagu Indikatif (Rp)	
						DLHKP			46.925.049.999				61.539.919.776	
	2					URUSAN PEMERINTAHAN WAJIB YANG TIDAK BERKAITAN DENGAN PELAYANAN DASAR			46.925.049.999				61.539.919.776	
	2	11				URUSAN PEMERINTAHAN BIDANG LINGKUNGAN HIDUP			46.925.049.999				61.539.919.776	
1	2	11	01			PROGRAM PENUNJANG URUSAN PEMERINTAHAN DAERAH KABUPATEN/ KOTA	Level Maturitas SPIP Perangkat Daerah Nilai SAKIP Perangkat Daerah	3 (Level) 76.50 (Nilai)	12.948.182.924			-	14.009.488.000	
	2	11	01	2.01		Perencanaan, Penganggaran, dan Evaluasi Kinerja Perangkat Daerah	Persentase dokumen perencanaan dan Evaluasi kinerja yang tersusun tepat waktu	100 %	32.557.000			-	37.441.000	
	2	11	01	2.01	0001	Penyusunan Dokumen Perencanaan Perangkat Daerah	Jumlah Dokumen Perencanaan Perangkat Daerah	6 Dokumen	15.772.000	Kota Pasuruan	DAU		18.138.000	DLHKP
	2	11	01	2.01	0006	Koordinasi dan Penyusunan Laporan Capaian Kinerja dan Ikhtisar Realisasi Kinerja SKPD	Jumlah Laporan Capaian Kinerja dan Ikhtisar Realisasi Kinerja SKPD dan Laporan Hasil Koordinasi Penyusunan Laporan Capaian Kinerja dan Ikhtisar Realisasi Kinerja SKPD	5 Laporan	8.698.000	Kota Pasuruan	DAU		10.003.000	DLHKP
	2	11	01	2.01	0007	Evaluasi Kinerja Perangkat Daerah	Jumlah Laporan Evaluasi Kinerja Perangkat Daerah	1 Laporan	8.087.000	Kota Pasuruan	DAU		9.300.000	DLHKP
	2	11	01	2.02		Administrasi Keuangan Perangkat Daerah	Persentase laporan keuangan yang tersusun tepat waktu	100 %	11.131.767.124			-	11.698.429.000	
	2	11	01	2.02	0001	Penyediaan Gaji dan Tunjangan ASN	Jumlah Orang yang Menerima Gaji dan Tunjangan ASN	118 Orang/ bulan	10.996.319.124	Kota Pasuruan	DAU		11.546.135.000	DLHKP

No	Kode					Urusan / Bidang Urusan / Program / Kegiatan / Sub Kegiatan	Indikator Program / Kegiatan / Sub Kegiatan	Capaian Kinerja Dan Kerangka Pendanaan 2026				Prakiraan Maju Rencana Tahun 2027		Perangkat Daerah Penanggung Jawab
								Target 2026	Pagu Indikatif (Rp)	Lokasi	Sumber Dana	Target	Pagu Indikatif (Rp)	
	2	11	01	2.02	0007	Koordinasi dan Penyusunan Laporan Keuangan Bulanan/ Triwulanan/ Semesteran SKPD	Jumlah Laporan Keuangan Bulanan/ Triwulanan/ Semesteran SKPD dan Laporan Koordinasi Penyusunan Laporan Keuangan Bulanan/Triwulanan/Semesteran SKPD	17 Laporan	135.448.000	Kota Pasuruan	DAU		152.294.000	DLHKP
	2	11	01	2.03		Administrasi Barang Milik Daerah pada Perangkat Daerah	Persentase laporan barang milik daerah yang tersusun	100 %	31.846.500			-	39.221.000	
	2	11	01	2.03	0001	Penyusunan Perencanaan Kebutuhan Barang Milik Daerah SKPD	Jumlah Rencana Kebutuhan Barang Milik Daerah SKPD	2 Dokumen	7.600.000	Kota Pasuruan	DAU		8.740.000	DLHKP
	2	11	01	2.03	0005	Rekonsiliasi dan Penyusunan Laporan Barang Milik Daerah pada SKPD	Jumlah Laporan Rekonsiliasi dan Penyusunan Laporan Barang Milik Daerah pada SKPD	4 Laporan	24.246.500	Kota Pasuruan	DAU		30.481.000	DLHKP
	2	11	01	2.05		Administrasi Kepegawaian Perangkat Daerah	Persentase SDM aparatur yang meningkat kompetensinya	100 %	44.571.500			-	107.917.000	
	2	11	01	2.05	0003	Pendataan dan Pengolahan Administrasi Kepegawaian	Jumlah Dokumen Pendataan dan Pengolahan Administrasi Kepegawaian	4 Dokumen	4.100.000	Kota Pasuruan	DAU		4.715.000	DLHKP
	2	11	01	2.05	0009	Pendidikan dan Pelatihan Pegawai Berdasarkan Tugas dan Fungsi	Jumlah Pegawai Berdasarkan Tugas dan Fungsi yang Mengikuti Pendidikan dan Pelatihan	3 Orang	40.471.500	Kota Pasuruan	DAU		103.202.000	DLHKP
	2	11	01	2.06		Administrasi Umum Perangkat Daerah	Persentase terpenuhinya layanan administrasi perkantoran	100 %	200.877.900			-	244.600.000	
	2	11	01	2.06	0001	Penyediaan Komponen Instalasi Listrik/Penerangan Bangunan Kantor	Jumlah Paket Komponen Instalasi Listrik/Penerangan Bangunan Kantor yang Disediakan	8 Paket	8.254.000	Kota Pasuruan	DAU		9.492.000	DLHKP
	2	11	01	2.06	0002	Penyediaan Peralatan dan Perlengkapan Kantor	Jumlah Paket Peralatan dan Perlengkapan Kantor yang Disediakan	3 Paket	7.598.500	Kota Pasuruan	DAU		8.738.000	DLHKP
	2	11	01	2.06	0003	Penyediaan Peralatan Rumah Tangga	Jumlah Paket Peralatan Rumah Tangga yang Disediakan	6 Paket	17.997.000	Kota Pasuruan	DAU		20.697.000	DLHKP

No	Kode					Urusan / Bidang Urusan / Program / Kegiatan / Sub Kegiatan	Indikator Program / Kegiatan / Sub Kegiatan	Capaian Kinerja Dan Kerangka Pendanaan 2026				Prakiraan Maju Rencana Tahun 2027		Perangkat Daerah Penanggung Jawab
								Target 2026	Pagu Indikatif (Rp)	Lokasi	Sumber Dana	Target	Pagu Indikatif (Rp)	
	2	11	01	2.06	0005	Penyediaan Barang Cetakan dan Penggandaan	Jumlah Paket Barang Cetakan dan Penggandaan yang Disediakan	12 Paket	14.200.000	Kota Pasuruan	DAU		16.330.000	DLHKP
	2	11	01	2.06	0006	Penyediaan Bahan Bacaan dan Peraturan Perundang-undangan	Jumlah Dokumen Bahan Bacaan dan Peraturan Perundang-Undangan yang Disediakan	12 Dokumen	2.204.400	Kota Pasuruan	DAU		2.535.000	DLHKP
	2	11	01	2.06	0008	Fasilitasi Kunjungan Tamu	Jumlah Laporan Fasilitasi Kunjungan Tamu	12 Laporan	14.720.000	Kota Pasuruan	DAU		16.928.000	DLHKP
	2	11	01	2.06	0009	Penyelenggaraan Rapat Koordinasi dan Konsultasi SKPD	Jumlah Laporan Penyelenggaraan Rapat Koordinasi dan Konsultasi SKPD	12 Laporan	135.904.000	Kota Pasuruan	DAU		169.880.000	DLHKP
	2	11	01	2.07		Pengadaan Barang Milik Daerah Penunjang Urusan Pemerintah Daerah	Persentase terpenuhinya pengadaan barang milik daerah	100 %	58.195.900			-	104.272.000	
	2	11	01	2.07	0005	Pengadaan Mebel	Jumlah Paket Mebel yang Disediakan	12 Unit	22.430.600	Kota Pasuruan	DAU		55.922.000	DLHKP
	2	11	01	2.07	0006	Pengadaan Peralatan dan Mesin Lainnya	Jumlah Unit Peralatan dan Mesin Lainnya yang Disediakan	3 Unit	35.765.300	Kota Pasuruan	DAU		48.350.000	DLHKP
	2	11	01	2.08		Penyediaan Jasa Penunjang Urusan Pemerintahan Daerah	Persentase terpenuhinya jasa penunjang layanan perkantoran	100 %	1.122.784.000			-	1.343.749.000	
	2	11	01	2.08	0001	Penyediaan Jasa Surat Menyurat	Jumlah Laporan Penyediaan Jasa Surat Menyurat	12 Laporan	2.350.000	Kota Pasuruan	DAU		2.820.000	DLHKP
	2	11	01	2.08	0002	Penyediaan Jasa Komunikasi, Sumber Daya Air dan Listrik	Jumlah Laporan Penyediaan Jasa Komunikasi, Sumber Daya Air dan Listrik yang Disediakan	12 Laporan	149.086.000	Kota Pasuruan	DAU		171.449.000	DLHKP
	2	11	01	2.08	0004	Penyediaan Jasa Pelayanan Umum Kantor	Jumlah Laporan Penyediaan Jasa Pelayanan Umum Kantor yang Disediakan	12 Laporan	971.348.000	Kota Pasuruan	DAU		1.169.480.000	DLHKP
	2	11	01	2.09		Pemeliharaan Barang Milik Daerah Penunjang Urusan Pemerintahan Daerah	Persentase barang milik daerah yang terpelihara	100 %	325.583.000			-	433.859.000	

No	Kode					Urusan / Bidang Urusan / Program / Kegiatan / Sub Kegiatan	Indikator Program / Kegiatan / Sub Kegiatan	Capaian Kinerja Dan Kerangka Pendanaan 2026				Prakiraan Maju Rencana Tahun 2027		Perangkat Daerah Penanggung Jawab
								Target 2026	Pagu Indikatif (Rp)	Lokasi	Sumber Dana	Target	Pagu Indikatif (Rp)	
	2	11	01	2.09	0001	Penyediaan Jasa Pemeliharaan, Biaya Pemeliharaan, dan Pajak Kendaraan Perorangan Dinas atau Kendaraan Dinas Jabatan	Jumlah Kendaraan Perorangan Dinas atau Kendaraan Dinas Jabatan yang Dipelihara dan dibayarkan Pajaknya	8 Unit	103.490.000	Kota Pasuruan	DAU		139.510.000	DLHKP
	2	11	01	2.09	0002	Penyediaan Jasa Pemeliharaan, Biaya Pemeliharaan, Pajak dan Perizinan Kendaraan Dinas Operasional atau Lapangan	Jumlah Kendaraan Dinas Operasional atau Lapangan yang Dipelihara dan dibayarkan Pajak dan Perizinannya	78 Unit	50.000.000	Kota Pasuruan	DAU		86.940.000	DLHKP
	2	11	01	2.09	0006	Pemeliharaan Peralatan dan Mesin Lainnya	Jumlah Peralatan dan Mesin Lainnya yang Dipelihara	18 Unit	14.860.000	Kota Pasuruan	DAU		15.680.000	DLHKP
	2	11	01	2.09	0009	Pemeliharaan/Rehabilitasi Gedung Kantor dan Bangunan Lainnya	Jumlah Gedung Kantor dan Bangunan Lainnya yang Dipelihara/ Direhabilitasi	2 Unit	157.233.000	Kota Pasuruan	DAU		191.729.000	DLHKP
2	2	11	02			PROGRAM PERENCANAAN LINGKUNGAN HIDUP	Persentase Rekomendasi Lingkungan Hidup yg Ditindaklanjuti	20 %	8.000.000			-	9.200.000	
	2	11	02	2.01		Rencana Perlindungan dan Pengelolaan Lingkungan Hidup (RPPLH) Kabupaten/ Kota	Jumlah Dokumen RPPLH yang dikelola	1 Dokumen	4.000.000			-	4.600.000	
	2	11	02	2.01	0007	Pemantauan dan Evaluasi RPPLH Kabupaten/Kota yang telah ditetapkan	Dokumen RPPLH Kabupaten/Kota yg telah ditetapkan yang dilakukan pemantauan dan evaluasi	1 Dokumen	4.000.000	Kota Pasuruan	DAU		4.600.000	DLHKP
	2	11	02	2.02		Penyelenggaraan Kajian Lingkungan Hidup Strategis (KLHS) Kabupaten/ Kota	Jumlah Dokumen KLHS yang dikelola	1 Dokumen	4.000.000			-	4.600.000	
	2	11	02	2.02	0004	Pemantauan dan Evaluasi KLHS	Jumlah KLHS yang dipantau dan dievaluasi	1 Dokumen	4.000.000	Kota Pasuruan	DAU		4.600.000	DLHKP
3	2	11	03			PROGRAM PENGENDALIAN PENCEMARAN DAN/ATAU KERUSAKAN LINGKUNGAN HIDUP	Persentase Parameter Air dan Udara yang Memenuhi Baku Mutu	30 %	616.098.450			-	1.132.534.390	
	2	11	03	2.01		Pencegahan Pencemaran dan/atau Kerusakan Lingkungan Hidup Kabupaten/Kota	Dokumen Perhitungan Emisi GRK kota Pasuruan Sektor Lingkungan Hidup	1 Dokumen 52 Data	590.898.450			-	1.098.487.390	

No	Kode					Urusan / Bidang Urusan / Program / Kegiatan / Sub Kegiatan	Indikator Program / Kegiatan / Sub Kegiatan	Capaian Kinerja Dan Kerangka Pendanaan 2026				Prakiraan Maju Rencana Tahun 2027		Perangkat Daerah Penanggung Jawab
								Target 2026	Pagu Indikatif (Rp)	Lokasi	Sumber Dana	Target	Pagu Indikatif (Rp)	
							Jumlah informasi kinerja pengelolaan lingkungan hidup daerah Jumlah kegiatan pencegahan pencemaran dan/atau kerusakan lingkungan hidup yang dilaksanakan Jumlah Pengujian Kualitas Air Sungai Jumlah Pengujian Kualitas Udara	6 Kegiatan 14 Kali 4 Kali						
	2	11	03	2.01	0002	Koordinasi, Sinkronisasi dan Pelaksanaan Pengendalian Emisi Gas Rumah Kaca, Mitigasi dan Adaptasi Perubahan Iklim	Jumlah Dokumen Hasil Koordinasi dan Sinkronisasi Inventarisasi Gas Rumah Kaca dari Sektor Lingkungan Hidup yang Dilaksanakan	1 Dokumen	28.452.000	Kota Pasuruan	DAU		39.600.000	DLHKP
	2	11	03	2.01	0007	Pelaksanaan pemantauan kualitas Lingkungan Hidup terhadap Media Tanah, Air, Udara, dan Laut	Data dan informasi indeks kualitas lingkungan hidup (Iindeks Kualitas Air, Indeks Kualitas Udara, Indeks Kualitas Lahan, Indeks Kualitas Ekosistem Gambut dan Indeks Kualitas Air Laut)	3 Lokasi	6.127.000	Kota Pasuruan	DAU		7.046.050	DLHKP
	2	11	03	2.01	0011	Penyusunan dokumen status lingkungan hidup daerah	Jumlah dokumen status lingkungan hidup daerah yang disusun	2 Dokumen	65.200.000	Kota Pasuruan	DAU		176.527.680	DLHKP
	2	11	03	2.01	0012	Pengambilan contoh uji dan pengujian parameter kualitas lingkungan	Jumlah pengambilan contoh uji dan pengujian parameter kualitas lingkungan yang dilaksanakan	2 Paket	184.287.750	Kota Pasuruan	DAU		294.322.700	DLHKP
	2	11	03	2.01	0014	Pelaksanaan upaya adaptasi perubahan iklim tingkat kabupaten/kota	Jumlah pelaksanaan adaptasi perubahan iklim	1 Laporan	174.127.000	Kota Pasuruan	DAU		180.920.560	DLHKP

No	Kode					Urusan / Bidang Urusan / Program / Kegiatan / Sub Kegiatan	Indikator Program / Kegiatan / Sub Kegiatan	Capaian Kinerja Dan Kerangka Pendanaan 2026				Prakiraan Maju Rencana Tahun 2027		Perangkat Daerah Penanggung Jawab
								Target 2026	Pagu Indikatif (Rp)	Lokasi	Sumber Dana	Target	Pagu Indikatif (Rp)	
	2	11	03	2.01	0015	Pengelolaan Laboratorium Lingkungan Hidup kabupaten/kota	Jumlah pengujian yang dilaksanakan oleh laboratorium lingkungan	1 Dokumen	132.704.700	Kota Pasuruan	DAU		400.070.400	DLHKP
	2	11	03	2.02		Penanggulangan Pencemaran dan/atau Kerusakan Lingkungan Hidup Kabupaten/Kota	Jumlah kegiatan Penanggulangan Pencemaran dan/atau Kerusakan Lingkungan Hidup Kabupaten/Kota	1 Kegiatan	25.200.000			-	34.047.000	
	2	11	03	2.02	0001	Pemberian Informasi Peringatan Pencemaran dan/atau Kerusakan Lingkungan Hidup pada Masyarakat	Jumlah Laporan Sosialisasi Informasi Peringatan Pencemaran dan/ atau Kerusakan Lingkungan Hidup pada Masyarakat di Kabupaten/Kota yang Dilaksanakan	1 Laporan	25.200.000	Kota Pasuruan	DAU		34.047.000	DLHKP
4	2	11	04			PROGRAM PENGELOLAAN KEANEKARAGAMAN HAYATI (KEHATI)	Persentase Luasan Ruang Terbuka Hijau	22.29 %	10.217.338.200			-	11.764.320.280	
	2	11	04	2.01		Pengelolaan Keanekaragaman Hayati Kabupaten/Kota	Jumlah Taman yang Terpelihara	25 Lokasi	10.217.338.200			-	11.764.320.280	
	2	11	04	2.01	0001	Penyusunan dan Penetapan Rencana Pengelolaan Keanekaragaman Hayati	Jumlah Dokumen Rencana Induk Pengelolaan Kehati yang Disusun	1 Dokumen	88.407.400	Kota Pasuruan	DAU		131.647.000	DLHKP
	2	11	04	2.01	0004	Pengelolaan Ruang Terbuka Hijau (RTH)	Luas RTH yang Dikelola Lingkup Kewenangan Kabupaten/Kota	16.54 Ha	2.091.136.100	Kota Pasuruan	DAU		2.539.260.000	DLHKP
	2	11	04	2.01	0007	Pengelolaan Sarana dan Prasarana Keanekaragaman Hayati	Jumlah Sarana dan Prasarana Keanekaragaman Hayati yang Dikelola	50 Unit	8.037.794.700	Kota Pasuruan	DAU		9.093.413.280	DLHKP
5	2	11	06			PROGRAM PEMBINAAN DAN PENGAWASAN TERHADAP IZIN LINGKUNGAN DAN IZIN PERLINDUNGAN DAN	Persentase Ketaatan Penanggung jawab Usaha dan/atau Kegiatan di Kota Pasuruan Terhadap Izin Lingkungan dan/atau IPPLH	30 %	105.548.900			-	123.214.288	

No	Kode					Urusan / Bidang Urusan / Program / Kegiatan / Sub Kegiatan	Indikator Program / Kegiatan / Sub Kegiatan	Capaian Kinerja Dan Kerangka Pendanaan 2026				Prakiraan Maju Rencana Tahun 2027		Perangkat Daerah Penanggung Jawab
								Target 2026	Pagu Indikatif (Rp)	Lokasi	Sumber Dana	Target	Pagu Indikatif (Rp)	
						PENGELOLAAN LINGKUNGAN HIDUP (PPLH)								
	2	11	06	2.01		Pembinaan dan Pengawasan Terhadap Usaha dan/atau Kegiatan yang Izin Lingkungan dan Izin PPLH Diterbitkan oleh Pemerintah Daerah Kabupaten/Kota	Jumlah kegiatan Pembinaan dan Pengawasan Terhadap Usaha dan/atau Kegiatan yang Izin Lingkungan dan Izin PPLH Diterbitkan oleh Pemerintah Daerah Kabupaten/Kota	1 Kegiatan	105.548.900			-	123.214.288	
	2	11	06	2.01	0001	Fasilitasi Pemenuhan Ketentuan dan Kewajiban Izin Lingkungan dan/atau Izin PPLH	Jumlah Rekomendasi dan/atau Persetujuan Teknis, Persetujuan Lingkungan, dan Surat Kelayakan Operasi yang Diberikan	5 Dokumen	76.516.500	Kota Pasuruan	DAU		90.250.000	DLHKP
	2	11	06	2.01	0009	Pengawasan Perizinan Berusaha atau Persetujuan Pemerintah terkait Persetujuan Lingkungan yang diterbitkan oleh Pemerintah Daerah Kabupaten/Kota dan Peraturan Perundang-undangan di bidang Perlindungan dan Pengelolaan Lingkungan Hidup	Jumlah Badan usaha dan/atau kegiatan yang diawasi	20 Badan Usaha	29.032.400	Kota Pasuruan	DAU		32.964.288	DLHKP
6	2	11	08			PROGRAM PENINGKATAN PENDIDIKAN, PELATIHAN DAN PENYULUHAN LINGKUNGAN HIDUP UNTUK MASYARAKAT	Persentase Penyuluh Lingkungan Hidup yang Ditingkatkan Kompetensinya	10 %	475.461.800			-	529.086.782	
	2	11	08	2.01		Penyelenggaraan Pendidikan, Pelatihan, dan Penyuluhan Lingkungan Hidup untuk Lembaga Kemasyarakatan Tingkat Daerah Kabupaten/Kota	Jumlah Kegiatan Peningkatan Kapasitas yang dilaksanakan	4 Kegiatan	475.461.800			-	529.086.782	
	2	11	08	2.01	0003	Penyelenggaraan Penyuluhan dan Kampanye Lingkungan Hidup	Jumlah Masyarakat/Kelompok Masyarakat/Pelaku Usaha/Kegiatan yang terlibat	200 Orang	144.210.800	Kota Pasuruan	DAU		113.233.232	DLHKP

No	Kode					Urusan / Bidang Urusan / Program / Kegiatan / Sub Kegiatan	Indikator Program / Kegiatan / Sub Kegiatan	Capaian Kinerja Dan Kerangka Pendanaan 2026				Prakiraan Maju Rencana Tahun 2027		Perangkat Daerah Penanggung Jawab
								Target 2026	Pagu Indikatif (Rp)	Lokasi	Sumber Dana	Target	Pagu Indikatif (Rp)	
	2	11	08	2.01	0005	Peningkatan Kapasitas dan Kompetensi Sumber Daya Manusia Bidang lingkungan hidup untuk Lembaga pendidikan formal/lembaga masyarakat/komunitas/kelompok masyarakat	Jumlah lembaga pendidikan formal/lembaga masyarakat/komunitas/kelompok masyarakat yang meningkat kapasitas dan kompetensinya terkait PPLH	40 Lembaga	331.251.000	Kota Pasuruan	DAU		415.853.550	DLHKP
7	2	11	10			PROGRAM PENANGANAN PENGADUAN LINGKUNGAN HIDUP	Persentase pengaduan lingkungan hidup yang tertangani	100 %	5.403.000			-	6.073.760	
	2	11	10	2.01		Penyelesaian Pengaduan Masyarakat di Bidang Perlindungan dan Pengelolaan Lingkungan Hidup (PPLH) Kabupaten/Kota	Persentase pengaduan pencemaran lingkungan teregristrasi yang ditangani	100 %	5.403.000			-	6.073.760	
	2	11	10	2.01	0009	Pengelolaan Pengaduan permasalahan Pencemaran dan Perusakan Lingkungan Hidup tingkat Kabupaten/Kota	Jumlah pengaduan permasalahan Pencemaran dan Perusakan Lingkungan Hidup tingkat Kabupaten/ Kota yang ditindaklanjuti/ dikelola	1 Pengaduan	5.403.000	Kota Pasuruan	DAU		6.073.760	DLHKP
8	2	11	11			PROGRAM PENGELOLAAN PERSAMPAHAN	Timbulan Sampah terolah difasilitas pengolahan sampah Proporsi rumah tangga (RT) dengan layanan penuh pengumpulan sampah	25.69 % 34 %	22.549.016.725			-	33.966.002.276	
	2	11	11	2.01		Pengelolaan Sampah	Persentase pengurangan sampah melalui pembatasan timbulan sampah Persentase Sampah yang Terolah di TPA (Presentase Penanganan Sampah)	0.50 % 71.60 %	22.549.016.725			-	33.966.002.276	
	2	11	11	2.01	0004	Peningkatan Peran Serta Masyarakat dalam Pengelolaan Persampahan	Jumlah Masyarakat, Kelompok Masyarakat atau Para Pihak Lainnya yang Terlibat Aktif dalam Kegiatan Pengelolaan Sampah Berbasis Masyarakat	230 Kelompok	197.917.100	Kota Pasuruan	DAU		311.267.152	DLHKP

No	Kode					Urusan / Bidang Urusan / Program / Kegiatan / Sub Kegiatan	Indikator Program / Kegiatan / Sub Kegiatan	Capaian Kinerja Dan Kerangka Pendanaan 2026				Prakiraan Maju Rencana Tahun 2027		Perangkat Daerah Penanggung Jawab
								Target 2026	Pagu Indikatif (Rp)	Lokasi	Sumber Dana	Target	Pagu Indikatif (Rp)	
	2	11	11	2.01	0007	Penyediaan Sarana dan Prasarana Pengelolaan Persampahan di TPA/TPST/SPA Kabupaten/Kota	Jumlah Sarana dan Prasarana Penanganan Sampah untuk Kegiatan Pemilahan, Pengumpulan, Pengangkutan, Pengolahan, dan Pemrosesan Akhir	25 Unit	10.691.328.025	Kota Pasuruan	DAU		20.239.630.932	DLHKP
	2	11	11	2.01	0008	Penyusunan Rencana, Kebijakan dan Strategi Daerah Pengelolaan Sampah kabupaten/kota	Jumlah dokumen kebijakan dan strategi daerah pengelolaan sampah kabupaten/kota yang disusun dan ditetapkan	1 Dokumen	72.859.100	Kota Pasuruan	DAU		81.602.192	DLHKP
	2	11	11	2.01	0012	Penanganan sampah melalui pengangkutan	Jumlah sampah yang tertangani melalui proses pengangkutan	53636.25 Ton	5.543.494.500	Kota Pasuruan	DAU		6.208.713.840	DLHKP
	2	11	11	2.01	0015	Penanganan sampah melalui pengoperasian dan pemeliharaan sarana prasarana penanganan sampah	Jumlah sarana dan prasarana penanganan sampah yang beroperasi dan terpelihara dengan baik	119 Unit	1.061.725.000	Kota Pasuruan	DAU		1.321.292.000	DLHKP
	2	11	11	2.01	0017	Penanganan sampah melalui pemilahan dan pengolahan sampah diinstalasi pengolahan sampah TPS3R, PDU, TPST, TPS, SPA, PSEL/PLTSa, RDF, pusat pengomposan, biodigester, Bank Sampah dan fasilitas lainnya sesuai dengan peraturan perundangan	Jumlah sampah yang tertangani melalui proses pemilahan dan pengolahan sampah di instalasi pengolahan sampah TPS3R, PDU, TPST, SPA, PSEL/PLTSa, RDF, pusat pengomposan, biodigester, Bank sampah dan fasilitas lainnya sesuai dengan peraturan perundangan	14160 Ton	3.778.579.000	Kota Pasuruan	DAU		4.456.008.480	DLHKP
	2	11	11	2.01	0018	Pengurangan sampah melalui pembatasan timbulan sampah	Jumlah laporan hasil kegiatan pengurangan sampah melalui pembatasan timbulan sampah	1 Laporan	49.406.000	Kota Pasuruan	DAU		55.334.720	DLHKP
	2	11	11	2.01	0020	Penanganan sampah melalui pemrosesan akhir sampah di TPA/TPST kabupaten/kota atau TPA/TPST Regional	jumlah sampah yang tertangani melalui pemrosesan akhir sampah di TPA/TPSTkabupaten/kota atau TPA/TPST Regional	39476,25 Ton	1.153.708.000	Kota Pasuruan	DAU		1.292.152.960	DLHKP
	JUMLAH								46.925.049.999				61.539.919.776	

BAB V
PENUTUP

Rencana Kerja (Renja) menjadi sangat penting artinya dalam mengaplikasikan berbagai persoalan-persoalan terkait dengan perencanaan pembangunan daerah sebagai wujud nyata dari tanggung jawab pemerintah dalam mengadopsi berbagai kebutuhan masyarakat yang mengedapankan perencanaan pembangunan yang berbasis pada masyarakat. Proses penyusunan rencana kerja ini dilakukan dengan mengumpulkan data dan informasi dari semua komponen di masyarakat dan di internal Dinas Lingkungan Hidup, Kebersihan dan Pertamanan Kota Pasuruan yang selanjutnya dikoordinasikan dan dikomunikasikan dengan seluruh personel di Dinas Lingkungan Hidup yang kompeten, sehingga hasilnya diharapkan akan lebih optimal.

Dokumen Rencana Kerja (Renja) Dinas Lingkungan Hidup, Kebersihan dan Pertamanan Kota Pasuruan Tahun 2026 merupakan pedoman dan acuan bagi seluruh pelaksana di lingkup Dinas Lingkungan Hidup, Kebersihan dan Pertamanan Kota Pasuruan dalam menjalankan tugas dan fungsinya. Dokumen Renja juga memberikan umpan balik yang sangat diperlukan dalam pengambilan keputusan dan penyusunan rencana di masa mendatang oleh para pimpinan manajemen dan seluruh staf Dinas Lingkungan Hidup, Kebersihan dan Pertamanan Kota Pasuruan sehingga akan diperoleh peningkatan kinerja ke arah yang lebih baik dimasa datang.

Terhadap program dan kegiatan yang sudah menjadi prioritas agar betul- betul dapat dilaksanakan dengan sebaik-baiknya, dengan senantiasa berprinsip pada asas efisiensi dan efektifitas serta akuntabilitasnya. Hal itu tentu juga berpedoman pada perencanaan yang sudah disusun dengan target sasaran yang sudah ditetapkan. Dan terhadap permasalahan yang terjadi pada pelaksanaannya agar ke depan betul-betul dapat diantisipasi dengan baik sehingga tidak terulang lagi. Terutama penjadwalan waktu pelaksanaan kegiatan harus dilakukan secara cermat, dan senantiasa melakukan koordinasi dengan semua komponen yang ada di Dinas Lingkungan Hidup, Kebersihan dan Pertamanan Kota Pasuruan secara intensif.

Apabila berdasarkan hasil evaluasi terhadap pelaksanaan rencana kerja terdapat hal-hal yang memerlukan penyesuaian dan penyelarasan, baik menyangkut kegiatan, anggaran, sasaran maupun lokasi kegiatan, maka akan dilakukan perubahan rencana kerja sesuai dengan ketentuan yang berlaku.

L. RENCANA KERJA DINAS KEPENDUDUKAN DAN PENCATATAN SIPIL

BAB I
PENDAHULUAN

Rencana Kerja (Renja) Perangkat Daerah merupakan dokumen perencanaan perangkat daerah untuk periode 1 (satu) tahun yang memuat kebijakan, program dan kegiatan pembangunan baik yang dilaksanakan langsung oleh Pemerintah Daerah maupun yang ditempuh dengan mendorong partisipasi masyarakat. Renja juga menerjemahkan perencanaan strategis lima tahunan yang dituangkan dalam Renstra Perangkat Daerah yang terkait program dan kegiatan yang diperlukan untuk mencapai sasaran pembangunan, dalam bentuk kerangka regulasi dan kerangka anggaran.

Penyusunan Renja Dinas Kependudukan dan Pencatatan Sipil Kota Pasuruan tahun 2026 memperhatikan hasil kinerja yang dicapai pada tahun-tahun sebelumnya, kondisi yang ada, isu strategis yang akan dihadapi pada tahun pelaksanaan rencana kerja, mempertimbangkan sinergi antar sektor, serta memperhatikan azas koordinasi dengan seluruh perangkat daerah serta berbagai pihak terkait.

Renja Dinas Kependudukan dan Pencatatan Sipil tahun 2026 memberikan acuan dalam merencanakan kegiatan yang terarah, efektif dan terukur sesuai dengan tugas pokok dan fungsi yang telah ditetapkan. Selain itu Renja Dinas Kependudukan dan Pencatatan Sipil juga memberikan gambaran semua kegiatan yang akan dilaksanakan pada tahun 2026.

1.1. Latar Belakang

1.1.1. Pengertian Renja Perangkat Daerah

Sebagaimana telah diatur dalam Pasal 1 dalam Ketentuan Umum Peraturan Menteri Dalam Negeri Republik Indonesia Nomor 86 Tahun 2017 Tentang Tata Cara Perencanaan, Pengendalian Dan Evaluasi Pembangunan Daerah, Tata Cara Evaluasi Rancangan Peraturan Daerah Tentang Rencana Pembangunan Jangka Panjang Daerah Dan Rencana Pembangunan Jangka Menengah Daerah, Serta Tata Cara Perubahan Rencana Pembangunan Jangka Panjang Daerah, Rencana Pembangunan Jangka Menengah Daerah, Dan Rencana Kerja.

Pemerintah Daerah menjelaskan bahwa Rencana Kerja Perangkat Daerah yang selanjutnya disingkat Renja PD adalah dokumen perencanaan PD untuk periode 1 (satu) tahun berupa dokumen rencana yang memuat program dan kegiatan yang diperlukan untuk mencapai sasaran pembangunan, dalam bentuk kerangka regulasi dan kerangka anggaran.

1.1.2. Proses Penyusunan Renja Perangkat Daerah

Sesuai dengan Pasal 175 Ayat (1) dalam Permendagri 86/2017 Renja PD disusun berdasarkan :

a. Pendekatan kinerja, kerangka pengeluaran jangka menengah serta perencanaan dan penganggaran terpadu.

b. Kerangka pendanaan dan pagu indikatif.

c. Urusan wajib yang mengacu pada SPM sesuai dengan kondisi nyata daerah dan kebutuhan masyarakat, atau urusan pilihan yang menjadi tanggung jawab PD.

Tata cara penyusunan Renja PD sebagaimana Permendagri 86/2017 adalah sebagai berikut :

a) Persiapan Penyusunan Renja.

- Pembentukan Tim Penyusun Renja PD.
- Orientasi mengenai Renja.
- Penyusunan Agenda Kerja Tim Penyusun Renja PD.
- Penyiapan Data dan Informasi.

b) Penyusunan Rancangan Awal Renja PD

Perangkat Daerah menyusun rancangan awal Renja paling lambat minggu pertama bulan Desember yang berpedoman pada Renstra Perangkat Daerah, hasil evaluasi hasil Renja Perangkat Daerah tahun lalu, dan hasil evaluasi hasil Renja Perangkat Daerah tahun berjalan.

c) Penyusunan Rancangan Renja PD

- Penyusunan rancangan Renja PD merupakan proses penyempurnaan rancangan awal Renja PD.
- Rancangan Renja PD dibahas dan disempurnakan dalam forum PD/ lintas PD.
- Rancangan Renja PD disampaikan kepada kepala BAPPELITBANGDA untuk diverifikasi dan dijadikan sebagai bahan penyempurnaan rancangan awal RKPD menjadi rancangan RKPD.
- Rancangan Renja PD sebagaimana dimaksud disampaikan paling lambat minggu pertama bulan Maret.

d) Perumusan Rancangan Akhir Renja PD

Perumusan rancangan akhir Renja PD merupakan proses penyempurnaan rancangan Renja PD menjadi rancangan akhir Renja PD berdasarkan Perwali tentang RKPD.

e) Penetapan Renja PD

1.1.3. Keterkaitan Antara Renja PD dengan Dokumen Perencanaan Lainnya

Keterkaitan hubungan Renja dengan dokumen perencanaan lainnya sebagaimana gambar berikut :

Gambar 1.1

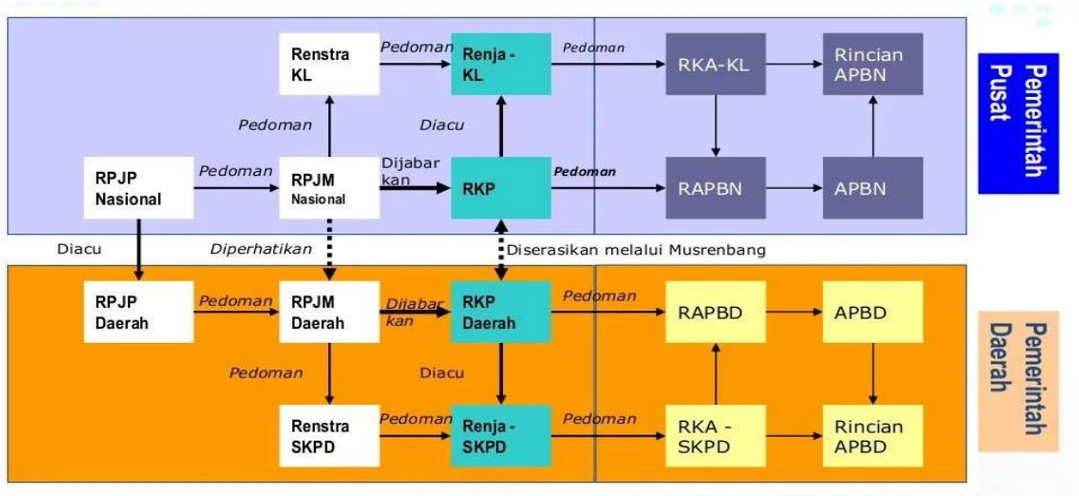

Gambar 1.1. Bagan Alur Hubungan Perencanaan

Dari bagan alur dapat dijelaskan Renja perangkat daerah berpedoman pada Renstra perangkat daerah periode 5 (lima) tahun, Renstra berpedoman pada RPJM Daerah yang berpedoman pada RPJP Daerah yang mengacu RPJP Nasional. RPJM Daerah disusun dengan memperhatikan RPJM Nasional yang berpedoman pada RPJP Nasional. Renja perangkat daerah diserasikan dengan Renja Kementerian/Lembaga dan Renja provinsi dengan urusan terkait.

Rencana Kerja tahun 2026 Dinas Kependudukan dan Pencatatan Sipil Kota Pasuruan bersinergi dengan prioritas pembangunan Kota Pasuruan tahun 2026 yaitu “Penguatan Transformasi Ekonomi dan Sosial yang Harmoni dan Berkelanjutan”, prioritas kinerja Dinas Pemberdayaan Perempuan Perlindungan Anak dan Kependudukan Provinsi Jawa Timur yaitu “Peningkatan pemanfaatan data kependudukan dan implementasi Identitas Kependudukan Digital”, prioritas kinerja Direktorat Jenderal Kependudukan dan Pencatatan Sipil Kemendagri yaitu “transformasi digital melalui pemberlakuan Identitas Kependudukan Digital (IKD) atau KTP digital untuk pelayanan publik”.

Dalam mendukung prioritas pembangunan pemerintah daerah, pemerintah provinsi, dan pemerintah pusat, Dinas Kependudukan dan Pencatatan Sipil Kota Pasuruan melakukan kerjasama dengan lembaga/perangkat daerah dalam pemanfaatan data kependudukan, integrasi layanan kependudukan dan pencatatan sipil dengan layanan instansi terkait, pengiriman dokumen kependudukan dan pencatatan sipil digital, serta penerapan Identitas Kependudukan Digital (IKD) bagi wajib KTP.

1.2. Landasan Hukum

Dalam penyusunan Rencana Kerja Dinas Kependudukan dan Pencatatan Sipil Tahun 2026 ini berpedoman pada sejumlah peraturan yang digunakan sebagai dasar, yaitu :

1.2.1. Ketentuan tentang Susunan Organisasi dan Tata Kerja (SOTK) dan Kewenangan Perangkat Daerah

1. Peraturan Daerah Kota Pasuruan Nomor 7 Tahun 2016 tentang Pembentukan dan Susunan Perangkat Daerah.
2. Peraturan Walikota Pasuruan Nomor 15 Tahun 2022 tentang Tugas Pokok dan Fungsi Dinas Kependudukan dan Pencatatan Sipil Kota Pasuruan.

1.2.2. Ketentuan tentang Perencanaan dan Penganggaran

Peraturan yang memayungi perencanaan adalah :

1. Undang-Undang Nomor 25 Tahun 2004 tentang Sistem Perencanaan Pembangunan Nasional.
2. Peraturan Pemerintah Nomor 8 Tahun 2008 tentang Tahapan, Tata Cara Penyusunan, Pengendalian dan Evaluasi Pelaksanaan Rencana Pembangunan Daerah.
3. Peraturan Pemerintah Nomor 27 Tahun 2014 tentang Tahapan, Tata Cara Penyusunan, Pengendalian dan Evaluasi Pelaksanaan Rencana Pembangunan Daerah.
4. Peraturan Menteri Dalam Negeri Republik Indonesia Nomor 86 Tahun 2017 Tentang Tata Cara Perencanaan, Pengendalian dan Evaluasi Pembangunan Daerah, Tata Cara Evaluasi Rancangan Peraturan Daerah Tentang Rencana Pembangunan Jangka Panjang Daerah dan Rencana Pembangunan Jangka Menengah Daerah, serta Tata Cara Perubahan Rencana Pembangunan Jangka Panjang Daerah, Rencana Pembangunan Jangka Menengah Daerah, dan Rencana Kerja Pemerintah Daerah.
5. Keputusan Menteri Dalam Negeri Republik Indonesia Nomor 900.1.15.5-3406 Tahun 2024 Tentang Hasil Verifikasi, Validasi dan Inventarisasi Pemutakhiran Klasifikasi, Kodefikasi dan Nomenklatur Perencanaan Pembangunan Dan Keuangan Daerah.

Peraturan yang memayungi penganggaran adalah :

1. Undang-Undang Nomor 17 Tahun 2003 tentang Keuangan Negara.
2. Undang-Undang Nomor 1 Tahun 2004 tentang Perbendaharaan Negara.
3. Undang-Undang Nomor 23 Tahun 2015 tentang Pemerintahan Daerah.
4. Peraturan Pemerintah Nomor 58 Tahun 2005 tentang Pengelolaan Keuangan Daerah.
5. Peraturan Menteri Dalam Negeri Nomor 13 Tahun 2006 tentang Pedoman Pengelolaan Keuangan Daerah sebagaimana telah diubah kedua kali dengan Peraturan Menteri Dalam Negeri Nomor 21 Tahun 2011.

1.3. Maksud Dan Tujuan

1.3.1. Maksud Penyusunan Renja Dinas Kependudukan dan Pencatatan Sipil Tahun 2026

Maksud penyusunan Renja tahun 2026 adalah :

1. Menjabarkan rencana strategis kota dalam rencana kerja perangkat daerah jangka pendek (1 tahun).
2. Menyelaraskan rencana strategis Kota Pasuruan dengan pelayanan perangkat daerah, usulan masyarakat dan evaluasi kinerja tahun lalu menjadi rencana strategis perangkat daerah.
3. Untuk mewujudkan sinergitas antara perencanaan, penganggaran, pelaksanaan dan pengawasan.

1.3.2. Tujuan Penyusunan Renja Dinas Kependudukan dan Pencatatan Sipil Tahun 2026

Tujuan penyusunan Renja tahun 2026 adalah :

1. Menjadi pedoman dalam pelaksanaan pelayanan perangkat daerah dalam jangka 1 tahun.
2. Menjadi pedoman dalam penyusunan rencana anggaran perangkat daerah.
3. Memelihara konsistensi antara capaian tujuan perencanaan strategis dengan tujuan perencanaan dan penganggaran tahunan.
4. Mengukur kinerja penyelenggaraan fungsi dan urusan wajib melalui capaian target kinerja program.
5. Memberikan gambaran semua kegiatan yang akan dilaksanakan pada tahun 2026.

1.4. Sistematika Penulisan

Sistematika Penulisan Renja Dinas Kependudukan dan Pencatatan Sipil sebagai berikut :

BAB I. PENDAHULUAN

- 1.1. Latar Belakang
- 1.2. Landasan Hukum
- 1.3. Maksud dan Tujuan
- 1.4. Sistematika Penulisan

BAB II. HASIL EVALUASI RENJA DINAS KEPENDUDUKAN DAN PENCATATAN SIPIL TAHUN LALU

- 2.1 Evaluasi Pelaksanaan Renja Dinas Kependudukan dan Pencatatan Sipil Tahun 2024 dan Capaian Renstra Dinas Kependudukan dan Pencatatan Sipil
- 2.2. Analisis Kinerja Pelayanan Perangkat Daerah
- 2.3. Isu-isu Penting Penyelenggaraan Tugas dan Fungsi Perangkat Daerah
- 2.4. Review terhadap Rancangan Awal RKPD

BAB III. TUJUAN DAN SASARAN DINAS KEPENDUDUKAN DAN PENCATATAN SIPIL

3.1. Telaahan terhadap Kebijakan Nasional

3.2. Tujuan dan Sasaran Renja Perangkat Daerah

BAB IV. RENCANA KERJA DAN PENDANAAN DINAS KEPENDUDUKAN DAN PENCATATAN SIPIL

BAB V. PENUTUP

BAB II
HASIL EVALUASI RENJA DINAS KEPENDUDUKAN DAN PENCATATAN SIPIL TAHUN 2024

2.1. Evaluasi Pelaksanaan Renja Dinas Kependudukan dan Pencatatan Sipil Tahun 2024 dan Capaian Renstra Dinas Kependudukan dan Pencatatan Sipil

Rencana Kerja merupakan dokumen perencanaan Perangkat Daerah/PD untuk periode 1 (satu) tahun yang meliputi penjabaran perencanaan tahunan dan Rencana Strategis. Tercapai tidaknya pelaksanaan kegiatan–kegiatan atau program yang telah disusun dapat dilihat berdasarkan Laporan Kinerja Dinas sebagai bentuk perwujudan kewajiban untuk mempertanggungjawabkan keberhasilan atau kegagalan pelaksanaan misi organisasi dalam mencapai tujuan-tujuan dan sasaran yang telah ditetapkan, melalui suatu media pertanggungjawaban yang dilaksanakan secara periodik. Terkait dengan hal tersebut, Rencana Kerja (RENJA) Tahun 2026 ini menyajikan dasar pengukuran kinerja program dan kegiatan dari hasil apa yang telah diraih atau dilaksanakan oleh Dinas Kependudukan dan Pencatatan Sipil selama tahun 2024 dan tahun berjalan 2025 serta perkiraan target anggaran tahun 2026.

Sejalan dengan berjalannya waktu, pelaksanaan Renja Dinas Kependudukan dan Pencatatan Sipil tahun 2024 telah terlewati. Berbagai program dan kegiatan yang dituangkan dalam Renja tahun 2024 telah dilaksanakan, dengan program dan kegiatan yang dilaksanakan oleh Dinas Kependudukan dan Pencatatan Sipil sebagai berikut :

1. Program Penunjang Urusan Pemerintahan Daerah Kabupaten/Kota
    - 1.1. Kegiatan Perencanaan, Penganggaran, dan Evaluasi Kinerja Perangkat Daerah.
        - Sub Kegiatan Penyusunan Dokumen Perencanaan Perangkat Daerah
        - Sub Kegiatan Koordinasi dan Penyusunan Dokumen RKA-SKPD
        - Sub Kegiatan Koordinasi dan Penyusunan Laporan Capaian Kinerja dan Ikhtisar Realisasi Kinerja SKPD
        - Sub Kegiatan Evaluasi Kinerja Perangkat Daerah
    - 1.2. Kegiatan Administrasi Keuangan Perangkat Daerah
        - Sub Kegiatan Penyediaan Gaji dan Tunjangan ASN
        - Sub Kegiatan Koordinasi dan Penyusunan Laporan Keuangan Bulanan/Triwulanan/Semesteran SKPD
    - 1.3. Kegiatan Administrasi Barang Milik Daerah pada Perangkat Daerah
        - Sub Kegiatan Penatausahaan Barang Milik Daerah pada SKPD
    - 1.4. Administrasi Umum Perangkat Daerah

- Sub Kegiatan Penyediaan Komponen Instalasi Listrik / Penerangan Bangunan Kantor
- Sub Kegiatan Penyediaan Barang Cetakan dan Penggandaan
- Sub Kegiatan Penyediaan Bahan Bacaan dan Peraturan Perundang-undangan
- Sub Kegiatan Penyelenggaraan Rapat Koordinasi dan Konsultasi SKPD

1.5. Pengadaan Barang Milik Daerah Penunjang Urusan Pemerintah Daerah

- Sub Kegiatan Pengadaan Peralatan dan Mesin Lainnya

1.6. Penyediaan Jasa Penunjang Urusan Pemerintahan Daerah

- Sub Kegiatan Penyediaan Jasa Surat Menyurat
- Sub Kegiatan Penyediaan Jasa Komunikasi,
- Sumber Daya Air dan Listrik
- Sub Kegiatan Penyediaan Jasa Pelayanan Umum Kantor

1.7. Pemeliharaan Barang Milik Daerah Penunjang Urusan Pemerintahan Daerah

- Sub Kegiatan Penyediaan Jasa Pemeliharaan, Biaya Pemeliharaan, Pajak dan Perizinan Kendaraan Dinas Operasional atau Lapangan
- - Sub Kegiatan Pemeliharaan Peralatan dan Mesin Lainnya

2. Program Pendaftaran Penduduk

2.1. Kegiatan Pelayanan Pendaftaran Penduduk

- Sub Kegiatan Pendataan Penduduk Non Permanen dan Rentan Administrasi Kependudukan
- Sub Kegiatan Pencatatan, Penatausahaan dan Penerbitan Dokumen atas Pelaporan Peristiwa Kependudukan
- Sub Kegiatan Penerbitan Dokumen atas Hasil Pelaporan Peristiwa Kependudukan

2.2. Kegiatan Penataan Pendaftaran Penduduk

- Sub Kegiatan Penyusunan Tata Cara Perencanaan, Pelaksanaan, Pemantauan, Evaluasi, Pengendalian dan Pelaporan Penyelenggaraan Adminduk Terkait Pendaftaran Penduduk
- Sub Kegiatan Pengadaan Dokumen Kependudukan selain Blangko KTP-El, Formulir, dan Buku terkait Pendaftaran Penduduk sesuai dengan Kebutuhan

2.3. Kegiatan Penyelenggaraan Pendaftaran Penduduk

- Sub Kegiatan Pelayanan Secara Aktif Pendaftaran Peristiwa Kependudukan dan Pencatatan Peristiwa Penting Terkait Pendaftaran Penduduk

3. Program Pencatatan Sipil

3.1. Kegiatan Pelayanan Pencatatan Sipil

- Sub Kegiatan Pencatatan, Penatausahaan dan Penerbitan Dokumen atas Pelaporan Peristiwa Penting
- Sub Kegiatan Peningkatan dalam Pelayanan Pencatatan Sipil
- Sub Kegiatan Pengadaan Dokumen Kependudukan selain Blangko KTP-El, Formulir, dan Buku terkait Pencatatan Sipil sesuai dengan Kebutuhan

3.2. Kegiatan Penyelenggaraan Pencatatan Sipil

- Sub Kegiatan Pelayanan Secara Aktif Pendaftaran Peristiwa Kependudukan dan Pencatatan Peristiwa Penting terkait Pencatatan Sipil
- Sub Kegiatan Penyajian Data Kependudukan yang Akurat dan dapat Dipertanggungjawabkan terkait Pencatatan Sipil

4. Program Pengelolaan Informasi Administrasi Kependudukan

4.1. Kegiatan Pengumpulan Data Kependudukan dan

Pemanfaatan dan Penyajian Database Kependudukan

- Sub Kegiatan Pengolahan dan Penyajian
- Data Kependudukan
- Sub Kegiatan Kerjasama Pemanfaatan
- Data Kependudukan

4.2. Kegiatan Penyelenggaraan Pengelolaan Informasi Administrasi Kependudukan

- Sub Kegiatan Sosialisasi Terkait Pengelolaan Informasi Administrasi Kependudukan

Untuk mengetahui hasil-hasil yang telah dicapai maka perlu dilakukan evaluasi secara menyeluruh sebagaimana uraian-uraian berikut ini :

A. Realisasi program/kegiatan yang tidak memenuhi target kinerja hasil/keluaran yang direncanakan.

Pada pelaksanaan Renja Dinas Kependudukan dan Pencatatan Sipil Tahun 2024 tidak terdapat program/kegiatan yang tidak mencapai target.

Tabel 2.1.

Realisasi Program/Kegiatan Tahun 2024 Yang Tidak Memenuhi

Target Kinerja Hasil/Keluaran Yang Direncanakan

NO	PROGRAM/ KEGIATAN	INDIKATOR KINERJA PROGRAM/ KEGIATAN	KINERJA OUTPUT			ANGGARAN (Rp.)		
			TARGET	REALISASI	CAPAIAN (%)	ALOKASI	REALISASI	CAPAIAN (%)
	NIHIL	NIHIL	NIHIL	NIHIL	NIHIL	NIHIL	NIHIL	NIHIL

B. Realisasi program/kegiatan yang telah memenuhi target kinerja hasil/keluaran yang direncanakan.

Program Renja Dinas Kependudukan dan Pencatatan Sipil Tahun 2024 yang telah memenuhi target kinerja hasil / keluaran yang direncanakan sebagai berikut :

Tabel 2.2.

Realisasi Program/Kegiatan Tahun 2024 Yang Telah Memenuhi

Target Kinerja Hasil/Keluaran Yang Direncanakan

No	Program/ Kegiatan	Indikator Kinerja Program/ Kegiatan	Kinerja Output		
			Target	Realisasi	Capaian (%)
1	Kegiatan Pelayanan Pendaftaran Penduduk	Jumlah pelayanan pendaftaran penduduk yang terlayani	4	4	100%
2	Kegiatan Penataan Pendaftaran Penduduk	Jumlah penataan pendaftaran penduduk yang tersedia	3	3	100%
3	Kegiatan Penyelenggaraan Pendaftaran Penduduk	Jumlah penyelenggaraan pendaftaran penduduk yang dilaksanakan	3	3	100%
4	Program Pencatatan Sipil	Persentase penduduk usia 0 s.d 18 tahun ber-akta kelahiran	99,9%	99,9%	100%
5	Kegiatan Penyelenggaraan Pencatatan Sipil	Jumlah Peserta Sosialisasi terkait Pencatatan Sipil	50	50	100%
6	Program Pengelolaan Informasi Administrasi Kependudukan	Persentase Pemanfaatan Data Kependudukan oleh OPD/ Lembaga	41,00%	41,00%	100,%
7	Kegiatan Pengumpulan Data Kependudukan dan Pemanfaatan dan Penyajian Database Kependudukan	Jumlah sistem database kependudukan berbasis SIAK yang terkelola	1	1	100%

Faktor pendorong realisasi program/kegiatan sehingga memenuhi target kinerja hasil/keluaran yaitu :

1. Pelayanan pendaftaran penduduk dapat terlayani dengan baik karena blanko dokumen kependudukan tersedia, peralatan penerbitan dokumen dalam kondisi baik, dan jaringan Sistem Informasi Administrasi Kependudukan (SIAK) terpusat jarang mengalami gangguan.
2. Penataan pendaftaran penduduk dapat terlaksana dengan baik karena peralatan scanner dalam kondisi baik dan lancar.
3. Penyelenggaraan pendaftaran penduduk dapat terlaksana karena unit layanan lain yang terintegrasi juga melakukan layanan dengan baik dan cepat.
4. Persentase penduduk usia 0 s.d 18 tahun ber-akta kelahiran dapat tercapai sesuai target yang ditentukan karena adanya penjangkauan kepada warga yang belum mempunyai akta kelahiran berdasarkan data penduduk yang terdapat pada database Sistem Informasi Administrasi Kependudukan (SIAK).
5. Sosialisasi pencatatan sipil dapat terlaksana dengan baik karena peserta antusias dalam mengikuti acara sosialisasi di kelurahan.

6. Persentase pemanfaatan data kependudukan oleh OPD/Lembaga melebihi target yang ditentukan karena adanya sosialisasi tentang pemanfaatan data kependudukan dan ditindaklanjuti dengan adanya kerjasama pemanfaatan data kependudukan oleh OPD/Lembaga lain
7. Sistem database kependudukan berbasis SIAK terkelola dengan baik karena peralatan dan jaringan SIAK dilakukan pemeliharaan secara berkala.

C. Realisasi program/kegiatan yang melebihi target kinerja hasil/keluaran yang direncanakan.

Program Renja Dinas Kependudukan dan Pencatatan Sipil Tahun 2024 yang melebihi target kinerja hasil/keluaran yang direncanakan sebagai berikut :

Tabel 2.3
Realisasi Program/Kegiatan Tahun 2024 Yang Melebihi Target Kinerja Hasil/Keluaran Yang Direncanakan

No	Program/ Kegiatan	Indikator Kinerja Program/ Kegiatan	Kinerja Output		
			Target	Realisasi	Capaian (%)
A	PROGRAM PENUNJANG URUSAN PEMERINTAHAN DAERAH KABUPATEN/KOTA	Persentase kebutuhan penunjang pemerintahan yang terfasilitasi	90%	100%	111,11%
1	Kegiatan Administrasi Keuangan Perangkat Daerah	Persentase laporan keuangan yang tersusun tepat waktu	90%	100%	111,11%
2	Kegiatan Administrasi Barang Milik Daerah pada Perangkat Daerah	Persentase laporan Barang Milik Daerah yang tersusun tepat waktu	90%	100%	111,11%
3	Kegiatan Penyediaan Jasa Penunjang Urusan Pemerintahan Daerah	Persentase terpenuhinya jasa penunjang layanan perkantoran	90%	100%	111,11%
B	PROGRAM PENDAFTARAN PENDUDUK	Persentase penduduk ber-KTP Elektronik	98,90%	99,68%	100,79%
		Persentase penduduk usia 0 s.d 17 tahun ber-KIA	95%	99,44%	104,67%
C	PROGRAM PENCATATAN SIPIL	Persentase penduduk status kawin ber-akta perkawinan	96,70%	98,47%	101,83%
1	Kegiatan Pelayanan Pencatatan Sipil	Jumlah Akta Kelahiran dan Kematian yang diterbitkan	4000	6.152	153,80%

Faktor pendorong realisasi program/kegiatan sehingga melebihi target kinerja hasil/keluaran yaitu :

1. Kebutuhan penunjang pemerintahan terfasilitasi dengan baik karena semua kegiatan penunjang pemerintahan dapat terlaksana sesuai dengan kebutuhan yang telah direncanakan.
2. Persentase penduduk ber KTP elektronik melebihi target yang ditentukan karena adanya sosialisasi pendaftaran penduduk di kelurahan dilanjutkan dengan penjangkauan kepada warga yang belum perekaman atau mempunyai KTP elektronik.

3. Persentase penduduk usia 0 s.d 17 tahun ber-KIA melebihi target yang ditentukan karena adanya penjangkauan kepada siswa di sekolah yang belum mempunyai KIA.
4. Persentase penduduk status kawin ber-akta perkawinan melebihi target yang ditentukan karena adanya sosialisasi pencatatan sipil akan pentingnya dokumen akta nikah / akta perkawinan sebagai dokumen sah yang diakui oleh negara.
5. Jumlah akta kelahiran dan kematian yang diterbitkan melebihi target yang ditentukan karena adanya sosialisasi pencatatan sipil akan pentingnya akta kelahiran dan kematian serta adanya kerjasama layanan dengan lembaga/instansi lain tentang adanya informasi kelahiran dan kematian warga.

Adapun Rekapitulasi Evaluasi Hasil Pelaksanaan Renja dan Pencapaian Renstra Dinas Kependudukan dan Pencatatan Sipil Tahun 2024 tercantum dalam tabel 2.4.

Tabel 2.4
Rekapitulasi Evaluasi Hasil Pelaksanaan Renja Perangkat Daerah Tahun Lalu
dan Capaian Renstra Perangkat Daerah s/d Tahun 2025
Kota Pasuruan

Kode					Urusan Bidang Urusan Pemerintah Daerah dan Program/Kegiatan dan Sub Kegiatan	Indikator Kinerja Program (Outcome)/ Kegiatan (Output) dan Sub Kegiatan	Target Kinerja Capaian Program (Akhir Periode Renstra PD) Tahun 2026	Realisasi Target Kinerja Hasil Program dan Keluaran Kegiatan s/d Tahun 2023	Target dan Realisasi Kinerja Program dan Kegiatan Tahun 2024			Target Program dan Kegiatan (Renja PD Tahun (2025)	Perkiraan Realisasi Capaian Target Renstra PDs/d Tahun Berjalan	
							Target		Target Renja PD 2024	Realisasi Renja PD 2024	Tingkat Realisasi (%)		Realisasi Program dan Kegiatan s.d Tahun 2025	Tingkat Capaian Realisasi Target Renstra (%)
1					2	3	4	5	6	7	8=(7/6)	9	10=(5+7+9)	11=(10/4)
2	12				URUSAN PEMERINTAHAN BIDANG ADMINISTRASI KEPENDUDUKAN DAN PENCATATAN SIPIL									
2	12	01			PROGRAM PENUNJANG URUSANPEMERINTAHAN DAERAH KABUPATEN/ KOTA	Persentase kebutuhan penunjang pemerintahan yang terfasilitasi	90%	88%	90%	100%	111,11%	90%	92,66%	102,95%
2	12	01	2.01		Perencanaan, Penganggaran, dan Evaluasi Kinerja Perangkat Daerah	Persentase dokumen perencanaan dan laporan evaluasi kinerja yang tersusun tepat waktu	90%	75%	90%	100%	111,11%	90%	88%	88,33%
2	12	01	2.01	01	Penyusunan Dokumen Perencanaan Perangkat Daerah	Jumlah dokumen perencanaan yang disusun	60 dokumen		2	2	100%		2	33,33%
						Jumlah dokumen perencanaan perangkat daerah	32 dokumen	8				8	8	25%
2	12	01	2.01	02	Koordinasi dan Penyusunan Dokumen RKA-SKPD	Jumlah dokumen RKA-SKPD yang disusun	10 dokumen						2	20%
						Jumlah dokumen RKA-SKPD dan laporan hasil koordinasi penyusunan dokumen RKA- SKPD	8 dokumen	2	2	2	100%	2	2	75%
2	12	01	2.01	04	Koordinasi dan Penyusunan DPA- SKPD	Jumlah dokumen DPA-SKPD yang disusun	10 dokumen						2	20%

Kode					Urusan Bidang Urusan Pemerintah Daerah dan Program/Kegiatan dan Sub Kegiatan	Indikator Kinerja Program (Outcome)/ Kegiatan (Output) dan Sub Kegiatan	Target Kinerja Capaian Program (Akhir Periode Renstra PD) Tahun 2026	Realisasi Target Kinerja Hasil Program dan Keluaran Kegiatan s/d Tahun 2023	Target dan Realisasi Kinerja Program dan Kegiatan Tahun 2024			Target Program dan Kegiatan (Renja PD Tahun (2025)	Perkiraan Realisasi Capaian Target Renstra PDs/d Tahun Berjalan	
							Target		Target Renja PD 2024	Realisasi Renja PD 2024	Tingkat Realisasi (%)		Realisasi Program dan Kegiatan s.d Tahun 2025	Tingkat Capaian Realisasi Target Renstra (%)
1					2	3	4	5	6	7	8=(7/6)	9	10=(5+7+9)	11=(10/4)
						Jumlah dokumen DPA-SKPD dan laporan hasil koordinasi penyusunan dokumen DPA- SKPD	8 dokumen	2				2	2	75%
2	12	01	2.01	06	Koordinasi dan Penyusunan Laporan Capaian Kinerja dan Ikhtisar Realisasi Kinerja SKPD	Jumlah dokumen capaian kinerja dan ikhtisar realisasi kinerja yang disusun	35 laporan						7	40%
						Jumlah laporan capaian kinerja dan ikhtisar realisasi kinerja SKPD dan laporan hasil koordinasi penyusunan laporan capaian kinerja dan ikhtisar realisasi kinerja SKPD	24 laporan	6	5	5	100%	6	19	79%
2	12	01	2.01	07	Evaluasi Kinerja Perangkat Daerah	Jumlah responden survei kepuasan masyarakat	2.000 responden						400	40%
						Jumlah laporan evaluasi kinerja perangkat daerah	4 laporan	1	1	1	100%	1	1	75%
2	12	01	2.02		Administrasi Keuangan Perangkat Daerah	Persentase laporan keuangan yang tersusun tepat waktu	90%	100%	90%	100%	111,11%	90%	93,33%	103,7%
2	12	01	2.02	01	Penyediaan Gaji dan Tunjangan ASN	Jumlah pembayaran ASN yang terfasilitas gaji dan tunjangannya	70 bulan						14	40%
						Jumlah orang yang menerima gaji dan tunjangan ASN	100 orang / bulan	25	28	28	100%	25	75	75%
2	12	01	2.02	07	Koordinasi dan Penyusunan Laporan Keuangan Bulanan/ Triwulanan/ Semesteran SKPD	Jumlah laporan keuangan yang disusun	25 dokumen						5	40%

Kode					Urusan Bidang Urusan Pemerintah Daerah dan Program/Kegiatan dan Sub Kegiatan	Indikator Kinerja Program (Outcome)/ Kegiatan (Output) dan Sub Kegiatan	Target Kinerja Capaian Program (Akhir Periode Renstra PD) Tahun 2026	Realisasi Target Kinerja Hasil Program dan Keluaran Kegiatan s/d Tahun 2023	Target dan Realisasi Kinerja Program dan Kegiatan Tahun 2024			Target Program dan Kegiatan (Renja PD Tahun (2025)	Perkiraan Realisasi Capaian Target Renstra PDs/d Tahun Berjalan	
							Target		Target Renja PD 2024	Realisasi Renja PD 2024	Tingkat Realisasi (%)		Realisasi Program dan Kegiatan s.d Tahun 2025	Tingkat Capaian Realisasi Target Renstra (%)
1					2	3	4	5	6	7	8=(7/6)	9	10=(5+7+9)	11=(10/4)
						Jumlah laporan keuangan bulanan/ triwulanan/ semesteran SKPD dan laporan koordinasi penyusunan laporan keuangan bulanan/ triwulanan/ semesteran SKPD	40 laporan	5	15	15	100%	10	25	62,5%
2	12	01	2.03		Administrasi Barang Milik Daerah pada Perangkat Daerah	Persentase laporan barang milik daerah yang tersusun tepat waktu	90%	100%	90%	100%	111,11%	90%	93,33%	103,7%
2	12	01	2.03	06	Penatausahaan Barang Milik Daerah pada SKPD	Jumlah dokumen barang yang disusun	30 dokumen						6	40%
						Jumlah laporan penatausahaan barang milik daerah pada SKPD	8 laporan	2	4	4	100%	2	10	125%
2	12	01	2.05		Administrasi Kepegawaian Perangkat Daerah	Persentase SDM aparatur yang maningkat kompetensinya	90%						100%	111,11%
						Persentase laporan administrasi kepegawaian yang tersusun tepat waktu	90%	50%				90%	76,66%	85,18%
2	12	01	2.05	02	Pengadaan Pakaian Dinas beserta Atribut Kelengkapannya	Pengadaan paket pakaian dinas beserta atribut kelengkapannya	220 paket	55				55	110	50%
2	12	01	2.05	10	Sosialisasi Peraturan Perundang-undangan	Jumlah peserta pembinaan rohani aparatur	285 orang						-	0%
						Jumlah peserta sosialisasi	1.200 orang						300	50%
2	12	01	2.06		Administrasi Umum Perangkat Daerah	Persentase terpenuhinya layanan administrasi perkantoran	90%	80%	90%	100%	111,11%	90%	86,6%	96,22%
2	12	01	2.06	01	Penyediaan Komponen Instalasi Listrik/	Jumlah jenis komponen instalasi	13						13	100%

Kode	Urusan Bidang Urusan Pemerintah Daerah dan Program/Kegiatan dan Sub Kegiatan	Indikator Kinerja Program (Outcome)/ Kegiatan (Output) dan Sub Kegiatan	Target Kinerja Capaian Program (Akhir Periode Renstra PD) Tahun 2026	Realisasi Target Kinerja Hasil Program dan Keluaran Kegiatan s/d Tahun 2023	Target dan Realisasi Kinerja Program dan Kegiatan Tahun 2024			Target Program dan Kegiatan (Renja PD Tahun (2025)	Perkiraan Realisasi Capaian Target Renstra PDs/d Tahun Berjalan	
			Target		Target Renja PD 2024	Realisasi Renja PD 2024	Tingkat Realisasi (%)		Realisasi Program dan Kegiatan s.d Tahun 2025	Tingkat Capaian Realisasi Target Renstra (%)
1	2	3	4	5	6	7	8=(7/6)	9	10=(5+7+9)	11=(10/4)
	Penerangan Bangunan Kantor	listrik/penerangan bangunan kantor yang disediakan	jenis							
		Jumlah paket komponen instalasi listrik/penerangan bangunan kantor yang disediakan	52 paket	13	15	15	100%	13	39	75%
2.12.01.2.06.05	Penyediaan Barang Cetakan dan Penggandaan	Jumlah jenis kebutuhan jasa barang cetak dan penggandaan yang disediakan	2 jenis						2	100%
		Jumlah paket barang cetakan dan penggandaan yang disediakan	8 paket	2	3	3	100%	2	6	75%
2.12.01.2.06.06	Penyediaan Bahan Bacaan dan Peraturan Perundang- undangan	Jumlah bahan bacaan dan peraturan perundang-undangan yang tersedia	1 jenis						1	100%
		Jumlah dokumen bahan bacaan dan peraturan perundang-undangan yang disediakan	4 dokumen	1	1	1	100%	1	3	75%
2.12.01.2.06.08	Fasilitasi Kunjungan Tamu	Jumlah makanan dan minuman pelayanan yang tersedia	4 jenis						4	100%
		Jumlah makanan dan minuman rapat yang tersedia	320 kotak						80	25%
		Jumlah laporan fasilitasi kunjungan tamu	8 laporan	2				2	9	112,5%
2.12.01.2.06.09	Penyelenggaraan Rapat Koordinasi dan Konsultasi SKPD	Jumlah rapat koordinasi dan konsultasi ke luar daerah	320 kali						64	40%
		Jumlah laporan penyelenggaraan rapat koordinasi dan konsultasi	260 laporan	65	12	11	91,67%	76	191	73,46%

Kode					Urusan Bidang Urusan Pemerintah Daerah dan Program/Kegiatan dan Sub Kegiatan	Indikator Kinerja Program (Outcome)/ Kegiatan (Output) dan Sub Kegiatan	Target Kinerja Capaian Program (Akhir Periode Renstra PD) Tahun 2026	Realisasi Target Kinerja Hasil Program dan Keluaran Kegiatan s/d Tahun 2023	Target dan Realisasi Kinerja Program dan Kegiatan Tahun 2024			Target Program dan Kegiatan (Renja PD Tahun (2025)	Perkiraan Realisasi Capaian Target Renstra PDs/d Tahun Berjalan	
							Target		Target Renja PD 2024	Realisasi Renja PD 2024	Tingkat Realisasi (%)		Realisasi Program dan Kegiatan s.d Tahun 2025	Tingkat Capaian Realisasi Target Renstra (%)
1					2	3	4	5	6	7	8=(7/6)	9	10=(5+7+9)	11=(10/4)
						SKPD								
2	12	01	2.07		Pengadaan Barang Milik Daerah Penunjang Urusan Pemerintah Daerah	Persentase terpenuhinya pengadaan barang milik daerah	90 %		90%	0	0		100	222,22%
						Jumlah pengadaan barang milik daerah yang terpenuhi	70 unit	16				25	56	80%
2	12	01	2.07	06	Pengadaan Peralatan dan Mesin Lainnya	Jumlah peralatan dan perlengkapan kantor yang disediakan	75 unit						15	40%
						Jumlah unit peralatan dan mesin lainnya yang disediakan	64 unit	16	17	17	100%	25	60	93,75%
2	12	01	2.08		Penyediaan Jasa Penunjang Urusan Pemerintahan Daerah	Persentase terpenuhinya jasa penunjang layanan perkantoran	90%	100%	90%	100%	111,11%	90%	93,3%	103,7%
2	12	01	2.08	01	Penyediaan Jasa Surat Menyurat	Jumlah materai yang tersedia	2.000 lembar						400	40%
						Jumlah laporan penyediaan jasa surat menyurat	4 laporan	1	1	1	100%	1	14	87,5%
2	12	01	2.08	02	Penyediaan Jasa Komunikasi, Sumber Daya Air dan Listrik	Jumlah kebutuhan jasa komunikasi, sumber daya air dan listrik yang terpenuhi	60 bulan						12	40%
						Jumlah laporan penyediaan jasa komunikasi, sumber daya air dan listrik yang disediakan	12 laporan	3	12	12	100%	3	18	150%
2	12	01	2.08	04	Penyediaan Jasa Pelayanan Umum Kantor	Jumlah driver	1 orang						1	100%
						Jumlah jenis alat komputer yang tersedia	7 jenis						7	100%

Kode					Urusan Bidang Urusan Pemerintah Daerah dan Program/Kegiatan dan Sub Kegiatan	Indikator Kinerja Program (Outcome)/ Kegiatan (Output) dan Sub Kegiatan	Target Kinerja Capaian Program (Akhir Periode Renstra PD) Tahun 2026	Realisasi Target Kinerja Hasil Program dan Keluaran Kegiatan s/d Tahun 2023	Target dan Realisasi Kinerja Program dan Kegiatan Tahun 2024			Target Program dan Kegiatan (Renja PD Tahun (2025)	Perkiraan Realisasi Capaian Target Renstra PDs/d Tahun Berjalan	
							Target		Target Renja PD 2024	Realisasi Renja PD 2024	Tingkat Realisasi (%)		Realisasi Program dan Kegiatan s.d Tahun 2025	Tingkat Capaian Realisasi Target Renstra (%)
1					2	3	4	5	6	7	8=(7/6)	9	10=(5+7+9)	11=(10/4)
						Jumlah jenis alat tulis kantor yang tersedia	52 jenis						52	100%
						Jumlah jenis kebutuhan peralatan dan bahan pembersih kantor yang tersedia	11 jenis						11	100%
						Jumlah tenaga kebersihan yang disediakan	2 orang						2	100%
						Jumlah tenaga operator kegiatan pelayanan	21 orang						21	100%
						Jumlah tenaga Pendukung perkantoran yang tersedia	2 orang						2	100%
						Jumlah laporan penyediaan jasa pelayanan umum kantor yang disediakan	8 laporan	2	12	12	100%	4	18	56,25%
2	12	01	2.09		Pemeliharaan Barang Milik Daerah Penunjang Urusan Pemerintahan Daerah	Persentase barang milik daerah yang dipelihara	90%	75%	90%	100%	111,11%	90%	85%	94,44%
2	12	01	2.09	02	Penyediaan Jasa Pemeliharaan, Biaya Pemeliharaan, Pajak, dan Perizinan Kendaraan Dinas Operasional atau Lapangan	Jumlah perawatan kendaraan bermotor yang tersedia	18 unit						18	100%
						Jumlah Surat Tanda Nomor Kendaraan (STNK) yang tersedia	18 unit						18	100%
						Jumlah kendaraan dinas operasional atau lapangan yang	72 unit	18	8	8	100%	18	54	75%

Kode	Urusan Bidang Urusan Pemerintah Daerah dan Program/Kegiatan dan Sub Kegiatan	Indikator Kinerja Program (Outcome)/ Kegiatan (Output) dan Sub Kegiatan	Target Kinerja Capaian Program (Akhir Periode Renstra PD) Tahun 2026	Realisasi Target Kinerja Hasil Program dan Keluaran Kegiatan s/d Tahun 2023	Target dan Realisasi Kinerja Program dan Kegiatan Tahun 2024			Target Program dan Kegiatan (Renja PD Tahun (2025)	Perkiraan Realisasi Capaian Target Renstra PDs/d Tahun Berjalan	
			Target		Target Renja PD 2024	Realisasi Renja PD 2024	Tingkat Realisasi (%)		Realisasi Program dan Kegiatan s.d Tahun 2025	Tingkat Capaian Realisasi Target Renstra (%)
1	2	3	4	5	6	7	8=(7/6)	9	10=(5+7+9)	11=(10/4)
		dipelihara dan dibayarkan pajak dan perizinannya								
2.12.01.2.09.06	Pemeliharaan Peralatan dan Mesin Lainnya	Jumlah peralatan dan Perlengkapan kantor yang diperbaiki	71 unit						71	100%
		Jumlah peralatan dan mesin lainnya yang dipelihara	40 unit	40	26	26	100%	37	115	71,87%
2.12.01.2.09.09	Pemeliharaan/ Rehabilitasi Gedung Kantor dan Bangunan Lainnya	Luas gedung kantor yang diperbaiki	449 m2						449	100%
		Jumlah gedung kantor dan bangunan lainnya yang dipelihara/ direhabilitasi	1 unit	1				1	3	75%
2.12.02	PROGRAM PENDAFTARAN PENDUDUK	Persentase penduduk ber- KTP Elektronik	99,9%	99,69%	98,90%	99,68%	100,79%	99%	98,94%	99,93%
		Persentase penduduk usia 0 s.d 17 tahun ber-KIA	97%	96,82%	95,00%	99,44%	104,67%	95%	95,69%	100,72%
2.12.02.2.01	Pelayanan Pendaftaran Penduduk	Jumlah pendaftaran penduduk yang terlayani	6 jenis layanan						6	100%
		Jumlah pelayanan pendaftaran penduduk yang terlayani	16 jenis	4	4	4	100%	4	12	75%
2.12.02.2.01.01	Pendataan Penduduk Non Permanen dan Rentan Administrasi Kependudukan	Jumlah kelurahan yang diverifikasi data penduduk yang belum rekam	34 kelurahan						34	100%
		Jumlah laporan penerbitan NIK	60 laporan						12	40%
		Jumlah peserta sosialisasi peningkatan kualitas tertib administrasi kependudukan	1.500 orang						300	40%

Kode					Urusan Bidang Urusan Pemerintah Daerah dan Program/Kegiatan dan Sub Kegiatan	Indikator Kinerja Program (Outcome)/ Kegiatan (Output) dan Sub Kegiatan	Target Kinerja Capaian Program (Akhir Periode Renstra PD) Tahun 2026	Realisasi Target Kinerja Hasil Program dan Keluaran Kegiatan s/d Tahun 2023	Target dan Realisasi Kinerja Program dan Kegiatan Tahun 2024			Target Program dan Kegiatan (Renja PD Tahun (2025)	Perkiraan Realisasi Capaian Target Renstra PDs/d Tahun Berjalan	
							Target		Target Renja PD 2024	Realisasi Renja PD 2024	Tingkat Realisasi (%)		Realisasi Program dan Kegiatan s.d Tahun 2025	Tingkat Capaian Realisasi Target Renstra (%)
1					2	3	4	5	6	7	8=(7/6)	9	10=(5+7+9)	11=(10/4)
						Jumlah dokumen hasil pendataan penduduk non permanen dan rentan administrasi kependudukan	4.000 dokumen	1596	1.500	3.169	211,27%	1.000	2.627	65,67%
2	12	02	2.01	05	Pencatatan, Penatausahaan dan Penerbitan Dokumen atas Pelaporan Peristiwa Kependudukan	Jumlah KK yang diterbitkan	75.000 dokumen						20.229	53,94%
						Jumlah dokumen pencatatan, penatausahaan dan Penerbitan dokumen atas pelaporan peristiwa kependudukan	60.000 dokumen	21.584	12.000	18.776	156,47%	15.000	56.821	94,70%
2	12	02	2.01	06	Pencatatan atas pelaporan peristiwa kependudukan	Jumlah SKPWNI yang diterbitkan	7.500 SKPWNI						2.134	56,91%
						Jumlah laporan pencatatan atas pelaporan peristiwa kependudukan	48 laporan	12					24	50%
2	12	02	2.01	07	Penerbitan Dokumen atas Hasil Pelaporan Peristiwa Kependudukan	Jumlah KIA yang diterbitkan	25.000 KIA						8.405	67,24%
						Jumlah KTP elektronik yang diterbitkan	100.000 eKTP						19.208	38,42%
						Jumlah laporan penerbitan dokumen atas hasil pelaporan peristiwa kependudukan	48 laporan	12	4	4	100%	12	36	75%
2	12	02	2.02		Penataan Pendaftaran Penduduk	Jumlah dokumen kependudukan yang tertata	75.000 KK						20.229	26,97%
						Jumlah penataan pendaftaran penduduk yang tersedia	3 jenis	3	3	3	100%	3	3	100%
2	12	02	2.02	01	Penyusunan Tata Cara Perencanaan,	Jumlah arsip yang tersusun	75.000						20.229	53,94%

Kode					Urusan Bidang Urusan Pemerintah Daerah dan Program/Kegiatan dan Sub Kegiatan	Indikator Kinerja Program (Outcome)/ Kegiatan (Output) dan Sub Kegiatan	Target Kinerja Capaian Program (Akhir Periode Renstra PD) Tahun 2026	Realisasi Target Kinerja Hasil Program dan Keluaran Kegiatan s/d Tahun 2023	Target dan Realisasi Kinerja Program dan Kegiatan Tahun 2024			Target Program dan Kegiatan (Renja PD Tahun (2025)	Perkiraan Realisasi Capaian Target Renstra PDs/d Tahun Berjalan	
							Target		Target Renja PD 2024	Realisasi Renja PD 2024	Tingkat Realisasi (%)		Realisasi Program dan Kegiatan s.d Tahun 2025	Tingkat Capaian Realisasi Target Renstra (%)
1					2	3	4	5	6	7	8=(7/6)	9	10=(5+7+9)	11=(10/4)
					Pelaksanaan, Pemantauan, Evaluasi, Pengendalian, dan Pelaporan Penyelenggaraan Adminduk Terkait Pendaftaran Penduduk		dokumen							
						Jumlah dokumen tata cara perencanaan, pelaksanaan, pemantauan, evaluasi, pengendalian, dan pelaporan penyelenggaraan adminduk terkait pendaftaran penduduk yang disusun	60.000 dokumen	21.584	12.000	18.776	156,47%	15.000	52.767	87,94%
2	12	02	2.02	02	Pengadaan Dokumen Kependudukan selain Blangko KTP-El, Formulir, dan Buku terkait Pendaftaran Penduduk sesuai dengan Kebutuhan	Jumlah jenis formulir yang tersedia	30 dokumen						6	40%
						Jumlah dokumen kependudukan selain blangko KTP-el, formulir, danbuku terkait pendaftaran penduduk sesuai dengan kebutuhan yang tersedia	24 dokumen	6	2	2	100%	6	18	75%
2	12	02	2.03		Penyelenggaraan Pendaftaran Penduduk	Jumlah instansi yang terintegrasi pada penyelenggaraan pendaftaran penduduk	3 instansi						3	100%
						Jumlah penyelenggaraan pendaftaran penduduk yang dilaksanakan	3 jenis	3	3	3	100%	3	3	100,0%

Kode					Urusan Bidang Urusan Pemerintah Daerah dan Program/Kegiatan dan Sub Kegiatan	Indikator Kinerja Program (Outcome)/ Kegiatan (Output) dan Sub Kegiatan	Target Kinerja Capaian Program (Akhir Periode Renstra PD) Tahun 2026	Realisasi Target Kinerja Hasil Program dan Keluaran Kegiatan s/d Tahun 2023	Target dan Realisasi Kinerja Program dan Kegiatan Tahun 2024			Target Program dan Kegiatan (Renja PD Tahun (2025)	Perkiraan Realisasi Capaian Target Renstra PDs/d Tahun Berjalan	
							Target		Target Renja PD 2024	Realisasi Renja PD 2024	Tingkat Realisasi (%)		Realisasi Program dan Kegiatan s.d Tahun 2025	Tingkat Capaian Realisasi Target Renstra (%)
1					2	3	4	5	6	7	8=(7/6)	9	10=(5+7+9)	11=(10/4)
	12	02	2.03	02	Pelayanan secara Aktif Pendaftaran Peristiwa Kependudukan dan Pencatatan Peristiwa Penting Terkait Pendaftaran Penduduk	Jumlah pengiriman dokumen kependudukan via kurir	12.500 dokumen						2.500	40%
						Jumlah titik pelayanan kependudukan yang terintegrasi dengan pencatatan nikah	20 titik layanan						4	40%
						Jumlah dokumen hasil pelayanan secara aktif pendaftaran peristiwa kependudukan dan pencatatan peristiwa penting terkait pendaftaran penduduk	16.000 dokumen	1000	500	600	120%	1000	18.480	115,5%
2	12	02	2.03	03	Fasilitasi pendaftaran penduduk	Jumlah tersedianya layanan Dukcapil di kelurahan, kecamatan, dan Disdukcapil	39 tempat layana n						39	200%
						Jumlah laporan hasil fasilitasi pendaftaran penduduk	48 laporan	12					24	50%
2	12	03			PROGRAM PENCATATAN SIPIL	Persentase penduduk usia 0 s.d 18 tahun ber-akta kelahiran	99,90% %	99,97%	99,90%	100,00%	100,10%	99,90%	99,92%	100,02%
						Persentase penduduk status kawinber-akta perkawinan	96,70%	98,39%	96,70%	98,47%	101,83%	96,70%	97,60%	100,93%
2	12	03	2.01		Pelayanan Pencatatan Sipil	Jumlah akta kelahiran dan kematian yang diterbitkan	25.500 akta	6.931	4.000	6.152	153,80%	5.300	20.320	79,68%
2	12	03	2.01	01	Pencatatan, Penatausahaan dan Penerbitan Dokumen atas Pelaporan	Jumlah akta kelahiran yang diterbitkan di layanan Dinas	5.000 akta						1.000	40%

Kode	Urusan Bidang Urusan Pemerintah Daerah dan Program/Kegiatan dan Sub Kegiatan	Indikator Kinerja Program (Outcome)/ Kegiatan (Output) dan Sub Kegiatan	Target Kinerja Capaian Program (Akhir Periode Renstra PD) Tahun 2026	Realisasi Target Kinerja Hasil Program dan Keluaran Kegiatan s/d Tahun 2023	Target dan Realisasi Kinerja Program dan Kegiatan Tahun 2024			Target Program dan Kegiatan (Renja PD Tahun (2025)	Perkiraan Realisasi Capaian Target Renstra PDs/d Tahun Berjalan	
			Target		Target Renja PD 2024	Realisasi Renja PD 2024	Tingkat Realisasi (%)		Realisasi Program dan Kegiatan s.d Tahun 2025	Tingkat Capaian Realisasi Target Renstra (%)
1	2	3	4	5	6	7	8=(7/6)	9	10=(5+7+9)	11=(10/4)
	Peristiwa Penting	Kependudukan dan Pencatatan Sipil								
		Jumlah akta kematian yang diterbitkan di layanan Dinas Kependudukan dan Pencatatan Sipil	5.000 akta						1.000	40%
		Jumlah dokumen pencatatan sipilyang dikirimkan melalui kurir	23.000 akta						4.600	40%
		Jumlah dokumen hasil pencatatan, penatausahaan dan penerbitan dokumen atas pelaporan peristiwa penting	18.400 dokumen	6.931	4.000	6.152	153,80%	4.600	19.620	106,63%
2.12.03.2.01.02	Peningkatan dalam Pelayanan Pencatatan Sipil	Jumlah akta kelahiran anak usia 0 s.d. 60 hari yang diterbitkan dilayanan persalinan	5.000 akta						1.000	40%
		Jumlah akta kelahiran anak usia 0 s.d. 18 tahun yang diterbitkan dilayanan SEHAT	500 akta						100	40%
		Jumlah akta kelahiran anak usia diatas 18 tahun yang diterbitkan dilayanan mobile	5.000 akta						1.000	40%
		Jumlah akta kematian terintegrasi yang diterbitkan	5.000 akta						500	20%
		Jumlah peserta sosialisasi peningkatan dalam pelayanan pencatatan sipil	2.270 akta						454	40%
		Jumlah layanan pencatatan sipil yang ditingkatkan	24 layanan	6	6	6	100%	6	18	75%

Kode	Urusan Bidang Urusan Pemerintah Daerah dan Program/Kegiatan dan Sub Kegiatan	Indikator Kinerja Program (Outcome)/ Kegiatan (Output) dan Sub Kegiatan	Target Kinerja Capaian Program (Akhir Periode Renstra PD) Tahun 2026	Realisasi Target Kinerja Hasil Program dan Keluaran Kegiatan s/d Tahun 2023	Target dan Realisasi Kinerja Program dan Kegiatan Tahun 2024			Target Program dan Kegiatan (Renja PD Tahun (2025)	Perkiraan Realisasi Capaian Target Renstra PDs/d Tahun Berjalan	
			Target		Target Renja PD 2024	Realisasi Renja PD 2024	Tingkat Realisasi (%)		Realisasi Program dan Kegiatan s.d Tahun 2025	Tingkat Capaian Realisasi Target Renstra (%)
1	2	3	4	5	6	7	8=(7/6)	9	10=(5+7+9)	11=(10/4)
2.12.03.2.01.05	Pengadaan Dokumen Kependudukan selain Blangko KTP-El, Formulir, dan Buku terkait Pencatatan Sipil sesuai dengan Kebutuhan	Jumlah formulir pengajuan pelayanan pencatatan sipil yang disediakan	70 paket						14	40%
		Jumlah roll banner persyaratan pencatatan sipil yang didistribusikan	315 unit						63	40%
		Jumlah dokumen kependudukan selain blangko KTP-el, formulir, dan buku terkait pencatatan sipil sesuai dengan kebutuhan yang tersedia	4 paket	1	1	0	0	1	3	75%
2.12.03.2.02	Penyelenggaraan Pencatatan Sipil	Jumlah pencatatan perubahan nama, status anak dan pewarganegaraan yang diterbitkan	1.750 akta						350	20%
		Jumlah peserta sosialisasi terkait pencatatan sipil	750 orang	100	50	50	100%	150	400	53,33%
2.12.03.2.02.04	Pelayanan Secara Aktif Pendaftaran Peristiwa Kependudukan dan Pencatatan Peristiwa Penting terkait Pencatatan Sipil	Jumlah pencatatan perceraian yang diterbitkan	75 akta						1	2,67%
		Jumlah pencatatan perkawinan yang diterbitkan	75 akta						15	40%
		Jumlah pencatatan, perubahan status anak dan pewarganegaraan yang diterbitkan	1.750 akta						350	40%
		Jumlah peserta rapat koordinasi	245						49	40%

Kode					Urusan Bidang Urusan Pemerintah Daerah dan Program/Kegiatan dan Sub Kegiatan	Indikator Kinerja Program (Outcome)/ Kegiatan (Output) dan Sub Kegiatan	Target Kinerja Capaian Program (Akhir Periode Renstra PD) Tahun 2026	Realisasi Target Kinerja Hasil Program dan Keluaran Kegiatan s/d Tahun 2023	Target dan Realisasi Kinerja Program dan Kegiatan Tahun 2024			Target Program dan Kegiatan (Renja PD Tahun (2025)	Perkiraan Realisasi Capaian Target Renstra PDs/d Tahun Berjalan	
							Target		Target Renja PD 2024	Realisasi Renja PD 2024	Tingkat Realisasi (%)		Realisasi Program dan Kegiatan s.d Tahun 2025	Tingkat Capaian Realisasi Target Renstra (%)
1					2	3	4	5	6	7	8=(7/6)	9	10=(5+7+9)	11=(10/4)
						pencatatan sipil	akta							
						Jumlah laporan hasil pelayanan secara aktif pendaftaran peristiwa kependudukan dan pencatatan peristiwa penting terkait pencatatan sipil	32 laporan	8	8	8	100%	8	24	75%
2	12	03	2.02	11	Penyajian Data Kependudukan yang Akurat dan dapat Dipertanggung jawabkan terkait Pencatatan Sipil	Jumlah buku laporan penerbitan dokumen pencatatn sipil	30 laporan						6	40%
						Jumlah dokumen pencatatan sipil yang digitalisasi	130.000 dokumen						26.000	40%
						Jumlah laporan penyajian data kependudukan yang akurat dan dapat dipertanggung jawabkan terkaitpencatatan sipil	24 laporan	6	6	6	100%	6	18	75%
2	12	04			PROGRAM PENGELOLAAN INFORMASI ADMINISTRASI KEPENDUDUKAN	Persentase pemanfaatan data kependudukan oleh OPD/ lembaga	52%	35,29%	41%	41%	100 %	41%	35,09%	67,48%
2	12	04	2.01		Pengumpulan Data Kependudukan dan Pemanfaatan dan Penyajian Database Kependudukan	Jumlah database kependudukan berbasis SIAK yang terkelola	1 aplikasi	1	1	1	100%	1	1	100%
2	12	04	2.01	01	Pengolahan dan Penyajian Data Kependudukan	Jumlah buku laporan agregat kependudukan yang tersusun	500 dokumen						100	40%
						Jumlah Sistem Informasi Administrasi Kependudukan yangdipelihara	1 unit						1	100%

Kode					Urusan Bidang Urusan Pemerintah Daerah dan Program/Kegiatan dan Sub Kegiatan	Indikator Kinerja Program (Outcome)/ Kegiatan (Output) dan Sub Kegiatan	Target Kinerja Capaian Program (Akhir Periode Renstra PD) Tahun 2026	Realisasi Target Kinerja Hasil Program dan Keluaran Kegiatan s/d Tahun 2023	Target dan Realisasi Kinerja Program dan Kegiatan Tahun 2024			Target Program dan Kegiatan (Renja PD Tahun (2025)	Perkiraan Realisasi Capaian Target Renstra PDs/d Tahun Berjalan	
							Target		Target Renja PD 2024	Realisasi Renja PD 2024	Tingkat Realisasi (%)		Realisasi Program dan Kegiatan s.d Tahun 2025	Tingkat Capaian Realisasi Target Renstra (%)
1					2	3	4	5	6	7	8=(7/6)	9	10=(5+7+9)	11=(10/4)
						Jumlah dokumen data kependudukan yang diolah dan disajikan	264 dokumen	66	35	35	100%	66	232	87,87%
2	12	04	2.01	02	Kerjasama Pemanfaatan Data Kependudukan	Jumlah kerjasama dengan layanan yang terintegrasi	31 PKS						31	100%
						Jumlah peserta forum komunikasi publik	600 orang						120	40%
						Jumlah peserta sosialisasi pemutakhiran data kependudukan	1.060 orang						212	40%
						Jumlah dokumen kerja sama pemanfaatan data kependudukan	33 dokumen	4	4	4	100%	4	40	121,2%
2	12	04	2.03		Penyelenggaraan Pengelolaan Informasi Administrasi Kependudukan	Jumlah mitra yang melakukan kerjasama pemanfaatan data kependudukan	40 Mitra	2	8	8	100%	8	10	25%
	12	04	2.03	05	Sosialisasi terkait Pengelolaan Informasi Administrasi Kependudukan	Jumlah laporan hasil sosialisasi pengelolaan informasi administrasi kependudukan	8 laporan	2	1	1	100%	2	4	50%

2.2. Analisis Kinerja Pelayanan Perangkat Daerah

Indikator capaian kinerja pelayanan Dinas Kependudukan dan Pencatatan Sipil Kota Pasuruan merupakan indikator dari sasaran, program dan kegiatan dalam Rencana Strategis (Renstra) Tahun 2021-2026. Indikator pada urusan bidang administrasi kependudukan dan pencatatan sipil mengacu pada target yang telah ditetapkan oleh Direktorat Jenderal Kependudukan dan Pencatatan Sipil Kementerian Dalam Negeri. Indikator kinerja Dinas Kependudukan dan Pencatatan Sipil juga terdapat dalam Indikator Kinerja Kunci (IKK) sesuai Peraturan Menteri Dalam Negeri Nomor 18 Tahun 2020. IKK adalah indikator kinerja yang menggambarkan keberhasilan penyelenggaraan suatu urusan pemerintahan. Penilaian capaian IKK dilakukan berdasarkan bobot nilai per bidang urusan pemerintahan dan bobot capaian kinerja IKK hasil per bidang urusan pemerintahan. Urusan bidang administrasi kependudukan dan pencatatan sipil dengan 4 (empat) IKK output yaitu penerbitan akta perkawinan, penerbitan akta perceraian, penerbitan akta kematian dan penyajian data kependudukan. IKK outcome berjumlah 4 (empat) terdiri dari Perekaman KTP elektronik, Persentase anak usia 0-17 tahun kurang 1 (satu) hari yang memiliki KIA, kepemilikan akta kelahiran, jumlah OPD yang telah memanfaatkan data kependudukan berdasarkan perjanjian kerjasama.

Indikator kinerja Dinas Kependudukan dan Pencatatan Sipil tidak termasuk dalam Standar Pelayanan Minimum (SPM) yang terdapat dalam Peraturan Pemerintah Nomor 2 Tahun 2018 tentang Standar Pelayanan Minimal. SPM ditetapkan dan diterapkan berdasarkan prinsip kesesuaian kewenangan, ketersediaan, keterjangkauan, kesinambungan, keterukuran, dan ketepatan sasaran. Substansi pelayanan dasar pada urusan pemerintahan yang ditetapkan sebagai SPM adalah pendidikan, kesehatan, pekerjaan umum, perumahan rakyat, ketentraman, ketertiban umum, perlindungan masyarakat, dan sosial.

Target dan capaian indikator kinerja Dinas Kependudukan dan Pencatatan Sipil Kota Pasuruan adalah sebagai berikut :

Tabel 2.5
Target dan capaian indikator kinerja Dinas Kependudukan dan Pencatatan Sipil Kota Pasuruan

No	Indikator	SPM / Standar Nasional	IKK	Target Renstra Perangkat Daerah (Sesuai RPJMD 2021-2026)				Realisasi Capaian		Proyeksi		Catatan Analisis
				Tahun 2023	Tahun 2024 (thn-1)	Tahun 2025 (thn n)	Tahun 2026 (thn n+1)	Tahun 2024 (thn n-2)	Tahun 2025 (thn n-1)	Tahun 2026 (thn n)	Tahun 2027 (thn n+1)	
1	Persentase penduduk ber-KTP Elektronik	-	-	98,50%	99%	99,50%	99,90%	98,14%	98,14%	99,50%	99,90%	
2	Persentase penduduk usia 0 s.d 17 tahun ber-KIA	-	-	94%	95%	96%	96%	95,26%	95,26%	96%	96%	
3	Persentase penduduk usia 0 s.d 18 tahun ber-akta kelahiran	-	-	99,90%	99,90%	99,90%	99,90%	99,89%	99,89%	99,90%	99,90%	
4	Persentase penduduk status kawin ber-akta perkawinan	-	-	96,65%	96,70%	96,75%	96,80%	97,72%	97,72%	96,75%	96,80%	
5	Persentase Pemanfaatan Data Kependudukan oleh OPD/ Lembaga	-	-	35%	41%	47%	52%	32%	32%	47%	52%	

2.3. Isu-isu Penting Penyelenggaraan Tugas dan Fungsi Perangkat Daerah

Dalam penyusunan Rancangan Akhir Rencana Kerja selain melakukan evaluasi capaian program, juga memperhatikan isu- isu strategis yang dihadapi Dinas Kependudukan dan Pencatatan Sipil Kota Pasuruan. Hal ini dapat diidentifikasi sebagai berikut :

1. Perwujudan Kota Pasuruan sebagai layanan satu pintu sehari pasti jadi.
2. Penerapan konsep smart city yang terpadu sebagai implementasi satu data Kota Pasuruan
3. Peningkatan kepuasan masyarakat terhadap hadirnya pemerintah

Dalam menyelesaikan isu-isu strategis tersebut, Dinas Kependudukan dan Pencatatan Sipil Kota Pasuruan melakukan upaya dalam aksi kegiatan sebagai berikut :

1. Telah dilakukan layanan penerbitan dokumen kependudukan dan pencatatan sipil sehari langsung jadi di Mal Pelayanan Publik (MPP) Kota Pasuruan.
2. Telah dilakukan kerjasama pemanfaatan data dengan perangkat daerah/lembaga lain dalam mendukung Smart City.
3. Telah dilakukan aksi jemput bola layanan kependudukan dan pencatatan sipil kepada warga dan tempat strategis lainnya dalam memudahkan layanan yang membahagiakan masyarakat.

Tantangan yang dihadapi dalam pelayanan administrasi kependudukan dan pencatatan sipil yaitu kurangnya pemahaman sebagian kecil warga tentang pentingnya kepemilikan dokumen kependudukan dan pencatatan sipil. Untuk menghadapi tantangan tersebut, Dinas Kependudukan dan Pencatatan Sipil melakukan sosialisasi di kelurahan dan penjangkauan layanan kepada warga melalui layanan jemput bola di kelurahan, sekolah, dan tempat umum.

Tantangan lainnya yang dihadapi oleh Dinas Kependudukan dan Pencatatan Sipil dalam mendukung program prioritas Kota Pasuruan adalah:

1. Masih sedikitnya layanan kependudukan dan pencatatan sipil yang terintegrasi dengan perangkat daerah/lembaga lain.
2. Masih sedikitnya perangkat daerah/lembaga lain yang memanfaatkan data kependudukan.
3. Masih adanya pelayanan penerbitan dokumen kependudukan dan pencatatan sipil lebih dari satu hari.

Untuk menghadapi tantangan tersebut perlu diupayakan pengembangan inovasi pelayanan yang berkelanjutan untuk membangun pelayanan publik bidang administrasi kependudukan dan pencatatan sipil yang cepat, mudah, inovatif dan memuaskan masyarakat. Keberhasilan suatu pelayanan sangat tergantung dengan kemampuan untuk berinovasi secara terus menerus.

Inovasi adalah satu-satunya jalan untuk lebih meningkatkan kualitas pelayanan publik. Inovasi dihasilkan dari kreativitas yang

merupakan pola pikir dalam bekerja dengan hal-hal baru. Inovasi yang terus menerus memerlukan kontribusi dari setiap individu dan perangkat daerah yang fokus pada pencapaian terbaik. Setiap individu harus membiasakan pola pikir kreatif untuk lebih meningkatkan dan mengembangkan kualitas pelayanan publik.

Selain inovasi pelayanan kependudukan dan pencatatan sipil, peluang yang harus dilakukan dalam mendukung program prioritas Kota Pasuruan adalah:

1. Melakukan komunikasi dan kerjasama layanan perangkat daerah/ lembaga lain dengan layanan kependudukan dan pencatatan sipil.
2. Melakukan komunikasi dan kerjasama pemanfaatan data kependudukan dengan perangkat daerah/ lembaga lain.
3. Pelayanan penerbitan dokumen kependudukan dan pencatatan sipil sehari jadi.
4. Pengiriman dokumen kependudukan dan pencatatan sipil dengan layanan ojek online / kantor pos.

2.4. Review terhadap RKPD

Renja Dinas Kependudukan dan Pencatatan Sipil Kota Pasuruan merupakan rencana pembangunan tahunan yang disusun untuk mewujudkan tercapainya tujuan Perangkat Daerah dengan mengacu pada Rancangan Awal RKPD Kota Pasuruan Tahun 2026.

Review program dan kegiatan terhadap Rancangan Awal RKPD 2026 berdasarkan hasil analisis kebutuhan akan diuraikan pada tabel 2.6 berikut ini :

Table 2.6.
Revie terhadap RKPD Tahun 2026 Dinas Kependdudukan dan Pencatatan Sipil Kota Pasuruan

No	Rancangan Awal RKPD					Hasil Analisis Kebutuhan					Catatan Penting
	Program / Kegiatan / Sub Kegiatan	Lokasi	Indikator Kinerja	Target Capaian	Pagu Indikatif (Rp.)	Program / Kegiatan / Sub Kegiatan	Lokasi	Indikator Kinerja	Target Capaian	Pagu Indikatif (Rp.)	
1	2	3	4	5	6	7	8	9	10	11	12
	URUSAN PEMERINTAHAN WAJIB YANG TIDAK BERKAITAN DENGAN PELAYANAN DASAR				5.504.558.842	URUSAN PEMERINTAHAN WAJIB YANG TIDAK BERKAITAN DENGAN PELAYANAN DASAR				5.346.609.948	
	URUSAN PEMERINTAHAN BIDANG ADMINISTRASI KEPENDUDUKAN DAN PENCATATAN SIPIL				5.504.558.842	URUSAN PEMERINTAHAN BIDANG ADMINISTRASI KEPENDUDUKAN DAN PENCATATAN SIPIL				5.346.609.948	
	PROGRAM PENUNJANG URUSAN PEMERINTAHAN DAERAH KABUPATEN/ KOTA	Kota Pasuruan	Level Maturitas SPIP Perangkat Daerah	3	4.917.815.842	PROGRAM PENUNJANG URUSAN PEMERINTAHAN DAERAH KABUPATEN/ KOTA	Kota Pasuruan	Level Maturitas SPIP Perangkat Daerah	3	4.759.866.948	
			Nilai SAKIP Perangkat Daerah	82.1				Nilai SAKIP	82.1		
1	Perencanaan, Penganggaran, dan Evaluasi Kinerja Perangkat Daerah	Kota Pasuruan			58.249.900	Perencanaan, Penganggaran, dan Evaluasi Kinerja Perangkat Daerah	Kota Pasuruan	Jumlah dokumen Perencanaan, Penganggaran, dan Evaluasi Kinerja Perangkat Daerah	11 Dokumen	11.625.000	
	Penyusunan Dokumen Perencanaan Perangkat Daerah	Kota Pasuruan	Jumlah Dokumen Perencanaan Perangkat Daerah	6 Dokumen	13.952.900	Penyusunan Dokumen Perencanaan Perangkat Daerah	Kota Pasuruan	Jumlah Dokumen Perencanaan Perangkat Daerah	6 Dokumen	6.976.500	
	Koordinasi dan Penyusunan Laporan Capaian Kinerja dan Ikhtisar Realisasi Kinerja SKPD	Kota Pasuruan	Jumlah Laporan Capaian Kinerja dan Ikhtisar Realisasi Kinerja SKPD dan Laporan Hasil Koordinasi Penyusunan Laporan Capaian Kinerja dan Ikhtisar Realisasi Kinerja SKPD	5 Laporan	9.297.000	Koordinasi dan Penyusunan Laporan Capaian Kinerja dan Ikhtisar Realisasi Kinerja SKPD	Kota Pasuruan	Jumlah Laporan Capaian Kinerja dan Ikhtisar Realisasi Kinerja SKPD dan Laporan Hasil Koordinasi Penyusunan Laporan Capaian Kinerja dan Ikhtisar Realisasi Kinerja SKPD	5 Laporan	4.648.500	
	Evaluasi Kinerja Perangkat Daerah	Kota Pasuruan	Jumlah Laporan Evaluasi Kinerja Perangkat Daerah	2 Laporan	35.000.000						

No	Rancangan Awal RKPD					Hasil Analisis Kebutuhan					Catatan Penting
	Program / Kegiatan / Sub Kegiatan	Lokasi	Indikator Kinerja	Target Capaian	Pagu Indikatif (Rp.)	Program / Kegiatan / Sub Kegiatan	Lokasi	Indikator Kinerja	Target Capaian	Pagu Indikatif (Rp.)	
1	2	3	4	5	6	7	8	9	10	11	12
2	Administrasi Keuangan Perangkat Daerah	Kota Pasuruan			3.905.936.320	Administrasi Keuangan Perangkat Daerah	Kota Pasuruan	Persentase laporan keuangan yang tersusun tepat waktu	100 %	3.905.936.320	
	Penyediaan Gaji dan Tunjangan ASN	Kota Pasuruan	Jumlah Orang yang Menerima Gaji dan Tunjangan ASN	31 Orang/ bulan	3.876.153.620	Penyediaan Gaji dan Tunjangan ASN	Kota Pasuruan	Jumlah Orang yang Menerima Gaji dan Tunjangan ASN	31 Orang/ bulan	3.876.153.620	
	Koordinasi dan Penyusunan Laporan Keuangan Bulanan/ Triwulanan/ Semesteran SKPD	Kota Pasuruan	Jumlah Laporan Keuangan Bulanan/ Triwulanan/ Semesteran SKPD dan Laporan Koordinasi Penyusunan Laporan Keuangan Bulanan/ Triwulanan/ Semesteran SKPD	12 Laporan	29.782.700	Koordinasi dan Penyusunan Laporan Keuangan Bulanan/ Triwulanan/ Semesteran SKPD	Kota Pasuruan	Jumlah Laporan Keuangan Bulanan/ Triwulanan/ Semesteran SKPD dan Laporan Koordinasi Penyusunan Laporan Keuangan Bulanan/ Triwulanan/ Semesteran SKPD	17 Laporan	29.782.700	
3	Administrasi Barang Milik Daerah pada Perangkat Daerah	Kota Pasuruan			33.105.700	Administrasi Barang Milik Daerah pada Perangkat Daerah	Kota Pasuruan	Persentase laporan Barang Milik Daerah yang Tersusun tepat waktu	4 laporan	33.105.700	
	Rekonsiliasi dan Penyusunan Laporan Barang Milik Daerah pada SKPD	Kota Pasuruan	Jumlah Laporan Rekonsiliasi dan Penyusunan Laporan Barang Milik Daerah pada SKPD	4 Laporan	33.105.700	Rekonsiliasi dan Penyusunan Laporan Barang Milik Daerah pada SKPD	Kota Pasuruan	Jumlah Laporan Rekonsiliasi dan Penyusunan Laporan Barang Milik Daerah pada SKPD	4 Laporan	33.105.700	
5	Administrasi Umum Perangkat Daerah	Kota Pasuruan			135.876.100	Administrasi Umum Perangkat Daerah	Kota Pasuruan	Persentase terpenuhinya layanan administrasi perkantoran	4 laporan	91.991.100	
	Penyediaan Komponen Instalasi Listrik/ Penerangan Bangunan Kantor	Kota Pasuruan	Jumlah Paket Komponen Instalasi Listrik/ Penerangan Bangunan Kantor yang Disediakan	1 Paket	3.000.900	Penyediaan Komponen Instalasi Listrik/ Penerangan Bangunan Kantor	Kota Pasuruan	Jumlah Paket Komponen Instalasi Listrik/ Penerangan Bangunan Kantor yang Disediakan	1 Paket	3.000.900	
	Penyediaan Barang Cetakan dan Penggandaan	Kota Pasuruan	Jumlah Paket Barang Cetakan dan penggandaan yang	4 Paket	3.000.900	Penyediaan Barang Cetakan dan Penggandaan	Kota Pasuruan	Jumlah Paket Barang Cetakan dan penggandaan yang	4 Paket	5.490.200	

No	Rancangan Awal RKPD					Hasil Analisis Kebutuhan					Catatan Penting
	Program / Kegiatan / Sub Kegiatan	Lokasi	Indikator Kinerja	Target Capaian	Pagu Indikatif (Rp.)	Program / Kegiatan / Sub Kegiatan	Lokasi	Indikator Kinerja	Target Capaian	Pagu Indikatif (Rp.)	
1	2	3	4	5	6	7	8	9	10	11	12
			Disediakan					Disediakan			
	Penyediaan Bahan/Material	Kota Pasuruan	Jumlah Paket Bahan/Material yang Disediakan	2 Paket	10.000.000	Penyediaan Bahan/Material	Kota Pasuruan	Jumlah Paket Bahan/Material yang Disediakan	1 Paket	10.000.000	
	Fasilitasi Kunjungan Tamu	Kota Pasuruan	Jumlah Laporan Fasilitasi Kunjungan Tamu	4 Laporan	3.500.000	Fasilitasi Kunjungan Tamu	Kota Pasuruan	Jumlah Laporan Fasilitasi Kunjungan Tamu	12 Laporan	3.500.000	
	Penyelenggaraan Rapat Koordinasi dan Konsultasi SKPD	Kota Pasuruan	Jumlah Laporan Penyelenggaraan Rapat Koordinasi dan Konsultasi SKPD	12 Laporan	110.353.000	Penyelenggaraan Rapat Koordinasi dan Konsultasi SKPD	Kota Pasuruan	Jumlah Laporan Penyelenggaraan Rapat Koordinasi dan Konsultasi SKPD	12 Laporan	70.000.000	
6	Pengadaan Barang Milik Daerah Penunjang Urusan Pemerintah Daerah	Kota Pasuruan			45.182.994	Pengadaan Barang Milik Daerah Penunjang Urusan Pemerintah Daerah	Kota Pasuruan	Jumlah pengadaan Barang Milik Daerah yang terpenuhi	0 Jenis	0	
	Pengadaan Peralatan dan Mesin Lainnya	Kota Pasuruan	Jumlah Unit Peralatan dan Mesin Lainnya yang Disediakan	5 Unit	45.182.9948	Pengadaan Peralatan dan Mesin Lainnya	Kota Pasuruan	Jumlah Unit Peralatan dan Mesin Lainnya yang Disediakan	0 Unit	0	
	Penyediaan Jasa Penunjang Urusan Pemerintahan Daerah	Kota Pasuruan			537.924.828	Penyediaan Jasa Penunjang Urusan Pemerintahan Daerah	Kota Pasuruan	Jumlah Laporan Penyediaan Jasa Penunjang Urusan Pemerintahan Daerah	4 laporan	515.668.828	
	Penyediaan Jasa Komunikasi, Sumber DayaAir dan Listrik	Kota Pasuruan	Jumlah Laporan Penyediaan Jasa Komunikasi, Sumber Daya Air dan Listrik yang Disediakan	12 Laporan	48.014.928	Penyediaan Jasa Komunikasi, Sumber Daya Air dan Listrik	Kota Pasuruan	Jumlah Laporan Penyediaan Jasa Komunikasi, Sumber Daya Air dan Listrik yang Disediakan	12 Laporan	48.014.928	
	Penyediaan Jasa Pelayanan Umum Kantor	Kota Pasuruan	Jumlah Laporan Penyediaan Jasa Pelayanan Umum Kantor yang Disediakan	12 Laporan	489.909.900	Penyediaan Jasa Pelayanan Umum Kantor	Kota Pasuruan	Jumlah Laporan Penyediaan Jasa Pelayanan Umum Kantor yang Disediakan	12 Laporan	467.653.900	
8	Pemeliharaan Barang Milik Daerah Penunjang Urusan	Kota Pasuruan			201.540.000	Pemeliharaan Barang Milik Daerah Penunjang Urusan	Kota Pasuruan	Jumlah Barang Milik Daerah yang terpelihara	51 unit	201.540.000	

No	Rancangan Awal RKPD					Hasil Analisis Kebutuhan					Catatan Penting
	Program / Kegiatan / Sub Kegiatan	Lokasi	Indikator Kinerja	Target Capaian	Pagu Indikatif (Rp.)	Program / Kegiatan / Sub Kegiatan	Lokasi	Indikator Kinerja	Target Capaian	Pagu Indikatif (Rp.)	
1	2	3	4	5	6	7	8	9	10	11	12
	Pemerintahan Daerah					Pemerintahan Daerah					
	Penyediaan Jasa Pemeliharaan, Biaya Pemeliharaan, dan Pajak Kendaraan Perorangan Dinas atau Kendaraan Dinas Jabatan	Kota Pasuruan	Jumlah Kendaraan Perorangan Dinas atau Kendaraan Dinas Jabatan yang Dipelihara dan dibayarkan Pajaknya	1 Unit	43.570.000	Penyediaan Jasa Pemeliharaan, Biaya Pemeliharaan, dan Pajak Kendaraan Perorangan Dinas atau Kendaraan Dinas Jabatan	Kota Pasuruan	Jumlah Kendaraan Perorangan Dinas atau Kendaraan Dinas Jabatan yang Dipelihara dan dibayarkan Pajaknya	1 Unit	43.570.000	
	Penyediaan Jasa Pemeliharaan, Biaya Pemeliharaan, Pajak dan Perizinan Kendaraan Dinas Operasional atau Lapangan	Kota Pasuruan	Jumlah Kendaraan Dinas Operasional atau Lapangan yang Dipelihara dan dibayarkan Pajak dan Perizinannya	15 Unit	111.050.000	Penyediaan Jasa Pemeliharaan, Biaya Pemeliharaan, Pajak dan Perizinan Kendaraan Dinas Operasional atau Lapangan	Kota Pasuruan	Jumlah Kendaraan Dinas Operasional atau Lapangan yang Dipelihara dan dibayarkan Pajak dan Perizinannya	15 Unit	111.050.000	
	Pemeliharaan Peralatan dan Mesin Lainnya	Kota Pasuruan	Jumlah Peralatan dan Mesin Lainnya yang Dipelihara	35 Unit	46.920.000	Pemeliharaan Peralatan dan Mesin Lainnya	Kota Pasuruan	Jumlah Peralatan dan Mesin Lainnya yang Dipelihara	35 Unit	46.920.000	
	PROGRAM PENDAFTARAN PENDUDUK	Kota Pasuruan	Persentase kepemilikan IKD Persentase kepemilikan KIA Persentase kepemilikan KTP Persentase penduduk ber-KTP Elektronik Persentase penduduk usia 0 s.d 17 tahun ber-KIA	14 97 98 99.4	352.503.100	PROGRAM PENDAFTARAN PENDUDUK	Kota Pasuruan	Persentase kepemilikan IKD Persentase kepemilikan KIA Persentase kepemilikan KTP Persentase penduduk ber-KTP Elektronik Persentase penduduk usia 0 s.d 17 tahun ber-KIA	14 97 98 99.4	352.503.100	
	Pelayanan Pendaftaran Penduduk	Kota Pasuruan			220.032.700	Pelayanan Pendaftaran Penduduk	Kota Pasuruan	Jumlah pelayanan pendaftaran penduduk yang terlayani	4 jenis	220.032.700	
	Pencatatan, Penatausahaan dan Penerbitan Dokumen Atas Pelaporan Peristiwa	Kota Pasuruan	Jumlah Dokumen Pencatatan, Penatausahaan dan	1000 Dokumen	24.276.100	Pencatatan, Penatausahaan dan Penerbitan Dokumen Atas Pelaporan Peristiwa	Kota Pasuruan	Jumlah Dokumen Pencatatan, Penatausahaan dan	1000 Dokumen	24.276.100	

No	Rancangan Awal RKPD					Hasil Analisis Kebutuhan					Catatan Penting
	Program / Kegiatan / Sub Kegiatan	Lokasi	Indikator Kinerja	Target Capaian	Pagu Indikatif (Rp.)	Program / Kegiatan / Sub Kegiatan	Lokasi	Indikator Kinerja	Target Capaian	Pagu Indikatif (Rp.)	
1	2	3	4	5	6	7	8	9	10	11	12
	Kependudukan		Penerbitan Dokumen Atas Pelaporan Peristiwa Kependudukan			Kependudukan		Penerbitan Dokumen Atas Pelaporan Peristiwa Kependudukan			
	Penerbitan Dokumen Atas Hasil Pelaporan Peristiwa Kependudukan	Kota Pasuruan	Jumlah Laporan Penerbitan Dokumen Atas Hasil Pelaporan Peristiwa Kependudukan	12 Laporan	195.756.600	Penerbitan Dokumen Atas Hasil Pelaporan Peristiwa Kependudukan	Kota Pasuruan	Jumlah Laporan Penerbitan Dokumen Atas Hasil Pelaporan Peristiwa Kependudukan	12 Laporan	195.756.600	
	Penataan Pendaftaran Penduduk	Kota Pasuruan			94.089.100	Penataan Pendaftaran Penduduk	Kota Pasuruan	Jumlah penataan pendaftaran penduduk yang tersedia	3 jenis	94.089.100	
	Penyusunan Tata Cara Perencanaan, Pelaksanaan, Pemantauan, Evaluasi, Pengendalian, dan Pelaporan Penyelenggaraan Adminduk Terkait Pendaftaran Penduduk	Kota Pasuruan	Jumlah Dokumen Tata Cara Perencanaan, Pelaksanaan, Pemantauan, Evaluasi, Pengendalian, dan Pelaporan Penyelenggaraan Adminduk Terkait Pendaftaran Penduduk yang Disusun	4 Dokumen	18.394.900	Penyusunan Tata Cara Perencanaan, Pelaksanaan, Pemantauan, Evaluasi, Pengendalian, dan Pelaporan Penyelenggaraan Adminduk Terkait Pendaftaran Penduduk	Kota Pasuruan	Jumlah Dokumen Tata Cara Perencanaan, Pelaksanaan, Pemantauan, Evaluasi, Pengendalian, dan Pelaporan Penyelenggaraan Adminduk Terkait Pendaftaran Penduduk yang Disusun	15000 Dokumen	18.394.900	
	Pengadaan Dokumen Kependudukan selain Blangko KTP-El, Formulir,dan Buku Terkait Pendaftaran Penduduk Sesuai dengan Kebutuhan	Kota Pasuruan	Jumlah Dokumen Kependudukan selain Blangko KTP-El, Formulir, dan Buku Terkait Pendaftaran Penduduk Sesuai dengan Kebutuhan yang Tersedia	2 Dokumen	75.694.200	Pengadaan Dokumen Kependudukan selain Blangko KTP-El, Formulir,dan Buku Terkait Pendaftaran Penduduk Sesuai dengan Kebutuhan	Kota Pasuruan	Jumlah Dokumen Kependudukan selain Blangko KTP-El, Formulir, dan Buku Terkait Pendaftaran Penduduk Sesuai dengan Kebutuhan yang Tersedia	2 Dokumen	75.694.200	
	Penyelenggaraan Pendaftaran Penduduk	Kota Pasuruan			38.381.300	Penyelenggaraan Pendaftaran Penduduk	Kota Pasuruan	Jumlah penyelenggaraan pendaftaran penduduk yang dilaksanakan	3 jenis	38.381.300	
	Pelayanan Secara Aktif Pendaftaran Peristiwa	Kota Pasuruan	Jumlah Dokumen Hasil Pelayanan Secara Aktif	600 Dokumen	38.381.300	Pelayanan Secara Aktif Pendaftaran Peristiwa	Kota Pasuruan	Jumlah Dokumen Hasil Pelayanan Secara Aktif	600 Dokumen	38.381.300	

No	Rancangan Awal RKPD					Hasil Analisis Kebutuhan					Catatan Penting
	Program / Kegiatan / Sub Kegiatan	Lokasi	Indikator Kinerja	Target Capaian	Pagu Indikatif (Rp.)	Program / Kegiatan / Sub Kegiatan	Lokasi	Indikator Kinerja	Target Capaian	Pagu Indikatif (Rp.)	
1	2	3	4	5	6	7	8	9	10	11	12
	Kependudukan dan Pencatatan Peristiwa Penting Terkait Pendaftaran Penduduk		Pendaftaran Peristiwa Kependudukan dan Pencatatan Peristiwa Penting Terkait Pendaftaran Penduduk			Kependudukan dan Pencatatan Peristiwa Penting Terkait Pendaftaran Penduduk		Pendaftaran Peristiwa Kependudukan dan Pencatatan Peristiwa Penting Terkait Pendaftaran Penduduk			
	PROGRAM PENCATATAN SIPIL	Kota Pasuruan	Persentase kepemilikan akta kelahiran Persentase kepemilikan akta perceraian Persentase kepemilikan akta perkawinan Persentase penduduk status kawin ber-akta perkawinan Persentase penduduk usia 0-18 tahun ber-akta kelahiran	85 97 98.47 99.94 99.95	198.082.200	PROGRAM PENCATATAN SIPIL	Kota Pasuruan	Persentase kepemilikan akta kelahiran Persentase kepemilikan akta perceraian Persentase kepemilikan akta perkawinan Persentase penduduk status kawin ber-akta perkawinan Persentase penduduk usia 0-18 tahun ber-akta kelahiran	85 97 98.47 99.94 99.95	198.082.200	
	Pelayanan Pencatatan Sipil	Kota Pasuruan			143.965.700	Pelayanan Pencatatan Sipil	Kota Pasuruan	Jumlah pelayanan pencatatan sipil yang terlayani	5 jenis	143.965.700	
	Pencatatan, Penatausahaandan Penerbitan Dokumen Atas Pelaporan Peristiwa Penting	Kota Pasuruan	Jumlah Dokumen Hasil Pencatatan, Penatausahaan dan Penerbitan Dokumen Atas Pelaporan Peristiwa Penting	4000 Dokumen	9.358.200	Pencatatan, Penatausahaandan Penerbitan Dokumen Atas Pelaporan Peristiwa Penting	Kota Pasuruan	Jumlah Dokumen Hasil Pencatatan, Penatausahaan dan Penerbitan Dokumen Atas Pelaporan Peristiwa Penting	4000 Dokumen	9.358.200	
	Peningkatan dalam Pelayanan Pencatatan Sipil	Kota Pasuruan	Jumlah Layanan Pencatatan Sipil yang Ditingkatkan	6 Layanan	64.617.100	Peningkatan dalam Pelayanan Pencatatan Sipil	Kota Pasuruan	Jumlah Layanan Pencatatan Sipil yang Ditingkatkan	5 Layanan	64.617.100	
	Pengadaan Dokumen Kependudukan selain Blangko KTP-El, Formulir, dan Buku	Kota Pasuruan	Jumlah Dokumen Kependudukan selain Blangko KTP-El,	1 Paket	69.990.400	Pengadaan Dokumen Kependudukan selain Blangko KTP-El, Formulir, dan Buku	Kota Pasuruan	Jumlah Dokumen Kependudukan selain Blangko KTP-El,	1 Paket	69.990.400	

No	Rancangan Awal RKPD					Hasil Analisis Kebutuhan					Catatan Penting
	Program / Kegiatan / Sub Kegiatan	Lokasi	Indikator Kinerja	Target Capaian	Pagu Indikatif (Rp.)	Program / Kegiatan / Sub Kegiatan	Lokasi	Indikator Kinerja	Target Capaian	Pagu Indikatif (Rp.)	
1	2	3	4	5	6	7	8	9	10	11	12
	Terkait Pencatatan Sipil Sesuai dengan Kebutuhan		Formulir, dan Buku Terkait Pencatatan Sipil Sesuai dengan Kebutuhan yang Tersedia			Terkait Pencatatan Sipil Sesuai dengan Kebutuhan		Formulir, dan Buku Terkait Pencatatan Sipil Sesuai dengan Kebutuhan yang Tersedia			
	Penyelenggaraan Pencatatan Sipil	Kota Pasuruan			54.116.500	Penyelenggaraan Pencatatan Sipil	Kota Pasuruan	Jumlah penyelenggaraan pencatatan sipil yang dilaksanakan	2 jenis	54.116.500	
	Pelayanan Secara Aktif Pendaftaran Peristiwa Kependudukan dan Pencatatan Peristiwa Penting Terkait Pencatatan Sipil	Kota Pasuruan	Jumlah Laporan Hasil Pelayanan Secara Aktif Pendaftaran Peristiwa Kependudukan dan Pencatatan Peristiwa Penting Terkait Pencatatan Sipil	4 Laporan	13.163.100	Pelayanan Secara Aktif Pendaftaran Peristiwa Kependudukan dan Pencatatan Peristiwa Penting Terkait Pencatatan Sipil	Kota Pasuruan	Jumlah Laporan Hasil Pelayanan Secara Aktif Pendaftaran Peristiwa Kependudukan dan Pencatatan Peristiwa Penting Terkait Pencatatan Sipil	8 Laporan	13.163.100	
	Penyajian Data Kependudukan yang Akurat dan Dapat Dipertanggungjawabkan Terkait Pencatatan Sipil	Kota Pasuruan	Jumlah Laporan Penyajian Data Kependudukan yang Akurat dan dapat Dipertanggung jawabkan Terkait Pencatatan Sipil	4 Laporan	40.953.400	Penyajian Data Kependudukan yang Akurat Dan Dapat Dipertanggungjawabkan Terkait Pencatatan Sipil	Kota Pasuruan	Jumlah Laporan Penyajian Data Kependudukan yang Akurat dan dapat Dipertanggung jawabkan Terkait Pencatatan Sipil	4 Laporan	40.953.400	
	PROGRAM PENGELOLAAN INFORMASI ADMINISTRASI KEPENDUDUKAN	Kota Pasuruan			36.157.700	PROGRAM PENGELOLAAN INFORMASI ADMINISTRASI KEPENDUDUKAN	Kota Pasuruan	Jumlah perangkat daerah yang melakukan Perjanjian Kerja Sama pemanfaatan data kependudukan Persentase Informasi Kependudukan yang DImanfaatkan	2 50	36.157.700	
	Pengumpulan Data Kependudukan dan Pemanfaatan dan Penyajian Database Kependudukan	Kota Pasuruan			36.157.700	Pengumpulan Data Kependudukan dan Pemanfaatan dan Penyajian Database Kependudukan	Kota Pasuruan	Jumlah pemanfaatan dan penyajian data kependudukan	2 jenis	36.157.700	

No	Rancangan Awal RKPD					Hasil Analisis Kebutuhan					Catatan Penting
	Program / Kegiatan / Sub Kegiatan	Lokasi	Indikator Kinerja	Target Capaian	Pagu Indikatif (Rp.)	Program / Kegiatan / Sub Kegiatan	Lokasi	Indikator Kinerja	Target Capaian	Pagu Indikatif (Rp.)	
1	2	3	4	5	6	7	8	9	10	11	12
	Pengolahan dan Penyajian Data Kependudukan	Kota Pasuruan	Jumlah Dokumen Data Kependudukan yang Diolahdan Disajikan	20 Dokumen	11.471.800	Pengolahan dan Penyajian Data Kependudukan	Kota Pasuruan	Jumlah Dokumen Data Kependudukan yang Diolah dan Disajikan	12 Dokumen	11.471.800	
	Kerja Sama Pemanfaatan Data Kependudukan	Kota Pasuruan	Jumlah Dokumen Kerja Sama Pemanfaatan Data Kependudukan	4 Dokumen	24.685.900	Kerja Sama Pemanfaatan Data Kependudukan	Kota Pasuruan	Jumlah Dokumen Kerja Sama Pemanfaatan Data Kependudukan	7 Dokumen	24.685.900	

BAB III
TUJUAN DAN SASARAN
DINAS KEPENDUDUKAN DAN PENCATATAN SIPIL

3.1. Telaahan terhadap Kebijakan Nasional

Dalam rangka mendukung terwujudnya Pemerintahan yang bersinergi, diharapkan seluruh aspek Pemerintahan mulai dari skala Nasional, Provinsi hingga Kabupaten/Kota dapat saling mendukung rencana ataupun program rancangan prioritas dimulai dari rancangan prioritas nasional hingga kabupaten/kota. Berikut tema prioritas dan kebijakan Pembangunan Nasional tahun 2026 sebagaimana yang tercantum dalam Rencana Kerja Pemerintah (RKP) Tahun 2026 :

1. Kedaulatan Pangan dan Energi;
2. Ekonomi yang Produktif dan Inklusif.

Arah kebijakan RKP Tahun 2026 dilaksanakan melalui prioritas strategis (*major project*) :

1. Memperkuat Pembangunan SDM yang berkarakter;
2. Peningkatan Kualitas Infrastruktur Penunjang Perekonomian;
3. Stimulus Daya Tarik Investasi;
4. Menumbuhkan Perekonomian Sektor Unggulan;
5. Efektivitas Birokrasi dan Pelayanan Publik;
6. Meningkatkan Harmonisasi Sosial;
7. Penurunan Kemiskinan;
8. Sarpras Pendidikan dan Kesehatan berkualitas.



Gambar 3.1. Tema Prioritas dan Kebijakan RKP Tahun 2026

Dinas Kependudukan dan Pencatatan Sipil melaksanakan arah kebijakan RKP Tahun 2026 program prioritas strategis ke-5 yaitu “Efektivitas Birokrasi dan Pelayanan Publik”. Hal ini dikarenakan program prioritas strategis tersebut merupakan tanggung jawab semua aspek pemerintahan dalam digitalisasi seluruh area layanan sehingga

menghasilkan perubahan proses bisnis dan mampu menciptakan “nilai” yang memberikan kepuasan kepada pengguna layanan.

Tematik dan prioritas pembangunan Kota Pasuruan tahun 2026 adalah “Penguatan Transformasi Ekonomi dan Sosialisasi yang Harmoni dan Berkelanjutan”.

Dinas Kependudukan dan Pencatatan Sipil melaksanakan arah kebijakan pembangunan Kota Pasuruan yaitu ”Percepatan digitalisasi pelayanan publik dan peningkatan respon terhadap respon laporan masyarakat”. Digitalisasi dalam pelayanan publik bukan hanya bermanfaat bagi masyarakat, melainkan juga bagi internal penyelenggara pelayanan publik. Digitalisasi dapat menghemat hingga 50 persen waktu pelayanan dan 50 persen anggaran yang dikeluarkan di kemudian hari. Digitalisasi layanan membuat efisiensi dalam bekerja hingga 60 persen. Pemerintah pusat maupun pemerintah daerah memperbanyak pengembangan aplikasi pelayanan publik berbasis teknologi digital dalam pemerintahan agar layanan publik semakin meningkat.

Dalam mendukung arah kebijakan pemerintah pusat dan pemerintah daerah, Dinas Kependudukan dan Pencatatan Sipil Kota Pasuruan melakukan kerjasama dengan lembaga/perangkat daerah dalam pemanfaatan data kependudukan, integrasi layanan kependudukan dan pencatatan sipil dengan layanan instansi terkait, pengiriman dokumen kependudukan dan pencatatan sipil digital, serta penerapan Identitas Kependudukan Digital (IKD) kepada warga.

Tabel 3.1.
Sinkronisasi Arah Kebijakan Nasional dan
Arah Kebijakan Daerah Tahun 2025

No	Prioritas Nasional	Prioritas Provinsi	Sasaran Daerah	Indikator Sasaran Daerah	Sasaran Perangkat Daerah	Indikator Sasaran Perangkat Daerah
1	2	3	4	5	6	7
1	Transformasi digital layanan publik prioritas	Jatim Berkah Amanah, Memperkuat penyelenggaraan tata kelola pemerintahan yang baik, bersih efektif, berdaya guna dan partisipatif	Meningkatnya Pelayanan Publik	Indikator Pelayanan Publik	Meningkatnya kepemilikan dokumen kependudukan	Persentase kepemilikan dokumen kependudukan

3.2. Tujuan dan Sasaran Renja Dinas Kependudukan dan Pencatatan Sipil

3.2.1. Tujuan Perangkat Daerah

Tujuan adalah sesuatu yang akan dicapai atau dihasilkan oleh instansi dalam jangka waktu 1 (satu) sampai dengan 5 (lima) tahun. Dari analisa kekuatan dan kelemahan serta peluang dan tantangan yang dihadapi, prioritas tujuan Dinas Kependudukan dan Pencatatan Sipil adalah terwujudnya Pelayanan administrasi kependudukan yang prima, dengan indikator sasaran yaitu Indeks Kepuasan Masyarakat.

Sasaran yang ditetapkan untuk mencapai tujuan tersebut yaitu meningkatnya kepemilikan dokumen kependudukan, dengan indikator sasaran yaitu persentase kepemilikan dokumen kependudukan. Tujuan Pembangunan Berkelanjutan atau dikenal sebagai

Sustainable Development Goals disingkat dengan SDGs adalah 17 tujuan dengan 169 capaian yang terukur yang telah ditentukan oleh PBB sebagai agenda dunia pembangunan untuk kemaslahatan manusia dan planet bumi. Pada bulan Agustus 2015, 193 negara menyepakati 17 tujuan. Dinas Kependudukan dan Pencatatan Sipil melaksanakan berbagai inovasi dalam meningkatkan pelayanan kependudukan dan pencatatan sipil untuk mendukung "Tujuan 9- Industri, inovasi dan infrastruktur: Membangun infrastruktur kuat, mempromosikan industrialisasi berkelanjutan dan mendorong inovasi". Dengan pernyataan tersebut, maka ditetapkan tujuan Dinas Kependudukan dan Pencatatan Sipil adalah "Terwujudnya pelayanan administrasi kependudukan yang prima" dengan indikator "Indeks Kepuasan Masyarakat" yang dapat dilihat pada tabel 3.2.1 berikut.

Tabel 3.2
Tujuan Dinas Kependudukan dan Pencatatan Sipil

No	Tujuan Perangkat Daerah	Indikator Tujuan Perangkat Daerah	Target Kinerja Tujuan Perangkat Daerah Tahun 2026
1	Terwujudnya pelayanan administrasi kependudukan yang prima	Indeks Kepuasan Masyarakat	91,50

3.2.2. Sasaran Perangkat Daerah

Sasaran adalah hasil yang akan dicapai secara nyata oleh instansi pemerintah dalam rumusan yang lebih spesifik, terukur, dalam kurun waktu yang lebih pendek dari tujuan dengan indikator outcome yang terukur. Dalam perumusan sasaran, harus benar-benar diperhatikan keterukuran dari indikator kinerja sasaran yang akan diukur.

Adapun Sasaran yang hendak dicapai oleh Dinas Kependudukan dan Pencatatan Sipil adalah :

1. Meningkatnya kepemilikan dokumen kependudukan.

Tabel 3.3
Sasaran Dinas Kependudukan dan Pencatatan Sipil Kota Pasuruan

No	Sasaran Perangkat Daerah	Indikator Sasaran Perangkat Daerah	Target Kinerja Sasaran Perangkat Daerah Tahun 2026
1	Meningkatnya Kepemilikan dokumen kependudukan	Persentase kepemilikan dokumen kependudukan	95,39

BAB IV
RENCANA KERJA DAN PENDANAAN DINAS KEPENDUDUKAN DAN PENCATATAN SIPIL

Amanat Undang-Undang Nomor 24 Tahun 2013 tentang Perubahan Atas Undang-Undang No 23 Tahun 2006 tentang Administrasi Kependudukan menyatakan bahwa setiap penduduk mempunyai hak untuk memperoleh dokumen kependudukan. Administrasi kependudukan diarahkan untuk memenuhi hak asasi setiap orang di bidang administrasi kependudukan tanpa diskriminasi dalam pelayanan publik. Arah administrasi kependudukan antara lain untuk meningkatkan kesadaran penduduk akan kewajibannya untuk berperan serta dalam pelaksanaan Administrasi Kependudukan, memenuhi data statistik secara nasional mengenai peristiwa kependudukan dan peristiwa penting, mendukung perumusan kebijakan perencanaan pembangunan secara nasional, regional dan lokal yang mendukung pembangunan sistem administrasi kependudukan.

Tujuan penyelenggaraan administrasi kependudukan antara lain memberikan keabsahan identitas dan kepastian hukum atas dokumen penduduk, untuk setiap peristiwa kependudukan dan peristiwa penting yang dialami penduduk, serta memberikan perlindungan status hak sipil penduduk. Tujuan administrasi kependudukan juga digunakan untuk menyediakan data dan informasi kependudukan secara nasional mengenai pendaftaran penduduk dan pencatatan sipil pada berbagai tingkatan secara akurat, lengkap, mutakhir, dan mudah diakses sehingga menjadi acuan bagi perumusan kebijakan dan pembangunan pada umumnya, mewujudkan tertib Administrasi Kependudukan secara nasional dan terpadu, serta menyediakan data penduduk yang menjadi rujukan dasar bagi sektor terkait dalam penyelenggaraan setiap kegiatan pemerintahan, pembangunan, dan kemasyarakatan. Oleh karena itu setiap penduduk wajib melaporkan setiap peristiwa kependudukan dan peristiwa penting yang dialaminya kepada Dinas Kependudukan dan Pencatatan Sipil. Dengan kepemilikan dokumen kependudukan, penduduk dapat mengakses program dari pemerintah, seperti bantuan sosial, kesehatan, pendidikan, dan sebagainya.

Kedudukan rencana kerja adalah sebagai kerangka dasar dalam melaksanakan operasional tugas pokok dan fungsi organisasi Dinas Kependudukan dan Pencatatan Sipil Kota Pasuruan, dalam rangka pencapaian Rencana Strategis (Renstra) perangkat daerah yang pada gilirannya akan dapat mewujudkan kualitas pelayanan administrasi kependudukan dan pencatatan sipil. Arah kebijakan Dinas Kependudukan dan Pencatatan Sipil Kota Pasuruan adalah menjadi acuan penentuan pilihan program kegiatan tahunan yang akan dirumuskan dalam perencanaan pembangunan daerah secara berjenjang. Isi dan substansi dari rencana kerja mencakup indikasi rencana program dan kegiatan prioritas yang dirinci menurut fungsi Dinas Kependudukan dan Pencatatan Sipil.

Untuk mengimplementasikan suatu kebijakan diperlukan suatu program yang dapat dijalankan dalam rangka mencapai tujuan dan sasaran organisasi. Perumusan program merupakan proses penentuan jumlah dan jenis sumber daya yang diperlukan dalam rangka

pelaksanaan suatu rencana, serta penjabaran rinci tentang langkah-langkah yang diambil untuk menjabarkan kebijakan.

Rencana program kegiatan dan sub kegiatan adalah cara untuk melaksanakan tujuan dan sasaran yang telah ditetapkan serta upaya yang dilakukan untuk mengetahui capaian keberhasilan sasaran dan tujuan. Sedangkan Program dimaksudkan sebagai kumpulan kegiatan yang sistematis dan terpadu untuk mendapatkan hasil yang dilaksanakan perangkat daerah guna mencapai sasaran tertentu. Dengan adanya program dan kegiatan diharapkan pula dapat menyelesaikan permasalahan–permasalahan yang dihadapi. Adapun salah satu faktor yang menjadi bahan petimbangan terhadap rumusan program dan kegiatan adalah pencapaian visi dan misi kepala daerah, khususnya yang diampu oleh Dinas Kependudukan dan Pencatatan Sipil.

Program adalah bentuk instrumen kebijakan yang berisi satu atau lebih kegiatan yang dilaksanakan oleh perangkat daerah atau masyarakat, yang dikoordinasikan oleh pemerintah daerah untuk mencapai sasaran dan tujuan pembangunan daerah. Berikut program yang dilaksanakan oleh Dinas Kependudukan dan Pencatatan Sipil :

1. Program Penunjang Urusan Pemerintahan Daerah Kabupaten/Kota
2. Program Pendaftaran Penduduk
3. Program Pencatatan Sipil
4. Program Pengelolaan Informasi Administrasi Kependudukan

Kegiatan dan sub kegiatan adalah bagian dari program yang dilaksanakan oleh satu atau beberapa perangkat daerah sebagai bagian dari pencapaian sasaran terukur pada suatu program, dan terdiri dari sekumpulan tindakan pengerahan sumber daya baik yang berupa personil (sumber daya manusia), barang modal termasuk peralatan dan teknologi, dana, atau kombinasi dari beberapa atau kesemua jenis sumber daya tersebut, sebagai masukan (input) untuk menghasilkan keluaran (output) dalam bentuk barang/jasa. Indikator kinerja adalah alat ukur spesifik secara kuantitatif dan/atau kualitatif untuk masukan, proses, keluaran, hasil, manfaat, dan/atau dampak yang menggambarkan tingkat capaian kinerja suatu program atau kegiatan. Pada Tahun 2026 Dinas Kependudukan dan Pencatatan Sipil melaksanakan 12 (Dua belas) Kegiatan dan 27 (Dua puluh Tujuh) sub kegiatan sebagai berikut :

1. Perencanaan, Penganggaran, dan Evaluasi Kinerja Perangkat Daerah
    - Sub Kegiatan Penyusunan Dokumen Perencanaan Perangkat Daerah
    - Sub Kegiatan Koordinasi dan Penyusunan Laporan Capaian Kinerja dan Ikhtisar Realisasi Kinerja SKPD
2. Administrasi Keuangan Perangkat Daerah
    - Sub Kegiatan Penyediaan Gaji dan Tunjangan ASN
    - Sub Kegiatan Koordinasi dan Penyusunan Laporan Keuangan Bulanan/ Triwulanan/ Semesteran SKPD
3. Administrasi Barang Milik Daerah pada Perangkat Daerah

- Sub Kegiatan Rekonsiliasi dan Penyusunan Laporan Barang Milik Daerah pada SKPD

4. Administrasi Umum Perangkat Daerah
   - Sub Kegiatan Penyediaan Komponen Instalasi Listrik/Penerangan Bangunan Kantor
   - Sub Kegiatan Penyediaan Barang Cetakan dan Penggandaan
   - Sub Kegiatan Penyediaan Bahan/Material
   - Sub Kegiatan Fasilitasi Kunjungan Tamu
   - Sub Kegiatan Penyelenggaraan Rapat Koordinasi dan Konsultasi SKPD
5. Penyediaan Jasa Penunjang Urusan Pemerintahan Daerah
   - Sub Kegiatan Penyediaan Jasa Komunikasi, Sumber Daya Air dan Listrik
   - Sub Kegiatan Penyediaan Jasa Pelayanan Umum Kantor
6. Pemeliharaan Barang Milik Daerah Penunjang Urusan Pemerintahan Daerah
   - Sub Kegiatan Penyediaan Jasa Pemeliharaan, Biaya Pemeliharaan, dan Pajak Kendaraan Perorangan Dinas atau Kendaraan Dinas Jabatan
   - Sub Kegiatan Penyediaan Jasa Pemeliharaan, Biaya Pemeliharaan, Pajak, dan Perizinan Kendaraan Dinas Operasional atau Lapangan
   - Sub Kegiatan Pemeliharaan Peralatan dan Mesin Lainnya
7. Pelayanan Pendaftaran Penduduk
   - Sub Kegiatan Pencatatan, Penatausahaan dan Penerbitan Dokumen atas Pelaporan Peristiwa Kependudukan
   - Sub Kegiatan Penerbitan Dokumen Atas Hasil Pelaporan Peristiwa Kependudukan
8. Penataan Pendaftaran Penduduk
   - Sub Kegiatan Penyusunan Tata Cara Perencanaan, Pelaksanaan, Pemantauan, Evaluasi, Pengendalian, dan Pelaporan Penyelenggaraan Adminduk Terkait Pendaftaran Penduduk
   - Sub Kegiatan Pengadaan Dokumen Kependudukan selain Blangko KTP-El, Formulir, dan Buku terkait Pendaftaran Penduduk sesuai dengan Kebutuhan
9. Penyelenggaraan Pendaftaran Penduduk
   - Sub Kegiatan Pelayanan secara Aktif Pendaftaran Peristiwa Kependudukan dan Pencatatan Peristiwa Penting Terkait Pendaftaran Penduduk
10. Pelayanan Pencatatan Sipil
    - Sub Kegiatan Pencatatan, Penatausahaan dan Penerbitan Dokumen atas Pelaporan Peristiwa Penting

- Sub Kegiatan Peningkatan dalam Pelayanan Pencatatan Sipil
- Sub Kegiatan Pengadaan Dokumen Kependudukan selain Blangko KTP-El, Formulir, dan Buku terkait Pencatatan Sipil sesuai dengan Kebutuhan

11. Penyelenggaraan Pencatatan Sipil
    - Sub Kegiatan Pelayanan Secara Aktif Pendaftaran Peristiwa Kependudukan dan Pencatatan Peristiwa Penting terkait Pencatatan Sipil
    - Sub Kegiatan Penyajian Data Kependudukan yang Akurat dan dapat Dipertanggungjawabkan terkait Pencatatan Sipil
12. Pengumpulan Data Kependudukan dan Pemanfaatan dan Penyajian Database Kependudukan
    - Sub Kegiatan Pengolahan dan Penyajian Data Kependudukan
    - Sub Kegiatan Kerjasama Pemanfaatan Data Kependudukan

Pendanaan program, kegiatan dan sub kegiatan Dinas Kependudukan dan Pencatatan Sipil merupakan cara penyusunan pendanaan perumusan prioritas serta penghitungan alokasi untuk masing-masing program. Setiap program kegiatan dan kegiatan ditetapkan target capaian pada setiap tahun. Untuk mencapai target tersebut dialokasikan dana yang merupakan dua hal yang saling terkait satu dengan lainnya. Uraian garis besar mengenai rekapitulasi program dan kegiatan Dinas Kependudukan dan Pencatatan Sipil tahun 2025 beserta total kebutuhan dana/pagu indikatif yang dirinci menurut sumber pendanaannya tercantum sebagaimana tabel berikut :

Tabel 4.1
Rumusan Rencana Program dan Kegiatan Perangkat Daerah Tahun 2026 dan Prakiraan Maju Tahun 2027 Kota Pasuruan

NO	KODE	URUSAN / BIDANG URUSAN / PROGRAM / OUTCOME / KEGIATAN / SUB KEGIATAN	INDIKATOR PROGRAM / KEGIATAN / SUB KEGIATAN	CAPAIAN KINERJA DAN KERANGKA PENDANAAN						KELOMPOK SASARAN	PRAKIRAAN MAJU RENCANA TAHUN 2027		PERANGKAT DAERAH PENANGGUNG JAWAB
				TARGET 2026	PAGU INDIKATIF (Rp)	LOKASI	SUMBER DANA	PRIORITAS			TARGET	PAGU INDIKATIF (Rp)	
								NASIONAL	DAERAH				
1	2	3	4	5	6	7	8	9	10	11	12	13	14
		DINAS KEPENDUDUKAN DAN PENCATATAN SIPIL			46.609.948,00							62.681.754,00	
	2	URUSAN PEMERINTAHAN WAJIB YANG TIDAK BERKAITAN DENGAN PELAYANAN DASAR			46.609.948,00							62.681.754,00	
	2.12	URUSAN PEMERINTAHAN BIDANG ADMINISTRASI KEPENDUDUKAN DAN PENCATATAN SIPIL			46.609.948,00							62.681.754,00	
,	2.12.01	PROGRAM PENUNJANG URUSAN PEMERINTAHAN DAERAH KABUPATEN/KO			59.866.948,00						-	48.495.194,00	

NO	KODE	URUSAN / BIDANG URUSAN / PROGRAM / OUTCOME / KEGIATAN / SUB KEGIATAN	INDIKATOR PROGRAM / KEGIATAN / SUB KEGIATAN	CAPAIAN KINERJA DAN KERANGKA PENDANAAN						KELOMPOK SASARAN	PRAKIRAAN MAJU RENCANA TAHUN 2027		PERANGKAT DAERAH PENANGGUNG JAWAB
				TARGET 2026	PAGU INDIKATIF (Rp)	LOKASI	SUMBER DANA	PRIORITAS			TARGET	PAGU INDIKATIF (Rp)	
								NASIONAL	DAERAH				
1	2	3	4	5	6	7	8	9	10	11	12	13	14
		TA											
		[Meningkatnya Fasilitasi Penunjang Urusan Pemerintahan Daerah]	Level Maturitas SPIP Perangkat Daerah Nilai SAKIP Perangkat Daerah	3 82.1	59.866.948,00	-	-	-	-	-	-	48.495.194,00	-
	12.01.2.01	Perencanaan, Penganggaran, dan Evaluasi Kinerja Perangkat Daerah	*Jumlah dokumen Perencanaan, Penganggaran, dan Evaluasi Kinerja Perangkat Daerah*	11 dokumen	11.625.000,00			Memperkua t reformasi politik, hukum dan birokrasi, serta memp erkuat penc egahan dan pemberant asan korupsi,narko ba, judi, dan pe nyeludupan .	JATIM BERKAH - AMANAH Memperkuat Penyelenggara an Tata Kelola Pem erintahan yang Baik, Bersih, Efektif, Berdaya Guna dan Partisipatif 5. Efektifitas Birokrasi dan Pelayanan Publik	Dinas Kependuduka n dan Pencatatan Sipil Kota Pasuruan	-	25.510.540,00	DINAS KEPENDUDUKAN DAN PENCATATAN SIPIL
	2.01.2.01.0001	Penyusunan Dokumen Perencanaan Perangkat Daerah											
			Jumlah Dokumen Perencanaan Perangkat Daerah	6 Dokumen	6.976.500,00	Kota Pasuruan , Semua	DANA ALOKASI UMUM	Memperkua t reformasi politik, hukum	JATIM BER KAH-AMANAH Mempe rkuat	Dinas Kependuduka n dan		15.348.190,00	DINAS KEPENDUDUKAN DAN

NO	KODE	URUSAN / BIDANG URUSAN / PROGRAM / OUTCOME / KEGIATAN / SUB KEGIATAN	INDIKATOR PROGRAM / KEGIATAN / SUB KEGIATAN	CAPAIAN KINERJA DAN KERANGKA PENDANAAN						KELOMPOK SASARAN	PRAKIRAAN MAJU RENCANA TAHUN 2027		PERANGKAT DAERAH PENANGGUNG JAWAB
				TARGET 2026	PAGU INDIKATIF (Rp)	LOKASI	SUMBER DANA	PRIORITAS			TARGET	PAGU INDIKATIF (Rp)	
								NASIONAL	DAERAH				
1	2	3	4	5	6	7	8	9	10	11	12	13	14
						Kecamatan, Semua Kel/Desa	(DAU)	dan birokrasi, serta memperkuat pencegahan dan pemberantasan korupsi, narkoba, judi, dan penyeludupan .	Penyelenggaraan Tata Kelola Pemerintahan yang Baik, Bersih, Efektif, Berdaya Guna dan Partisipatif 5. Efektifitas Birokrasi dan Pelayanan Publik	Pencatatan Sipil Kota Pasuruan			PENCATATAN SIPIL
	2.01.2.01.0006	Koordinasi dan Penyusunan Laporan Capaian Kinerja dan Ikhtisar Realisasi Kinerja SKPD											
			Jumlah Laporan Capaian Kinerja dan Ikhtisar Realisasi Kinerja SKPD dan Laporan Hasil Koordinasi Penyusunan Laporan Capaian Kinerja dan Ikhtisar Realisasi Kinerja SKPD	5 Laporan	4.648.500,00	Kota Pasuruan, Semua Kecamatan, Semua Kel/Desa	DANA ALOKASI UMUM (DAU)	Memperkuat reformasi politik, hukum dan birokrasi, serta memperkuat pencegahan dan pemberantasan korupsi, narkoba, judi, dan penyeludupan .	JATIM BERKAH-AMANAH Memperkuat Penyelenggaraan Tata Kelola Pemerintahan yang Baik, Bersih, Efektif, Berdaya Guna dan Partisipatif 5. Efektifitas	Dinas Kependudukan dan Pencatatan Sipil Kota Pasuruan		10.162.350,00	DINAS KEPENDUDUKAN DAN PENCATATAN SIPIL

NO	KODE	URUSAN / BIDANG URUSAN / PROGRAM / OUTCOME / KEGIATAN / SUB KEGIATAN	INDIKATOR PROGRAM / KEGIATAN / SUB KEGIATAN	CAPAIAN KINERJA DAN KERANGKA PENDANAAN						KELOMPOK SASARAN	PRAKIRAAN MAJU RENCANA TAHUN 2027		PERANGKAT DAERAH PENANGGUNG JAWAB
				TARGET 2026	PAGU INDIKATIF (Rp)	LOKASI	SUMBER DANA	PRIORITAS			TARGET	PAGU INDIKATIF (Rp)	
								NASIONAL	DAERAH				
1	2	3	4	5	6	7	8	9	10	11	12	13	14
									Birokrasi dan Pelayanan Publik				
	12.01.2.02	Administrasi Keuangan Perangkat Daerah	*Persentase laporan keuangan yang tersusun tepat waktu*	100 %	3.905.936.320,00			Memperkuat reformasi politik, hukum dan birokrasi, serta memperkuat pencegahan dan pemberantasan korupsi, narkoba, judi, dan penyelundupan.	JATIM BERKAH-AMANAH Memperkuat Penyelenggaraan Tata Kelola Pemerintahan yang Baik, Bersih, Efektif, Berdaya Guna dan Partisipatif 5. Efektifitas Birokrasi dan Pelayanan Publik	Dinas Kependudukan dan Pencatatan Sipil Kota Pasuruan	-	31.017.250,00	DINAS KEPENDUDUKAN DAN PENCATATAN SIPIL
	2.01.2.02.0001	Penyediaan Gaji dan Tunjangan ASN											
			Jumlah Orang yang Menerima Gaji dan Tunjangan ASN	31 ng/bulan	76.153.620,00	Kota Pasuruan, Semua Kecamatan, Semua Kel/Desa	DANA ALOKASI UMUM (DAU)	Memperkuat reformasi politik, hukum dan birokrasi, serta memperkuat pencegahan dan	JATIM BERKAH-AMANAH Memperkuat Penyelenggaraan Tata Kelola Pem	Dinas Kependudukan dan Pencatatan Sipil Kota Pasuruan		00.000.000,00	DINAS KEPENDUDUKAN DAN PENCATATAN SIPIL

NO	KODE	URUSAN / BIDANG URUSAN / PROGRAM / OUTCOME / KEGIATAN / SUB KEGIATAN	INDIKATOR PROGRAM / KEGIATAN / SUB KEGIATAN	CAPAIAN KINERJA DAN KERANGKA PENDANAAN						KELOMPOK SASARAN	PRAKIRAAN MAJU RENCANA TAHUN 2027		PERANGKAT DAERAH PENANGGUNG JAWAB
				TARGET 2026	PAGU INDIKATIF (Rp)	LOKASI	SUMBER DANA	PRIORITAS			TARGET	PAGU INDIKATIF (Rp)	
								NASIONAL	DAERAH				
1	2	3	4	5	6	7	8	9	10	11	12	13	14
								pemberant asan korupsi, narkoba, judi, dan pe nyeludupan .	erintahan yang Baik, Bersih, Efektif, Berdaya Guna dan Partisipatif 5. Efektifitas Birokrasi dan Pelayanan Publik				
	2.01.2.02.0007	Koordinasi dan Penyusunan Laporan Keuangan Bulanan/ Triwulanan/ Semesteran SKPD											
			Jumlah Laporan Keuangan Bulanan/ Triwulanan/ Semesteran SKPD dan Laporan Koordinasi Penyusunan Laporan Keuangan Bulanan/Triwulanan / Semesteran SKPD	Laporan	29.782.700,00	Kota Pasuruan, Semua Kecamatan, Semua Kel/Desa	DANA ALOKASI UMUM (DAU)	Memperkua t reformasi politik, hukum dan birokrasi, serta memp erkuat penc egahan dan pemberant asan korupsi, narkoba, judi, dan pe nyeludupan.	JATIM BER KAH-AMANAH Mempe rkuat Penyelenggar aan Tata Kelola Pemerintahan yang Baik, Bersih, Efektif, Berdaya Guna dan Partisipatif 5.	Dinas Kependudukan dan Pencatatan Sipil Kota Pasuruan		31.017.250,00	DINAS KEPENDUDUKAN DAN PENCATATAN SIPIL

NO	KODE	URUSAN / BIDANG URUSAN / PROGRAM / OUTCOME / KEGIATAN / SUB KEGIATAN	INDIKATOR PROGRAM / KEGIATAN / SUB KEGIATAN	CAPAIAN KINERJA DAN KERANGKA PENDANAAN						KELOMPOK SASARAN	PRAKIRAAN MAJU RENCANA TAHUN 2027		PERANGKAT DAERAH PENANGGUNG JAWAB
				TARGET 2026	PAGU INDIKATIF (Rp)	LOKASI	SUMBER DANA	PRIORITAS			TARGET	PAGU INDIKATIF (Rp)	
								NASIONAL	DAERAH				
1	2	3	4	5	6	7	8	9	10	11	12	13	14
									Efektifitas Birokrasi dan Pelayanan Publik				
	12.01.2.03	Administrasi Barang Milik Daerah pada Perangkat Daerah	*Jumlah Laporan Pengelolaan Barang Milik Daerah*	4 laporan	33.105.700,00			Memperkua t reformasi politik, hukum dan birokrasi, serta memp erkuat penc egahan dan pemberant asan korupsi, narkoba, judi, dan pe nyeludupan .	JATIM BER KAH-AMANAH Mempe rkuat Penyelenggar aa n Tata Kelola Pem erintahan yang Baik, Bersih, Efektif, Berdaya Guna dan Partisipatif 5. Efektifitas Birokrasi dan Pelayanan Publik	Dinas Kependuduka n dan Pencatatan Sipil Kota Pasuruan	-	37.162.510,00	DINAS KEPENDUDUKAN DAN PENCATATAN SIPIL
	2.01.2.03.0005	Rekonsiliasi dan Penyusunan Laporan Barang Milik Daerah pada SKPD											
			Jumlah Laporan Rekonsiliasi dan Penyusunan	4 Laporan	33.105.700,00	Kota Pasuruan, Semua	DANA ALOKASI UMUM	Memperkua t reformasi politik, hukum	JATIM BER KAH-AMANAH	Dinas Kependuduka n dan		37.162.510,00	DINAS KEPENDUDUKAN DAN

NO	KODE	URUSAN / BIDANG URUSAN / PROGRAM / OUTCOME / KEGIATAN / SUB KEGIATAN	INDIKATOR PROGRAM / KEGIATAN / SUB KEGIATAN	CAPAIAN KINERJA DAN KERANGKA PENDANAAN						KELOMPOK SASARAN	PRAKIRAAN MAJU RENCANA TAHUN 2027		PERANGKAT DAERAH PENANGGUNG JAWAB
				TARGET 2026	PAGU INDIKATIF (Rp)	LOKASI	SUMBER DANA	PRIORITAS			TARGET	PAGU INDIKATIF (Rp)	
								NASIONAL	DAERAH				
1	2	3	4	5	6	7	8	9	10	11	12	13	14
			Laporan Barang Milik Daerah pada SKPD			Kecamatan, Semua Kel/Desa	(DAU)	dan birokrasi, serta memperkuat pencegahan dan pemberantasan korupsi, narkoba, judi, dan penyeludupan.	Memperkuat Penyelenggaraan Tata Kelola Pemerintahan yang Baik, Bersih, Efektif, Berdaya Guna dan Partisipatif 5. Efektifitas Birokrasi dan Pelayanan Publik	Pencatatan Sipil Kota Pasuruan			PENCATATAN SIPIL
	12.01.2.06	ministrasi Umum rangkat Daerah	*Jumlah Laporan Penyediaan Barang dan Jasa*	4 laporan	91.991.100,00			Memperkuat reformasi politik, hukum dan birokrasi, serta memperkuat pencegahan dan pemberantasan korupsi, narkoba, judi, dan penyeludupan .	JATIM BERKAH-AMANAH Memperkuat Penyelenggaraan Tata Kelola Pemerintahan yang Baik, Bersih, Efektif, Berdaya	Dinas Kependudukan dan Pencatatan Sipil Kota Pasuruan	-	14.284.700,00	DINAS KEPENDUDUKAN DAN PENCATATAN SIPIL

NO	KODE	URUSAN / BIDANG URUSAN / PROGRAM / OUTCOME / KEGIATAN / SUB KEGIATAN	INDIKATOR PROGRAM / KEGIATAN / SUB KEGIATAN	CAPAIAN KINERJA DAN KERANGKA PENDANAAN						KELOMPOK SASARAN	PRAKIRAAN MAJU RENCANA TAHUN 2027		PERANGKAT DAERAH PENANGGUNG JAWAB
				TARGET 2026	PAGU INDIKATIF (Rp)	LOKASI	SUMBER DANA	PRIORITAS			TARGET	PAGU INDIKATIF (Rp)	
								NASIONAL	DAERAH				
1	2	3	4	5	6	7	8	9	10	11	12	13	14
									Guna dan Partisipatif 5. Efektifitas Birokrasi dan Pelayanan Publik				
	2.01.2.06.0001	Penyediaan Komponen Instalasi Listrik/Penerangan Bangunan Kantor											
			Jumlah Paket Komponen Instalasi Listrik/Penerangan Bangunan Kantor yang Disediakan	1 Paket	3.000.900,00	Kota Pasuruan, Semua Kecamatan, Semua Kel/Desa	DANA ALOKASI UMUM (DAU)	Memperkua t reformasi politik, hukum dan birokrasi, serta memp erkuat penc egahan dan pemberant asan korupsi, narkoba, judi, dan pe nyeludupan .	JATIM BER KAH-AMANAH Mempe rkuat Penyelenggar aa n Tata Kelola Pemerintahan yang Baik, Bersih, Efektif, Berdaya Guna dan Partisipatif 5. Efektifitas Birokrasi dan Pelayanan Publik	Dinas Kependuduka n dan Pencatatan Sipil Kota Pasuruan		3.384.700,00	DINAS KEPENDUDUKAN DAN PENCATATAN SIPIL
	2.01.2.06.00	Penyediaan Barang Cetakan dan Penggandaan											

NO	KODE	URUSAN / BIDANG URUSAN / PROGRAM / OUTCOME / KEGIATAN / SUB KEGIATAN	INDIKATOR PROGRAM / KEGIATAN / SUB KEGIATAN	CAPAIAN KINERJA DAN KERANGKA PENDANAAN						KELOMPOK SASARAN	PRAKIRAAN MAJU RENCANA TAHUN 2027		PERANGKAT DAERAH PENANGGUNG JAWAB
				TARGET 2026	PAGU INDIKATIF (Rp)	LOKASI	SUMBER DANA	PRIORITAS			TARGET	PAGU INDIKATIF (Rp)	
								NASIONAL	DAERAH				
1	2	3	4	5	6	7	8	9	10	11	12	13	14
	05												
			Jumlah Paket Barang Cetakan dan Penggandaan yang Disediakan	4 Paket	5.490.200,00	Kota Pasuruan, Semua Kecamatan, Semua Kel/Desa	DANA ALOKASI UMUM (DAU)	Memperkuat reformasi politik, hukum dan birokrasi, serta memperkuat pencegahan dan pemberantasan korupsi, narkoba, judi, dan penyelundupan .	JATIM BERKAH-AMANAH Memperkuat Penyelenggaraan Tata Kelola Pemerintahan yang Baik, Bersih, Efektif, Berdaya Guna dan Partisipatif 5. Efektifitas Birokrasi dan Pelayanan Publik	Dinas Kependudukan dan Pencatatan Sipil Kota Pasuruan		9.900.000,00	DINAS KEPENDUDUKAN DAN PENCATATAN SIPIL
	2.01.2.06.0007	Penyediaan Bahan/Material											
			Jumlah Paket Bahan/Material yang Disediakan	1 Paket	10.000.000,00	Kota Pasuruan, Semua Kecamatan, Semua Kel/Desa	DANA ALOKASI UMUM (DAU)	Memperkuat reformasi politik, hukum dan birokrasi, serta memperkuat penc	JATIM BERKAH-AMANAH Memperkuat Penyelenggaraa n Tata	Dinas Kependudukan dan Pencatatan Sipil Kota Pasuruan		11.000.000,00	DINAS KEPENDUDUKAN DAN PENCATATAN SIPIL

NO	KODE	URUSAN / BIDANG URUSAN / PROGRAM / OUTCOME / KEGIATAN / SUB KEGIATAN	INDIKATOR PROGRAM / KEGIATAN / SUB KEGIATAN	CAPAIAN KINERJA DAN KERANGKA PENDANAAN						KELOMPOK SASARAN	PRAKIRAAN MAJU RENCANA TAHUN 2027		PERANGKAT DAERAH PENANGGUNG JAWAB
				TARGET 2026	PAGU INDIKATIF (Rp)	LOKASI	SUMBER DANA	PRIORITAS			TARGET	PAGU INDIKATIF (Rp)	
								NASIONAL	DAERAH				
1	2	3	4	5	6	7	8	9	10	11	12	13	14
								egahan dan pemberant asan korupsi, narkoba, judi, dan pe nyeludupan .	Kelola Pemerintahan yang Baik, Bersih, Efektif, Berdaya Guna dan Partisipatif 5. Efektifitas Birokrasi dan Pelayanan Publik				
	2.01.2.06.0008	Fasilitasi Kunjungan Tamu											
			Jumlah Laporan asilitasi Kunjungan Tamu	12 Laporan	3.500.000,00	Kota Pasuruan, Semua Kecamatan, Semua Kel/Desa	DANA ALOKASI UMUM (DAU)	Memperkua t reformasi politik, hukum dan birokrasi, serta memp erkuat penc egahan dan pemberantasa n korupsi, narkoba, judi, dan pe nyeludupan	JATIM BERKAH-AMANAH Memperkuat Penyelenggar aan Tata Kelola Pem erintahan yang Baik, Bersih, Efektif, Berdaya Guna dan	Dinas Kependudukan dan Pencatatan Sipil Kota Pasuruan		10.000.000,00	DINAS KEPENDUDUKAN DAN PENCATATAN SIPIL

NO	KODE	URUSAN / BIDANG URUSAN / PROGRAM / OUTCOME / KEGIATAN / SUB KEGIATAN	INDIKATOR PROGRAM / KEGIATAN / SUB KEGIATAN	CAPAIAN KINERJA DAN KERANGKA PENDANAAN						KELOMPOK SASARAN	PRAKIRAAN MAJU RENCANA TAHUN 2027		PERANGKAT DAERAH PENANGGUNG JAWAB
				TARGET 2026	PAGU INDIKATIF (Rp)	LOKASI	SUMBER DANA	PRIORITAS			TARGET	PAGU INDIKATIF (Rp)	
								NASIONAL	DAERAH				
1	2	3	4	5	6	7	8	9	10	11	12	13	14
								.	Partisipatif 5. Efektifitas Birokrasi dan Pelayanan Publik				
	2.01.2.06.0009	yelenggaraan Rapat Koordinasi dan Konsultasi SKPD											
			Jumlah Laporan Penyelenggaraan Rapat Koordinasi dan Konsultasi SKPD	12 Laporan	70.000.000,00	Kota Pasuruan, Semua Kecamatan, Semua Kel/Desa	DANA ALOKASI UMUM (DAU)	Memperkuat reformasi politik, hukum dan birokrasi, serta memperkuat pencegahan dan pemberantasan korupsi, narkoba, judi, dan penyeludupan .	JATIM BERKAH-AMANAH Memperkuat Penyelenggaran Tata Kelola Pemerintahan yang Baik, Bersih, Efektif, Berdaya Guna dan Partisipatif 5. Efektifitas Birokrasi dan Pelayanan Publik	Dinas Kependudukan dan Pencatatan Sipil Kota Pasuruan		80.000.000,00	DINAS KEPENDUDUKAN DAN PENCATATAN SIPIL
	12.01.2.08	Penyediaan Jasa Penunjang	*Jumlah Laporan Penyediaan Jasa*	4 laporan	15.668.828,00			Memperkuat reformasi	JATIM BERKAH-AMANAH	Dinas Kependuduka	-	11.797.178,00	DINAS KEPENDUDUK

NO	KODE	URUSAN / BIDANG URUSAN / PROGRAM / OUTCOME / KEGIATAN / SUB KEGIATAN	INDIKATOR PROGRAM / KEGIATAN / SUB KEGIATAN	CAPAIAN KINERJA DAN KERANGKA PENDANAAN						KELOMPOK SASARAN	PRAKIRAAN MAJU RENCANA TAHUN 2027		PERANGKAT DAERAH PENANGGUNG JAWAB
				TARGET 2026	PAGU INDIKATIF (Rp)	LOKASI	SUMBER DANA	PRIORITAS			TARGET	PAGU INDIKATIF (Rp)	
								NASIONAL	DAERAH				
1	2	3	4	5	6	7	8	9	10	11	12	13	14
		Urusan Pemerintahan Daerah	*Penunjang Urusan Pemerintahan Daerah*					politik, hukum dan birokrasi, serta memp erkuat penc egahan dan pemberant asan korupsi, narkoba, judi, dan pe nyeludupan .	Mempe rkuat Peny elenggaraa n Tata Kelola Pem erintahan yang Baik, Bersih, Efektif, Berdaya Guna dan Partisipatif 5. Efektifitas Birokrasi dan Pelayanan Publik	n dan Pencatatan Sipil Kota Pasuruan			AN DAN PENCATATAN SIPIL
	2.01.2.08.0002	Penyediaan Jasa Komunikasi, Sumber Daya Air dan Listrik											
			Jumlah Laporan Penyediaan Jasa Komunikasi, Sumber Daya Air dan Listrik yang Disediakan	12 Laporan	48.014.928,00	Kota Pasuruan, Semua Kecamatan, Semua Kel/Desa	DANA ALOKASI UMUM (DAU)	Memperkuat reformasi politik, hukum dan birokrasi, serta memp erkuat penc egahan dan pemberant asan korupsi, narkoba, judi, dan pe nyeludupan .	JATIM BER KAH-AMANAH Memperkuat Peny elenggaraa n Tata Kelola Pem erintahan yang Baik, Bersih, Efektif, Berdaya Guna dan Partisipatif 5. Efektifitas	Dinas Kependuduka n dan Pencatatan Sipil Kota Pasuruan		67.988.528,00	DINAS KEPENDUDUKAN DAN PENCATATAN SIPIL

NO	KODE	URUSAN / BIDANG URUSAN / PROGRAM / OUTCOME / KEGIATAN / SUB KEGIATAN	INDIKATOR PROGRAM / KEGIATAN / SUB KEGIATAN	CAPAIAN KINERJA DAN KERANGKA PENDANAAN						KELOMPOK SASARAN	PRAKIRAAN MAJU RENCANA TAHUN 2027		PERANGKAT DAERAH PENANGGUNG JAWAB
				TARGET 2026	PAGU INDIKATIF (Rp)	LOKASI	SUMBER DANA	PRIORITAS			TARGET	PAGU INDIKATIF (Rp)	
								NASIONAL	DAERAH				
1	2	3	4	5	6	7	8	9	10	11	12	13	14
									Birokrasi dan Pelayanan Publik				
	2.01.2.08.0004	Penyediaan Jasa Pelayanan Umum Kantor											
			Jumlah Laporan Penyediaan Jasa Pelayanan Umum Kantor yang Disediakan	12 Laporan	67.653.900,00	Kota Pasuruan, Semua Kecamatan, Semua Kel/Desa	DANA ALOKASI UMUM (DAU)	Memperkua t reformasi politik, hukum dan birokrasi, serta memp erkuat penc egahan dan pemberant asan korupsi, narkoba, judi, dan pe nyeludupan .	JATIM BER KAH-AMANAH Mempe rkuat Penyelenggaraa n Tata Kelola Pemerintahan yang Baik, Bersih, Efektif, Berdaya Guna dan Partisipatif 5. Efektifitas Birokrasi dan Pelayanan Publik	Dinas Kependudukan dan Pencatatan Sipil Kota Pasuruan		43.808.650,00	DINAS KEPENDUDUKAN DAN PENCATATAN SIPIL
	12.01.2.09	Pemeliharaan Barang Milik Daerah Penunjang Urusan Pemerintahan Daerah	*Jumlah Barang Milik Daerah yang terpelihara*	51 unit	01.540.000,00			Memperkua t reformasi politik, hukum dan birokrasi, serta memp erkuat penc egahan dan	JATIM BERKAH - AMANAH Memperkuat Penyelenggara an Tata Kelola Pemerintahan	Dinas Kependudukan dan Pencatatan Sipil Kota Pasuruan	-	28.723.016,00	DINAS KEPENDUDUKAN DAN PENCATATAN SIPIL

NO	KODE	URUSAN / BIDANG URUSAN / PROGRAM / OUTCOME / KEGIATAN / SUB KEGIATAN	INDIKATOR PROGRAM / KEGIATAN / SUB KEGIATAN	CAPAIAN KINERJA DAN KERANGKA PENDANAAN						KELOMPOK SASARAN	PRAKIRAAN MAJU RENCANA TAHUN 2027		PERANGKAT DAERAH PENANGGUNG JAWAB
				TARGET 2026	PAGU INDIKATIF (Rp)	LOKASI	SUMBER DANA	PRIORITAS			TARGET	PAGU INDIKATIF (Rp)	
								NASIONAL	DAERAH				
1	2	3	4	5	6	7	8	9	10	11	12	13	14
								pemberant asar korupsi, narkoba, judi, dan pe nyeludupan .	yang Baik, Bersih, Efektif, Berdaya Guna dan Partisipatif 5. Efektifitas Birokrasi dan Pelayanan Publik				
	2.01.2.09.0001	Penyediaan Jasa Pemeliharaan, Biaya Pemeliharaan, dan Pajak Kendaraan Perorangan Dinas atau Kendaraan Dinas Jabatan											
			Jumlah Kendaraan Perorangan Dinas atau Kendaraan Dinas Jabatan yang Dipelihara dan dibayarkan Pajaknya	1 Unit	43.570.000,00	Kota Pasuruan, Semua Kecamatan, Semua Kel/Desa	DANA ALOKASI UMUM (DAU)	Memperkua t reformasi politik,hukum dan birokrasi, serta memp erkuat penc egahan dan pemberant asan korupsi, narkoba, judi, dan pe nyeludupan .	JATIM BERKAH - AMANAH Memperkuat Penyelenggar aan Tata Kelola Pem erintahan yang Baik, Bersih, Efektif, Berdaya Guna dan Partisipatif 5. Efektifitas Birokrasi dan Pelayanan	Dinas Kependuduka n dan Pencatatan Sipil Kota Pasuruan		45.582.000,00	DINAS KEPENDUDUKAN DAN PENCATATAN SIPIL

NO	KODE	URUSAN / BIDANG URUSAN / PROGRAM / OUTCOME / KEGIATAN / SUB KEGIATAN	INDIKATOR PROGRAM / KEGIATAN / SUB KEGIATAN	CAPAIAN KINERJA DAN KERANGKA PENDANAAN						KELOMPOK SASARAN	PRAKIRAAN MAJU RENCANA TAHUN 2027		PERANGKAT DAERAH PENANGGUNG JAWAB
				TARGET 2026	PAGU INDIKATIF (Rp)	LOKASI	SUMBER DANA	PRIORITAS			TARGET	PAGU INDIKATIF (Rp)	
								NASIONAL	DAERAH				
1	2	3	4	5	6	7	8	9	10	11	12	13	14
									Publik				
	2.01.2.09.0002	Penyediaan Jasa Pemeliharaan, Biaya Pemeliharaan, Pajak dan Perizinan Kendaraan Dinas Operasional atau Lapangan											
			Jumlah Kendaraan Dinas Operasional atau Lapangan yang Dipelihara dan dibayarkan Pajak dan Perizinannya	5 Unit	11.050.000,00	Kota Pasuruan, Semua Kecamatan, Semua Kel/Desa	DANA ALOKASI UMUM (DAU)	Memperkuat reformasi politik, hukum dan birokrasi, serta memperkuat pencegahan dan pemberantasan korupsi, narkoba, judi, dan penyeludupan .	JATIM BERKAH-AMANAH Memperkuat Penyelenggaraan Tata Kelola Pemerintahan yang Baik, Bersih, Efektif, Berdaya Guna dan Partisipatif 5. Efektifitas Birokrasi dan Pelayanan Publik	Dinas Kependudukan dan Pencatatan Sipil Kota Pasuruan		31.441.016,00	DINAS KEPENDUDUKAN DAN PENCATATAN SIPIL
	2.01.2.09.0006	Pemeliharaan Peralatan dan Mesin Lainnya											
			Jumlah Peralatan dan Mesin Lainnya yang Dipelihara	35 Unit	46.920.000,00	Kota Pasuruan, Semua Kecamata	DANA ALOKASI UMUM (DAU)	Memperkuat reformasi politik, hukum dan birokrasi,	JATIM BERKAH-AMANAH Mempe rkuat	Dinas Kependudukan dan Pencatatan		51.700.000,00	DINAS KEPENDUDUKAN DAN PENCATATAN

NO	KODE	URUSAN / BIDANG URUSAN / PROGRAM / OUTCOME / KEGIATAN / SUB KEGIATAN	INDIKATOR PROGRAM / KEGIATAN / SUB KEGIATAN	CAPAIAN KINERJA DAN KERANGKA PENDANAAN						KELOMPOK SASARAN	PRAKIRAAN MAJU RENCANA TAHUN 2027		PERANGKAT DAERAH PENANGGUNG JAWAB
				TARGET 2026	PAGU INDIKATIF (Rp)	LOKASI	SUMBER DANA	PRIORITAS			TARGET	PAGU INDIKATIF (Rp)	
								NASIONAL	DAERAH				
1	2	3	4	5	6	7	8	9	10	11	12	13	14
						n, Semua Kel/Desa		serta memperkuat pencegahan dan pemberantasan korupsi, narkoba, judi, dan penyeludupan .	Penyelenggaraan Tata Kelola Pemerintahan yang Baik, Bersih, Efektif, Berdaya Guna dan Partisipatif 5. Efektifitas Birokrasi dan Pelayanan Publik	Sipil Kota Pasuruan			SIPIL
?,	2.12.02	PROGRAM PENDAFTARAN PENDUDUK			52.503.100,00						-	98.339.710,00	
		Meningkatnya Pendaftaran Penduduk]	Persentase kepemilikan IKD Persentase kepemilikan KIA Persentase kepemilikan KTP Persentase penduduk ber-KTP Elektronik Persentase	14 97 98	52.503.100,00	-	-	-	-	-	-	98.339.710,00	-

NO	KODE	URUSAN / BIDANG URUSAN / PROGRAM / OUTCOME / KEGIATAN / SUB KEGIATAN	INDIKATOR PROGRAM / KEGIATAN / SUB KEGIATAN	CAPAIAN KINERJA DAN KERANGKA PENDANAAN						KELOMPOK SASARAN	PRAKIRAAN MAJU RENCANA TAHUN 2027		PERANGKAT DAERAH PENANGGUNG JAWAB
				TARGET 2026	PAGU INDIKATIF (Rp)	LOKASI	SUMBER DANA	PRIORITAS			TARGET	PAGU INDIKATIF (Rp)	
								NASIONAL	DAERAH				
1	2	3	4	5	6	7	8	9	10	11	12	13	14
			penduduk usia 0 s.d 17 tahun ber-KIA	99.4									
	12.02.2.01	Pelayanan Pendaftaran Penduduk	*Jumlah pelayanan pendaftaran penduduk yang terlayani*	4 jenis	20.032.700,00			Memperkua t reformasi politik, hukum dan birokrasi, serta memp erkuat penc egahan dan pemberant asan korupsi, narkoba, judi, dan pe nyeludupan .	JATIM BERKAH - AMANAH Mempe rkuat Peny elenggaraa n Tata Kelola Pem erintahan yang Baik, Bersih, Efektif, Berdaya Guna dan Partisipatif 5. Efektifitas Birokrasi dan Pelayanan Publik	Penduduk Kota Pasuruan	-	43.822.270,00	DINAS KEPENDUDUKAN DAN PENCATATAN SIPIL
	2.02.2.01.0005	Pencatatan, Penatausahaan dan Penerbitan Dokumen Atas Pelaporan Peristiwa Kependudukan											
			Jumlah Dokumen Pencatatan, enatausahaan dan enerbitan Dokumen s Pelaporan Peristiwa Kependudukan	1000 okumen	24.276.100,00	Kota Pasuruan , Semua Kecamata n, Semua Kel/Desa	DANA ALOKASI UMUM (DAU)	Memperkua t reformasi politik, hukum dan birokrasi, serta memp	JATIM BER KAH-AMANAH Memperkuat Penyelenggar aan Tata	Penduduk Kota Pasuruan		26.703.710,00	DINAS KEPENDUDUKAN DAN PENCATATAN SIPIL

NO	KODE	URUSAN / BIDANG URUSAN / PROGRAM / OUTCOME / KEGIATAN / SUB KEGIATAN	INDIKATOR PROGRAM / KEGIATAN / SUB KEGIATAN	CAPAIAN KINERJA DAN KERANGKA PENDANAAN						KELOMPOK SASARAN	PRAKIRAAN MAJU RENCANA TAHUN 2027		PERANGKAT DAERAH PENANGGUNG JAWAB
				TARGET 2026	PAGU INDIKATIF (Rp)	LOKASI	SUMBER DANA	PRIORITAS			TARGET	PAGU INDIKATIF (Rp)	
								NASIONAL	DAERAH				
1	2	3	4	5	6	7	8	9	10	11	12	13	14
								erkuat penc egahan dan pemberant asan korupsi, narkoba, judi, dan pe nyeludupan.	Kelola Pem erintahan yang Baik, Bersih, Efektif, Berdaya Guna dan Partisipatif 5. Efektifitas Birokrasi dan Pelayanan Publik				
	2.02.2.01.0007	Penerbitan Dokumen Atas Hasil Pelaporan Peristiwa Kependudukan											
			Jumlah Laporan Penerbitan Dokumen Atas Hasil Pelaporan Peristiwa Kependudukan	12 Laporan	195.756.600,00	Kota Pasuruan, Semua Kecamatan, Semua Kel/Desa	DANA ALOKASI UMUM (DAU)	Memperkuat reformasi politik, hukum dan birokrasi, serta memp erkuat penc egahan dan pemberant asan korupsi, narkoba, judi, dan penyeludupan .	JATIM BERKAH - AMANAH Memperkuat Penyelenggara a n Tata Kelola Pem erintahan yang Baik, Bersih, Efektif, Berdaya Guna dan Partisipatif 5. Efektifitas Birokrasi dan	Penduduk Kota Pasuruan		17.118.560,00	DINAS KEPENDUDUKAN DAN PENCATATAN SIPIL

NO	KODE	URUSAN / BIDANG URUSAN / PROGRAM / OUTCOME / KEGIATAN / SUB KEGIATAN	INDIKATOR PROGRAM / KEGIATAN / SUB KEGIATAN	CAPAIAN KINERJA DAN KERANGKA PENDANAAN						KELOMPOK SASARAN	PRAKIRAAN MAJU RENCANA TAHUN 2027		PERANGKAT DAERAH PENANGGUNG JAWAB
				TARGET 2026	PAGU INDIKATIF (Rp)	LOKASI	SUMBER DANA	PRIORITAS			TARGET	PAGU INDIKATIF (Rp)	
								NASIONAL	DAERAH				
1	2	3	4	5	6	7	8	9	10	11	12	13	14
									Pelayanan Publik				
	12.02.2.02	Penataan Pendaftaran Penduduk	*Jumlah penataan pendaftaran penduduk yang tersedia*	3 jenis	94.089.100,00			Memperkua t reformasi politik, hukum dan birokrasi, serta memp erkuat penc egahan dan pemberant asan korupsi, narkoba, judi, dan pe nyeludupan .	JATIM BER KAH-AMAN AH Mempe rkuat Peny elenggaraa n Tata Kelola Pem erintahan yang Baik, Bersih, Efektif, Berdaya Guna dan Partisipatif 5. Efektifitas Birokrasi dan Pelayanan Publik	Penduduk Kota Pasuruan	-	03.498.010,00	DINAS KEPENDUDUKAN DAN PENCATATAN SIPIL
	2.02.2.02.0001	Penyusunan Tata Cara Perencanaan, Pelaksanaan, Pemantauan, Evaluasi, Pengendalian, dan Pelaporan Penyelenggaraan Adminduk Terkait Pendaftaran Penduduk											
			mlah Dokumen Tata Cara Perencanaan, Pelaksanaan, mantauan, Evaluasi, Pengendalian, dan Pelaporan Penyelenggaraan	15000 Dokumen	18.394.900,00	Kota Pasuruan, Semua Kecamatan, Semua Kel/Desa	DANA ALOKASI UMUM (DAU)	Memperkua t reformasi politik, hukum dan birokrasi, serta memp erkuat penc egahan dan	JATIM BER KAH-AMANAH Memperkuat Penyelenggaraan Tata Kelola Pem	Penduduk Kota Pasuruan		20.234.390,00	DINAS KEPENDUDUKAN DAN PENCATATAN SIPIL

NO	KODE	URUSAN / BIDANG URUSAN / PROGRAM / OUTCOME / KEGIATAN / SUB KEGIATAN	INDIKATOR PROGRAM / KEGIATAN / SUB KEGIATAN	CAPAIAN KINERJA DAN KERANGKA PENDANAAN						KELOMPOK SASARAN	PRAKIRAAN MAJU RENCANA TAHUN 2027		PERANGKAT DAERAH PENANGGUNG JAWAB
				TARGET 2026	PAGU INDIKATIF (Rp)	LOKASI	SUMBER DANA	PRIORITAS			TARGET	PAGU INDIKATIF (Rp)	
								NASIONAL	DAERAH				
1	2	3	4	5	6	7	8	9	10	11	12	13	14
			Adminduk Terkait ndaftaran Penduduk yang Disusun					pemberant asan korupsi, narkoba, judi, dan pe nyeludupan .	erintahan yang Baik, Bersih, Efektif, Berdaya Guna dan Partisipatif 5. Efektifitas Birokrasi dan Pelayanan Publik				
	2.02.2.02.0002	Pengadaan Dokumen Kependudukan selain Blangko KTP-El, Formulir, dan Buku Terkait Pendaftaran Penduduk Sesuai dengan Kebutuhan											
			Jumlah Dokumen Kependudukan selain Blangko KTP-El, Formulir, dan Buku Terkait Pendaftaran Penduduk Sesuai dengan Kebutuhan yang Tersedia	2 Dokumen	75.694.200,00	Kota Pasuruan, Semua Kecamatan, Semua Kel/Desa	DANA ALOKASI UMUM (DAU)	Memperkua t reformasi politik, hukum dan birokrasi, serta memp erkuat penc egahan dan pemberant asan korupsi, narkoba, judi, dan pe nyeludupan .	JATIM BER KAH-AMANAH Memperkuat Penyelenggar aa n Tata Kelola Pemerintahan yang Baik, Bersih, Efektif, Berdaya Guna dan Partisipatif 5.	nduduk Kota Pasuruan		83.263.620,00	DINAS KEPENDUDUKAN DAN PENCATATAN SIPIL

NO	KODE	URUSAN / BIDANG URUSAN / PROGRAM / OUTCOME / KEGIATAN / SUB KEGIATAN	INDIKATOR PROGRAM / KEGIATAN / SUB KEGIATAN	CAPAIAN KINERJA DAN KERANGKA PENDANAAN						KELOMPOK SASARAN	PRAKIRAAN MAJU RENCANA TAHUN 2027		PERANGKAT DAERAH PENANGGUNG JAWAB
				TARGET 2026	PAGU INDIKATIF (Rp)	LOKASI	SUMBER DANA	PRIORITAS			TARGET	PAGU INDIKATIF (Rp)	
								NASIONAL	DAERAH				
1	2	3	4	5	6	7	8	9	10	11	12	13	14
									Efektifitas Birokrasi dan Pelayanan Publik				
	12.02.2.03	Penyelenggaraan Pendaftaran Penduduk	*Jumlah penyelenggaraan pendaftaran penduduk yang dilaksanakan*	3 jenis	38.381.300,00			Memperkua t reformasi politik, hukum dan birokrasi, serta memp erkuat penc egahan dan pemberant asan korupsi, narkoba,judi, dan penyeludupa.	JATIM BER KAH-AMANAH Memperkuat Penyelenggar aan Tata Kelola Pem erintahan yang Baik, Bersih, Efektif, Berdaya Guna dan Partisipatif 5. Efektifitas Birokrasi dan Pelayanan Publik	Penduduk Kota Pasuruan	-	51.019.430,00	DINAS KEPENDUDUKAN DAN PENCATATAN SIPIL
	2.02.2.03.0002	Pelayanan Secara Aktif Pendaftaran Peristiwa Kependudukan dan Pencatatan Peristiwa Penting Terkait Pendaftaran Penduduk											
			Jumlah Dokumen Hasil Pelayanan Secara Aktif	600 dokumen	38.381.300,00	Kota Pasuruan, Semua	DANA ALOKASI UMUM	Memperkua t reformasi politik, hukum	JATIM BER KAH-AMANAH Mempe	Penduduk Kota Pasuruan		51.019.430,00	DINAS KEPENDUDUKAN DAN

NO	KODE	URUSAN / BIDANG URUSAN / PROGRAM / OUTCOME / KEGIATAN / SUB KEGIATAN	INDIKATOR PROGRAM / KEGIATAN / SUB KEGIATAN	CAPAIAN KINERJA DAN KERANGKA PENDANAAN						KELOMPOK SASARAN	PRAKIRAAN MAJU RENCANA TAHUN 2027		PERANGKAT DAERAH PENANGGUNG JAWAB
				TARGET 2026	PAGU INDIKATIF (Rp)	LOKASI	SUMBER DANA	PRIORITAS			TARGET	PAGU INDIKATIF (Rp)	
								NASIONAL	DAERAH				
1	2	3	4	5	6	7	8	9	10	11	12	13	14
			Pendaftaran Peristiwa Kependudukan dan Pencatatan Peristiwa Penting Terkait Pendaftaran Penduduk			Kecamatan, Semua Kel/Desa	(DAU)	dan birokrasi, serta memperkuat pencegahan dan pemberantasan korupsi, narkoba, judi, dan penyeludupan .	rkuat Penyelenggaraan Tata Kelola Pemerintahan yang Baik, Bersih, Efektif, Berdaya Guna dan Partisipatif 5. Efektifitas Birokrasi dan Pelayanan Publik				PENCATATAN SIPIL
,	2.12.03	PROGRAM PENCATATAN SIPIL			98.082.200,00						-	76.073.380,00	
		[Meningkatnya Pencatatan Sipil]	Persentase kepemilikan akta kelahiran Persentase kepemilikan akta perceraian Persentase kepemilikan akta perkawinan	85 97 98.47	98.082.200,00	-	-	-	-	-	-	76.073.380,00	-

NO	KODE	URUSAN / BIDANG URUSAN / PROGRAM / OUTCOME / KEGIATAN / SUB KEGIATAN	INDIKATOR PROGRAM / KEGIATAN / SUB KEGIATAN	CAPAIAN KINERJA DAN KERANGKA PENDANAAN						KELOMPOK SASARAN	PRAKIRAAN MAJU RENCANA TAHUN 2027		PERANGKAT DAERAH PENANGGUNG JAWAB
				TARGET 2026	PAGU INDIKATIF (Rp)	LOKASI	SUMBER DANA	PRIORITAS			TARGET	PAGU INDIKATIF (Rp)	
								NASIONAL	DAERAH				
1	2	3	4	5	6	7	8	9	10	11	12	13	14
			Persentase penduduk status kawin ber-akta perkawinan Persentase penduduk usia 0-18 tahun ber-akta kelahiran	99.94 99.95									
	12.03.2.01	Pelayanan Pencatatan Sipil	*Jumlah pelayanan pencatatan sipil yang terlayani*	5 jenis	43.965.700,00			Memperkua t reformasi politik, hukum dan birokrasi, serta memp erkuat penc egahan dan pemberant asan korupsi, narkoba, judi, dan pe nyeludupan.	JATIM BER KAH-AMAN AH Memperkuat Penyelenggara a n Tata Kelola Pemerintahan yang Baik, Bersih, Efektif, Berdaya Guna dan Partisipatif 5. Efektifitas Birokrasi dan Pelayanan Publik	Penduduk Kota Pasuruan	-	13.829.440,00	DINAS KEPENDUDUKAN DAN PENCATATAN SIPIL
	2.03.2.01.0001	Pencatatan, Penatausahaan dan Penerbitan Dokumen Atas Pelaporan Peristiwa Penting											
			Jumlah Dokumen Hasil Pencatatan,	4000	9.358.200,00	Kota Pasuruan	DANA ALOKAS	Memperkua t reformasi	JATIM BER KAH-AMAN	Penduduk Kota Pasuruan		33.697.180,00	DINAS KEPENDUDUK

NO	KODE	URUSAN / BIDANG URUSAN / PROGRAM / OUTCOME / KEGIATAN / SUB KEGIATAN	INDIKATOR PROGRAM / KEGIATAN / SUB KEGIATAN	CAPAIAN KINERJA DAN KERANGKA PENDANAAN						KELOMPOK SASARAN	PRAKIRAAN MAJU RENCANA TAHUN 2027		PERANGKAT DAERAH PENANGGUNG JAWAB
				TARGET 2026	PAGU INDIKATIF (Rp)	LOKASI	SUMBER DANA	PRIORITAS			TARGET	PAGU INDIKATIF (Rp)	
								NASIONAL	DAERAH				
1	2	3	4	5	6	7	8	9	10	11	12	13	14
			Penatausahaan dan Penerbitan Dokumen Atas Pelaporan Peristiwa Penting	okumen		, Semua Kecamatan, Semua Kel/Desa	I UMUM (DAU)	politik, hukum dan birokrasi, serta memperkuat pencegahan dan pemberantasan korupsi, narkoba, judi, dan penyeludupan.	AH Memperkuat Penyelenggaraan Tata Kelola Pemerintahan yang Baik, Bersih, Efektif, Berdaya Guna dan Partisipatif 5. Efektifitas Birokrasi dan Pelayanan Publik				AN DAN PENCATATAN SIPIL
	2.03.2.01.0002	Peningkatan dalam Pelayanan Pencatatan Sipil											
			Jumlah Layanan Pencatatan Sipil yang Ditingkatkan	5 Layanan	64.617.100,00	Kota Pasuruan, Semua Kecamatan, Semua Kel/Desa	DANA ALOKASI UMUM (DAU)	Memperkuat reformasi politik, hukum dan birokrasi, serta memperkuat pencegahan dan pemberantasan korupsi,	JATIM BERKAH-AMAN AH Memperkuat Penyelenggaraan Tata Kelola Pemerintahan yang Baik,	Penduduk Kota Pasuruan		72.461.510,00	DINAS KEPENDUDUKAN DAN PENCATATAN SIPIL

NO	KODE	URUSAN / BIDANG URUSAN / PROGRAM / OUTCOME / KEGIATAN / SUB KEGIATAN	INDIKATOR PROGRAM / KEGIATAN / SUB KEGIATAN	CAPAIAN KINERJA DAN KERANGKA PENDANAAN						KELOMPOK SASARAN	PRAKIRAAN MAJU RENCANA TAHUN 2027		PERANGKAT DAERAH PENANGGUNG JAWAB
				TARGET 2026	PAGU INDIKATIF (Rp)	LOKASI	SUMBER DANA	PRIORITAS			TARGET	PAGU INDIKATIF (Rp)	
								NASIONAL	DAERAH				
1	2	3	4	5	6	7	8	9	10	11	12	13	14
								narkoba, judi, dan pe nyeludupan .	Bersih, Efektif, Berdaya Guna dan Partisipatif 5. Efektifitas Birokrasi dan Pelayanan Publik				
	2.03.2.01.0005	Pengadaan Dokumen Kependudukan selain Blangko KTP-El, Formulir, dan Buku Terkait Pencatatan Sipil Sesuai dengan Kebutuhan											
			Jumlah Dokumen Kependudukan selain Blangko KTP-El, Formulir, dan Buku Terkait Pencatatan Sipil Sesuai dengan Kebutuhan yang Tersedia	Paket	69.990.400,00	Kota Pasuruan, Semua Kecamatan, Semua Kel/Desa	DANA ALOKASI UMUM (DAU)	Memperkua t reformasi politik, hukum dan birokrasi, serta memp erkuat penc egahan dan pemberant asan korupsi, narkoba, judi, dan pe nyeludupan .	JATIM BERKAH -AMANAH Memperkuat Peny elenggaraa n Tata Kelola Pem erintahan yang Baik, Bersih, Efektif, Berdaya Guna dan Partisipatif 5. Efektifitas Birokrasi dan Pelayanan Publik	Penduduk Kota Pasuruan		07.670.750,00	DINAS KEPENDUDUKAN DAN PENCATATAN SIPIL
	12.03.2.02	Penyelenggaraa n Pencatatan	*Jumlah penyelenggaraan*	2 jenis	54.116.500,00			Memperkua t reformasi	JATIM BERKAH -	Penduduk Kota	-	62.243.940,00	DINAS KEPENDUDUK

NO	KODE	URUSAN / BIDANG URUSAN / PROGRAM / OUTCOME / KEGIATAN / SUB KEGIATAN	INDIKATOR PROGRAM / KEGIATAN / SUB KEGIATAN	CAPAIAN KINERJA DAN KERANGKA PENDANAAN						KELOMPOK SASARAN	PRAKIRAAN MAJU RENCANA TAHUN 2027		PERANGKAT DAERAH PENANGGUNG JAWAB
				TARGET 2026	PAGU INDIKATIF (Rp)	LOKASI	SUMBER DANA	PRIORITAS			TARGET	PAGU INDIKATIF (Rp)	
								NASIONAL	DAERAH				
1	2	3	4	5	6	7	8	9	10	11	12	13	14
		Sipil	*pencatatan sipil yang dilaksanakan*					politik,hukum dan birokrasi, serta memperkuat pencegahan dan pemberantasan korupsi, narkoba, judi, dan penyeludupan.	AMANAH Memperkuat Penyelenggaraan Tata Kelola Pemerintahan yang Baik, Bersih, Efektif, Berdaya Guna dan Partisipatif 5. Efektifitas Birokrasi dan Pelayanan Publik	Pasuruan			AN DAN PENCATATAN SIPIL
	2.03.2.02.0004	Pelayanan Secara Aktif Pendaftaran Peristiwa Kependudukan dan Pencatatan Peristiwa Penting Terkait Pencatatan Sipil											
			Jumlah Laporan Hasil Pelayanan Secara Aktif Pendaftaran Peristiwa Kependudukan dan Pencatatan Peristiwa Penting Terkait Pencatatan Sipil	4 Laporan	13.163.100,00	Kota Pasuruan, Semua Kecamatan, Semua Kel/Desa	DANA ALOKASI UMUM (DAU)	Memperkuat reformasi politik, hukum dan birokrasi, serta memperkuat pencegahan dan pemberantasan korupsi, narkoba, judi,	JATIM BERKAH-AMANAH Memperkuat Penyelenggaraan Tata Kelola Pemerintahan yang Baik, Bersih, Efektif, Berdaya Guna dan Partisipatif	Penduduk Kota Pasuruan		13.456.080,00	DINAS KEPENDUDUKAN DAN PENCATATAN SIPIL

NO	KODE	URUSAN / BIDANG URUSAN / PROGRAM / OUTCOME / KEGIATAN / SUB KEGIATAN	INDIKATOR PROGRAM / KEGIATAN / SUB KEGIATAN	CAPAIAN KINERJA DAN KERANGKA PENDANAAN						KELOMPOK SASARAN	PRAKIRAAN MAJU RENCANA TAHUN 2027		PERANGKAT DAERAH PENANGGUNG JAWAB
				TARGET 2026	PAGU INDIKATIF (Rp)	LOKASI	SUMBER DANA	PRIORITAS			TARGET	PAGU INDIKATIF (Rp)	
								NASIONAL	DAERAH				
1	2	3	4	5	6	7	8	9	10	11	12	13	14
								dan pe nyeludupan .	5. Efektifitas Birokrasi dan Pelayanan Publik				
	2.03.2.02.0011	Penyajian Data Kependudukan yang Akurat dan Dapat Dipertanggungjawabkan Terkait Pencatatan Sipil											
			Jumlah Laporan Penyajian Data Kependudukan yang Akurat dan dapat Dipertanggungjawabkan Terkait Pencatatan Sipil	4 Laporan	40.953.400,00	Kota Pasuruan, Semua Kecamatan, Semua Kel/Desa	DANA ALOKASI UMUM (DAU)	Memperkua t reformasi politik, hukum dan birokrasi, serta memp erkuat penc egahan dan pemberant asan korupsi, narkoba, judi, dan pe nyeludupan .	JATIM BERKAH - AMANAH Memperkuat Penyelenggaraan Tata Kelola Pemerintahan yang Baik, Bersih, Efektif, Berdaya Guna dan Partisipatif 5. Efektifitas Birokrasi dan Pelayanan Publik	Penduduk Kota Pasuruan		48.787.860,00	DINAS KEPENDUDUKAN DAN PENCATATAN SIPIL
,	2.12.04	PROGRAM PENGELOLAAN NFORMASI ADMINISTRASI			36.157.700,00						-	39.773.470,00	

NO	KODE	URUSAN / BIDANG URUSAN / PROGRAM / OUTCOME / KEGIATAN / SUB KEGIATAN	INDIKATOR PROGRAM / KEGIATAN / SUB KEGIATAN	CAPAIAN KINERJA DAN KERANGKA PENDANAAN						KELOMPOK SASARAN	PRAKIRAAN MAJU RENCANA TAHUN 2027		PERANGKAT DAERAH PENANGGUNG JAWAB
				TARGET 2026	PAGU INDIKATIF (Rp)	LOKASI	SUMBER DANA	PRIORITAS			TARGET	PAGU INDIKATIF (Rp)	
								NASIONAL	DAERAH				
1	2	3	4	5	6	7	8	9	10	11	12	13	14
		KEPENDUDUKAN											
		Meningkatnya Pengelolaan Informasi Administrasi ependudukan]	Jumlah perangkat daerah yang melakukan Perjanjia Kerja Sama pemanfaatan data kependudukan Persentase Informas Kependudukan yang DImanfaatkan	2 50	36.157.700,00	-	-	-	-	-	-	39.773.470,00	-
	12.04.2.01	Pengumpulan Data Kependudukan dan Pemanfaatan dan Penyajian Database Kependudukan	*Jumlah pemanfaatan dan penyajian data kependudukan*	2 jenis	36.157.700,00			Memperkua t reformasi politik, hukum dan birokrasi, serta memp erkuat penc egahan dan pemberant asan korupsi, narkoba, judi, dan pe nyeludupan .	JATIM BER KAH-AMANAH Mempe rkuat Penyelenggara an Tata Kelola Pem erintahan yang Baik, Bersih, Efektif, Berdaya Guna dan Partisipatif 5. Efektifitas Birokrasi dan	Penduduk Kota Pasuruan	-	39.773.470,00	DINAS KEPENDUDUKAN DAN PENCATATAN SIPIL

NO	KODE	URUSAN / BIDANG URUSAN / PROGRAM / OUTCOME / KEGIATAN / SUB KEGIATAN	INDIKATOR PROGRAM / KEGIATAN / SUB KEGIATAN	CAPAIAN KINERJA DAN KERANGKA PENDANAAN						KELOMPOK SASARAN	PRAKIRAAN MAJU RENCANA TAHUN 2027		PERANGKAT DAERAH PENANGGUNG JAWAB
				TARGET 2026	PAGU INDIKATIF (Rp)	LOKASI	SUMBER DANA	PRIORITAS			TARGET	PAGU INDIKATIF (Rp)	
								NASIONAL	DAERAH				
1	2	3	4	5	6	7	8	9	10	11	12	13	14
									Pelayanan Publik				
	2.04.2.01.0001	Pengolahan dan Penyajian Data Kependudukan											
			Jumlah Dokumen Data Kependudukan yang Diolah dan Disajikan	12 Dokumen	11.471.800,00	Kota Pasuruan, Semua Kecamatan, Semua Kel/Desa	DANA ALOKASI UMUM (DAU)	Memperkua t reformasi politik, hukum dan birokrasi, serta memperkuat pencegahan dan pemberantasan korupsi, narkoba, judi, dan penyeludupan.	JATIM BERKAH-AMANAH Memperkuat Penyelenggaraan Tata Kelola Pemerintahan yang Baik, Bersih, Efektif, Berdaya Guna dan Partisipatif 5. Efektifitas Birokrasi dan Pelayanan Publik	Penduduk Kota Pasuruan		12.618.980,00	DINAS KEPENDUDUKAN DAN PENCATATAN SIPIL
	2.04.2.01.0002	Kerja Sama Pemanfaatan Data Kependudukan											
			Jumlah Dokumen Kerja Sama Pemanfaatan Data	7 Dokumen	24.685.900,00	Kota Pasuruan, Semua	DANA ALOKASI UMUM	Memperkua t reformasi politik, hukum	JATIM BERKAH-AMANAH Memperkuat	Penduduk Kota Pasuruan		27.154.490,00	DINAS KEPENDUDUKAN DAN

NO	KODE	URUSAN / BIDANG URUSAN / PROGRAM / OUTCOME / KEGIATAN / SUB KEGIATAN	INDIKATOR PROGRAM / KEGIATAN / SUB KEGIATAN	CAPAIAN KINERJA DAN KERANGKA PENDANAAN						KELOMPOK SASARAN	PRAKIRAAN MAJU RENCANA TAHUN 2027		PERANGKAT DAERAH PENANGGUNG JAWAB
				TARGET 2026	PAGU INDIKATIF (Rp)	LOKASI	SUMBER DANA	PRIORITAS			TARGET	PAGU INDIKATIF (Rp)	
								NASIONAL	DAERAH				
1	2	3	4	5	6	7	8	9	10	11	12	13	14
			Kependudukan			Kecamatan, Semua Kel/Desa	(DAU)	dan birokrasi, serta memperkuat pencegahan dan pemberantasan korupsi, narkoba, judi, dan penyeludupan .	Penyelenggaraan Tata Kelola Pemerintahan yang Baik, Bersih, Efektif, Berdaya Guna dan Partisipatif 5. Efektifitas Birokrasi dan Pelayanan Publik				PENCATATAN SIPIL
	J U M L A H				46.609.948,00							62.681.754,00	

BAB V
PENUTUP

5.1. Catatan Penting Dalam Penyusunan Renja

Penyusunan Rencana Kerja (Renja) Dinas Kependudukan dan Pencatatan Sipil Tahun 2026 ini dimaksudkan sebagai dokumen perencanaan tahunan yang menjadi pedoman dalam pelaksanaan kegiatan pembangunan di bidang administrasi kependudukan dan pencatatan sipil. Program Administrasi Kependudukan merupakan rangkaian kegiatan penataan dan penertiban dalam penerbitan dokumen dan data kependudukan melalui pendaftaran penduduk, akta pencatatan sipil, pengelolaan informasi kependudukan dan hasilnya digunakan untuk peningkatan pelayanan publik serta kegiatan pembangunan lainnya.

Data hasil proses administrasi kependudukan digunakan sebagai basis data dalam pelayanan dasar dan penyusunan kebijakan melalui strategi peningkatan kualitas data dan informasi kependudukan. Data kependudukan yang terus mutakhir merupakan salah satu sumber utama statistik hayati yang dinamis dan akurat. Statistik hayati yang dinamis dan akurat merupakan sumber data utama untuk melakukan perumusan kebijakan serta perencanaan, pelaksanaan, dan evaluasi program pembangunan.

Mengingat strategisnya data kependudukan dalam berbangsa dan bernegara terutama dari aspek kepastian status hukum warganya, untuk itu Rencana Kerja tahun 2026 ini perlu kajian dan penyempurnaan yang dilakukan secara berkesinambungan dan terus menerus untuk mengakomodasi dinamika yang senantiasa berkembang di masyarakat.

5.2. Kaidah-Kaidah Pelaksanaan

Guna memperoleh optimalisasi pencapaian hasil pada pelaksanaan program dan kegiatan yang dilaksanakan Dinas Kependudukan dan Pencatatan Sipil Kota Pasuruan, maka rencana kerja tahunan yang dibuat harus berorientasi pada norma aturan perundang-undangan yang berlaku serta menerapkan prinsip-prinsip efisiensi, efektifitas, transparansi dan akuntabilitas yang hasil akhirnya dapat diukur dengan jelas dan pasti.

Dalam penyusunan Rencana Kerja (Renja) diupayakan agar terjadi sinkronisasi dan sinergitas antar program, kegiatan serta sub kegiatan. Renja yang dibuat harus berpedoman pada dokumen-dokumen perencanaan yang ada di atasnya yaitu RPJMN, RPJMD Provinsi, RPJMD Kota, dan Rencana Strategis Dinas Kependudukan dan Pencatatan Sipil Kota Pasuruan.

5.3 Rencana Tindak Lanjut

Kapasitas Sumber Daya Manusia yang ada untuk melaksanakan tugas pelayanan prima perlu ditingkatkan terutama yang berkaitan dengan teknologi dan pelayanan kepada masyarakat, melalui bimtek,

pelatihan dan kegiatan lainnya yang menunjang peningkatan kinerja pelayanan publik.

Kapasitas Sumber Daya Manusia yang ada saat ini masih kurang, untuk mengatasi kekurangan jumlah pegawai tersebut, Dinas Kependudukan dan Pencatatan Sipil telah merekrut Pegawai Harian Lepas (PHL) yang nantinya diharapkan dapat diangkat menjadi pegawai Aparatur Sipil Negara (ASN) atau Pegawai Pemerintah dengan Perjanjian Kerja (PPPK).

Dalam rangka memberikan pelayanan prima kepada masyarakat maka Dinas Kependudukan dan Pencatatan Sipil berusaha melakukan inovasi pelayanan terus menerus yang mudah, cepat dan membahagiakan masyarakat dalam pengurusan dokumen kependudukan dan pencatatan sipil.

Dalam pelaksanaan program kegiatan, Dinas Kependudukan dan Pencatatan Sipil Kota Pasuruan memiliki keterbatasan dana yang diperoleh dari Anggaran Pendapatan dan Belanja Daerah (APBD) Kota Pasuruan yang sifatnya berkelanjutan dan jangka panjang, untuk itu diharapkan adanya tambahan Dana Alokasi Khusus (DAK Non Fisik) dari Direktorat Jenderal Kependudukan dan Pencatatan Sipil Kementerian Dalam Negeri dalam pembiayaan beberapa program kegiatan yang merupakan prioritas nasional, yang menunjang peningkatan program, kegiatan dan pelayanan kepada masyarakat Kota Pasuruan.

Hal-hal penting yang perlu mendapatkan catatan atau tindak lanjut dalam pelaksanaan program dan kegiatan untuk mencapai tujuan perangkat daerah :

1. Menentukan skala prioritas dengan melakukan kegiatan yang sifatnya penting dan pokok guna mendukung kelancaran pelaksanaan tugas serta meningkatkan kinerja perangkat daerah.
2. Optimalisasi pelaksanaan tugas dengan memberdayakan aparat serta sumber daya yang ada.
3. Meningkatkan koordinasi dan kerjasama baik internal maupun antar instansi untuk inventarisasi dan sinkronisasi serta meningkatkan hubungan kerjasama yang sinergis.

M. RENCANA KERJA DINAS PERHUBUNGAN

BAB I
PENDAHULUAN

1.1. Latar Belakang

Rencana Kerja Perangkat Daerah (Renja-PD) adalah dokumen perencanaan oleh perangkat daerah untuk periode 1 (satu) tahun yang memuat kebijakan, program, kegiatan dan sub kegiatan pembangunan, baik yang dilaksanakan langsung oleh pemerintah daerah maupun yang ditempuh dengan mendorong partisipasi masyarakat. Proses penyusunan Rencana Kerja (Renja) Dinas Perhubungan Kota Pasuruan mengacu pada kerangka arahan yang dirumuskan dalam Rencana Kerja Pembangunan Daerah (RKPD) Kota Pasuruan. Oleh karena itu penyusunan Rencana Kerja (Renja) Dinas Perhubungan Kota Pasuruan dapat dikerjakan secara simultan/paralel dengan penyusunan RKPD, dengan fokus melakukan pengkajian terlebih dahulu terhadap kondisi eksisting Dinas Perhubungan Kota Pasuruan, evaluasi pelaksanaan Rencana Kerja (Renja) Dinas Perhubungan Kota Pasuruan tahun-tahun sebelumnya dan evaluasi kinerja terhadap pencapaian Rencana Strategis (Renstra) Dinas Perhubungan Kota Pasuruan.

Undang-undang Nomor 25 Tahun 2004 tentang Sistem Perencanaan Pembangunan Nasional mewajibkan setiap Organisasi Perangkat Daerah (OPD) untuk menyusun Rencana Kerja Perangkat Daerah (Renja-PD) sebagai pedoman kerja selama periode 1 (satu) tahun dan berfungsi untuk menterjemahkan perencanaan strategis lima tahunan kedalam perencanaan tahunan yang sifatnya lebih operasional. Undang-Undang Nomor 23 Tahun 2014 tentang Pemerintahan Daerah memberikan kewenangan kepada daerah Kabupaten/Kota untuk menyelenggarakan otonominya secara luas, nyata, dan bertanggung jawab. Untuk mewujudkan keinginan tersebut, perlu didukung oleh pemerintah yang profesional dan mempunyai semangat serta tanggung jawab yang besar sehingga dapat memikul tanggung jawab dan mampu menjalankan fungsinya. Oleh sebab itu, pendayagunaan aparatur pemerintah ditempatkan sebagai bagian yang tidak terpisahkan dari strategi, kebijakan, dan program pembangunan daerah. Sehubungan dengan itu, pendayagunaan aparatur pemerintah dilakukan melalui upaya penyempurnaan dan pembinaan keseluruhan unsur administrasi yang pada pokoknya adalah penataan dan penyempurnaan organisasi serta tata kerja. Penataan dan penyempurnaan organisasi yang dilakukan secara hemat dan teliti merupakan modal dasar untuk mendukung penyelenggaraan fungsi pemerintahan serta dapat mendorong dan memperlancar pelaksanaan pembangunan yang efektif, efisien, bersih, dan bertanggung jawab. Selain itu, penyempurnaan tata kerja juga bertujuan untuk meningkatkan koordinasi antarunit kerja dalam OPD, memperjelas tugas dan tanggung jawab setiap unit kerja, serta mengoptimalkan pemanfaatan sumber daya yang tersedia. Dengan adanya penataan dan penyempurnaan organisasi yang baik, diharapkan akan tercipta sinergi antara OPD dalam melaksanakan program-program pembangunan yang telah direncanakan. Pendayagunaan aparatur

pemerintah yang efektif dan efisien juga akan mendorong tercapainya tujuan pembangunan daerah dengan hasil yang lebih optimal. Melalui upaya ini, diharapkan pemerintah daerah dapat menjalankan fungsi pelayanan publik dengan baik dan memenuhi kebutuhan masyarakat secara menyeluruh.

Pembangunan sektor perhubungan di Kota Pasuruan merupakan bagian dari pembangunan daerah yang bertujuan untuk meningkatkan mobilitas, konektivitas, serta pelayanan di bidang perhubungan. Untuk mencapai tujuan tersebut, maka dilaksanakan program penyelenggaraan lalu lintas dan angkutan jalan, pengelolaan pelayaran, serta perkeretaapian yang berkesinambungan sehingga diperlukan perencanaan dan penganggaran yang terpadu dan terarah. Rencana Kerja (Renja) pada Dinas Perhubungan Kota Pasuruan merupakan salah satu dokumen perencanaan yang mengacu pada Rencana Strategis (Renstra) Dinas Perhubungan Kota Pasuruan Tahun 2025-2029 dan merupakan implementasi dari Rencana Kerja Pemerintah Daerah (RKPD) Kota Pasuruan tahun 2026.

Keterkaitan Antara Dokumen Perencanaan Daerah dan Nasional

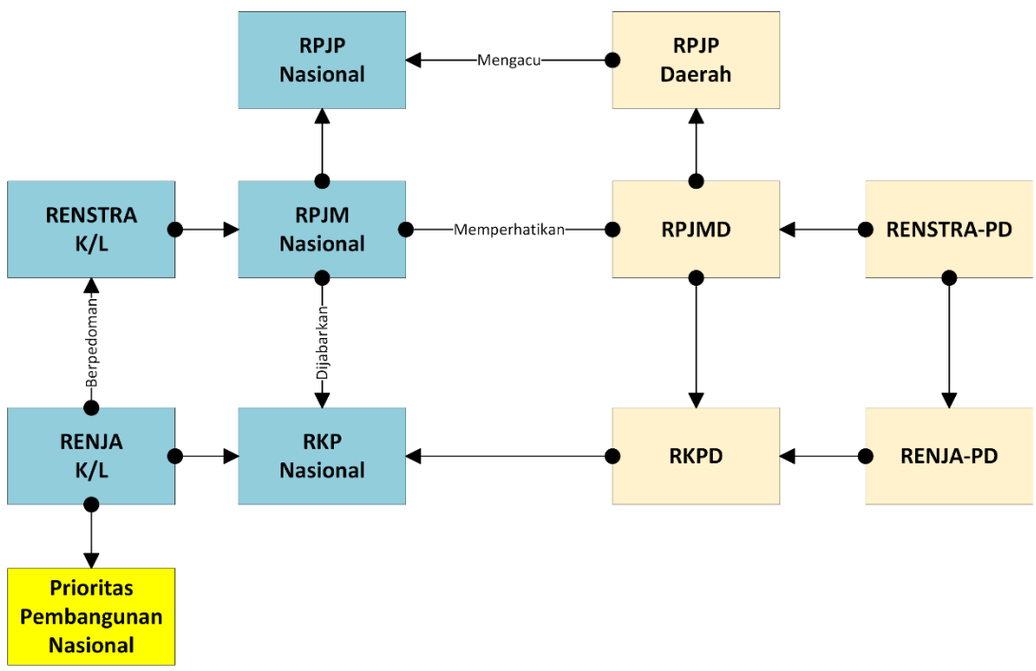

Renstra-PD adalah dokumen perencanaan jangka menengah yang mencakup visi, misi, tujuan, sasaran, dan strategi pembangunan suatu Perangkat Daerah. Renstra-PD biasanya memiliki jangka waktu 5 tahun dan menjadi acuan untuk mengarahkan pembangunan di tingkat Perangkat Daerah. Dokumen ini mencakup aspek strategis dan memberikan arah kebijakan pembangunan yang ingin dicapai dalam jangka waktu tersebut. Rencana Kerja Perangkat Daerah (Renja-PD), dimana telah dijelaskan sebelumnya, merupakan dokumen perencanaan operasional yang disusun oleh setiap Organisasi Perangkat Daerah (OPD) sebagai pedoman kerja selama periode 1 tahun. Renja-PD bertujuan untuk menterjemahkan perencanaan strategis yang terdapat dalam Renstra-PD ke dalam rencana tahunan yang lebih operasional. Dalam

Renja-PD, dijabarkan kegiatan, anggaran, dan indikator kinerja yang akan dilakukan oleh OPD dalam satu tahun ke depan. RKPD adalah dokumen perencanaan tahunan yang disusun oleh Pemerintah Daerah, yang mencakup semua Renja PD dari setiap OPD di daerah tersebut. RKPD mengintegrasikan Renja-PD menjadi rencana kerja pemerintah daerah secara keseluruhan. Dokumen ini juga menggambarkan alokasi anggaran yang tersedia dan prioritas pembangunan yang akan dilaksanakan dalam satu tahun.

Dalam konteks perencanaan, Renstra-PD berfungsi sebagai payung strategis untuk OPD, sementara Renja-PD merupakan implementasi operasional dari Renstra-PD di tingkat OPD. RKPD, sebagai agregasi dari Renja-PD, menjadi acuan bagi Pemerintah Daerah dalam menyusun prioritas pembangunan dan mengalokasikan sumber daya yang tersedia secara efektif. Dengan demikian, keterkaitan antara Renja-PD, Renstra-PD, dan RKPD sangat penting dalam menjalankan proses perencanaan dan pelaksanaan pembangunan di tingkat daerah. Sinergi antara ketiga dokumen tersebut akan memastikan keselarasan antara visi strategis pembangunan, rencana kerja operasional, dan alokasi anggaran yang efektif sehingga tujuan pembangunan daerah dapat tercapai dengan baik dan sesuai dengan harapan.

Renja-PD yang telah disusun oleh masing-masing OPD menjadi bahan input untuk mengintegrasikan prioritas pembangunan di setiap OPD ke dalam RKPD secara keseluruhan. Renja-PD membantu dalam menentukan alokasi anggaran dan kegiatan prioritas yang akan diusulkan dalam RKPD. Setelah RKPD disusun, langkah selanjutnya adalah menyusun RAPBD. RAPBD didasarkan pada prioritas pembangunan yang tercantum dalam RKPD. RAPBD akan menetapkan sumber pendapatan yang diperoleh oleh Pemerintah Daerah dan memperinci alokasi belanja yang akan dilakukan untuk mendukung implementasi program dan kegiatan yang tercantum dalam RKPD dan Renja-PD. Dengan demikian, Renja-PD menjadi dasar untuk menyusun RKPD, yang kemudian menjadi acuan dalam menyusun RAPBD. Dalam alur perencanaan ini, Renja-PD membantu menentukan prioritas dan alokasi anggaran di tingkat OPD, sementara RKPD dan RAPBD mengintegrasikan prioritas dan alokasi anggaran dari masing-masing OPD ke dalam rencana kerja dan anggaran yang mencakup seluruh Pemerintah Daerah.

Seiring sejalan dengan perencanaan pembangunan daerah melalui Rencana Kerja Pemerintah Daerah (RKPD) tersebut, maka Pemerintah Kota Pasuruan telah melakukan penataan kembali struktur organisasi pemerintahan dengan harapan agar penyelenggaraan fungsi pemerintahan dan pembangunan dapat dilakukan secara efektif dan efesien sesuai dengan prinsip pemberian otonomi yang luas, nyata, dan bertanggung jawab. Penataan kembali struktur organisasi pemerintahan tersebut diatur dalam Peraturan Daerah Kota Pasuruan Nomor 7 Tahun 2016 tentang Pembentukan dan Susunan Perangkat Daerah serta Peraturan Walikota Pasuruan Nomor 50 Tahun 2016 dan kemudian dijabarkan dalam Peraturan Walikota Pasuruan Nomor 16 Tahun 2022 tentang Tugas Pokok dan Fungsi Dinas Perhubungan.

Dengan adanya perubahan struktur organisasi dan tata kerja Perangkat Daerah sesuai dengan peraturan tersebut, maka Rencana Kerja (Renja) Dinas Perhubungan Kota Pasuruan Tahun 2026 yang berisi

tujuan, sasaran, program, kegiatan, sub kegiatan dan indikator (target) yang ingin dicapai dalam kurun waktu tahun 2026 ini telah dilakukan penyesuaian sesuai dengan struktur organisasi dan kelembagaan serta tugas pokok dan fungsinya.

1.2. Landasan Hukum

Pemerintah Rencana Kerja (Renja) Dinas Perhubungan Kota Pasuruan Tahun 2026 disusun berdasarkan :

1. Undang-Undang Nomor 17 Tahun 2003 tentang Keuangan Negara;
2. Undang-Undang Nomor 25 Tahun 2004 tentang Sistem Perencanaan Pembangunan Nasional (SPPN);
3. Undang-Undang Nomor 33 Tahun 2004 tentang Perimbangan Keuangan antara Pemerintah Pusat dan Pemerintah Daerah;
4. Undang-Undang Nomor 23 Tahun 2007 tentang Perkeretaapian;
5. Undang-Undang Nomor 17 Tahun 2008 tentang Pelayaran;
6. Undang-Undang Nomor 22 Tahun 2009 tentang Lalu Lintas dan Angkutan Jalan;
7. Undang-Undang Nomor 23 Tahun 2014 tentang Pemerintahan Daerah sebagaimana telah diubah yang kedua kali dengan Undang-Undang Nomor 9 Tahun 2015;
8. Peraturan Pemerintah Nomor 12 Tahun 2019 tentang Pengelolaan Keuangan Daerah;
9. Peraturan Presiden Nomor 18 Tahun 2020 tentang Rencana Jangka Menengah Nasional 2020-2024;
10. Peraturan Menteri Dalam Negeri Nomor 86 Tahun 2017 tentang Tata Cara Perencanaan, Pengendalian, dan Evaluasi Pembangunan Daerah, Tata Cara Evaluasi Rancangan Peraturan Daerah tentang Rencana Pembangunan Jangka Panjang Daerah dan Rencana Pembangunan Jangka Menengah Daerah serta Tata Cara Perubahan Rencana Pembangunan Jangka Panjang Daerah, Rencana Pembangunan Jangka Menengah Daerah dan Rencana Kerja Pemerintah Daerah;
11. Peraturan Menteri Dalam Negeri Nomor 70 Tahun 2019 tentang Sistem Informasi Pemerintahan Daerah;
12. Peraturan Menteri Dalam Negeri Nomor 90 Tahun 2019 tentang Klasifikasi, Kodefikasi dan Nomenklatur Perencanaan Pembangunan dan Keuangan Daerah;
13. Peraturan Menteri Dalam Negeri Nomor 77 Tahun 2020 tentang Pedoman Teknis Pengelolaan Keuangan Daerah;
14. Kepmendagri Nomor 050-5889 Tahun 2021 tentang Hasil Verifikasi, Validasi, dan Inventarisasi Klasifikasi, Kodefikasi dan Nomenklatur Perencanaan Pembangunan Daerah;
15. Peraturan Daerah Kota Pasuruan Nomor 7 Tahun 2016 tentang Pembentukan dan Susunan Perangkat Daerah;

16. Peraturan Daerah Kota Pasuruan Nomor x Tahun 2025 tentang RPJMD Kota Pasuruan Tahun 2025-2029;
17. Peraturan Walikota Pasuruan Nomor 50 Tahun 2016 tentang Susunan Organisasi dan Tata Kerja Perangkat Daerah;
18. Peraturan Walikota Pasuruan Nomor 16 Tahun 2022 tentang Tugas Pokok dan Fungsi Dinas Perhubungan;
19. Peraturan Walikota Pasuruan Nomor 26 Tahun 2025 tentang Rencana Kerja Perangkat Daerah Tahun 2026.

1.3. Maksud dan Tujuan

Pemerintah Penyusunan Rencana Kerja (Renja) Dinas Perhubungan Kota Pasuruan Tahun 2026 dimaksudkan untuk mensinergikan tujuan, sasaran, dan arah kebijakan Dinas Perhubungan Kota Pasuruan Tahun 2026 dengan Rencana Kerja Pembangunan Daerah (RKPD) Tahun 2026 Kota Pasuruan, sesuai dengan Susunan Organisasi dan Tata Kerja serta Tugas Pokok dan Fungsi terbaru dari Dinas Perhubungan Kota Pasuruan. Selain itu juga dimaksudkan untuk menetapkan dokumen perencanaan yang memuat program dan kegiatan sebagai tolok ukur penilaian kinerja Dinas Perhubungan Kota Pasuruan dalam melaksanakan tugas dan fungsinya selama periode satu tahun yaitu tahun 2026.

Tujuan penyusunan Rencana Kerja Dinas Perhubungan Kota Pasuruan Tahun 2026 adalah :

1. Memberikan arah bagi pembangunan infrastruktur yang merata pada sektor perhubungan di Kota Pasuruan tahun 2026;
2. Sebagai upaya mengakomodasikan kebijakan perencanaan, pengendalian, dan evaluasi pembangunan melalui koordinasi, konsultasi, dan interaksi yang baik antara pengelola program, lintas sektor, maupun perangkat daerah terkait;
3. Sebagai pedoman dalam pelaksanaan program, kegiatan, dan sub kegiatan tahun 2026 yang berkelanjutan, terukur, dan dapat dipertanggungjawabkan.
4. Sebagai bahan monitoring dan evaluasi terhadap capaian kinerja berdasarkan indikator dan target yang telah ditetapkan.

1.4. Sistematika Penulisan

Rencana Kerja (Renja) Dinas Perhubungan Kota Pasuruan Tahun 2026 memuat tentang Evaluasi Pelaksanaan Rencana Kerja (Renja) pada tahun sebelumnya serta Rencana Kerja (Renja) dan pendanaan tahun 2026 dengan sistematika sebagai berikut :

1. BAB I PENDAHULUAN
    - 1.1 Latar Belakang
    - 1.2 Landasan Hukum
    - 1.3 Maksud dan Tujuan
    - 1.4 Sistematika Penulisan

2. BAB II HASIL EVALUASI RENJA PERANGKAT DAERAH TAHUN LALU
    2.1 Evaluasi Pelaksanaan Renja Perangkat Daerah Tahun Lalu dan Capaian Renstra Perangkat Daerah
    2.2 Analisis Kinerja Pelayanan Perangkat Daerah
    2.3 Isu-Isu Penting Penyelenggaraan Tugas dan Fungsi Perangkat Daerah
    2.4 *Review* terhadap Rancangan Awal Rencana Kerja Pemerintah Daerah (RKPD)
3. BAB III TUJUAN DAN SASARAN PERANGKAT DAERAH
    3.1 Telaahan terhadap Kebijakan Nasional
    3.2 Tujuan dan Sasaran Renja Perangkat Daerah
4. BAB IV RENCANA KERJA DAN PENDANAAN PERANGKAT DAERAH
5. BAB V PENUTUP

BAB II

HASIL EVALUASI RENJA PERANGKAT DAERAH TAHUN LALU

2.1. Evaluasi Pelaksanaan Renja Perangkat Daerah Tahun Lalu dan Capaian Renstra Perangkat Daerah

Hasil evaluasi terhadap pelaksanaan program, kegiatan, dan sub kegiatan pada Rencana Kerja (Renja) Dinas Perhubungan Kota Pasuruan tahun lalu atau tahun n-2 (2024), dan perkiraan capaian program, kegiatan, dan sub kegiatan pada tahun berjalan atau tahun n-1 (2025) tertera pada Tabel 2.1 mengacu kepada format Tabel T-C.29 dalam Peraturan Menteri Dalam Negeri Nomor 86 Tahun 2017 berikut ini :

Tabel 2.1
Rekapitulasi Evaluasi Hasil Pelaksanaan Renja Perangkat Daerah dan Pencapaian Renstra Perangkat Daerah s/d Tahun 2025

Kode					Urusan / Bidang Urusan Pemerintahan Daerah dan Program / Kegiatan / Sub Kegiatan	Indikator Kinerja Program (*outcomes*) / Kegiatan (*output*) dan Sub Kegiatan	Target Kinerja Capaian Program Akhir Periode Renstra (2026)	Realisasi Target Kinerja Hasil Program dan Keluaran Kegiatan s/d Tahun 2023	Target dan Realisasi Kinerja Program dan Kegiatan Tahun Lalu (2024)			Target Program dan Kegiatan Tahun 2025	Perkiraan Realisasi Capaian Target Renstra PD s/d Tahun 2025	
									Target Renja PD Tahun 2024	Realisasi Renja PD Tahun 2024	Tingkat Realisasi (%)		Realisasi Capaian Program & Kegiatan s/d 2025	Tingkat Capaian Realisasi Target Renstra (%)
(1)					(2)	(3)	(4)	(5)	(6)	(7)	(8 = 7/6 x 100%)	(9)	(10 = 5+7+9)	(11 = 10/4 x 100%)
2	1 5	0 1			Program Penunjang Urusan Pemerintahan Daerah Kabupaten/Kota	Persentase Kebutuhan Penunjang Pemerintahan yang Terfasilitasi	90%	100%	90%	100%	111%	90%	100.00%	111%
2	1 5	0 1	2.0 1		Perencanaan, Penganggaran, dan Evaluasi Kinerja Perangkat Daerah	Persentase Dokumen Perencanaan, dan Evaluasi Kinerja yang Tersusun Tepat Waktu	90%	100%	100%	100%	100%	100%	100.00%	111%
2	1 5	0 1	2.0 1	000 1	Penyusunan Dokumen Perencanaan Perangkat Daerah	Jumlah Dokumen Perencanaan Perangkat Daerah	0	0	6	6	100%	6	6	0%
2	1 5	0 1	2.0 1	000 6	Koordinasi dan Penyusunan Laporan Capaian Kinerja dan Ikhtisar Realisasi Kinerja SKPD	Jumlah Laporan Capaian Kinerja dan Ikhtisar Realisasi Kinerja SKPD dan Laporan Hasil Koordinasi Penyusunan Laporan Capaian Kinerja dan Ikhtisar Realisasi Kinerja SKPD	30	11	5	5	100%	5	16	53%
2	1 5	0 1	2.0 2		Administrasi Keuangan Perangkat Daerah	Persentase Laporan Keuangan yang Tersusun Tepat Waktu	90%	100%	100%	100%	100%	100%	100%	111%
2	1 5	0 1	2.0 2	000 1	Penyediaan Gaji dan Tunjangan ASN	Jumlah Orang yang Menerima Gaji dan Tunjangan ASN	58	54	52	52	100%	52	52	90%

Kode					Urusan / Bidang Urusan Pemerintahan Daerah dan Program / Kegiatan / Sub Kegiatan	Indikator Kinerja Program (*outcomes*) / Kegiatan (*output*) dan Sub Kegiatan	Target Kinerja Capaian Program Akhir Periode Renstra (2026)	Realisasi Target Kinerja Hasil Program dan Keluaran Kegiatan s/d Tahun 2023	Target dan Realisasi Kinerja Program dan Kegiatan Tahun Lalu (2024)			Target Program dan Kegiatan Tahun 2025	Perkiraan Realisasi Capaian Target Renstra PD s/d Tahun 2025	
									Target Renja PD Tahun 2024	Realisasi Renja PD Tahun 2024	Tingkat Realisasi (%)		Realisasi Capaian Program & Kegiatan s/d 2025	Tingkat Capaian Realisasi Target Renstra (%)
(1)					(2)	(3)	(4)	(5)	(6)	(7)	(8 = 7/6 x 100%)	(9)	(10 = 5+7+9)	(11 = 10/4 x 100%)
2	15	01	2.02	0007	Koordinasi dan Penyusunan Laporan Keuangan Bulanan/ Triwulanan/ Semesteran SKPD	Jumlah Laporan Keuangan Bulanan/ Triwulanan/ Semesteran SKPD dan Laporan Koordinasi Penyusunan Laporan Keuangan Bulanan/Triwulanan/Semesteran SKPD	24	12	4	4	100%	4	16	67%
2	15	01	2.03		Administrasi Barang Milik Daerah pada Perangkat Daerah	Persentase Laporan Barang Milik Daerah yang Tersusun Tepat Waktu	90%	100%	100%	100%	100%	100%	100%	111%
2	15	01	2.03	0005	Rekonsiliasi dan Penyusunan Laporan Barang Milik Daerah pada SKPD	Jumlah Laporan Rekonsiliasi dan Penyusunan Laporan Barang Milik Daerah pada SKPD	60	12	4	4	100%	4	16	27%
2	15	01	2.05		Administrasi Kepegawaian Perangkat Daerah	Persentase SDM Aparatur yang Meningkat Kompetensinya	90%	100%	100%	100%	100%	100%	100%	111%
2	15	01	2.05	0003	Pendataan dan Pengolahan Administrasi Kepegawaian	Jumlah Dokumen Pendataan dan Pengolahan Administrasi Kepegawaian	4	1	1	1	100%	1	2	50%
2	15	01	2.05	0009	Pendidikan dan Pelatihan Pegawai Berdasarkan Tugas Dan Fungsi	Jumlah Pegawai Berdasarkan Tugas dan Fungsi yang Mengikuti Pendidikan dan Pelatihan	0	0	3	3	100%	0	3	0%

Kode					Urusan / Bidang Urusan Pemerintahan Daerah dan Program / Kegiatan / Sub Kegiatan	Indikator Kinerja Program (*outcomes*) / Kegiatan (*output*) dan Sub Kegiatan	Target Kinerja Capaian Program Akhir Periode Renstra (2026)	Realisasi Target Kinerja Hasil Program dan Keluaran Kegiatan s/d Tahun 2023	Target dan Realisasi Kinerja Program dan Kegiatan Tahun Lalu (2024)			Target Program dan Kegiatan Tahun 2025	Perkiraan Realisasi Capaian Target Renstra PD s/d Tahun 2025	
									Target Renja PD Tahun 2024	Realisasi Renja PD Tahun 2024	Tingkat Realisasi (%)		Realisasi Capaian Program & Kegiatan s/d 2025	Tingkat Capaian Realisasi Target Renstra (%)
(1)					(2)	(3)	(4)	(5)	(6)	(7)	(8 = 7/6 x 100%)	(9)	(10 = 5+7+9)	(11 = 10/4 x 100%)
2	15	01	2.06		Administrasi Umum Perangkat Daerah	Persentase Terpenuhinya Layanan Administrasi Perkantoran	90%	100%	100%	100%	100%	100%	100%	111%
2	15	01	2.06	0001	Penyediaan Komponen Instalasi Listrik/Penerangan Bangunan Kantor	Jumlah Paket Komponen Instalasi Listrik/Penerangan Bangunan Kantor yang Disediakan	12	5	1	1	100%	1	6	50%
2	15	01	2.06	0002	Penyediaan Peralatan dan Perlengkapan Kantor	Jumlah Paket Peralatan dan Perlengkapan Kantor yang Disediakan	8	3	1	1	100%	0	9	113%
2	15	01	2.06	0005	Penyediaan Barang Cetakan dan Penggandaan	Jumlah Paket Barang Cetakan dan Penggandaan yang Disediakan	16	7	1	1	100%	2	8	50%
2	15	01	2.06	0006	Penyediaan Bahan Bacaan dan Peraturan Perundang-Undangan	Jumlah Dokumen Bahan Bacaan dan Peraturan Perundang-Undangan yang Disediakan	52	36	12	12	100%	12	42	81%
2	15	01	2.06	0007	Penyediaan Bahan/Material	Jumlah Paket Bahan/Material yang Disediakan	0	0	1	1	100%	1	2	0%
2	15	01	2.06	0008	Fasilitasi Kunjungan Tamu	Jumlah Laporan Fasilitasi Kunjungan Tamu	12	8	4	4	100%	12	8	67%
2	15	01	2.06	0009	Penyelenggaraan Rapat Koordinasi dan Konsultasi SKPD	Jumlah Laporan Penyelenggaraan Rapat Koordinasi dan Konsultasi SKPD	24	8	12	12	100%	12	18	75%

Kode					Urusan / Bidang Urusan Pemerintahan Daerah dan Program / Kegiatan / Sub Kegiatan	Indikator Kinerja Program (*outcomes*) / Kegiatan (*output*) dan Sub Kegiatan	Target Kinerja Capaian Program Akhir Periode Renstra (2026)	Realisasi Target Kinerja Hasil Program dan Keluaran Kegiatan s/d Tahun 2023	Target dan Realisasi Kinerja Program dan Kegiatan Tahun Lalu (2024)			Target Program dan Kegiatan Tahun 2025	Perkiraan Realisasi Capaian Target Renstra PD s/d Tahun 2025	
									Target Renja PD Tahun 2024	Realisasi Renja PD Tahun 2024	Tingkat Realisasi (%)		Realisasi Capaian Program & Kegiatan s/d 2025	Tingkat Capaian Realisasi Target Renstra (%)
(1)					(2)	(3)	(4)	(5)	(6)	(7)	(8 = 7/6 x 100%)	(9)	(10 = 5+7+9)	(11 = 10/4 x 100%)
2	15	01	2.08		Penyediaan Jasa Penunjang Urusan Pemerintahan Daerah	Persentase Terpenuhinya Jasa Penunjang Layanan Perkantoran	90%	100%	100%	100%	100%	100%	100%	111%
2	15	01	2.08	0001	Penyediaan Jasa Surat Menyurat	Jumlah Laporan Penyediaan Jasa Surat Menyurat	24	8	12	12	100%	12	18	75%
2	15	01	2.08	0002	Penyediaan Jasa Komunikasi, Sumber Daya Air dan Listrik	Jumlah Laporan Penyediaan Jasa Komunikasi, Sumber Daya Air dan Listrik yang Disediakan	56	8	12	12	100%	12	18	32%
2	15	01	2.08	0004	Penyediaan Jasa Pelayanan Umum Kantor	Jumlah Laporan Penyediaan Jasa Pelayanan Umum Kantor yang Disediakan	24	8	12	12	100%	12	18	75%
2	15	01	2.09		Pemeliharaan Barang Milik Daerah Penunjang Urusan Pemerintahan Daerah	Persentase Barang Milik Daerah yang Terpelihara	90%	100%	100%	100%	100%	100%	100%	111%
2	15	01	2.09	0001	Penyediaan Jasa Pemeliharaan, Biaya Pemeliharaan, dan Pajak Kendaraan Perorangan Dinas Atau Kendaraan Dinas Jabatan	Jumlah Kendaraan Perorangan Dinas atau Kendaraan Dinas Jabatan yang Dipelihara dan Dibayarkan Pajaknya	18	6	1	1	100%	1	7	39%

Kode					Urusan / Bidang Urusan Pemerintahan Daerah dan Program / Kegiatan / Sub Kegiatan	Indikator Kinerja Program (*outcomes*) / Kegiatan (*output*) dan Sub Kegiatan	Target Kinerja Capaian Program Akhir Periode Renstra (2026)	Realisasi Target Kinerja Hasil Program dan Keluaran Kegiatan s/d Tahun 2023	Target dan Realisasi Kinerja Program dan Kegiatan Tahun Lalu (2024)			Target Program dan Kegiatan Tahun 2025	Perkiraan Realisasi Capaian Target Renstra PD s/d Tahun 2025	
									Target Renja PD Tahun 2024	Realisasi Renja PD Tahun 2024	Tingkat Realisasi (%)		Realisasi Capaian Program & Kegiatan s/d 2025	Tingkat Capaian Realisasi Target Renstra (%)
(1)					(2)	(3)	(4)	(5)	(6)	(7)	(8 = 7/6 x 100%)	(9)	(10 = 5+7+9)	(11 = 10/4 x 100%)
2	15	01	2.09	0002	Penyediaan Jasa Pemeliharaan, Biaya Pemeliharaan, Pajak dan Perizinan Kendaraan Dinas Operasional atau Lapangan	Jumlah Kendaraan Dinas Operasional atau Lapangan yang Dipelihara dan Dibayarkan Pajak dan Perizinannya	240	86	41	41	100%	38	127	53%
2	15	01	2.09	0006	Pemeliharaan Peralatan dan Mesin Lainnya	Jumlah Peralatan dan Mesin Lainnya Yang Dipelihara	305	78	45	45	100%	26	123	40%
2	15	01	2.09	0009	Pemeliharaan/Rehabilitasi Gedung Kantor dan Bangunan Lainnya	Jumlah Gedung Kantor dan Bangunan Lainnya yang Dipelihara/Direhabilitasi	6	2	1	1	100%	1	3	50%
2	15	02			Program Penyelenggaraan Lalu Lintas dan Angkutan Jalan (LLAJ)	Persentase Kelayakan Perlengkapan Jalan	80%	69.47%	70%	71.67%	102.39%	80%	71.67%	90%
2	15	02	2.02		Penyediaan Perlengkapan Jalan di Jalan Kabupaten/Kota	Persentase Menurunnya Angka Kecelakaan	40%	-0.50%	20%	37.96%	190%	20%	37.96%	95%
2	15	02	2.02	0001	Pembangunan Prasarana Jalan di Jalan Kabupaten/Kota	Jumlah Prasarana Jalan di Jalan Kabupaten/Kota yang Terbangun	250	108	0	0	0%	7	108	43%
2	15	02	2.02	0002	Penyediaan Perlengkapan Jalan di Jalan Kabupaten/Kota	Jumlah Perlengkapan Jalan di Jalan Kabupaten/Kota yang Tersedia	200	70	58	58	100%	73	128	64%

Kode					Urusan / Bidang Urusan Pemerintahan Daerah dan Program / Kegiatan / Sub Kegiatan	Indikator Kinerja Program (*outcomes*) / Kegiatan (*output*) dan Sub Kegiatan	Target Kinerja Capaian Program Akhir Periode Renstra (2026)	Realisasi Target Kinerja Hasil Program dan Keluaran Kegiatan s/d Tahun 2023	Target dan Realisasi Kinerja Program dan Kegiatan Tahun Lalu (2024)			Target Program dan Kegiatan Tahun 2025	Perkiraan Realisasi Capaian Target Renstra PD s/d Tahun 2025	
									Target Renja PD Tahun 2024	Realisasi Renja PD Tahun 2024	Tingkat Realisasi (%)		Realisasi Capaian Program & Kegiatan s/d 2025	Tingkat Capaian Realisasi Target Renstra (%)
(1)					(2)	(3)	(4)	(5)	(6)	(7)	(8 = 7/6 x 100%)	(9)	(10 = 5+7+9)	(11 = 10/4 x 100%)
2	15	02	2.02	0003	Rehabilitasi dan Pemeliharaan Prasarana Jalan	Jumlah Prasarana Jalan yang Terehabilitasi dan Terpelihara	0%	0	75	75	100%	75	75	0%
2	15	02	2.02	0004	Rehabilitasi dan Pemeliharaan Perlengkapan Jalan	Jumlah Perlengkapan Jalan yang Terehabilitasi dan Terpelihara	200	56	7	7	100%	2	63	32%
2	15	02	2.03		Pengelolaan Terminal Penumpang Tipe C	Persentase Fasilitas Utama dan Pendukung Terminal dalam Kondisi Layak	100%	50%	100%	62.12%	62.12%	100%	62.12%	62%
2	15	02	2.03	0007	Revitalisasi Terminal Tipe C (Fasilitas Utama dan Penunjang)	Jumlah Terminal yang Direvitalisasi Fasilitas Utama dan Penunjang)	0	0	1	1	100%	1	1	0%
2	15	02	2.04		Penerbitan Izin Penyelenggaraan dan Pembangunan Fasilitas Parkir	Persentase Parkir yang Tertib	95%	92.31%	85%	92.31%	108.60%	90%	92.31%	97%
2	15	02	2.04	0002	Koordinasi dan Sinkronisasi Pengawasan Pelaksanaan Izin Penyelenggaraan dan Pembangunan Fasilitas Parkir Kewenangan Kabupaten/Kota	Jumlah Laporan Koordinasi dan Sinkronisasi Pengawasan Pelaksanaan Izin Penyelenggaraan dan Terbangunnya Fasilitas Parkir Kewenangan Kabupaten/Kota	18	7	2	2	100%	2	9	50%
2	15	02	2.05		Pengujian Berkala Kendaraan Bermotor	Persentase Ketercapaian Kinerja Sub Kegiatan	100%	100%	100%	100%	100%	100%	100%	100%

Kode					Urusan / Bidang Urusan Pemerintahan Daerah dan Program / Kegiatan / Sub Kegiatan	Indikator Kinerja Program (*outcomes*) / Kegiatan (*output*) dan Sub Kegiatan	Target Kinerja Capaian Program Akhir Periode Renstra (2026)	Realisasi Target Kinerja Hasil Program dan Keluaran Kegiatan s/d Tahun 2023	Target dan Realisasi Kinerja Program dan Kegiatan Tahun Lalu (2024)			Target Program dan Kegiatan Tahun 2025	Perkiraan Realisasi Capaian Target Renstra PD s/d Tahun 2025	
									Target Renja PD Tahun 2024	Realisasi Renja PD Tahun 2024	Tingkat Realisasi (%)		Realisasi Capaian Program & Kegiatan s/d 2025	Tingkat Capaian Realisasi Target Renstra (%)
(1)					(2)	(3)	(4)	(5)	(6)	(7)	(8 = 7/6 x 100%)	(9)	(10 = 5+7+9)	(11 = 10/4 x 100%)
2	15	02	2.05	04	Penyediaan Bukti Lulus Uji Pengujian Berkala Kendaraan Bermotor	Jumlah Dokumen Bukti Lulus Uji Pengujian Berkala Kendaraan Bermotor	15000	6875	500	500	100%	300	7375	49%
2	15	02	2.05	07	Pemeliharaan Sarana dan Prasarana Pengujian Berkala Kendaraan Bermotor	Jumlah Sarana dan Prasarana Pengujian Berkala Kendaraan Bermotor yang Terpelihara	60	20	9	9	100%	4	29	48%
2	15	02	2.06		Pelaksanaan Manajemen dan Rekayasa Lalu Lintas untuk Jaringan Jalan Kabupaten/Kota	Persentase Pelaksanaan Manajemen dan Rekayasa Lalu Lintas untuk Jaringan Jalan Kabupaten/Kota yang Diselesaikan	100%	0%	100%	100%	100%	100%	100%	100%
2	15	02	2.06	0015	Forum Lalu Lintas dan Angkutan Jalan Kabupaten/Kota	Jumlah Laporan Forum Lalu Lintas dan Angkutan Jalan untuk Jaringan Jalan Kabupaten/Kota	0	1	4	4	100%	2	5	0%
2	15	02	2.07		Persetujuan Hasil Analisis Dampak Lalu Lintas (Andalalin) untuk Jalan Kabupaten/Kota	Persentase Hasil Analisis Dampak Lalu Lintas Andalalin) untuk Jalan Kabupaten/Kota yang Diselesaikan	100%	0.00%	0%	0.00%	0.00%	100%	100%	0.00%

Kode					Urusan / Bidang Urusan Pemerintahan Daerah dan Program / Kegiatan / Sub Kegiatan	Indikator Kinerja Program (*outcomes*) / Kegiatan (*output*) dan Sub Kegiatan	Target Kinerja Capaian Program Akhir Periode Renstra (2026)	Realisasi Target Kinerja Hasil Program dan Keluaran Kegiatan s/d Tahun 2023	Target dan Realisasi Kinerja Program dan Kegiatan Tahun Lalu (2024)			Target Program dan Kegiatan Tahun 2025	Perkiraan Realisasi Capaian Target Renstra PD s/d Tahun 2025	
									Target Renja PD Tahun 2024	Realisasi Renja PD Tahun 2024	Tingkat Realisasi (%)		Realisasi Capaian Program & Kegiatan s/d 2025	Tingkat Capaian Realisasi Target Renstra (%)
(1)					(2)	(3)	(4)	(5)	(6)	(7)	(8 = 7/6 x 100%)	(9)	(10 = 5+7+9)	(11 = 10/4 x 100%)
2	15	02	2.07	0003	Koordinasi dan Sinkronisasi Penilaian Hasil Andalalin	Jumlah Laporan Koordinasi dan Sinkronisasi Penilaian Hasil Andalalin	0	0	0	0	0%	1	0	0%
2	15	02	2.07	0006	Pengawasan Pelaksanaan Rekomendasi Persetujuan Teknis Andalalin	Jumlah Laporan Rekomendasi Persetujuan Teknis Andalalin yang Terawasi	0	0	1	0	0%	1	0	0%
2	15	02	2.09		Penyediaan Angkutan Umum untuk Jasa Angkutan Orang dan/atau Barang Antar Kota dalam 1 (Satu) Daerah Kabupaten/Kota	Persentase Ruas Jalan yang Terlayani Angkutan Umum	70%	45.05%	68%	67.57%	99.37%	69%	67.57%	96.53%
2	15	02	2.09	0002	Pengendalian dan Pengawasan Ketersediaan Angkutan Umum untuk Jasa Angkutan Orang dan/atau Barang antar Kota dalam 1 (Satu) Kabupaten/Kota	Jumlah Laporan Pengendalian dan Pengawasan Ketersediaan Angkutan Umum untuk Jasa Angkutan Orang dan/Atau Barang Antar Kota dalam 1 (Satu) Kabupaten/Kota	20	6	2	2	100%	2	8	40%
2	15	02	2.09	0003	Penyediaan Angkutan Umum untuk Jasa Angkutan Orang dan/atau Barang antar Kota dalam 1 (Satu) Daerah Kabupaten/Kota	Jumlah Armada Angkutan Umum untuk Jasa Angkutan Orang dan/atau Barang Antar Kota dalam 1 Satu) Daerah Kabupaten/Kota yang Tersedia	1	1	1	1	100%	1	1	100%

Kode					Urusan / Bidang Urusan Pemerintahan Daerah dan Program / Kegiatan / Sub Kegiatan	Indikator Kinerja Program (*outcomes*) / Kegiatan (*output*) dan Sub Kegiatan	Target Kinerja Capaian Program Akhir Periode Renstra (2026)	Realisasi Target Kinerja Hasil Program dan Keluaran Kegiatan s/d Tahun 2023	Target dan Realisasi Kinerja Program dan Kegiatan Tahun Lalu (2024)			Target Program dan Kegiatan Tahun 2025	Perkiraan Realisasi Capaian Target Renstra PD s/d Tahun 2025	
									Target Renja PD Tahun 2024	Realisasi Renja PD Tahun 2024	Tingkat Realisasi (%)		Realisasi Capaian Program & Kegiatan s/d 2025	Tingkat Capaian Realisasi Target Renstra (%)
(1)					(2)	(3)	(4)	(5)	(6)	(7)	(8 = 7/6 x 100%)	(9)	(10 = 5+7+9)	(11 = 10/4 x 100%)
2	15	02	2.11		Penetapan Rencana Umum Jaringan Trayek Perkotaan dalam 1 (Satu) Daerah Kabupaten/Kota	Persentase Rencana Umum Jaringan Trayek yang Diselesaikan Tepat Waktu	100%	100%	100%	100%	100%	100%	100%	100%
2	15	02	2.11	0001	Pelaksanaan Penyusunan Rencana Umum Jaringan Trayek Perkotaan dalam 1 (Satu) Daerah Kabupaten/Kota	Jumlah Dokumen Kebijakan Rencana Umum Jaringan Trayek Perkotaan dalam 1 (Satu) Daerah Kabupaten/Kota	1	1	0	0	0%	0	0	0%
2	15	02	2.11	0002	Penetapan Kebijakan dan Sosialisasi Rencana Umum Jaringan Trayek Perkotaan dalam 1 (Satu) Daerah Kabupaten/Kota	Jumlah Dokumen Penetapan Kebijakan dan Tersosialisasinya Rencana Umum Jaringan Trayek Perkotaan dalam 1 (Satu) Daerah Kabupaten/Kota	2	1	0	0	0%	0	0	0%
2	15	02	2.11	0003	Pengendalian Pelaksanaan Rencana Umum Jaringan Trayek Perkotaan dalam 1 (Satu) Daerah Kabupaten/Kota	Jumlah Dokumen Kebijakan Pengendalian Pelaksanaan Rencana Umum Jaringan Trayek Perkotaan dalam 1 (Satu) Daerah Kabupaten/Kota	4	1	1	1	100%	1	2	50%

Kode					Urusan / Bidang Urusan Pemerintahan Daerah dan Program / Kegiatan / Sub Kegiatan	Indikator Kinerja Program (*outcomes*) / Kegiatan (*output*) dan Sub Kegiatan	Target Kinerja Capaian Program Akhir Periode Renstra (2026)	Realisasi Target Kinerja Hasil Program dan Keluaran Kegiatan s/d Tahun 2023	Target dan Realisasi Kinerja Program dan Kegiatan Tahun Lalu (2024)			Target Program dan Kegiatan Tahun 2025	Perkiraan Realisasi Capaian Target Renstra PD s/d Tahun 2025	
									Target Renja PD Tahun 2024	Realisasi Renja PD Tahun 2024	Tingkat Realisasi (%)		Realisasi Capaian Program & Kegiatan s/d 2025	Tingkat Capaian Realisasi Target Renstra (%)
(1)					(2)	(3)	(4)	(5)	(6)	(7)	(8 = 7/6 x 100%)	(9)	(10 = 5+7+9)	(11 = 10/4 x 100%)
2	15	02	2.14		Penerbitan Izin Penyelenggaraan Angkutan Orang dalam Trayek Lintas Daerah Kabupaten/Kota dalam 1 (Satu) Daerah Kabupaten/Kota	Persentase Penerbitan Izin Penyelenggaraan Angkutan Orang dalam Trayek Lintas Daerah Kabupaten/Kota dalam 1 (Satu) Daerah Kabupaten/Kota yang Diselesaikan Tepat Waktu	100%	0%	100%	100%	100%	100%	0%	0%
2	15	02	2.14	0001	Fasilitasi Pemenuhan Persyaratan Perolehan Izin Penyelenggaraan Angkutan Orang dalam Trayek Kewenangan Kabupaten/Kota dalam Sistem Pelayanan Perizinan Berusaha Terintegrasi Secara Elektronik	Jumlah Laporan Pemenuhan Persyaratan Perolehan Izin Penyelenggaraan Angkutan Orang dalam Trayek Kewenangan Kabupaten/Kota dalam Sistem Pelayanan Perizinan Berusaha Terintegrasi Secara Elektronik	2	1	1	1	100%	0	2	100%
2	15	03			Program Pengelolaan Pelayaran	Persentase Peningkatan Kedatangan Kapal (Ships Call)	50%	-58.06%	40%	-15.38%	-38.45%	43%	0%	-31%

Kode					Urusan / Bidang Urusan Pemerintahan Daerah dan Program / Kegiatan / Sub Kegiatan	Indikator Kinerja Program (*outcomes*) / Kegiatan (*output*) dan Sub Kegiatan	Target Kinerja Capaian Program Akhir Periode Renstra (2026)	Realisasi Target Kinerja Hasil Program dan Keluaran Kegiatan s/d Tahun 2023	Target dan Realisasi Kinerja Program dan Kegiatan Tahun Lalu (2024)			Target Program dan Kegiatan Tahun 2025	Perkiraan Realisasi Capaian Target Renstra PD s/d Tahun 2025	
									Target Renja PD Tahun 2024	Realisasi Renja PD Tahun 2024	Tingkat Realisasi (%)		Realisasi Capaian Program & Kegiatan s/d 2025	Tingkat Capaian Realisasi Target Renstra (%)
(1)					(2)	(3)	(4)	(5)	(6)	(7)	(8 = 7/6 x 100%)	(9)	(10 = 5+7+9)	(11 = 10/4 x 100%)
2	15	03	2.01		Penerbitan Izin Usaha Angkutan Laut bagi Badan Usaha yang Berdomisili dalam Daerah Kabupaten/Kota dan Beroperasi pada Lintas Pelabuhan di Daerah Kabupaten/Kota	Persentase Fasilitasi Izin Usaha Angkutan Laut yang Diselesaikan	65%	100%	54%	100%	185%	58%	0%	0%
2	15	03	2.01	0002	Koordinasi dan Sinkronisasi Pengawasan Pelaksanaan Izin Usaha Angkutan Laut Kewenangan Kabupaten/Kota	Jumlah Laporan Koordinasi dan Sinkronisasi Pengawasan Pelaksanaan Izin Usaha Angkutan Laut Kewenangan Kabupaten/Kota	3	2	1	1	100%	1	3	100%
2	15	03	2.02		Penerbitan Izin Usaha Angkutan Laut Pelayaran Rakyat Bagi Orang Perorangan atau Badan Usaha yang Berdomisili dan yang Beroperasi pada Lintas Pelabuhan dalam Daerah Kabupaten/Kota	Persentase Angkutan Laut yang Memiliki Izin	65%	0%	0%	0%	0%	0%	0%	0%

Kode					Urusan / Bidang Urusan Pemerintahan Daerah dan Program / Kegiatan / Sub Kegiatan	Indikator Kinerja Program (*outcomes*) / Kegiatan (*output*) dan Sub Kegiatan	Target Kinerja Capaian Program Akhir Periode Renstra (2026)	Realisasi Target Kinerja Hasil Program dan Keluaran Kegiatan s/d Tahun 2023	Target dan Realisasi Kinerja Program dan Kegiatan Tahun Lalu (2024)			Target Program dan Kegiatan Tahun 2025	Perkiraan Realisasi Capaian Target Renstra PD s/d Tahun 2025	
									Target Renja PD Tahun 2024	Realisasi Renja PD Tahun 2024	Tingkat Realisasi (%)		Realisasi Capaian Program & Kegiatan s/d 2025	Tingkat Capaian Realisasi Target Renstra (%)
(1)					(2)	(3)	(4)	(5)	(6)	(7)	(8 = 7/6 x 100%)	(9)	(10 = 5+7+9)	(11 = 10/4 x 100%)
2	15	03	2.02	0002	Koordinasi Dan Sinkronisasi Pengawasan Pelaksanaan Izin Usaha Angkutan Laut Pelayaran Rakyat Kewenangan Kabupaten/Kota	Jumlah Laporan Koordinasi dan Sinkronisasi Pengawasan Pelaksanaan Izin Usaha Angkutan Laut Pelayaran Rakyat Kewenangan Kabupaten/Kota	1	1	0	0	0%	0	1	100%
2	15	03	2.03		Penerbitan Izin Usaha Penyelenggaraan Angkutan Sungai dan Danau Sesuai Dengan Domisili Orang Perseorangan Warga Negara Indonesia atau Badan Usaha	Persentase Fasilitasi Penerbitan Izin Usaha Penyelenggaraan Angkutan Sungai dan Danau sesuai dengan Domisili Orang Perseorangan Warga Negara Indonesia atau Badan Usaha yang Diselesaikan	0%	0%	0%	0%	0%	100%	0%	0%
2	15	03	2.03	02	Koordinasi dan Sinkronisasi Pengawasan Pelaksanaan Izin Usaha Penyelenggaraan Angkutan Sungai dan Danau Sesuai Dengan Domisili Orang Perseorangan Warga Negara Indonesia atau Badan Usaha Kewenangan Kabupaten/Kota	Jumlah Laporan Koordinasi dan Sinkronisasi Pengawasan Pelaksanaan Izin Usaha Penyelenggaraan Angkutan Sungai dan Danau Sesuai Dengan Domisili Orang Perseorangan Warga Negara Indonesia atau Badan Usaha Kewenangan Kabupaten/Kota	0	0	1	1	100%	1	2	0%

Kode					Urusan / Bidang Urusan Pemerintahan Daerah dan Program / Kegiatan / Sub Kegiatan	Indikator Kinerja Program (*outcomes*) / Kegiatan (*output*) dan Sub Kegiatan	Target Kinerja Capaian Program Akhir Periode Renstra (2026)	Realisasi Target Kinerja Hasil Program dan Keluaran Kegiatan s/d Tahun 2023	Target dan Realisasi Kinerja Program dan Kegiatan Tahun Lalu (2024)			Target Program dan Kegiatan Tahun 2025	Perkiraan Realisasi Capaian Target Renstra PD s/d Tahun 2025	
									Target Renja PD Tahun 2024	Realisasi Renja PD Tahun 2024	Tingkat Realisasi (%)		Realisasi Capaian Program & Kegiatan s/d 2025	Tingkat Capaian Realisasi Target Renstra (%)
(1)					(2)	(3)	(4)	(5)	(6)	(7)	(8 = 7/6 x 100%)	(9)	(10 = 5+7+9)	(11 = 10/4 x 100%)
2	15	03	2.11		Penetapan Rencana Induk dan DLKr/DLKp untuk Pelabuhan Sungai dan Danau	Persentase Penetapan Rencana Induk dan DLKr/DLKp untuk Pelabuhan Sungai dan Danau yang Diselesaikan	100%	0%	100%	100%	100%	0%	0%	0%
2	15	03	2.11	0001	Pelaksanaan Penyusunan Rencana Induk dan Daerah Lingkungan Kerja (DLKr)/Daerah Lingkungan Kepentingan (DLKp) untuk Pelabuhan Sungai dan Danau	Jumlah Dokumen Rencana Induk dan Daerah Lingkungan Kerja (DLKr)/Daerah Lingkungan Kepentingan (DLKp) Pelabuhan Sungai dan Danau	1	1	1	1	100%	0	1	100%
2	15	03	2.11	0002	Penetapan Kebijakan dan Sosialisasi Rencana Induk dan Daerah Lingkungan Kerja (DLKr)/Daerah Lingkungan Kepentingan (DLKp) untuk Pelabuhan Sungai dan Danau	Jumlah Dokumen Penetapan Kebijakan dan Sosialisasi Rencana Induk dan Daerah Lingkungan Kerja (DLKr)/Daerah Lingkungan Kepentingan (DLKp) Pelabuhan Sungai dan Danau	1	1	1	1	100%	0	1	100%

Kode					Urusan / Bidang Urusan Pemerintahan Daerah dan Program / Kegiatan / Sub Kegiatan	Indikator Kinerja Program (*outcomes*) / Kegiatan (*output*) dan Sub Kegiatan	Target Kinerja Capaian Program Akhir Periode Renstra (2026)	Realisasi Target Kinerja Hasil Program dan Keluaran Kegiatan s/d Tahun 2023	Target dan Realisasi Kinerja Program dan Kegiatan Tahun Lalu (2024)			Target Program dan Kegiatan Tahun 2025	Perkiraan Realisasi Capaian Target Renstra PD s/d Tahun 2025	
									Target Renja PD Tahun 2024	Realisasi Renja PD Tahun 2024	Tingkat Realisasi (%)		Realisasi Capaian Program & Kegiatan s/d 2025	Tingkat Capaian Realisasi Target Renstra (%)
(1)					(2)	(3)	(4)	(5)	(6)	(7)	(8 = 7/6 x 100%)	(9)	(10 = 5+7+9)	(11 = 10/4 x 100%)
2	15	03	2.13		Pembangunan dan Penerbitan Izin Pembangunan dan Pengoperasian Pelabuhan Sungai dan Danau	Persentase Fasilitasi Pembangunan dan Penerbitan Izin Pembangunan dan Pengoperasian Pelabuhan Sungai dan Danau yang Terselesaikan	0%	0%	0%	0%	0%	100%	0%	0%
2	15	03	2.13	01	Fasilitasi Pemenuhan Persyaratan Perizinan Pembangunan dan Pengoperasian Pelabuhan Sungai dan Danau	Jumlah Dokumen Pemenuhan Persyaratan Perizinan Pelabuhan Sungai dan Danau yang Dilaksanakan	0	1	1	1	100%	1	2	0%
2	15	03	2.13	06	Pembangunan Dermaga Sungai dan Danau	Jumlah Dermaga Sungai dan Danau yang Dibangun	0	0	0	0	0%	1	1	0%
2	15	05			Program Pengelolaaan Perkeretaapian	Persentase Ketersediaan Fasilitas Keselamatan Perlintasan Kereta Api	100%	0%	33.33 %	16.67%	50%	16.7%	0%	0%
2	15	05	2.01		Penetapan Rencana Induk Perkeretaapian	Persentase Penetapan Rencana Induk Perkeretaapian yang Terselesaikan Tepat Waktu	100%	0%	100%	100%	100%	100%	0%	0%

Kode					Urusan / Bidang Urusan Pemerintahan Daerah dan Program / Kegiatan / Sub Kegiatan	Indikator Kinerja Program (*outcomes*) / Kegiatan (*output*) dan Sub Kegiatan	Target Kinerja Capaian Program Akhir Periode Renstra (2026)	Realisasi Target Kinerja Hasil Program dan Keluaran Kegiatan s/d Tahun 2023	Target dan Realisasi Kinerja Program dan Kegiatan Tahun Lalu (2024)			Target Program dan Kegiatan Tahun 2025	Perkiraan Realisasi Capaian Target Renstra PD s/d Tahun 2025	
									Target Renja PD Tahun 2024	Realisasi Renja PD Tahun 2024	Tingkat Realisasi (%)		Realisasi Capaian Program & Kegiatan s/d 2025	Tingkat Capaian Realisasi Target Renstra (%)
(1)					(2)	(3)	(4)	(5)	(6)	(7)	(8 = 7/6 x 100%)	(9)	(10 = 5+7+9)	(11 = 10/4 x 100%)
2	1 5	0 5	2.0 1	000 3	Pengendalian Pelaksanaan Rencana Induk Perkeretaapian	Jumlah Laporan Pengendalian Pelaksanaan Rencana Induk Perkeretaapian	7	1	1	1	100%	2	3	43%

Dari Tabel 2.1 tersebut di atas diketahui bahwa beberapa rencana kegiatan dan juga indikator baik indikator *outcome* maupun indikator *output*/keluaran yang dilakukan pada tahun lalu (2024) dan rencana kegiatan dan juga indikator pada tahun berjalan (2025) terdapat perbedaan pelaksanaan. Serta pada tahun 2025 merupakan tahun terakhir dari pelaksanaan RPJMD Kota Pasuruan (2021-2026) dan Renstra Dinas Perhubungan Kota Pasuruan (2021-2026) karena terdapat kebijakan baru terpusat yang menghubungan Rencana Strategis Dinas Perhubungan Kota Pasuruan dengan RPJMD baru yaitu RPJMD Kota Pasuruan Tahun 2025-2029. Berikut akan disajikan analisis ringkas atas pelaksanaan Rencana Kerja (Renja) Dinas Perhubungan pada tahun 2024 dan 2025 yaitu :

1. Persentase Kelayakan Perlengkapan Jalan merupakan indikator dari Program Penyelenggaraan Lalu Lintas dan Angkutan Jalan (LLAJ) dimana pada tahun 2024 ditargetkan sebesar 70% dan terealisasi sebesar 71.67% sehingga memiliki tingkat capaian yang sangat baik yaitu 102.39%. Capaian yang baik tersebut didukung oleh anggaran, personel, maupun infrastruktur yang memadai untuk melaksanakan kegiatan yang mendukung indikator kinerja. Kemudian pada tahun 2025 ditargetkan sebesar 80%, naik 10% dari target tahun 2024. Target ini cukup realistis mengingat berdasarkan pendataan sementara yang dilakukan pada perlengkapan jalan yang layak di Kota Pasuruan tahun 2025 sejumlah 11 indikator diantaranya Rambu Lalu Lintas, RPPJ, *Guardrail*, Deliniator, Cermin Tikungan, *Traffic Light*, *Warning Light*, Marka Jalan, *Pelican Crossing*, Papan Informasi Lalu Lintas, serta Tiang PJU dimana capaian indikator didapat dengan mengambil rata-rata dari setiap target yang ditetapkan pada setiap indikator. Capaian ini sangat mungkin dicapai di akhir tahun 2025 dikarenakan beberapa perlengkapan jalan yang ada di Kota Pasuruan tidak banyak memerlukan penambahan serta perawatan yang signifikan.
2. Program Penyelenggaraan Lalu Lintas dan Angkutan Jalan (LLAJ) tahun 2025 didukung oleh 8 (delapan) kegiatan yaitu (1) Kegiatan Penyediaan Perlengkapan Jalan di Jalan Kabupaten / Kota, (2) Kegiatan Pengelolaan Terminal Penumpang Tipe C, (3) Kegiatan Penerbitan Izin Penyelenggaraan dan Pembangunan Fasilitas Parkir, (4) Kegiatan Pengujian Berkala Kendaraan Bermotor, (5) Kegiatan Pelaksanaan Manajemen dan Rekayasa Lalu Lintas untuk Jaringan Jalan Kabupaten/Kota, (6) Kegiatan Persetujuan Hasil Analisis Dampak Lalu Lintas (Andallain) untuk Jalan Kabupaten/Kota (7) Kegiatan Penyediaan Angkutan Umum untuk Jasa Angkutan Orang dan/atau Barang antar Kota dalam 1 (satu) Daerah Kabupaten / Kota, dan (8) Kegiatan Penetapan Rencana Umum Jaringan Trayek Perkotaan dalam 1 (Satu) Daerah Kabupaten/Kota.
3. Persentase Peningkatan Kedatangan Kapal (*Ships Call*) merupakan indikator dari Program Pengelolaan Pelayaran dimana pada tahun 2024 ditargetkan sebesar 40% dan terealisasi sebesar -15.38% sehingga memiliki tingkat capaian yang sangat rendah yaitu -38.45%. Capaian yang sangat rendah tersebut disebabkan oleh belum adanya objek yang dapat dikelola secara langsung juga dapat menjadi tantangan dalam mencapai target indikator. Jika

tidak ada objek yang dapat secara langsung ditangani atau dimanfaatkan oleh Dinas Perhubungan Kota Pasuruan, pelaksanaan kegiatan atau upaya untuk mencapai indikator kinerja dapat terhambat atau terbatas. Kemudian pada tahun 2025 ditargetkan sebesar 43%, atau naik sebesar 3% jika dibandingkan dengan target tahun 2024. Target ini cukup tinggi dan optimistis mengingat berdasarkan pada wawancara yang dilakukan pada Kantor Kesyahbandaran dan Otoritas Pelabuhan (KSOP) kedatangan kapal di Pelabuhan Pasuruan terbilang sepi terlebih mengingat hasil pada capain tahun 2024 yang turun. Namun, target indikator ini didasarkan oleh kegiatan monitoring dan evaluasi yang dilaksanakan Dinas Perhubungan Seksi Angkutan Laut dan Kepelabuhan terhadap kinerja program dan indikator perangkat daerah.

4. Program Pengelolaan Pelayaran tahun 2025 didukung oleh 3 (tiga) kegiatan yaitu (1) Kegiatan Penerbitan Izin Usaha Angkutan Laut bagi Badan Usaha yang Berdomisili dalam Daerah Kabupaten/Kota dan Beroperasi pada Lintas Pelabuhan di Daerah Kabupaten/Kota. Kemudian melaksanakan (2) Kegiatan Penerbitan lzin Usaha Penyelenggaraan Angkutan Sungai dan Danau Sesuai dengan Domisili Orang Perseorangan Warga Negara Indonesia atau Badan Usaha, serta (3) Kegiatan Pembangunan dan Penerbitan lzin Pembangunan dan Pengoperasian Pelabuhan Sungai dan Danau.
5. Persentase Ketersediaan Fasilitas Keselamatan Perlintasan Kereta Api merupakan indikator dari Program Pengelolaan Perkeretaapian dimana pada tahun 2025 ditargetkan sebesar 16.7%. Target ini realistis mengingat angka tersebut merupakan angka kumulatif tiap tahun dengan total target di tahun akhir RPJMD adalah 100%.
6. Program Pengelolaan Perkeretaapian tahun 2025 didukung oleh 1 (satu) kegiatan yaitu Kegiatan Penetapan Rencana Induk Perkeretaapian.

2.2. Analisis Kinerja Pelayanan Perangkat Daerah

Capaian kinerja didapatkan dari proses pengukuran kinerja yang bertujuan untuk menilai keberhasilan dan kegagalan pelaksanaan kegiatan sesuai dengan sasaran dan tujuan yang telah ditetapkan dalam rangka mewujudkan visi dan misi Kota Pasuruan. Pengukuran capaian kinerja Dinas Perhubungan Kota Pasuruan dapat dilihat dari capaian Indikator Kinerja Daerah (IKD) dan Indikator Kinerja Utama (IKU). Indikator Kinerja Daerah (IKD) terkait Dinas Perhubungan Kota Pasuruan adalah Indeks Infrastruktur yang diperoleh berdasarkan RPJMD Kota Pasuruan Tahun 2021-2026, dimana dalam mendukung pencapaiannya ditunjang oleh Program Penyelenggaraan Lalu Lintas dan Angkutan Jalan (LLAJ) sebagai program prioritas dengan indikator Persentase Kelayakan Perlengkapan Jalan yang tertuang pada Tabel 2.2 dan untuk capaian Indikator Kinerja Utama (IKU) Dinas Perhubungan Kota Pasuruan tersebut tercantum pada Tabel 2.3 mengacu kepada format Tabel T-C.30 yang tertuang dalam Peraturan Menteri Dalam Negeri Nomor 86 Tahun 2017 berikut ini :

Tabel 2.2
Indikator Kinerja Daerah (IKD) Dinas Perhubungan Kota Pasuruan
Tahun 2021-2026

No.	Indikator Kinerja Daerah (IKD)	Program Prioritas	Indikator Program	Satuan	Target Kinerja						Realisasi	Capaian
					2021	2022	2023	2024	2025	2026	2024	
1	Indeks Infrastuktur	Program Penyelenggaraan Lalu Lintas dan Angkutan Jalan (LLAJ)	Persentase Kelayakan Perlengkapan Jalan	%	44	50	60	70	80	80	71.67	102.39

Tabel 2.3
Pencapaian Kinerja Pelayanan Perangkat Daerah Tahun 2025

No	Indikator	SPM/NSPK	IKK	Target Renstra Perangkat Daerah				Realisasi		Proyeksi		Catatan Analisis
				2023	2024	2025	2026	2024	2025*	2025	2026	
1	Persentase Perlengkapan Jalan dalam Kondisi Baik	x	✓	80%	90%	100%	100%	85.59%	85.59%	100%	100%	
2	Persentase Sarana LLAJ dalam Kondisi Baik	x	✓	80%	90%	100%	100%	77.75%	77.75%	100%	100%	
3	Persentase Pelanggaran di Bidang Pelayaran	x	✓	45%	42%	39%	36%	75%	75%	39%	36%	
4	Persentase Fasilitas Keselamatan Perkeretapian dalam Kondisi Baik	x	✓	100%	100%	100%	100%	100%	100%	100%	100%	

*) Data Sementara Tahun 2025

Catatan : IKK (Indikator Kinerja Kunci) yang dimaksud dalam tabel di atas adalah IKU (Indikator Kinerja Utama) PD yang diambil dari indikator sasaran PD 2021-2026

Dari Tabel 2.3 tersebut dapat diketahui bahwa untuk capaian Indikator Kinerja Utama Dinas Perhubungan Tahun 2025 terdapat 4 indikator, yaitu Persentase Perlengkapan Jalan dalam Kondisi Baik, Persentase Sarana LLAJ dalam Kondisi Baik, Persentase Pelanggaran di

Bidang Pelayaran, dan Persentase Fasilitas Keselamatan Perkeretaapian dalam Kondisi Baik. Adapun hasil dari setiap indikator tersebut diperoleh dari formula berikut ini :

1. Persentase Perlengkapan Jalan dalam Kondisi Baik

Perlengkapan jalan merupakan bagian dari prasarana Lalu Lintas dan Angkutan Jalan (LLAJ) sesuai Undang-Undang No. 22 Tahun 2009 tentang Lalu Lintas dan Angkutan Jalan dan juga menjadi bagian dari kegiatan vital pada Dinas Perhubungan Kota Pasuruan, dimana yang termasuk ke dalam *item* perlengkapan jalan diantaranya yaitu Rambu Lalu Lintas, Rambu Pendahulu Petunjuk Jurusan (RPPJ), *Guardrail*, *Delineator*, Cermin Tikungan, *Traffic Light*, *Warning Light*, Marka Jalan, *Pelican Crossing*, Papan Informasi Lalu Lintas, dan Tiang PJU. Capaian indikator Persentase Perlengkapan Jalan dalam Kondisi Baik diukur menggunakan formula berikut :

$$\frac{\sum\left(\frac{Perlengkapan\ Jalan\ dalam\ Kondisi\ Baik}{Total\ Jumlah\ Perlengkapan\ Jalan}\right)\ x\ 100\ \%}{\sum Item\ Perlengkapan\ Jalan}$$

dengan rincian hasil capaian indikator sebagai berikut :

Tabel 2.4
Data Pendukung Capaian Indikator 1

No	Jenis Fasilitas	Jumlah				
		Tersedia	Kondisi Baik	Kondisi Buruk	Presentase	Satuan
1	Rambu Lalu Lintas	804	775	29	96,39%	unit
2	RPPJ	70	59	11	84,29%	unit
3	*Guardrail*	710	695	15	97,89%	meter
4	*Delineator*	538	421	117	78,25%	unit
5	Cermin Tikungan	75	52	23	69,33%	unit
6	*Traffic Light*	16	15	1	93,75%	lokasi
7	*Warning Light*	46	41	5	89,13%	lokasi
8	Marka Jalan	18.804	15.032	3.772	79,94%	m^2
9	*Pelican Crossing*	4	3	1	75,00%	lokasi
10	Papan Informasi Lalu Lintas	34	28	6	82,35%	unit
11	Tiang PJU	2.803	2.803	-	100,00%	unit
Rata-Rata					86,03%	

***) Data Sementara**

Persentase Perlengkapan Jalan dalam Kondisi Baik pada tahun 2024 di Dinas Perhubungan Kota Pasuruan mencapai 86.03%, melebihi target kinerja yang ditetapkan sebesar 90%. Hal ini menunjukkan bahwa kinerja Dinas Perhubungan dalam memelihara dan menjaga perlengkapan jalan telah berjalan dengan baik. Dengan persentase 86.03%, dapat disimpulkan bahwa sebagian besar perlengkapan jalan di Kota Pasuruan berada dalam kondisi baik. Hal ini mengindikasikan adanya perhatian yang serius dari Dinas Perhubungan dalam pemeliharaan dan penanganan perlengkapan jalan. Keberhasilan mencapai angka di atas target kinerja menunjukkan upaya yang kuat dalam menjaga infrastruktur jalan yang optimal.

Keberhasilan Dinas Perhubungan Kota Pasuruan dalam memelihara perlengkapan jalan dengan baik juga dapat mempengaruhi citra Kota Pasuruan. Jika infrastruktur jalan dalam kondisi baik, pengguna jalan akan merasa lebih aman dan nyaman saat berlalu lintas. Selain itu, infrastruktur jalan yang terawat dengan baik juga dapat meningkatkan efisiensi dan kelancaran lalu lintas, serta mengurangi kemungkinan terjadinya kecelakaan.

Dalam rangka mempertahankan kinerja yang baik, Dinas Perhubungan Kota Pasuruan perlu terus melakukan pemantauan, pemeliharaan, dan perbaikan rutin terhadap perlengkapan jalan. Hal ini akan memastikan bahwa perlengkapan jalan tetap dalam kondisi baik dan berfungsi dengan baik sesuai dengan standar keselamatan dan peraturan yang berlaku. Selain itu, dengan melakukan evaluasi berkala terhadap kondisi perlengkapan jalan, Dinas Perhubungan Kota Pasuruan dapat mengidentifikasi area yang memerlukan perhatian khusus dan mengambil tindakan proaktif untuk memperbaikinya.

Secara keseluruhan, hasil kinerja Dinas Perhubungan Kota Pasuruan yang melampaui target kinerja menunjukkan upaya yang baik dalam menjaga perlengkapan jalan dalam kondisi baik. Dengan infrastruktur jalan yang terawat dengan baik, diharapkan dapat meningkatkan keselamatan, efisiensi, dan kenyamanan dalam sistem transportasi Kota Pasuruan.

2. Persentase Sarana LLAJ dalam Kondisi Baik

Sarana Lalu Lintas dan Angkutan Jalan (LLAJ) merupakan bagian untuk mencapai tujuan keselamatan LLAJ sesuai Undang-Undang No. 22 Tahun 2009 tentang Lalu Lintas dan Angkutan Jalan dan juga menjadi bagian dari kegiatan vital pada Dinas Perhubungan Kota Pasuruan, dimana yang termasuk ke dalam item sarana LLAJ diantaranya yaitu Rambu *Portable* berupa *Traffic Cone*, *Barrier*, Barikade, Rambu Stop, dan Rambu Panah. Capaian indikator Persentase Sarana LLAJ dalam Kondisi Baik diukur menggunakan formula berikut :

$$\frac{\sum\left(\frac{Sarana\ LLAJ\ dalam\ Kondisi\ Baik}{Total\ Jumlah\ Sarana\ LLAJ}\right)\ x\ 100\ \%)}{\sum Item\ Sarana\ LLAJ}$$

dengan rincian hasil capaian indikator sebagai berikut :

Tabel 2.5
Data Pendukung Capaian Indikator 2

No	Jenis Fasilitas	Jumlah				
		Tersedia	Kondisi Baik	Kondisi Buruk	Persentase	Satuan
	Rambu Portable					
1	Traffic Cone	127	119	8	94%	Unit
2	Barrier	168	147	21	88%	Unit
3	Barikade	54	30	24	56%	Unit
4	Rambu Stop	9	9	-	100%	Unit
5	Rambu Panah	9	8	1	89%	Unit
Rata-Rata					85.13%	

***) Data Sementara**

Persentase Sarana LLAJ (Lalu Lintas dan Angkutan Jalan) dalam Kondisi Baik pada tahun 2024 Dinas Perhubungan Kota Pasuruan mencapai persentase 85.13% dari target kinerja sebesar 90 %. Hal ini menunjukkan bahwa kinerja Dinas Perhubungan Kota Pasuruan dalam memelihara dan menjaga sarana LLAJ di Kota Pasuruan hampir memenuhi target yang ditetapkan. Dengan persentase 85.13% dari target kinerja sebesar 90%, dapat disimpulkan bahwa sebagian besar sarana LLAJ di Kota Pasuruan berada dalam kondisi baik. Hal ini mengindikasikan adanya perhatian yang serius dari Dinas Perhubungan dalam pemeliharaan dan penanganan sarana LLAJ. Keberhasilan mencapai angka di atas target kinerja menunjukkan adanya upaya yang kuat dalam menjaga infrastruktur lalu lintas dan angkutan jalan dalam kondisi yang memadai.

Keberhasilan Dinas Perhubungan Kota Pasuruan dalam menjaga sarana LLAJ dalam kondisi baik juga dapat berdampak positif pada perkembangan ekonomi dan sosial Kota Pasuruan. Sarana LLAJ yang baik akan meningkatkan efisiensi transportasi barang dan orang, mendukung pertumbuhan bisnis, dan memfasilitasi aksesibilitas ke layanan publik. Selain itu, sarana LLAJ yang terpelihara dengan baik juga memberikan kesan positif terhadap pengguna jalan dan wisatawan yang melintasi Kota Pasuruan.

Meskipun persentase kinerja yang melebihi target adalah hal yang positif, Dinas Perhubungan Kota Pasuruan tetap perlu berupaya untuk meningkatkan kondisi sarana LLAJ yang lebih baik di masa depan. Evaluasi terus-menerus terhadap kondisi sarana LLAJ, pengawasan yang ketat, serta pemeliharaan dan perbaikan yang tepat waktu akan membantu mempertahankan dan meningkatkan kualitas infrastruktur lalu lintas dan angkutan jalan di Kota Pasuruan.

Dengan demikian, hasil kinerja Dinas Perhubungan Kota Pasuruan yang hampir memenuhi target Persentase Sarana LLAJ dalam Kondisi Baik menunjukkan komitmen yang kuat dalam menjaga dan memelihara infrastruktur lalu lintas dan angkutan jalan. Diharapkan bahwa upaya ini akan terus berlanjut untuk memastikan kelancaran, keamanan, dan efisiensi sistem transportasi di Kota Pasuruan.

3. Persentase Pelanggaran di Bidang Pelayaran

Pelanggaran di Bidang Pelayaran merupakan bagian untuk mencapai tujuan keselamatan pelayaran sesuai Undang-Undang No. 17 Tahun 2008 tentang Pelayaran dan juga menjadi bagian dari kegiatan vital pada Dinas Perhubungan Kota Pasuruan, dimana capaian indikator diperoleh dengan memperhatikan kesesuaian izin terutama pada beberapa badan usaha yang menjalankan usahanya di bidang pelayaran. Capaian indikator Persentase Pelanggaran di Bidang Pelayaran diukur menggunakan formula berikut :

$$\frac{Jumlah\ Pelanggaran\ Pelayaran}{Total\ Sample\ yang\ Diperiksa} \text{ x } 100\ \%$$

dengan rincian hasil capaian indikator sebagai berikut :

Tabel 2.6
Data Pendukung Capaian Indikator 3

No.	Keterangan	Jumlah
1	*Sample* Badan Usaha Pelayaran	4
2	Badan Usaha yang Belum Memenuhi Syarat Izin Usaha	3
Persentase Pelanggaran		(3/4) x 100% = 75,00 %

***) Data Sementara**

Persentase Pelanggaran di Bidang Pelayaran. Pada tahun 2024, terdapat pelanggaran sebesar 75% dari target kinerja yang ditetapkan sebesar 42%. Hal ini menunjukkan bahwa kinerja di bidang pelayaran di Kota Pasuruan masih memiliki tantangan dalam mengurangi jumlah pelanggaran yang terjadi. Persentase pelanggaran yang melebihi target kinerja menunjukkan adanya masalah yang perlu ditangani secara serius dalam bidang pelayaran di Kota Pasuruan. Pelanggaran dapat mencakup berbagai aspek, seperti ketidakpatuhan terhadap peraturan keselamatan, pelanggaran terhadap standar operasional, atau tindakan yang melanggar hukum dalam operasi pelayaran.

Untuk mencapai kesuksesan yang lebih baik di bidang pelayaran, Dinas Perhubungan Kota Pasuruan perlu melakukan langkah-langkah yang efektif dalam mengurangi jumlah pelanggaran. Beberapa langkah yang dapat diambil termasuk penegakan hukum yang lebih ketat, meningkatkan pemantauan dan pengawasan terhadap kegiatan pelayaran, serta memberikan edukasi dan kesadaran kepada para pelaku pelayaran mengenai pentingnya mematuhi peraturan dan standar keselamatan.

Upaya yang lebih aktif dalam melakukan inspeksi dan audit terhadap kapal dan fasilitas pelayaran juga penting untuk menjamin kepatuhan terhadap peraturan yang berlaku. Selain itu, kerjasama dengan pihak terkait, seperti instansi pemerintah terkait dan otoritas pelayaran, juga diperlukan untuk mencapai tujuan pengurangan pelanggaran di bidang pelayaran. Dalam jangka panjang, upaya ini diharapkan dapat menciptakan budaya keselamatan yang lebih baik di kalangan pelaku pelayaran dan meningkatkan standar keselamatan serta kualitas layanan di bidang pelayaran di Kota Pasuruan. Meskipun persentase pelanggaran yang masih tinggi menunjukkan adanya tantangan yang perlu diatasi, penting untuk diingat bahwa kinerja adalah sebuah progres. Dengan pemahaman dan penanganan yang tepat terhadap masalah yang ada, diharapkan persentase pelanggaran di bidang pelayaran akan semakin menurun dari tahun ke tahun.

Dinas Perhubungan Kota Pasuruan perlu menerapkan langkah-langkah perbaikan yang berkelanjutan, melakukan evaluasi secara teratur, serta melibatkan berbagai pihak terkait dalam upaya mencapai tujuan pengurangan pelanggaran di bidang pelayaran. Dengan demikian, diharapkan bahwa hasil kinerja akan semakin mendekati target yang telah ditetapkan dan kondisi keselamatan dan kepatuhan dalam pelayaran di Kota Pasuruan dapat ditingkatkan.

4. Persentase Fasilitas Keselamatan Perkeretaapian dalam Kondisi Baik

Pada indikator ini diketahui bahwa, Dinas Perhubungan Kota Pasuruan telah melakukan upaya yang lebih baik di bidang perkeretaapian, namun Dinas Perhubungan Kota Pasuruan masih perlu melakukan langkah-langkah yang efektif dalam meningkatkan keselamatan perkeretaapian dengan terus memperhatikan kualitas fasilitas keselamatan perkeretaapian yang disediakan sehingga indikator Persentase Fasilitas Keselamatan Perkeretaapian dalam Kondisi Baik baik pada tahun 2024 dan tahun-tahun berikutnya konsisten bernilai 100%. Pada tahun 2024 diketahui capaian indikator Persentase Fasilitas Keselamatan Perkeretaapian dalam Kondisi Baik dapat diukur menggunakan formula berikut :

$$\frac{Fasilitas\ Keselamatan\ Perkeretaapian\ dalam\ Kondisi\ Baik}{Total\ Jumlah\ Fasilitas\ Keselamatan\ Perkeretaapian} \text{ x } 100\ \%$$

Tabel 2.7
Data Pendukung Capaian Indikator 4

No.	Keterangan	Eksisting	Kondisi
1	JPL 133 KM 63+912	Sudah Beroperasi	Baik
2	JPL 123 KM 60+70	Sudah Beroperasi	Baik
3	JPL 137 KM 65+3/4	Sudah Beroperasi	Baik
4	JPL - KM 65+8/9	Belum Dibangun	-
5	JPL 138 KM 65+619	Belum Dibangun	-
6	JPL 136 KM 64+9/0	Sudah Beroperasi	Baik
7	JLP 139 KM 66 + 170	Dioperasikan oleh Dinas Pertanian Kota Pasuruan (Palang Pintu Manual)	Baik
Persentase Kondisi Baik		(5/5) x 100% = 100,00 %	

***) Data Sementara**

Faktor-faktor yang menyebabkan terealisasinya indikator kinerja sebesar 100% pada tahun 2024 antara lain Program Pengelolaan Perkeretaapian merupakan salah satu program prioritas dan masuk dalam perencanaan tahun 2024 serta fasilitas keselamatan yang sudah beroperasi sesuai dengan yang telah direncanakan serta dinilai dalam kondisi baik. Adapun yang dimaksud fasilitas keselamatan perkeretaapian dalam indikator tersebut adalah palang pintu kereta api pada perlintasan sebidang serta pos jaga palang pintu sekaligus personel untuk menjaga palang pintu kereta api tersebut yang ditargetkan akan dibangun sebanyak 7 titik hingga akhir periode RPJMD Tahun 2026.

2.3. Isu-Isu Penting Penyelenggaraan Tugas dan Fungsi Perangkat Daerah

Berdasarkan Peraturan Walikota No. 16 Tahun 2022 tentang Tugas Pokok dan Fungsi Dinas Perhubungan Kota Pasuruan, Dinas Perhubungan Kota Pasuruan mempunyai tugas pokok melaksanakan urusan pemerintahan daerah di bidang perhubungan yang menjadi kewenangan daerah dan tugas pembantuan. Untuk melaksanakan tugas pokok sebagaimana dimaksud, Dinas Perhubungan mempunyai fungsi :

1. Penyusunan perencanaan bidang perhubungan;
2. Perumusan kebijakan teknis bidang perhubungan;

3. Pelaksanaan kebijakan teknis bidang perhubungan yang meliputi angkutan darat, angkutan laut, dan lalu lintas;
4. Pelaksanaan pelayanan umum bidang perhubungan;
5. Pembinaan, koordinasi, dan fasilitasi pelaksanaan urusan bidang angkutan dan lalu lintas;
6. Pelaksanaan pengawasan, pengendalian, dan evaluasi bidang angkutan dan lalu lintas;
7. Pelaksanaan kegiatan ketatausahaan Dinas Perhubungan; dan
8. Pembinaan terhadap UPT.

Visi Kepala Daerah dan Wakil Kepala Daerah Kota Pasuruan yang diimplementasikan dalam Visi Kota Pasuruan yaitu "*Pasuruan Kota Madinah (Maju Ekonominya, Indah Kotanya, Harmoni Warganya)*" ditindaklanjuti oleh Dinas Perhubungan Kota Pasuruan sebagai salah satu bentuk dukungan di bidang transportasi sesuai tugas pokok dan fungsi untuk ikut mensukseskan visi tersebut. Sesuai dengan tugas pokok Dinas Perhubungan Kota Pasuruan, yaitu "*Melaksanakan Urusan Pemerintahan Daerah di Bidang Perhubungan yang Menjadi Kewenangan Daerah dan Tugas Pembantuan*", maka salah satu yang terkait dengan visi Kota Pasuruan, yaitu ikut serta mewujudkan sistem transportasi Kota Pasuruan yang unggul dan nyaman guna membantu masyarakat untuk lebih sejahtera. Adapun fungsi Dinas Perhubungan Kota Pasuruan terkait visi Kota Pasuruan, yaitu "*Pelaksanaan Kebijakan Teknis Bidang Perhubungan yang meliputi Angkutan Darat, Angkutan Laut, dan Lalu Lintas*".

Untuk mendukung terwujudnya visi Kepala Daerah dan Wakil Kepala Daerah Kota Pasuruan, harus didukung dengan misi yang baik dari Kepala Daerah dan Wakil Kepala Daerah, adapun misi Kepala Daerah dan Wakil Kepala Daerah terpilih ditindaklanjuti oleh Dinas Perhubungan Kota Pasuruan sebagai salah satu bentuk dukungan di bidang perhubungan yang tertuang dalam Misi ke-II, yaitu "*Membangun Kota yang Indah dan Nyaman melalui Konektivitas Infrastruktur Ekonomi dan Sosial Berkelanjutan*".

Keterkaitan Dinas Perhubungan Kota Pasuruan dalam menunjang misi ini sesuai tugas pokok dan fungsinya yaitu melaksanakan sebagian urusan daerah di bidang perhubungan untuk menyediakan fasilitas infrastruktur transportasi kota yang nyaman dengan masa pakai yang panjang dan juga merata di wilayah Kota Pasuruan dengan konsep maju secara teknologi, ramah lingkungan dengan mengurangi polusi udara sebagai akibat dari emisi gas buang kendaraan bermotor, sehingga ikut berperan dalam kesehatan manusia yang dilakukan secara seimbang dan berkelanjutan. Adapun fungsi Dinas Perhubungan Kota Pasuruan yang terkait dengan misi tersebut, yaitu merumuskan kebijakan teknis perhubungan dan menyelenggarakan sebagian urusan pemerintah dan pelayanan umum di bidang perhubungan agar terciptanya infrastruktur transportasi yang nyaman, tahan lama, berwawasan lingkungan hijau secara merata dan berkelanjutan.

Uraian penghambat dan pendorong serta tantangan dan peluang pelayanan perangkat daerah terhadap pencapaian visi, misi, dan program Kepala Daerah dan Wakil Kepala Daerah ditabulasikan dalam Tabel 2.8 dan Tabel 2.9 di bawah ini :

Tabel 2.8
Faktor Penghambat dan Pendorong Pelayanan Perangkat Daerah Terhadap Pencapaian
Visi, Misi, dan Program Kepala Daerah dan Wakil Kepala Daerah

Visi Walikota dan Wakil Walikota Pasuruan 2021 – 2026 : Pasuruan Kota Madinah (Maju Ekonominya, Indah Kotanya, Harmoni Warganya)				
No	Misi dan Program Walikota dan Wakil Walikota Pasuruan 2021 - 2026	Permasalahan Pelayanan Dinas Perhubungan Kota Pasuruan	Faktor	
			Penghambat	Pendorong
(1)	(2)	(3)	(4)	(5)
1	Misi II : Membangun Kota yang Indah dan Nyaman melalui konektivitas infrastruktur Ekonomi dan Sosial Berkelanjutan	1. Tingkat kemacetan yang cukup tinggi 2. Pelayanan angkutan umum yang belum sesuai harapan masyarakat 3. Aksi-aksi vandalisme pada sarana dan prasarana keselamatan dan perlengkapan jalan oleh oknum yang tidak bertanggung jawab 4. Tingkat kecelakaan lalu lintas yang cukup tinggi	1. Rendahnya pelayanan dan kualitas SDM penyelenggara angkutan 2. Rendahnya kompetensi SDM di bidang transportasi 3. Kurangnya kesadaran akan pentingnya perkembangan teknologi 4. Ketersediaan dan penggunaan data yang masih belum menjadi bagian dalam pengambilan keputusan	1. Anggaran telah didorong kinerja perangkat daerah yang baik 2. Jumlah SDM yang tersedia 3. Tersedianya fasilitas pembinaan bagi penyelenggara usaha transportasi 4. Adanya komitmen untuk mewujudkan visi dan misi kepala daerah

Tabel 2.9
Tantangan dan Peluang Pelayanan Perangkat Daerah Terhadap Pencapaian Visi, Misi, dan Program Kepala Daerah dan Wakil Kepala Daerah

Visi Walikota dan Wakil Walikota Pasuruan 2021 – 2026 : Pasuruan Kota Madinah (Maju Ekonominya, Indah Kotanya, Harmoni Warganya)				
No	Misi dan Program Walikota dan Wakil Walikota Pasuruan 2021 - 2026	Permasalahan Pelayanan Dinas Perhubungan Kota Pasuruan	Faktor	
			Tantangan	Peluang
(1)	(2)	(3)	(4)	(5)
1	Misi II : Membangun Kota yang Indah dan Nyaman melalui konektivitas infrastruktur Ekonomi dan Sosial Berkelanjutan	1. Tingkat kemacetan yang cukup tinggi 2. Pelayanan angkutan umum yang belum sesuai harapan masyarakat 3. Aksi-aksi vandalisme pada sarana dan prasarana keselamatan dan perlengkapan jalan oleh oknum yang tidak bertanggung jawab 4. Tingkat kecelakaan lalu lintas yang cukup tinggi	1. Tidak seimbangnya pertumbuhan kendaraan dibandingkan dengan tingkat pertumbuhan ruas jalan baru 2. Rendahnya tingkat kesadaran masyarakat akan	1. Adanya dukungan baik dari Pemerintah Pusat maupun Pemerintah Provinsi 2. Bidang urusan perhubungan cukup mendapatkan prioritas dalam mendukung

Visi Walikota dan Wakil Walikota Pasuruan 2021 – 2026 : Pasuruan Kota Madinah (Maju Ekonominya, Indah Kotanya, Harmoni Warganya)				
No	Misi dan Program Walikota dan Wakil Walikota Pasuruan 2021 - 2026	Permasalahan Pelayanan Dinas Perhubungan Kota Pasuruan	Faktor	
			Tantangan	Peluang
(1)	(2)	(3)	(4)	(5)
			pentingnya fasilitas keselamatan dan perlengkapan jalan 3. Tingkat kedisiplinan pengguna jalan yang rendah 4. Kewenangan organisasi perangkat daerah yang semakin menyempit	pembangunan daerah 3. Adanya perhatian masyarakat untuk mendapatkan pelayanan transportasi yang lebih baik 4. Adanya hubungan baik lintas sektor

Adapun isu-isu yang tertuang dalam isu strategis Dinas Perhubungan Kota Pasuruan sesuai Rencana Strategis Dinas Perhubungan Kota Pasuruan tahun 2021-2026 yang ditunjukkan dalam Tabel 2.10 di bawah ini :

Tabel 2.10
Isu Strategis Dinas Perhubungan Kota Pasuruan 2021-2026

Bidang / Program	Isu Strategis
(1)	(2)
LLAJ	Kurangnya Pengembangan Sistem Transportasi Terintegrasi
	Belum Optimalnya Pengembangan Sarana dan Prasarana Lalu Lintas dan Angkutan Jalan
	Kurangnya Kualitas Pelayanan Transportasi Darat
Pelayaran (Laut)	Belum Optimalnya Proses Penerbitan Izin Bidang Pelayaran
	Belum Maksimalnya Konektivitas Angkutan Barang dan Penumpang
	Belum Optimalnya Pembangunan Pelabuhan
Perkeretaapian	Belum Adanya Rencana Jaringan Transportasi Perkeretaapian Kewenangan Kota

Selain isu penting yang tertuang dalam isu strategis Dinas Perhubungan Kota Pasuruan di atas, terdapat isu-isu penting tahun 2026 terkait kendala-kendala di Dinas Perhubungan Kota Pasuruan sebagai catatan untuk beberapa indikator capaian yang belum dapat terealisasi sesuai dengan target yang telah ditetapkan pada tahun 2025, diantaranya yaitu :

1. Inventarisasi data baik yang diperoleh dari data primer maupun sekunder yang masih sulit untuk dilakukan secara berkala;
2. Untuk capaian indikator Persentase Pelanggaran Pelayaran yang masih cukup jauh belum memenuhi target (capaian : 56%), hal tersebut terjadi karena banyak kegiatan yang mendukung untuk capaian target tersebut masih baru pertama kali dilaksanakan dan perlu banyak dilakukan sinkronisasi terhadap badan usaha di

bidang pelayaran, sedangkan sumber daya manusia yang tersedia masih belum cukup memadai untuk dapat dilakukan sinkronisasi maupun monitoring terhadap seluruh badan usaha bidang pelayaran yang ada di Kota Pasuruan.

3. Tantangan dalam pengembangan dan penerapan teknologi informasi untuk mendukung sistem transportasi cerdas di Kota Pasuruan, di mana infrastruktur digital yang ada belum sepenuhnya terintegrasi dan memadai.
4. Pengelolaan parkir yang belum optimal, menyebabkan penerimaan Pendapatan Asli Daerah (PAD) dari sektor parkir masih rendah. Hal ini disebabkan oleh sistem parkir yang belum terorganisir dengan baik, serta adanya potensi kebocoran dalam pengumpulan retribusi parkir.

2.4 *Review* terhadap Rancangan Awal RKPD

Rancangan awal RKPD tahun 2025 Kota Pasuruan disusun berdasarkan usulan Dinas Perhubungan Kota Pasuruan beserta jajarannya, yang telah dikompilasi dengan hasil Musrenbang. Dalam proses dan masa penyusunan Rencana Kerja (Renja) dan anggaran selanjutnya terdapat beberapa perubahan yang didasarkan pada alasan dan pemikiran yang lebih teknis, sebagai contoh misalnya adanya peraturan baru mengenai penggunaan Dana Alokasi Khusus (DAK) Non Fisik. *Review* terhadap rancangan awal RKPD bisa dilihat pada Tabel 2.11 mengacu kepada format Tabel T-C.31 yang tertuang dalam Peraturan Menteri Dalam Negeri Nomor 86 Tahun 2017 berikut :

Tabel 2.11
Review terhadap Rancangan Awal RKPD tahun 2026

No	Rancangan Awal RKPD					Hasil Analisis Kebutuhan					Catatan Penting
	Program / Kegiatan / Sub Kegiatan	Lokasi	Indikator Kinerja	Target Capaian	Pagu Indikatif	Program / Kegiatan / Sub Kegiatan	Lokasi	Indikator Kinerja	Target Capaian	Pagu Indikatif	
	Program Penunjang Urusan Pemerintahan Daerah Kabupaten/Kota	Kota Pasuruan	Persentase Kebutuhan Penunjang Pemerintahan yang Terfasilitasi	100%	8,990,456,394	Program Penunjang Urusan Pemerintahan Daerah Kabupaten/Kota	Kota Pasuruan	Persentase Kebutuhan Penunjang Pemerintahan yang Terfasilitasi	100%	8,749,875,228	
	Perencanaan, Penganggaran, dan Evaluasi Kinerja Perangkat Daerah	Kota Pasuruan	Persentase Dokumen Perencanaan, dan Evaluasi Kinerja yang Tersusun Tepat Waktu	100%	15,709,600	Perencanaan, Penganggaran, dan Evaluasi Kinerja Perangkat Daerah	Kota Pasuruan	Persentase Dokumen Perencanaan, dan Evaluasi Kinerja yang Tersusun Tepat Waktu	100%	15,709,600	
	Penyusunan Dokumen Perencanaan Perangkat Daerah	Kota Pasuruan	Jumlah Dokumen Perencanaan Perangkat Daerah	6 Dokumen	4,179,900	Penyusunan Dokumen Perencanaan Perangkat Daerah	Kota Pasuruan	Jumlah Dokumen Perencanaan Perangkat Daerah	6 Dokumen	4,179,900	
	Koordinasi dan Penyusunan Laporan Capaian Kinerja dan Ikhtisar Realisasi Kinerja SKPD	Kota Pasuruan	Jumlah Laporan Capaian Kinerja dan Ikhtisar Realisasi Kinerja SKPD dan Laporan Hasil Koordinasi Penyusunan Laporan Capaian Kinerja dan Ikhtisar Realisasi Kinerja SKPD	5 Laporan	3,029,700	Koordinasi dan Penyusunan Laporan Capaian Kinerja dan Ikhtisar Realisasi Kinerja SKPD	Kota Pasuruan	Jumlah Laporan Capaian Kinerja dan Ikhtisar Realisasi Kinerja SKPD dan Laporan Hasil Koordinasi Penyusunan Laporan Capaian Kinerja dan Ikhtisar Realisasi Kinerja SKPD	5 Laporan	3,029,700	
	Pelaksanaan Forum Perangkat Daerah Berdasarkan Bidang Urusan yang Diampu dalam Rangka Penyusunan Dokumen Perencanaan Perangkat Daerah	Kota Pasuruan	Jumlah Berita Acara Hasil Forum Perangkat Daerah Berdasarkan Bidang Urusan yang Diampu dalam Rangka Penyusunan Dokumen Perencanaan Perangkat Daerah	1 Berita Acara	8,500,000	Pelaksanaan Forum Perangkat Daerah Berdasarkan Bidang Urusan yang Diampu dalam Rangka Penyusunan Dokumen Perencanaan Perangkat Daerah	Kota Pasuruan	Jumlah Berita Acara Hasil Forum Perangkat Daerah Berdasarkan Bidang Urusan yang Diampu dalam Rangka Penyusunan Dokumen Perencanaan Perangkat Daerah	1 Berita Acara	8,500,000	

No	Rancangan Awal RKPD					Hasil Analisis Kebutuhan					Catatan Penting
	Program / Kegiatan / Sub Kegiatan	Lokasi	Indikator Kinerja	Target Capaian	Pagu Indikatif	Program / Kegiatan / Sub Kegiatan	Lokasi	Indikator Kinerja	Target Capaian	Pagu Indikatif	
	Administrasi Keuangan Perangkat Daerah	Kota Pasuruan	Persentase Laporan Keuangan yang Tersusun Tepat Waktu	100%	6,805,391,594	Administrasi Keuangan Perangkat Daerah	Kota Pasuruan	Persentase Laporan Keuangan yang Tersusun Tepat Waktu	100%	6,795,789,728	
	Penyediaan Gaji dan Tunjangan ASN	Kota Pasuruan	Jumlah Orang yang Menerima Gaji dan Tunjangan ASN	58 Orang/Bulan	6,766,342,094	Penyediaan Gaji dan Tunjangan ASN	Kota Pasuruan	Jumlah Orang yang Menerima Gaji dan Tunjangan ASN	58 Orang/Bulan	6,756,740,228	
	Koordinasi dan Penyusunan Laporan Keuangan Bulanan/ Triwulanan/ Semesteran SKPD	Kota Pasuruan	Jumlah Laporan Keuangan Bulanan/ Triwulanan/ Semesteran SKPD dan Laporan Koordinasi Penyusunan Laporan Keuangan Bulanan/Triwulanan/Semesteran SKPD	17 Laporan	39,049,500	Koordinasi dan Penyusunan Laporan Keuangan Bulanan/ Triwulanan/ Semesteran SKPD	Kota Pasuruan	Jumlah Laporan Keuangan Bulanan/ Triwulanan/ Semesteran SKPD dan Laporan Koordinasi Penyusunan Laporan Keuangan Bulanan/Triwulanan/Semesteran SKPD	17 Laporan	39,049,500	
	Administrasi Barang Milik Daerah pada Perangkat Daerah	Kota Pasuruan	Persentase Laporan Barang Milik Daerah yang Tersusun Tepat Waktu	100%	41,820,900	Administrasi Barang Milik Daerah pada Perangkat Daerah	Kota Pasuruan	Persentase Laporan Barang Milik Daerah yang Tersusun Tepat Waktu	100%	41,820,900	
	Rekonsiliasi dan Penyusunan Laporan Barang Milik Daerah pada SKPD	Kota Pasuruan	Jumlah Laporan Rekonsiliasi dan Penyusunan Laporan Barang Milik Daerah pada SKPD	4 Laporan	41,820,900	Rekonsiliasi dan Penyusunan Laporan Barang Milik Daerah pada SKPD	Kota Pasuruan	Jumlah Laporan Rekonsiliasi dan Penyusunan Laporan Barang Milik Daerah pada SKPD	4 Laporan	41,820,900	
	Administrasi Kepegawaian Perangkat Daerah	Kota Pasuruan	Persentase Tingkat Efektivitas Pengelolaan Manajemen Kepegawaian Perangkat Daerah	100%	20,000,000	Administrasi Kepegawaian Perangkat Daerah	Kota Pasuruan	Persentase Tingkat Efektivitas Pengelolaan Manajemen Kepegawaian Perangkat Daerah	100%	2,000,000	
	Pendataan dan Pengolahan Administrasi Kepegawaian	Kota Pasuruan	Jumlah Dokumen Pendataan dan Pengolahan Administrasi Kepegawaian	0 Dokumen	0	Pendataan dan Pengolahan Administrasi Kepegawaian	Kota Pasuruan	Jumlah Dokumen Pendataan dan Pengolahan Administrasi Kepegawaian	1 Dokumen	2,000,000	
	Pendidikan dan Pelatihan Pegawai Berdasarkan Tugas Dan Fungsi	Kota Pasuruan	Jumlah Pegawai Berdasarkan Tugas dan Fungsi yang Mengikuti	3 Orang	20,000,000	Pendidikan dan Pelatihan Pegawai Berdasarkan Tugas Dan Fungsi	Kota Pasuruan	Jumlah Pegawai Berdasarkan Tugas dan Fungsi yang Mengikuti	0 Orang	0	

No	Rancangan Awal RKPD					Hasil Analisis Kebutuhan					Catatan Penting
	Program / Kegiatan / Sub Kegiatan	Lokasi	Indikator Kinerja	Target Capaian	Pagu Indikatif	Program / Kegiatan / Sub Kegiatan	Lokasi	Indikator Kinerja	Target Capaian	Pagu Indikatif	
			Pendidikan dan Pelatihan					Pendidikan dan Pelatihan			
	Administrasi Umum Perangkat Daerah	Kota Pasuruan	Persentase Terpenuhinya Layanan Administrasi Perkantoran	100%	240,595,000	Administrasi Umum Perangkat Daerah	Kota Pasuruan	Persentase Terpenuhinya Layanan Administrasi Perkantoran	100%	187,595,000	
	Penyediaan Komponen Instalasi Listrik/Penerangan Bangunan Kantor	Kota Pasuruan	Jumlah Paket Komponen Instalasi Listrik/Penerangan Bangunan Kantor yang Disediakan	1 Paket	3,675,000	Penyediaan Komponen Instalasi Listrik/Penerangan Bangunan Kantor	Kota Pasuruan	Jumlah Paket Komponen Instalasi Listrik/Penerangan Bangunan Kantor yang Disediakan	1 Paket	3,675,000	
	Penyediaan Peralatan dan Perlengkapan Kantor	Kota Pasuruan	Jumlah Paket Peralatan dan Perlengkapan Kantor yang Disediakan	4 Paket	31,500,000	Penyediaan Peralatan dan Perlengkapan Kantor	Kota Pasuruan	Jumlah Paket Peralatan dan Perlengkapan Kantor yang Disediakan	2 Paket	31,500,000	
	Penyediaan Barang Cetakan dan Penggandaan	Kota Pasuruan	Jumlah Paket Barang Cetakan dan Penggandaan yang Disediakan	1 Paket	10,000,000	Penyediaan Barang Cetakan dan Penggandaan	Kota Pasuruan	Jumlah Paket Barang Cetakan dan Penggandaan yang Disediakan	1 Paket	7,000,000	
	Penyediaan Bahan Bacaan dan Peraturan Perundang-Undangan	Kota Pasuruan	Jumlah Dokumen Bahan Bacaan dan Peraturan Perundang-Undangan yang Disediakan	12 Dokumen	3,420,000	Penyediaan Bahan Bacaan dan Peraturan Perundang-Undangan	Kota Pasuruan	Jumlah Dokumen Bahan Bacaan dan Peraturan Perundang-Undangan yang Disediakan	12 Dokumen	3,420,000	
	Penyediaan Bahan/Material	Kota Pasuruan	Jumlah Paket Bahan/Material yang Disediakan	1 Paket	10,000,000	Penyediaan Bahan/Material	Kota Pasuruan	Jumlah Paket Bahan/Material yang Disediakan	1 Paket	10,000,000	
	Fasilitasi Kunjungan Tamu	Kota Pasuruan	Jumlah Laporan Fasilitasi Kunjungan Tamu	12 Laporan	12,000,000	Fasilitasi Kunjungan Tamu	Kota Pasuruan	Jumlah Laporan Fasilitasi Kunjungan Tamu	12 Laporan	7,000,000	
	Penyelenggaraan Rapat Koordinasi dan Konsultasi SKPD	Kota Pasuruan	Jumlah Laporan Penyelenggaraan Rapat Koordinasi dan Konsultasi SKPD	12 Laporan	170,000,000	Penyelenggaraan Rapat Koordinasi dan Konsultasi SKPD	Kota Pasuruan	Jumlah Laporan Penyelenggaraan Rapat Koordinasi dan Konsultasi SKPD	12 Laporan	125,000,000	

No	Rancangan Awal RKPD					Hasil Analisis Kebutuhan					Catatan Penting
	Program / Kegiatan / Sub Kegiatan	Lokasi	Indikator Kinerja	Target Capaian	Pagu Indikatif	Program / Kegiatan / Sub Kegiatan	Lokasi	Indikator Kinerja	Target Capaian	Pagu Indikatif	
	Penyediaan Jasa Penunjang Urusan Pemerintahan Daerah	Kota Pasuruan	Persentase Terpenuhinya Jasa Penunjang Layanan Perkantoran	100%	990,889,300	Penyediaan Jasa Penunjang Urusan Pemerintahan Daerah	Kota Pasuruan	Persentase Terpenuhinya Jasa Penunjang Layanan Perkantoran	100%	923,150,000	
	Penyediaan Jasa Surat Menyurat	Kota Pasuruan	Jumlah Laporan Penyediaan Jasa Surat Menyurat	12 Laporan	3,150,000	Penyediaan Jasa Surat Menyurat	Kota Pasuruan	Jumlah Laporan Penyediaan Jasa Surat Menyurat	12 Laporan	3,150,000	
	Penyediaan Jasa Komunikasi, Sumber Daya Air dan Listrik	Kota Pasuruan	Jumlah Laporan Penyediaan Jasa Komunikasi, Sumber Daya Air dan Listrik yang Disediakan	12 Laporan	538,200,000	Penyediaan Jasa Komunikasi, Sumber Daya Air dan Listrik	Kota Pasuruan	Jumlah Laporan Penyediaan Jasa Komunikasi, Sumber Daya Air dan Listrik yang Disediakan	12 Laporan	500,000,000	
	Penyediaan Jasa Pelayanan Umum Kantor	Kota Pasuruan	Jumlah Laporan Penyediaan Jasa Pelayanan Umum Kantor yang Disediakan	12 Laporan	449,539,300	Penyediaan Jasa Pelayanan Umum Kantor	Kota Pasuruan	Jumlah Laporan Penyediaan Jasa Pelayanan Umum Kantor yang Disediakan	12 Laporan	420,000,000	
	Pemeliharaan Barang Milik Daerah Penunjang Urusan Pemerintahan Daerah	Kota Pasuruan	Persentase Barang Milik Daerah yang Terpelihara	100%	876,050,000	Pemeliharaan Barang Milik Daerah Penunjang Urusan Pemerintahan Daerah	Kota Pasuruan	Persentase Barang Milik Daerah yang Terpelihara	100%	783,810,000	
	Penyediaan Jasa Pemeliharaan, Biaya Pemeliharaan, dan Pajak Kendaraan Perorangan Dinas Atau Kendaraan Dinas Jabatan	Kota Pasuruan	Jumlah Kendaraan Perorangan Dinas atau Kendaraan Dinas Jabatan yang Dipelihara dan Dibayarkan Pajaknya	1 Unit	48,300,000	Penyediaan Jasa Pemeliharaan, Biaya Pemeliharaan, dan Pajak Kendaraan Perorangan Dinas Atau Kendaraan Dinas Jabatan	Kota Pasuruan	Jumlah Kendaraan Perorangan Dinas atau Kendaraan Dinas Jabatan yang Dipelihara dan Dibayarkan Pajaknya	1 Unit	42,000,000	
	Penyediaan Jasa Pemeliharaan, Biaya Pemeliharaan, Pajak dan Perizinan Kendaraan Dinas Operasional atau Lapangan	Kota Pasuruan	Jumlah Kendaraan Dinas Operasional atau Lapangan yang Dipelihara dan Dibayarkan Pajak dan Perizinannya	41 Unit	687,750,000	Penyediaan Jasa Pemeliharaan, Biaya Pemeliharaan, Pajak dan Perizinan Kendaraan Dinas Operasional atau Lapangan	Kota Pasuruan	Jumlah Kendaraan Dinas Operasional atau Lapangan yang Dipelihara dan Dibayarkan Pajak dan Perizinannya	41 Unit	606,810,000	

No	Rancangan Awal RKPD					Hasil Analisis Kebutuhan					Catatan Penting
	Program / Kegiatan / Sub Kegiatan	Lokasi	Indikator Kinerja	Target Capaian	Pagu Indikatif	Program / Kegiatan / Sub Kegiatan	Lokasi	Indikator Kinerja	Target Capaian	Pagu Indikatif	
	Pemeliharaan Peralatan dan Mesin Lainnya	Kota Pasuruan	Jumlah Peralatan dan Mesin Lainnya Yang Dipelihara	45 Unit	35,000,000	Pemeliharaan Peralatan dan Mesin Lainnya	Kota Pasuruan	Jumlah Peralatan dan Mesin Lainnya Yang Dipelihara	45 Unit	30,000,000	
	Pemeliharaan/Rehabilitasi Gedung Kantor dan Bangunan Lainnya	Kota Pasuruan	Jumlah Gedung Kantor dan Bangunan Lainnya yang Dipelihara/Direhabilitasi	1 Unit	105,000,000	Pemeliharaan/Rehabilitasi Gedung Kantor dan Bangunan Lainnya	Kota Pasuruan	Jumlah Gedung Kantor dan Bangunan Lainnya yang Dipelihara/Direhabilitasi	1 Unit	105,000,000	
	Program Penyelenggaraan Lalu Lintas dan Angkutan Jalan (LLAJ)	Kota Pasuruan	Persentase Kelayakan Sarana dan Prasarana Perhubungan	80%	11,335,402,350	Program Penyelenggaraan Lalu Lintas dan Angkutan Jalan (LLAJ)	Kota Pasuruan	Persentase Kelayakan Sarana dan Prasarana Perhubungan	80%	12,717,299,245	
	Penetapan Rencana Induk Jaringan LLAJ Kabupaten/Kota	Kota Pasuruan	Persentase Terpenuhinya Kebutuhan Rencana Induk Jaringan LLAJ	100%	0	Penetapan Rencana Induk Jaringan LLAJ Kabupaten/Kota	Kota Pasuruan	Persentase Terpenuhinya Kebutuhan Rencana Induk Jaringan LLAJ	100%	77,000,000	
	Pelaksanaan Penyusunan Rencana Induk Jaringan LLAJ Kabupaten/Kota	Kota Pasuruan	Jumlah Dokumen Penyusunan Rencana Induk Jaringan LLAJ Kabupaten/Kota	0 Dokumen	0	Pelaksanaan Penyusunan Rencana Induk Jaringan LLAJ Kabupaten/Kota	Kota Pasuruan	Jumlah Dokumen Penyusunan Rencana Induk Jaringan LLAJ Kabupaten/Kota	1 Dokumen	77,000,000	
	Penyediaan Perlengkapan Jalan di Jalan Kabupaten/Kota	Kota Pasuruan	Persentase Kepuasan Masyarakat terhadap Infrastruktur Lalu Lintas	70%	7,513,423,900	Penyediaan Perlengkapan Jalan di Jalan Kabupaten/Kota	Kota Pasuruan	Persentase Kepuasan Masyarakat terhadap Infrastruktur Lalu Lintas	70%	7,108,923,900	
	Pembangunan Prasarana Jalan di Jalan Kabupaten/Kota	Kota Pasuruan	Jumlah Prasarana Jalan di Jalan Kabupaten/Kota yang Terbangun	53 Unit	1,078,900,900	Pembangunan Prasarana Jalan di Jalan Kabupaten/Kota	Kota Pasuruan	Jumlah Prasarana Jalan di Jalan Kabupaten/Kota yang Terbangun	34 Unit	674,400,900	
	Penyediaan Perlengkapan Jalan di Jalan Kabupaten/Kota	Kota Pasuruan	Jumlah Perlengkapan Jalan di Jalan Kabupaten/Kota yang Tersedia	30 Unit	450,000,000	Penyediaan Perlengkapan Jalan di Jalan Kabupaten/Kota	Kota Pasuruan	Jumlah Perlengkapan Jalan di Jalan Kabupaten/Kota yang Tersedia	30 Unit	450,000,000	
	Rehabilitasi dan Pemeliharaan Prasarana Jalan	Kota Pasuruan	Jumlah Prasarana Jalan yang Terehabilitasi dan Terpelihara	75 Unit	4,784,523,000	Rehabilitasi dan Pemeliharaan Prasarana Jalan	Kota Pasuruan	Jumlah Prasarana Jalan yang Terehabilitasi dan Terpelihara	75 Unit	584,523,000	

No	Rancangan Awal RKPD					Hasil Analisis Kebutuhan					Catatan Penting
	Program / Kegiatan / Sub Kegiatan	Lokasi	Indikator Kinerja	Target Capaian	Pagu Indikatif	Program / Kegiatan / Sub Kegiatan	Lokasi	Indikator Kinerja	Target Capaian	Pagu Indikatif	
	Rehabilitasi dan Pemeliharaan Perlengkapan Jalan	Kota Pasuruan	Jumlah Perlengkapan Jalan yang Terehabilitasi dan Terpelihara	7 Unit	1,200,000,000	Rehabilitasi dan Pemeliharaan Perlengkapan Jalan	Kota Pasuruan	Jumlah Perlengkapan Jalan yang Terehabilitasi dan Terpelihara	7 Unit	5,400,000,000	
	Pengelolaan Terminal Penumpang Tipe C	Kota Pasuruan	Persentase Fasilitas Utama dan Pendukung Terminal dalam Kondisi Layak	52%	73,500,000	Pengelolaan Terminal Penumpang Tipe C	Kota Pasuruan	Persentase Fasilitas Utama dan Pendukung Terminal dalam Kondisi Layak	52%	73,500,000	
	Rehabilitasi dan Pemeliharaan Terminal (Fasilitas Utama dan Pendukung)	Kota Pasuruan	Jumlah Terminal (Fasilitas Utama dan Pendukung) yang Direhabilitasi dan Dipelihara	1 Unit	73,500,000	Rehabilitasi dan Pemeliharaan Terminal (Fasilitas Utama dan Pendukung)	Kota Pasuruan	Jumlah Terminal (Fasilitas Utama dan Pendukung) yang Direhabilitasi dan Dipelihara	1 Unit	73,500,000	
	Penerbitan Izin Penyelenggaraan dan Pembangunan Fasilitas Parkir	Kota Pasuruan	Persentase Kepuasan Masyarakat terhadap Pelayanan Perparkiran	60%	2,115,718,700	Penerbitan Izin Penyelenggaraan dan Pembangunan Fasilitas Parkir	Kota Pasuruan	Persentase Kepuasan Masyarakat terhadap Pelayanan Perparkiran	60%	3,532,710,700	
	Koordinasi dan Sinkronisasi Pengawasan Pelaksanaan Izin Penyelenggaraan dan Pembangunan Fasilitas Parkir Kewenangan Kabupaten/Kota	Kota Pasuruan	Jumlah Laporan Koordinasi dan Sinkronisasi Pengawasan Pelaksanaan Izin Penyelenggaraan dan Terbangunnya Fasilitas Parkir Kewenangan Kabupaten/Kota	2 Laporan	2,115,718,700	Koordinasi dan Sinkronisasi Pengawasan Pelaksanaan Izin Penyelenggaraan dan Pembangunan Fasilitas Parkir Kewenangan Kabupaten/Kota	Kota Pasuruan	Jumlah Laporan Koordinasi dan Sinkronisasi Pengawasan Pelaksanaan Izin Penyelenggaraan dan Terbangunnya Fasilitas Parkir Kewenangan Kabupaten/Kota	2 Laporan	3,532,710,700	
	Pengujian Berkala Kendaraan Bermotor	Kota Pasuruan	Persentase Kendaraan Laik Uji	95%	415,000,000	Pengujian Berkala Kendaraan Bermotor	Kota Pasuruan	Persentase Kendaraan Laik Uji	95%	340,040,250	
	Peningkatan Kapasitas Sumber Daya Manusia Pengujian Berkala Kendaraan Bermotor	Kota Pasuruan	Jumlah Sumber Daya Manusia Pengujian Berkala Kendaraan Bermotor yang Ditingkatkan Kapasitasnya	5 Orang	100,000,000	Peningkatan Kapasitas Sumber Daya Manusia Pengujian Berkala Kendaraan Bermotor	Kota Pasuruan	Jumlah Sumber Daya Manusia Pengujian Berkala Kendaraan Bermotor yang Ditingkatkan Kapasitasnya	5 Orang	75,000,000	

No	Rancangan Awal RKPD					Hasil Analisis Kebutuhan					Catatan Penting
	Program / Kegiatan / Sub Kegiatan	Lokasi	Indikator Kinerja	Target Capaian	Pagu Indikatif	Program / Kegiatan / Sub Kegiatan	Lokasi	Indikator Kinerja	Target Capaian	Pagu Indikatif	
	Penyediaan Bukti Lulus Uji Pengujian Berkala Kendaraan Bermotor	Kota Pasuruan	Jumlah Dokumen Bukti Lulus Uji Pengujian Berkala Kendaraan Bermotor	300 Dokumen	80,000,000	Penyediaan Bukti Lulus Uji Pengujian Berkala Kendaraan Bermotor	Kota Pasuruan	Jumlah Dokumen Bukti Lulus Uji Pengujian Berkala Kendaraan Bermotor	100 Dokumen	55,000,000	
	Pemeliharaan Sarana dan Prasarana Pengujian Berkala Kendaraan Bermotor	Kota Pasuruan	Jumlah Sarana dan Prasarana Pengujian Berkala Kendaraan Bermotor yang Terpelihara	9 Unit	235,000,000	Pemeliharaan Sarana dan Prasarana Pengujian Berkala Kendaraan Bermotor	Kota Pasuruan	Jumlah Sarana dan Prasarana Pengujian Berkala Kendaraan Bermotor yang Terpelihara	9 Unit	210,040,250	
	Pelaksanaan Manajemen dan Rekayasa Lalu Lintas untuk Jaringan Jalan Kabupaten/Kota	Kota Pasuruan	V/C Ratio	0.545	941,250,000	Pelaksanaan Manajemen dan Rekayasa Lalu Lintas untuk Jaringan Jalan Kabupaten/Kota	Kota Pasuruan	V/C Ratio	0.545	730,000,000	
	Monitoring dan Evaluasi Zona Selamat Sekolah (ZoSS)	Kota Pasuruan	Jumlah Lokasi Zona Selamat Sekolah (ZoSS) yang Diidentifikasi dan Diawasi	2 Laporan	18,000,000	Monitoring dan Evaluasi Zona Selamat Sekolah (ZoSS)	Kota Pasuruan	Jumlah Lokasi Zona Selamat Sekolah (ZoSS) yang Diidentifikasi dan Diawasi	0 Laporan	0	
	Pembangunan Zona Selamat Sekolah (ZoSS)	Kota Pasuruan	Jumlah Terbangunnya Zona Selamat Sekolah (ZoSS)	2 Unit	150,000,000	Pembangunan Zona Selamat Sekolah (ZoSS)	Kota Pasuruan	Jumlah Terbangunnya Zona Selamat Sekolah (ZoSS)	2 Unit	80,000,000	
	Forum Lalu Lintas dan Angkutan Jalan Kabupaten/Kota	Kota Pasuruan	Jumlah Laporan Forum Lalu Lintas dan Angkutan Jalan untuk Jaringan Jalan Kabupaten/Kota	2 Laporan	173,250,000	Forum Lalu Lintas dan Angkutan Jalan Kabupaten/Kota	Kota Pasuruan	Jumlah Laporan Forum Lalu Lintas dan Angkutan Jalan untuk Jaringan Jalan Kabupaten/Kota	2 Laporan	50,000,000	
	Penataan Manajemen dan Rekayasa Lalu Lintas untuk Jaringan Jalan Kabupaten/Kota	Kota Pasuruan	Jumlah Laporan Pelaksanaan Penataan Manajemen dan Rekayasa Lalu Lintas untuk Jaringan Jalan Kabupaten/Kota	12 Laporan	600,000,000	Penataan Manajemen dan Rekayasa Lalu Lintas untuk Jaringan Jalan Kabupaten/Kota	Kota Pasuruan	Jumlah Laporan Pelaksanaan Penataan Manajemen dan Rekayasa Lalu Lintas untuk Jaringan Jalan Kabupaten/Kota	12 Laporan	600,000,000	

No	Rancangan Awal RKPD					Hasil Analisis Kebutuhan					Catatan Penting
	Program / Kegiatan / Sub Kegiatan	Lokasi	Indikator Kinerja	Target Capaian	Pagu Indikatif	Program / Kegiatan / Sub Kegiatan	Lokasi	Indikator Kinerja	Target Capaian	Pagu Indikatif	
	Persetujuan Hasil Analisis Dampak Lalu Lintas (Andalalin) untuk Jalan Kabupaten/Kota	Kota Pasuruan	Persentase Hasil Analisis Dampak Lalu Lintas (Andalalin) untuk Jalan Kabupaten/Kota yang Diselesaikan	100%	111,900,000	Persetujuan Hasil Analisis Dampak Lalu Lintas (Andalalin) untuk Jalan Kabupaten/Kota	Kota Pasuruan	Persentase Hasil Analisis Dampak Lalu Lintas (Andalalin) untuk Jalan Kabupaten/Kota yang Diselesaikan	100%	111,900,000	
	Peningkatan Kompetensi Penilai Andalalin	Kota Pasuruan	Jumlah Penilai Andalalin yang Ditingkatkan Kompetensinya dan Tersertifikasi	2 Orang	30,000,000	Peningkatan Kompetensi Penilai Andalalin	Kota Pasuruan	Jumlah Penilai Andalalin yang Ditingkatkan Kompetensinya dan Tersertifikasi	2 Orang	30,000,000	
	Pengawasan Pelaksanaan Rekomendasi Persetujuan Teknis Andalalin	Kota Pasuruan	Jumlah Laporan Rekomendasi Persetujuan Teknis Andalalin yang Terawasi	1 Laporan	81,900,000	Pengawasan Pelaksanaan Rekomendasi Persetujuan Teknis Andalalin	Kota Pasuruan	Jumlah Laporan Rekomendasi Persetujuan Teknis Andalalin yang Terawasi	1 Laporan	81,900,000	
	Penyediaan Angkutan Umum untuk Jasa Angkutan Orang dan/atau Barang Antar Kota dalam 1 (Satu) Daerah Kabupaten/Kota	Kota Pasuruan	Persentase Ruas Jalan yang Terlayani Angkutan Umum	59%	164,609,750	Penyediaan Angkutan Umum untuk Jasa Angkutan Orang dan/atau Barang Antar Kota dalam 1 (Satu) Daerah Kabupaten/Kota	Kota Pasuruan	Persentase Ruas Jalan yang Terlayani Angkutan Umum	59%	743,224,395	
	Pengendalian dan Pengawasan Ketersediaan Angkutan Umum untuk Jasa Angkutan Orang dan/atau Barang antar Kota dalam 1 (Satu) Kabupaten/Kota	Kota Pasuruan	Jumlah Laporan Pengendalian dan Pengawasan Ketersediaan Angkutan Umum untuk Jasa Angkutan Orang dan/Atau Barang Antar Kota dalam 1 (Satu) Kabupaten/Kota	2 Laporan	64,663,200	Pengendalian dan Pengawasan Ketersediaan Angkutan Umum untuk Jasa Angkutan Orang dan/atau Barang antar Kota dalam 1 (Satu) Kabupaten/Kota	Kota Pasuruan	Jumlah Laporan Pengendalian dan Pengawasan Ketersediaan Angkutan Umum untuk Jasa Angkutan Orang dan/Atau Barang Antar Kota dalam 1 (Satu) Kabupaten/Kota	2 Laporan	150,000,000	

No	Rancangan Awal RKPD					Hasil Analisis Kebutuhan					Catatan Penting
	Program / Kegiatan / Sub Kegiatan	Lokasi	Indikator Kinerja	Target Capaian	Pagu Indikatif	Program / Kegiatan / Sub Kegiatan	Lokasi	Indikator Kinerja	Target Capaian	Pagu Indikatif	
	Penyediaan Angkutan Umum untuk Jasa Angkutan Orang dan/atau Barang antar Kota dalam 1 (Satu) Daerah Kabupaten/Kota	Kota Pasuruan	Jumlah Armada Angkutan Umum untuk Jasa Angkutan Orang dan/atau Barang Antar Kota dalam 1 (Satu) Daerah Kabupaten/Kota yang Tersedia	1 Unit	99,946,550	Penyediaan Angkutan Umum untuk Jasa Angkutan Orang dan/atau Barang antar Kota dalam 1 (Satu) Daerah Kabupaten/Kota	Kota Pasuruan	Jumlah Armada Angkutan Umum untuk Jasa Angkutan Orang dan/atau Barang Antar Kota dalam 1 (Satu) Daerah Kabupaten/Kota yang Tersedia	1 Unit	593,224,395	
	Program Pengelolaan Pelayaran	Kota Pasuruan	Persentase Ketersediaan Infrastruktur Pelayaran	100%	611,200,000	Program Pengelolaan Pelayaran	Kota Pasuruan	Persentase Ketersediaan Infrastruktur Pelayaran	100%	500,200,000	
	Penerbitan Izin Usaha Penyelenggaraan Angkutan Sungai dan Danau Sesuai Dengan Domisili Orang Perseorangan Warga Negara Indonesia atau Badan Usaha	Kota Pasuruan	Persentase Fasilitasi Penerbitan Izin Usaha Penyelenggaraan Angkutan Sungai dan Danau sesuai dengan Domisili Orang Perseorangan Warga Negara Indonesia atau Badan Usaha yang Diselesaikan	100%	9,450,000	Penerbitan Izin Usaha Penyelenggaraan Angkutan Sungai dan Danau Sesuai Dengan Domisili Orang Perseorangan Warga Negara Indonesia atau Badan Usaha	Kota Pasuruan	Persentase Fasilitasi Penerbitan Izin Usaha Penyelenggaraan Angkutan Sungai dan Danau sesuai dengan Domisili Orang Perseorangan Warga Negara Indonesia atau Badan Usaha yang Diselesaikan	100%	9,450,000	
	Koordinasi dan Sinkronisasi Pengawasan Pelaksanaan Izin Usaha Penyelenggaraan Angkutan Sungai dan Danau Sesuai Dengan Domisili Orang Perseorangan Warga Negara Indonesia atau Badan Usaha Kewenangan Kabupaten/Kota	Kota Pasuruan	Jumlah Laporan Koordinasi dan Sinkronisasi Pengawasan Pelaksanaan Izin Usaha Penyelenggaraan Angkutan Sungai dan Danau Sesuai Dengan Domisili Orang Perseorangan Warga Negara Indonesia atau Badan Usaha Kewenangan Kabupaten/Kota	1 Laporan	9,450,000	Koordinasi dan Sinkronisasi Pengawasan Pelaksanaan Izin Usaha Penyelenggaraan Angkutan Sungai dan Danau Sesuai Dengan Domisili Orang Perseorangan Warga Negara Indonesia atau Badan Usaha Kewenangan Kabupaten/Kota	Kota Pasuruan	Jumlah Laporan Koordinasi dan Sinkronisasi Pengawasan Pelaksanaan Izin Usaha Penyelenggaraan Angkutan Sungai dan Danau Sesuai Dengan Domisili Orang Perseorangan Warga Negara Indonesia atau Badan Usaha Kewenangan Kabupaten/Kota	1 Laporan	9,450,000	

No	Rancangan Awal RKPD					Hasil Analisis Kebutuhan					Catatan Penting
	Program / Kegiatan / Sub Kegiatan	Lokasi	Indikator Kinerja	Target Capaian	Pagu Indikatif	Program / Kegiatan / Sub Kegiatan	Lokasi	Indikator Kinerja	Target Capaian	Pagu Indikatif	
	Penetapan Rencana Induk dan Daerah Lingkungan Kerja (DLKR)/Daerah Lingkungan Kepentingan (DLKP) Pelabuhan Pengumpan Lokal	Kota Pasuruan	Persentase Penetapan Rencana Induk dan Daerah Lingkungan Kerja (DLKR)/Daerah Lingkungan Kepentingan (DLKP) Pelabuhan Pengumpan Lokal yang Diselesaikan	100%	250,000,000	Penetapan Rencana Induk dan Daerah Lingkungan Kerja (DLKR)/Daerah Lingkungan Kepentingan (DLKP) Pelabuhan Pengumpan Lokal	Kota Pasuruan	Persentase Penetapan Rencana Induk dan Daerah Lingkungan Kerja (DLKR)/Daerah Lingkungan Kepentingan (DLKP) Pelabuhan Pengumpan Lokal yang Diselesaikan	100%	250,000,000	
	Pelaksanaan Penyusunan Rencana Induk dan Daerah Lingkungan Kerja (DLKR)/Daerah Lingkungan Kepentingan (DLKP) Pelabuhan Pengumpan Lokal	Kota Pasuruan	Jumlah Dokumen Rencana Induk dan Daerah Lingkungan Kerja (DLKR)/Daerah Lingkungan Kepentingan (DLKP) Pelabuhan Pengumpan Lokal	1 Dokumen	250,000,000	Pelaksanaan Penyusunan Rencana Induk dan Daerah Lingkungan Kerja (DLKR)/Daerah Lingkungan Kepentingan (DLKP) Pelabuhan Pengumpan Lokal	Kota Pasuruan	Jumlah Dokumen Rencana Induk dan Daerah Lingkungan Kerja (DLKR)/Daerah Lingkungan Kepentingan (DLKP) Pelabuhan Pengumpan Lokal	1 Dokumen	250,000,000	
	Pembangunan dan Penerbitan Izin Pembangunan dan Pengoperasian Pelabuhan Sungai dan Danau	Kota Pasuruan	Persentase Kegiatan Pendukung Pembangunan dan Penerbitan Izin Pembangunan dan Pengoperasian Pelabuhan Sungai dan Danau yang Dilaksanakan	100%	351,750,000	Pembangunan dan Penerbitan Izin Pembangunan dan Pengoperasian Pelabuhan Sungai dan Danau	Kota Pasuruan	Persentase Kegiatan Pendukung Pembangunan dan Penerbitan Izin Pembangunan dan Pengoperasian Pelabuhan Sungai dan Danau yang Dilaksanakan	100%	240,750,000	
	Fasilitasi Pemenuhan Persyaratan Perizinan Pembangunan dan Pengoperasian Pelabuhan Sungai dan Danau	Kota Pasuruan	Jumlah Dokumen Pemenuhan Persyaratan Perizinan Pelabuhan Sungai dan Danau yang Dilaksanakan	1 Dokumen	141,750,000	Fasilitasi Pemenuhan Persyaratan Perizinan Pembangunan dan Pengoperasian Pelabuhan Sungai dan Danau	Kota Pasuruan	Jumlah Dokumen Pemenuhan Persyaratan Perizinan Pelabuhan Sungai dan Danau yang Dilaksanakan	1 Dokumen	141,750,000	
	Pembangunan Dermaga Sungai dan Danau	Kota Pasuruan	Jumlah Pelabuhan Sungai dan Danau yang Dibangun	1 Unit	210,000,000	Pembangunan Dermaga Sungai dan Danau	Kota Pasuruan	Jumlah Pelabuhan Sungai dan Danau yang Dibangun	1 Unit	99,000,000	

No	Rancangan Awal RKPD					Hasil Analisis Kebutuhan					Catatan Penting
	Program / Kegiatan / Sub Kegiatan	Lokasi	Indikator Kinerja	Target Capaian	Pagu Indikatif	Program / Kegiatan / Sub Kegiatan	Lokasi	Indikator Kinerja	Target Capaian	Pagu Indikatif	
	Program Pengelolaaan Perkeretaapian	Kota Pasuruan	Persentase Ketersediaan Fasilitas Keselamatan Perlintasan Kereta Api	100%	1,000,000,000	Program Pengelolaaan Perkeretaapian	Kota Pasuruan	Persentase Ketersediaan Fasilitas Keselamatan Perlintasan Kereta Api	100%	1,000,000,000	
	Penetapan Rencana Induk Perkeretaapian	Kota Pasuruan	Persentase Penyelesaian Pembangunan / Pemeliharaan / Fasilitasi InfrastrukturPerkeretaapian	100%	1,000,000,000	Penetapan Rencana Induk Perkeretaapian	Kota Pasuruan	Persentase Penyelesaian Pembangunan / Pemeliharaan / Fasilitasi InfrastrukturPerkeretaapian	100%	1,000,000,000	
	Penyediaan Peralatan Keselamatan Perlintasan Sebidang di Jalan Kabupaten/Kota	Kota Pasuruan	Jumlah Peralatan Keselamatan Perlintasan Sebidang di Jalan Kabupaten/ Kota yang Tersedia	1 Unit	1,000,000,000	Penyediaan Peralatan Keselamatan Perlintasan Sebidang di Jalan Kabupaten/Kota	Kota Pasuruan	Jumlah Peralatan Keselamatan Perlintasan Sebidang di Jalan Kabupaten/ Kota yang Tersedia	1 Unit	1,000,000,000	

Dari Tabel 2.11 tersebut di atas diketahui bahwa antara Rancangan Awal RKPD dan Hasil Analisis Kebutuhan tidak terlalu banyak perbedaan. Terkait target capaian indikator kinerja program maupun kegiatan juga tidak memiliki perbedaan meskipun ada beberapa perubahan sehingga beberapa kegiatan, sub kegiatan, dan indikator kegiatan belum selaras dengan Rencana Strategis (Renstra) Dinas Perhubungan Kota Pasuruan Tahun 2021-2026.

BAB III
TUJUAN DAN SASARAN PERANGKAT DAERAH

3.1. Telaahan terhadap Kebijakan Nasional

Kebijakan nasional dan provinsi menyangkut arah kebijakan dan prioritas pembangunan nasional dan provinsi perlu dilakukan telaahan terkait keselarasannya terkait arah kebijakan yang dilakukan pada Dinas Perhubungan Kota Pasuruan. Prioritas pembangunan sektor perhubungan di tingkat nasional dilaksanakan oleh Kementerian Perhubungan Republik Indonesia. Diketahui Kementerian Perhubungan Republik Indonesia dalam dokumen perencanaannya mempunyai tujuan sebagai berikut :

1. Meningkatkan aksesibilitas masyarakat terhadap jasa layanan transportasi;
2. Meningkatkan kinerja layanan transportasi;
3. Meningkatkan keselamatan dan keamanan transportas;
4. Tercapainya restrukturisasi dan reformasi birokrasi di Kementerian Perhubungan;
5. Terwujudnya penggunaan Teknologi Transportasi yang tepat guna, tepat sasaran, dan ramah lingkungan dalam layanan transportasi.

Adapun sasaran Kementerian Perhubungan Republik Indonesia yang mendukung tujuan-tujuan tesebut yang dirangkum dalam 3 aspek yaitu :

1. Keselamatan dan keamanan;
2. Pelayanan transportasi; dan
3. Mewujudkan transportasi yang berkelanjutan.

Selain merujuk pada prioritas pembangunan sektor perhubungan di tingkat nasional yang dilaksanakan oleh Kementerian Perhubungan Republik Indonesia, telaah kebijakan juga dilakukan merujuk pada Rencana Kerja Pemerintah (RKP) Tahun 2026. RKP Tahun 2026 adalah RKP tahun kelima dalam konteks rencana pembangunan lima tahunan, yaitu Rencana Kerja Pemerintah (RKP) 2026 dan Rencana Kerja Pemerintah Daerah (RKPD) Jawa Timur 2026. Rencana Kerja Pemerintah (RKP) 2026 bertema "*Kedaulatan Pangan dan Energi, serta Ekonomi yang Produktif dan Inklusif*" dijabarkan dalam 8 Prioritas Nasional (PN), yaitu :

1. PN 1 adalah Kedaulatan Pangan dan Energi.
2. PN 2 adalah Ekonomi Produktif dan Inklusif.
3. PN 3 adalah Peningkatan Kualitas Sumber Daya Manusia.
4. PN 4 adalah Penguatan Kapasitas Industri.
5. PN 5 adalah Pembangunan Wilayah Tertinggal.
6. PN 6 adalah Penguatan Tata Kelola Pemerintahan.
7. PN 7 adalah Pengendalian Inflasi dan Stabilitas Makroekonomi.

8. PN 8 adalah Penguatan Sistem Pertahanan dan Keamanan.

Merujuk pada agenda prioritas pembangunan nasional, khususnya pada aspek untuk mendorong pertumbuhan ekonomi yang berkelanjutan dan merata dalam tema "*Ekonomi Produktif dan Inklusif*", tujuan yang akan dicapai oleh Kementerian Perhubungan dalam periode lima tahun ke depan adalah "*Meningkatkan Aksesibilitas Masyarakat terhadap Jasa Layanan Transportasi*". Dengan memperkuat infrastruktur transportasi, mobilitas masyarakat akan meningkat, memungkinkan mereka untuk lebih mudah mengakses tempat kerja, sekolah, pusat kesehatan, dan layanan publik lainnya. Aksesibilitas yang baik terhadap layanan transportasi akan mendorong aktivitas ekonomi perkotaan. Distribusi barang dan jasa menjadi lebih efisien, memperkuat rantai pasokan dan membuka peluang ekonomi baru. Sistem transportasi yang efisien mengurangi waktu dan biaya perjalanan, meningkatkan produktivitas masyarakat. Ini sejalan dengan tema RKP 2026, yaitu "*Kedaulatan Pangan dan Energi, serta Ekonomi yang Produktif dan Inklusif*"

Berdasarkan agenda besar pembangunan nasional, Pemerintah Kota Pasuruan menjabarkan ke dalam visi misi dan diimplementasikan dalam strategi dan kebijakan sampai dengan program dan kegiatan sebagaimana tertuang dalam rencana kerja dan pendanaan.

Adapun beberapa hal yang selaras dengan apa yang akan dilakukan oleh Dinas Perhubungan Kota Pasuruan, yaitu :

1. Peningkatan keselamatan dan keamanan pelayanan transportasi darat dan laut;
2. Peningkatan pelayanan transportasi angkutan umum yang lebih baik;
3. Peningkatan arus lalu lintas yang nyaman, lancar, dan terkendali;
4. Peningkatan infrastruktur yang berkaitan dengan lalu lintas dan transportasi darat serta laut.

Dinas Perhubungan Kota Pasuruan mempunyai salah satu faktor pendorong bagi upaya pencapaian tujuan dan sasaran tersebut, yaitu adanya kerja sama yang baik antara Pemerintah Pusat, Pemerintah Provinsi, dan Pemerintah Kota, dalam hal ini Dinas Perhubungan Kota Pasuruan dalam upaya bersama untuk meningkatkan transportasi yang selamat, aman, dan nyaman. Dinas Perhubungan Provinsi Jawa Timur dalam dokumen perencanaan strategis mempunyai tujuan, yaitu :

- Meningkatkan infrastruktur dan pelayanan transportasi darat, laut, dan udara.

Untuk mencapai tujuan tersebut, maka Dinas Perhubungan Provinsi Jawa Timur dalam dokumen perencanaan strategis mempunyai sasaran, yaitu :

1. Meningkatnya kualitas pelayanan perhubungan dan keselamatan transportasi;

2. Meningkatnya ketersediaan infrastruktur perhubungan dalam mendukung pertumbuhan ekonomi;
3. Meningkatnya akuntabilitas kinerja Dinas Perhubungan.

3.2. Tujuan dan Sasaran Renja Perangkat Daerah

Seperti yang telah dijelaskan dalam tinjauan tugas dan fungsi Dinas Perhubungan Kota Pasuruan pada Bab II dokumen ini, dimana visi Kepala Daerah dan Wakil Kepala Daerah Kota Pasuruan yang diimplementasikan dalam Visi Kota Pasuruan yaitu "*Pasuruan Kota Madinah (Maju Ekonominya, Indah Kotanya, Harmoni Warganya)*" ditindaklanjuti oleh Dinas Perhubungan Kota Pasuruan sebagai salah satu bentuk dukungan di bidang transportasi sesuai tugas pokok dan fungsi untuk ikut mensukseskan visi tersebut.

Kemudian diketahui bahwa sesuai dengan tugas pokok Dinas Perhubungan Kota Pasuruan, yaitu "*Melaksanakan Urusan Pemerintahan Daerah di Bidang Perhubungan yang Menjadi Kewenangan Daerah dan Tugas Pembantuan*", maka salah satu yang terkait dengan visi Kota Pasuruan, yaitu ikut serta mewujudkan sistem transportasi Kota Pasuruan yang unggul dan nyaman guna membantu masyarakat untuk lebih sejahtera. Adapun fungsi Dinas Perhubungan Kota Pasuruan terkait visi Kota Pasuruan, yaitu "*Pelaksanaan Kebijakan Teknis Bidang Perhubungan yang meliputi Angkutan Darat, Angkutan Laut, dan Lalu Lintas*".

Untuk mendukung terwujudnya visi tersebut, maka harus didukung dengan misi yang baik dari Kepala Daerah dan Wakil Kepala Daerah, adapun misi Kepala Daerah dan Wakil Kepala Daerah terpilih ditindaklanjuti oleh Dinas Perhubungan Kota Pasuruan sebagai salah satu bentuk dukungan di bidang perhubungan yang tertuang dalam Misi ke-II, yaitu "*Membangun Kota yang Indah dan Nyaman melalui Konektivitas Infrastruktur Ekonomi dan Sosial Berkelanjutan*".

Keterkaitan Dinas Perhubungan Kota Pasuruan dalam menunjang misi ini sesuai tugas pokok dan fungsinya yang kemudian diturunkan dalam tujuan dan sasaran Dinas Perhubungan Kota Pasuruan dalam periode tahun 2021-2026 yang selaras dengan dokumen Rencana Pembangunan Jangka Menengah Daerah (RPJMD) Kota Pasuruan Tahun 2021-2026.

Dalam rangka mewujudkan visi dan misi Kepala Daerah dan Wakil Kepala Daerah Kota Pasuruan, Dinas Perhubungan Kota Pasuruan mentetapkan tujuan yaitu "*Meningkatkan Konektivitas, Mobilitas, serta Pelayanan Bidang Perhubungan*". Sedangkan untuk mencapai tujuan tersebut, maka Dinas Perhubungan Kota Pasuruan menetapkan sasaran-sasaran beserta indikatornya yang dirangkum dalam Tabel 3.1 mengacu kepada format Tabel T-C.25 dalam Peraturan Menteri Dalam Negeri Nomor 86 Tahun 2017 berikut ini :

Tabel 3.1
Tujuan dan Sasaran Jangka Menengah Pelayanan Dinas Perhubungan Kota Pasuruan Tahun 2021-2026

NO	TUJUAN	SASARAN	INDIKATOR TUJUAN/ SASARAN	ACUAN 2021	TARGET KINERJA TUJUAN/SASARAN PADA TAHUN KE-				
					2022	2023	2024	2025	2026
(1)	(2)	(3)	(4)	(5)	(6)	(7)	(8)	(9)	(10)
	Meningkatkan Konektivitas, Mobilitas, serta Pelayanan Bidang Perhubungan		Indikator Tujuan : Indeks Sarana dan Prasarana Perhubungan	100 %	100 %	100 %	100 %	100 %	100 %
		(1) Meningkatnya Kualitas Sarana dan Prasarana Perhubungan	Indikator Sasaran : (1) Persentase Perlengkapan Jalan dalam Kondisi Baik (2) Persentase Sarana LLAJ dalam Kondisi Baik	60% 60%	70 % 70 %	80 % 80 %	90 % 90 %	100 % 100 %	100 % 100 %
		(2) Meningkatnya Keselamatan dan Keamanan Pelayaran	Indikator Sasaran : • Persentase Pelanggaran di Bidang Pelayaran	51%	48 %	45 %	42 %	39 %	36 %
		(3) Meningkatnya Keselamatan Perkeretaapian	Indikator Sasaran : • Persentase Fasilitas Keselamatan Perkeretaapian dalam Kondisi Baik	100 %	100 %	100 %	100 %	100 %	100 %

BAB IV
RENCANA KERJA DAN PENDANAAN PERANGKAT DAERAH

Dalam mewujudkan tujuan dan sasaran Rencana Kerja (Renja) Dinas Perhubungan Kota Pasuruan Tahun 2026 sebagaimana telah diuraikan sebelumnya, maka dirumuskan program, kegiatan, dan sub kegiatan kegiatan beserta indikatornya yang akan dilaksanakan pada tahun 2026. Dalam merumuskan program, kegiatan, dan sub kegiatan beserta indikatornya tersebut terdapat beberapa pertimbangan yang perlu diperhatikan, diantaranya yaitu :

1. Mempedomani RKPD Kota Pasuruan Tahun 2026 serta Rencana Strategis (Renstra) Dinas Perhubungan Tahun 2021-2026;
2. Mendukung tercapainya visi dan misi Walikota dan Wakil Walikota Pasuruan Tahun 2021-2026, yang dijabarkan dalam tujuan dan sasaran pembangunan daerah Kota Pasuruan. Secara umum Dinas Perhubungan Kota Pasuruan bertugas mengkoordinasikan pencapaian 1 (satu) indikator tujuan dan 1 (satu) indikator sasaran pembangunan daerah Kota Pasuruan. Dinas Perhubungan Kota Pasuruan memiliki peran dalam pencapaian indikator tujuan “Indeks Kualitas Layanan Infrastruktur (IKLI)" dan indikator sasaran “Indeks Infrastruktur”;
3. Keserasian dan keterpaduan pembangunan baik perencanaan pembangunan ekonomi, sosial, budaya, pemerintahan serta infrastruktur dalam kerangka pembangunan daerah Kota Pasuruan;
4. Ketersediaan data dan informasi kebutuhan penyusunan rumusan kebijakan bidang perhubungan;
5. Program, kegiatan, dan sub kegiatan yang direncanakan harus dapat merespon isu-isu strategis Dinas Perhubungan Kota Pasuruan;
6. Penerapan anggaran berbasis kinerja dalam rangka peningkatan efisiensi dan efektifitas pelaksanaan program, kegiatan, dan sub kegiatan;
7. Sumber-sumber pendanaan yang dipergunakan untuk membiayai pelaksanaan program, kegiatan, dan sub kegiatan dengan mengikuti aturan yang berlaku.

Secara rinci rumusan program, kegiatan, dan sub kegiatan pada Rencana Kerja (Renja) Dinas Perhubungan Kota Pasuruan Tahun 2026 dituangkan pada Tabel 4.1 mengacu kepada format Tabel T-C.33 dalam Peraturan Menteri Dalam Negeri Nomor 86 Tahun 2017 berikut ini :

Tabel 4.1
Rumusan Rencana Program dan Kegiatan Perangkat Daerah Tahun 2026 dan Prakiraan Maju Tahun 2027

Kode					Urusan / Bidang Urusan Pemerintahan Daerah dan Program / Kegiatan / Sub Kegiatan	Indikator Kinerja Program / Kegiatan dan Sub Kegiatan	Rencana Tahun 2026				Catatan Penting	Prakiraan Maju Rencana Tahun 2027	
							Lokasi	Target Capaian Kinerja	Kebutuhan Dana	Sumber Dana		Target Capaian Kinerja	Kebutuhan Dana
2	15	01			Program Penunjang Urusan Pemerintahan Daerah Kabupaten/Kota	Persentase Kebutuhan Penunjang Pemerintahan yang Terfasilitasi	Kota Pasuruan	100%	8,749,875,228	DAU		90%	8,935,136,180
2	15	01	2.01		Perencanaan, Penganggaran, dan Evaluasi Kinerja Perangkat Daerah	Persentase Dokumen Perencanaan, dan Evaluasi Kinerja yang Tersusun Tepat Waktu	Kota Pasuruan	100%	15,709,600	DAU		100%	15,866,696
2	15	01	2.01	0001	Penyusunan Dokumen Perencanaan Perangkat Daerah	Jumlah Dokumen Perencanaan Perangkat Daerah	Kota Pasuruan	6 Dokumen	4,179,900	DAU		6 Dokumen	4,221,699
2	15	01	2.01	0006	Koordinasi dan Penyusunan Laporan Capaian Kinerja dan Ikhtisar Realisasi Kinerja SKPD	Jumlah Laporan Capaian Kinerja dan Ikhtisar Realisasi Kinerja SKPD dan Laporan Hasil Koordinasi Penyusunan Laporan Capaian Kinerja dan Ikhtisar Realisasi Kinerja SKPD	Kota Pasuruan	5 Laporan	3,029,700	DAU		5 Laporan	3,059,997
2	15	01	2.01	0010	Pelaksanaan Forum Perangkat Daerah Berdasarkan Bidang Urusan yang Diampu dalam Rangka Penyusunan Dokumen Perencanaan Perangkat Daerah	Jumlah Berita Acara Hasil Forum Perangkat Daerah Berdasarkan Bidang Urusan yang Diampu dalam Rangka Penyusunan Dokumen Perencanaan Perangkat Daerah	Kota Pasuruan	1 Berita Acara	8,500,000			1 Berita Acara	8,585,000
2	15	01	2.02		Administrasi Keuangan Perangkat Daerah	Persentase Laporan Keuangan yang Tersusun Tepat Waktu	Kota Pasuruan	100%	6,795,789,728	DAU		100%	6,863,747,625
2	15	01	2.02	0001	Penyediaan Gaji dan Tunjangan ASN	Jumlah Orang yang Menerima Gaji dan Tunjangan ASN	Kota Pasuruan	58 Orang/Bulan	6,756,740,228	DAU		58 Orang/Bulan	6,824,307,630
2	15	01	2.02	0007	Koordinasi dan Penyusunan Laporan Keuangan Bulanan/ Triwulanan/ Semesteran SKPD	Jumlah Laporan Keuangan Bulanan/ Triwulanan/ Semesteran SKPD dan Laporan Koordinasi Penyusunan Laporan Keuangan	Kota Pasuruan	17 Laporan	39,049,500	DAU		17 Laporan	39,439,995

Kode					Urusan / Bidang Urusan Pemerintahan Daerah dan Program / Kegiatan / Sub Kegiatan	Indikator Kinerja Program / Kegiatan dan Sub Kegiatan	Rencana Tahun 2026				Catatan Penting	Prakiraan Maju Rencana Tahun 2027	
							Lokasi	Target Capaian Kinerja	Kebutuhan Dana	Sumber Dana		Target Capaian Kinerja	Kebutuhan Dana
						Bulanan/Triwulanan/Semesteran SKPD							
2	15	01	2.03		Administrasi Barang Milik Daerah pada Perangkat Daerah	Persentase Laporan Barang Milik Daerah yang Tersusun Tepat Waktu	Kota Pasuruan	100%	41,820,900	DAU		100%	42,239,109
2	15	01	2.03	0005	Rekonsiliasi dan Penyusunan Laporan Barang Milik Daerah pada SKPD	Jumlah Laporan Rekonsiliasi dan Penyusunan Laporan Barang Milik Daerah pada SKPD	Kota Pasuruan	4 Laporan	41,820,900	DAU		4 Laporan	42,239,109
2	15	01	2.05		Administrasi Kepegawaian Perangkat Daerah	Persentase Tingkat Efektivitas Pengelolaan Manajemen Kepegawaian Perangkat Daerah	Kota Pasuruan	100%	2,000,000	DAU		100%	24,000,000
2	15	01	2.05	0003	Pendataan dan Pengolahan Administrasi Kepegawaian	Jumlah Dokumen Pendataan dan Pengolahan Administrasi Kepegawaian	Kota Pasuruan	1 Dokumen	2,000,000	DAU		1 Dokumen	3,000,000
2	15	01	2.05	0009	Pendidikan dan Pelatihan Pegawai Berdasarkan Tugas Dan Fungsi	Jumlah Pegawai Berdasarkan Tugas dan Fungsi yang Mengikuti Pendidikan dan Pelatihan	Kota Pasuruan	0 Orang	0	DAU		3 Orang	21,000,000
2	15	01	2.06		Administrasi Umum Perangkat Daerah	Persentase Terpenuhinya Layanan Administrasi Perkantoran	Kota Pasuruan	100%	187,595,000	DAU		100%	196,974,750
2	15	01	2.06	0001	Penyediaan Komponen Instalasi Listrik/Penerangan Bangunan Kantor	Jumlah Paket Komponen Instalasi Listrik/Penerangan Bangunan Kantor yang Disediakan	Kota Pasuruan	1 Paket	3,675,000	DAU		1 Paket	3,858,750
2	15	01	2.06	0002	Penyediaan Peralatan dan Perlengkapan Kantor	Jumlah Paket Peralatan dan Perlengkapan Kantor yang Disediakan	Kota Pasuruan	2 Paket	31,500,000	DAU		2 Paket	33,075,000
2	15	01	2.06	0005	Penyediaan Barang Cetakan dan Penggandaan	Jumlah Paket Barang Cetakan dan Penggandaan yang Disediakan	Kota Pasuruan	1 Paket	7,000,000	DAU		1 Paket	7,350,000
2	15	01	2.06	0006	Penyediaan Bahan Bacaan dan Peraturan Perundang-Undangan	Jumlah Dokumen Bahan Bacaan dan Peraturan Perundang-Undangan yang Disediakan	Kota Pasuruan	12 Dokumen	3,420,000	DAU		12 Dokumen	3,591,000

Kode					Urusan / Bidang Urusan Pemerintahan Daerah dan Program / Kegiatan / Sub Kegiatan	Indikator Kinerja Program / Kegiatan dan Sub Kegiatan	Rencana Tahun 2026				Catatan Penting	Prakiraan Maju Rencana Tahun 2027	
							Lokasi	Target Capaian Kinerja	Kebutuhan Dana	Sumber Dana		Target Capaian Kinerja	Kebutuhan Dana
2	15	01	2.06	0007	Penyediaan Bahan/Material	Jumlah Paket Bahan/Material yang Disediakan	Kota Pasuruan	1 Paket	10,000,000	DAU		1 Paket	10,500,000
2	15	01	2.06	0008	Fasilitasi Kunjungan Tamu	Jumlah Laporan Fasilitasi Kunjungan Tamu	Kota Pasuruan	12 Laporan	7,000,000	DAU		12 Laporan	7,350,000
2	15	01	2.06	0009	Penyelenggaraan Rapat Koordinasi dan Konsultasi SKPD	Jumlah Laporan Penyelenggaraan Rapat Koordinasi dan Konsultasi SKPD	Kota Pasuruan	12 Laporan	125,000,000	DAU		12 Laporan	131,250,000
2	15	01	2.08		Penyediaan Jasa Penunjang Urusan Pemerintahan Daerah	Persentase Terpenuhinya Jasa Penunjang Layanan Perkantoran	Kota Pasuruan	100%	923,150,000	DAU		100%	969,307,500
2	15	01	2.08	0001	Penyediaan Jasa Surat Menyurat	Jumlah Laporan Penyediaan Jasa Surat Menyurat	Kota Pasuruan	12 Laporan	3,150,000	DAU		12 Laporan	3,307,500
2	15	01	2.08	0002	Penyediaan Jasa Komunikasi, Sumber Daya Air dan Listrik	Jumlah Laporan Penyediaan Jasa Komunikasi, Sumber Daya Air dan Listrik yang Disediakan	Kota Pasuruan	12 Laporan	500,000,000	DAU		12 Laporan	525,000,000
2	15	01	2.08	0004	Penyediaan Jasa Pelayanan Umum Kantor	Jumlah Laporan Penyediaan Jasa Pelayanan Umum Kantor yang Disediakan	Kota Pasuruan	12 Laporan	420,000,000	DAU		12 Laporan	441,000,000
2	15	01	2.09		Pemeliharaan Barang Milik Daerah Penunjang Urusan Pemerintahan Daerah	Persentase Barang Milik Daerah yang Terpelihara	Kota Pasuruan	100%	783,810,000	DAU		100%	823,000,500
2	15	01	2.09	0001	Penyediaan Jasa Pemeliharaan, Biaya Pemeliharaan, dan Pajak Kendaraan Perorangan Dinas Atau Kendaraan Dinas Jabatan	Jumlah Kendaraan Perorangan Dinas atau Kendaraan Dinas Jabatan yang Dipelihara dan Dibayarkan Pajaknya	Kota Pasuruan	1 Unit	42,000,000	DAU		1 Unit	44,100,000
2	15	01	2.09	0002	Penyediaan Jasa Pemeliharaan, Biaya Pemeliharaan, Pajak dan	Jumlah Kendaraan Dinas Operasional atau Lapangan yang	Kota Pasuruan	41 Unit	606,810,000	DAU		41 Unit	637,150,500

Kode					Urusan / Bidang Urusan Pemerintahan Daerah dan Program / Kegiatan / Sub Kegiatan	Indikator Kinerja Program / Kegiatan dan Sub Kegiatan	Rencana Tahun 2026				Catatan Penting	Prakiraan Maju Rencana Tahun 2027	
							Lokasi	Target Capaian Kinerja	Kebutuhan Dana	Sumber Dana		Target Capaian Kinerja	Kebutuhan Dana
					Perizinan Kendaraan Dinas Operasional atau Lapangan	Dipelihara dan Dibayarkan Pajak dan Perizinannya							
2	15	01	2.09	0006	Pemeliharaan Peralatan dan Mesin Lainnya	Jumlah Peralatan dan Mesin Lainnya Yang Dipelihara	Kota Pasuruan	45 Unit	30,000,000	DAU		45 Unit	31,500,000
2	15	01	2.09	0009	Pemeliharaan/Rehabilitasi Gedung Kantor dan Bangunan Lainnya	Jumlah Gedung Kantor dan Bangunan Lainnya yang Dipelihara/Direhabilitasi	Kota Pasuruan	1 Unit	105,000,000	DAU		1 Unit	110,250,000
2	15	02			Program Penyelenggaraan Lalu Lintas dan Angkutan Jalan (LLAJ)	Persentase Kelayakan Sarana dan Prasarana Perhubungan	Kota Pasuruan	80%	12,717,299,245	DAU		83%	12,786,152,238
2	15	02	2.01		Penetapan Rencana Induk Jaringan LLAJ Kabupaten/Kota	Persentase Terpenuhinya Kebutuhan Rencana Induk Jaringan LLAJ	Kota Pasuruan	100%	77,000,000	DAU		0%	0
2	15	02	2.01	0001	Pelaksanaan Penyusunan Rencana Induk Jaringan LLAJ Kabupaten/Kota	Jumlah Dokumen Penyusunan Rencana Induk Jaringan LLAJ Kabupaten/Kota	Kota Pasuruan	1 Dokumen	77,000,000	DAU		0 Dokumen	0
2	15	02	2.02		Penyediaan Perlengkapan Jalan di Jalan Kabupaten/Kota	Persentase Kepuasan Masyarakat terhadap Infrastruktur Lalu Lintas	Kota Pasuruan	70%	7,108,923,900	DAU		73%	7,180,013,139
2	15	02	2.02	0001	Pembangunan Prasarana Jalan di Jalan Kabupaten/Kota	Jumlah Prasarana Jalan di Jalan Kabupaten/Kota yang Terbangun	Kota Pasuruan	34 Unit	674,400,900	DAU		70 Unit	681,144,909
2	15	02	2.02	0002	Penyediaan Perlengkapan Jalan di Jalan Kabupaten/Kota	Jumlah Perlengkapan Jalan di Jalan Kabupaten/Kota yang Tersedia	Kota Pasuruan	30 Unit	450,000,000	DAU		30 Unit	454,500,000
2	15	02	2.02	0003	Rehabilitasi dan Pemeliharaan Prasarana Jalan	Jumlah Prasarana Jalan yang Terehabilitasi dan Terpelihara	Kota Pasuruan	75 Unit	584,523,000	DAU		75 Unit	590,368,230
2	15	02	2.02	0004	Rehabilitasi dan Pemeliharaan Perlengkapan Jalan	Jumlah Perlengkapan Jalan yang Terehabilitasi dan Terpelihara	Kota Pasuruan	7 Unit	5,400,000,000	DAU		7 Unit	5,454,000,000

Kode					Urusan / Bidang Urusan Pemerintahan Daerah dan Program / Kegiatan / Sub Kegiatan	Indikator Kinerja Program / Kegiatan dan Sub Kegiatan	Rencana Tahun 2026				Catatan Penting	Prakiraan Maju Rencana Tahun 2027	
							Lokasi	Target Capaian Kinerja	Kebutuhan Dana	Sumber Dana		Target Capaian Kinerja	Kebutuhan Dana
2	15	02	2.03		Pengelolaan Terminal Penumpang Tipe C	Persentase Fasilitas Utama dan Pendukung Terminal dalam Kondisi Layak	Kota Pasuruan	52%	73,500,000	DAU		54%	74,235,000
2	15	02	2.03	0007	Revitalisasi Terminal Tipe C (Fasilitas Utama dan Penunjang)	Jumlah Terminal yang direvitalisasi (Fasilitas Utama dan Penunjang)	Kota Pasuruan	1 Unit	73,500,000			1 Unit	74,235,000
2	15	02	2.04		Penerbitan Izin Penyelenggaraan dan Pembangunan Fasilitas Parkir	Persentase Kepuasan Masyarakat terhadap Pelayanan Perparkiran	Kota Pasuruan	60%	3,532,710,700	DAU		63%	3,568,037,807
2	15	02	2.04	0002	Koordinasi dan Sinkronisasi Pengawasan Pelaksanaan Izin Penyelenggaraan dan Pembangunan Fasilitas Parkir Kewenangan Kabupaten/Kota	Jumlah Laporan Koordinasi dan Sinkronisasi Pengawasan Pelaksanaan Izin Penyelenggaraan dan Terbangunnya Fasilitas Parkir Kewenangan Kabupaten/Kota	Kota Pasuruan	2 Laporan	3,532,710,700	DAU		2 Laporan	3,568,037,807
2	15	02	2.05		Pengujian Berkala Kendaraan Bermotor	Persentase Kendaraan Laik Uji	Kota Pasuruan	95%	340,040,250	DAU		95%	327,690,653
2	15	02	2.05	0002	Peningkatan Kapasitas Sumber Daya Manusia Pengujian Berkala Kendaraan Bermotor	Jumlah Sumber Daya Manusia Pengujian Berkala Kendaraan Bermotor yang Ditingkatkan Kapasitasnya	Kota Pasuruan	5 Orang	75,000,000	DAU		3 Orang	60,000,000
2	15	02	2.05	0004	Penyediaan Bukti Lulus Uji Pengujian Berkala Kendaraan Bermotor	Jumlah Dokumen Bukti Lulus Uji Pengujian Berkala Kendaraan Bermotor	Kota Pasuruan	100 Dokumen	55,000,000	DAU		300 Dokumen	55,550,000
2	15	02	2.05	0007	Pemeliharaan Sarana dan Prasarana Pengujian Berkala Kendaraan Bermotor	Jumlah Sarana dan Prasarana Pengujian Berkala Kendaraan Bermotor yang Terpelihara	Kota Pasuruan	9 Unit	210,040,250	DAU		9 Unit	212,140,653
2	15	02	2.06		Pelaksanaan Manajemen dan Rekayasa Lalu Lintas untuk Jaringan Jalan Kabupaten/Kota	V/C Ratio	Kota Pasuruan	0.545	730,000,000	DAU		0.543	766,500,000

Kode					Urusan / Bidang Urusan Pemerintahan Daerah dan Program / Kegiatan / Sub Kegiatan	Indikator Kinerja Program / Kegiatan dan Sub Kegiatan	Rencana Tahun 2026				Catatan Penting	Prakiraan Maju Rencana Tahun 2027	
							Lokasi	Target Capaian Kinerja	Kebutuhan Dana	Sumber Dana		Target Capaian Kinerja	Kebutuhan Dana
2	15	02	2.06	0013	Pembangunan Zona Selamat Sekolah (ZOSS)	Jumlah Terbangunnya Zona Selamat Sekolah (ZOSS)	Kota Pasuruan	2 Unit	80,000,000	DAU		1 Unit	84,000,000
2	15	02	2.06	0015	Forum Lalu Lintas dan Angkutan Jalan Kabupaten/Kota	Jumlah Laporan Forum Lalu Lintas dan Angkutan Jalan untuk Jaringan Jalan Kabupaten/Kota	Kota Pasuruan	2 Laporan	50,000,000	DAU		2 Laporan	52,500,000
2	15	02	2.06	0017	Penataan Manajemen dan Rekayasa Lalu Lintas untuk Jaringan Jalan Kabupaten/Kota	Jumlah Laporan pelaksanaan Penataan Manajemen dan Rekayasa Lalu Lintas untuk Jaringan Jalan Kabupaten/Provinsi	Kota Pasuruan	12 Laporan	600,000,000	DAU		12 Laporan	630,000,000
2	15	02	2.07		Persetujuan Hasil Analisis Dampak Lalu Lintas (Andalalin) untuk Jalan Kabupaten/Kota	Persentase Hasil Analisis Dampak Lalu Lintas (Andalalin) untuk Jalan Kabupaten/Kota yang Diselesaikan	Kota Pasuruan	100%	111,900,000	DAU		100%	113,019,000
2	15	02	2.07	0005	Peningkatan Kompetensi Penilai Andalalin	Jumlah Penilai Andalalin yang Ditingkatkan Kompetensinya dan Tersertifikasi	Kota Pasuruan	2 Orang	30,000,000	DAU		2 Orang	30,300,000
2	15	02	2.07	0006	Pengawasan Pelaksanaan Rekomendasi Persetujuan Teknis Andalalin	Jumlah Laporan Rekomendasi Persetujuan Andalalin yang Terawasi	Kota Pasuruan	1 Laporan	81,900,000	DAU		1 Laporan	82,719,000
2	15	02	2.09		Penyediaan Angkutan Umum untuk Jasa Angkutan Orang dan/atau Barang Antar Kota dalam 1 (Satu) Daerah Kabupaten/Kota	Persentase Ruas Jalan yang Terlayani Angkutan Umum	Kota Pasuruan	59%	743,224,395	DAU		60%	756,656,639
2	15	02	2.09	0002	Pengendalian dan Pengawasan Ketersediaan Angkutan Umum untuk Jasa Angkutan Orang dan/atau Barang antar Kota dalam 1 (Satu) Kabupaten/Kota	Jumlah Laporan Pengendalian dan Pengawasan Ketersediaan Angkutan Umum untuk Jasa Angkutan Orang dan/Atau Barang Antar Kota dalam 1 (Satu) Kabupaten/Kota	Kota Pasuruan	2 Laporan	150,000,000	DAU		2 Laporan	157,500,000

Kode					Urusan / Bidang Urusan Pemerintahan Daerah dan Program / Kegiatan / Sub Kegiatan	Indikator Kinerja Program / Kegiatan dan Sub Kegiatan	Rencana Tahun 2026				Catatan Penting	Prakiraan Maju Rencana Tahun 2027	
							Lokasi	Target Capaian Kinerja	Kebutuhan Dana	Sumber Dana		Target Capaian Kinerja	Kebutuhan Dana
2	15	02	2.09	0003	Penyediaan Angkutan Umum untuk Jasa Angkutan Orang dan/atau Barang antar Kota dalam 1 (Satu) Daerah Kabupaten/Kota	Jumlah Armada Angkutan Umum untuk Jasa Angkutan Orang dan/atau Barang Antar Kota dalam 1 (Satu) Daerah Kabupaten/Kota yang Tersedia	Kota Pasuruan	1 Unit	593,224,395	DAU		1 Unit	599,156,639
2	15	03			Program Pengelolaan Pelayaran	Persentase Ketersediaan Infrastruktur Pelayaran	Kota Pasuruan	100%	500,200,000	DAU		100%	219,544,500
2	15	03	2.03		Penerbitan Izin Usaha Penyelenggaraan Angkutan Sungai dan Danau sesuai dengan Domisili Orang Perseorangan Warga Negara Indonesia atau Badan Usaha	Persentase Fasilitasi Penerbitan Izin Usaha Penyelenggaraan Angkutan Sungai dan Danau sesuai dengan Domisili Orang Perseorangan Warga Negara Indonesia atau Badan Usaha yang Diselesaikan	Kota Pasuruan	100%	9,450,000	DAU		100%	9,544,500
2	15	03	2.03	0002	Koordinasi dan Sinkronisasi Pengawasan Pelaksanaan Izin Usaha Penyelenggaraan Angkutan Sungai dan Danau sesuai dengan Domisili Orang Perseorangan Warga Negara Indonesia atau Badan Usaha Kewenangan Kabupaten/Kota	Jumlah Laporan Koordinasi dan Sinkronisasi Pengawasan Pelaksanaan Izin Usaha Penyelenggaraan Angkutan Sungai dan Danau Sesuai Dengan Domisili Orang Perseorangan Warga Negara Indonesia atau Badan Usaha Kewenangan Kabupaten/Kota	Kota Pasuruan	1 Laporan	9,450,000	DAU		1 Laporan	9,544,500
2	15	03	2.10		Penetapan Rencana Induk dan Daerah Lingkungan Kerja (DLKr/Daerah Lingkungan Kepentingan (DLKp) Pelabuhan Pengumpan Lokal	Persentase Penetapan Rencana Induk dan DLKr/DLKp Pelabuhan Pengumpan Lokal yang Diselesaikan	Kota Pasuruan	100%	250,000,000	DAU		100%	0

Kode					Urusan / Bidang Urusan Pemerintahan Daerah dan Program / Kegiatan / Sub Kegiatan	Indikator Kinerja Program / Kegiatan dan Sub Kegiatan	Rencana Tahun 2026				Catatan Penting	Prakiraan Maju Rencana Tahun 2027	
							Lokasi	Target Capaian Kinerja	Kebutuhan Dana	Sumber Dana		Target Capaian Kinerja	Kebutuhan Dana
2	15	03	2.10	0001	Pelaksanaan Penyusunan Rencana Induk dan Daerah Lingkungan Kerja (DLKr)/Daerah Lingkungan Kepentingan (DLKp) Pelabuhan Pengumpan Lokal	Jumlah Dokumen Rencana Induk dan Daerah Lingkungan Kerja (DLKr)/Daerah Lingkungan Kepentingan (DLKp) Pelabuhan Pengumpan Lokal	Kota Pasuruan	1 Dokumen	250,000,000	DAU		0 Dokumen	0
2	15	03	2.13		Pembangunan dan Penerbitan Izin Pembangunan dan Pengoperasian Pelabuhan Sungai dan Danau	Persentase Fasilitasi Pembangunan, Penerbitan Izin Pembangunan dan Pengoperasian Pelabuhan Sungai dan Danau yang Diselesaikan	Kota Pasuruan	100%	240,750,000	DAU		100%	210,000,000
2	15	03	2.13	0001	Fasilitasi Pemenuhan Persyaratan Perizinan Pembangunan dan Pengoperasian Pelabuhan Sungai dan Danau	Jumlah Dokumen Pemenuhan Persyaratan Perizinan Pelabuhan Sungai dan Danau yang Dilaksanakan	Kota Pasuruan	1 Dokumen	141,750,000	DAU		1 Dokumen	0
2	15	03	2.13	0002	Pembangunan Pelabuhan Sungai dan Danau	Jumlah Pelabuhan Sungai dan Danau yang Dibangun	Kota Pasuruan	1 Unit	99,000,000	DAU		1 Unit	210,000,000
2	15	05			Program Pengelolaaan Perkeretaapian	Persentase Ketersediaan Fasilitas Keselamatan Perlintasan Kereta Api	Kota Pasuruan	100%	1,000,000,000	DAU		100%	1,010,000,000
2	15	05	2.01		Penetapan Rencana Induk Perkeretaapian	Persentase Penyelesaian Pembangunan/Pemeliharaan/Fasilitasi Infrastruktur Perkeretaapian	Kota Pasuruan	100%	1,000,000,000	DAU		100%	1,010,000,000
2	15	05	2.01	0003	Pengendalian Pelaksanaan Rencana Induk Perkeretaapian	Jumlah Laporan Pengendalian Pelaksanaan Rencana Induk Perkeretaapian	Kota Pasuruan	1 Laporan	1,000,000,000	DAU		1 Laporan	1,010,000,000

BAB V
PENUTUP

Program, kegiatan, dan sub kegiatan dalam Rencana Kerja (Renja) Tahun 2026 yang telah dirumuskan didasarkan pada Permendagri Nomor 90 Tahun 2019 tentang Klasifikasi, Kodefikasi, dan Nomenklatur Perencanaan Pembangunan dan Keuangan Daerah serta Kepmendagri 050-5889 Tahun 2021 tentang Hasil Verifikasi, Validasi, Inventarisasi, Klasifikasi, Kodefikasi, dan Nomenklatur Perencanaan Pembangunan dan Keuangan Daerah telah memperhatikan visi, misi, dan program unggulan Walikota dan Wakil Walikota Pasuruan. Rencana Pembangunan Jangka Menengah Daerah (RPJMD) 2021 – 2026 yang telah ditetapkan menjadi pedoman dalam penyusunan Rencana Strategis (Renstra) Dinas Perhubungan Kota Pasuruan Tahun 2021-2026, meskipun tidak dapat dipungkiri kemudian dalam penyusunan dokumen Rencana Kerja (Renja) Dinas Perhubungan Kota Pasuruan Tahun 2026 terdapat beberapa poin terkait penyusunan kegiatan, sub kegiatan, maupun pagu indikatif (anggaran) yang belum selaras akibat adanya perubahan yang diperlukan sebagai dampak penyesuaian alokasi anggaran serta kebutuhan yang berubah akibat dinamika yang terjadi selama proses penyusunan dokumen Rencana Kerja (Renja).

Perencanaan antar program dan kegiatan serta sub kegiatan yang disusun diharapkan mampu mengimplementasikan program unggulan Walikota dan Wakil Walikota Pasuruan untuk mewujudkan visi dan misi yang ingin dicapai. Rencana Kerja (Renja) Dinas Perhubungan Kota Pasuruan Tahun 2026 ini dibuat dengan partisipatif dan mengupayakan semaksimal mungkin agar dapat memfasilitasi segenap aspirasi pihak-pihak terkait, khususnya masyarakat Kota Pasuruan. Untuk menjamin keberhasilan implementasi Rencana Kerja (Renja) Dinas Perhubungan Kota Pasuruan Tahun 2026, maka dilakukan langkah-langkah sebagai berikut :

1. Sosialisasi Rencana Kerja (Renja) Dinas Perhubungan Kota Pasuruan Tahun 2026 kepada semua yang terlibat secara intensif dan berkelanjutan untuk meningkatkan komitmen dan motivasi;
2. Pelaksanaan program, kegiatan, dan sub kegiatan yang telah dirumuskan tidak menyimpang dari dokumen Rencana Kerja (Renja) Dinas Perhubungan Kota Pasuruan Tahun 2026 yang telah ditetapkan;
3. Monitoring dan evaluasi pencapaian sasaran dan target yang telah ditetapkan dalam dokumen Rencana Kerja (Renja) ini secara berkelanjutan untuk mengetahui tingkat keberhasilan Rencana Kerja (Renja) yang telah ditetapkan;
4. Dimungkinkan akan terjadi perubahan yang dipengaruhi faktor ekonomi, sosial, politik, atau faktor-faktor lainnya sehingga Rencana Kerja (Renja) yang telah disusun ini memerlukan penyesuaian kembali.

N. RENCANA KERJA DINAS KOMUNIKASI, INFORMATIKA, DAN STATISTIK

BAB I
PENDAHULUAN

1.1. Latar Belakang

Rencana Kerja Dinas Komunikasi, Informatika dan Statistik Kota Pasuruan Tahun 2026 adalah pelaksanaan tahun pertama dari Rencana Strategis Dinas Komunikasi, Informatika dan Statistik, yang telah di susun dengan berpedoman pada Undang–Undang Nomor 25 Tahun 2004 tentang Sistem Perencanaan Pembangunan Nasional dan Undang–Undang Nomor 33 Tahun 2004 tentang Perimbangan Keuangan antara Pemerintah Pusat dan Daerah.

Sebagai dokumen Perangkat Daerah, Renja mempunyai kedudukan strategis dalam menjembatani perencanaan Perangkat Daerah dengan Rencana Kerja Pembangunan Daerah (RKPD), sebagai implementasi pelaksanaan strategis jangka menengah (RPJMD) dan Renstra Perangkat Daerah yang menjadi satu kesatuan untuk mendukung pencapaian Visi dan Misi Kepala Daerah.

Rencana Kerja yang disingkat Renja mempunyai fungsi penting dalam sistem perencanaan daerah. Program dan kegiatan pembangunan baik dilaksanakan langsung oleh Pemerintah Daerah maupun yang ditempuh dengan mendorong partisipasi masyarakat sehingga dengan demikian dapat dikemukakan bahwa fungsi Renja Dinas Komunikasi, Informatika dan Statistik dapat melaksanakan Rencana Kerja Pemerintah Kota Pasuruan dalam program dan kegiatan Dinas sedemikian rupa sehingga berkontribusi kepada pencapaian tujuan dan program Dinas secara keseluruhan dan tujuan strategis jangka menengah yang tercantum dalam Rencana Strategis Dinas Komunikasi, Informatika dan Statistik Kota Pasuruan.

Proses penyusunan Renja didasarkan pada penjaringan aspirasi atau usulan dari masyarakat Kota Pasuruan yang di diskusikan melalui forum Musyawarah Perencanaan Pembangunan (Musrenbang) tahunan antara PD dengan masyarakat yang mengusulkan kegiatan yang berhubungan dengan tupoksi PD untuk mengembangkan masyarakat yang melek IT dan memperhatikan hasil evaluasi pelaksanaan pembangunan daerah pada tahun sebelumnya. Lebih lanjut penyusunan Dokumen RKPD dan Renja PD juga diintegrasikan dengan prioritas pembangunan Pemerintah Provinsi maupun Pemerintah Pusat, hal ini sejalan dengan Pasal 2 (dua) Undang–Undang Nomor 32 Tahun 2004 yang menyatakan bahwa Daerah Kabupaten dan Kota merupakan bagian dari Pemerintah Provinsi serta mempunyai hubungan wewenang, keuangan, pelayanan umum, pemanfaatan sumber daya alam dan sumber daya lainnya. Musrenbang berfungsi sebagai forum untuk menghasilkan kesepakatan antar pelaku pembangunan tentang rancangan RKPD dan Renja PD, yang menitikberatkan pada pembahasan untuk sinkronisasi sasaran, arah kebijakan, program dan

kegiatan PD serta masyarakat dalam pencapaian tujuan pembangunan Kota Pasuruan.

Dalam penyusunannya rancangan Renja Perangkat Daerah mengacu pada kerangka arahan yang dirumuskan dalam rancangan awal RKPD serta didasarkan pada evaluasi pelaksanaan Renja Perangkat Daerah tahun sebelumnya dan evaluasi kinerja terhadap pencapaian Renstra Perangkat Daerah dan pada akhirnya Renja Perangkat Daerah digunakan sebagai dasar penyusunan Rencana Kerja Anggaran (RKA) Perangkat Daerah untuk penyusunan Anggaran Pendapatan dan Belanja Daerah (APBD).

1.2. Landasan Hukum

Landasan Hukum yang mendasari penyusunan dokumen rencana kerja Dinas Komunikasi, Informatika dan Statistik Kota Pasuruan Tahun 2026 diantaranya adalah:

1. Undang-Undang Nomor 17 Tahun 1950 tentang Pembentukan Daerah-daerah Kota Kecil Dalam Lingkungan Propinsi Jawa Timur, Jawa Tengah dan Jawa Barat sebagaimana telah diubah dengan Undang-Undang Nomor 13 Tahun 1954 tentang Pengubahan Undang-Undang No 16 dan 17 Tahun 1950 (Republik Indonesia Dahulu) tentang Pembentukan Kota-kota Besar dan Kota-kota Kecil di Jawa;
2. Undang-Undang Republik Indonesia Nomor 17 Tahun 2003 tentang Keuangan Negara (Lembaran Negara Republik Indonesia Tahun 2003 Nomor 47, Tambahan Lembaran Negara Republik Indonesia Nomor 4286);
3. Undang-Undang Republik Indonesia Nomor 25 Tahun 2004 tentang Sistem Perencanaan Pembangunan Nasional (Lembaran Negara Republik Indonesia Tahun 2004 Nomor 104, Tambahan Lembaran Negara Republik Indonesia Nomor 4421);
4. Undang-Undang Republik Indonesia Nomor 33 Tahun 2004 tentang Perimbangan Keuangan antara Pemerintah Pusat dan Pemerintah Daerah (Lembaran Negara Republik Indonesia Tahun 2004 Nomor 126, Tambahan Lembaran Negara Republik Indonesia Nomor 4438);
5. Undang-Undang Nomor 17 Tahun 2007 tentang Rencana Pembangunan Jangka Panjang Nasional (RPJPN) Tahun 2005–2025 (Lembaran Negara Republik Indonesia Tahun 2007 Nomor 33, Tambahan Lembaran Negara Nomor 4700);

6. Undang-Undang Republik Indonesia Nomor 23 Tahun 2014 sebagaimana diubah ke-2 kali dengan Undang-Undang Republik Indonesia Nomor 9 Tahun 2015 tentang Perubahan Kedua atas Undang-Undang Republik Indonesia Nomor 23 Tahun 2014 tentang Pemerintahan Daerah (Lembaran Negara Republik Indonesia Tahun 2015 Nomor 58, Tambahan Lembaran Negara Republik Indonesia Nomor 5679);
7. Peraturan Pemerintah Republik Indonesia Nomor 8 Tahun 2008 tentang Tahapan, Tata Cara Penyusunan, Pengendalian dan Evaluasi Pelaksanaan Rencana Pembangunan Daerah, (Lembaran Negara Republik Indonesia Tahun 2008 Nomor 21, Tambahan Lembaran Negara Republik Indonesia Nomor 4817);
8. Peraturan Menteri Dalam Negeri Nomor 54 Tahun 2010 tentang Pelaksanaan Peraturan Pemerintah Nomor 8 Tahun 2008 tentang Tahapan, Tata Cara Penyusunan, Pengendalian dan Evaluasi Pelaksanaan Perencanaan Pembangunan Daerah (Lembaran Negara Republik Indonesia Tahun 2010 Nomor 517);
9. Peraturan Menteri Dalam Negeri Nomor 86 Tahun 2017 tentang tata cara perencanaan, pengendalian dan evaluasi pembangunan daerah, tata cara evaluasi rancangan peraturan daerah tentang rencana pembangunan jangka panjang daerah dan rencana pembangunan jangka menengah daerah, serta tata cara perubahan rencana pembangunan jangka panjang daerah, rencana pembangunan jangka menengah daerah, dan rencana kerja pemerintah daerah;
10. Peraturan Daerah Kota Pasuruan Nomor 6 Tahun 2024 tentang Rencana Pembangunan Jangka Panjang Daerah Kota Pasuruan Tahun 2025-2045;
11. Peraturan Daerah Kota Pasuruan Nomor 4 Tahun 2021 Tentang Rencana Pembangunan Jangka Menengah Daerah Kota Pasuruan Tahunan 2021-2026;
12. Peraturan Daerah Kota Pasuruan Nomor 50 Tahun 2016 tentang Sistem Organisasi dan Tata Kerja Pemerintahan Daerah Kota Pasuruan;

13. Peraturan Daerah Nomor 7 Tahun 2016 tentang Pembentukan dan Susunan Perangkat Daerah (PD);
14. Peraturan Walikota Pasuruan Nomor 17 Tahun 2022 tentang Tugas Pokok dan Fungsi Dinas Komunikasi, Informatika dan Statistik;
15. Keputusan Menteri Dalam Negeri Nomor 050-5880 Tahun 2021 Tentang Hasil Verifikasi, Validasi dan Inventarisasi Pemutakhiran Klasifikasi, Kodefikasi dan Nomenklatur Perencanaan Pembangunan dan Keuangan Daerah;
16. Peraturan Walikota Nomor 42 Tahun 2021 Tentang Rencana Strategis Perangkat Daerah Tahun 2021-2026;
17. Peraturan Wali Kota Pasuruan Nomor 15 Tahun 2024 tentang Rencana Kerja Pemerintah Daerah (RKPD) Tahun 2025.

1.3. Maksud dan Tujuan

1.3.1 Maksud

Penyusunan dokumen Rencana Kerja Dinas Komunikasi, Informatika dan Statistik Kota Pasuruan tahun 2026 ini dimaksudkan sebagai bahan penyusunan Rencana Kerja Pembangunan Daerah (RKPD) Kota Pasuruan serta sebagai pedoman perencanaan penganggaran kegiatan pembangunan bagi Dinas Komunikasi, Informatika dan Statistik Kota Pasuruan selama kurun waktu satu tahun.

1.3.2 Tujuan

Menimbang maksud yang terkandung dalam penulisannya, maka penyusunan Renja PD memiliki tujuan untuk menjaga sinergi dan sinkronisasi perencanaan pada jenjang hirarki yang berbeda yaitu antara rencana jangka panjang yang tertuang dalam RPJPD Kota Pasuruan Tahun 2025-2045, rencana jangka menengah yang tertuang dalam RPJMD Perubahan Kota Pasuruan dan Renstra Dinas Komunikasi, Informatika dan Statistik Kota Pasuruan dengan rencana tahunan yang tertuang dalam RKPD.

1.4. Sistematika Penulisan

Renja Diskominfotik Tahun 2026 ini disusun dengan sistematika penulisan sebagai berikut:

BAB I PENDAHULUAN

1.1 Latar Belakang

1.2 Landasan Hukum

1.3 Maksud dan Tujuan

1.4 Sistematika Penulisan

BAB II HASIL EVALUASI RENJA PERANGKAT DAERAH TAHUN LALU

2.1 Evaluasi Pelaksanaan Renja Perangkat Daerah Tahun Lalu dan Capaian Renstra Dinas Komunikasi, Informatika dan Statistik

2.2 Analisis Kinerja Pelayanan Dinas Komunikasi, Informatika dan Statistik

2.3 Isu-isu Penting Penyelenggaraan Tugas dan Fungsi Dinas Komunikasi, Informatika dan Statistik

2.4 Review Terhadap Rancangan Awal RKPD

BAB III TUJUAN DAN SASARAN PERANGKAT DAERAH

3.1 Telaahan Terhadap Kebijakan Nasional

3.2 Tujuan dan Sasaran Renja Perangkat Daerah

BAB IV RENCANA KERJA DAN PENDANAAN PERANGKAT DAERAH

BAB V PENUTUP

BAB II
HASIL EVALUASI RENJA DINAS KOMUNIKASI, INFORMATIKA DAN STATISTIK TAHUN LALU

2.1. Evaluasi Pelaksanaan Renja Dinas Komunikasi, Informatika dan Statistik Tahun Lalu dan Capaian Renstra Dinas Komunikasi, Informatika dan Statistik

Pada Tahun 2024 telah dilaksanakan kegiatan-kegiatan pembangunan berdasarkan program-program strategis untuk mencapai Visi dan Misi Pemerintah Kota Pasuruan. Kegiatan-kegiatan tersebut dilaksanakan dalam rangka pencapaian sasaran strategis yang telah ditetapkan. Adapun sasaran strategis serta program yang dilaksanakan pada tahun 2024 yaitu sebagaimana berikut :

1. Program Penunjang Urusan Pemerintah Daerah
   a. Perencanaan, Penganggaran, dan Evaluasi Kinerja Perangkat Daerah
      - Penyusunan Dokumen Perencanaan Perangkat Daerah
      - Koordinasi dan Penyusunan Dokumen RKA-SKPD
      - Koordinasi dan Penyusunan Laporan Capaian Kinerja dan Ikhtisar Realisasi Kinerja SKPD
      - Evaluasi Kinerja Perangkat Daerah
   b. Administrasi Keuangan Perangkat Daerah
      - Penyediaan Gaji dan Tunjangan ASN
      - Koordinasi dan Penyusunan Laporan Keuangan Bulanan/Triwulanan/ Semesteran SKPD
      - Penyusunan Pelaporan dan Analisis Prognosis Realisasi Anggaran
   c. Administrasi Barang Milik Daerah pada Perangkat Daerah
      - Rekonsiliasi dan Penyusunan Laporan Barang Milik Daerah pada SKPD
   d. Administrasi Kepegawaian Perangkat Daerah
      - Pendataan dan Pengolahan Administrasi Kepegawaian
      - Bimbingan Teknis Implementasi Peraturan Perundang-Undangan
   e. Administrasi Umum Perangkat Daerah
      - Penyediaan Komponen Instalasi Listrik/Penerangan Bangunan Kantor
      - Penyediaan Barang Cetakan dan Penggandaan
      - Penyediaan Bahan Bacaan dan Peraturan Perundang-undangan
      - Fasilitasi Kunjungan Tamu
      - Penyelenggaraan Rapat Koordinasi dan Konsultasi SKPD
   f. Pengadaan Barang Milik Daerah Penunjang Urusan Pemerintah Daerah
      - Pengadaan Mebel
      - Pengadaan Peralatan dan Mesin Lainnya
   g. Penyediaan Jasa Penunjang Urusan Pemerintahan Daerah
      - Penyediaan Jasa Surat Menyurat

- Penyediaan Jasa Komunikasi, Sumber Daya Air dan Listrik
- Penyediaan Jasa Pelayanan Umum Kantor

h. Pemeliharaan Barang Milik Daerah Penunjang Urusan Pemerintahan Daerah
- Penyediaan Jasa Pemeliharaan, Biaya Pemeliharaan dan Pajak Kendaraan Perorangan Dinas atau Kendaraan Dinas Jabatan
- Penyediaan Jasa Pemeliharaan, Biaya Pemeliharaan, Pajak, dan Perizinan Kendaraan Dinas Operasional atau Lapangan
- Pemeliharaan Peralatan dan Mesin Lainnya
- Pemeliharaan/Rehabilitasi Gedung Kantor dan Bangunan Lainnya

2. Program Pengelolaan Informasi dan Komunikasi Publik
   a. Pengelolaan Informasi dan Komunikasi Publik Pemerintah Daerah Kabupaten/Kota
      - Pengelolaan Media Komunikasi Publik
      - Pelayanan Informasi Publik
      - Layanan Hubungan Media
      - Penyelenggaraan Hubungan Masyarakat, Media dan Kemitraan Komunitas
3. Program Pengelolaan Aplikasi Informatika
   a. Pengelolaan Nama Domain yang telah Ditetapkan oleh Pemerintah Pusat dan Sub Domain di Lingkup Pemerintah Daerah Kabupaten/Kota
      - Penyelenggaraan Sistem Jaringan Intra Pemerintah Daerah
   b. Pengelolaan e-government Di Lingkup Pemerintah Daerah Kabupaten/Kota
      - Pengembangan Aplikasi dan Proses Bisnis Pemerintahan Berbasis Elektronik
      - Pengembangan dan Pengelolaan Sumber Daya Teknologi Informasi dan Komunikasi Pemerintah Daerah
4. Program Penyelenggaraan Statistik Sektoral
   a. Penyelenggaraan Statistik Sektoral di Lingkup Daerah Kabupaten/Kota
      - Koordinasi dan Sinkronisasi Pengumpulan, Pengolahan, Analisis dan Diseminasi Data Statistik Sektoral
      - Peningkatan kapasitas SDM Pemerintah Daerah dalam Peningkatan Mutu Statistik Daerah yang Terintegrasi
5. Program Penyelenggaraan Persandian untuk Pengamanan Informasi
   a. Penyelenggaraan Persandian untuk Pengamanan Informasi Pemerintah Daerah Kabupaten/Kota
      - Penyediaan Layanan Keamanan Informasi Pemerintah Daerah Kabupaten/Kota

Untuk mengetahui hasil-hasil yang telah dicapai maka perlu dilakukan evaluasi secara menyeluruh sebagaimana uraian-uraian berikut ini :

1. Realisasi program/kegiatan yang tidak memenuhi target kinerja hasil/keluaran yang direncanakan

Pada program pengelolaan komunikasi dan informasi publik terdapat 2 indikator yang belum tercapai. Indikator persentase informasi PD yang di unggah. Pada tahun 2024 ditargetkan sebesar 80% dan terealisasi 43,29% sehingga capaiannya sebesar 54,11%. Capaian ini berdasarkan data jumlah rata-rata perangkat daerah yang mengupdate website secara berkala dan konten yang berkualitas sejumlah 17,75 Perangkat Daerah dari 41 Perangkat Daerah. Sedangkan untuk Indikator persentase informasi berbasis masyarakat yang dibina ditergetkan 85% dan terealisasi 43,58% sehingga capaiannya sebesar 51,25%. Capaian ini berdasarkan data rata-rata jumlah KIM aktif tahun 2024 sebanyak 12,33 kelompok dari jumlah total 32 kelompok.

Jumlah aplikasi yang tersertifikasi elektronik di lingkungan pemerintah daerah merupakan indikator kegiatan penyelenggaraan persandian untuk pengamanan informasi pemerintah daerah Kabupaten/Kota. Pada Tahun 2024 ditargetkan sebesar 8 aplikasi dan terealisasi 2 unit aplikasi, sehingga capaiannya sebesar 25%. Capaian ini berdasarkan data aplikasi yang terdaftar dan mendapatkan sertifikat pada portal Pendaftaran Sistem Elektronik (PSE). Pada Tahun 2023 ada 1 aplikasi yang telah mendapatkan sertifikat elektronik yaitu e-New Purut dan pada Tahun 2024 ada 10 aplikasi yang sudah didaftarkan dalam portal PSE. Namun sampai dengan akhir tahun 2024 hanya ada 1 aplikasi yang telah mendapatkan sertifikat elektronik yaitu e-Sambat.

2. Realisasi program/kegiatan yang telah memenuhi target kinerja hasil/keluaran yang direncanakan

Pada Tahun 2024 ada tiga indikator yang telah memenuhi target. Persentase layanan jaringan yang ditindaklanjuti merupakan indikator dari program pengelolaan aplikasi informatika dengan realisasi 100% dan capaiannya 100%. Realisasi tesebut berdasarkan pengaduan jaringan yang telah ditindaklanjuti.

Jumlah jenis data yang disusun dalam data pokok pembangunan daerah merupakan indikator kegiatan penyelenggaraan statistik di lingkup kabupaten/Kota dengan realisasi 33 dan capaiannya 100%. Realisasi tersebut berdasarkan penyusunan dokumen data pokok pembanguanan daerah yang datanya berasal dari 33 Perangkat Dearah.

Jumlah jenis data yang disusun dalam profil pembangunan daerah merupakan indikator kegiatan penyelenggaraan statistik di lingkup kabupaten/Kota dengan realisasi 33 dan capaiannya 100%. Realisasi tersebut berdasarkan penyusunan dokumen profil pembanguanan daerah yang datanya berasal dari 33 Perangkat Dearah.

3. Realisasi program/kegiatan yang melebihi target kinerja hasil/keluaran yang direncanakan

Program/kegiatan Renja Dinas Komunikasi, Informatika dan Statistik Kota Pasuruan Tahun 2024 sebagian besar telah memenuhi target kinerja hasil/keluaran. Untuk program/kegiatan yang memenuhi target kinerja hasil/keluaran sebagai berikut :

- Program penunjang urusan pemerintah daerah kabupaten/kota dengan indikator persentase kebutuhan penunjang pemerintah dan capaiannya sebesar 238,29%;
- Kegiatan administrasi keuangan perangkat daerah dengan indikator persentase laporan keuangan yang tersusun tepat waktu dan capaiannya sebesar 120,89%;
- Kegiatan administrasi barang milik daerah pada perangkat daerah dengan indikator persentase laporan barang milik daerah yang tersusun tepat waktu dan capaiannya sebesar 142,86%;
- Kegiatan administrasi kepegawaian perangkat daerah dengan indikator persentasi SDM aparatur yang meningkat kompetensinya dan capaiannya sebesar 785,71%;
- Kegiatan adminisrasi umum perangkat daerah dengan indikator persentase terpenuhinya layanan administrasi perkantoran dan capaiannya sebesar 117,65%;
- Kegiatan penyediaan jasa penunjang urusan pemerintah daerah dengan indikator persentase terpenuhinya jasa penunjang urusan pemerintah daerah dan capaiannya sebesar 117,65%;
- Kegiatan pemeliharaan barang milik daerah penunjang urusan pemerintah daerah dengan indikator persentase barang milik daerah yang terpelihara dan capaiannya sebesar 146,51%;
- Program pengelolaan informasi dan komunikasi publik dengan indikator persentase informasi yang dipublikasikan melalui media dan capaiannya sebesar 104,04%;
- Kegiatan pengelolaan informasi dan komunikasi publik pemerintah daerah kabupaten/kota dengan indikator persentase informasi pembangunan yang dipublikasikan melalui media massa tepat waktu dan capaiannya sebesar 117,04%;
- Program pengelolaan aplikasi informatika dengan indikator persentase peningkatan aplikasi yang terintegrasi dan capaiannya sebesar 496,83%;
- Program pengelolaan aplikasi informatika dengan indikator persentase keamanan informasi dan dokumen publik dan capaiannya sebesar 117,65%;
- Kegiatan pengelolaan nama domain yang telah ditetapkan oleh pemerintah pusat dan sub domain di lingkup pemerintah daerah kabupaten/kota dengan indikator persentase pengaduan jaringan internet dan server yang ditindaklanjuti sesuai SOP dan capaiannya sebesar 125%;
- Kegiatan pengelolaan e-government di lingkup pemerintah daerah kabupaten/kota dengan indikator persentase ketercapaian pengelolaan e-government di lingkup pemerintah kabupaten/kota dan capaiannya sebesar 125%;
- Program penyelenggaraan statistik sektoral dengan indikator persentase data statistik sektoral yang dipublikasi dan capaiannya sebesar 124,41%;
- Kegiatan penyelenggaraan statistik sektoral di lingkup daerah kabupaten/kota dengan indikator persentase data statistik

sektoral yang diunggah di website dan capaiannya sebesar 140,82%; dan

- Program penyelenggaraan persandian untuk pengamanan informasi dengan indikator persentase layanan keamanan informasi dan persandian dan capaiannya sebesar 1.250%.

4. Faktor-faktor penyebab tidak tercapainya, terpenuhinya atau melebihi target kinerja program/kegiatan

Pelaksanaan program dan kegiatan di lingkungan Dinas Komunikasi, Informatika dan Statistik Kota Pasuruan belum semua memenuhi target kinerja program/kegiatan. Hal ini disebabkan beberapa faktor yang antara lain:

a. Faktor penghambat tidak tercapaianya pencapaian kinerja program/kegiatan adalah sebagai berikut:

   - Program Pengelolaan Informasi Dan Komunikasi Publik tidak tercapai dikarenakan kurangnya SDM pada masing-masing Perangkat Daerah terkait kehumasan dan sering terjadi pergantian SDM Kehumasan;
   - Kurangnya pemahaman tentang KIM dan seringnya pergantian pengurus dalam KIM. Selain itu, pada Tahun 2024 ada transformasi media informasi KIM yang awalnya berbasis blog sederhana dan dikelola secara mandiri menjadi web kim.id yang terintegrasi secara nasional dengan Kementerian Kominfo;
   - Kegiatan Penyelenggaraan Persandian untuk Pengamanan Informasi Pemerintah Daerah Kabupaten/Kota tidak tercapai dikarenakan belum terpenuhinya indikator penilaian sertifikat elektronik dikarenakan adanya gangguan pada server Pusat Data Nasional. Sehingga mengakibatkan penilaian sertifikasi aplikasi tertunda dan sampai dengan akhir tahun hanya ada 1 aplikasi yang selesai dilakukan penilaian..

b. Faktor pendorong terpenuhinya kinerja program/kegiatan adalah sebagai berikut:

   - Program Pengelolaan Aplikasi Informatika telah tercapai sesuai target dikarenakan kapabilitas SDM IT di lapangan, koordinasi yang baik antara operator pengaduan dengan SDM IT di lapangan, berfungsinya SOP layanan pengaduan secara optimal, dan adanya komitmen yang kuat untuk menjaga keamanan data dan dokumen;
   - Penyelenggaraan Statistik Sektoral di Lingkup Daerah Kabupaten/Kota telah tercapai sesuai target dikarenakan komitmen yang kuat pada Perangkat Daerah sehingga tingkat keterisian elemen data statistik sektoral semakin meningkat.

c. Faktor pendorong Realisasi program/kegiatan melebihi target kinerja hasil/keluaran yang direncanakan adalah sebagai berikut:

   - Program Pengelolaan Informasi Dan Komunikasi Publik telah tercapai melebihi target dikarenakan adanya

kerjasama yang baik dengan media antara lain media online, media sosial, media elektronik, media cetak;

- Program Pengelolaan Aplikasi Informatika telah tercapai melebihi target dikarenakan meningkatnya integrasi aplikasi dalam mendukung pelayanan publik dan Adanya 41 domain website yang aktif;
- Program Penyelenggaraan Statistik Sektoral telah melebihi target dikarenakan adanya sinkronisasi data perjanjian kinerja dengan monitoring dan evaluasi capaian kinerja di dalam Aplikasi Pelaporan Jabatan dan Kinerja (Sijaja). Selain itu, Bidang Statistik telah melaksanakan pembinaan pengelola data statistik sektoral bersama dengan BPS Kota Pasuruan melalui Romantik (Rekomendasi Statistik). Serta telah dilakukan penetapan SKB (Surat Keputusan Bersama) daftar data prioritas Tahun 2024 dan adanya desk pemetaan data statistik sektoral secara berkala.;
- Penyelenggaraan Statistik Sektoral di Lingkup Daerah Kabupaten/Kota telah tercapai melebihi target dikarenakan adanya pelatihan yang telah dilakukan Dinas Komunikasi, Informatika dan Statistik sehingga SDM Perangkat Daerah dapat memilah serta mengunggah data indikator Perangkat Daerah terkait pada website Satu Data Kota Pasuruan secara berkala;
- Program Penyelenggaraan Persandian Untuk Pengamanan Informasi telah tercapai melebihi target dikarenakan adanya lisensi Firewall sebagai sistem keamanan yang melindungi server dari berbagai ancaman di jaringan internet. Lisensi SSL untuk melindungi privasi dan integritas data interaksi digital pengguna. Sehingga tidak terdapat pengaduan terkait keamanan informasi dari Perangkat Daerah. Selain itu, implementasi penggunaan tanda tangan digital/elektronik dalam pengendalian keamanan dokumen. Pada Tahun 2024 Dinas Komunikasi, Informatik dan Statistik Kota Pasuruan telah menjadi Tim CSIRT (Computer Security Incident Response Team) Nasional yang diresmikan BSSN khususnya sektor pemerintah dan pembangunan manusia. Kegiatan Tim CSIRT merupakan kolaborasi dan sinergi dengan BSSN dalam menghadapi tantangan diruang siber kedepannya.

5. Implikasi yang timbul terhadap target capaian program Renstra Perangkat Daerah

Implikasi yang timbul terhadap target capaian program Renstra Dinas Komunikasi, Informatika dan Statistik Kota Pasuruan adalah sebagai berikut:

- Perlu dilakukan review Renstra Dinas Komunikasi, Informatika dan Statistik Kota Pasuruan Tahun 2025-2029 untuk penyempurnaan indikator dan target kinerja, sehingga ;

6. Kebijakan/tindakan perencanaan dan penganggaran yang perlu diambil untuk mengatasi faktor-faktor penyebab tersebut

Berdasarkan pemaparan faktor-faktor yang mempengaruhi pencapaian target dari program/kegiatan serta implikasi yang akan timbul, maka dapat diambil beberapa kebijakan sebagai berikut:

- Efisiensi alokasi belanja;
- Pelatihan kehumasan untuk SDM kehumasan Perangkat Daerah;
- Penambahan pagu anggaran untuk program/kegiatan yang belum mencapai target

Rekapitulasi evaluasi hasil pelaksanaan renja Dinas Komunikasi, Informatika dan Statistik dan pencapaian renstra Dinas Komunikasi, Informatika dan Statistik s/d Tahun 2025 dapat dilihat pada tabel 2.1.

Tabel 2.1
Rekapitulasi Evaluasi Hasil Pelaksanaan Renja Dinas Komunikasi, Informatika dan Statistik dan Pencapaian Renstra Dinas Komunikasi, Informatika dan Statistik s/d Tahun 2025
Kota Pasuruan

Kode						Urusan/ Bidang Urusan Pemerintah Daerah dan Program/ Kegiatan	Indikator Kinerja Program (Outcome)/ Kegiatan (Output)	Target Kinerja Capaian Program (Renstra PD) Tahun 2025	Realisasi Target Kinerja Hasil program dan Keluaran Kegiatan s/d Tahun 2023	Target dan Realisasi Kinerja Program dan Kegiatan Tahun 2024			Target program dan kegiatan (Renja PD) Tahun 2025)	Perkiraan Realisasi Capaian Target Renstra PD s/d Tahun Berjalan	
										Target Renja PD Tahun 2024	Realisasi Renja PD Tahun 2024	Tingkat Realisasi (%)		Realisasi Capaian Program dan Kegiatan s/d Tahun Berjalan (2025)	Tingkat Capaian Realisasi Target Renstra (%)
1						2	3	4	5	6	7	8 = (7/6)	9	10=(5+7+9)	11=(10/4)
2						URUSAN PEMERINTAHAN WAJIB YANG TIDAK BERKAITAN DENGAN PELAYANAN DASAR									
2	16					URUSAN PEMERINTAHAN BIDANG KOMUNIKASI DAN INFORMATIKA									
2	16	01				PROGRAM PENUNJANG URUSAN PEMERINTAHAN DAERAH KABUPATEN/KOTA	Persentase Kebutuhan Penunjang Pemerintahan yang terfasilitasi	90	107,05	80	190,63	100	90	90	100
2	16	01	2	01		Perencanaan, penganggaran dan evaluasi kinerja perangkat daerah	Persentase dokumen perencanaan dan laporan evaluasi kinerja yang tersusun tepat waktu	80	100	80	75	93,75	80	80	100
2	16	01	2	01	0001	Penyusunan Dokumen Perencanaan Perangkat Daerah	Jumlah Dokumen Perencanaan Perangkat Daerah	10	1	2	2	100	7	10	100
2	16	01	2	01	0002	Koordinasi dan Penyusunan Dokumen RKA-SKPD	Jumlah Dokumen RKA-SKPD dan Laporan Hasil Koordinasi Penyusunan Dokumen RKA-SKPD	8	2	6	6	100	-	-	-
2	16	01	2	01	0006	Koordinasi dan Penyusunan Laporan Capaian Kinerja dan Ikhtisar Realisasi Kinerja SKPD	Jumlah Laporan Capaian Kinerja dan Ikhtisar Realisasi Kinerja SKPD dan Laporan Hasil Koordinasi Penyusunan Laporan Capaian Kinerja dan Ikhtisar Realisasi Kinerja SKPD	20	6	8	8	100	6	20	100
2	16	01	2	01	0007	Evaluasi Kinerja Perangkat Daerah	Jumlah Laporan Evaluasi Kinerja Perangkat Daerah	8	1	1	0	0	-	-	-
2	16	01	2	02		Administrasi keuangan perangkat	Persentase laporan keuangan	80	99,57	80	96,71	100	80	80	100

Kode						Urusan/ Bidang Urusan Pemerintah Daerah dan Program/ Kegiatan	Indikator Kinerja Program (Outcome)/ Kegiatan (Output)	Target Kinerja Capaian Program (Renstra PD) Tahun 2025	Realisasi Target Kinerja Hasil program dan Keluaran Kegiatan s/d Tahun 2023	Target dan Realisasi Kinerja Program dan Kegiatan Tahun 2024			Target program dan kegiatan (Renja PD) Tahun 2025)	Perkiraan Realisasi Capaian Target Renstra PD s/d Tahun Berjalan	
										Target Renja PD Tahun 2024	Realisasi Renja PD Tahun 2024	Tingkat Realisasi (%)		Realisasi Capaian Program dan Kegiatan s/d Tahun Berjalan (2025)	Tingkat Capaian Realisasi Target Renstra (%)
1						2	3	4	5	6	7	8 = (7/6)	9	10=(5+7+9)	11=(10/4)
						daerah	yang tersusun tepat waktu								
2	16	01	2	02	0001	Penyediaan Gaji dan Tunjangan ASN	Jumlah Orang yang Menerima Gaji dan Tunjangan ASN	34	32	35	34	97,14	34	34	100
2	16	01	2	02	0007	Koordinasi dan Penyusunan Laporan Keuangan Bulanan/Triwulanan/Semesteran SKPD	Jumlah Laporan Keuangan Bulanan/ Triwulanan/ Semesteran SKPD dan Laporan Koordinasi Penyusunan Laporan Keuangan Bulanan/Triwulanan/ Semesteran SKPD	13	2	13	13	100	13	13	100
2	16	01	2	02	0008	Penyusunan Pelaporan dan Analisis Prognosis Realisasi Anggaran	Jumlah Dokumen Pelaporan dan Analisis Prognosis Realisasi Anggaran	8	2	2	2	100	-	-	-
2	16	01	2	03		Administrasi barang milik daerah pada perangkat daerah	Persentase laporan barang milik daerah yang tersusun tepat waktu	70	100	70	100	100	70	70	100
2	16	01	2	03	0001	Penyusunan Perencanaan Kebutuhan Barang Milik Daerah SKPD	Jumlah Rencana Kebutuhan Barang Milik Daerah SKPD	2	-	-	-	-	2	2	100
2	16	01	2	03	0005	Rekonsiliasi dan Penyusunan Laporan Barang Milik Daerah pada SKPD	Jumlah Laporan Rekonsiliasi dan Penyusunan Laporan Barang Milik Daerah pada SKPD	12	4	4	4	100	4	12	100
2	16	01	2	05		Administrasi kepegawaian perangkat daerah	Persentase SDM aparatur yang meningkat kompetensinya	70	66,67	70	550	100	70	70	100
2	16	01	2	05	0002	Pengadaan Pakaian Dinas beserta Atribut Kelengkapannya	Jumlah Paket Pakaian Dinas beserta Atribut Kelengkapan	4	1	-	-	-	-	-	-
2	16	01	2	05	0003	Pendataan dan Pengolahan Administrasi Kepegawaian	Jumlah Dokumen Pendataan dan Pengolahan Administrasi Kepegawaian	8	2	6	6	100	4	12	100
2	16	01	2	05	0009	Pendidikan dan Pelatihan Pegawai	Jumlah Pegawai Berdasarkan	5	-	-	-	-	5	5	100

Kode						Urusan/ Bidang Urusan Pemerintah Daerah dan Program/ Kegiatan	Indikator Kinerja Program (Outcome)/ Kegiatan (Output)	Target Kinerja Capaian Program (Renstra PD) Tahun 2025	Realisasi Target Kinerja Hasil program dan Keluaran Kegiatan s/d Tahun 2023	Target dan Realisasi Kinerja Program dan Kegiatan Tahun 2024			Target program dan kegiatan (Renja PD) Tahun 2025)	Perkiraan Realisasi Capaian Target Renstra PD s/d Tahun Berjalan	
										Target Renja PD Tahun 2024	Realisasi Renja PD Tahun 2024	Tingkat Realisasi (%)		Realisasi Capaian Program dan Kegiatan s/d Tahun Berjalan (2025)	Tingkat Capaian Realisasi Target Renstra (%)
1						2	3	4	5	6	7	8 = (7/6)	9	10=(5+7+9)	11=(10/4)
						Berdasarkan Tugas dan Fungsi	Tugas dan Fungsi yang Mengikuti Pendidikan dan Pelatihan								
2	16	01	2	05	0011	Bimbingan Teknis Implementasi Peraturan Perundang-Undangan	Jumlah Orang yang Mengikuti Bimbingan Teknis Implementasi Peraturan Perundang-Undangan	4	0	1	10	100	-	-	-
2	16	01	2	06		Administrasi umum perangkat daerah	Persentase terpenuhinya layanan administrasi perkantoran	85	100	85	100	100	85	85	100
2	16	01	2	06	0001	Penyediaan Komponen Instalasi Listrik/Penerangan Bangunan Kantor	Jumlah Paket Komponen Instalasi Listrik/Penerangan Bangunan Kantor yang Disediakan	8	4	2	2	100	2	8	100
2	16	01	2	06	0005	Penyediaan Barang Cetakan dan Penggandaan	Jumlah Paket Barang Cetakan dan Penggandaan yang Disediakan	15	7	4	4	100	4	18	100
2	16	01	2	06	0006	Penyediaan Bahan Bacaan dan Peraturan Perundang-undangan	Jumlah Dokumen Bahan Bacaan dan Peraturan Perundang-Undangan yang Disediakan	2	2	2	2	100	2	2	100
2	16	01	2	06	0007	Penyediaan Bahan/Material	Jumlah Paket Bahan/Material yang Disediakan	1	-	-	-	-	1	1	100
2	16	01	2	06	0008	Fasilitasi Kunjungan Tamu	Jumlah Laporan Fasilitasi Kunjungan Tamu	20	12	4	4	100	4	20	100
2	16	01	2	06	0009	Penyelenggaraan Rapat Koordinasi dan Konsultasi SKPD	Jumlah Laporan Penyelenggaraan Rapat Koordinasi dan Konsultasi SKPD	460	210	125	125	100	125	460	100
2	16	01	2	07		Pengadaan barang milik daerah penunjang urusan pemerintah	Persentase terpenuhinya pengadaan barang milik daerah	85	100	85	48	57,18	-	148	174,12

Kode						Urusan/ Bidang Urusan Pemerintah Daerah dan Program/ Kegiatan	Indikator Kinerja Program (Outcome)/ Kegiatan (Output)	Target Kinerja Capaian Program (Renstra PD) Tahun 2025	Realisasi Target Kinerja Hasil program dan Keluaran Kegiatan s/d Tahun 2023	Target dan Realisasi Kinerja Program dan Kegiatan Tahun 2024			Target program dan kegiatan (Renja PD) Tahun 2025)	Perkiraan Realisasi Capaian Target Renstra PD s/d Tahun Berjalan	
										Target Renja PD Tahun 2024	Realisasi Renja PD Tahun 2024	Tingkat Realisasi (%)		Realisasi Capaian Program dan Kegiatan s/d Tahun Berjalan (2025)	Tingkat Capaian Realisasi Target Renstra (%)
1						2	3	4	5	6	7	8 = (7/6)	9	10=(5+7+9)	11=(10/4)
						daerah									
2	16	01	2	07	0006	Pengadaan Peralatan dan Mesin Lainnya	Jumlah Paket Mebel yang Disediakan	38	28	18	10	55,56	-	38	100
2	16	01	2	07	0007	Pengadaan Aset Tetap Lainnya	Jumlah Unit Peralatan dan Mesin Lainnya yang Disediakan	12	5	12	5	41,67	-	10	83,33
2	16	01	2	08		Penyediaan jasa penunjang urusan pemerintah daerah	Persentase terpenuhinya jasa penunjang urusan pemerintahan daerah	85	100	85	100	100	85	85	100
2	16	01	2	08	0001	Penyediaan Jasa Surat Menyurat	Jumlah Laporan Penyediaan Jasa Surat Menyurat	12	3	2	2	100	12	17	141,67
2	16	01	2	08	0002	Penyediaan Jasa Komunikasi, Sumber Daya Air dan Listrik	Jumlah Laporan Penyediaan Jasa Komunikasi, Sumber Daya Air dan Listrik yang Disediakan	36	12	12	12	100	12	36	100
2	16	01	2	08	0004	Penyediaan Jasa Pelayanan Umum Kantor	Jumlah Laporan Penyediaan Jasa Pelayanan Umum Kantor yang Disediakan	36	12	12	12	100	12	36	100
2	16	01	2	09		Pemeliharaan barang milik daerah penunjang urusan pemerintah daerah	Persentase barang milik daerah yang terpelihara	70	93,49	70	102,56	100	70	70	100
2	16	01	2	09	0001	Penyediaan Jasa Pemeliharaan, Biaya Pemeliharaan dan Pajak Kendaraan Perorangan Dinas atau Kendaraan Dinas Jabatan	Jumlah Kendaraan Perorangan Dinas atau Kendaraan Dinas Jabatan yang Dipelihara dan dibayarkan Pajaknya	1	1	1	1	100	1	1	100
2	16	01	2	09	0002	Penyediaan Jasa Pemeliharaan, Biaya Pemeliharaan, Pajak, dan Perizinan Kendaraan Dinas Operasional atau Lapangan	Jumlah Kendaraan Dinas Operasional atau Lapangan yang Dipelihara dan dibayarkan Pajak dan Perizinannya	14	14	13	14	100	14	14	100
2	16	01	2	09	0006	Pemeliharaan Peralatan dan Mesin Lainnya	Jumlah Peralatan dan Mesin Lainnya yang Dipelihara	58	58	50	50	100	49	52	89,65

Kode						Urusan/ Bidang Urusan Pemerintah Daerah dan Program/ Kegiatan	Indikator Kinerja Program (Outcome)/ Kegiatan (Output)	Target Kinerja Capaian Program (Renstra PD) Tahun 2025	Realisasi Target Kinerja Hasil program dan Keluaran Kegiatan s/d Tahun 2023	Target dan Realisasi Kinerja Program dan Kegiatan Tahun 2024			Target program dan kegiatan (Renja PD) Tahun 2025)	Perkiraan Realisasi Capaian Target Renstra PD s/d Tahun Berjalan	
										Target Renja PD Tahun 2024	Realisasi Renja PD Tahun 2024	Tingkat Realisasi (%)		Realisasi Capaian Program dan Kegiatan s/d Tahun Berjalan (2025)	Tingkat Capaian Realisasi Target Renstra (%)
1						2	3	4	5	6	7	8 = (7/6)	9	10=(5+7+9)	11=(10/4)
2	16	01	2	09	0009	Pemeliharaan/Rehabilitasi Gedung Kantor dan Bangunan Lainnya	Jumlah Gedung Kantor dan Bangunan Lainnya yang Dipelihara/Direhabilitasi	1	1	-	-	-	1	1	100
2	16	02				PROGRAM PENGELOLAAN INFORMASI DAN KOMUNIKASI PUBLIK	Persentase informasi PD yang di unggah	90	33,54	80	43,29	54,11	80	85,36	94,84
							Persentase informasi yang dipublikasikan melalui media	90	90,85	90	93,63	104,04	90	91,65	100
							Persentase informasi berbasis masyarakat yang dibina	85	60,09	85	43,56	51,24	85	85	100
2	16	02	2	01		Pengelolaan informasi dan komunikasi publik pemerintah daerah kabupaten/kota	Persentase informasi pembangunan yang dipublikasikan melalui media massa tepat waktu	90	90,85	80	93,63	100	90	91,65	100
2	16	02	2	01	0005	Pengelolaan Media Komunikasi Publik	Jumlah Dokumen Hasil Pelaksanaan Pengelolaan Media Komunikasi Publik	2	3	2	2	100	-	2	100
2	16	02	2	01	0006	Pelayanan Informasi Publik	Jumlah Dokumen Hasil Pelayanan Informasi Publik	21	7	7	7	100	-	14	66,67
2	16	02	2	01	0007	Layanan Hubungan Media	Jumlah Layanan Hubungan Media	3	3	3	3	100	-	3	100
2	16	02	2	01	0012	Penyelenggaraan Hubungan Masyarakat, Media dan Kemitraan Komunitas	Jumlah Dokumen Kemitraan dengan Masyarakat, Media dan Komunitas dalam	12	5	4	4	100	-	9	75

Kode						Urusan/ Bidang Urusan Pemerintah Daerah dan Program/ Kegiatan	Indikator Kinerja Program (Outcome)/ Kegiatan (Output)	Target Kinerja Capaian Program (Renstra PD) Tahun 2025	Realisasi Target Kinerja Hasil program dan Keluaran Kegiatan s/d Tahun 2023	Target dan Realisasi Kinerja Program dan Kegiatan Tahun 2024			Target program dan kegiatan (Renja PD) Tahun 2025)	Perkiraan Realisasi Capaian Target Renstra PD s/d Tahun Berjalan	
										Target Renja PD Tahun 2024	Realisasi Renja PD Tahun 2024	Tingkat Realisasi (%)		Realisasi Capaian Program dan Kegiatan s/d Tahun Berjalan (2025)	Tingkat Capaian Realisasi Target Renstra (%)
1						2	3	4	5	6	7	8 = (7/6)	9	10=(5+7+9)	11=(10/4)
							Mendiseminasikan Informasi Program atau Kebijakan								
2	16	02	2	01	0014	Realisasi Media	Jumlah aktivitas relasi media kepada media yang memenuhi kriteria sebagai berikut: 1. terverifikasi dewan pers, dan 2. terdaftar di Dinas Kominfo, dan 3. aktif dalam kegiatan relasi media	4	-	-	-	-	4	4	100
2	16	02	2	01	0015	Kemitraan Komunikasi dengan Komunitas Informasi Masyarakat	Jumlah Komunitas Informasi yang aktif mendiseminasikan informasi dan terdaftar di Dinas Kominfo	10	-	-	-	-	10	21	100
2	16	02	2	01	0017	Pelayanan Informasi Publik	Jumlah permohonan Informasi Publik yang diselesaikan sesuai peraturan perundangan	6	-	-	-	-	6	6	100
2	16	02	2	01	0019	Monitoring Informasi Kebijakan, Opini, dan Aspirasi Publik	Jumlah rekomendasi komunikasi terhadap isu publik yang berkembang dan usulan agenda komunikasi prioritas Pemerintah Daerah	2	-	-	-	-	2	2	100
2	16	02	2	01	0021	Pengelolaan Media Komunikasi Publik	Jumlah media komunikasi publik milik pemerintah daerah yang dikelola maupun pemanfaatan media berbayar sesuai kriteria/juknis	2	-	-	-	-	2	2	100
2	16	03				PROGRAM PENGELOLAAN APLIKASI INFORMATIKA	Persentase peningkatan aplikasi yang terintegrasi	17	38,46	12	59,62	496,83	69	69	100
							Persentase layanan jaringan	100	100	100	100	100	100	100	100

Kode						Urusan/ Bidang Urusan Pemerintah Daerah dan Program/ Kegiatan	Indikator Kinerja Program (Outcome)/ Kegiatan (Output)	Target Kinerja Capaian Program (Renstra PD) Tahun 2025	Realisasi Target Kinerja Hasil program dan Keluaran Kegiatan s/d Tahun 2023	Target dan Realisasi Kinerja Program dan Kegiatan Tahun 2024			Target program dan kegiatan (Renja PD) Tahun 2025)	Perkiraan Realisasi Capaian Target Renstra PD s/d Tahun Berjalan	
										Target Renja PD Tahun 2024	Realisasi Renja PD Tahun 2024	Tingkat Realisasi (%)		Realisasi Capaian Program dan Kegiatan s/d Tahun Berjalan (2025)	Tingkat Capaian Realisasi Target Renstra (%)
1						2	3	4	5	6	7	8 = (7/6)	9	10=(5+7+9)	11=(10/4)
							yang ditindaklanjuti								
							Persentase pengamanan informasi dan dokumen publik	85	100	85	100	117,65	85	100	100
2	16	03	2	01		Pengelolaan nama domain yang telah ditetapkan oleh pemerintah pusat dan sub domain di lingkup pemerintah daerah kabupaten/kota	Persentase pengaduan kerusakan jaringan internet dan server yang ditindaklanjuti sesuai SOP	90	100	80	100	100	-	100	100
2	16	03	2	01	0003	Penyelenggaraan Sistem Jaringan Intra Pemerintah Daerah	Jumlah Sistem Jaringan Intra Pemerintah Daerah	342	342	339	418	100	-	418	100
2	16	03	2	02		Pengelolaan e-goverment di lingkup pemerintah daerah kabupaten/kota	Persentase ketercapaian pengelolaan e-government di lingkup Pemerintah Kabupaten/Kota	85	100	80	100	100	85	100	100
2	16	03	2	02	0007	Pengembangan Aplikasi dan Proses Bisnis Pemerintahan Berbasis Elektronik	Jumlah Aplikasi dan Proses Bisnis Pemerintahan Berbasis Elektronik yang Dikembangkan	80	47	20	41	100	-	88	100
2	16	03	2	02	0010	Pengembangan dan Pengelolaan Sumber Daya Teknologi Informasi dan Komunikasi Pemerintah Daerah	Jumlah Dokumen Pelaksanaan Pengembangan dan Pengelolaan Sumber Daya Teknologi Informasi dan Komunikasi Pemerintah Daerah	6	2	2	1	50	-	3	50
2	16	03	2	02	0018	Koordinasi Penyusunan dan/atau Reviu Arsitektur dan Peta Rencana SPBE Pemerintah Daerah	Jumlah dokumen arsitektur SPBE Pemerintah Daerah yang memuat 6 domain arsitektur dan peta rencana yang diusulkan	1	-	-	-	-	1	1	100
2	16	03	2	02	0020	Pengembangan Aplikasi dan Proses Bisnis Pemerintahan Berbasis Elektronik	Jumlah aplikasi khusus yang dibangun dan/atau dikembangkan sesuai arsitektur	10	-	-	-	-	10	39	100

Kode						Urusan/ Bidang Urusan Pemerintah Daerah dan Program/ Kegiatan	Indikator Kinerja Program (Outcome)/ Kegiatan (Output)	Target Kinerja Capaian Program (Renstra PD) Tahun 2025	Realisasi Target Kinerja Hasil program dan Keluaran Kegiatan s/d Tahun 2023	Target dan Realisasi Kinerja Program dan Kegiatan Tahun 2024			Target program dan kegiatan (Renja PD) Tahun 2025)	Perkiraan Realisasi Capaian Target Renstra PD s/d Tahun Berjalan	
										Target Renja PD Tahun 2024	Realisasi Renja PD Tahun 2024	Tingkat Realisasi (%)		Realisasi Capaian Program dan Kegiatan s/d Tahun Berjalan (2025)	Tingkat Capaian Realisasi Target Renstra (%)
1						2	3	4	5	6	7	8 = (7/6)	9	10=(5+7+9)	11=(10/4)
							dan peta rencana SPBE pemerintah daerah								
2	16	03	2	02	0024	Penyelenggaraan Sistem Jaringan Intra Pemerintah Daerah	Jumlah Sistem Jaringan Intra Pemerintah Daerah	418	-	-	-	-	418	455	100
2	20														
2	20	02				PROGRAM PENYELENGGARAAN STATISTIK SEKTORAL	Persentase data statistik sektoral yang di publikasi	80	81,36	75	93,31	100	80	94,20	100
2	20	02	2	01		Penyelenggaraan statistik sektoral di lingkup daerah kabupaten/kota	Jumlah jenis data yang disusun dalam data pokok pembangunan daerah	33	33	33	33	100	33	33	100
							Jumlah jenis data yang disusun dalam profi pembangunan daerah	33	33	33	33	100	33	33	100
							Persentase data statistik sektoral yang di unggah di website	70	81,36	65	91,53	140,82	70	97,43	100
2	20	02	2	01	0001	Koordinasi dan Sinkronisasi Pengumpulan, Pengolahan, Analisis dan Diseminasi Data Statistik Sektoral	Jumlah Dokumen Koordinasi dan Sinkronisasi Pengumpulan, Pengolahan, Analisis dan Diseminasi Data Statistik Sektoral	6	2	2	2	100	-	4	66,67
2	20	02	2	01	0002	Peningkatan kapasitas SDM Pemerintah Daerah dalam Peningkatan Mutu Statistik Daerah yang Terintegrasi	Jumlah SDM yang Meningkat Kapasitasnya dalam Peningkatan Mutu Statistik Daerah yang Terintegrasi	80	80	80	112	100	-	112	100
2	20	02	2	01	0009	Peningkatan Kualitas Data Statistik Sektoral	Persentase kegiatan statistik sektoral yang rilis tepat waktu	75	-	-	-	-	75	97,43	100
2	20	02	2	01	0010	Penyelenggaraan Statistik Sektoral yang sesuai dengan Prinsip Satu Data	Jumlah kegiatan statistik sektoral yang telah dilengkapi	3	-	-	-	-	3	2	66,67

Kode						Urusan/ Bidang Urusan Pemerintah Daerah dan Program/ Kegiatan	Indikator Kinerja Program (Outcome)/ Kegiatan (Output)	Target Kinerja Capaian Program (Renstra PD) Tahun 2025	Realisasi Target Kinerja Hasil program dan Keluaran Kegiatan s/d Tahun 2023	Target dan Realisasi Kinerja Program dan Kegiatan Tahun 2024			Target program dan kegiatan (Renja PD) Tahun 2025)	Perkiraan Realisasi Capaian Target Renstra PD s/d Tahun Berjalan	
										Target Renja PD Tahun 2024	Realisasi Renja PD Tahun 2024	Tingkat Realisasi (%)		Realisasi Capaian Program dan Kegiatan s/d Tahun Berjalan (2025)	Tingkat Capaian Realisasi Target Renstra (%)
1						2	3	4	5	6	7	8 = (7/6)	9	10=(5+7+9)	11=(10/4)
						Indonesia	metadata								
2	21														
2	21	02				PROGRAM PENYELENGGARAAN PERSANDIAN UNTUK PENGAMANAN INFORMASI	Persentase layanan keamanan informasi dan persandian	10	100	8	100	100	100	100	100
2	21	02	2	01		Penyelenggaraan Persandian untuk Pengamanan Informasi Pemerintah Daerah Kabupaten/Kota	Jumlah aplikasi yang tersertifikasi elektronik di lingkungan pemerintah daerah	9	1	8	2	25	9	9	100
2	21	02	2	01	0004	Penyediaan Layanan Keamanan Informasi Pemerintah Daerah Kabupaten/Kota	Jumlah Perangkat Daerah yang Telah Menggunakan Layanan Keamanan Informasi	41	41	41	41	100	41	41	100

Tahun 2025 merupakan tahun keempat periode Renstra Dinas Komunikasi, Informatika dan Statistik Kota Pasuruan Tahun 2021-2026. Dinas Komunikasi, Informatika dan Statistik Kota Pasuruan telah melaksanakan seluruh program dan kegiatan sesuai target yang tertuang dalam Renstra. Sesuai dengan perjanjian kinerja Kepala Dinas Komunikasi, Informatika dan Statistik Tahun 2025 dan Renja Tahun 2025, secara umum realisasi kinerja program Tahun 2024 s/d 2025 sudah memenuhi target yang telah ditetapkan, dengan rincian sebagai berikut :

1. Program Penunjang Urusan Pemerintah Daerah

   Indikator :

   Persentase kebutuhan penunjang pemerintahan yang terfasilitasi

   - Target pada Renja 2024 adalah 80% sedangkan realisasinya adalah 190,63%
   - Target pada Renja 2025 adalah 90% sedangkan realisasinya adalah 100%
   - Target Renstra 2021-2026 adalah 90% sedangkan realisasinya adalah 100%

   Tingkat capaian Renstra 2021-2026 adalah 111,11%

2. Program Pengelolaan Informasi dan Komunikasi Publik

   Indikator :

   Persentase informasi PD yang di unggah

   Persentase informasi yang dipublikasikan melalui media

   Persentase informasi berbasis masyarakat yang dibina

   - Target pada Renja 2024 adalah 80%, 90%, dan 85% sedangkan realisasinya adalah 43,29%, 93,63%, dan 43,56%
   - Target pada Renja 2025 adalah 80%, 90%, dan 85% sedangkan realisasinya adalah 80%, 90%, dan 85%
   - Target Renstra 2021-2026 adalah 90%, 90%, dan 85% sedangkan realisasinya adalah 66,37%, 82,48%, dan 57,69%

   Tingkat capaian Renstra 2021-2026 adalah 73,75%, 91,64%, dan 67,87%

3. Program Pengelolaan Aplikasi Informatika

   Indikator :

   Persentase peningkatan aplikasi yang terintegrasi

   Persentase layanan jaringan yang ditindaklanjuti

   Persentase pengamanan informasi dan dokumen publik

   - Target pada Renja 2024 adalah 12%, 100% dan 85% sedangkan realisasinya adalah 59,62%, 100%, dan 100%

- Target pada Renja 2025 adalah 12%, 100% dan 85% sedangkan realisasinya adalah 61,54%, 100% dan 100%
- Target Renstra 2021-2026 adalah 17%, 100% dan 85% sedangkan realisasinya adalah 61,54%, 100% dan 100%

Tingkat capaian Renstra 2021-2026 adalah 100%, 100%, dan 117,6%

4. Program Penyelenggaraan Statistik Sektoral

   Indikator :

   Persentase data statistik sektoral yang di publikasi

   - Target pada Renja 2024 adalah 75% sedangkan realisasinya adalah 93,31%
   - Target pada Renja 2025 adalah 80% sedangkan realisasinya adalah 97,41%
   - Target Renstra 2021-2026 adalah 80% sedangkan realisasinya adalah 97,41%

   Tingkat capaian Renstra 2021-2026 adalah 121,76%

5. Program Penyelenggaraan Persandian untuk Pengamanan Informasi

   Indikator :

   Persentase layanan keamanan informasi dan persandian

   - Target pada Renja 2024 adalah 8% sedangkan realisasinya adalah 100%
   - Target pada Renja 2025 adalah 9% sedangkan realisasinya adalah 100%
   - Target Renstra 2021-2026 adalah 10% sedangkan realisasinya adalah 100%

   Tingkat capaian Renstra 2021-2026 adalah 1000%

2.2. Analisis Kinerja Pelayanan Dinas Komunikasi, Informatika dan Statistik

Capaian kinerja pelayanan PD Dinas Komunikasi, Informatika dan Statistik didasarkan pada indikator kinerja yang sudah ditentukan dalam Standar Pelayanan Minimal (SPM), maupun terhadap Indikator Kinerja Kunci (IKK) sesuai dengan Peraturan Pemerintah Nomor 6 Tahun 2008 dan Peraturan Pemerintah Nomor 38 Tahun 2007.

Analisis pencapaian kinerja pelayanan Dinas Komunikasi, Informatika dan Statistik tersaji pada Tabel 2.2 sebagai berikut :

Tabel 2.2
Pencapaian Kinerja Pelayanan Dinas Komunikasi, Informatika dan Statistik Kota Pasuruan

No	Indikator (IKU.SPM.IKK)	Angka/ Nilai Target/ Standar (IKU.SPM.IKK)	Target Renstra				Realisasi Capaian			Proyeksi	Catatan Analisis
			2022	2023	2024	2025	2022	2023	2024	2025	
1	Persentase Aplikasi yang Terintegrasi	90	30	50	65	70	38	38,46	59,62	61,54	
2	Indeks keterbukaan informasi publik	90	70	80	80	90	43,87	39,90	94,74	94,74	
3	Persentase data statistik yang terintegrasi	80	65	70	75	80	65,09	100	100	100	
4	Indeks tata kelola SPBE terhadap Nilai Indeks SPBE	2,9	2,7	2,8	2,85	2,9	2	2,9	3,4	3,4	
5	Indeks layanan SPBE terhadap Nilai Indeks SPBE	2,9	2,7	2,8	2,85	2,9	3,43	4,38	4,7	4,7	
6	Informasi tentang sumber daya yang tersedia untuk pelayanan	-	-	-	-	-	0	99,91	-	-	di hapus
7	Akses publik terhadap informasi keuangan daerah	-	-	-	-	-	45,45	100	-	-	di hapus
8	Persentase Organisasi Perangkat Daerah (OPD) yang terhubung dengan akses internet yang disediakan oleh Dinas Kominfo	-	-	-	-	-	100	100	-	-	di hapus
9	Persentase perangkat daerah yang terkoneksi di Jaringan Intra Pemerintah atau menggunakan akses internet yang diamankan yang disediakan oleh Dinas Kominfo	-	-	-	-	-	100	100	100	100	
10	Persentase perangkat daerah yang menggunakan akses internet yang berkualitas yang disediakan Dinas Kominfo	-	-	-	-	-	54,97	100	-	-	di hapus
11	Tersedianya sistem elektronik komunikasi intra pemerintah yang disediakan Dinas Kominfo (berbasis suara, video, teks, data dan sinyal lainnya) dengan memanfaatkan jaringan intra pemerintah	-	-	-	-	-	Ada	Ada	-	-	di hapus
12	Persentase Layanan Publik yang diselenggarakan secara online dan terintegrasi	-	-	-	-	-	76,92	90	2,86	2,86	
13	Persentase kegiatan (event), perangkat daerah dan pelayanan publik pada Pemerintah Daerah yang dimanfaatkan secara daring dengan memanfaatkan domain dan sub domain Instansi Penyelenggara Negara sesuai dengan Peraturan Menteri Kominfo Nomor 5 Tahun 2015	-	-	-	-	-	76,92	77,78	-	-	di hapus
14	Persentase perangkat daerah yang memiliki portal dan situs web yang sesuai standar	-	-	-	-	-	100	100	-	-	di hapus
15	Persentase perangkat daerah yang mengimplementasikan layanan aplikasi umum dan aplikasi khusus yang ditetapkan sesuai dengan ketentuan perundang-undangan	-	-	-	-	-	63,41	63,41	-	-	di hapus
16	Persentase layanan SPBE (layanan publik dan layanan administrasi pemerintahan) yang tercantum dalam dokumen proses bisnis yang telah diimplementasikan secara elektronik	-	-	-	-	-	73,08	73,08	-	-	di hapus
17	Persentase layanan SPBE (layanan publik dan layanan administrasi pemerintahan) yang memanfaatkan sertifikat	-	-	-	-	-	40	66,67	-	-	di hapus

No	Indikator (IKU.SPM.IKK)	Angka/ Nilai Target/ Standar (IKU.SPM.IKK)	Target Renstra				Realisasi Capaian			Proyeksi	Catatan Analisis
			2022	2023	2024	2025	2022	2023	2024	2025	
	elektronik										
18	Persentase sistem elektronik yang terdaftar sesuai ketentuan peraturan perundang-undangan	-	-	-	-	-	100	100	-	-	di hapus
19	Persentase layanan publik dan layanan administrasi yang terintegrasi dengan sistem penghubung layanan pemerintah	-	-	-	-	-	100	100	-	-	di hapus
20	Persentase perangkat daerah yang menggunakan layanan pusat data pemerintah	-	-	-	-	-	100	100	-	-	di hapus
21	Persentase perangkat daerah yang menyimpan data di pusat data pemerintah	-	-	-	-	-	100	100	-	-	di hapus
22	Persentase perangkat daerah yang memperbaharui datanya sesuai siklus jenis data (sesuai renstra kominfo)	-	-	-	-	-	100	100	-	-	di hapus
23	Persentase data yang dapat berbagi pakai	-	-	-	-	-	100	81,45	-	-	di hapus
24	Persentase perangkat daerah yang mengimplementasi inovasi yang mendukung smart city	-	-	-	-	-	100	100	-	-	di hapus
25	Persentase ASN pengelola TIK yang tersertifikasi kompetensi di bawah pengelolaan Dinas Kominfo	-	-	-	-	-	12,5	66,67	-	-	di hapus
26	Tersedianya peraturan daerah atau peraturan kepala daerah terkait implementasi e-government	-	-	-	-	-	Ada	Ada	-	-	di hapus
27	Persentase Masyarakat Yang Menjadi Sasaran Penyebaran Informasi Publik, Mengetahui Kebijakan Dan Program Prioritas Pemerintah Dan Pemerintah Daerah Kabupaten/Kota	-	-	-	-	-	77,29	75,77	83,60	83,60	
28	Persentase komunitas masyarakat/mitra strategis pemerintah daerah Kabupaten/Kota yang menyebarkan informasi dan kebijakan pemerintah dan pemerintah Kabupaten/Kota	-	-	-	-	-	86,36	89,65	-	-	di hapus
29	Persentase konten informasi terkait program dan kebijakan pemerintah dan pemerintah Kabupaten/Kota sesuai dengan strategi komunikasi (STRAKOM)	-	-	-	-	-	100	100	-	-	di hapus
30	Persentase diseminasi dan layanan informasi publik yang dilaksanakan sesuai dengan strategi komunikasi (STARKOM) dan SOP yang telah ditetapkan	-	-	-	-	-	84,86	70,95	-	-	di hapus
31	Persentase Perangkat Daerah (PD) yang menggunakan data statistik dalam menyusun perencanaan pembangunan daerah	-	-	-	-	-	100	100	100	100	
32	Tersedianya buku profil daerah	-	-	-	-	-	Ada	Ada	-	-	di hapus
33	Jumlah survey statistik sektoral yang dilakukan	-	-	-	-	-	1	-	-	-	di hapus
34	Jumlah kompilasi statistik sektoral yang dilakukan	-	-	-	-	-	1	3	-	-	di hapus
35	Jumlah survey statistik sektoral yang mendapat rekomendasi BPS	-	-	-	-	-	1	-	-	-	di hapus

No	Indikator (IKU.SPM.IKK)	Angka/ Nilai Target/ Standar (IKU.SPM.IKK)	Target Renstra				Realisasi Capaian			Proyeksi	Catatan Analisis
			2022	2023	2024	2025	2022	2023	2024	2025	
36	Jumlah kompilasi statistik sektoral yang mendapat rekomendasi dr BPS	-	-	-	-	-	1	2	-	-	di hapus
37	Persentase kelengkapan metadata kegiatan statistik sektoral	-	-	-	-	-	100	100	-	-	di hapus
38	Persentase kelengkapan metadata variabel sektoral	-	-	-	-	-	100	100	-	-	di hapus
39	Persentase OPD yang menggunakan data statistik dalam melakukan evaluasi pembangunan daerah	-	-	-	-	-	100	100	100	100	
40	Tingkat keamanan informasi pemerintah	-	-	-	-	-	78,91	-	78,91	78,91	
41	Persentase kegiatan strategis yang telah diamankan melalui kegiatan pengamanan sinyal dibanding banyaknya jumlah kegiatan strategis yang harus diamankan	-	-	-	-	-	100	100	-	-	di hapus
42	Persentase sistem elektronik yang telah menerapkan prinsip sistem manajemen yang telah menerapka prinsip-prinsip manajemen keamanan informasi (SMKI) dan atau aplikasi persandian dibanding jumlah sistem elektronik yang ada pada pemerintah daerah	-	-	-	-	-	100	100	-	-	di hapus
43	Persentase sistem elektronik/asset informasi yang telah diaudit dengan resiko kategori rendah	-	-	-	-	-	-	-	-	-	di hapus
44	Persentase titik yang diamankan disbanding dengan jumlah seluruh titik pada pemerintah daerah berdasarkan Pola Hubungan Komunikasi Sandi (PHKS) yang ditetapkan	-	-	-	-	-	78,26	76,19	-	-	di hapus

2.2.1. Standar Pelayanan Minimal (SPM) Dinas Komunikasi, Informatika dan Statistik

Berdasarkan Peraturan Menteri Komunikasi dan Informatika Nomor 27 Tahun 2011 tentang Petunjuk Teknis Standar Pelayanan Minimal (SPM) Bidang Komunikasi dan formatika di Kabupaten/Kota, Dinas Komunikasi, Informatika dan Statistik sebagai PD yang menangani urusan bidang komunikasi dan informatika memiliki 2 jenis pelayanan dasar, sebagai berikut :

a. Pelaksanaan Diseminasi Informasi Nasional

Pelaksanaan Diseminasi Informasi Nasional memiliki Standar Pelayanan Minimal (SPM) dengan indikator Pelaksanaan Diseminasi dan Pendistribusian Informasi melalui :

1. Media massa seperti majalah, radio, dan televisi (12 bulan per tahun)
2. Media baru seperti website (media online) (setiap hari)
3. Media interpersonal seperti sarasehan, ceramah diskusi, dan lokakarya (12 kali per tahun)
4. Media luar ruang seperti media buletin, leaflet, booklet, brosur, spanduk, dan baliho (12 bulan per tahun).

b. Pengembangan dan Pemberdayaan Kelompok lnformasi Masyarakat

Pengembangan dan Pemberdayaan Kelompok lnformasi Masyarakat memiliki Standar Pelayanan Minimal (SPM) dengan indikator Cakupan pengembangan dan pemberdayaan Kelompok lnformasi Masyarakat di Tingkat Kelurahan.

2.2.2. Indikator Kinerja Kunci (IKK) Dinas Komunikasi, Informatika dan Statistik

Berdasarkan Peraturan Pemerintah Nomor 38 Tahun 2007 tentang Pembagian Urusan Pemerintahan antara Pemerintah, Pemerintah Daerah Provinsi dan Pemerintah Daerah Kabupaten/Kota, bahwa komunikasi dan informatika merupakan salah satu urusan pemerintah yang wajib diselenggarakan oleh Pemerintah Daerah Provinsi dan Pemerintah Daerah Kabupaten/Kota, berkaitan dengan pelayanan dasar.

Berdasarkan dengan Peraturan Pemerintah Nomor 6 Tahun 2008 tentang Pedoman Evaluasi Penyelenggaraan Pemerintahan Daerah, salah satu pedoman evaluasi penyelenggaraan pemerintahan daerah adalah Indikator Kinerja Kunci (IKK) yang merupakan indikator kinerja utama yang mencerminkan keberhasilan penyelenggaraan suatu urusan pemerintahan.

Komunikasi, Informatika dan Statistik sebagai media yang digunakan untuk memudahkan setiap orang berkomunikasi, menambah pengetahuan serta sebagai sarana hiburan, maka

indikator yang digunakan untuk mengukur kemudahan setiap orang berkomunikasi.

Berdasarkan Peraturan Pemerintah Nomor 6 Tahun 2008 tersebut, komunikasi dan informatika termasuk dalam aspek pelayanan umum sebagai pelayanan penunjang dengan indikator kinerja kunci sebagai berikut :

a. Meningkatnya keterbukaan dan informasi dan komunikasi publik
b. Meningkatnya maturitas implementasi system pemerintahan berbasis elektronik (SPBE)
c. Meningkatnya pengguna hasil penyusunan data statistik pembangunan sectoral

2.3. Isu-isu Penting Penyelenggaraan Tugas dan Fungsi Dinas Komunikasi, Informatika dan Statistik

Berdasarkan analisis gambaran pelayanan PD, kajian hasil evaluasi pelaksanaan PD dan kajian terhadap pencapaian kinerja Renstra PD maka isu-isu strategis yang menjadi sasaran untuk dipecahkan dalam rangka pengembangan teknologi informasi antara lain:

1. Meningkatnya keterbukaan informasi dan komunikasi publik;
2. Terwujudnya satu data pembangunan Kota Pasuruan;
3. Meningkatnya tata kelola dan layanan menggunakan Sistem Pemerintahan Berbasis Elektronik (SPBE).

Permasalahan pembangunan daerah yang ada di Kota Pasuruan untuk bidang komunikasi, informatika dan statistik sebagai berikut :

1. Belum optimalnya informasi dan komunikasi publik;
2. Belum optimalnya implementasi system pemerintahan berbasis elektronik (SPBE);
3. Kurangnya ketersediaan data Statistik Sektoral.

Sebagai akibat permasalahan pada urusan komunikasi, informatika dan statistik, maka berdampak pada pencapaian Visi Misi Kepala Daerah. Meninjau pencapaian target renstra, isu-isu strategisnya antara lain :

1. Peningkatan publikasi kegiatan pemerintah daerah pada media cetak, media elektronik dan media sosial;
2. Peningkatan cakupan terintegrasi data sektoral untuk penyusunan statistik pembangunan;
3. Peningkatan infrastruktur teknologi informasi di seluruh perangkat daerah.

Saran pemecahan masalah yang perlu ditindaklanjuti dalam perumusan program dan kegiatan prioritas tahun 2026 adalah:

1. Meningkatkan ketersediaan saluran komunikasi dan informasi yang mudah diakses oleh masyarakat dan pihak berkepentingan yang berkaitan dengan implementasi kebijakan dan pembangunan skala perkotaan;
2. Meningkatkan ketersediaan layanan publik berbasis Smart City;
3. Meningkatkan ketersediaan Data Statistik Sektoral yang Valid.

Tantangan dalam meningkatkan pelayanan Dinas Komunikasi, Informatika dan Statistik tahun 2026 adalah :

1. Ketersediaan fasilitas pelayanan informasi publik;
2. Terbatasnya SDM tenaga ahli keamanan informasi;
3. Keterbatasan anggaran di Dinas Komunikasi, Informatika dan Statistik.

Peluang dalam meningkatkan pelayanan Dinas Komunikasi, Informatika dan Statistik tahun 2026 adalah :

4. Semakin tingginya pemanfaatan internet oleh masyarakat;
5. Adanya kesempatan mengikuti Pendidikan dan Pelatihan bidang Komunikasi dan Informatika;
6. Menyediakan portal website yang mudah diakses terhadap data informasi dan dokumen-dokumen tentang perencanaan perkembangan pembangunan daerah dan penyelenggaraan pemerintah daerah yang faktual dan update;
7. Sosialisasi dan komunikasi yang dapat diterima oleh masyarakat melalui media eletronik penyiaran radio, website yang mudah diakses, sehingga akan merubah pola pikir masyarakat akan pentingnya informasi dan teknologi;
8. Dengan jangkauan komunikasi dan informatika keseluruh wilayah Kota Pasuruan diharapkan akan mampu menambah pengetahuan dan wawasan yang merata keseluruh masyarakat dalam rangka mengurangi kesenjangan informasi dan komunikasi.

2.4. Review terhadap Rancangan Awal RKPD

Renja Dinas Komunikasi Dan Informatika Statistik Kota Pasuruan merupakan rencana pembangunan tahunan yang disusun untuk mewujudkan tercapainya tujuan Dinas Komunikasi Dan Informatika Statistik Kota Pasuruan dengan mengacu pada Rancangan Awal RKPD Kota Pasuruan Tahun 2026.

Review program dan kegiatan terhadap Rancangan Awal RKPD 2026 berdasarkan hasil analisis kebutuhan akan diuraikan pada tabel 2.3 berikut ini.

Tabel 2.3
Review Terhadap Rancangan Awal RKPD Tahun 2026 sesuai dengan Hasil Analisis Kebutuhan

Rancangan Awal RKPD						Hasil Analisis Kebutuhan					Catatan Penting
No	Program/Kegiatan	Indikator Kinerja	Lokasi	Target Capaian	Pagu Indikatif (Rp)	Program/Kegiatan	Indikator Kinerja	Lokasi	Target Capaian	Pagu Indikatif (Rp)	
	DINAS KOMUNIKASI, INFORMATIKA DAN STATISTIK				16.026.561.503					15.968.183.511	
	URUSAN PEMERINTAHAN WAJIB YANG TIDAK BERKAITAN DENGAN PELAYANAN DASAR				16.026.561.503					15.968.183.511	
	URUSAN PEMERINTAHAN BIDANG KOMUNIKASI DAN INFORMATIKA				15.732.006.703					15.677.420.911	
1	PROGRAM PENUNJANG URUSAN PEMERINTAHAN DAERAH KABUPATEN/KOTA	Persentase kebutuhan Penunjang pemerintahan yang terfasilitasi	Kota Pasuruan	90%	6.028.646.997	PROGRAM PENUNJANG URUSAN PEMERINTAHAN DAERAH KABUPATEN/KOTA	Level Maturitas SPIP Perangkat Daerah Nilai SAKIP Perangkat Daerah	Kota Pasuruan	3 Level 76,9 Nilai	6.007.023.361	-
1	Perencanaan, penganggaran dan evaluasi kinerja perangkat daerah	Persentase dokumen perencanaan dan laporan evaluasi kinerja yang tersusun tepat waktu	Kota Pasuruan	90%	12.682.000	Perencanaan, penganggaran dan evaluasi kinerja perangkat daerah	Persentase dokumen perencanaan dan laporan evaluasi kinerja yang tersusun tepat waktu	Kota Pasuruan	90%	6.176.200	-
1	Penyusunan dokumen perencanaan perangkat daerah	Jumlah Dokumen Perencanaan Perangkat Daerah	Kota Pasuruan	6 dokumen	8.522.700	Penyusunan dokumen perencanaan perangkat daerah	Jumlah Dokumen Perencanaan Perangkat Daerah	Kota Pasuruan	6 dokumen	3.947.700	-
2	Koordinasi dan penyusunan laporan capaian kinerja dan ikhtisar realisasi kinerja SKPD	Jumlah Laporan Capaian Kinerja dan Ikhtisar Realisasi Kinerja SKPD dan Laporan Hasil Koordinasi Penyusunan Laporan Capaian Kinerja dan Ikhtisar Realisasi Kinerja SKPD	Kota Pasuruan	6 Laporan	4.159.300	Koordinasi dan penyusunan laporan capaian kinerja dan ikhtisar realisasi kinerja SKPD	Jumlah Laporan Capaian Kinerja dan Ikhtisar Realisasi Kinerja SKPD dan Laporan Hasil Koordinasi Penyusunan Laporan Capaian Kinerja dan Ikhtisar Realisasi Kinerja SKPD	Kota Pasuruan	6 Laporan	2.228.500	-
2	Administrasi keuangan perangkat daerah	Persentase laporan keuangan yang	Kota Pasuruan	90%	5.017.146.847	Administrasi keuangan perangkat daerah	Persentase laporan keuangan yang tersusun tepat waktu	Kota Pasuruan	90%	5.135.618.867	-

		tersusun tepat waktu									
1	Penyediaan gaji dan tunjangan ASN	Jumlah Orang yang Menerima Gaji dan Tunjangan ASN	Kota Pasuruan	34 Orang/Bulan	4.984.742.247	Penyediaan gaji dan tunjangan ASN	Jumlah Orang yang Menerima Gaji dan Tunjangan ASN	Kota Pasuruan	34 Orang/Bulan	5.108.751.567	-
2	Koordinasi dan penyusunan laporan keuangan bulanan/triwulanan/semesteran SKPD	Jumlah Laporan Keuangan Bulanan/ Triwulanan/ Semesteran SKPD dan Laporan Koordinasi Penyusunan Laporan KeuanganBulanan/Triwulanan/ Semesteran SKPD	Kota pasuruan	14 Laporan	32.404.600	Koordinasi dan penyusunan laporan keuangan bulanan/triwulanan/ semesteran SKPD	Jumlah Laporan Keuangan Bulanan/ Triwulanan/ Semesteran SKPD dan Laporan Koordinasi Penyusunan Laporan Keuangan Bulanan/ Triwulanan/ Semesteran SKPD	Kota pasuruan	14 Laporan	26.867.300	-
3	Administrasi barang milik daerah pada perangkat daerah	Persentase laporan barang milik daerah yang tersusun tepat waktu	Kota Pasuruan	90%	14.694.700	Administrasi barang milik daerah pada perangkat daerah	Persentase laporan barang milik daerah yang tersusun tepat waktu	Kota Pasuruan	90%	11.242.100	-
1	Penyusunan Perencanaan Kebutuhan Barang Milik Daerah SKPD	Jumlah Rencana Kebutuhan Barang Milik Daerah SKPD	Kota Pasuruan	2 Dokumen	2.359.300	Penyusunan Perencanaan Kebutuhan Barang Milik Daerah SKPD	Jumlah Rencana Kebutuhan Barang Milik Daerah SKPD	Kota Pasuruan	2 Dokumen	1.032.500	
2	Rekonsiliasi dan penyusunan laporan barang milik daerah	Jumlah Laporan Rekonsiliasi dan Penyusunan Laporan Barang Milik Daerah pada SKPD	Kota Pasuruan	4 Laporan	12.335.400	Rekonsiliasi dan penyusunan laporan barang milik daerah	Jumlah Laporan Rekonsiliasi dan Penyusunan Laporan Barang Milik Daerah pada SKPD	Kota Pasuruan	4 Laporan	10.209.600	-
4	Administrasi kepegawaian perangkat daerah	Persentase SDM aparatur yang meningkat kompetensinya	Kota Pasuruan	90%	34.000.000	Administrasi kepegawaian perangkat daerah	Persentase SDM aparatur yang meningkat kompetensinya	Kota Pasuruan	90%	16.223.600	-
1	Pendataan dan pengolahan administrasi kepegawaian	Jumlah Dokumen Pendataan dan Pengolahan Administrasi Kepegawaian	Kota Pasuruan	4 Dokumen	5.000.000	Pendataan dan pengolahan administrasi kepegawaian	Jumlah Dokumen Pendataan dan Pengolahan Administrasi Kepegawaian	Kota Pasuruan	4 Dokumen	2.223.600	-
2	Pendidikan dan Pelatihan Pegawai Berdasarkan Tugas dan	Jumlah Pegawai Berdasarkan Tugas dan Fungsi yang	Kota Pasuruan	7 Orang	29.000.000	Pendidikan dan Pelatihan Pegawai	Jumlah Pegawai Berdasarkan	Kota Pasuruan	2 Orang	14.000.000	-

	Fungsi	Mengikuti Pendidikan dan Pelatihan				Berdasarkan Tugas dan Fungsi	Tugas dan Fungsi yang Mengikuti Pendidikan dan Pelatihan				
5	Administrasi umum perangkat daerah	Persentase terpenuhinya layanan administrasi perkantoran	Kota pasuruan	90%	215.210.100	Administrasi umum perangkat daerah	Persentase terpenuhinya layanan administrasi perkantoran	Kota pasuruan	90%	172.514.500	-
1	Penyediaan komponen instalasi listrik/penerangan bangunan kantor	Jumlah Paket Komponen Instalasi Listrik/Penerangan Bangunan Kantor yang Disediakan	Kota Pasuruan	2 Paket	7.000.000	Penyediaan komponen instalasi listrik/penerangan bangunan kantor	Jumlah Paket Komponen Instalasi Listrik/ Penerangan Bangunan Kantor yang Disediakan	Kota Pasuruan	2 Paket	6.300.000	-
2	Penyediaan Barang Cetakan dan Penggandaan	Jumlah Paket Barang Cetakan dan Penggandaan yang Disediakan	Kota Pasuruan	4 Paket	8.700.000	Penyediaan Barang Cetakan dan Penggandaan	Jumlah Paket Barang Cetakan dan Penggandaan yang Disediakan	Kota Pasuruan	4 Paket	4.283.500	
3	Penyediaan Bahan Bacaan dan Peraturan Perundangundangan	Jumlah Dokumen Bahan Bacaan dan Peraturan Perundang-Undangan yang Disediakan	Kota Pasuruan	2 Dokumen	2.204.400	Penyediaan Bahan Bacaan dan Peraturan Perundangundangan	Jumlah Dokumen Bahan Bacaan dan Peraturan Perundang-Undangan yang Disediakan	Kota Pasuruan	1 Paket	2.204.400	-
4	Penyediaan Bahan/Material	Jumlah Paket Bahan/Material Yang Disediakan	Kota Pasuruan	1 Paket	10.011.600	Penyediaan Bahan/Material	Jumlah Paket Bahan/Material Yang Disediakan	Kota Pasuruan	1 Paket	4.105.800	-
5	Fasilitasi Kunjungan Tamu	Jumlah Laporan Fasilitasi Kunjungan Tamu	Kota Pasuruan	4 Laporan	11.334.400	Fasilitasi Kunjungan Tamu	Jumlah Laporan Fasilitasi Kunjungan Tamu	Kota Pasuruan	4 Laporan	5.620.800	-
6	Penyelenggaraan Rapat Koordinasi dan Konsultasi SKPD	Jumlah Laporan Penyelenggaraan Rapat Koordinasi dan Konsultasi SKPD	Kota Pasuruan	125 Laporan	175.959.700	Penyelenggaraan Rapat Koordinasi dan Konsultasi SKPD	Jumlah Laporan Penyelenggaraan Rapat Koordinasi dan Konsultasi SKPD	Kota Pasuruan	95 Laporan	150.000.000	-
6	Pengadaan barang milik daerah penunjang urusan pemerintah daerah	Persentase terpenuhinya pengadaan barang milik daerah	Kota pasuruan	90%	5.000.000	Pengadaan barang milik daerah penunjang urusan pemerintah daerah	Persentase terpenuhinya pengadaan barang milik daerah	Kota pasuruan	90%	45.863.096	-
1	Pengadaan Mebel	Jumlah Paket Mebel yang Disediakan	Kota Pasuruan	-	-	Pengadaan Mebel	Jumlah Paket Mebel yang Disediakan	Kota Pasuruan	64 Unit	37.965.800	-
2	Pengadaan Peralatan dan Mesin	Jumlah Unit Peralatan dan	Kota	1 Unit	5.000.000	Pengadaan Peralatan	Jumlah Unit	Kota	1 Unit	7.897.296	-

	Lainnya	Mesin Lainnya yang Disediakan	Pasuruan			dan Mesin Lainnya	Peralatan dan Mesin Lainnya yang Disediakan	Pasuruan			
7	Penyediaan jasa penunjang urusan pemerintah daerah	Persentase terpenuhinya jasa penunjang urusan pemerintahan daerah	Kota pasuruan	90%	398.734.150	Penyediaan jasa penunjang urusan pemerintah daerah	Persentase terpenuhinya jasa penunjang urusan pemerintahan daerah	Kota pasuruan	90%	379.619.000	-
1	Penyediaan jasa surat menyurat	Jumlah Laporan Penyediaan Jasa Surat Menyurat	Kota Pasuruan	12 Laporan	4.990.000	Penyediaan jasa surat menyurat	Jumlah Laporan Penyediaan Jasa Surat Menyurat	Kota Pasuruan	12 Laporan	2.490.000	-
2	Penyediaan jasa komunikasi, sumber daya air dan listrik	Jumlah Laporan Penyediaan Jasa Komunikasi, Sumber Daya Air dan Listrik yang Disediakan	Kota Pasuruan	12 Laporan	178.586.200	Penyediaan jasa komunikasi, sumber daya air dan listrik	Jumlah Laporan Penyediaan Jasa Komunikasi, Sumber Daya Air dan Listrik yang Disediakan	Kota Pasuruan	12 Laporan	178.586.200	-
3	Penyediaan jasa pelayanan umum kantor	Jumlah Laporan Penyediaan Jasa Pelayanan Umum Kantor yang Disediakan	Kota Pasuruan	12 Laporan	215.157.950	Penyediaan jasa pelayanan umum kantor	Jumlah Laporan Penyediaan Jasa Pelayanan Umum Kantor yang Disediakan	Kota Pasuruan	12 Laporan	198.542.800	-
8	Pemeliharaan barang milik daerah penunjang urusan pemerintah daerah	Persentase barang milik daerah yang terpelihara	Kota pasuruan	90%	331.179.200	Pemeliharaan barang milik daerah penunjang urusan pemerintah daerah	Persentase barang milik daerah yang terpelihara	Kota pasuruan	90%	239.765.998	-
1	Penyediaan Jasa Pemeliharaan, Biaya Pemeliharaan, dan Pajak Kendaraan Perorangan Dinas atau Kendaraan Dinas Jabatan	Jumlah Kendaraan Perorangan Dinas atau Kendaraan Dinas Jabatan yang Dipelihara dan dibayarkan Pajaknya	Kota Pasuruan	1 Unit	44.870.000	Penyediaan Jasa Pemeliharaan, Biaya Pemeliharaan, dan Pajak Kendaraan Perorangan Dinas atau Kendaraan Dinas Jabatan	Jumlah Kendaraan Perorangan Dinas atau Kendaraan Dinas Jabatan yang Dipelihara dan dibayarkan Pajaknya	Kota Pasuruan	1 Unit	36.396.000	-
2	Penyediaan jasa pemeliharaan biaya pemeliharaan dan pajak kendaraan dinas operasional / lapangan	Jumlah Kendaraan Dinas Operasional atau Lapangan yang Dipelihara dan dibayarkan Pajak dan Perizinannya	Kota Pasuruan	16 Unit	151.060.000	Penyediaan jasa pemeliharaan biaya pemeliharaan dan pajak kendaraan dinas operasional / lapangan	Jumlah Kendaraan Dinas Operasional atau Lapangan yang Dipelihara dan dibayarkan Pajak dan Perizinannya	Kota Pasuruan	16 Unit	122.367.998	-
3	Pemeliharaan peralatan dan mesin lainnya	Jumlah Peralatan dan Mesin Lainnya yang Dipelihara	Kota Pasuruan	50 Unit	35.250.000	Pemeliharaan peralatan dan mesin lainnya	Jumlah Peralatan dan Mesin Lainnya yang Dipelihara	Kota Pasuruan	65 Unit	43.370.000	-

4	Pemeliharaan/Rehabilitasi Gedung Kantor dan Bangunan Lainnya	Jumlah Gedung Kantor dan Bangunan Lainnya yang Dipelihara/Direhabilitasi	Kota Pasuruan	1 Unit	99.999.200	Pemeliharaan/ Rehabilitasi Gedung Kantor dan Bangunan Lainnya	Jumlah Gedung Kantor dan Bangunan Lainnya yang Dipelihara/ Direhabilitasi	Kota Pasuruan	1 Unit	37.632.000	-
1	PROGRAM PENGELOLAAN INFORMASI DAN KOMUNIKASI PUBLIK	Persentase Implementasi keterbukaan informasi publik	Kota Pasuruan	70%	1.892.302.006	PROGRAM PENGELOLAAN INFORMASI DAN KOMUNIKASI PUBLIK	Persentase Tindak lanjut pengaduan yang masuk	Kota Pasuruan	100%	2.023.832.750	-
							Persentase Implementasi keterbukaan informasi publik		70%		
1	Pengelolaan informasi dan komunikasi publik pemerintah daerah kabupaten/kota	Persentase informasi pembangunan yang dipublikasikan	Kota Pasuruan	92%	1.892.302.006	Pengelolaan informasi dan komunikasi publik pemerintah daerah kabupaten/kota	Persentase informasi pembangunan yang dipublikasikan	Kota Pasuruan	92%	2.023.832.750	-
1	Relasi Media	Jumlah aktivitas relasi media kepada media yang memenuhi kriteria sebagai berikut: 1. terverifikasi dewan pers, dan 2. terdaftar di Dinas Kominfo, dan 3. aktif dalam kegiatan relasi media	Kota Pasuruan	4 Laporan	712.896.500	Relasi Media	Jumlah aktivitas relasi media kepada media yang memenuhi kriteria sebagai berikut: 1. terverifikasi dewan pers, dan 2. terdaftar di Dinas Kominfo, dan 3. aktif dalam kegiatan relasi media	Kota Pasuruan	4 Laporan	846.117.100	-
2	Kemitraan Komunikasi dengan Komunitas Informasi Masyarakat	Jumlah Komunitas Informasi yang aktif mendiseminasikan informasi dan terdaftar di Dinas Kominfo	Kota Pasuruan	16 Komunitas	26.776.900	Kemitraan Komunikasi dengan Komunitas Informasi Masyarakat	Jumlah Komunitas Informasi yang aktif mendiseminasikan informasi dan terdaftar di Dinas Kominfo	Kota Pasuruan	16 Komunitas	13.450.700	-
3	Pelayanan Informasi Publik	Jumlah permohonan	Kota Pasuruan	6 Permohonan	288.754.000	Pelayanan Informasi Publik	Jumlah permohonan	Kota Pasuruan	6 Permohonan	50.253.600	-

		Informasi Publik yang diselesaikan sesuai peraturan perundangan					Informasi Publik yang diselesaikan sesuai peraturan perundangan				
4	Monitoring Informasi Kebijakan, Opini, dan Aspirasi Publik	Jumlah rekomendasi komunikasi terhadap isu publik yang berkembang dan usulan agenda komunikasi prioritas Pemerintah Daerah	Kota Pasuruan	2 Rekomendasi	376.921.700	Monitoring Informasi Kebijakan, Opini, dan Aspirasi Publik	Jumlah rekomendasi komunikasi terhadap isu publik yang berkembang dan usulan agenda komunikasi prioritas Pemerintah Daerah	Kota Pasuruan	2 Rekomendasi	369.626.700	-
5	Pengelolaan Media Komunikasi Publik	Jumlah media komunikasi publik milik pemerintah daerah yang dikelola maupun pemanfaatan media berbayar sesuai kriteria/juknis	Kota Pasuruan	2 Media	486.952.906	Pengelolaan Media Komunikasi Publik	Jumlah media komunikasi publik milik pemerintah daerah yang dikelola maupun pemanfaatan media berbayar sesuai kriteria/juknis	Kota Pasuruan	2 Media	550.635.750	
6	Penyusunan Konten	Jumlah Konten Informasi Publik	Kota Pasuruan	-	-	Penyusunan Konten	Jumlah Konten Informasi Publik	Kota Pasuruan	4 Konten	193.748.900	
1	PROGRAM PENGELOLAAN APLIKASI INFORMATIKA	Persentase pengelolaan aplikasi informatika	Kota Pasuruan	20%	7.811.057.700	PROGRAM PENGELOLAAN APLIKASI INFORMATIKA	Persentase aplikasi yang terintegrasi	Kota Pasuruan	52%	7.646.564.800	-
1	Pengelolaan e-goverment di lingkup pemerintah daerah kabupaten/kota	Persentase ketercapaian pengelolaan e-government di lingkup Pemerintah Kota Pasuruan	Kota Pasuruan	75%	7.811.057.700	Pengelolaan e-goverment di lingkup pemerintah daerah kabupaten/kota	Persentase ketercapaian pengelolaan e-government di lingkup Pemerintah Kota Pasuruan	Kota Pasuruan	75%	7.646.564.800	
1	Penyelenggaraan Jaringan Intra Pemerintah Daerah Kab/Kota	Jumlah perangkat daerah di pemerintah Kab/Kota yang	Kota Pasuruan	418 Perangkat Daerah	6.595.939.400	Koordinasi pembangunan dan/atau pengembangan	Jumlah aplikasi khusus yang dibangun dan/atau	Kota Pasuruan	20 Aplikkasi	1.338.320.600	

		terhubung dengan Jaringan Intra Pemerintah Daerah Kab/Kota				Aplikasi Khusus yang sesuai dengan arsitektur dan peta rencana SPBE pemerintah daerah, serta pemanfaatan Aplikasi Umum SPBE	dikembangkan sesuai dengan ketentuan atau regulasi tentang standar teknis dan prosedur pembangunan dan pengembangan aplikasi SPBE				
2	Koordinasi pembangunan dan/atau pengembangan Aplikasi Khusus yang sesuai dengan arsitektur dan peta rencana SPBE pemerintah daerah, serta pemanfaatan Aplikasi Umum SPBE	Jumlah aplikasi khusus yang dibangun dan/atau dikembangkan sesuai dengan ketentuan atau regulasi tentang standar teknis dan prosedur pembangunan dan pengembangan aplikasi SPBE	Kota Pasuruan	20 Aplikasi	1.084.921.800	Penyediaan Akses Internet	Jumlah Perangkat Daerah dan UPTD yang memanfaatkan akses internet yang disediakan oleh Dinas	Kota Pasuruan	455 Perangkat Daerah	6.127.790.800	
3	Koordinasi penyusunan kebijakan tata kelola SPBE meliputi arsitektur, peta rencana, proses bisnis, serta penyusunan rencana dan anggaran SPBE Pemerintah Daerah	Jumlah dokumen kebijakan tata kelola SPBE meliputi arsitektur, peta rencana, proses bisnis, serta penyusunan rencana dan anggaran SPBE Pemerintah Daerah	Kota Pasuruan	1 Dokumen	130.196.500	Koordinasi penyusunan kebijakan tata kelola SPBE meliputi arsitektur, peta rencana, proses bisnis, serta penyusunan rencana dan anggaran SPBE Pemerintah Daerah	Jumlah dokumen kebijakan tata kelola SPBE meliputi arsitektur, peta rencana, proses bisnis, serta penyusunan rencana dan anggaran SPBE Pemerintah Daerah	Kota Pasuruan	1 Dokumen	180.453.400	
	URUSAN PEMERINTAHAN BIDANG STATISTIK				212.897.400					154.221.900	
1	PROGRAM PENYELENGGARAAN STATISTIK SEKTORAL	Persentase data statistik sektoral yang di publikasi	Kota Pasuruan	94,56%	212.897.400	PROGRAM PENYELENGGARAAN STATISTIK SEKTORAL	Persentase data statistik sektoral yang di publikasi	Kota Pasuruan	95%	154.221.900	-
1	Penyelenggaraan statistik sektoral di lingkup daerah kabupaten/kota	Persentase data statistik sektoral yang	Kota Pasuruan	86%	212.897.400	Penyelenggaraan statistik sektoral di lingkup daerah	Persentase data statistik sektoral yang	Kota Pasuruan	86%	154.221.900	-

		di unggah di website				kabupaten/kota	di unggah di website				
1	Pengelolaan Kegiatan Statistik Sektoral Dalam Sistem Statistik Nasional	Persentase kegiatan statistik sektoral yang sudah mendapatkan rekomendasi dari pembina data statistik	Kota Pasuruan	70%	41.559.500	Pemenuhan Prinsip Satu Data Indonesia	Persentase kegiatan statistik sektoral yang telah memenuhi standar data, metadata, interoperabilitas data dan kode referensi dan/atau data induk	Kota Pasuruan	75%	131.928.900	
2	Pemenuhan Prinsip Satu Data Indonesia	Persentase kegiatan statistik sektoral yang telah memenuhi standar data, metadata, interoperabilitas data dan kode referensi dan/atau data induk	Kota Pasuruan	70%	70.759.500	Peningkatan Kualitas Statistik Sektoral	Persentase kegiatan statistik sektoral yang hasilnya dapat diakses oleh pengguna data	Kota Pasuruan	90%	22.293.000	
3	Peningkatan Kualitas Statistik Sektoral	Persentase kegiatan statistik sektoral yang hasilnya dapat diakses oleh pengguna data	Kota Pasuruan	90%	18.394.000						
4	Pengingkatan Kapasitas Kelembagaan Statistik Sektoral	Jumlah pegawai yang mendapatkan pelatihan di bidang statistik	Kota Pasuruan	80 Orang	18.671.500						
5	Koordinasi dan Kolaborasi Dalam Penyelenggaraan Statistik Sektoral	Jumlah laporan penyelenggaraan forum satu data daerah	Kota Pasuruan	3 Laporan	63.512.900						
	URUSAN PEMERINTAHAN BIDANG PERSANDIAN				81.657.400					136.540.700	
1	PROGRAM PENYELENGGARAAN PERSANDIAN UNTUK PENGAMANAN INFORMASI	Persentase penanganan serangan siber yang ditindaklanjuti tepat waktu	Kota Pasuruan	80%	81.657.400	PROGRAM PENYELENGGARAAN PERSANDIAN UNTUK PENGAMANAN INFORMASI	Persentase penanganan serangan siber yang ditindaklanjuti tepat waktu	Kota Pasuruan	80%	136.540.700	-
1	Penyelenggaraan Persandian untuk Pengamanan Informasi Pemerintah Daerah Kabupaten/Kota	Persentase penanganan insiden keamanan informasi yang telah ditindaklanjuti	Kota Pasuruan	100%	81.657.400	Penyelenggaraan Persandian untuk Pengamanan Informasi Pemerintah Daerah Kabupaten/ Kota	Persentase penanganan insiden keamanan informasi yang telah ditindaklanjuti	Kota Pasuruan	100%	136.540.700	-
1	Pelaksanaan Keamanan	Jumlah Laporan	Kota	12 Laporan	81.657.400	Pelaksanaan	Jumlah Laporan	Kota	12 Laporan	136.540.700	-

	Informasi Pemerintahan Daerah Berbasis Elektronik dan Non Elektronik	Pelaksanaan Keamanan Informasi Pemerintahan Daerah Berbasis Elektronik dan Non Elektronik	Pasuruan			Keamanan Informasi Pemerintahan Daerah Berbasis Elektronik dan Non Elektronik	Pelaksanaan Keamanan Informasi Pemerintahan Daerah Provinsi Berbasis Elektronik dan Non Elektronik	Pasuruan			

2.5. Penelaahan Usulan Program dan Kegiatan Masyarakat

Dinas Komunikasi, Informatika dan Statistik berperan sebagai sumber Teknologi Informasi dalam Pelayanan Publik. Usulan masyarakat ini dijaring saat pelaksanaan Musrenbang di tingkat kelurahan yang kemudian diakomodir hingga pelaksanaan Musrenbang Kota dan Forum PD.

Dalam pelaksanaan Musrenbangkel, Forum PD dan Pokir Tahun 2026 ini, Dinas Komunikasi, Informatika dan Statistik Kota Pasuruan tidak ada usulan program dan kegiatan yang berasal langsung dari aspirasi masyarakat, pemangku kepentingan, dan anggota Dewan.

Tabel 2.4

Usulan Program dan Kegiatan dari Para Pemangku Kepentingan

Tahun 2026 Kota Pasuruan

Nama Perangkat Daerah : Dinas Komunikasi, Informatika dan Statistik

No	Program/ Kegiatan	Lokasi	Indikator Kinerja	Besaran/ Volume	Catatan
(1)	(2)	(3)	(4)	(5)	(6)
	NIHIL				

BAB III
TUJUAN DAN SASARAN PERANGKAT DAERAH

3.1. Telaahan Terhadap Kebijakan Nasional

Rencana Kerja Pemerintah (RKP) 2026 adalah RKP tahun keempat dalam konteks rencana pembangunan lima tahunan, yaitu Rencana Kerja Pemerintah (RKP) 2026 dan Rencana Kerja Pemerintah Daerah (RKPD) Jawa Timur 2026. Rencana Kerja Pemerintah (RKP) 2026 bertema Peningkatan Produktivitas untuk Transformasi Ekonomi yang Inklusif dan Berkelanjutan dijabarkan dalam 8 Prioritas Nasional (PN), yaitu :

1. PN 1 adalah Penguatan Ideologi Pancasila, Demokrasi, dan Hak Asasi Manusia (HAM).
2. PN 2 adalah Penguatan Pertahanan dan Keamanan Nasional.
3. PN 3 adalah Penciptaan Lapangan Kerja Berkualitas dan Pengembangan Kewirausahaan.
4. PN 4 adalah Pengembangan Sumber Dara Manusia dan Kesetaraan Gender.
5. PN 5 adalah Hilirisasi dan Industrialisasi untuk Nilai Tambah Ekonomi.
6. PN 6 adalah Pembangunan dari Desa untuk Pemerataan Ekonomi.
7. PN 7 adalah Reformasi Politik, Hukum, dan Birokrasi serta Pemberantasan Korupsi dan Narkoba.
8. PN 8 adalah Harmoni Lingkungan, Budaya, dan Toleransi Beragama.

Merujuk pada agenda prioritas pembangunan nasional, khususnya “Reformasi Politik, Hukum, dan Birokrasi serta Pemberantasan Korupsi dan Narkoba”, tujuan yang akan dicapai oleh Kementerian Komunikasi dan Informatika, Badan Siber dan Sandi Nasional serta Badan Pusat Statistik dalam periode lima tahun ke depan adalah “Terwujudnya kepemerintahan yang baik, bersih, dan berwibawa yang berdasarkan hukum serta birokrasi yang professional dan netral” untuk Aparatur Sipil Negara, kelembagaan dan proses bisnis organisasi serta akuntabilitas kinerja dan pengawasan melalui peningkatan kualitas pelayanan publik dan tata Kelola pemerintahan yang baik. Upaya mewujudkan pemerintahan yang baik, bersih dan berwibawa melalui reformasi birokrasi, antara lain dilakukan dengan strategi “Penataan kelembagaan dan proses bisnis, melalui penerapan SPBE terintegrasi, mencakup implementasi sistem informasi berbasis elektronik yang terintegrasi”.

Berdasarkan tiga agenda besar pembangunan nasional, Pemerintah Kota Pasuruan menjabarkan ke dalam visi misi dan diimplementasikan dalam strategi dan kebijakan sampai dengan program dan kegiatan sebagaimana tertuang dalam rencana kerja dan pendanaan.

Berdasarkan Rencana Pembangunan jangka Menengah Daerah Kota Pasuruan Tahun 2025-2029, visi pembangunan jangka menengah yang akan diwujudkan dalam RPJMD Kota Pasuruan Tahun 2025-2029 adalah :

" Aktif Pelayanan Publiknya, Mandiri Ekonominya, Guyub Warganya, dan Indah Kotanya"

Untuk mewujudkan visi pembangunan tersebut, maka misi RPJMD Kota Pasuruan Tahun 2025-2029 adalah sebagai berikut :

1. Meningkatnya Kualitas Tata Kelola Pemerintahan dan Pelayanan Publik yang Responsif dan Merata Berbasis Digitalisasi;
2. Mewujudkan Sumber Daya Manusia yang Ynggul melalui Akses Pendidikan dan Kesehatan yang Inklusif dan Berkualitas;
3. Akselerasi Pertumbuhan Ekonomi yang Berkelanjutan Berbasis Potensi Lokal;
4. Meningkatnya Kesejahteraan Masyarakat Berorientasi pada Peran Kepemudaan, Kebudayaan dan Harmonisasi Sosial; dan
5. Mewujudkan Kota yang Indah dan Nyaman melalui Penguatan Infrastruktur Ekonomi dan Sosial yang Berkelanjutan.

Tabel 3.1
Prioritas dan Sasaran Dinas Komunikasi, Informatika dan Statistik Kota Pasuruan

No	Prioritas Nasional	Prioritas Provinsi	Sasaran Daerah	Indikator Sasaran Daerah	Sasaran Perangkat Daerah	Indikator Sasaran Perangkat Daerah
1	2	3	4	5	6	7
1	Memperkuat reformasi politik, hukum, dan birokrasi, serta memperkuat pencegahan dan pemberantasan korupsi dan narkoba	Memperkuat Penyelenggaraan Tata Kelola Pemerintahan yang Baik, Bersih, Efektif, Berdaya Guna dan Partisipatif	Digitalisasi Tata kelola Pemerintahan	Indeks SPBE	Meningkatnya Tata Kelola Digitalisasi Pelayanan Publik	Nilai Domain Tata Kelola SPBE
					Meningkatnya Layanan Digitalisasi Pelayanan Publik	Nilai Domain Layanan SPBE

Sebagai upaya untuk mendukung pencapaian visi, misi, tujuan, sasaran dan kebijakan Pemerintah, Dinas Komunikasi, Informatika dan Statistik Kota Pasuruan mendukung misi No 1, yaitu ***"Meningkatnya Kualitas Tata Kelola Pemerintahan dan Pelayanan Publik yang Responsif dan Merata Berbasis Digitalisasi"***, dilaksanakan dengan mengimplementasikan program prioritas diantaranya :

1. Program Pengelolaan Aplikasi Informatika;
2. Program Pengelolaan Informasi dan Komunikasi Publik;
3. Program Penyelenggaraan Persandian Untuk Pengamanan Informasi;
4. Program Penyelenggaraan Statistik Sektoral.

Rekapitulasi prioritas dan sasaran berdasarkan Prioritas Nasional Pada Dinas Komunikasi, Informatika Dan Statistik Kota Pasuruan tahun 2026 disajikan dalam tabel 3.1.

3.2. Tujuan dan Sasaran Renja Dinas Komunikasi, Informatika dan Statistik

Tujuan merupakan penjabaran dari pernyataan Visi dan Misi sebagai hasil akhir yang akan dicapai dalam kurun waktu 5 (lima) tahun yang sesuai dengan Rentsra. Tujuan ditetapkan dengan mengacu kepada pernyataan Visi dan Misi sehingga rumusannya menunjukkan suatu kondisi yang akan dicapai pada masa mendatang. Oleh sebab itu, tujuan disusunnya Renja PD Dinas Komunikasi, Informatika dan Statistik Kota Pasuruan yaitu untuk memperjelas pencapaian sasaran yaitu integrasi digitalisasi pada pelayanan publik.

Adapun keterkaitan antara Tujuan, Sasaran, dan Program, prioritas Dinas Komunikasi, Informatika dan Satistik pada Tahun 2025 adalah sebagai berikut:

Tabel 3.2
Tujuan Dinas Komunikasi, Informatika dan Satistik

No	Tujuan	Indikator tujuan	Target kinerja
1	Digitalisasi Tata Kelola Pemerintahan	Indeks Sistem Pemerintahan Berbasis Elektronik	1,5

Tabel 3.3
Sasaran Dinas Komunikasi, Informatika dan Satistik

No	Sasaran	Indikator sasaran	Target kinerja
1	Meningkatnya Tata Kelola Digitalisasi Pelayanan Publik	Nilai Domain Tata Kelola SPBE	1,5
2	Meningkatnya Layanan Digitalisasi Pelayanan Publik	Nilai Domain Layanan SPBE	1,5

Disajikan pula mengenai Indikator Kinerja Utama Dinas Komunikasi, Informatika dan Statistik, dengan tabel sebagai berikut:

Tabel 3.4
Indikator Kinerja Utama Dinas Komunikasi, Informatika dan Satistik

No	Tujuan/sasaran	Indikator	Target kinerja
1	Digitalisasi Tata Kelola Pemerintahan	Indeks Sistem Pemerintahan Berbasis Elektronik	1,5
2	Meningkatnya Tata	Nilai Domain Tata Kelola SPBE	1,5

No	Tujuan/sasaran	Indikator	Target kinerja
	Kelola Digitalisasi Pelayanan Publik		
3	Meningkatnya Layanan Digitalisasi Pelayanan Publik	Nilai Domain Layanan SPBE	1,5

3.3. program dan kegiatan

Berdasarkan tujuan dan sasaran serta strategi dan kebijakan Dinas Komunikasi, Informatika dan Statistik Kota Pasuruan dalam Renstra Tahun 2025-2029, maka Rencana Kerja Tahun 2026 merencanakan 5 Program, 12 Kegiatan dan 35 Sub Kegiatan yang meliputi indikator kinerja, kelompok sasaran, dan pendanaan indikatif yang telah dijabarkan pada tabel 4.1. Dinas Komunikasi, Informatika dan Statistik memiliki 4 program prioritas yang mendukung visi dan misi Pemerintah Kota Pasuruan. Program, Kegiatan dan Sub Kegiatan Prioritas yang dimaksud adalah sebagai berikut :

1. Program Pengelolaan Informasi dan Komunikasi Publik dengan Kegiatan Pengelolaan Informasi dan Komunikasi Publik Pemerintah Daerah Kabupaten/Kota dan dengan Sub Kegiatan Monitoring Informasi Kebijakan, Opini, dan Aspirasi Publik;
2. Program Pengelolaan Aplikasi Informatika dengan Kegiatan Pengelolaan E-government di Lingkup Pemerintah Daerah Kabupaten/Kota dan dengan Sub Kegiatan Koordinasi pembangunan dan/atau pengembangan Aplikasi Khusus yang sesuai dengan arsitektur dan peta rencana SPBE pemerintah daerah, serta pemanfaatan Aplikasi Umum SPBE, Sub Kegiatan Penyediaan Akses Internet, dan Sub Kegiatan Koordinasi penyusunan kebijakan tata kelola SPBE meliputi arsitektur, peta rencana, proses bisnis, serta penyusunan rencana dan anggaran SPBE Pemerintah Daerah;
3. Program Penyelenggaraan Statistik Sketoral dengan Kegiatan Penyelenggaraan Statistik Sektoral di Lingkup Daerah Kabupaten/Kota dan dengan Sub Kegiatan Pemenuhan Prinsip Satu Data Indonesia, dan Sub Kegiatan Peningkatan Kualitas Statistik Sektoral; dan
4. Program Penyelenggaraan Persandian untuk Pengamanan Informasi dengan Kegiatan Penyelenggaraan Persandian untuk Pengamanan Informasi Pemerintah Daerah Kabupaten/Kota dan dengan Sub Kegiatan Pelaksanaan Keamanan Informasi Pemerintahan Daerah Berbasis Elektronik dan Non Elektronik.

BAB IV
RENCANA KERJA DAN PENDANAAN DINAS KOMUNIKASI, INFORMATIKA DAN STATISTIK

Dalam rangka mewujudkan tujuan dan sasaran serta strategi dan kebijakan yang telah ditentukan dalam cascading Dinas Komunikasi, Informatika dan Statistik Kota Pasuruan untuk pencapaian tujuan Tahun 2025-2029, dilakukan penjabaran operasional yang lebih rinci ke dalam program dan kegiatan yang disertai indikator kinerja program dan indikator kinerja kegiatan untuk pencapaian tujuan dan sasaran tersebut.

Rumusan Program dan Kegiatan yang akan dilaksanakan pada Tahun 2026, berdasarkan tujuan dan sasaran serta strategi dan kebijakan tersebut, maka rencana program dan kegiatan yang akan dilaksanakan dijabarkan sebagai berikut :

1. Program Penunjang Urusan Pemerintah Daerah
2. Program Pengelolaan Informasi dan Komunikasi Publik
3. Program Pengelolaan Aplikasi Informatika
4. Program Penyelenggaraan Persandian untuk Pengamanan Informasi
5. Program Penyelenggaraan Statistik Sektoral

Rencana program dan kegiatan yang telah ditetapkan tersebut, selanjutnya dirumuskan indikator kinerja dan targetnya, serta pendanaan indikatif untuk membiayai program dan kegiatan sesuai dengan tujuan dan sasaran yang akan dicapai. Penjabaran rencana program, kegiatan, indikator kinerja, kelompok sasaran, dan pendanaan indikatif untuk Dinas Komunikasi, Informatika dan Statistik Kota Pasuruan Tahun 2026 tersaji pada tabel 4.1 berikut ini:

Tabel 4.1
Rumusan Rencana Program dan Kegiatan Dinas Komunikasi Dan Informatika Statistik Kota Pasuruan Tahun 2026 dan Prakiraan Maju Tahun 2027

Kode							Urusan/Bidang Urusan Pemerintah Daerah dan Program/Kegiatan	Indikator Kinerja Program (Outcome)/ Kegiatan (Output)	Rencana Tahun 2026				Catatan Penting	Perkiraan Maju Rencana Tahun 2027	
									Lokasi	Target Capaian Kinerja	Kebutuhan Dana/Pagu Indikatif	Sumber Dana		Target Capaian Kinerja	Kebutuhan Dana/Pagu Indikatif
							DINAS KOMUNIKASI, INFORMATIKA DAN STATISTIK				19.807.770.976				21.509.837.890
2							URUSAN PEMERINTAHAN WAJIB YANG TIDAK BERKAITAN DENGAN PELAYANAN DASAR				19.807.770.976				21.509.837.890
2	16						URUSAN PEMERINTAHAN BIDANG KOMUNIKASI DAN INFORMATIKA				19.218.121.136				20.794.837.890
2	16	01					PROGRAM PENUNJANG URUSAN PEMERINTAHAN DAERAH KABUPATEN/KOTA	Level Maturitas SPIP Perangkat Daerah	Kota Pasuruan	3 Level	6.007.023.361	Dana Alokasi Umum		3 Level	6.395.576.687
								Nilai SAKIP Perangkat Daerah	Kota Pasuruan	76,9 Nilai		Dana Alokasi Umum		76,9 Nilai	
2	16	01	2	01			Perencanaan, penganggaran dan evaluasi kinerja perangkat daerah	Persentase dokumen perencanaan dan laporan evaluasi kinerja yang tersusun tepat waktu	Kota Pasuruan	90%	6.176.200	Dana Alokasi Umum		90%	13.950.200
2	16	01	2	01	0001		Penyusunan dokumen perencanaan perangkat daerah	Jumlah Dokumen Perencanaan Perangkat Daerah	Kota Pasuruan	6 dokumen	3.947.700	Dana Alokasi Umum		6 dokumen	9.374.970
2	16	01	2	01	0006		Koordinasi dan penyusunan laporan capaian kinerja dan ikhtisar realisasi kinerja SKPD	Jumlah Laporan Capaian Kinerja dan Ikhtisar Realisasi Kinerja SKPD dan Laporan Hasil Koordinasi Penyusunan Laporan Capaian Kinerja dan Ikhtisar Realisasi Kinerja SKPD	Kota Pasuruan	6 Laporan	2.228.500	Dana Alokasi Umum		6 Laporan	4.575.230
2	16	01	2	02			Administrasi keuangan perangkat daerah	Persentase laporan keuangan yang tersusun tepat waktu	Kota Pasuruan	90%	5.135.618.867	Dana Alokasi Umum		90%	5.220.387.307
2	16	01	2	02	0001		Penyediaan gaji dan tunjangan ASN	Jumlah Orang yang Menerima Gaji dan Tunjangan ASN	Kota Pasuruan	34 Orang/Bulan	5.108.751.567	Dana Alokasi Umum		34 Orang/Bulan	5.184.742.247
2	16	01	2	02	0007		Koordinasi dan penyusunan laporan keuangan	Jumlah Laporan Keuangan Bulanan/ Triwulanan/	Kota pasuruan	14 Laporan	26.867.300	Dana Alokasi		13 Laporan	35.645.060

Kode							Urusan/Bidang Urusan Pemerintah Daerah dan Program/Kegiatan	Indikator Kinerja Program (Outcome)/ Kegiatan (Output)	Rencana Tahun 2026				Catatan Penting	Perkiraan Maju Rencana Tahun 2027	
									Lokasi	Target Capaian Kinerja	Kebutuhan Dana/Pagu Indikatif	Sumber Dana		Target Capaian Kinerja	Kebutuhan Dana/Pagu Indikatif
							bulanan/triwulanan/semesteran SKPD	Semesteran SKPD dan Laporan Koordinasi Penyusunan Laporan Keuangan Bulanan /Triwulanan/ Semesteran SKPD				Umum			
2	16	01	2	03			Administrasi barang milik daerah pada perangkat daerah	Persentase laporan barang milik daerah yang tersusun tepat waktu	Kota Pasuruan	90%	11.242.100	Dana Alokasi Umum		90%	15.130.630
2	16	01	2	03	0001		Penyusunan Perencanaan Kebutuhan Barang Milik Daerah SKPD	Jumlah Rencana Kebutuhan Barang Milik Daerah SKPD	Kota Pasuruan	2 Dokumen	1.032.500	Dana Alokasi Umum		2 Dokumen	2.595.230
2	16	01	2	03	0005		Rekonsiliasi dan penyusunan laporan barang milik daerah	Jumlah Laporan Rekonsiliasi dan Penyusunan Laporan Barang Milik Daerah pada SKPD	Kota Pasuruan	4 Laporan	10.209.600	Dana Alokasi Umum		4 Laporan	12.535.400
2	16	01	2	05			Administrasi kepegawaian perangkat daerah	Persentase SDM aparatur yang meningkat kompetensinya	Kota Pasuruan	90%	16.223.600	Dana Alokasi Umum		90%	42.200.000
2	16	01	2	05	0003		Pendataan dan pengolahan administrasi kepegawaian	Jumlah Dokumen Pendataan dan Pengolahan Administrasi Kepegawaian	Kota Pasuruan	4 Dokumen	2.223.600	Dana Alokasi Umum		4 Dokumen	5.200.000
2	16	01	2	05	0009		Pendidikan dan Pelatihan Pegawai Berdasarkan Tugas dan Fungsi	Jumlah Pegawai Berdasarkan Tugas dan Fungsi yang Mengikuti Pendidikan dan Pelatihan	Kota Pasuruan	2 Orang	14.000.000	Dana Alokasi Umum		5 Orang	37.000.000
2	16	01	2	06			Administrasi umum perangkat daerah	Persentase terpenuhinya layanan administrasi perkantoran	Kota pasuruan	90%	172.514.500	Dana Alokasi Umum		90%	221.510.100
2	16	01	2	06	0001		Penyediaan komponen instalasi listrik/penerangan bangunan kantor	Jumlah Paket Komponen Instalasi Listrik/ Penerangan Bangunan Kantor yang Disediakan	Kota Pasuruan	2 Paket	6.300.000	Dana Alokasi Umum		2 Paket	7.500.000
2	16	01	2	06	0005		Penyediaan Barang Cetakan dan Penggandaan	Jumlah Paket Barang Cetakan dan Penggandaan	Kota Pasuruan	4 Paket	4.283.500	Dana Alokasi		4 Paket	8.900.000

Kode							Urusan/Bidang Urusan Pemerintah Daerah dan Program/Kegiatan	Indikator Kinerja Program (Outcome)/ Kegiatan (Output)	Rencana Tahun 2026				Catatan Penting	Perkiraan Maju Rencana Tahun 2027	
									Lokasi	Target Capaian Kinerja	Kebutuhan Dana/Pagu Indikatif	Sumber Dana		Target Capaian Kinerja	Kebutuhan Dana/Pagu Indikatif
								yang Disediakan				Umum			
2	16	01	2	06	0006		Penyediaan Bahan Bacaan dan Peraturan Perundangundangan	Jumlah Dokumen Bahan Bacaan dan Peraturan Perundang-Undangan yang Disediakan	Kota Pasuruan	1 Dokumen	2.204.400	Dana Alokasi Umum		1 Dokumen	2.204.400
2	16	01	2	06	0007		Penyediaan Bahan/Material	Jumlah Paket Bahan/ Material yang Disediakan	Kota Pasuruan	1 Paket	4.105.800	Dana Alokasi Umum		1 Paket	10.211.600
2	16	01	2	06	0008		Fasilitasi Kunjungan Tamu	Jumlah Laporan Fasilitasi Kunjungan Tamu	Kota Pasuruan	4 Laporan	5.620.800	Dana Alokasi Umum		4 Laporan	11.534.400
2	16	01	2	06	0009		Penyelenggaraan Rapat Koordinasi dan Konsultasi SKPD	Jumlah Laporan Penyelenggaraan Rapat Koordinasi dan Konsultasi SKPD	Kota Pasuruan	95 Laporan	150.000.000	Dana Alokasi Umum		125 Laporan	180.959.700
2	16	01	2	07			Pengadaan barang milik daerah penunjang urusan pemerintah daerah	Persentase terpenuhinya pengadaan barang milik daerah	Kota pasuruan	90%	45.863.096	Dana Alokasi Umum		90%	96.484.300
2	16	01	2	07	0005		Pengadaan Mebel	Jumlah Paket Mebel yang Disediakan	Kota Pasuruan	64 Unit	37.965.800	Dana Alokasi Umum		64 Unit	46.484.300
2	16	01	2	07	0006		Pengadaan Peralatan dan Mesin Lainnya	Jumlah Unit Peralatan dan Mesin Lainnya yang Disediakan	Kota Pasuruan	1 Unit	7.897.296	Dana Alokasi Umum		3 Unit	50.000.000
2	16	01	2	08			Penyediaan jasa penunjang urusan pemerintah daerah	Persentase terpenuhinya jasa penunjang urusan pemerintahan daerah	Kota pasuruan	90%	379.619.000	Dana Alokasi Umum		90%	402.734.150
2	16	01	2	08	0001		Penyediaan jasa surat menyurat	Jumlah Laporan Penyediaan Jasa Surat Menyurat	Kota Pasuruan	12 Laporan	2.490.000	Dana Alokasi Umum		12 Laporan	4.990.000
2	16	01	2	08	0002		Penyediaan jasa komunikasi, sumber daya air dan listrik	Jumlah Laporan Penyediaan Jasa Komunikasi, Sumber Daya Air dan Listrik yang Disediakan	Kota Pasuruan	12 Laporan	178.586.200	Dana Alokasi Umum		12 Laporan	180.586.200

Kode							Urusan/Bidang Urusan Pemerintah Daerah dan Program/Kegiatan	Indikator Kinerja Program (Outcome)/ Kegiatan (Output)	Rencana Tahun 2026				Catatan Penting	Perkiraan Maju Rencana Tahun 2027	
									Lokasi	Target Capaian Kinerja	Kebutuhan Dana/Pagu Indikatif	Sumber Dana		Target Capaian Kinerja	Kebutuhan Dana/Pagu Indikatif
2	16	01	2	08	0004		Penyediaan jasa pelayanan umum kantor	Jumlah Laporan Penyediaan Jasa Pelayanan Umum Kantor yang Disediakan	Kota Pasuruan	12 Laporan	198.542.800	Dana Alokasi Umum		12 Laporan	217.157.950
2	16	01	2	09			Pemeliharaan barang milik daerah penunjang urusan pemerintah daerah	Persentase barang milik daerah yang terpelihara	Kota pasuruan	90%	239.765.998	Dana Alokasi Umum		90%	383.180.000
2	16	01	2	09	0001		Penyediaan Jasa Pemeliharaan, Biaya Pemeliharaan, dan Pajak Kendaraan Perorangan Dinas atau Kendaraan Dinas Jabatan	Jumlah Kendaraan Perorangan Dinas atau Kendaraan Dinas Jabatan yang Dipelihara dan dibayarkan Pajaknya	Kota Pasuruan	1 Unit	36.396.000	Dana Alokasi Umum		1 Unit	44.870.000
2	16	01	2	09	0002		Penyediaan jasa pemeliharaan biaya pemeliharaan dan pajak kendaraan dinas operasional / lapangan	Jumlah Kendaraan Dinas Operasional atau Lapangan yang Dipelihara dan dibayarkan Pajak dan Perizinannya	Kota Pasuruan	16 Unit	122.367.998	Dana Alokasi Umum		16 Unit	151.060.000
2	16	01	2	09	0006		Pemeliharaan peralatan dan mesin lainnya	Jumlah Peralatan dan Mesin Lainnya yang Dipelihara	Kota Pasuruan	65 Unit	43.370.000	Dana Alokasi Umum		50 Unit	37.250.000
2	16	01	2	09	0009		Pemeliharaan/Rehabilitasi Gedung Kantor dan Bangunan Lainnya	Jumlah Gedung Kantor dan Bangunan Lainnya yang Dipelihara/Direhabilitasi	Kota Pasuruan	1 Unit	37.632.000	Dana Alokasi Umum		1 Unit	150.000.000
2	16	02					PROGRAM PENGELOLAAN INFORMASI DAN KOMUNIKASI PUBLIK	Persentase Tindak lanjut pengaduan yang masuk	Kota Pasuruan	100%	2.023.832.75	Dana Alokasi Umum		100%	2.952.405.725
								Persentase Implementasi keterbukaan informasi publik	Kota Pasuruan	70%		Dana Alokasi Umum		85%	
2	16	02	2	01			Pengelolaan informasi dan komunikasi publik pemerintah daerah kabupaten/kota	Persentase informasi pembangunan yang dipublikasikan	Kota Pasuruan	92%	2.023.832.75	Dana Alokasi Umum		92,5%	2.952.405.725
2	16	02	2	01	0014		Relasi Media	Jumlah aktivitas relasi media kepada media yang memenuhi kriteria sebagai	Kota Pasuruan	4 Laporan	846.117.100	Dana Alokasi Umum		4 Laporan	1.429.007.250

Kode							Urusan/Bidang Urusan Pemerintah Daerah dan Program/Kegiatan	Indikator Kinerja Program (Outcome)/ Kegiatan (Output)	Rencana Tahun 2026				Catatan Penting	Perkiraan Maju Rencana Tahun 2027	
									Lokasi	Target Capaian Kinerja	Kebutuhan Dana/Pagu Indikatif	Sumber Dana		Target Capaian Kinerja	Kebutuhan Dana/Pagu Indikatif
								berikut: 1. terverifikasi dewan pers, dan 2. terdaftar di Dinas Kominfo, dan 3. Aktif dalam kegiatan relasi media							
2	16	02	2	01	0015		Kemitraan Komunikasi dengan Komunitas Informasi Masyarakat	Jumlah Komunitas Informasi yang aktif mendiseminasikan informasi dan terdaftar di Dinas Kominfo	Kota Pasuruan	16 Komunitas	13.450.700	Dana Alokasi Umum		17 Komunitas	30.776.900
2	16	02	2	01	0017		Pelayanan Informasi Publik	Jumlah permohonan Informasi Publik yang diselesaikan sesuai peraturan perundangan	Kota Pasuruan	6 Permohonan	50.253.600	Dana Alokasi Umum		6 Permohonan	330.754.000
2	16	02	2	01	0019		Monitoring Informasi Kebijakan, Opini, dan Aspirasi Publik	Jumlah rekomendasi komunikasi terhadap isu publik yang berkembang dan usulan agenda komunikasi prioritas Pemerintah Daerah	Kota Pasuruan	2 Rekomendasi	369.626.700	Dana Alokasi Umum		2 Rekomendasi	388.108.035
2	16	02	2	01	0021		Pengelolaan Media Komunikasi Publik	Jumlah media komunikasi publik milik pemerintah daerah yang dikelola maupun pemanfaatan media berbayar sesuai kriteria/ juknis	Kota Pasuruan	2 Media	550.635.750	Dana Alokasi Umum		2 Media	560.635.750
2	16	02	2	01	0023		Penyusunan Konten	Jumlah Konten Informasi Publik	Kota Pasuruan	4 Konten	193.748.900	Dana Alokasi Umum		4 Konten	213.123.790
2	16	03					PROGRAM PENGELOLAAN APLIKASI INFORMATIKA	Persentase aplikasi yang terintegrasi	Kota Pasuruan	52%	7.646.564.800	Dana Alokasi Umum		64%	8.535.139.660
2	16	03	2	02			Pengelolaan e-goverment di lingkup pemerintah daerah kabupaten/kota	Persentase ketercapaian Pengelolaan egovernment di lingkup Pemerintah Kabupaten/Kota	Kota Pasuruan	75%	7.646.564.800	Dana Alokasi Umum		80%	8.535.139.660
2	16	03	2	02	0032		Koordinasi pembangunan dan/atau	Jumlah aplikasi khusus yang	Kota	20 Aplikasi	1.338.320.600	Dana		20 Aplikasi	1.584.921.800

Kode							Urusan/Bidang Urusan Pemerintah Daerah dan Program/Kegiatan	Indikator Kinerja Program (Outcome)/ Kegiatan (Output)	Rencana Tahun 2026				Catatan Penting	Perkiraan Maju Rencana Tahun 2027	
									Lokasi	Target Capaian Kinerja	Kebutuhan Dana/Pagu Indikatif	Sumber Dana		Target Capaian Kinerja	Kebutuhan Dana/Pagu Indikatif
							pengembangan Aplikasi Khusus yang sesuai dengan arsitektur dan peta rencana SPBE pemerintah daerah, serta pemanfaatan Aplikasi Umum SPBE	dibangun dan/atau dikembangkan sesuai dengan ketentuan atau regulasi tentang standar teknis dan prosedur pembangunan dan pengembangan aplikasi SPBE	Pasuruan			Alokasi Umum			
2	16	03	2	02	0036		Penyediaan Akses Internet	Jumlah Perangkat Daerah dan UPTD yang memanfaatkan akses internet yang disediakan oleh Dinas	Kota Pasuruan	455 Perangkat Daerah	6.127.790.800	Dana Aalokasi Umum		455 Perangkat Daerah	6.800.021.360
2	16	03	2	02	0037		Koordinasi penyusunan kebijakan tata kelola SPBE meliputi arsitektur, peta rencana, proses bisnis, serta penyusunan rencana dan anggaran SPBE Pemerintah Daerah	Jumlah dokumen kebijakan tata kelola SPBE meliputi arsitektur, peta rencana, proses bisnis, serta penyusunan rencana dan anggaran SPBE Pemerintah Daerah	Kota Pasuruan	1 Dokumen	180.453.400	Dana Alokasi Umum		1 Dokumen	150.196.500
2	20						URUSAN PEMERINTAHAN BIDANG STATISTIK				154.221.900				201.132.445
2	20	02					PROGRAM PENYELENGGARAAN STATISTIK SEKTORAL	Persentase data statistik sektoral yang di publikasi	Kota Pasuruan	95%	154.221.900	Dana Alokasi Umum		95,5%	201.132.445
2	20	02	2	01			Penyelenggaraan statistik sektoral di lingkup daerah kabupaten/kota	Persentase data statistik sektoral yang di unggah di website	Kota Pasuruan	86%	154.221.900	Dana Alokasi Umum		87%	201.132.445
2	20	02	2	01	0018		Pemenuhan Prinsip Satu Data Indonesia	Persentase kegiatan statistik sektoral yang telah memenuhi standar data, metadata, interoperabilitas data dan kode referensi dan/atau data induk	Kota Pasuruan	75 %	131.928.900	Dana Alokasi Umum		80%	165.000.000
2	20	02	2	01	0010		Peningkatan Kualitas Statistik Sektoral	Persentase kegiatan statistic sektoral yang hasilnya dapat	Kota Pasuruan	90%	22.293.000	Dana Alokasi		92%	28.981.287

Kode							Urusan/Bidang Urusan Pemerintah Daerah dan Program/Kegiatan	Indikator Kinerja Program (Outcome)/ Kegiatan (Output)	Rencana Tahun 2026				Catatan Penting	Perkiraan Maju Rencana Tahun 2027	
									Lokasi	Target Capaian Kinerja	Kebutuhan Dana/Pagu Indikatif	Sumber Dana		Target Capaian Kinerja	Kebutuhan Dana/Pagu Indikatif
								diakses oleh pengguna data.				Umum			
2	21						URUSAN PEMERINTAHAN BIDANG PERSANDIAN				136.540.700				177.502.910
2	21	02					PROGRAM PENYELENGGARAAN PERSANDIAN UNTUK PENGAMANAN INFORMASI	Persentase penanganan serangan siber yang ditindaklanjuti tepat waktu	Kota Pasuruan	80%	136.540.700	Dana Alokasi Umum		82%	177.502.910
2	21	02	2	01			Penyelenggaraan Persandian untuk Pengamanan Informasi Pemerintah Daerah Kabupaten/Kota	Persentase penanganan insiden keamanan informasi yang telah ditindaklanjuti	Kota Pasuruan	100%	136.540.700	Dana Alokasi Umum		100%	177.502.910
2	21	02	2	01	0004		Pelaksanaan Keamanan Informasi Pemerintahan Daerah Berbasis Elektronik dan Non Elektronik	Jumlah Laporan Pelaksanaan Keamanan Informasi Pemerintahan Daerah Provinsi Berbasis Elektronik dan Non Elektronik	Kota Pasuruan	12 Laporan	136.540.700	Dana Alokasi Umum		12 Laporan	177.502.910

BAB V
PENUTUP

Dinas Komunikasi, Informatika dan Statistik berdasarkan tugas pokok dan fungsinya memiliki wewenang untuk melaksanakan urusan Pemerintahan Daerah di bidang Komunikasi Dan Informatika, serta bidang Statistik dan bidang Persandian yang menjadi kewenangan daerah dan tugas pembantuan.

Prioritas program/kegiatan yang telah di susun berdasarkan relevansi materi RPJMD Kota Pasuruan 2025-2029, diutamakan fasilitasi melalui kerangka anggaran maupun kerangka kebijakan, di samping itu kegiatan non prioritas atau kegiatan reguler tetap dialokasikan untuk mendukung percepatan program/kegiatan yang telah diprioritaskan. Peningkatan kualitas layanan menjadi prioritas utama dalam rencana kerja tahun ini. Selain itu, pengembangan infrastruktur teknologi informasi dan komunikasi menjadi kunci dalam meningkatkan efisiensi dan efektifitas kerja. Kerjasama dengan stakeholder juga menjadi penting dalam meningkatkan kualitas layanan dan mencapai tujuan organisasi.

Optimalisasi dalam pelaksanaan isi Renja merupakan hal penting yang perlu diupayakan dalam rangka mewujudkan kelancaran pelaksanaan program dan kegiatan yang telah direncanakan sesuai dengan kewenangan urusan komunikasi, informatika dan Statistik yang diemban oleh Dinas Kominfotik Kota Pasuruan sebagai salah satu Perangkat Daerah di lingkup Pemerintah Kota Pasuruan. Oleh karena itu, sangat diharapkan adanya dukungan dari seluruh pihak yang terkait dengan pelaksanaan isi Renja Dinas Kominfotik Kota Pasuruan. Untuk menjamin keberhasilan implementasi Rencana Kerja (Renja) Dinas Kominfotik Kota Pasuruan Tahun 2026, maka akan dilakukan monitoring dan evaluasi terhadap pelaksanaan rencana kerja tahunan secara berkala dan pengembangan kapasitas sumber daya manusia akan dilakukan untuk meningkatkan kemampuan dan kompetensi.

O. RENCANA KERJA DINAS PERINDUSTRIAN DAN PERDAGANGAN;

BAB I

PENDAHULUAN

1.1. Latar Belakang

Rencana Kerja Dinas Perindustrian dan Perdagangan Kota Pasuruan tahun 2026 merupakan suatu dokumen perencanaan yang memuat kebijakan, program dan kegiatan yang diperlukan untuk mencapai sasaran/tujuan pembangunan urusan perindustrian dan perdagangan baik yang dilaksanakan langsung oleh pemerintah daerah maupun yang ditempuh dengan mendorong partisipasi masyarakat. Isi Renja adalah menjabarkan sasaran dan program yang telah ditetapkan berdasarkan Renstra yang akan dilaksanakan melalui berbagai kegiatan pada satu tahun ke depan.

Proses penyusunan Renja 2026 OPD dimulai dengan persiapan penyusunan Renja OPD dengan mengumpulkan pengolahan data dan informasi. Menganalisis gambaran pelayanan OPD untuk menentukan isu-isu penting penyelenggaraan tugas dan fungsi OPD sehingga perumusan tujuan dan sasaran yang dihasilkan berdasarkan review hasil evaluasi Renja OPD tahun lalu berdasarkan Renstra OPD yang didasarkan pada penelaahan rancangan awal RKPD. Selanjutnya menjadi perumusan kegiatan prioritas yang juga didasarkan kepada penelaahan usulan kegiatan masyarakat.

Rencana Kerja (Renja) Dinas Perindustrian dan Perdagangan tahun 2026 merupakan pelaksanaan awal tahun rencana strategis (Renstra) Dinas Perindustrian dan Perdagangan Tahun 2025-2029. Sedangkan dalam Rencana Strategis (Renstra) Dinas Perindustrian dan Perdagangan tahun 2025-2029 merupakan penjabaran dari Visi Misi Walikota terpilih pada tahun 2025. Selanjutnya dari rencana strategis (Renstra) Dinas Perindustrian dan Perdagangan Tahun 2025-2029 setiap tahun disusun Rencana Kerja yang selanjutnya disebut Renja. Renja mempunyai fungsi penting dalam suatu sistem perencanaan daerah, penjelasan mengenai tindak lanjut dengan proses penyusunan RAPBD, karena Renja menerjemahkan perencanaan strategis jangka menengah (Renstra).

Keterkaitan Renja OPD dengan dokumen RKPD dan Renstra OPD merupakan satu kesatuan yang tidak dapat dipisahkan, karena didalam Renja OPD merupakan penjabaran dan adanya hubungan keselarasan dengan dokumen daerah yang ada di atasnya seperti RPJMD, Renstra OPD dan RKPD. Renja OPD merupakan masukan utama bagi penyusunan RKPP, RKA OPD, KUA, PPAS, dan RAPBD.

1.2. Landasan Hukum

1. Undang-Undang Republik Indonesia Nomor 17 Tahun 1950 tentang Pembentukan Daerah Kota Kecil Dalam Lingkungan Provinsi Jawa Timur, Jawa Tengah dan Jawa Barat (Berita Negara Republik Indonesia tanggal 14 Agustus 1950) sebagaimana telah diubah dengan Undang-Undang Nomor 13 Tahun 1954.

(Lembaran Negara Republik Indonesia Tahun 1954 Nomor 40, Tambahan Lembaran Negara Republik Indonesia Nomor 551);

2. Undang-Undang Republik Indonesia Nomor 28 Tahun 1999 tentang Penyelenggara Negara yang Bersih dan Bebas dari Korupsi, Kolusi dan Nepotisme (Tambahan Lembaran Negara Republik Indonesia Nomor 3851);
3. Undang-Undang Republik Indonesia Nomor 17 Tahun 2003 tentang Keuangan Negara (Lembaran Negara Republik Indonesia Tahun 2003 Nomor 47, Tambahan Lembaran Negara Republik Indonesia Nomor 4286);
4. Undang-Undang Republik Indonesia Nomor 1 Tahun 2004 tentang Perbendaharaan Negara (Lembaran Negara Republik Indonesia Tahun 2004 Nomor 5, Tambahan Lembaran Negara Republik Indonesia Nomor 4355);
5. Undang-Undang Republik Indonesia Nomor 25 Tahun 2004 tentang Sistem Perencanaan Pembangunan Nasional (Lembaran Negara Republik Indonesia Tahun 2004 Nomor 104, Tambahan Lembaran Negara Republik Indonesia Nomor 4421);
6. Undang-Undang Republik Indonesia Nomor 33 Tahun 2004 tentang Perimbangan Keuangan antara Pemerintah Pusat dan Pemerintah Daerah (Lembaran Negara Republik Indonesia Tahun 2004 Nomor 126, Tambahan Lembaran Negara Republik Indonesia Nomor 4438);
7. Peraturan Pemerintah Nomor 58 Tahun 2005 tentang Pengelolaan Keuangan Daerah (Lembaran Negara Republik Indonesia Tahun 2005 Nomor 140, Tambahan Lembaran Negara Republik Indonesia Nomor 4578);
8. Peraturan Pemerintah Nomor 79 Tahun 2005 Tentang Pedoman Pembinaan dan Pengawasan Penyelenggaraan Pemerintahan Daerah (Lembaran Negara Republik Indonesia Tahun 2005 Nomor 165, Tambahan Lembaran Negara Republik Indonesia Nomor 4593);
9. Undang-Undang Republik Indonesia Nomor 59 Tahun 2024 tentang Rencana Pembangunan Jangka Panjang Nasional Tahun 2025–2045 (Lembaran Negara Republik Indonesia Tahun 2007 Nomor 33, Tambahan Lembaran Negara Nomor 4700);
10. Undang-Undang Republik Indonesia Nomor 26 Tahun 2007 tentang Penataan Ruang (Lembaran Negara Republik Indonesia Tahun 2007 Nomor 68, Tambahan Lembaran Negara Nomor 4725);
11. Peraturan Pemerintah Republik Indonesia Nomor 3 Tahun 2007 tentang Pedoman Laporan Penyelenggaraan Pemerintahan Daerah Kepada Pemerintah, Laporan Keterangan Pertanggungjawaban Kepala Daerah Kepada Dewan Perwakilan Rakyat Daerah, dan Informasi Laporan Penyelenggaraan Pemerintahan Daerah kepada Masyarakat (Lembaran Negara Republik Indonesia Tahun 2007 Nomor 19, Tambahan Lembaran Negara Republik Indonesia Nomor 4693);

12. Peraturan Pemerintah Republik Indonesia Nomor 6 Tahun 2008 tentang Pedoman Evaluasi Penyelenggaraan Pemerintahan Daerah, (Lembaran Negara Republik Indonesia Tahun 2008 Nomor 19, Tambahan Lembaran Negara Republik Indonesia Nomor 4815);
13. Peraturan Pemerintah Nomor 13 Tahun 2017 tentang Perubahan Atas Peraturan Pemerintah Nomor 26 Tahun 2008 tentang Rencana Tata Ruang Wilayah Nasional;
14. Undang-Undang Republik Indonesia Nomor 14 Tahun 2008 tentang Keterbukaan Informasi Publik (Lembaran Negara Republik Indonesia Tahun 2008 Nomor 61, Tambahan Lembaran Negara Republik Indonesia Nomor 4846);
15. Undang-Undang Republik Indonesia Nomor 32 Tahun 2009 tentang Perlindungan dan Pengelolaan Lingkungan Hidup (Lembaran Negara Republik Indonesia Tahun 2009 Nomor 140, Tambahan Lembaran Negara Republik Indonesia Nomor 5059);
16. Peraturan Daerah Provinsi Jawa Timur Nomor 5 Tahun 2024 tentang Rencana Pembangunan Jangka Panjang Daerah (RPJPD) Provinsi Jawa Timur Tahun 2025–2045 (Lembaran Daerah Provinsi Jawa Timur Tahun 2009 Nomor 1 Seri E);
17. Peraturan Pemerintah Nomor 15 Tahun 2010 Tentang Penyelenggaraan Penataan Ruang (Lembaran Negara Republik Indonesia Tahun 2010 Nomor 21, Tambahan Lembaran Negara Republik Indonesia Nomor 4741);
18. Peraturan Daerah Kota Pasuruan Nomor 1 Tahun 2022 tentang Rencana Tata Ruang Wilayah Kota Pasuruan Tahun 2021–2041;
19. Undang-Undang Republik Indonesia Nomor 12 Tahun 2011 tentang Pembentukan Peraturan Perundang-undangan (Lembaran Negara Republik Indonesia Tahun 2011 Nomor 82, Tambahan Lembaran Negara Republik Indonesia Nomor 5234);
20. Peraturan Daerah Provinsi Jawa Timur Nomor 5 Tahun 2012 tentang Rencana Tata Ruang Wilayah Provinsi Jawa Timur 2011–2031 Lembaran Daerah Provinsi Jawa Timur Tahun 2012 Nomor 3 Seri D);
21. Undang-Undang Republik Indonesia Nomor 23 Tahun 2014 sebagaimana diubah ke-2 kali dengan Undang-Undang Republik Indonesia Nomor 9 Tahun 2015 tentang Kedua atas Undang-Undang Republik Indonesia Nomor 23 Tahun 2014 tentang Pemerintahan Daerah (Lembaran Negara Republik Indonesia Tahun 2015 Nomor 58, Tambahan Lembaran Negara Republik Indonesia Nomor 5679);
22. Peraturan Pemerintah Nomor 18 Tahun 2016 tentang Perangkat Daerah (Lembaran Negara Republik Indonesia Tahun 2016 Nomor 114);
23. Peraturan Walikota Pasuruan Nomor 3 Tahun 2022 tentang Susunan Organisasi dan Tata Kerja Perangkat Daerah;
24. Peraturan Menteri Dalam Negeri Nomor 86 Tahun 2017 Tentang tata cara perencanaan, pengendalian, dan evaluasi

pembangunan daerah, tata cara evaluasi rancangan peraturan daerah tentang rencana pembangunan jangka panjang daerah dan rencana pembangunan jangka menengah daerah, serta tata cara perubahan rencana pembangunan jangka panjang daerah, rencana pembangunan jangka menengah daerah, dan rencana kerja pemerintah daerah;

25. Peraturan Pemerintah Republik Indonesia Nomor 2 Tahun 2018 tentang Standar Pelayanan Minimal (Lembaran Negara Republik Indonesia Tahun 2018 Nomor 2, Tambahan Lembaran Negara Republik Indonesia Nomor 6178);
26. Peraturan Menteri Dalam Negeri Nomor 90 Tahun 2019 Tentang Klasifikasi, Kodefikasi dan Nomenklatur Perencanaan Pembangunan dan Keuangan Daerah;
27. Peraturan Gubernur Jawa Timur Nomor 100 Tahun 2023 tentang Rencana Pembangunan Daerah Provinsi Jawa Timur Tahun 2025-2026;
28. Peraturan Presiden Nomor 12 Tahun 2025 tentang Rencana Pembangunan Jangka Menengah Nasional (RPJMN) Tahun 2025–2029 (Lembaran Negara Republik Indonesia Tahun 2020 Nomor 10);
29. Peraturan Menteri Dalam Negeri Nomor 77 Tahun 2020 tentang Pedoman Teknis Pengelolaan Keuangan Daerah (Berita Negara Republik Indonesia Tahun 2020 Nomor 1781);
30. Keputusan Menteri Dalam Negeri Nomor 900.1.15.5-3406 Tahun 2024 tentang Perubahan Keputusan Menteri Dalam Negeri Nomor 050-3708 Tahun 2021, tentang Hasil Verifikasi Validasi dan Inventarisasi Pemutakhiran Klasifikasi, Kodefikasi dan Nomenklatur Perencanaan Pembangunan dan Keuangan Daerah;
31. Peraturan Daerah Kota Pasuruan Nomor… Tahun 2025 tentang Rencana Pembangunan Jangka Menengah Daerah Kota Pasuruan Tahun 2025-2029;
32. Peraturan Walikota Pasuruan Nomor 18 Tahun 2022 Tentang Tugas Pokok dan Fungsi Dinas Perindustrian dan Perdagangan Kota Pasuruan;
33. Peraturan Walikota Pasuruan Nomor 26 Tahun 2025 tentang Rencana Kerja Pemerintah Daerah Kota Pasuruan Tahun 2026.

1.3. Maksud dan Tujuan

Maksud disusunnya Rencana Kerja Perangkat Daerah adalah:

1. Menjadi pedoman bagi Perangkat Daerah dalam melaksanakan program/kegiatan selama 1 (satu) Tahun dan sebagai penjabaran dari Renstra Dinas Perindustrian dan Perdagangan.
2. Menjadi pedoman dalam penyusunan Dokumen Penggunaan Anggaran (DPA) Dinas Perindustrian dan Perdagangan.

3. Mensinergikan tujuan, sasaran, arah kebijakan dan program Dinas Perindustrian dan Perdagangan Kota Pasuruan dengan Rencana Kerja Pembangunan Daerah (RKPD) Kota Pasuruan dan Rencana Strategi Dinas Perindustrian dan Perdagangan Kota Pasuruan 2025-2029.

Tujuan Penyusunan Rencana Kerja Perangkat Daerah adalah:

1. Tersedianya acuan bagi Perangkat Daerah dalam melaksanakan program/kegiatan dalam satu tahun anggaran.
2. Terwujudnya pedoman untuk evaluasi program/kegiatan selama satu tahun anggaran.
3. Merumuskan arah kebijakan pelaksanaan kegiatan untuk mencapai tujuan dan sasaran dalam kurun waktu 1 (satu) tahun dalam rangka mewujudkan visi dan misi yang telah ditetapkan.

1.4. Sistematika Penulisan

Sistematika Penulisan Rencana Kerja Dinas Perindustrian dan Perdagangan Kota Pasuruan Tahun 2026 disusun berdasarkan Permendagri No. 86 Tahun 2017 dengan sistematika sebagai berikut:

BAB I PENDAHULUAN

1.1 Latar belakang

1.2 Landasan Hukum

1.3 Maksud dan Tujuan

1.4 Sistematika Penulisan

BAB II HASIL EVALUASI RENJA PERANGKAT DAERAH TAHUN LALU

2.1 Evaluasi Pelaksanaan Renja Perangkat Daerah Tahun Lalu dan Capaian Renstra Perangkat Daerah

2.2 Analisis Kinerja Pelayanan Perangkat Daerah

2.3 Isu – isu Penting Penyelenggaraan Tugas dan Fungsi Perangkat Daerah

2.4 Review terhadap Rancangan Awal RKPD

2.5 Penelaahan Usulan Program dan Kegiatan Masyarakat

BAB III TUJUAN DAN SASARAN PERANGKAT DAERAH

3.1 Telaahan Terhadap Kebijakan Nasional

3.2 Tujuan dan sasaran Renja Perangkat Daerah

BAB IV RENCANA KERJA DAN PENDANAAN PERANGKAT DAERAH

BAB V PENUTUP

BAB II

HASIL EVALUASI RENJA PERANGKAT DAERAH TAHUN LALU

2.1. Evaluasi Pelaksanaan Renja Perangkat Daerah Tahun Lalu dan Capaian Renstra Perangkat Daerah

Rencana Kerja PD merupakan Penjabaran Perencanaan tahunan dari Rencana Strategis PD. Tercapai tidaknya pelaksanaan program/kegiatan yang telah disusun dapat dilihat berdasarkan Laporan Kinerja dan Laporan Keuangan. Laporan Kinerja adalah Ikhtisar yang menjelaskan secara ringkas dan lengkap tentang capaian kinerja yang disusun berdasarkan Rencana Kerja yang ditetapkan dalam rangka pelaksanaan APBD. Kinerja sendiri dapat dijelaskan sebagai keluaran/hasil dari program/kegiatan yang hendak atau telah dicapai sehubungan dengan penggunaan anggaran dengan kuantitas dan kualitas terukur.

Melalui urusan pemerintahan bidang perdagangan dan bidang perindustrian, Dinas Perindustrian dan Perdagangan telah melaksanakan program dan kegiatan sesuai dengan visi misi kepala daerah pada RPJMD 2021-2026. Tahun 2024, Dinas Perindustrian dan Perdagangan mendukung misi I yaitu “Mempercepat Pertumbuhan dan Ketahanan Ekonomi Berbasis Potensi Lokal untuk Membuka Lapangan Kerja dan Pengurangan Kemiskinan” dan misi III yaitu “Memantabkan Kehidupan Masyarakat Multikultural yang Harmonis dengan Modal Sosial yang Tangguh serta Jaminan Akses Pendidikan dan Kesehatan yang Merata”.

Pada tahun 2024, Dinas Perindustrian dan Perdagangan memiliki tujuan yakni Kontribusi Sektor Unggulan Meningkat. Pencapaian tujuan ini diukur dengan indikator tujuan, yaitu Persentase Kontribusi PDRB Sektor Unggulan yang ditargetkan pada tahun 2024 sebesar 49,50% dan tercapai 49,30%. Selain itu, Dinas Perindustrian dan Perdagangan memiliki dua sasaran yaitu Meningkatnya Produksi Sektor Unggulan dan diukur dengan indikator Persentase Peningkatan Produksi Sektor Unggulan dengan target 0,15% dan tercapai 0,15%. Sasaran kedua yaitu Meningkatnya Penjualan Produk Sektor Unggulan dan diukur dengan indikator Persentase Peningkatan Omset dengan target 1,25% dan tercapai 25,19%.

Pencapaian target ini juga didukung oleh program dan kegiatan pada urusan perdagangan dan urusan perindustrian. Pada penyelenggaraan urusan perdagangan didukung oleh 6 (enam) Program dan 12 (dua belas) Kegiatan. Program pertama adalah Program Perizinan dan Pendaftaran Perusahaan, diukur dengan satu indikator yaitu Persentase Kepatuhan Pedagang/Produsen terhadap Perlindungan Konsumen. Pada tahun 2024, ditargetkan sebesar 80% dan terealisasi 90% sehingga capaiannya sebesar 113%. Ketercapaian target indikator ini didukung oleh hasil pre test dan post tes serta hasil pengawasan yang ditemukan.

Program kedua yaitu Program Peningkatan Sarana Distribusi Perdagangan diukur dengan satu indikator yaitu Persentase Ketercapaian Retribusi Pasar. Pada tahun 2024, ditargetkan sebesar 100% dan terealisasi 77,53% sehingga capaiannya sebesar 77,53%.

Kurangnya ketercapaian retribusi pelayanan pasar dari target indikator yang ditetapkan disebabkan masih adanya adaptasi dan penyesuaian pedagang terhadap tarif retribusi pelayanan pasar pada tahun 2024 sesuai dengan Peraturan Daerah Kota Pasuruan Nomor 4 Tahun 2023 tentang Pajak Daerah dan Retribusi Daerah sehingga pelaksanaan pemungutan retribusi pelayanan pasar belum maksimal. Hal tersebut dipengaruhi juga dengan adanya para pedagang mebel Pasar Bukir tidak ada kontribusi pembayaran terkait jasa retribusi pelayanan pasar dikarenakan pangsa pasar mebel saat ini lesu dan sepi pengunjung. Selanjutnya rencana tindak lanjut yang akan dilakukan untuk mengatasi permasalahan tersebut yaitu dengan memaksimalkan potensi objek retribusi yang ada di pasar dan dilakukan pematangan kajian sewa lahan parkir.

Program ketiga yaitu Program Stabilisasi Harga Barang Kebutuhan Pokok dan Barang Penting diukur dengan satu indikator yaitu Rata-rata Persentase Fluktuasi Harga Bahan Pangan Pokok. Pada tahun 2024, ditargetkan sebesar 10% dan terealisasi 16,32% sehingga capaiannya sebesar 36,80%. Capaian ini berdasarkan data hasil monitoring kebutuhan pokok selama tahun 2024. Ketidaktercapaian target indikator disebabkan oleh faktor yang tidak menentu, seperti kondisi cuaca, panen raya, hama, serta *supply and demand* yang menyebabkan harga bahan pokok dapat berubah sewaktu - waktu. Kami sebagai dinas yang membidangi perdagangan selalu bertugas memantau harga dan stok barang kebutuhan pokok hanya dapat berusaha menekan harga bahan pokok dengan langkah-langkah tertentu yang sudah ditetapkan seperti pelaksanaan operasi pasar dan pasar murah.

Program keempat yaitu Program Pengembangan Ekspor diukur dengan satu indikator yaitu Persentase Peningkatan IKM yang Melakukan Ekspor. Pada tahun 2024, ditargetkan sebesar 5% dan terealisasi 17,39% sehingga capaiannya sebesar 348%. Capaian ini berdasarkan jumlah pelaku usaha ekspor pada tahun 2024 sebanyak 27 orang sedangkan pelaku usaha ekspor pada tahun 2023 sebanyak 23 orang. Ketercapaian target indikator didukung oleh follow-up dari para pelaku usaha ekspor terhadap para customers sehingga setelah melaksanakan kegiatan promosi dagang membuahkan hasil yang sangat signifikan.

Program kelima yaitu Program Standardisasi dan Perlindungan Konsumen diukur dengan satu indikator yaitu persentase UTTP yang telah ditera/tera ulang. Pada tahun 2024, ditargetkan sebesar 11% dan terealisasi 17,54% sehingga capaiannya sebesar 159%. Capaian ini berdasarkan data UTTP yang telah ditera/tera ulang pada tahun 2024 sebanyak 2258 dibandingkan potensi alat UTTP secara keseluruhan sejumlah 12870. Ketercapaian target indikator didukung oleh SDM UPT. Kemetrologian Kota Pasuruan sudah memadai sehingga pelayanan tera/tera ulang lebih efektif dan efisien, tidak ada penarikan retribusi (gratis) pelayanan tera/tera ulang tahun 2024, dan dampak sosialisasi perundang-undangan tahun 2023 di 30 kelurahan se-Kota Pasuruan untuk mengajukan sidang tera/tera ulang di kelurahan.

Pada penyelenggaraan urusan perindustrian didukung oleh 1 (satu) Program dan 1 (satu) Kegiatan. Program Perencanaan dan

Pembangunan Industri diukur dengan satu indikator yaitu Persentase Peningkatan IKM berkembang. Pada tahun 2024, ditargetkan sebesar 5% dan terealisasi 5,95% sehingga capaiannya sebesar 119%. Capaian ini berdasarkan jumlah IKM yang berkembang pada tahun 2024 mencapai 89 IKM, dibandingkan dengan tahun 2023 yang berjumlah 84 IKM. Ketercapaian target indikator pada tahun ini didukung oleh pelaksanaan kegiatan pelatihan, fasilitasi dan sertifikasi produk berkelanjutan yang didukung dari anggaran bersumber dari DAK Non-Fisik Tahun 2024.

Rencana Kerja (Renja) PD merupakan Penjabaran Perencanaan tahunan dari Rencana Strategis PD. Tercapai tidaknya pelaksanaan program/kegiatan yang telah disusun dapat dilihat berdasarkan Laporan Kinerja dan Laporan Keuangan. Laporan Kinerja adalah Ikhtisar yang menjelaskan secara ringkas dan lengkap tentang capaian kinerja yang disusun berdasarkan Rencana Kerja yang ditetapkan dalam rangka pelaksanaan APBD. Kinerja sendiri dapat dijelaskan sebagai keluaran/hasil dari program/kegiatan yang hendak atau telah dicapai sehubungan dengan penggunaan anggaran dengan kuantitas dan kualitas terukur.

Untuk mengukur kinerja itu sendiri diperlukan indikator kinerja yang merupakan alat ukur untuk pencapaian suatu kebijakan program/kegiatan dan sekaligus merupakan alat ukur untuk mengevaluasi dan menilai kinerja. Sedangkan laporan keuangan merupakan laporan pertanggungjawaban keuangan yang berbentuk laporan realisasi anggaran, neraca, laporan arus kas dan catatan atas laporan keuangan. Ketentuan mengenai bentuk laporan keuangan tersebut telah diatur dalam PP No. 71 Tahun 2010 tentang Standar Akuntansi Pemerintahan.

Adapun faktor yang mempengaruhi pencapaian target antara lain adalah kecukupan anggaran, sedangkan *schedule* harus sesuai dengan SIPD, serta faktor jangka waktu dalam pengadaan barang/jasa, dan sumber daya manusia dalam pelaksanaan kegiatan, adanya beberapa faktor tersebut menyebabkan kurang maksimalnya target yang telah direncanakan.

Untuk mencapai target tahun yang akan datang dan program/kegiatan bisa terlaksana dengan baik, maka perlu adanya dukungan perencanaan, sumber daya manusia, dan sarana-prasarana yang memadai serta anggaran yang cukup agar program/kegiatan pada Dinas Perindustrian dan Perdagangan tahun 2026 dapat memenuhi target yang telah ditetapkan sebelumnya, hal ini dapat dilihat pada Tabel T-C.29.

Tabel 2.1
Rekapitulasi Evaluasi Hasil Pelaksanaan Renja Perangkat Daerah dan Pencapaian Renstra Perangkat Daerah s/d Tahun 2025
Kota Pasuruan

Nama Perangkat Daerah: Dinas Perindustrian dan Perdagangan

Kode						Urusan/Bidang Urusan Pemerintahan Daerah dan Program/Kegiatan	Indikator Kinerja Program (Outcome)/ Kegiatan (Output)	Target Kinerja Capaian Program (Renstra PD) Tahun 2026	Realisasi Target Kinerja Hasil Program dan Keluaran Kegiatan s/d Tahun 2023	Target dan Realisasi Kinerja Program dan Kegiatan Tahun 2024			Target Program dan Kegiatan (Renja Perangkat Daerah tahun 2025)	Perkiraan Realisasi Capaian Target Renstra PD s/d Tahun Berjalan	
										Target Renja Perangkat Daerah tahun 2024	Realisasi Renja Perangkat Daerah tahun 2024	Tingkat Realisasi (%)		Realisasi Capaian Program dan kegiatan s/d Tahun Berjalan (Tahun 2025)	Tingkat Capaian Realisasi Target Renstra (%)
1						2	3	4	5	6	7	8 = (7 / 6)	9	10 = (5+7+9)	11 = (10 / 4)
3	30	01				PROGRAM PENUNJANG URUSAN PEMERINTAHAN DAERAH KABUPATEN/KOTA	Persentase kebutuhan penunjang pemerintahan yang terfasilitasi	98	95,5	98	100	102%	98	98	100%
3	30	01	2	01		*Perencanaan, Penganggaran, dan Evaluasi Kinerja Perangkat Daerah*	*Persentase dokumen perencanaan dan laporan evaluasi kinerja yang tersusun tepat waktu*	98	100	98	100	102%	*98*	99	101%
3	30	01	2	01	01	Penyusunan Dokumen Perencanaan Perangkat Daerah	Jumlah dokumen perencanaan perangkat daerah	16	4	4	4	100%	4	12	75%
3	30	01	2	01	06	Koordinasi dan Penyusunan laporan Capaian Kinerja dan Ikhtisar Realisasi Kinerja SKPD	Jumlah laporan capaian kinerja dan ikhtisar realisasi kinerja SKPD dan laporan hasil koordinasi penyusunan laporan capaian kinerja dan ikhtisar realisasi kinerja SKPD	16	4	4	4	100%	4	12	75%

Kode						Urusan/Bidang Urusan Pemerintahan Daerah dan Program/Kegiatan	Indikator Kinerja Program (Outcome)/ Kegiatan (Output)	Target Kinerja Capaian Program (Renstra PD) Tahun 2026	Realisasi Target Kinerja Hasil Program dan Keluaran Kegiatan s/d Tahun 2023	Target dan Realisasi Kinerja Program dan Kegiatan Tahun 2024			Target Program dan Kegiatan (Renja Perangkat Daerah tahun 2025)	Perkiraan Realisasi Capaian Target Renstra PD s/d Tahun Berjalan	
										Target Renja Perangkat Daerah tahun 2024	Realisasi Renja Perangkat Daerah tahun 2024	Tingkat Realisasi (%)		Realisasi Capaian Program dan kegiatan s/d Tahun Berjalan (Tahun 2025)	Tingkat Capaian Realisasi Target Renstra (%)
1						2	3	4	5	6	7	8 = (7 / 6)	9	10 = (5+7+9)	11 = (10 / 4)
3	30	01	2	01	07	Evaluasi Kinerja Perangkat Daerah	Jumlah laporan evaluasi kinerja perangkat daerah	4	1	1	1	100%	0	2	50%
3	30	01	2	02		*Administrasi Keuangan Perangkat Daerah*	*Persentase laporan keuangan yang tersusun tepat waktu*	98	100	98	100	102%	*98*	99	101%
3	30	01	2	02	01	Penyediaan Gaji dan Tunjangan ASN	Jumlah orang yang menerima gaji dan tunjangan ASN	65	65	65	65	100%	68	66	102%
3	30	01	2	02	07	Koordinasi dan Penyusunan Laporan Keuangan Bulanan/ Triwulanan/ Semesteran SKPD	Jumlah laporan keuangan Bulanan/ Triwulanan/ Semesteran SKPD dan laporan koordinasi penyusunan laporan keuangan Bulanan/ Triwulanan/ Semesteran SKPD	16	4	4	4	100%	4	12	75%
3	30	01	2	03		*Administrasi Barang Milik Daerah pada Perangkat Daerah*	*Persentase laporan barang milik daerah yang tersusun tepat waktu*	98	100	98	100	102%	*98*	99	101%
3	30	01	2	03	05	Rekonsiliasi dan Penyusunan Laporan Barang Milik Daerah pada SKPD	Jumlah laporan rekonsiliasi dan penyusunan laporan barang milik daerah pada SKPD	16	4	4	4	100%	4	12	75%

Kode						Urusan/Bidang Urusan Pemerintahan Daerah dan Program/Kegiatan	Indikator Kinerja Program (Outcome)/ Kegiatan (Output)	Target Kinerja Capaian Program (Renstra PD) Tahun 2026	Realisasi Target Kinerja Hasil Program dan Keluaran Kegiatan s/d Tahun 2023	Target dan Realisasi Kinerja Program dan Kegiatan Tahun 2024			Target Program dan Kegiatan (Renja Perangkat Daerah tahun 2025)	Perkiraan Realisasi Capaian Target Renstra PD s/d Tahun Berjalan	
										Target Renja Perangkat Daerah tahun 2024	Realisasi Renja Perangkat Daerah tahun 2024	Tingkat Realisasi (%)		Realisasi Capaian Program dan kegiatan s/d Tahun Berjalan (Tahun 2025)	Tingkat Capaian Realisasi Target Renstra (%)
1						2	3	4	5	6	7	8 = (7 / 6)	9	10 = (5+7+9)	11 = (10 / 4)
3	30	01	2	06		*Administrasi Umum Perangkat Daerah*	*Persentase terpenuhinya layanan administrasi perkantoran*	98	100	98	100	102%	*98*	99	101%
3	30	01	2	06	01	Penyediaan Komponen Instalasi Listrik/Penerangan Bangunan Kantor	Jumlah paket Komponen Instalasi Listrik/Penerangan Bangunan Kantor yang disediakan	44	15	11	7	64%	40	62	141%
3	30	01	2	06	06	Penyediaan Bahan Bacaan dan Peraturan Perundang-undangan	Jumlah dokumen bahan bacaan dan peraturan perundang-undangan yang disediakan	180	12	45	12	27%	0	24	13%
3	30	01	2	06	07	Penyediaan Bahan Material	Jumlah Paket Bahan/Material yang Disediakan	1	0	0	0	0%	1	1	100%
3	30	01	2	06	08	Fasilitasi Kunjungan Tamu	Jumlah laporan fasilitasi kunjungan tamu	48	6	12	12	100%	12	30	63%
3	30	01	2	06	09	Penyelenggaraan Rapat Koordinasi dan Konsultasi SKPD	Jumlah laporan penyelenggaraan rapat koordinasi dan konsultasi SKPD	48	11	12	12	100%	12	35	73%
3	30	01	2	07		*Pengadaan Barang Milik Daerah Penunjang Urusan Pemerintahan Daerah*	*Persentase terpenuhinya pengadaan barang milik daerah*	90	100	0	0	0%	-	100	111%

Kode						Urusan/Bidang Urusan Pemerintahan Daerah dan Program/Kegiatan	Indikator Kinerja Program (Outcome)/ Kegiatan (Output)	Target Kinerja Capaian Program (Renstra PD) Tahun 2026	Realisasi Target Kinerja Hasil Program dan Keluaran Kegiatan s/d Tahun 2023	Target dan Realisasi Kinerja Program dan Kegiatan Tahun 2024			Target Program dan Kegiatan (Renja Perangkat Daerah tahun 2025)	Perkiraan Realisasi Capaian Target Renstra PD s/d Tahun Berjalan	
										Target Renja Perangkat Daerah tahun 2024	Realisasi Renja Perangkat Daerah tahun 2024	Tingkat Realisasi (%)		Realisasi Capaian Program dan kegiatan s/d Tahun Berjalan (Tahun 2025)	Tingkat Capaian Realisasi Target Renstra (%)
1						2	3	4	5	6	7	8 = (7 / 6)	9	10 = (5+7+9)	11 = (10 / 4)
3	30	01	2	07	06	Pengadaan Peralatan dan Mesin Lainnya	Jumlah unit peralatan dan mesin lainnya yang disediakan	44	8	0	0	0%	-	8	18%
3	30	01	2	08		*Penyediaan Jasa Penunjang Urusan Pemerintahan Daerah*	*Persentase terpenuhinya jasa penunjang urusan pemerintahan daerah*	98	100	98	100	102%	*98*	99	101%
3	30	01	2	08	01	Penyediaan Jasa Surat Menyurat	Jumlah laporan penyediaan jasa surat menyurat	80	5	20	12	60%	0	17	21%
3	30	01	2	08	02	Penyediaan Jasa Komunikasi, Sumber Daya Air dan Listrik	Jumlah laporan penyediaan jasa komunikasi, sumber daya air dan listrik yang disediakan	48	12	12	12	100%	12	36	75%
3	30	01	2	08	04	Penyedian Jasa Pelayanan Umum Kantor	Jumlah laporan penyediaan jasa pelayanan umum kantor yang disediakan	48	12	12	12	100%	12	36	75%
3	30	01	2	09		*Pemeliharaan Barang Milik Daerah Penunjang Urusan Pemerintahan Daerah*	*Persentase barang milik daerah yang terpelihara*	98	100	98	100	102%	*98*	99	101%
3	30	01	2	09	01	Peyediaan Jasa Pemeliharaan, Biaya Pemeliharaan dan Pajak Kendaraan Perorangan Dinas atau Kendaraan Dinas Jabatan	Jumlah kendaraan perorangan dinas atau kendaraan dinas jabatan yang dipelihara dan dibayarkan pajaknya	56	14	14	11	79%	9	34	61%

Kode						Urusan/Bidang Urusan Pemerintahan Daerah dan Program/Kegiatan	Indikator Kinerja Program (Outcome)/ Kegiatan (Output)	Target Kinerja Capaian Program (Renstra PD) Tahun 2026	Realisasi Target Kinerja Hasil Program dan Keluaran Kegiatan s/d Tahun 2023	Target dan Realisasi Kinerja Program dan Kegiatan Tahun 2024			Target Program dan Kegiatan (Renja Perangkat Daerah tahun 2025)	Perkiraan Realisasi Capaian Target Renstra PD s/d Tahun Berjalan	
										Target Renja Perangkat Daerah tahun 2024	Realisasi Renja Perangkat Daerah tahun 2024	Tingkat Realisasi (%)		Realisasi Capaian Program dan kegiatan s/d Tahun Berjalan (Tahun 2025)	Tingkat Capaian Realisasi Target Renstra (%)
1						2	3	4	5	6	7	8 = (7 / 6)	9	10 = (5+7+9)	11 = (10 / 4)
3	30	01	2	09	02	Penyediaan Jasa Pemeliharaan, Biaya Pemeliharaan, Pajak, dan Perizinan Kendaraan Dinas Operasional atau Lapangan	Jumlah kendaraan dinas operasional atau lapangan yang dipelihara dan dibayarkan pajak dan perizinannya	92	17	23	15	65%	13	45	49%
3	30	01	2	09	06	Pemeliharaan Peralatan dan Mesin Lainnya	Jumlah peralatan dan mesin lainnya yang dipelihara	16	10	4	4	100%	27	41	256%
3	30	01	2	09	11	Pemeliharaan/Rehabilitasi Sarana dan Prasarana Pendukung Gedung Kantor atau Bangunan Lainnya	Jumlah sarana dan prasarana pendukung gedung kantor atau bangunan lainnya yang dipelihara/ direhabilitasi	4	1	1	1	100%	1	3	75%
3	30	02				PROGRAM PERIZINAN DAN PENDAFTARAN PERUSAHAAN	Persentase Kepatuhan Pedagang/Produsen Terhadap Perlindungan Konsumen	80	77,5	80	90	113%	80	83	103%
3	30	02	2	06		*Pengendalian Fasilitas Penyimpanan Bahan Berbahaya dan Pengawasan Distribusi, Pengemasan dan Pelabelan Bahan Berbahaya di Tingkat Daerah Kabupaten/Kota*	*Jumlah pedagang/produsen yang memenuhi asas perlindungan konsumen*	600	85	120	133	111%	*16*	78	13%
3	30	02	2	06	03	Pengawasan Distribusi, Pengemasan dan Pelabelan Bahan Berbahaya Terhadap	Jumlah laporan hasil Pengawasan Distribusi, Pengemasan dan	8	1	3	3	100%	2	6	75%

Kode						Urusan/Bidang Urusan Pemerintahan Daerah dan Program/Kegiatan	Indikator Kinerja Program (Outcome)/ Kegiatan (Output)	Target Kinerja Capaian Program (Renstra PD) Tahun 2026	Realisasi Target Kinerja Hasil Program dan Keluaran Kegiatan s/d Tahun 2023	Target dan Realisasi Kinerja Program dan Kegiatan Tahun 2024			Target Program dan Kegiatan (Renja Perangkat Daerah tahun 2025)	Perkiraan Realisasi Capaian Target Renstra PD s/d Tahun Berjalan	
										Target Renja Perangkat Daerah tahun 2024	Realisasi Renja Perangkat Daerah tahun 2024	Tingkat Realisasi (%)		Realisasi Capaian Program dan kegiatan s/d Tahun Berjalan (Tahun 2025)	Tingkat Capaian Realisasi Target Renstra (%)
1						2	3	4	5	6	7	8 = (7 / 6)	9	10 = (5+7+9)	11 = (10 / 4)
						Pengguna Akhir Bahan Berbahaya (PA-B2) maupun Produsen B2 (P-B2)	Pelabelan Bahan Berbahaya Terhadap distributor B2, Pengguna Akhir Bahan Berbahaya (PA-B2) maupun Produsen B2 (P-B2)								
3	30	03				PROGRAM PENINGKATAN SARANA DISTRIBUSI PERDAGANGAN	Persentase ketercapaian retribusi pasar	100	72,95	100	77,53	78%	100	83,49	83%
3	30	03	2	01		*Pembangunan dan Pengelolaan Sarana Distribusi Perdagangan*	*Persentase pasar yang direvitalisasi*	*33,33*	25	33,33	33,33	100%	*33,33*	30,55	92%
3	30	03	2	01	01	Penyediaan Sarana Distribusi Perdagangan	Jumlah sarana distribusi perdagangan	12	3	3	2	67%	3	8	67%
3	30	03	2	01	02	Fasilitasi Pengelolaan Sarana Distribusi Perdagangan	Jumlah fasilitasi pengelolaan sarana distribusi perdagangan	24	6	6	6	100%	6	18	75%
3	30	03	2	02		*Pembinaan Terhadap Pengelola Sarana Distribusi Perdagangan Masyarakat di Wilayah Kerjanya*	*Persentase pelaku perdagangan yang dibina*	*6,4*	17,45	12,4	12,4	100%	*13,77*	15	227%
3	30	03	2	02	01	Pembinaan dan Pengendalian Pengelola Sarana Distribusi Perdagangan	Jumlah dokumen hasil pembinaan dan pengendalian kepada pengelola sarana distribusi perdagangan	12	2	1	1	100%	3	6	50%

Kode						Urusan/Bidang Urusan Pemerintahan Daerah dan Program/Kegiatan	Indikator Kinerja Program (Outcome)/ Kegiatan (Output)	Target Kinerja Capaian Program (Renstra PD) Tahun 2026	Realisasi Target Kinerja Hasil Program dan Keluaran Kegiatan s/d Tahun 2023	Target dan Realisasi Kinerja Program dan Kegiatan Tahun 2024			Target Program dan Kegiatan (Renja Perangkat Daerah tahun 2025)	Perkiraan Realisasi Capaian Target Renstra PD s/d Tahun Berjalan	
										Target Renja Perangkat Daerah tahun 2024	Realisasi Renja Perangkat Daerah tahun 2024	Tingkat Realisasi (%)		Realisasi Capaian Program dan kegiatan s/d Tahun Berjalan (Tahun 2025)	Tingkat Capaian Realisasi Target Renstra (%)
1						2	3	4	5	6	7	8 = (7 / 6)	9	10 = (5+7+9)	11 = (10 / 4)
3	30	03	2	02	02	Pemberdayaan Pengelola Sarana Distribusi Perdagangan	Jumlah dokumen hasil pembinaan dan pengendalian kepada pengelola sarana distribusi perdagangan	48	12	12	12	100%	12	36	75%
3	30	04				PROGRAM STABILISASI HARGA BARANG KEBUTUHAN POKOK DAN BARANG PENTING	Rata-rata persentase fluktuasi harga bahan pangan pokok	10	8,63	10	16,32	37%	10	11,65	84%
3	30	04	2	02		*Pengendalian Harga, dan Stok Barang Kebutuhan Pokok dan Barang Penting di Tingkat Pasar Kabupaten/Kota*	*Persentase harga pangan yang mengalami fluktuasi harga lebih besar 10%*	10	8,19	10	16,5	35%	*10*	11,56	84%
3	30	04	2	02	02	Pemantauan Harga dan Stok Barang Kebutuhan Pokok dan Barang Penting pada Pasar Rakyat yang Terintegrasi dalam Sistem Informasi Perdagangan	Jumlah laporan pemantauan harga dan stok barang kebutuhan pokok dan barang penting pada pasar rakyat yang terintegrasi dalam sistem informasi perdagangan	48	12	12	12	100%	12	36	75%
3	30	04	2	02	03	Pelaksanaan Operasi Pasar Reguler dan Pasar Khusus yang Berdampak dalam 1 (satu) Kabupaten/Kota	Jumlah laporan pelaksanaan operasi pasar reguler dan pasar khusus yang berdampak dalam 1 (satu) Kabupaten/Kota	4	2	1	1	100%	0	3	75%

Kode						Urusan/Bidang Urusan Pemerintahan Daerah dan Program/Kegiatan	Indikator Kinerja Program (Outcome)/ Kegiatan (Output)	Target Kinerja Capaian Program (Renstra PD) Tahun 2026	Realisasi Target Kinerja Hasil Program dan Keluaran Kegiatan s/d Tahun 2023	Target dan Realisasi Kinerja Program dan Kegiatan Tahun 2024			Target Program dan Kegiatan (Renja Perangkat Daerah tahun 2025)	Perkiraan Realisasi Capaian Target Renstra PD s/d Tahun Berjalan	
										Target Renja Perangkat Daerah tahun 2024	Realisasi Renja Perangkat Daerah tahun 2024	Tingkat Realisasi (%)		Realisasi Capaian Program dan kegiatan s/d Tahun Berjalan (Tahun 2025)	Tingkat Capaian Realisasi Target Renstra (%)
1						2	3	4	5	6	7	8 = (7 / 6)	9	10 = (5+7+9)	11 = (10 / 4)
3	30	05				PROGRAM PENGEMBANGAN EKSPOR	Persentase peningkatan IKM yang melakukan ekspor	5	7,27	5	17,39	348%	0	8,22	164%
3	30	05	2	01		*Penyelenggaraan Promosi Dagang melalui Pameran Dagang dan Misi Dagang bagi Produk Ekspor Unggulan yang terdapat pada 1 (satu) Daerah Kabupaten/Kota*	*Persentase IKM yang melakukan ekspor*	0,4	0,64	0,4	0,79	198%	*0*	0,48	119%
3	30	05	2	01	01	Pembinaan dan Pengembangan Usaha Produk Ekspor Unggulan Kabupaten/Kota	Jumlah pelaku usaha produk ekspor unggulan yang dibina	800	200	0	0	0%	0	200	25%
3	30	05	2	01	02	Pameran Dagang Nasional	Jumlah pelaku usaha yang difasilitasi dalam pameran dagang	140	29	35	68	194%	0	97	69%
3	30	05	2	01	05	Peningkatan Citra Produk Ekspor	Jumlah produk unggulan ekspor daerah yang disusun menjadi materi promosi	12	0	3	3	100%	0	3	25%
3	30	06				PROGRAM STANDARDISASI DAN PERLINDUNGAN KONSUMEN	Prosentase alat UTTP yang telah ditera/tera ulang	11	12,09	11	17,54	159%	11	13,54	123%
3	30	06	2	01		*Pelaksanaan Metrologi Legal, Berupa Tera, Tera Ulang, dan Pengawasan*	*Jumlah laporan pelaksanaan kegiatan tera, tera ulang*	4	1	1	1	100%	*1*	3	75%

Kode						Urusan/Bidang Urusan Pemerintahan Daerah dan Program/Kegiatan	Indikator Kinerja Program (Outcome)/ Kegiatan (Output)	Target Kinerja Capaian Program (Renstra PD) Tahun 2026	Realisasi Target Kinerja Hasil Program dan Keluaran Kegiatan s/d Tahun 2023	Target dan Realisasi Kinerja Program dan Kegiatan Tahun 2024			Target Program dan Kegiatan (Renja Perangkat Daerah tahun 2025)	Perkiraan Realisasi Capaian Target Renstra PD s/d Tahun Berjalan	
										Target Renja Perangkat Daerah tahun 2024	Realisasi Renja Perangkat Daerah tahun 2024	Tingkat Realisasi (%)		Realisasi Capaian Program dan kegiatan s/d Tahun Berjalan (Tahun 2025)	Tingkat Capaian Realisasi Target Renstra (%)
1						2	3	4	5	6	7	8 = (7 / 6)	9	10 = (5+7+9)	11 = (10 / 4)
3	30	06	2	01	01	Pelaksanaan Metrologi Legal, Berupa Tera, Tera Ulang	Jumlah alat ukur, alat takar, alat timbang, dan alat perlengkapan ditera ulang	4000	2080	1000	2258	226%	1000	5338	133%
3	30	06	2	01	02	Pengawasan/Penyuluhan Metrologi Legal	Jumlah pelaku usaha di bidang metrologi legal yang dibina	160	1720	40	40	100%	40	1800	1125%
3	30	07				PROGRAM PENGGUNAAN DAN PEMASARAN PRODUK DALAM NEGERI	Presentase IKM yang Mengalami Peningkatan Pemasaran	30	57,25	0	0	-	-	19	64%
3	30	07	2	01		*Pelaksanaan Promosi, Pemasaran dan Peningkatan Penggunaan Produk Dalam Negeri*	*Persentase IKM yang dipromosikan*	4	4,77	0	0	-	-	2	40%
3	30	07	2	01	01	Pelaksanaan Promosi Penggunaan Produk Dalam Negeri di Tingkat Kabupaten/Kota	Jumlah UMKM yang melaksanakan promosi penggunaan produk dalam negeri di tingkat kabupaten/kota	600	163	0	0	-	-	163	27%
3	31					URUSAN PERINDUSTRIAN									
3	31	2				PROGRAM PERENCANAAN DAN PEMBANGUNAN INDUSTRI	Persentase Peningkatan IKM Berkembang	5	219,15	5	5,95	119%	5	77	1534%
3	31	2	2	01		*Penyusunan dan Evaluasi Rencana Pembangunan Industri Kabupaten/Kota*	*Persentase IKM berkembang*	*30*	38,1	30	64,96	217%	*30*	44	148%

Kode						Urusan/Bidang Urusan Pemerintahan Daerah dan Program/Kegiatan	Indikator Kinerja Program (Outcome)/ Kegiatan (Output)	Target Kinerja Capaian Program (Renstra PD) Tahun 2026	Realisasi Target Kinerja Hasil Program dan Keluaran Kegiatan s/d Tahun 2023	Target dan Realisasi Kinerja Program dan Kegiatan Tahun 2024			Target Program dan Kegiatan (Renja Perangkat Daerah tahun 2025)	Perkiraan Realisasi Capaian Target Renstra PD s/d Tahun Berjalan	
										Target Renja Perangkat Daerah tahun 2024	Realisasi Renja Perangkat Daerah tahun 2024	Tingkat Realisasi (%)		Realisasi Capaian Program dan kegiatan s/d Tahun Berjalan (Tahun 2025)	Tingkat Capaian Realisasi Target Renstra (%)
1						2	3	4	5	6	7	8 = (7 / 6)	9	10 = (5+7+9)	11 = (10 / 4)
3	31	2	2	01	02	Koordinasi, Sinkronisasi, dan Pelaksanaan Kebijakan Percepatan Pengembangan, Penyebaran dan Perwilayahan Industri	Jumlah dokumen hasil koordinasi, sinkronisasi dan pelaksanaan kebijakan percepatan, pengembangan, penyebaran dan perwilayahan industri	24	6	6	6	100%	6	18	75%
3	31	2	2	01	03	Koordinasi, Sinkronisasi, dan Pelaksanaan Pembangunan Sumber Daya Industri	Jumlah dokumen hasil Koordinasi, Sinkronisasi, dan Pelaksanaan Pembangunan Sumber Daya Industri	36	0	9	9	100%	4	13	36%
3	31	2	2	01	04	Koordinasi, Sinkronisasi, dan Pelaksanaan Pembangunan Sarana dan Prasarana Industri	Jumlah Dokumen Hasil Koordinasi, Sinkronisasi, dan Pelaksanaan Pembangunan Sarana dan Prasarana Industri	2	0	0	0	0%	2	2	100%
3	31	2	2	01	05	Koordinasi, Sinkronisasi, dan Pelaksanaan Pemberdayaan Industri dan Peran Serta Masyarakat	Jumlah dokumen hasil koordinasi, sinkronisasi dan pelaksanaan pemberdayaan industri dan peran serta masyarakat	20	5	9	12	133%	1	18	90%

2.2. Analisis Kinerja Pelayanan Perangkat Daerah

Analisis kinerja pelayanan Dinas Perindustrian dan Perdagangan berupa pengkajian terhadap capaian kinerja pelayanan Dinas Perindustrian dan Perdagangan dengan kinerja yang dibutuhkan sesuai dan dampak yang ditimbulkan atas kinerja pelayanan tersebut, serta mengidentifikasi permasalahan yang dihadapi untuk penyusunan program/kegiatan dalam rangka peningkatan pelayanan Dinas Perindustrian dan Perdagangan sesuai dengan tugas dan fungsi.

Untuk menganalisis kinerja pelayanan Dinas Perindustrian dan Perdagangan digunakan beberapa indikator, yakni mengacu pada sasaran target sesuai dengan Renstra Dinas Perindustrian dan Perdagangan dan/atau berdasarkan atas hasil analisis standar kebutuhan pelayanan yang disajikan Tabel T-C.30.

Tabel 2.2
Pencapaian Kinerja Pelayanan Dinas Perindustrian dan Perdagangan Kota Pasuruan

No	Indikator	Angka/ Nilai target/ standar (IKU, SPM, IKK)	Target Renstra PD				Realisasi Capaian			Proyeksi	Catatan Analisis
			Tahun 2022	Tahun 2023	Tahun 2024	Tahun 2025	Tahun 2022	Tahun 2023	Tahun 2024	Tahun 2025	
(1)	(2)	(3)	(4)	(5)	(6)	(7)	(8)	(9)	(10)	(11)	(12)
1	Persentase Kontribusi PDRB Sektor Unggulan	Tujuan	49,00%	49,05%	49,10%	-	49,63%	49,79%	49,30%	-	
2	Nilai PDRB Sektor Industri Pengolahan	Tujuan	-	-	-	1350	-	-	-	1350	dalam Milyar Rupiah
3	Nilai PDRB Sektor Perdagangan	Tujuan	-	-	-	2100	-	-	-	2100	dalam Milyar Rupiah
4	Persentase Peningkatan Nilai Produksi Sektor Industri	Sasaran	-	-	-	0,15%	-	-	-	0,15%	
5	Persentase Peningkatan Nilai Omset Penjualan	Sasaran	-	-	-	0,01%	-	-	-	0,01%	
6	Persentase Peningkatan Produksi Sektor Unggulan	Sasaran	0,1%	0,1%	0,15%	-	0,09%	0,24%	0,15%	-	
7	Persentase Peningkatan Omset	Sasaran	1%	1%	1,25%	-	4166%	9,92%	25,19%	-	
8	Pertambahan jumlah industri kecil dan menengah di kab/kota	IKK	-	-	-	-	0,57	0,16	19,20	-	
9	Persentase pencapaian sasaran pembangunan industri termasuk turunan indikator pembangunan industri dalam RIPIN yang ditetapkan dalam RPIK	IKK	-	-	-	-	50,00	-	47,25	-	
10	Persentase jumlah hasil pemantauan dan pengawasan dengan jumlah Izin Usaha Industri (IUI) Kecil dan Industri Menengah yang dikeluarkan oleh instansi terkait	IKK	-	-	-	-	0,71	30,77	33,33	-	
11	Persentase jumlah hasil pemantauan dan pengawasan dengan jumlah Izin Perluasan Industri (IPUI) Kecil dan Industri Menengah yang dikeluarkan oleh instansi terkait	IKK	-	-	-	-	-	-	100%	-	
12	Persentase jumlah hasil pemantauan dan pengawasan dengan jumlah Izin Usaha Kawasan Industri (IUKI) dan Izin Perluasan Kawasan Industri (IPKI) yang lokasinya di Daerah kabupaten/ kota	IKK	-	-	-	-	100%	-	-	-	
13	Tersedianya informasi industri secara lengkap dan terkini	IKK	-	-	-	-	40	40	125	-	
14	Persentase pelaku usaha yang memperoleh izin sesuai dengan ketentuan (IUPP/SIUP Pusat Perbelanjaan dan IUTM/IUTS/SIUP Toko Swalayan)	IKK	-	-	-	-	100	100	100	-	
15	Persentase kinerja realisasi pupuk	IKK	-	-	-	-	100	100	67,60	-	
16	Persentase alat ukur, takar, timbang dan perlengkapannya (UTTP) bertanda tera sah yang berlaku	IKK	11%	11%	11%	11%	15,24%	20,29%	17,54%	11%	

No	Indikator	Angka/ Nilai target/ standar (IKU, SPM, IKK)	Target Renstra PD				Realisasi Capaian			Proyeksi	Catatan Analisis
			Tahun 2022	Tahun 2023	Tahun 2024	Tahun 2025	Tahun 2022	Tahun 2023	Tahun 2024	Tahun 2025	
(1)	(2)	(3)	(4)	(5)	(6)	(7)	(8)	(9)	(10)	(11)	(12)
Sumber : Dinas Perindustrian dan Perdagangan											

Peran strategis Dinas Perindustrian dan Perdagangan Kota Pasuruan dalam pembangunan ekonomi Kota Pasuruan adalah meningkatkan kontribusi PDRB Sektor Unggulan yang terdiri dari kontribusi PDRB kategori perindustrian dan kategori perdagangan. Dua kategori tersebut merupakan kategori yang mendominasi pertumbuhan ekonomi di Kota Pasuruan. Pada tahun 2024, kedua kategori tersebut berkontribusi sebesar 49,30%. Artinya bahwa kategori perindustrian dan perdagangan berperan sebagai motor penggerak utama perekonomian di Kota Pasuruan.

Pada tabel 2.2 dapat dijelaskan bahwa pada indikator sasaran yang capaiannya dapat diuraikan sebagai berikut:

1. Persentase Peningkatan Produksi Sektor Unggulan

   Pada tahun 2024, target indikator untuk Sasaran Pertama sebesar 0,15% dan realisasi sebesar 0,15% sehingga ketercapaian target sebesar 100%. Capaian ini berdasarkan updating data nilai produksi sektor unggulan. Ketercapaian target indikator didukung oleh peningkatan nilai produksi, kualitas SDM dan produk melalui kegiatan pelatihan/pendampingan dan fasilitasi sertifikasi kompetensi dan sertifikasi produk dalam kurun waktu Tahun Anggaran 2024. Secara umum kinerja penyelenggaraan urusan perindustrian beserta program, kegiatan dan sub kegiatan pendukungnya, menunjukkan hasil yang cukup memuaskan. Persentase peningkatan produksi sektor unggulan mencapai 0,15% sesuai target yang ditetapkan sebesar 0,15%. Persentase peningkatan produksi sektor unggulan ini didasarkan pada berkembangnya jumlah IKM di Kota Pasuruan melalui peningkatan skill atau kemampuan SDM, peningkatan kualitas mutu produk, sertifikasi kompetensi dan diversifikasi produk yang dihasilkan setelah mengikuti kegiatan perindustrian berupa pelatihan pengembangan SDM, pendampingan dan sertifikasi produk.

2. Persentase Peningkatan Omset

   Pada tahun 2024, target indikator untuk Sasaran Kedua sebesar 1,25% dan realisasi sebesar 25,9% sehingga ketercapaian target sebesar 2072%. Capaian ini berdasarkan data updating data penjualan produk sektor unggulan yang telah dilaksanakan Ketercapaian target indikator didukung oleh kegiatan promosi produk unggulan yang dilaksanakan beberapa kali baik di dalam kota dan di luar kota, selain itu semangat pelaku usaha sektor unggulan dalam memasarkan produk juga menjadi faktor bertambahnya peningkatan omset dari tahun 2023 ke 2024. Peningkatan omset dipengaruhi oleh beberapa faktor, antara lain kualitas produk unggulan, peningkatan skill atau kemampuan SDM dalam memasarkan produknya, dan banyaknya memanfaatkan peluang dalam proses pemasaran. Melalui program/kegiatan tahun 2024, Dinas Perindustrian dan Perdagangan Kota Pasuruan telah memfasilitasi para pelaku usaha, khususnya UKM dan UMKM untuk mampu mengikuti berbagai pameran/*event* yang ada. Sehingga keikutsertaan para pelaku usaha inilah yang banyak mempengaruhi peningkatan pemasaran para pelaku usaha.

2.3. Isu-Isu Penting Penyelenggaraan Tugas dan Fungsi Perangkat Daerah

Isu strategis pada hakikatnya merupakan masalah yang harus diprioritaskan untuk ditangani oleh pemerintah Kota Pasuruan sesuai dengan urgensi, relevansi penanganan, kedudukan dan kemampuan daerah yang dapat digunakan sebagai acuan dalam penyusunan program-program pembangunan. Dari analisis lingkungan internal maupun eksternal dapat dirumuskan isu strategis yang penting untuk diperhatikan dalam perencanaan pembangunan lima tahun dalam kaitannya dengan fokus misi dan agenda, antara lain:

1) Penurunan kontribusi sektor industri terhadap PDRB
2) Harga bahan pokok yang fluktuatif
3) Lemahnya sarana prasarana perdagangan

Penjelasan isu-isu strategis Dinas Perindustrian dan Perdagangan Kota Pasuruan dapat diuraikan sebagai berikut:

2.3.1. Isu Perindustrian

1) Kurangnya sarana prasarana untuk kebutuhan industri logam, seperti mesin dan sarana promosi produk logam;
2) Ketersediaan tenaga terampil yang masih kurang untuk industri kecil menengah (IKM) komoditi kerajinan batik (regenerasi yang minim);
3) Keterbatasan anggaran/biaya untuk kepengurusan legalitas bahan baku kayu bagi IKM mebel berupa pelayanan dan sistem verifikasi legalitas kayu (SVLK);
4) Pengembangan usaha yang terkendala modal bagi IKM makanan dan minuman;
5) Industri kreatif yang terkendala pengembangan produk berupa media promosi yang masih kurang; dan
6) Masih banyak IKM yang belum memahami tata cara pengurusan dan pelaporan SIINas.

2.3.2. Isu Perdagangan

1) Belum maksimalnya hasil produk dari UMKM untuk dipasarkan baik melalui pameran atau melalui penjualan dengan sistem kemitraan, sehingga diperlukan terobosan/inovasi dalam hal memasarkan produk UMKM dengan memanfaatkan teknologi informasi;
2) Pengembangan/Revitalisasi kawasan perdagangan dan jasa (pengembangan pasar);
3) Belum adanya regulasi tentang perusahaan berkategori ekspor-impor untuk melaporkan datanya ke Dinas Perindustrian dan Perdagangan;
4) Masih banyaknya pengusaha UKM yang belum memanfaatkan potensi pemasaran antar daerah/antar pulau melalui fasilitas pasar

lelang komoditi, hal ini sangat berpengaruh pada sistem promosi dan distribusi lokal Kota Pasuruan;

5) Harga kebutuhan bahan pangan pokok yang bersifat fluktuatif menjelang Hari Besar Keagamaan Nasional (HBKN) dan Nataru;

6) Kurangnya minat masyarakat dalam pemakaian produk dalam negeri;

7) Kurang adanya kesadaran dari para pedagang pasar atau diluar lingkungan pasar terhadap peneraan alat-alat ukur, takar, timbang dan perlengkapannya (UTTP) dan perlengkapannya, sehingga untuk menciptakan pasar tertib ukur masih jauh dari harapan dan banyak konsumen yang dirugikan; dan

8) Kurangnya keinginan untuk memanfaatkan fasilitas pendaftaran online pelayanan tera-tera ulang oleh pemilik alat-alat UTTP terutama di tingkat perusahaan.

2.3.3. Isu Pengelolaan Pasar

1) Masih banyak sarana prasarana pasar yang kurang layak sehingga perlu adanya perbaikan dan pemeliharaan;

2) Manajemen pengelolaan pasar yang masih belum optimal dan perlu dibenahi;

3) Belum adanya digitalisasi dalam pelaksanaan pengelolaan pasar;

4) Pelaksanaan dan penerapan e-retribusi yang masih terkendala dengan kualitas SDM pedagang pasar; dan

5) Adanya kesenjangan keberadaan pasar sehingga diperlukan pembangunan pasar baru di Kecamatan Bugul Kidul.

Dari uraian isu di atas, tentunya akan mempengaruhi pencapaian Visi dan Misi Walikota. Dinas Perindustrian dan Perdagangan mendukung misi ke-3 Mengakselerasi pertumbuhan ekonomi berbasis potensi lokal untuk meningkatkan kesempatan kerja dan pengurangan kemiskinan secara berkelanjutan. Program Prioritas pada Dinas Perindustrian dan Perdagangan yang mendukung misi ke-3 adalah Program Peningkatan Sarana Distribusi Perdagangan dan Program Perencanaan dan Pembangunan Industri. Program Peningkatan Sarana Distribusi Perdagangan dipengaruhi oleh manajamen pengelolaan pasar. Untuk mencapai keberhasilan misi ke-3 maka perlu dilakukan revitalisasi pada pasar dan melakukan pengawasan pengelolaan pasar secara rutin. Selain itu melaksanakan pembangunan rintisan pasar baru di Kecamatan Bugul Kidul yang merupakan program prioritas Walikota Tahun 2025-2029.

2.4. Review terhadap Rancangan Awal RKPD

Pendanaan indikatif sebagai wujud kebutuhan pendanaan adalah jumlah dana yang tersedia untuk pelaksanaan program dan kegiatan tahunan. Program-program prioritas yang telah disertai kebutuhan

pendanaan atau pendanaan indikatif selanjutnya akan dijabarkan ke dalam kegiatan prioritas beserta kebutuhan pendanaannya.

Pada rancangan awal RKPD tahun 2026 yang kemudian dianalisis sesuai hasil analisa kebutuhan, pagu anggaran Dinas Perindustrian dan Perdagangan Kota Pasuruan tidak mengalami perubahan, dengan total pagu sebesar Rp.29.493.756.909,-

Review Terhadap Rancangan Awal RKPD tahun 2026 Dinas Perindustrian dan Perdagangan Kota Pasuruan kami sajikan pada Tabel T-C.31.

Tabel 2.3
Review terhadap Rancangan Awal RKPD Tahun 2026
Kota Pasuruan

Nama Perangkat Daerah : Dinas Perindustrian dan Perdagangan

No	Rancangan Awal RKPD					Hasil Analisa Kebutuhan					Catatan Penting
	Program/Kegiatan/Sub Kegiatan	Lokasi	Indikator Kinerja	Target Capaian	Pagu Indikatif Rp	Program/Kegiatan/Sub Kegiatan	Lokasi	Indikator Kinerja	Target Capaian	Kebutuhan Dana Rp	
(1)	(2)	(3)	(4)	(5)	(6)	(7)	(8)	(9)	(10)	(11)	(12)
1	Urusan Pemerintahan Pilihan				29.493.756.909	Urusan Pemerintahan Pilihan				29.493.756.909	
	PROGRAM PENUNJANG URUSAN PEMERINTAH DAERAH	Kota Pasuruan	Level Maturitas SPIP Perangkat Daerah Nilai SAKIP Perangkat Daerah	3 level 75 Nilai	8.878.776.709	PROGRAM PENUNJANG URUSAN PEMERINTAH DAERAH	Kota Pasuruan	Level Maturitas SPIP Perangkat Daerah Nilai SAKIP Perangkat Daerah	3 level 75 Nilai	8.878.776.709	
	Kegiatan: Perencanaan, Penganggaran, dan Evaluasi Kinerja Perangkat Daerah	Kota Pasuruan	Jumlah dokumen Perencanaan, Penganggaran, dan Evaluasi Kinerja Perangkat Daerah yang tersusun sesuai ketentuan	11 Dokumen	15.008.200	Kegiatan: Perencanaan, Penganggaran, dan Evaluasi Kinerja Perangkat Daerah	Kota Pasuruan	Jumlah dokumen Perencanaan, Penganggaran, dan Evaluasi Kinerja Perangkat Daerah yang tersusun sesuai ketentuan	11 Dokumen	15.008.200	
	Penyusunan Dokumen Perencanaan Perangkat Daerah	Kota Pasuruan	Jumlah dokumen perencanaan perangkat daerah	6 Dokumen	10.974.200	Penyusunan Dokumen Perencanaan Perangkat Daerah	Kota Pasuruan	Jumlah dokumen perencanaan perangkat daerah	6 Dokumen	10.974.200	

No	Rancangan Awal RKPD					Hasil Analisa Kebutuhan					Catatan Penting
	Program/Kegiatan/Sub Kegiatan	Lokasi	Indikator Kinerja	Target Capaian	Pagu Indikatif Rp	Program/Kegiatan/Sub Kegiatan	Lokasi	Indikator Kinerja	Target Capaian	Kebutuhan Dana Rp	
(1)	(2)	(3)	(4)	(5)	(6)	(7)	(8)	(9)	(10)	(11)	(12)
	Koordinasi dan Penyusunan Laporan Capaian Kinerja dan Ikhtisar Realisasi Kinerja SKPD	Kota Pasuruan	Jumlah laporan capaian kinerja dan ikhtisar realisasi kinerja SKPD dan laporan hasil koordinasi penyusunan laporan capaian kinerja dan ikhtisar realisasi kinerja SKPD	5 Laporan	4.034.000	Koordinasi dan Penyusunan Laporan Capaian Kinerja dan Ikhtisar Realisasi Kinerja SKPD	Kota Pasuruan	Jumlah laporan capaian kinerja dan ikhtisar realisasi kinerja SKPD dan laporan hasil koordinasi penyusunan laporan capaian kinerja dan ikhtisar realisasi kinerja SKPD	5 Laporan	4.034.000	
	Kegiatan: Administrasi Keuangan Perangkat Daerah	Kota Pasuruan	Persentase laporan keuangan yang tersusun tepat waktu	100%	7.725.703.059	Kegiatan: Administrasi Keuangan Perangkat Daerah	Kota Pasuruan	Persentase laporan keuangan yang tersusun tepat waktu	100%	7.725.703.059	
	Penyediaan Gaji dan Tunjangan ASN	Kota Pasuruan	Jumlah orang yang menerima gaji dan tunjangan ASN	67 Orang/bulan	7.669.258.959	Penyediaan Gaji dan Tunjangan ASN	Kota Pasuruan	Jumlah orang yang menerima gaji dan tunjangan ASN	67 Orang/bulan	7.669.258.959	
	Koordinasi dan Penyusunan Laporan Keuangan Bulanan/Triwulan/Semesteran SKPD	Kota Pasuruan	Jumlah laporan keuangan Bulanan/ Triwulanan/ Semesteran SKPD dan laporan koordinasi penyusunan laporan keuangan Bulanan/	16 Laporan	56.444.100	Koordinasi dan Penyusunan Laporan Keuangan Bulanan/Triwulan/Semesteran SKPD	Kota Pasuruan	Jumlah laporan keuangan Bulanan/ Triwulanan/ Semesteran SKPD dan laporan koordinasi penyusunan laporan keuangan Bulanan/	16 Laporan	56.444.100	

No	Rancangan Awal RKPD					Hasil Analisa Kebutuhan					Catatan Penting
	Program/Kegiatan/Sub Kegiatan	Lokasi	Indikator Kinerja	Target Capaian	Pagu Indikatif Rp	Program/Kegiatan/Sub Kegiatan	Lokasi	Indikator Kinerja	Target Capaian	Kebutuhan Dana Rp	
(1)	(2)	(3)	(4)	(5)	(6)	(7)	(8)	(9)	(10)	(11)	(12)
			Triwulanan/ Semesteran SKPD					Triwulanan/ Semesteran SKPD			
	Kegiatan: Administrasi Barang Milik Daerah pada Perangkat Daerah	Kota Pasuruan	Jumlah Laporan Pengelolaan Barang Milik Daerah	4 Laporan	8.634.800	Kegiatan: Administrasi Barang Milik Daerah pada Perangkat Daerah	Kota Pasuruan	Jumlah Laporan Pengelolaan Barang Milik Daerah	4 Laporan	8.634.800	
	Rekonsiliasi dan Penyusunan Laporan Barang Milik Daerah pada SKPD	Kota Pasuruan	Jumlah laporan rekonsiliasi dan penyusunan laporan barang milik daerah pada SKPD	4 Laporan	8.634.800	Rekonsiliasi dan Penyusunan Laporan Barang Milik Daerah pada SKPD	Kota Pasuruan	Jumlah laporan rekonsiliasi dan penyusunan laporan barang milik daerah pada SKPD	4 Laporan	8.634.800	
	Kegiatan: Administrasi Umum Perangkat Daerah	Kota Pasuruan	Jumlah Laporan Penyediaan Barang dan Jasa	4 Laporan	129.332.400	Kegiatan: Administrasi Umum Perangkat Daerah	Kota Pasuruan	Jumlah Laporan Penyediaan Barang dan Jasa	4 Laporan	129.332.400	
	Penyediaan Komponen Instalasi Listrik/Penerangan Bangunan Kantor	Kota Pasuruan	Jumlah Paket Komponen Instalasi Listrik/Penerangan Bangunan Kantor yang disediakan	10 Paket	3.434.400	Penyediaan Komponen Instalasi Listrik/Penerangan Bangunan Kantor	Kota Pasuruan	Jumlah Paket Komponen Instalasi Listrik/Penerangan Bangunan Kantor yang disediakan	10 Paket	3.434.400	

No	Rancangan Awal RKPD					Hasil Analisa Kebutuhan					Catatan Penting
	Program/Kegiatan/Sub Kegiatan	Lokasi	Indikator Kinerja	Target Capaian	Pagu Indikatif Rp	Program/Kegiatan/Sub Kegiatan	Lokasi	Indikator Kinerja	Target Capaian	Kebutuhan Dana Rp	
(1)	(2)	(3)	(4)	(5)	(6)	(7)	(8)	(9)	(10)	(11)	(12)
	Penyediaan Bahan/Material	Kota Pasuruan	Jumlah Paket Bahan/Material yang Disediakan	1 Paket	10.000.000	Penyediaan Bahan/Material	Kota Pasuruan	Jumlah Paket Bahan/Material yang Disediakan	1 Paket	10.000.000	
	Fasilitasi Kunjungan Tamu	Kota Pasuruan	Jumlah Laporan Fasilitasi Kunjungan Tamu	12 Laporan	5.000.000	Fasilitasi Kunjungan Tamu	Kota Pasuruan	Jumlah Laporan Fasilitasi Kunjungan Tamu	12 Laporan	5.000.000	
	Penyelenggaraan Rapat Koordinasi dan Konsultasi SKPD	Kota Pasuruan	Jumlah Laporan Penyelenggaraan Rapat Koordinasi dan Konsultasi SKPD	12 Laporan	110.898.000	Penyelenggaraan Rapat Koordinasi dan Konsultasi SKPD	Kota Pasuruan	Jumlah Laporan Penyelenggaraan Rapat Koordinasi dan Konsultasi SKPD	12 Laporan	110.898.000	
	Kegiatan: Pengadaan Barang Milik Daerah Penunjang Urusan Pemerintah Daerah	Kota Pasuruan	Jumlah barang milik daerah yang disediakan	7 Unit	29.699.750	Kegiatan: Pengadaan Barang Milik Daerah Penunjang Urusan Pemerintah Daerah	Kota Pasuruan	Jumlah barang milik daerah yang disediakan	7 Unit	29.699.750	
	Pengadaan Peralatan dan Mesin Lainnya	Kota Pasuruan	Jumlah unit peralatan dan mesin lainnya yang disediakan	4 Unit	29.699.750	Pengadaan Peralatan dan Mesin Lainnya	Kota Pasuruan	Jumlah unit peralatan dan mesin lainnya yang disediakan	4 Unit	29.699.750	
	Kegiatan: Penyediaan Jasa Penunjang Urusan Pemerintahan Daerah	Kota Pasuruan	Jumlah Laporan Penyediaan Jasa Penunjang Urusan Pemerintahan Daerah	4 Laporan	772.198.500	Kegiatan: Penyediaan Jasa Penunjang Urusan Pemerintahan Daerah	Kota Pasuruan	Jumlah Laporan Penyediaan Jasa Penunjang Urusan Pemerintahan Daerah	4 Laporan	772.198.500	
	Penyediaan Jasa Surat Menyurat	Kota Pasuruan	Jumlah laporan penyediaan jasa surat menyurat	12 Laporan	1.970.000	Penyediaan Jasa Surat Menyurat	Kota Pasuruan	Jumlah laporan penyediaan jasa surat menyurat	12 Laporan	1.970.000	
	Penyediaan Jasa Komunikasi, Sumber Daya Air dan Listrik	Kota Pasuruan	Jumlah laporan penyediaan jasa komunikasi,	12 Laporan	123.328.000	Penyediaan Jasa Komunikasi, Sumber Daya Air dan Listrik	Kota Pasuruan	Jumlah laporan penyediaan jasa komunikasi,	12 Laporan	123.328.000	

No	Rancangan Awal RKPD					Hasil Analisa Kebutuhan					Catatan Penting
	Program/Kegiatan/Sub Kegiatan	Lokasi	Indikator Kinerja	Target Capaian	Pagu Indikatif Rp	Program/Kegiatan/Sub Kegiatan	Lokasi	Indikator Kinerja	Target Capaian	Kebutuhan Dana Rp	
(1)	(2)	(3)	(4)	(5)	(6)	(7)	(8)	(9)	(10)	(11)	(12)
			sumber daya air dan listrik yang disediakan					sumber daya air dan listrik yang disediakan			
	Penyediaan Jasa Pelayanan Umum Kantor	Kota Pasuruan	Jumlah laporan penyediaan jasa pelayanan umum kantor yang disediakan	12 Laporan	646.900.500	Penyediaan Jasa Pelayanan Umum Kantor	Kota Pasuruan	Jumlah laporan penyediaan jasa pelayanan umum kantor yang disediakan	12 Laporan	646.900.500	
	Kegiatan: Pemeliharaan Barang Milik Daerah Penunjang Urusan Pemerintahan Daerah	Kota Pasuruan	Jumlah Barang Milik Daerah yang terpelihara	37 Unit	198.200.000	Kegiatan: Pemeliharaan Barang Milik Daerah Penunjang Urusan Pemerintahan Daerah	Kota Pasuruan	Jumlah Barang Milik Daerah yang terpelihara	37 Unit	198.200.000	
	Penyediaan Jasa Pemeliharaan, Biaya Pemeliharaan dan Pajak Kendaraan Perorangan Dinas atau Kendaraan Dinas Jabatan	Kota Pasuruan	Jumlah kendaraan perorangan dinas atau kendaraan dinas jabatan yang dipelihara dan dibayarkan pajaknya	11 Unit	145.450.000	Penyediaan Jasa Pemeliharaan, Biaya Pemeliharaan dan Pajak Kendaraan Perorangan Dinas atau Kendaraan Dinas Jabatan	Kota Pasuruan	Jumlah kendaraan perorangan dinas atau kendaraan dinas jabatan yang dipelihara dan dibayarkan pajaknya	11 Unit	145.450.000	
	Penyediaan Jasa Pemeliharaan, Biaya Pemeliharaan, Pajak, dan Perizinan Kendaraan Dinas Operasional atau Lapangan	Kota Pasuruan	Jumlah kendaraan dinas operasional atau lapangan yang dipelihara dan dibayarkan pajak dan perizinannya	13 Unit	7.000.000	Penyediaan Jasa Pemeliharaan, Biaya Pemeliharaan, Pajak, dan Perizinan Kendaraan Dinas Operasional atau Lapangan	Kota Pasuruan	Jumlah kendaraan dinas operasional atau lapangan yang dipelihara dan dibayarkan pajak dan perizinannya	13 Unit	7.000.000	
	Pemeliharaan Peralatan dan Mesin Lainnya	Kota Pasuruan	Jumlah peralatan dan mesin lainnya yang dipelihara	12 Unit	17.750.000	Pemeliharaan Peralatan dan Mesin Lainnya	Kota Pasuruan	Jumlah peralatan dan mesin lainnya yang dipelihara	12 Unit	17.750.000	

No	Rancangan Awal RKPD					Hasil Analisa Kebutuhan					Catatan Penting
	Program/Kegiatan/Sub Kegiatan	Lokasi	Indikator Kinerja	Target Capaian	Pagu Indikatif Rp	Program/Kegiatan/Sub Kegiatan	Lokasi	Indikator Kinerja	Target Capaian	Kebutuhan Dana Rp	
(1)	(2)	(3)	(4)	(5)	(6)	(7)	(8)	(9)	(10)	(11)	(12)
	Pemeliharaan/Rehabilitasi Sarana dan Prasarana Pendukung Gedung Kantor atau Bangunan Lainnya	Kota Pasuruan	Jumlah sarana dan prasarana pendukung gedung kantor atau bangunan lainnya yang dipelihara/ direhabilitasi	1 Unit	28.000.000	Pemeliharaan/Rehabilitasi Sarana dan Prasarana Pendukung Gedung Kantor atau Bangunan Lainnya	Kota Pasuruan	Jumlah sarana dan prasarana pendukung gedung kantor atau bangunan lainnya yang dipelihara/ direhabilitasi	1 Unit	28.000.000	
2	Urusan Perdagangan				19.682.114.700	Urusan Perdagangan				19.682.114.700	
	PROGRAM PENINGKATAN SARANA DISTRIBUSI PERDAGANGAN	Dinas Perindustrian dan Perdagangan	Persentase sarana prasarana distribusi perdagangan yang layak	10%	17.953.281.500	PROGRAM PENINGKATAN SARANA DISTRIBUSI PERDAGANGAN	Dinas Perindustrian dan Perdagangan	Persentase sarana prasarana distribusi perdagangan yang layak	10%	17.953.281.500	
	Kegiatan : Pembangunan dan Pengelolaan Sarana Distribusi Perdagangan	Dinas Perindustrian dan Perdagangan	Persentase pasar yang direvitalisasi	50%	13.897.745.200	Kegiatan : Pembangunan dan Pengelolaan Sarana Distribusi Perdagangan	Dinas Perindustrian dan Perdagangan	Persentase pasar yang direvitalisasi	50%	13.897.745.200	
	Sub Kegiatan : Penyediaan Sarana Distribusi Perdagangan	Kota Pasuruan	Jumlah sarana distribusi perdagangan	3 Unit	12.597.745.200	Sub Kegiatan : Penyediaan Sarana Distribusi Perdagangan	Kota Pasuruan	Jumlah sarana distribusi perdagangan	3 Unit	12.597.745.200	
	Sub Kegiatan : Fasilitasi Pengelolaan Sarana Distribusi Perdagangan	Kota Pasuruan	Jumlah fasilitasi pengelolaan sarana distribusi perdagangan	6 Unit	1.300.000.000	Sub Kegiatan : Fasilitasi Pengelolaan Sarana Distribusi Perdagangan	Kota Pasuruan	Jumlah fasilitasi pengelolaan sarana distribusi perdagangan	6 Unit	1.300.000.000	

No	Rancangan Awal RKPD					Hasil Analisa Kebutuhan					Catatan Penting
	Program/Kegiatan/Sub Kegiatan	Lokasi	Indikator Kinerja	Target Capaian	Pagu Indikatif Rp	Program/Kegiatan/Sub Kegiatan	Lokasi	Indikator Kinerja	Target Capaian	Kebutuhan Dana Rp	
(1)	(2)	(3)	(4)	(5)	(6)	(7)	(8)	(9)	(10)	(11)	(12)
	Kegiatan : Pembinaan Terhadap Pengelola Sarana Distribusi Perdagangan Masyarakat di Wilayah Kerjanya	Dinas Perindustrian dan Perdagangan	Persentase pengelola sarana distribusi perdagangan yang dibina	100%	4.055.536.300	Kegiatan : Pembinaan Terhadap Pengelola Sarana Distribusi Perdagangan Masyarakat di Wilayah Kerjanya	Dinas Perindustrian dan Perdagangan	Persentase pengelola sarana distribusi perdagangan yang dibina	100%	4.055.536.300	
	Sub Kegiatan : Pembinaan dan Pengendalian Pengelola Sarana Distribusi Perdagangan	Kota Pasuruan	Jumlah dokumen hasil pembinaan dan pengendalian kepada pengelola sarana distribusi perdagangan	4 Dokumen	4.055.536.300	Sub Kegiatan : Pembinaan dan Pengendalian Pengelola Sarana Distribusi Perdagangan	Kota Pasuruan	Jumlah dokumen hasil pembinaan dan pengendalian kepada pengelola sarana distribusi perdagangan	4 Dokumen	4.055.536.300	
	PROGRAM PERIZINAN DAN PENDAFTARAN PERUSAHAAN	Dinas Perindustrian dan Perdagangan	Persentase Kepatuhan Pedagang/Produsen Terhadap Perlindungan Konsumen	70%	53.217.000	PROGRAM PERIZINAN DAN PENDAFTARAN PERUSAHAAN	Dinas Perindustrian dan Perdagangan	Persentase Kepatuhan Pedagang/Produsen Terhadap Perlindungan Konsumen	70%	53.217.000	
	Kegiatan : Pengendalian Fasilitas Penyimpanan Bahan Berbahaya dan Pengawasan Distribusi, Pengemasan dan Pelabelan Bahan Berbahaya di Tingkat Kabupaten/Kota	Dinas Perindustrian dan Perdagangan	Jumlah pedagang/produsen yang memenuhi asas perlindungan konsumen	14 Pedagang/ Produsen	53.217.000	Kegiatan : Pengendalian Fasilitas Penyimpanan Bahan Berbahaya dan Pengawasan Distribusi, Pengemasan dan Pelabelan Bahan Berbahaya di Tingkat Kabupaten/Kota	Dinas Perindustrian dan Perdagangan	Jumlah pedagang/produsen yang memenuhi asas perlindungan konsumen	14 Pedagang/ Produsen	53.217.000	
	Sub Kegiatan : Pengawasan Distribusi, Pengemasan dan Pelabelan Bahan Berbahaya Terhadap Pengguna Akhir Bahan	Kota Pasuruan	Jumlah laporan hasil Pengawasan Distribusi, Pengemasan dan Pelabelan	2 Laporan	53.217.000	Sub Kegiatan : Pengawasan Distribusi, Pengemasan dan Pelabelan Bahan Berbahaya Terhadap Pengguna Akhir Bahan	Kota Pasuruan	Jumlah laporan hasil Pengawasan Distribusi, Pengemasan dan Pelabelan	2 Laporan	53.217.000	

No	Rancangan Awal RKPD					Hasil Analisa Kebutuhan					Catatan Penting
	Program/Kegiatan/Sub Kegiatan	Lokasi	Indikator Kinerja	Target Capaian	Pagu Indikatif Rp	Program/Kegiatan/Sub Kegiatan	Lokasi	Indikator Kinerja	Target Capaian	Kebutuhan Dana Rp	
(1)	(2)	(3)	(4)	(5)	(6)	(7)	(8)	(9)	(10)	(11)	(12)
	Berbahaya (PA-B2) Maupun Produsen (P-B2)		Bahan Berbahaya Terhadap distributor B2, Pengguna Akhir Bahan Berbahaya (PA-B2) maupun Produsen B2 (P-B2)			Berbahaya (PA-B2) Maupun Produsen (P-B2)		Bahan Berbahaya Terhadap distributor B2, Pengguna Akhir Bahan Berbahaya (PA-B2) maupun Produsen B2 (P-B2)			
	PROGRAM STABILISASI HARGA BARANG KEBUTUHAN POKOK DAN BARANG PENTING	Dinas Perindustrian dan Perdagangan	Indeks Perkembangan Harga	2 Indeks	595.912.300	PROGRAM STABILISASI HARGA BARANG KEBUTUHAN POKOK DAN BARANG PENTING	Dinas Perindustrian dan Perdagangan	Indeks Perkembangan Harga	2 Indeks	595.912.300	
	Kegiatan : Pengendalian Harga, dan Stok Barang Kebutuhan pokok dan Barang Penting di Tingkat Pasar Kabupaten/Kota	Dinas Perindustrian dan Perdagangan	Jumlah Bahan Pokok dan Barang Penting yang dipantau	69 Bapokting	595.912.300	Kegiatan : Pengendalian Harga, dan Stok Barang Kebutuhan pokok dan Barang Penting di Tingkat Pasar Kabupaten/Kota	Dinas Perindustrian dan Perdagangan	Jumlah Bahan Pokok dan Barang Penting yang dipantau	69 Bapokting	595.912.300	
	Sub Kegiatan: Pemantauan Harga dan Stok Barang Kebutuhan Pokok dan Barang Penting pada Pasar Rakyat yang Terintegrasi dalam Sistem Informasi Perdagangan	Kota Pasuruan	Jumlah Laporan Pemantauan Harga dan Stok Barang Kebutuhan Pokok dan Barang Penting pada Pasar Rakyat yang Terintegrasi dalam Sistem Informasi Perdagangan	12 Laporan	94.697.900	Sub Kegiatan: Pemantauan Harga dan Stok Barang Kebutuhan Pokok dan Barang Penting pada Pasar Rakyat yang Terintegrasi dalam Sistem Informasi Perdagangan	Kota Pasuruan	Jumlah Laporan Pemantauan Harga dan Stok Barang Kebutuhan Pokok dan Barang Penting pada Pasar Rakyat yang Terintegrasi dalam Sistem Informasi Perdagangan	12 Laporan	94.697.900	

No	Rancangan Awal RKPD					Hasil Analisa Kebutuhan					Catatan Penting
	Program/Kegiatan/Sub Kegiatan	Lokasi	Indikator Kinerja	Target Capaian	Pagu Indikatif Rp	Program/Kegiatan/Sub Kegiatan	Lokasi	Indikator Kinerja	Target Capaian	Kebutuhan Dana Rp	
(1)	(2)	(3)	(4)	(5)	(6)	(7)	(8)	(9)	(10)	(11)	(12)
	Sub Kegiatan: Pelaksanaan Operasi Pasar Reguler dan Pasar Khusus yang Berdampak dalam 1(satu) Kabupaten/Kota	Kota Pasuruan	Jumlah Laporan Pelaksanaan Operasi Pasar Reguler dan Pasar Khusus yang Berdampak dalam 1 (Satu) Kabupaten/Kota	2 Laporan	501.214.400	Sub Kegiatan: Pelaksanaan Operasi Pasar Reguler dan Pasar Khusus yang Berdampak dalam 1(satu) Kabupaten/Kota	Kota Pasuruan	Jumlah Laporan Pelaksanaan Operasi Pasar Reguler dan Pasar Khusus yang Berdampak dalam 1 (Satu) Kabupaten/Kota	2 Laporan	501.214.400	
	PROGRAM STANDARDISASI DAN PERLINDUNGAN KONSUMEN	Dinas Perindustrian dan Perdagangan	Presentase Kepatuhan Pedagang/pelaku usaha terhadap tertib niaga	65%	110.164.400	PROGRAM STANDARDISASI DAN PERLINDUNGAN KONSUMEN	Dinas Perindustrian dan Perdagangan	Presentase Kepatuhan Pedagang/pelaku usaha terhadap tertib niaga	65%	110.164.400	
	Kegiatan : Pelaksanaan Metrologi Legal Berupa Tera, Tera Ulang dan Pengawasan	Dinas Perindustrian dan Perdagangan	Presentase Alat Ukur Takar Timbang dan Perlengkapanny a (UTTP) yang telah di Tera dan Tera Ulang	16%	110.164.400	Kegiatan : Pelaksanaan Metrologi Legal Berupa Tera, Tera Ulang dan Pengawasan	Dinas Perindustrian dan Perdagangan	Presentase Alat Ukur Takar Timbang dan Perlengkapanny a (UTTP) yang telah di Tera dan Tera Ulang	16%	110.164.400	
	Sub Kegiatan : Pelaksanaan Metrologi Legal Berupa Tera, Tera Ulang	Kota Pasuruan	Jumlah Alat Ukur, Alat Takar, Alat Timbang, dan Alat Perlengkapan Ditera Ulang	2100 Unit	97.787.800	Sub Kegiatan : Pelaksanaan Metrologi Legal Berupa Tera, Tera Ulang	Kota Pasuruan	Jumlah Alat Ukur, Alat Takar, Alat Timbang, dan Alat Perlengkapan Ditera Ulang	2100 Unit	97.787.800	
	Sub Kegiatan : Pengawasan / Penyuluhan Metrologi Legal	Kota Pasuruan	Jumlah Pelaku Usaha di Bidang Metrologi Legal yang Dibina	40 orang	12.376.600	Sub Kegiatan : Pengawasan / Penyuluhan Metrologi Legal	Kota Pasuruan	Jumlah Pelaku Usaha di Bidang Metrologi Legal yang Dibina	40 orang	12.376.600	

No	Rancangan Awal RKPD					Hasil Analisa Kebutuhan					Catatan Penting
	Program/Kegiatan/Sub Kegiatan	Lokasi	Indikator Kinerja	Target Capaian	Pagu Indikatif Rp	Program/Kegiatan/Sub Kegiatan	Lokasi	Indikator Kinerja	Target Capaian	Kebutuhan Dana Rp	
(1)	(2)	(3)	(4)	(5)	(6)	(7)	(8)	(9)	(10)	(11)	(12)
	PROGRAM PENGGUNAAN DAN PEMASARAN PRODUK DALAM NEGERI	Kota Pasuruan	Presentase IKM yang Mengalami Peningkatan Pemasaran	30%	969.539.500	PROGRAM PENGGUNAAN DAN PEMASARAN PRODUK DALAM NEGERI	Kota Pasuruan	Presentase IKM yang Mengalami Peningkatan Pemasaran	30%	969.539.500	
	Kegiatan: Pelaksanaan Promosi, Pemasaran dan Peningkatan Penggunaan Produk Dalam Negeri	Kota Pasuruan	Persentase IKM yang dipromosikan	20%	969.539.500	Kegiatan: Pelaksanaan Promosi, Pemasaran dan Peningkatan Penggunaan Produk Dalam Negeri	Kota Pasuruan	Persentase IKM yang dipromosikan	20%	969.539.500	
	Sub Kegiatan: Pelaksanaan Promosi Penggunaan Produk Dalam Negeri di Tingkat Kabupaten/Kota	Kota Pasuruan	Jumlah UMKM yang memperoleh fasilitasi Promosi Penggunaan Produk Dalam Negeri di Tingkat Kabupaten/Kota	20 UMKM	969.539.500	Sub Kegiatan: Pelaksanaan Promosi Penggunaan Produk Dalam Negeri di Tingkat Kabupaten/Kota	Kota Pasuruan	Jumlah UMKM yang memperoleh fasilitasi Promosi Penggunaan Produk Dalam Negeri di Tingkat Kabupaten/Kota	20 UMKM	969.539.500	
3	Urusan Pemerintahan Bidang Perindustrian				932.865.500	Urusan Pemerintahan Bidang Perindustrian				932.865.500	
	PROGRAM PERENCANAAN DAN PEMBANGUNAN INDUSTRI	Dalam dan Luar Kota	Persentase peningkatan IKM berkembang	5%	932.865.500	PROGRAM PERENCANAAN DAN PEMBANGUNAN INDUSTRI	Dalam dan Luar Kota	Persentase peningkatan IKM berkembang	5%	932.865.500	
	Kegiatan : Penyusunan dan Evaluasi Rencana Pembangunan Industri Kabupaten/Kota	Dalam dan Luar Kota	Persentase IKM berkembang	20%	932.865.500	Kegiatan : Penyusunan dan Evaluasi Rencana Pembangunan Industri Kabupaten/Kota	Dalam dan Luar Kota	Persentase IKM berkembang	20%	932.865.500	

No	Rancangan Awal RKPD					Hasil Analisa Kebutuhan					Catatan Penting
	Program/Kegiatan/Sub Kegiatan	Lokasi	Indikator Kinerja	Target Capaian	Pagu Indikatif Rp	Program/Kegiatan/Sub Kegiatan	Lokasi	Indikator Kinerja	Target Capaian	Kebutuhan Dana Rp	
(1)	(2)	(3)	(4)	(5)	(6)	(7)	(8)	(9)	(10)	(11)	(12)
	Sub Kegiatan : Koordinasi, Sinkronisasi, dan Pelaksanaan Kebijakan Percepatan Pengembangan, Penyebaran dan Perwilayahan Industri	Dalam dan Luar Kota	Jumlah Dokumen Hasil Koordinasi, Sinkronisasi, dan Pelaksanaan Kebijakan Percepatan Pengembangan, Penyebaran dan Perwilayahan Industri	5 Dokumen	192.865.500	Sub Kegiatan : Koordinasi, Sinkronisasi, dan Pelaksanaan Kebijakan Percepatan Pengembangan, Penyebaran dan Perwilayahan Industri	Dalam dan Luar Kota	Jumlah Dokumen Hasil Koordinasi, Sinkronisasi, dan Pelaksanaan Kebijakan Percepatan Pengembangan, Penyebaran dan Perwilayahan Industri	5 Dokumen	192.865.500	
	Sub Kegiatan : Koordinasi, Sinkronisasi dan Pelaksanaan Pembangunan Sumber Daya Industri	Kota Pasuruan	Jumlah Dokumen Hasil Koordinasi, Sinkronisasi dan Pelaksanaan Pembangunan Sumber Daya Industri	2 Dokumen	150.000.000	Sub Kegiatan : Koordinasi, Sinkronisasi dan Pelaksanaan Pembangunan Sumber Daya Industri	Kota Pasuruan	Jumlah Dokumen Hasil Koordinasi, Sinkronisasi dan Pelaksanaan Pembangunan Sumber Daya Industri	2 Dokumen	150.000.000	
	Sub Kegiatan : Koordinasi, Sinkronisasi, dan Pelaksanaan Pembangunan Sarana dan Prasarana Industri	Kota Pasuruan	Jumlah Dokumen Hasil Koordinasi, Sinkronisasi, dan Pelaksanaan Pembangunan Sarana dan Prasarana Industri	2 Dokumen	175.000.000	Sub Kegiatan : Koordinasi, Sinkronisasi, dan Pelaksanaan Pembangunan Sarana dan Prasarana Industri	Kota Pasuruan	Jumlah Dokumen Hasil Koordinasi, Sinkronisasi, dan Pelaksanaan Pembangunan Sarana dan Prasarana Industri	2 Dokumen	175.000.000	
	Sub Kegiatan : Koordinasi, Sinkronisasi dan Pelaksanaan	Kota Pasuruan	Jumlah Dokumen Hasil Koordinasi,	2 Dokumen	350.000.000	Sub Kegiatan : Koordinasi, Sinkronisasi dan Pelaksanaan	Kota Pasuruan	Jumlah Dokumen Hasil Koordinasi,	2 Dokumen	350.000.000	

No	Rancangan Awal RKPD					Hasil Analisa Kebutuhan					Catatan Penting
	Program/Kegiatan/Sub Kegiatan	Lokasi	Indikator Kinerja	Target Capaian	Pagu Indikatif Rp	Program/Kegiatan/Sub Kegiatan	Lokasi	Indikator Kinerja	Target Capaian	Kebutuhan Dana Rp	
(1)	(2)	(3)	(4)	(5)	(6)	(7)	(8)	(9)	(10)	(11)	(12)
	Pemberdayaan Industri dan Peran Serta Masyarakat		Sinkronisasi dan Pelaksanaan Pemberdayaan Industri dan Peran Serta Masyarakat			Pemberdayaan Industri dan Peran Serta Masyarakat		Sinkronisasi dan Pelaksanaan Pemberdayaan Industri dan Peran Serta Masyarakat			
	Sub Kegiatan: Evaluasi Terhadap Pelaksanaan Rencana Pembangunan Industri	Kota Pasuruan	Jumlah Dokumen Hasil Evaluasi Terhadap Pelaksanaan Rencana Pembangunan Industri	2 Dokumen	65.000.000	Sub Kegiatan: Evaluasi Terhadap Pelaksanaan Rencana Pembangunan Industri	Kota Pasuruan	Jumlah Dokumen Hasil Evaluasi Terhadap Pelaksanaan Rencana Pembangunan Industri	2 Dokumen	65.000.000	

2.5. Penelaahan Usulan Program dan Kegiatan Masyarakat

Dalam penyelenggaraan tugas pokok dan fungsi pada Dinas Perindustrian dan Perdagangan Kota Pasuruan dilakukan pula forum perangkat daerah yang mengundang masyarakat untuk ikut serta dalam penyusunan rencana kerja. Usulan ini dihasilkan dari aspirasi masyarakat melalui proses musrenbang kelurahan dilanjutkan musrenbang kecamatan dan terakhir musrenbang kota. Dengan adanya musrenbang diharapkan dapat menampung aspirasi masyarakat serta menjawab isu-isu penting penyelenggaraan tugas pokok dan fungsi PD. Selanjutnya hasil musrenbang kota akan dievaluasi dan disesuaikan dengan program/kegiatan PD yang bersangkutan.

Pada Rencana Kerja Tahun 2026, terdapat usulan dari masyarakat dalam bentuk sertifikasi halal. Setelah dilakukan analisis dan sinkronisasi dengan program/kegiatan yang dimiliki Dinas Perindustrian dan Perdagangan, usulan kegiatan dari masyarakat berupa sertifikasi halal tersebut dapat diakomodir melalui sub kegiatan Koordinasi, Sinkronisasi, dan Pelaksanaan Pembangunan Sumber Daya Industri dalam Kegiatan Penyusunan dan Evaluasi Rencana Pembangunan Industri Kabupaten/Kota dari Program Perencanaan dan Pembangunan Industri.

Berikut usulan program dan kegiatan dari para pemangku kepentingan yang disajikan pada Tabel T-C.32.

Tabel 2.4
Usulan program dan Kegiatan dari Para Pemangku Kepentingan Tahun 2026
Kota Pasuruan

Nama Perangkat Daerah: Dinas Perindustrian dan Perdagangan

No.	Usulan	Asal Usulan (Musrenbang/ Pokir/ Forum PD)	Program/Kegiatan/Sub Kegiatan		Lokasi	Indikator Kinerja	Besaran/ Volume	Catatan
1	2	3	4		5	6	7	8
BIDANG INDUSTRI								
1	Sertifikasi dan Pendampingan	Musrenbang	Program Perencanaan dan Pembangunan Industri		Kota Pasuruan	Persentase peningkatan IKM berkembang	5%	
			Kegiatan: Penyusunan dan Evaluasi Rencana Pembangunan Industri Kabupaten/Kota			Persentase IKM yang berkembang	20%	
			Sub Kegiatan: Koordinasi, Sinkronisasi, dan Pelaksanaan Pembangunan Sumber Daya Industri			Jumlah Dokumen Hasil Koordinasi, Sinkronisasi dan Pelaksanaan Pembangunan Sumber Daya Industri	2 Dokumen	
			1.	Sertifikasi Halal	Kota Pasuruan	Jumlah IKM yang difasilitasi	5 IKM	Diakomodir
Sumber : Hasil Musrengbangkel (Dinas Perindustrian dan Perdagangan Kota Pasuruan)								

BAB III
TUJUAN DAN SASARAN PERANGKAT DAERAH

3.1. Telaahan terhadap Kebijakan Nasional

Arah kebijakan Dinas Perindustrian dan Perdagangan Kota Pasuruan disusun berdasarkan arah kebijakan pembangunan ekonomi nasional dan arah kebijakan pembangunan ekonomi Provinsi Jawa Timur, yang bertujuan untuk meningkatkan kesejahteraan masyarakat. Arah kebijakan pembangunan nasional diawali dengan penciptaan kondisi dasar yang menjadi pondasi dalam program peningkatan kesejahteraan masyarakat.

Berdasarkan Rencana Pembangunan Jangka Panjang Nasional (RPJPN) Tahun 2025-2045 yang dituangkan dalam Undang-Undang Nomor 59 tahun 2024 tentang RPJPN, Visi Pembangunan Nasional Jangka Panjang adalah Indonesia Emas 2045 sebagai Negara Kesatuan Republik Indonesia yang Bersatu, Berdaulat, Maju dan Berkelanjutan. Kerangka Visi Indonesia Emas 2045 dalam Rencana Pembangunan Jangka Menengah Nasional (RPJMN) 2025-2029 adalah: Bersama Indonesia Maju, Menuju Indonesia Emas 2045, yang telah dijabarkan dalam 8 Prioritas Nasional Asta Cita, yakni sebagai berikut:

1. Memperkokoh Ideologi Pancasila, Demokrasi, dan Hak Asasi Manusia (HAM);
2. Memantapkan Sistem Pertahanan Keamanan Negara dan Mendorong Kemandirian Bangsa melalui Swasembada Pangan, Energi, Air, Ekonomi Syariah, Ekonomi Digital, Ekonomi Hijau, dan Ekonomi Biru;
3. Melanjutkan Pengembangan Infrastruktur dan Meningkatkan Lapangan Kerja yang Berkualitas, Mendorong Kewirausahaan, Mengembangkan Industri Kreatif serta Mengembangkan Agromaritim Industri Di Sentra Produksi melalui Peran Aktif Koperasi;
4. Memperkuat Pembangunan Sumber Daya Manusia (SDM), Sains, Teknologi, Pendidikan, Kesehatan, Prestasi Olahraga, Kesetaraan Gender, serta Penguatan Peran Perempuan, Pemuda (Generasi Millenial dan Generasi Z), dan Penyandang Disabilitas;
5. Melanjutkan Hilirisasi dan Mengembangkan Industri Berbasis Sumber Daya Alam untuk Meningkatkan Nilai Tambah Di Dalam Negeri;
6. Membangun dari Desa dan dari Bawah untuk Pertumbuhan Ekonomi, Pemerataan Ekonomi, dan Pemberantasan Kemiskinan;
7. Memperkuat Reformasi Politik, Hukum, dan Birokrasi, serta Memperkuat Pencegahan dan Pemberantasan Korupsi, Narkoba, Judi dan Penyelundupan; dan
8. Memperkuat Penyelarasan Kehidupan yang Harmonis dengan Lingkungan, Alam dan Budaya, serta Peningkatan Toleransi Antarumat Beragama untuk Mencapai Masyarakat yang Adil dan Makmur.

Asta Cita tersebut memuat 17 program prioritas yang mencakup rencana pembangunan di berbagai sektor serta langkah-langkah berupa Program Hasil Terbaik Cepat/*Quick Wins*. Keseluruhan upaya tersebut diformulasikan untuk menjawab permasalahan serta tantangan utama secara cepat, tepat dan terukur guna menciptakan struktur yang kokoh dalam menunjang pelaksanaan berbagai program pembangunan nasional. Adapun 17 program prioritas tersebut antara lain sebagai berikut:

1. Mencapai Swasembada Pangan, Energi, dan Air;
2. Penyempurnaan Sistem Penerimaan Negara;
3. Reformasi Politik, Hukum, dan Birokrasi;
4. Pencegahan dan Pemberantasan Korupsi;
5. Pemberantasan Kemiskinan;
6. Pencegahan dan Pemberantasan Narkoba;
7. Menjamin Tersedianya Pelayanan Kesehatan bagi Seluruh Rakyat Indonesia: Peningkatan BPJS Kesehatan dan Penyediaan Obat untuk Rakyat;
8. Penguatan Pendidikan, Sains, dan Teknologi, serta Digitalisasi;
9. Penguatan Pertahanan dan Keamanan Negara dan Pemeliharaan Hubungan Internasional yang Kondusif;
10. Penguatan Kesetaraan Gender dan Perlindungan Hak Perempuan, Anak, serta Penyandang Disabilitas;
11. Menjamin Pelestarian Lingkungan Hidup;
12. Menjamin Ketersediaan Pupuk, Benih, dan Pestisida Langsung ke Petani;
13. Menjamin Pembangunan Hunian Berkualitas Terjangkau Bersanitasi Baik untuk Masyarakat Pedesaan/Perkotaan dan Rakyat yang Membutuhkan;
14. Melanjutkan Pemerataan Ekonomi dan Penguatan UMKM melalui Program Kredit Usaha dan Pembangunan Ibu Kota Nusantara (IKN) serta Kota-Kota Inovatif-Karakteristik-Mandiri Lainnya;
15. Melanjutkan Hilirisasi dan Industrialisasi Berbasiskan Sumber Daya Alam (SDA), Termasuk Sumber Daya Maritim untuk Membuka Lapangan Kerja yang Seluas-Luasnya dalam Mewujudkan Keadilan Ekonomi;
16. Memastikan Kerukunan Antar Umat Beragama, Kebebasan Beribadah, Pendirian, dan Perawatan Rumah Ibadah; dan
17. Pelestarian Seni Budaya, Peningkatan Ekonomi Kreatif, dan Peningkatan Prestasi Olahraga.

Dari 8 Prioritas Nasional Asta Cita di atas, Dinas Perindustrian dan Perdagangan Kota Pasuruan selaras dengan prioritas nasional ke 3 yaitu Melanjutkan Pengembangan Infrastruktur dan Meningkatkan Lapangan Kerja yang Berkualitas, Mendorong Kewirausahaan, Mengembangkan Industri Kreatif serta Mengembangkan Agromaritim Industri Di Sentra Produksi melalui Peran Aktif Koperasi.

Telaah kebijakan dimaksudkan untuk mewujudkan sinkronisasi antara dokumen perencanaan nasional dan daerah, sehingga diharapkan program dan kegiatan Perangkat Daerah dapat diarahkan untuk mendukung sasaran pembangunan nasional maupun provinsi. Berikut diuraikan telaah kebijakan nasional maupun kebijakan provinsi, antara lain:

1. Rencana Kerja Pemerintah Tahun 2026

Rencana Kerja Pemerintah RKP 2026 adalah RKP tahun kedua dalam konteks rencana pembangunan lima tahunan, yaitu Rencana Pembangunan Jangka Menengah Nasional 2025-2029. RKP 2026 bertema "Kedaulatan Pangan dan Energi" serta "Ekonomi yang Produktif dan Inklusif" dijabarkan dalam 2 Prioritas Pembangunan.

1) Kedaulatan Pangan dan Energi

- Peningkatan produksi pangan dan energi dalam negeri, termasuk optimalisasi Bulog, lumbung pangan, peningkatan bauran ethanol dan biodiesel, energi terbarukan, serta pengelolaan sampah;
- Penyediaan air bersih dan pengelolaan air secara terintegrasi;
- Penyediaan air bersih dan pengelolaan air secara terintegrasi.

2) Ekonomi yang Produktif dan Inklusif

- Pendidikan dan kesehatan: Peningkatan akses dan kualitas pendidikan, serta perbaikan layanan kesehatan.
- Deregulasi dan kepastian hukum: Pemangkasan regulasi yang menghambat investasi dan mendorong kepastian hukum.
- Percepatan pertumbuhan ekonomi: Dukungan terhadap pertumbuhan ekonomi melalui investasi, inovasi, dan adopsi teknologi.
- Pengentasan kemiskinan: Peningkatan pendapatan dan kesejahteraan masyarakat melalui program-program yang terarah.
- Stabilitas makroekonomi: Pemeliharaan stabilitas ekonomi makro melalui kebijakan fiskal dan moneter yang tepat.

2. Kementerian Perdagangan

Pembangunan Perdagangan dalam lima tahun ke depan, yaitu 2025-2029, akan mengikuti visi yang tercantum dalam Rencana Pembangunan Jangka Panjang Nasional (RPJPN) 2025-2045. RPJPN, yang diatur dalam Undang-Undang Nomor 59 Tahun 2024, menjadi landasan utama bagi pembangunan nasional selama 20 tahun berikutnya. Pembangunan Perdagangan ini akan mendukung Visi Indonesia Emas 2045, yang bertujuan untuk menjadikan Indonesia sebagai negara yang bersatu, berdaulat, maju, dan berkelanjutan.

Kementerian Perdagangan memiliki peran penting dalam pembangunan sektor ekonomi, khususnya melalui pengembangan

perdagangan dalam negeri dan luar negeri. Kementerian ini bertanggung jawab atas kebijakan perdagangan, termasuk penataan pasar, promosi produk lokal, dan pengaturan impor-ekspor, yang berdampak signifikan pada pertumbuhan ekonomi dan kesejahteraan masyarakat.

1. Perdagangan Dalam Negeri

- Pengembangan UMKM: Kementerian Perdagangan mendorong pertumbuhan usaha mikro, kecil, dan menengah (UMKM) melalui berbagai program, seperti fasilitasi akses pasar, peningkatan kualitas produk, dan pengembangan e-commerce.
- Peningkatan Kualitas dan Ketersediaan Produk: Kementerian memastikan ketersediaan dan kualitas produk dalam negeri, termasuk barang kebutuhan pokok, melalui pengawasan pasar dan penanganan masalah distribusi.
- Pemasaran Produk Dalam Negeri: Kementerian juga fokus pada promosi dan pemasaran produk dalam negeri, baik melalui pasar tradisional maupun ritel modern, untuk meningkatkan daya saing produk lokal.

2. Perdagangan Luar Negeri

- Promosi Ekspor: Kementerian berperan dalam mempromosikan produk Indonesia di pasar internasional, melalui berbagai kegiatan promosi, pameran, dan perundingan perdagangan.
- Diversifikasi Produk Ekspor: Kementerian mendorong diversifikasi produk ekspor untuk mengurangi ketergantungan pada satu komoditas utama dan meningkatkan nilai tambah produk.
- Peningkatan Kapasitas Industri Lokal: Kementerian juga fokus pada peningkatan kapasitas industri lokal, termasuk pengembangan infrastruktur dan teknologi, untuk mendukung pertumbuhan ekspor.

3. Pengaturan dan Kebijakan Perdagangan

- Pengaturan Impor dan Ekspor: Kementerian menetapkan kebijakan dan peraturan terkait impor dan ekspor, termasuk tarif, kuota, dan standar produk, untuk menjaga keseimbangan neraca perdagangan dan melindungi kepentingan konsumen.
- Penanganan Kasus Perlindungan Konsumen: Kementerian juga menangani kasus pelanggaran perlindungan konsumen dan memberikan solusi terhadap masalah yang terjadi di pasar.
- Peningkatan Tata Kelola Perdagangan: Kementerian terus berupaya meningkatkan tata kelola perdagangan, termasuk reformasi birokrasi dan digitalisasi, untuk menciptakan lingkungan yang lebih efisien dan transparan.

3. Kementerian Perindustrian

Visi pembangunan industri nasional dalam Rencana Induk Pembangunan Industri Nasional (RIPIN) 2015-2035 adalah Indonesia menjadi Negara Industri Tangguh. Industri tangguh

bercirikan Struktur industri nasional yang kuat, dalam, sehat dan berkeadilan; Industri yang berdaya saing tinggi di tingkat global; dan Industri yang berbasis inovasi dan teknologi. Untuk mewujudkan visi tersebut, diperlukan tindakan nyata dalam bentuk 7 (tujuh) misi sesuai dengan tugas dan fungsi Kementerian Perindustrian sebagai berikut:

1) Meningkatkan peran industri nasional sebagai pilar dan penggerak perekonomian nasional.
2) Memperkuat dan memperdalam struktur industri nasional.
3) Meningkatkan industri yang mandiri, berdaya saing, dan maju, serta industri hijau.
4) Menjamin kepastian berusaha, persaingan yang sehat, serta mencegah pemusatan atau penguasaan industri oleh satu kelompok atau perseorangan yang merugikan masyarakat.
5) Membuka kesempatan berusaha dan perluasan kesempatan kerja.
6) Meningkatkan persebaran pembangunan industri ke seluruh wilayah Indonesia guna memperkuat dan memperkukuh ketahanan nasional dan
7) Meningkatkan kemakmuran dan kesejahteraan masyarakat secara berkeadilan.

4. Rencana Kerja Pemerintah Daerah Jawa Timur 2026

Dalam penetapan prioritas Pembangunan Daerah Tahun 2026, tema pada Rancangan Awal RKPD Provinsi Jawa Timur ini selaras dengan arah pembangunan RPD tahun 2025-2026. RPD tersebut merupakan dokumen perencanaan transisi sebagai dasar penyelenggaraan pemerintahan dan pembangunan di Jawa Timur pada Tahun 2025-2026 yang harus disusun dikarenakan RPJMD Provinsi Jawa Timur berakhir pada Tahun 2024.

Adapun Tema Pembangunan Jawa Timur pada 2026 adalah Akselerasi Pertumbuhan Ekonomi Inklusif Melalui Pembangunan Wilayah Strategis dan Peningkatan Produktivitas Menuju Kemandirian Pangan dan Energi. Tema ini menekankan pada pembangunan yang inklusif, fokus pada wilayah strategis, dan peningkatan produktivitas untuk mencapai kemandirian pangan dan energi. Terdapat sembilan prioritas pembangunan provinsi Jawa Timur tahun 2026, antara lain:

1) Jatim Sejahtera

   Mempercepat Pengentasan Kemiskinan dan Pengurangan Ketimpangan.

2) Jatim Kerja

   Memperluas Lapangan Kerja yang Berkualitas.

3) Jatim Akses

   Memperkuat Infrastruktur Konektivitas Antar Wilayah dan Intra Aglomerasi yang Berkualitas, Modern, Terpadu, dan Berkeadilan.

4) Jatim Agro

Meningkatkan Kesejahteraan Petani, Peternak dan Nelayan.

5) Jatim Cerdas

Memperkuat Akses dan Mutu Pendidikan yang Berkualitas, Merata, dan Berkeadilan.

6) Jatim Sehat

Meningkatkan Derajat Kesehatan Masyarakat yang Berkualitas, Merata, Mudah Diakses dan Berkeadilan.

7) Jatim Berkah Amanah

Memperkuat Penyelenggaraan Tata Kelola Pemerintahan yang Baik, Bersih, Efektif, Berdaya Guna dan Partisipatif.

8) Jatim Harmoni

Menjaga Terwujudnya Masyarakat yang Harmonis dan Inklusif.

9) Jatim Lestari

Menjaga Kelestarian Lingkungan Hidup dalam Mewujudkan Pembangunan Berkelanjutan.

Dalam prioritas pembangunan Jawa Timur 2026, Dinas Perindustrian dan Perdagangan Kota Pasuruan mendukung prioritas ketiga Jatim Kerja yaitu memperluas lapangan kerja yang berkualitas dengan menumbuhkan perekonomian sektor unggulan.

5. Prioritas Pembangunan Kota Pasuruan Tahun 2026

Mengacu pada RPJMD 2025-2029, Kota Pasuruan mengusung tema "Penguatan Transformasi Ekonomi dan Sosial yang Harmoni dan Berkelanjutan." Dari tema tersebut, dilakukan upaya untuk memberikan fokus terhadap capaian tematik pembangunan Kota Pasuruan Tahun 2026, yang diturunkan menjadi 8 (delapan) prioritas pembangunan Kota Pasuruan Tahun 2026, antara lain:

1) Pembangunan SDM yang berkarakter;
2) Peningkatan kualitas infrastruktur penunjang perekonomian;
3) Stimulus daya tarik investasi;
4) Menumbuhkan perekonomian sektor unggulan;
5) Efektifitas birokrasi dan pelayanan publik;
6) Meningkatkan harmonisasi sosial;
7) Pengurangan kemiskinan; dan
8) Sarpras pendidikan dan kesehatan berkualitas.

Dinas Perindustrian dan Perdagangan mendukung beberapa prioritas pembangunan Kota Pasuruan Tahun 2026, prioritas 2 dan 4 yaitu peningkatan kualitas infrastruktur penunjang perekonomian dan menumbuhkan perekonomian sektor unggulan.

Dari serangkaian kebijakan tentang Rencana Kerja Pemerintah (RKP) Nasional Tahun 2026, Rencana Kerja Pemerintah Daerah Jawa Timur Tahun 2026, dan Rencana Kerja Pemerintah Daerah Kota Pasuruan Tahun 2026, dilakukan upaya untuk memastikan keselarasan

kebijakan atau linieritas arah pembangunan Kota Pasuruan telah mendukung arah pembangunan RKP Nasional.

Program Prioritas Kota Pasuruan Tahun 2025-2029:

1. Pemberian makanan kepada yang terkena stunting;
2. Optimalisasi peran pelabuhan bekerja sama dengan provinsi;
3. Pembangunan rintisan pasar baru di Kecamatan Bugul Kidul;
4. Pendirian Islamic Center ex lapas;
5. Pendirian BUMD Pasar;
6. Pendirian Pasuruan Creative Center;
7. Target penurunan stunting di bawah angka 5%;
8. Pemberdayaan organisasi keagamaan/komunitas santri terhadap pengembangan ekonomi (santripreneur);
9. Pengurangan kantong-kantong kemiskinan;
10. Kenaikan insentif bagi RT dan RW di Kota Pasuruan;
11. Optimalisasi Sekolah lanjut usia tangguh (Selantang) Mandiri;
12. Perlindungan dan pemenuhan hak dasar bagi anak rentan, disabilitas, lansia terlantar, masyarakat berpendapatan rendah, korban bencana dan lainnya;
13. Optimalisasi anggaran untuk mendukung program MBG di Kota Pasuruan;
14. Pembuatan Co-Working Space di setiap kelurahan;
15. Perbaikan perumahan untuk masyarakat miskin;
16. Penataan lahan parkir di Kota Pasuruan;
17. Perbaikan akses jalan;
18. Beasiswa bagi mahasiswa miskin.

Dinas Perindustrian dan Perdagangan Kota Pasuruan dalam hal ini mengampu program prioritas Kepala Daerah Tahun 2025-2029 yaitu program ke 3 Pembangunan rintisan pasar baru di Kecamatan Bugul Kidul.

Berikut ini merupakan prioritas dan sasaran Dinas Perindustrian dan Perdagangan Kota Pasuruan disajikan dalam tabel 3.1

Tabel 3.1
Prioritas dan Sasaran Dinas Perindustrian dan Perdagangan Kota Pasuruan

No	Prioritas Nasional	Prioritas Provinsi	Sasaran Daerah	Indikator Sasaran Daerah	Sasaran Perangkat Daerah	Indikator Sasaran Perangkat Daerah
1	2	3	4	5	6	7
1	Mendorong Kewirausahaan, Mengembangkan Industri Kreatif serta Mengembangkan Agromaritim Industri di Sentra Produksi melalui Peran Aktif Koperasi	Jatim Kerja, Memperluas Lapangan Kerja yang Berkualitas	Meningkatnya PDRB Sektor Unggulan	Nilai PDRB Sektor Industri Pengolahan (Miliar Rupiah)	Meningkatnya Produksi Sektor Perindustrian	Persentase Peningkatan Nilai Produksi Sektor Industri
				Nilai PDRB Sektor Perdagangan (Miliar Rupiah)	Meningkatnya Omset Perdagangan	Persentase Peningkatan Nilai Omset Penjualan

3.2. Tujuan dan Sasaran Renja Perangkat Daerah

Dalam rangka mewujudkan Kota Pasuruan sebagai Kota "ANUGRAH" diperlukan sebuah pandangan jauh kedepan untuk menyusun Rencana Strategis (Renstra) Instansi Pemerintah yang tepat sasaran. Dengan Visi, Misi dan Tujuan dan Strategi yang terdiri dari kebijakan dan program serta ukuran keberhasilan dan kegagalan dalam pelaksanaannya. Dinas Perindustrian dan Perdagangan Kota Pasuruan harus menghasilkan karya yang konsisten dan eksis, antisipatif dan inovatif serta produktif akan mempercepat perwujudan Kota Pasuruan sebagai Kota Perdagangan, Industri dan Jasa.

Visi

Visi adalah suatu gambaran yang menantang tentang keadaan masa depan yang berisikan cita dan citra yang ingin diwujudkan, dibangun melalui proses refleksi dan proyeksi yang digali dari nilai-nilai luhur yang dianut oleh seluruh komponen. Berdasarkan penjabaran tentang visi tersebut maka Dinas Perindustrian dan Perdagangan Kota Pasuruan mendukung visi pembangunan Kota Pasuruan tahun 2025-2029, yakni:

"PASURUAN KOTA ANUGRAH" dalam arti :

"Aktif Pelayanan Publiknya, Mandiri Ekonominya, Guyub Warganya, Harmonis Sosial Budayanya, Indah Kotanya"

Dengan visi tersebut diharapkan bisa menjadi pedoman bagi Dinas Perindustrian dan Perdagangan Kota Pasuruan dalam rangka ikut serta mewujudkan Kota Pasuruan sebagai Kota "ANUGRAH".

Misi

Misi adalah rumusan umum mengenai upaya-upaya yang akan dilaksanakan untuk mewujudkan visi. Misi berfungsi sebagai pemersatu gerak, langkah dan tindakan nyata bagi segenap komponen penyelenggara pemerintah tanpa mengabaikan mandat yang diberikan. Adapun misi Dinas Perindustrian dan Perdagangan Kota Pasuruan adalah sebagai jembatan daripada visi di atas. Dinas Perindustrian dan perdagangan Kota Pasuruan mengikuti misi ke-3 Kota Pasuruan tahun 2025-2029 yaitu :

"Mengakselerasi pertumbuhan ekonomi berbasis potensi lokal untuk meningkatkan kesempatan kerja dan pengurangan kemiskinan secara berkelanjutan"

Tujuan adalah apa yang akan dicapai untuk dihasilkan dalam rangka kurun waktu 1 (satu) sampai dengan 5 (lima) tahun. Tujuan ditetapkannya dengan mengacu kepada persyaratan visi dan misi serta didasarkan kepada isu-isu dan analisis strategis.

Tujuan tersebut adalah:

Meningkatnya PDRB sektor unggulan.

Sasaran adalah hasil yang akan dicapai secara nyata oleh instansi pemerintah dalam rumusan yang lebih spesifik, terukur dalam kurun waktu yang lebih pendek dari tujuan. Sasaran diupayakan untuk dapat dicapai dalam kurun waktu tertentu/tahunan secara berkesinambungan

sejalan dengan tujuan yang ditetapkan dengan rincian strategis. Atas dasar itu, maka sasaran yang ingin dicapai oleh Dinas Perindustrian dan Perdagangan Kota Pasuruan adalah sebagai berikut:

1) Meningkatnya produksi sektor perindustrian; dan

2) Meningkatnya omset perdagangan.

Berikut rumusan tujuan dan sasaran Dinas Perindustrian dan Perdagangan yang disajikan pada Tabel 3.2

Tabel 3.2
Tujuan dan Sasaran Dinas Perindustrian Dan Perdagangan Kota Pasuruan Tahun 2026

No	Tujuan/ Sasaran Strategis	Indikator Tujuan/Sasaran	Definisi	Metode Perhitungan	Target 2026	Sumber Data
1	Tujuan: Meningkatnya PDRB Sektor Unggulan	Nilai PDRB Sektor Industri Pengolahan	Nilai PDRB Sektor Industri Pengolahan atas Dasar Harga Konstan 2010 (dalam Milyar)	Berdasarkan Perhitungan BPS	1400	Pasuruan Dalam Angka (BPS)
		Nilai PDRB Sektor Perdagangan	Nilai PDRB Sektor Perdagangan atas Dasar Harga Konstan 2010 (dalam Milyar)	Berdasarkan Perhitungan BPS	2200	
2	Sasaran 1: Meningkatnya Produksi Sektor Perindustrian	Persentase Peningkatan Nilai Produksi Sektor Industri	Nilai Produksi IKM berdasarkan data SIINAS	∑ Nilai Produksi Sektor Industri Unggulan Tahun n - ∑ Nilai Produksi Sektor Industri Unggulan Tahun (n-1) : ∑ Nilai Produksi Sektor Industri Unggulan Tahun (n-1)x100%	0,15%	Bidang Perindustrian (Disperindag)
3	Sasaran 2: Meningkatnya Omset Perdagangan	Persentase Peningkatan Nilai Omset Penjualan	Omset Penjualan Produk dari IKM Sektor unggulan yang dibina	∑ Omset Penjualan Produk Unggulan yang dibina Tahun n - ∑ Omset Penjualan Produk Unggulan yang dibina Tahun (n-1) : ∑ Omset Penjualan Produk Unggulan yang dibina Tahun (n-1)x100%	0,05%	Bidang Perdagangan (Disperindag)

BAB IV
RENCANA KERJA DAN PENDANAAN PERANGKAT DAERAH

Program adalah bentuk instrumen kebijakan yang berisi satu atau lebih kegiatan yang dilaksanakan oleh Perangkat Daerah atau masyarakat, yang dikoordinasikan oleh pemerintah daerah untuk mencapai sasaran dan tujuan pembangunan daerah. Kegiatan adalah bagian dari program yang dilaksanakan oleh satu atau beberapa Perangkat Daerah sebagai bagian dari pencapaian sasaran terukur pada suatu program, dan terdiri dari sekumpulan tindakan pengerahan sumber daya baik yang berupa sumber daya manusia, barang modal termasuk peralatan dan teknologi, dana, atau kombinasi dari beberapa atau kesemua jenis sumber daya tersebut, sebagai masukan (input) untuk menghasilkan keluaran (output) dalam bentuk barang/jasa.

Rancangan program/kegiatan Dinas Perindustrian dan Perdagangan Tahun 2026 terdiri atas 7 Program, 14 kegiatan, dan 31 sub kegiatan dari program/kegiatan tersebut membutuhkan anggaran Rp.29.493.756.909,- yang dibagi menjadi 3 (tiga) bidang dan 1 (satu) Sekretariat, dengan rincian sebagai berikut:

- Sekretariat sebesar Rp 8.878.776.709,-
- Bidang Industri sebesar Rp 932.865.500,-
- Bidang Perdagangan sebesar Rp 1.728.833.200,-
- Bidang Pengelolaan Pasar sebesar Rp 17.953.281.500,-

Realisasi program/kegiatan dari pengajuan anggaran di atas mungkin ada yang belum dapat terlaksana pada tahun anggaran yang direncanakan, yang menjadi pertimbangan terhadap realisasi anggaran berupa rasionalisasi anggaran berdasarkan program prioritas Pemerintah Kota Pasuruan.

Pada tahun 2026, Dinas Perindustrian dan Perdagangan mendukung dua Prioritas Pembangunan Walikota Tahun 2026 yaitu peningkatan kualitas infrastruktur penunjang perekonomian dan menumbuhkan perekonomian sektor unggulan.

Apabila tidak terlaksana pada tahun yang direncanakan, maka diperlukan penataan kembali rencana program/kegiatan agar dapat terealisasi. Penempatan dan perencanaan tahun berikutnya merupakan langkah yang dapat dilakukan untuk mewujudkan pelaksanaan sesuai dengan kebijakan.

Program Dinas Perindustrian dan Perdagangan Kota Pasuruan merupakan program prioritas RPJMD 2025–2029 yang sesuai dengan tugas dan fungsi Perangkat Daerah. Rencana program prioritas beserta indikator keluaran program yang tercantum dalam RPJMD, selanjutnya dijabarkan ke dalam rencana kegiatan untuk setiap program prioritas tersebut. Kegiatan yang dipilih untuk setiap program prioritas, diharapkan dapat menunjukkan akuntabilitas kinerja Dinas Perindustrian dan Perdagangan Kota Pasuruan.

Pencapaian indikator kinerja yang telah ditetapkan merupakan keberhasilan dari tujuan dan sasaran program yang telah direncanakan. Indikator kinerja baik Program/Kegiatan/Sub kegiatan dipergunakan

sebagai data dan informasi untuk melakukan identifikasi masalah, menentukan kebijakan, merancang anggaran, dan memantau perkembangan pelaksanaan program kebijakan. Kemudian, nantinya akan dijadikan bahan pengendalian dan evaluasi dari kebijakan yang telah dibuat serta sebagai laporan pertanggungjawaban kepada masyarakat. Rencana program dan kegiatan berdasarkan hasil pengerjaan ditunjukkan oleh Tabel T-C.33 sebagai berikut:

Tabel 4.1
Rumusan Rencana Program dan Kegiatan Perangkat Daerah Tahun 2026 dan Prakiraan Maju Tahun 2027 Kota Pasuruan
Nama Perangkat Daerah: Dinas Perindustrian dan Perdagangan

Kode					Urusan/Bidang/Program/Kegiatan / Sub Kegiatan	Indikator Kinerja Program/ Kegiatan/ Sub Kegiatan	Rencana Tahun 2026			Sumber Dana	Catatan Penting	Prakiraan Maju Rencana Tahun 2027	
							Lokasi	Target Capaian Kinerja	Pagu Indikatif			Target Capaian Kinerja	Pagu Indikatif
1					2	3	4	5	6	7	8	9	10
3					Urusan Pemerintahan Pilihan				29.493.756.909				39.295.522.255
3	30				URUSAN PEMERINTAH BIDANG PERDAGANGAN				28.560.891.409				38.115.522.255
3	30	01			PROGRAM PENUNJANG URUSAN PEMERINTAH DAERAH	Level Maturitas SPIP Perangkat Daerah Nilai SAKIP Perangkat Daerah	Kota Pasuruan	3 level 75 Nilai	8.878.776.709	DAU			9.680.116.055
3	30	01	2.01		Kegiatan: Perencanaan, Penganggaran, dan Evaluasi Kinerja Perangkat Daerah	Jumlah dokumen Perencanaan, Penganggaran, dan Evaluasi Kinerja Perangkat Daerah yang tersusun sesuai ketentuan	Kota Pasuruan	11 Dokumen	15.008.200	DAU			19.203.975
3	30	01	2.01	01	Penyusunan Dokumen Perencanaan Perangkat Daerah	Jumlah dokumen perencanaan perangkat daerah	Kota Pasuruan	6 Dokumen	10.974.200	DAU	1. Renja Tahun n+1 2. P Renja Tahun n 3. RKAP 4. DPPA 5. RKA Tahun n+1 6. DPA Tahun n+1		12.487.020
3	30	01	2.01	06	Koordinasi dan Penyusunan Laporan Capaian Kinerja dan Ikhtisar Realisasi Kinerja SKPD	Jumlah laporan capaian kinerja dan ikhtisar	Kota Pasuruan	5 Laporan	4.034.000	DAU	1. LKjIP 2. Monev Tribulan IV Tahun n-1		6.716.955

Kode					Urusan/Bidang/Program/Kegiatan / Sub Kegiatan	Indikator Kinerja Program/ Kegiatan/ Sub Kegiatan	Rencana Tahun 2026			Sumber Dana	Catatan Penting	Prakiraan Maju Rencana Tahun 2027	
							Lokasi	Target Capaian Kinerja	Pagu Indikatif			Target Capaian Kinerja	Pagu Indikatif
1					2	3	4	5	6	7	8	9	10
						realisasi kinerja SKPD dan laporan hasil koordinasi penyusunan laporan capaian kinerja dan ikhtisar realisasi kinerja SKPD					3. Monev Tribulan I 4. Monev Tribulan II 5. Monev Tribulan III		
3	30	01	2.02		Kegiatan: Administrasi Keuangan Perangkat Daerah	Persentase laporan keuangan yang tersusun tepat waktu	Kota Pasuruan	100%	7.725.703.059	DAU			8.073.377.000
3	30	01	2.02	01	Penyediaan Gaji dan Tunjangan ASN	Jumlah orang yang menerima gaji dan tunjangan ASN	Kota Pasuruan	67 Orang/bulan	7.669.258.959	DAU	Pembayaran Gaji dan TPP ASN		8.000.000.000
3	30	01	2.02	07	Koordinasi dan Penyusunan Laporan Keuangan Bulanan/Triwulan/Semesteran SKPD	Jumlah laporan keuangan Bulanan/ Triwulanan/ Semesteran SKPD dan laporan koordinasi penyusunan laporan keuangan Bulanan/ Triwulanan/ Semesteran SKPD	Kota Pasuruan	16 Laporan	56.444.100	DAU	Penyusunan Laporan Keuangan: 1. Laporan BKU 2. SPJ Fungsional 3. SPJ Administrasi 4. Penutupan Kas 5. Buku Pembantu Pajak 6. Buku Pembantu Bank 7. Buku Pembantu Sub Rincian Objek Belanja 8. BA Pemeriksaan Barang 9. Reguler Penutupan Kas		73.377.000

Kode					Urusan/Bidang/Program/Kegiatan / Sub Kegiatan	Indikator Kinerja Program/ Kegiatan/ Sub Kegiatan	Rencana Tahun 2026			Sumber Dana	Catatan Penting	Prakiraan Maju Rencana Tahun 2027	
							Lokasi	Target Capaian Kinerja	Pagu Indikatif			Target Capaian Kinerja	Pagu Indikatif
1					2	3	4	5	6	7	8	9	10
											10. Pajak ERP 11. LRA 12. LO 13. LPE 14. Neraca 15. Tepra 16. P1		
3	30	01	2.03		Kegiatan: Administrasi Barang Milik Daerah pada Perangkat Daerah	Jumlah Laporan Pengelolaan Barang Milik Daerah	Kota Pasuruan	4 Laporan	8.634.800	DAU			9.565.080
3	30	01	2.03	05	Rekonsiliasi dan Penyusunan Laporan Barang Milik Daerah pada SKPD	Jumlah laporan rekonsiliasi dan penyusunan laporan barang milik daerah pada SKPD	Kota Pasuruan	4 Laporan	8.634.800	DAU	Penyusunan laporan rekonsiliasi BMD tiap tribulanan		9.565.080
3	30	01	2.06		Kegiatan: Administrasi Umum Perangkat Daerah	Jumlah Laporan Penyediaan Barang dan Jasa	Kota Pasuruan	4 Laporan	129.332.400	DAU			234.550.000
3	30	01	2.06	01	Penyediaan Komponen Instalasi Listrik/Penerangan Bangunan Kantor	Jumlah Paket Komponen Instalasi Listrik/Penerangan Bangunan Kantor yang disediakan	Kota Pasuruan	10 Paket	3.434.400	DAU	Paket pengadaan komponen listrik/penerangan : Kabel roll, Lampu LED		4.550.000
3	30	01	2.06	07	Penyediaan Bahan/Material	Jumlah Paket Bahan/Material yang Disediakan	Kota Pasuruan	1 Paket	10.000.000	DAU	Penyelenggaraan acara PJB		10.000.000
3	30	01	2.06	08	Fasilitasi Kunjungan Tamu	Jumlah Laporan Fasilitasi Kunjungan Tamu	Kota Pasuruan	12 Laporan	5.000.000	DAU	Laporan fasilitasi kunjungan tamu tiap bulan		23.500.000
3	30	01	2.06	09	Penyelenggaraan Rapat Koordinasi dan Konsultasi SKPD	Jumlah Laporan Penyelenggaraan	Kota Pasuruan	12 Laporan	110.898.000	DAU	Laporan penyelenggaraan		196.500.000

Kode					Urusan/Bidang/Program/Kegiatan / Sub Kegiatan	Indikator Kinerja Program/ Kegiatan/ Sub Kegiatan	Rencana Tahun 2026			Sumber Dana	Catatan Penting	Prakiraan Maju Rencana Tahun 2027	
							Lokasi	Target Capaian Kinerja	Pagu Indikatif			Target Capaian Kinerja	Pagu Indikatif
1					2	3	4	5	6	7	8	9	10
						Rapat Koordinasi dan Konsultasi SKPD					rapat koordinasi dan konsultasi SKPD tiap bulan		
3	30	01	2.07		Kegiatan: Pengadaan Barang Milik Daerah Penunjang Urusan Pemerintah Daerah	Jumlah barang milik daerah yang disediakan	Kota Pasuruan	7 Unit	29.699.750	DAU			150.000.000
3	30	01	2.07	06	Pengadaan Peralatan dan Mesin Lainnya	Jumlah unit peralatan dan mesin lainnya yang disediakan	Kota Pasuruan	4 Unit	29.699.750	DAU	Belanja Modal Komputer		150.000.000
3	30	01	2.08		Kegiatan: Penyediaan Jasa Penunjang Urusan Pemerintahan Daerah	Jumlah Laporan Penyediaan Jasa Penunjang Urusan Pemerintahan Daerah	Kota Pasuruan	4 Laporan	772.198.500	DAU			926.970.000
3	30	01	2.08	01	Penyediaan Jasa Surat Menyurat	Jumlah laporan penyediaan jasa surat menyurat	Kota Pasuruan	12 Laporan	1.970.000	DAU	Penyediaan surat menyurat tiap bulan		1.970.000
3	30	01	2.08	02	Penyediaan Jasa Komunikasi, Sumber Daya Air dan Listrik	Jumlah laporan penyediaan jasa komunikasi, sumber daya air dan listrik yang disediakan	Kota Pasuruan	12 Laporan	123.328.000	DAU	Pembayaran tagihan telepon, air dan listrik tiap bulan		135.000.000
3	30	01	2.08	04	Penyediaan Jasa Pelayanan Umum Kantor	Jumlah laporan penyediaan jasa pelayanan umum kantor yang disediakan	Kota Pasuruan	12 Laporan	646.900.500	DAU	Penyediaan jasa pelayanan umum kantor tiap bulan		790.000.000
3	30	01	2.09		Kegiatan: Pemeliharaan Barang Milik Daerah Penunjang Urusan Pemerintahan Daerah	Jumlah Barang Milik Daerah yang terpelihara	Kota Pasuruan	37 Unit	198.200.000	DAU			266.450.000

Kode					Urusan/Bidang/Program/Kegiatan / Sub Kegiatan	Indikator Kinerja Program/ Kegiatan/ Sub Kegiatan	Rencana Tahun 2026			Sumber Dana	Catatan Penting	Prakiraan Maju Rencana Tahun 2027	
							Lokasi	Target Capaian Kinerja	Pagu Indikatif			Target Capaian Kinerja	Pagu Indikatif
1					2	3	4	5	6	7	8	9	10
3	30	01	2.09	01	Penyediaan Jasa Pemeliharaan, Biaya Pemeliharaan dan Pajak Kendaraan Perorangan Dinas atau Kendaraan Dinas Jabatan	Jumlah kendaraan perorangan dinas atau kendaraan dinas jabatan yang dipelihara dan dibayarkan pajaknya	Kota Pasuruan	11 Unit	145.450.000	DAU	Memelihara dan membayar pajak Kendaraan Perorangan Dinas atau Kendaraan Dinas Jabatan		145.450.000
3	30	01	2.09	02	Penyediaan Jasa Pemeliharaan, Biaya Pemeliharaan, Pajak, dan Perizinan Kendaraan Dinas Operasional atau Lapangan	Jumlah kendaraan dinas operasional atau lapangan yang dipelihara dan dibayarkan pajak dan perizinannya	Kota Pasuruan	13 Unit	7.000.000	DAU	Memelihara dan membayar pajak Kendaraan Dinas Operasional atau Lapangan		8.000.000
3	30	01	2.09	06	Pemeliharaan Peralatan dan Mesin Lainnya	Jumlah peralatan dan mesin lainnya yang dipelihara	Kota Pasuruan	12 Unit	17.750.000	DAU	Memelihara Peralatan dan Mesin Lainnya		38.000.000
3	30	01	2.09	11	Pemeliharaan/Rehabilitasi Sarana dan Prasarana Pendukung Gedung Kantor atau Bangunan Lainnya	Jumlah sarana dan prasarana pendukung gedung kantor atau bangunan lainnya yang dipelihara/ direhabilitasi	Kota Pasuruan	1 Unit	28.000.000	DAU	Pemeliharaan Gedung Kantor		75.000.000
3	30				Urusan Perdagangan				19.682.114.700				28.435.406.200
3	30	02			PROGRAM PERIZINAN DAN PENDAFTARAN PERUSAHAAN	Persentase Kepatuhan Pedagang/Produsen Terhadap Perlindungan Konsumen	Dinas Perindustrian dan Perdagangan	70%	53.217.000	DAU			126.000.000

Kode					Urusan/Bidang/Program/Kegiatan / Sub Kegiatan	Indikator Kinerja Program/ Kegiatan/ Sub Kegiatan	Rencana Tahun 2026			Sumber Dana	Catatan Penting	Prakiraan Maju Rencana Tahun 2027	
							Lokasi	Target Capaian Kinerja	Pagu Indikatif			Target Capaian Kinerja	Pagu Indikatif
1					2	3	4	5	6	7	8	9	10
3	30	02	2.06		Kegiatan : Pengendalian Fasilitas Penyimpanan Bahan Berbahaya dan Pengawasan Distribusi, Pengemasan dan Pelabelan Bahan Berbahaya di Tingkat Kabupaten/Kota	Jumlah pedagang/produsen yang memenuhi asas perlindungan konsumen	Dinas Perindustrian dan Perdagangan	14 Pedagang/ Produsen	53.217.000	DAU			126.000.000
3	30	02	2.06	03	Sub Kegiatan : Pengawasan Distribusi, Pengemasan dan Pelabelan Bahan Berbahaya Terhadap Pengguna Akhir Bahan Berbahaya (PA-B2) Maupun Produsen (P-B2)	Jumlah laporan hasil Pengawasan Distribusi, Pengemasan dan Pelabelan Bahan Berbahaya Terhadap distributor B2, Pengguna Akhir Bahan Berbahaya (PA-B2) maupun Produsen B2 (P-B2)	Kota Pasuruan	2 Laporan	53.217.000	DAU	Pengawasan Barang Beredar , Pembelian Toolkit barang berbahaya , sms blast 202rb penerima sms		126.000.000
3	30	03			PROGRAM PENINGKATAN SARANA DISTRIBUSI PERDAGANGAN	Persentase sarana prasarana distribusi perdagangan yang layak	Dinas Perindustrian dan Perdagangan	10%	17.953.281.500	DAU			25.114.406.200
3	30	03	2.01		Kegiatan : Pembangunan dan Pengelolaan Sarana Distribusi Perdagangan	Persentase pasar yang direvitalisasi	Dinas Perindustrian dan Perdagangan	50%	13.897.745.200	DAU			24.936.406.200
3	30	03	2.01	01	Sub Kegiatan : Penyediaan Sarana Distribusi Perdagangan	Jumlah sarana distribusi perdagangan	Kota Pasuruan	3 Unit	12.597.745.200	DAU	Pembangunan embrio pasar baru Bugul Kidul, Pemeliharaan Kios Pasar Kebonagung, Pemeliharaan		22.936.406.200

Kode					Urusan/Bidang/Program/Kegiatan / Sub Kegiatan	Indikator Kinerja Program/ Kegiatan/ Sub Kegiatan	Rencana Tahun 2026			Sumber Dana	Catatan Penting	Prakiraan Maju Rencana Tahun 2027	
							Lokasi	Target Capaian Kinerja	Pagu Indikatif			Target Capaian Kinerja	Pagu Indikatif
1					2	3	4	5	6	7	8	9	10
											Pasar Loak Gadingrejo, Pengadaan Bak Kontainer Truk Sampah Pasar 2 unit, Pengadaan Karcis Retribusi Pelayanan Pasar, Pengadaan PC 6 unit dan Printer Pasar 6 unit, Belanja Bahan Bangunan dan Kontruksi, Jasa Penanganan Sarana dan Prasarana Umum		
3	30	03	2.01	02	Sub Kegiatan : Fasilitasi Pengelolaan Sarana Distribusi Perdagangan	Jumlah fasilitasi pengelolaan sarana distribusi perdagangan	Kota Pasuruan	6 Unit	1.300.000.000	DAU	Operasional Rutin UPT Pasar se-Kota Pasuruan		2.000.000.000
3	30	03	2.02		Kegiatan : Pembinaan Terhadap Pengelola Sarana Distribusi Perdagangan Masyarakat di Wilayah Kerjanya	Persentase pengelola sarana distribusi perdagangan yang dibina	Dinas Perindustrian dan Perdagangan	100%	4.055.536.300	DAU			178.000.000
3	30	03	2.02	01	Sub Kegiatan : Pembinaan dan Pengendalian Pengelola Sarana Distribusi Perdagangan	Jumlah dokumen hasil pembinaan dan pengendalian kepada pengelola sarana distribusi perdagangan	Kota Pasuruan	4 Dokumen	4.055.536.300	DAU	Pembinaan Pedagang Kaki Lima, Pemeliharaan Tenda Kerucut, monev Capaian PAD, Lembur Non ASN, Updating		178.000.000

Kode					Urusan/Bidang/Program/Kegiatan / Sub Kegiatan	Indikator Kinerja Program/ Kegiatan/ Sub Kegiatan	Rencana Tahun 2026			Sumber Dana	Catatan Penting	Prakiraan Maju Rencana Tahun 2027	
							Lokasi	Target Capaian Kinerja	Pagu Indikatif			Target Capaian Kinerja	Pagu Indikatif
1					2	3	4	5	6	7	8	9	10
											Data PKL diluar Lokus Perwali +Honorarium Tenaga Harian Lepas dan Outsorcing Tenaga Keamanan dan Kebersihan Pasar		
3	30	04			PROGRAM STABILISASI HARGA BARANG KEBUTUHAN POKOK DAN BARANG PENTING	Indeks Perkembangan Harga	Dinas Perindustrian dan Perdagangan	2 Indeks	595.912.300	DAU			880.000.000
3	30	04	2.02		Kegiatan : Pengendalian Harga, dan Stok Barang Kebutuhan pokok dan Barang Penting di Tingkat Pasar Kabupaten/Kota	Jumlah Bahan Pokok dan Barang Penting yang dipantau	Dinas Perindustrian dan Perdagangan	69 Bapokting	595.912.300	DAU			880.000.000
3	30	04	2.02	02	Sub Kegiatan: Pemantauan Harga dan Stok Barang Kebutuhan Pokok dan Barang Penting pada Pasar Rakyat yang Terintegrasi dalam Sistem Informasi Perdagangan	Jumlah Laporan Pemantauan Harga dan Stok Barang Kebutuhan Pokok dan Barang Penting pada Pasar Rakyat yang Terintegrasi dalam Sistem Informasi Perdagangan	Kota Pasuruan	12 Laporan	94.697.900	DAU	Monitoring Harga dan Ketersediaan Bapokting 365 hari, Operasi Pasar Kepada Pedagang 6 paket		180.000.000
3	30	04	2.02	03	Sub Kegiatan: Pelaksanaan Operasi Pasar Reguler dan Pasar Khusus yang Berdampak dalam 1(satu) Kabupaten/Kota	Jumlah Laporan Pelaksanaan Operasi Pasar Reguler dan Pasar Khusus yang Berdampak dalam 1 (Satu) Kabupaten/Kota	Kota Pasuruan	2 Laporan	501.214.400	DAU	Pelaksanaan Pasar Murah 2x		700.000.000

Kode					Urusan/Bidang/Program/Kegiatan / Sub Kegiatan	Indikator Kinerja Program/ Kegiatan/ Sub Kegiatan	Rencana Tahun 2026			Sumber Dana	Catatan Penting	Prakiraan Maju Rencana Tahun 2027	
							Lokasi	Target Capaian Kinerja	Pagu Indikatif			Target Capaian Kinerja	Pagu Indikatif
1					2	3	4	5	6	7	8	9	10
3	30	06			PROGRAM STANDARDISASI DAN PERLINDUNGAN KONSUMEN	Presentase Kepatuhan Pedagang/pelaku usaha terhadap tertib niaga	Dinas Perindustrian dan Perdagangan	65%	110.164.400	DAU			615.000.000
3	30	06	2.01		Kegiatan : Pelaksanaan Metrologi Legal Berupa Tera, Tera Ulang dan Pengawasan	Presentase Alat Ukur Takar Timbang dan Perlengkapannya (UTTP) yang telah di Tera dan Tera Ulang	Dinas Perindustrian dan Perdagangan	16%	110.164.400	DAU			615.000.000
3	30	06	2.01	01	Sub Kegiatan : Pelaksanaan Metrologi Legal Berupa Tera, Tera Ulang	Jumlah Alat Ukur, Alat Takar, Alat Timbang, dan Alat Perlengkapan Ditera Ulang	Kota Pasuruan	2100 Unit	97.787.800	DAU	Sidang TTU ke Pasar dan Kelurahan, loko ke Perusahaan, Asosiasi Pedagang Emas, Pelayanan dalam kantor, dan pelaku usaha lainnya yang memiliki UTTP untuk transaksi perdagangan di Kota Pasuruan		600.000.000
3	30	06	2.01	02	Sub Kegiatan : Pengawasan / Penyuluhan Metrologi Legal	Jumlah Pelaku Usaha di Bidang Metrologi Legal yang Dibina	Kota Pasuruan	40 orang	12.376.600	DAU	Penyuluhan ke Pelaku Usaha pemilik alat-alat Ukur Takar Timbang dan Perlengkapannya (UTTP)		15.000.000

Kode					Urusan/Bidang/Program/Kegiatan / Sub Kegiatan	Indikator Kinerja Program/ Kegiatan/ Sub Kegiatan	Rencana Tahun 2026			Sumber Dana	Catatan Penting	Prakiraan Maju Rencana Tahun 2027	
							Lokasi	Target Capaian Kinerja	Pagu Indikatif			Target Capaian Kinerja	Pagu Indikatif
1					2	3	4	5	6	7	8	9	10
3	30	07			PROGRAM PENGGUNAAN DAN PEMASARAN PRODUK DALAM NEGERI	Presentase IKM yang Mengalami Peningkatan Pemasaran	Kota Pasuruan	30%	969.539.500				1.700.000.000
3	30	07	2.01		Kegiatan: Pelaksanaan Promosi, Pemasaran dan Peningkatan Penggunaan Produk Dalam Negeri	Persentase IKM yang dipromosikan	Kota Pasuruan	20%	969.539.500				1.700.000.000
3	30	07	2.01	01	Sub Kegiatan: Pelaksanaan Promosi Penggunaan Produk Dalam Negeri di Tingkat Kabupaten/Kota	Jumlah UMKM yang memperoleh fasilitasi Promosi Penggunaan Produk Dalam Negeri di Tingkat Kabupaten/Kota	Kota Pasuruan	20 UMKM	969.539.500		INACRAFT, APEKSI NASIONAL		1.700.000.000
3	31				URUSAN PEMERINTAH BIDANG PERINDUSTRIAN				932.865.500	DAU			1.180.000.000
3	31	02			PROGRAM PERENCANAAN DAN PEMBANGUNAN INDUSTRI	Persentase peningkatan IKM berkembang	Dalam dan Luar Kota	5%	932.865.500	DAU			1.180.000.000
3	31	02	2.01		Kegiatan : Penyusunan dan Evaluasi Rencana Pembangunan Industri Kabupaten/Kota	Persentase IKM berkembang	Dalam dan Luar Kota	20%	932.865.500	DAU			1.180.000.000
3	31	02	2.01	02	Sub Kegiatan Koordinasi, Sinkronisasi, dan Pelaksanaan Kebijakan Percepatan Pengembangan, Penyebaran dan Perwilayahan Industri	Jumlah Dokumen Hasil Koordinasi, Sinkronisasi, dan Pelaksanaan Kebijakan Percepatan Pengembangan, Penyebaran dan Perwilayahan Industri	Dalam dan Luar Kota	5 Dokumen	192.865.500	DAU	Dekranasda		300.000.000

Kode					Urusan/Bidang/Program/Kegiatan / Sub Kegiatan	Indikator Kinerja Program/ Kegiatan/ Sub Kegiatan	Rencana Tahun 2026			Sumber Dana	Catatan Penting	Prakiraan Maju Rencana Tahun 2027	
							Lokasi	Target Capaian Kinerja	Pagu Indikatif			Target Capaian Kinerja	Pagu Indikatif
1					2	3	4	5	6	7	8	9	10
3	31	02	2.01	03	Sub Kegiatan : Koordinasi, Sinkronisasi dan Pelaksanaan Pembangunan Sumber Daya Industri	Jumlah Dokumen Hasil Koordinasi, Sinkronisasi dan Pelaksanaan Pembangunan Sumber Daya Industri	Kota Pasuruan	2 Dokumen	150.000.000	DAU	-Sertifikasi TKDN -Sertifikasi Halal		175.000.000
3	31	02	2.01	04	Sub Kegiatan : Koordinasi, Sinkronisasi, dan Pelaksanaan Pembangunan Sarana dan Prasarana Industri	Jumlah Dokumen Hasil Koordinasi, Sinkronisasi, dan Pelaksanaan Pembangunan Sarana dan Prasarana Industri	Kota Pasuruan	2 Dokumen	175.000.000	DBHCHT			175.000.000
3	31	02	2.01	05	Sub Kegiatan : Koordinasi, Sinkronisasi dan Pelaksanaan Pemberdayaan Industri dan Peran Serta Masyarakat	Jumlah Dokumen Hasil Koordinasi, Sinkronisasi dan Pelaksanaan Pemberdayaan Industri dan Peran Serta Masyarakat	Kota Pasuruan	2 Dokumen	350.000.000	DAU	Belanja Pakaian Kerja Lapangan, Pemeliharaan Gedung UPT Logam, Belanja Modal Penyedot Debu, Belanja Modal Mesin Proses, Belanja Modal Alat Laboratorium Kimia Nuklir Lainnya.		450.000.000
3	31	02	2.01	06	Sub Kegiatan: Evaluasi Terhadap Pelaksanaan Rencana Pembangunan Industri	Jumlah Dokumen Evaluasi Pelaksanaan Rencana Pembangunan Industri	Kota Pasuruan	2 Dokumen	65.000.000	DAU	Implementasi dan Monitoring Pelaporan di SIINAS, pemeriksaan kualitas garam industri		80.000.000

BAB V
PENUTUP

Indikator keberhasilan pelaksanaan pembangunan akan sangat bergantung pada komitmen dan peran serta aktif melalui profesionalisme aparatur pemerintahan, umpan balik pembangunan dari masyarakat, dan yang terakhir adalah pemerataan hasil-hasil pembangunan sehingga mampu meningkatkan kesejahteraan masyarakat.

Rencana Kerja Dinas Perindustrian dan Perdagangan Kota Pasuruan Tahun 2026 merupakan rencana tahunan yang di dalamnya memuat kebijakan pembangunan yang berfungsi sebagai acuan dan pedoman bagi Pemerintah Daerah dalam menyusun APBD Tahun 2026.

Rencana Kerja Dinas Perindustrian dan Perdagangan Kota Pasuruan ditetapkan untuk memberi arah dan menjadi pedoman bagi pelaksanaan pembangunan di Kota Pasuruan maupun masyarakat dalam merencanakan dan melaksanakan kebijakan pembangunan.

Dinas Perindustrian dan Perdagangan Kota Pasuruan dalam penyelenggaraan pemerintahan dan pelaksanaan pembangunan berkewajiban mempedomani RPJMD Kota Pasuruan Tahun 2021-2026 dan Renstra Dinas Perindustrian dan Perdagangan Kota Pasuruan 2025-2029 dalam menyusun langkah dan kebijakan penyelenggaraan pemerintahan dan pelaksanaan pembangunan.

Dalam upaya meningkatkan kinerja Dinas Perindustrian dan Perdagangan dalam penyelenggaraan pemerintahan, dan pelayanan kepada masyarakat perlu adanya koordinasi yang matang dan sinergi antar bidang dan sub bidang, baik dalam lingkup internal Dinas Perindustrian dan Perdagangan sendiri, maupun dengan lembaga perangkat daerah lain dalam upaya menekan sekecil mungkin hambatan dan kendala yang terjadi yang dapat mempengaruhi dalam pelaksanaan tugas dan kinerja.

P. RENCANA KERJA DINAS PENANAMAN MODAL DAN PELAYANAN TERPADU SATU PINTU

BAB I
PENDAHULUAN

1.1. Latar Belakang

Sebagaimana diamanatkan dalam Undang-Undang (UU) Nomor 25 tahun 2004 tentang Sistem Perencanaan Pembangunan Nasional (SPPN), bahwa setiap daerah harus menyusun rencana pembangunan daerah secara sistematis, terarah, terpadu, menyeluruh dan tanggap terhadap perubahan, dengan jenjang perencanaan yaitu perencanaan jangka panjang, perencanaan jangka menengah maupun perencanaan tahunan. Untuk setiap daerah (kabupaten/kota) harus menetapkan Rencana Pembangunan Jangka Panjang Daerah (RPJPD), Rencana Pembangunan Jangka Menengah Daerah (RPJMD) dan Rencana Kerja Pembangunan Daerah (RKPD)

Tindak lanjut dari penyusunan Rencana Kerja Pembangunan Daerah (RKPD), sesuai dengan pasal 7 UU Nomor 25 tahun 2004 yang mewajibkan setiap Perangkat Daerah (PD) membuat dan memiliki Rencana Kerja (RENJA) PD, yang disusun mengacu pada Rencana Strategis (RENSTRA) PD Tahun 2025-2029 dengan berpedoman pada visi dan misi Calon Kepala Daerah Terpilih Tahun 2025-2029. Rencana Kerja DPMPTSP mengacu kepada RKPD Tahun 2026.

Proses penyusunan Renja DPMPTSP mengacu pada Tema Rencana Kerja Perangkat Daerah yaitu ”Penguatan Transformasi Ekonomi dan Sosial yang Harmoni dan Berkelanjutan dengan prioritas Meningkatkan Daya Tarik Investasi.” kerangka arahan yang dirumuskan dalam rancangan awal RKPD dengan memperhatikan hasil evaluasi pelaksanaan program dan kegiatan pada tahun sebelumnya, yang sekiranya dapat menjadi penyempurnaan kinerja Dinas Penanaman Modal dan Pelayanan Terpadu Satu Pintu untuk peningkatan kinerja realisasi investasi Sistem Pelayanan Perizinan.

Rencana Kerja Dinas Penanaman Modal dan Pelayanan Terpadu Satu Pintu Kota Pasuruan merupakan dokumen perencanaan dengan program, kegiatan dan sub kegiatan sesuai Sosialisasi Keputusan Menteri Dalam Negeri (Kepmendagri) Nomor 900.1.15.5-3406 Tahun 2024 adalah kegiatan untuk menyebarluaskan informasi dan pemahaman mengenai perubahan kedua atas Kepmendagri Nomor 050-5889 Tahun 2021, yang berkaitan dengan hasil verifikasi, validasi, dan inventarisasi pemutakhiran klasifikasi, kodefikasi, dan nomenklatur perencanaan pembangunan dan keuangan daerah yang memuat kebijakan, program, kegiatan dan sub kegiatan pembangunan baik yang dilaksanakan langsung oleh Perangkat Daerah maupun yang ditempuh dengan mendorong partisipasi masyarakat.

Renja Dinas Penanaman Modal dan Pelayanan Terpadu Satu Pintu Kota Pasuruan disusun dengan melalui tahapan - tahapan sebagai berikut :

1. Pembentukan tim penyusun

Anggota tim penyusun Renja adalah pejabat, staf dan perwakilan dari setiap bidang yang ada dengan kompetensi dengan latar belakang pendidikan atau pengalaman di bidang perencanaan serta memahami substansi tugas dan fungsi PD.

2. Orientasi mengenai Renja

   Orientasi diberikan untuk menyamakan persepsi terkait teknis penyusunan Renja PD, hubungan Renja dengan dokumen perencanaan terkait, serta untuk mengetahui aspek–aspek regulasi yang terkait dengan perencanaan dan penganggaran daerah.

3. Penyusunan agenda kerja

   Agenda kerja disusun dengan merinci setiap tahapan untuk perubahan kegiatan dalam kegiatan penyusunan dokumen Renja dengan satuan waktu sejak persiapan sampai dengan penetapan Renja.

4. Pengumpulan data dan informasi

   Setiap perubahan usulan program dan kegiatan perlu didukung data atau informasi yang memadai dan akurat hingga memperlihatkan secara jelas capaian kinerja yang sesuai dengan tugas fungsi PD.

Terkait dengan itu Rencana Kerja (Renja) Dinas Penanaman Modal dan Pelayanan Terpadu Satu Pintu Kota Pasuruan Tahun 2026 berisi tujuan dan sasaran yang ingin dicapai dengan mengoptimalkan kebijakan dalam bentuk program dan kegiatan dalam kurun waktu tahun berjalan Masing-masing kegiatan dilengkapi dengan indikator kinerja dan rencana tingkat capaian atau target sesuai dengan kebijakan yang ditempuh Dinas Penanaman Modal dan Pelayanan Terpadu Satu Pintu Kota Pasuruan. Dalam pelaksanaan program dan kegiatan berpatokan pada dokumen perencanaan tingkat kota dan Renstra 2025-2029

Renja DPMPTSP adalah dokumen perencanaan DPMPTSP untuk periode satu (1) tahun, yang memuat kebijakan, program, dan kegiatan pembangunan baik yang dilaksanakan langsung oleh pemerintah daerah maupun yang ditempuh dengan mendorong partisipasi masyarakat. Perumusan Rancangan RKPD DPMPTSP disusun menggunakan pendekatan teknokratis dan partisipatif. Dokumentasi perumusan dan keseluruhan tahap perencanaan pembangunan daerah daerah dijadikan sebagai kertas kerja (*working paper*). Suatu kertas kerja perumusan dan keseluruhan tahap penyusunan RKPD merupakan dokumen yang tak terpisah dan dijadikan sebagai dasar penyajian (dokumen).

Renja PD dan RKA PD adalah dua dokumen yang saling terkait erat dalam sistem perencanaan dan penganggaran daerah. Renja PD berfungsi sebagai dokumen perencanaan yang lebih strategis, sedangkan RKA PD berfungsi sebagai dokumen operasional yang berisi rincian anggaran untuk melaksanakan program dan kegiatan yang telah direncanakan dalam Renja PD. Keduanya harus selaras dan terintegrasi agar tujuan pembangunan daerah dapat tercapai secara efektif dan efisien. Renja SK dan RKA SK harus selaras dengan visi dan misi kepala daerah serta tujuan dan sasaran pembangunan daerah

yang tertuang dalam RPJMD dan Renstra PD Renja PD menjadi dasar utama dalam penyusunan RKA PD. Program dan kegiatan yang telah direncanakan dalam Renja SKPD kemudian dijabarkan lebih rinci dalam RKA PD, termasuk alokasi anggaran yang dibutuhkan.

1.2. Landasan Hukum

1. Undang-undang Nomor 17 Tahun 2003 tentang Keuangan Negara;
2. Undang-Undang Nomor 25 Tahun 2004 tentang Sistem Pembangunan Nasional (SPPN);
3. Undang-Undang Nomor 23 Tahun 2014 tentang Pemerintahan Daerah;
4. Undang-undang Nomor 33 Tahun 2004 tentang Perimbangan Keuangan antara Pemerintah Pusat dan Pemerintah Daerah;
5. Peraturan Pemerintah Nomor 8 Tahun 2008 tentang Tahapan, Tata Cara Penyusunan, Pengendalian dan Evaluasi Pelaksanaan Rencana Pembangunan daerah;
6. Peraturan Menteri Dalam Negeri Nomor 86 Tahun 2017; tentang Tata Cara Perencanaan, Pengendalian dan Evaluasi Pembangunan Daerah, Tata Cara Evaluasi Rancangan Peraturan Daerah Tentang Rencana Pembangunan Jangka Panjang Daerah Dan Rencana Pembangunan Jangka Menengah Daerah, Serta Tata Cara Perubahan Rencana Pembangunan Jangka Panjang Daerah, Rencana Pembangunan Jangka Menengah Daerah, Dan Rencana Kerja Pemerintah Daerah.
7. Peraturan Daerah Kota Pasuruan Nomor 1 Tahun 2022 tentang Rencana Tata Ruang Wilayah Kota Pasuruan Tahun 2021-2041 (Tambahan Lembaran Daerah Kota Pasuruan Nomor 1 Tahun 2022).
8. Peraturan Daerah Kota Pasuruan Nomor 6 Tahun 2024 tentang Rencana Pembangunan Jangka Panjang Daerah Kota Pasuruan Tahun 2025-2045 (Tambahan Lembaran Daerah Kota Pasuruan Tahun 2024 Nomor 6)
9. Peraturan Daerah Kota Pasuruan Nomor 1 Tahun 2025 Tentang Pembentukan dan Susunan Perangkat Daerah (Lembaran Daerah Kota Pasuruan Tahun 2025 Nomor 1; Tambahan Lembaran Daerah Kota Pasuruan Nomor 2025)
10. Peraturan Wali Kota Nomor 26 Tahun 2025 tentang Rencana Kerja Pemerintah Daerah Tahun 2026.

1.3. Maksud dan Tujuan

Maksud disusunnya Rencana Kerja Dinas Penanaman Modal dan Pelayanan Terpadu Satu Pintu Tahun 2026 adalah untuk memaksimalkan dan melaksanakan dokumen suatu perencanaan Organisasi Perangkat Daerah periode 1 (satu) tahun serta menggambarkan capaian kinerja yang dapat ditransformasikan ke dalam Renja PD dan Rencana Kerja anggaran PD. Sedangkan tujuan penyusunan Rencana Kerja Dinas Penanaman Modal dan Pelayanan

Terpadu Satu Pintu adalah melaksanakan Tugas Pokok dan Fungsi di bidang Pelayanan Publik serta mendiskripsikan tentang program-program prioritas yang akan dilaksanakan serta program tersebut dapat terlaksana sesuai yang diharapkan dan juga dapat tercapai persentase hingga maksimal, serta terwujudnya keterkaitan dan konsistensi antara perencanaan, penganggaran, pelaksanaan dan evaluasi program, kegiatan dan sub kegiatan. Perubahan kode rekening dan nomenklatur program, kegiatan dan sub kegiatan tersebut dimanifestasikan dalam rangka pencapaian visi dan misi Pemerintah Kota Pasuruan, yang manfaat capaian kinerjanya dapat dirasakan langsung oleh masyarakat dalam rangka peningkatan kualitas pelayanan publik dan keberpihakan pemerintah daerah kepada kepentingan masyarakat.

1.4. Sistematika Penulisan

Sistematika penyusunan Rencana Kerja tahun 2026 adalah sebagai berikut;

Keputusan Kepala PD

Kata Pengantar

Daftar Isi

Bab I Pendahuluan

- 1.1 Latar belakang
- 1.2 Landasan hukum
- 1.3 Maksud dan tujuan
- 1.4 Sistematika Penulisan

Bab II Hasil Evaluasi Renja Perangkat Daerah Tahun Lalu

- 2.1 Evaluasi pelaksanaan Renja OPD tahun 2024 dan Perkiraan capaian Renstra Dinas Penanaman Modal dan Pelayanan Terpadu Satu Pintu 2025-2029
- 2.2 Pokok-pokok materi capaian program/kegiatan dari target, factor pendorong dan penghambat realisasi program/kegiatan yang tidak mencapai target
- 2.3 Analisis kinerja pelayanan Dinas Penanaman Modal dan Pelayanan Terpadu Satu Pintu
- 2.4 Isu-isu penting penyelenggaraan tugas dan fungsi Dinas Penanaman Modal dan Pelayanan Terpadu Satu Pintu
- 2.5 Review terhadap Rancangan awal RKPD

Bab III Tujuan dan Sasaran Perangkat Daerah

- 3.1 Telaahan terhadap kebijakan Nasional
- 3.2 Tujuan dan sasaran Renja Perangkat Daerah

Bab IV Rencana Kerja dan Pendanaan Perangkat Daerah

4.1 Rumusan Rencana Kerja dan Kegiatan Perangkat Daerah Tahun 2026 dan Prakiraan Maju Tahun 2027

Bab V Penutup

BAB II
HASIL EVALUASI RENJA HASIL EVALUASI RENJA PERANGKAT DAERAH TAHUN LALU

2.1. Evaluasi Pelaksanaan Renja Perangkat Daerah Tahun Lalu dan Capaian Renstra Perangkat Daerah

Evaluasi pelaksanaan Renja dan capaian Renstra Dinas Penanaman Modal dan Pelayanan Terpadu Satu Pintu meliputi kajian terhadap hasil evaluasi pelaksanaan Renja Dinas Penanaman Modal dan Pelayanan Terpadu Satu Pintu Tahun 2024 dan perkiraan capaian tahun 2026, selanjutnya akan dikaitkan dengan pencapaian target Renstra Dinas Penanaman Modal dan Pelayanan Terpadu Satu Pintu Tahun 2025-2029.

Program yang dilaksanakan guna mendukung pelaksanaan pembangunan urusan wajib yang tidak berkaitan dengan pelayanan dasar urusan penanaman modal yang dilaksanakan oleh Dinas Penanaman Modal dan Pelayanan Terpadu Satu Pintu Kota Pasuruan Tahun Anggaran 2024 dimana pelaksanaannya didukung oleh 6 program, 13 kegiatan, dan 30 sub kegiatan dengan jumlah anggaran senilai Rp. 6.749.159.546 (Enam milyar tujuh ratus empat puluh sembilan juta seratus lima puluh sembilan ribu lima ratus empat puluh enam rupiah). Dan terjadi Perubahan Anggaran Kegiatan (PAK) dimana pelaksanaannya terdiri dari 6 Program, 13 Kegiatan, dan 30 Sub Kegiatan dengan Anggaran Total senilai Rp. 6.205.630.928 (Enam milyar dua ratus lima juta enam ratus tiga puluh ribu sembilan ratus dua puluh delapan rupiah). Jumlah total berkurang dikarenakan adanya rasionalisasi pada beberapa sub kegiatan. Keberhasilan capaian ini dikarenakan beberapa faktor antara lain meningkatnya motivasi kinerja aparatur Dinas Penanaman Modal dan Pelayanan Terpadu Satu Pintu untuk melaksanakan program dan kegiatan sesuai target, meningkatnya koordinasi yang baik dengan instansi terkait, serta pemanfaatan sarana dan prararana yang ada dalam melaksanakan program dan kegiatan.

2.2. Rincian Capaian Program Prioritas :

1. <u>Program Pengembangan Iklim Penanaman Modal</u>

Pelaksanaan Program Pengembangan Iklim Penanaman Modal diukur dengan 1 (satu) indikator yaitu Persentase peningkatan jumlah investor Pada tahun 2024 ditargetkan sebesar 20% dan terealisasi 21,51% sehingga capaiannya sebesar 107,55%. Capaian ini berdasarkan data Σ Investor tahun n - Σ Investor tahun (n-1) / Σ Investor tahun (n-1) X 100%. Ketercapaian target indikator didukung oleh pelayanan perizinan yang mudah, cepat dan nyaman, infrastruktur sarana dan prasarana yang lengkap, tersedianya tenaga kerja.Pengembangan Iklim Penanaman Modal didukung oleh 1 (satu) Kegiatan yakni Kegiatan Pembuatan Peta Potensi Investasi Kabupaten/ Kota dengan indikator Jumlah dokumen kajian penanaman modal dengan target sebesar 1 dokumen dan terealisasi sebesar 1 dokumen sehingga capaiannya sebesar 100%. Capaian ini berdasarkan jumlah dokumen kajian penanaman modal tahun n. Ketercapaian indikator ini

didukung oleh banyaknya data potensi investasi dan keunggulan kompetitif di Kota Pasuruan yang perlu dipromosikan.

2. Program Promosi Penanaman Modal

Pelaksanaan Program Promosi Penanaman Modal diukur dengan 1 (satu) indikator yaitu Persentase peningkatan investor yang menyatakan berminat dalam promosi Pada tahun 2024 ditargetkan sebesar 10% dan terealisasi 16,84% sehingga capaiannya sebesar 168,4%. Capaian ini berdasarkan data Σ Investor yang berminat (yang memiliki izin yang sudah efektif) tahun n - Σ Investor yang berminat (yang memiliki izin yang sudah efektif) tahun (n-1) / Σ Investor yang berminat (yang memiliki izin yang sudah efektif) tahun (n-1) X 100%. Ketercapaian target indikator didukung oleh kemudahan dalam mengurus perizinan yang bisa diakses secara online di www.oss.go.id, melakukan promosi secara offline dan online guna menyebarluaskan informasi potensi dan peluang investasi (sektor perdagangan dan Jasa) untuk menarik investor/pelaku usaha

Program Promosi Penanaman Modal didukung oleh 1 (satu) Kegiatan yakni Kegiatan Penyelenggaraan Promosi Penanaman Modal yang Menjadi Kewenangan Daerah Kabupaten/Kota dengan indikator Persentase investor yang menyatakan berminat dalam promosi dengan target sebesar 10% dan terealisasi sebesar 49,12% sehingga capaiannya sebesar 491,2%. Capaian ini berdasarkan data ∑ investor yang berminat (memiliki ijin yang sudah efektif) tahun n / ∑ investor tahun n x 100%. Ketercapaian indikator ini didukung oleh kemudahan dalam mengurus perizinan yang bisa diakses secara online di www.oss.go.id, melakukan promosi secara offline dan online guna menyebarluaskan informasi potensi dan peluang investasi (sektor perdagangan dan Jasa) untuk menarik investor/pelaku usaha.

3. Program Pelayanan Penanaman Modal

Pelaksanaan Program Pengendalian Pelaksanaan Penanaman Modal diukur dengan 1 (satu) indikator yaitu Persentase Pelaku Usaha yang Tertib Pelaksanaan Penanaman Modal Pada tahun 2024 ditargetkan sebesar 70% dan terealisasi 75% sehingga capaiannya sebesar 107%. Capaian ini berdasarkan data Σ Kegiatan usaha yang diawasi th n / Σ Kegiatan Usaha yang dibina th n x 100%. Ketercapaian target indikator didukung banyaknya pelaku usaha yang telah memenuhi persyaratan dan komitmen berusaha melalui koordinasi dan sinkronisasi data usaha.

Program Pengendalian Pelaksanaan Penanaman Modal didukung oleh 1 (satu) Kegiatan yakni Kegiatan Pengendalian Pelaksanaan Penanaman Modal yang Menjadi Kewenangan Daerah Kabupaten / Kota yang Menjadi Kewenangan Daerah Kabupaten / Kota dengan indikator Jumlah pelaku usaha yang dipantau dan diawasi dengan target sebesar 50 Pelaku usaha dan terealisasi sebesar 216 Pelaku usaha sehingga capaiannya sebesar 432%. Capaian ini berdasarkan data Σ pelaku usaha yang dipantau dan diawasi. Ketercapaian indikator ini didukung oleh semakin banyak pelaku usaha yang melaporkan kegiatan usaha melalui LKPM (Laporan Kegiatan Penanaman Modal) pada sistem OSS.

4. Program Pengendalian Pelaksanaan Penanaman Modal

Pelaksanaan Program Pelayanan Penanaman Modal diukur dengan 1 (satu) indikator yaitu Persentase masyarakat yang puas atas pelayanan perizinan Pada tahun 2024 ditargetkan sebesar 80% dan terealisasi 88,74% sehingga capaiannya sebesar 110,92%. Capaian ini berdasarkan data Σ Kuesioner yang puas / Σ Kuesioner yang masuk X 100%. Ketercapaian target indikator didukung oleh kinerja pelayanan Dinas Penanaman Modal dan Pelayanan Terpadu Satu Pintu yang semakin meningkat dimana kegiatan pelayanan dilaksanakan tidak hanya terfokus di Mall Pelayanan Publik tetapi didukung oleh inovasi - inovasi dalam memberikan kemudahan akses layanan.

Program Pelayanan Penanaman Modal didukung oleh 1 (satu) Kegiatan yakni Kegiatan Pelayanan Perizinan dan Non Perizinan Secara Terpadu di Bidang Penanaman Modal yang Menjadi Kewenangan daerah dengan indikator Jumlah layanan perizinan dan non perizinan secara terpadu satu pintu dengan target sebesar 1.500 izin dan terealisasi sebesar 1.608 izin sehingga capaiannya sebesar 107,2%. Capaian ini berdasarkan data Σ layanan perizinan + Σ layanan non perizinan. Ketercapaian indikator ini didukung oleh tingginya kesadaran masyarakat untuk memproses perizinan melalui aplikasi perizinan maupun datang langsung ke Mal Pelayanan Publik untuk memproses Perizinan serta tingginya masyarakat dalam melakukan pengurusan perizinan.

5. Program Pengelolaan Data dan Sistem Informasi Penanaman Modal

Pelaksanaan Program Pengelolaan Data dan Sistem Informasi Penanaman Modal diukur dengan 1 (satu) indikator yaitu Persentase Peningkatan Data dan Informasi Perizinan dan Non Perizinan yang Dipublikasikan. Pada tahun 2024 ditargetkan sebesar 15% dan terealisasi 47% sehingga capaiannya sebesar 313%. Capaian ini berdasarkan data Σ jenis data dan informasi perizinan dan non perizinan yang dipublikasikan tahun n - Σ jenis data dan informasi perizinan dan non perizinan yang dipublikasikan tahun (n-1) / Σ jenis data dan informasi perizinan dan non perizinan yang dipublikasikan tahun (n-1) X 100%. Ketercapaian target indikator didukung oleh banyaknya kegiatan dan informasi terkait tugas dan fungsi Dinas Penanaman Modal dan Pelayanan Terpadu Satu Pintu Kota Pasuruan.

Program Pengelolaan Data dan Sistem Informasi Penanaman Modal didukung oleh 1 (satu) Kegiatan yakni Kegiatan Pengelolaan Data dan Informasi Perizinan dan Non Perizinan yang Terintegrasi pada Tingkat Darah Kabupaten / Kota dengan indikator Jumlah data dan Informasi perizinan dan non perizinan yang terintegerasi dengan target sebesar 15 data dan terealisasi sebesar 12 data, sehingga capaiannya sebesar 80%. Ketidaktercapaian target indikator ini karena adanya jenis data perizinan yang disederhanakan.

Dinas Penanaman Modal dan Pelayanan Terpadu Satu Pintu Kota Pasuruan memiliki 1 (satu) tujuan dan 2 (dua) sasaran. Indikator Tujuan DPMPTSP adalah Persentase Peningkatan Nilai Investasi

Daerah dengan target pada tahun 2024 sebesar 2.80% dan terealisasi 4.85% sehingga capaiannya sebesar 173.2%. Capaian ini berdasarkan data Jumlah Nilai Realisasi Investasi Tahun (n)-Jumlah Nilai Realisasi Investasi Tahun (n-1) / Jumlah Nilai Realisasi Investasi Tahun (n-1)*100%. Ketercapaian ini didukung oleh komitmen pemerintah Kota Pasuruan yang sinergis dalam menciptakan iklim investasi yang kondusif, rencana tata ruang yang responsif terhadap dunia usaha, kapasitas tenaga kerja yang memadai, daya saing daerah yang lebih kompetitif dan Inovasi dalam promosi investasi.

Adapun sasaran Dinas Penanaman Modal adalah sebagai berikut :

1. Pelaksanaan Meningkatnya Nilai investasi diukur dengan 1 (satu) indikator yaitu Jumlah Nilai Investasi dengan target pada tahun 2024 sebesar Rp. 283.772.582.818,00 dan terealisasi Rp. 289.436.037.900 sehingga capaiannya sebesar 102%. Capaian ini berdasarkan data Jumlah Nilai Realisasi Investasi Tahun (n). Ketercapaian ini didukung oleh komitmen pemerintah kota Pasuruan yang sinergis dalam menciptakan iklim investasi yang kondusif, rencana tata ruang yang responsif terhadap dunia usaha, kapasitas tenaga kerja yang memadai, daya saing daerah yang lebih kompetitif dan Inovasi dalam promosi investasi.
2. Pelaksanaan Meningkatnya Kualitas Pelayanan Penanaman Modal dan Perizinan diukur dengan 1 (satu) indikator yaitu Indeks Kepuasan Masyarakat Terhadap Pelayanan Perizinan dan Penanaman Modal dengan target pada tahun 2024 sebesar 90 dan terealisasi 90.44 sehingga capaiannya sebesar 100.48%. Capaian ini berdasarkan data Nilai IKM tahun (n). Ketercapaian target indikator didukung oleh kinerja pelayanan Dinas Penanaman Modal dan Pelayanan Terpadu Satu Pintu yang semakin meningkat dimana kegiatan pelayanan dilaksanakan tidak hanya terfokus di Mall Pelayanan Publik tetapi didukung oleh inovasi - inovasi dalam memberikan kemudahan akses layanan.

Rencana Kerja (Renja) PD merupakan Penjabaran Perencanaan tahunan dari Rencana Strategis PD. Tercapai tidaknya pelaksanaan program/kegiatan yang telah disusun dapat dilihat berdasarkan Laporan Kinerja dan Laporan Keuangan. Laporan Kinerja adalah Ikhtisar yang menjelaskan secara ringkas dan lengkap tentang capaian kinerja yang disusun berdasarkan Rencana Kerja yang ditetapkan dalam rangka pelaksanaan APBD. Kinerja sendiri dapat dijelaskan sebagai keluaran/hasil dari program/kegiatan yang hendak atau telah dicapai sehubungan dengan penggunaan anggaran dengan kuantitas dan kualitas terukur.

Untuk mengukur kinerja itu sendiri diperlukan indikator kinerja yang merupakan alat ukur untuk pencapaian suatu kebijakan program/kegiatan dan sekaligus merupakan alat ukur untuk mengevaluasi dan menilai kinerja. Sedangkan laporan keuangan merupakan laporan pertanggungjawaban keuangan yang berbentuk laporan realisasi anggaran, neraca, laporan arus kas dan catatan atas laporan keuangan. Ketentuan mengenai bentuk laporan keuangan tersebut telah diatur dalam PP No. 71 Tahun 2010 tentang Standar Akuntansi Pemerintahan.

Untuk mencapai target tahun yang akan datang diperlukan kebijakan melalui langkah-langkah yang antara lain, kecukupan anggaran untuk semua program kegiatan, agar program/kegiatan bisa terlaksana dengan baik bila didukung perencanaan, sumber daya manusia, dan sarana-prasarana yang memadai serta anggaran yang cukup agar program/kegiatan pada Dinas Penanaman Modal dan Pelayanan Terpadu Satu Pintu tahun 2024 dapat memenuhi target yang telah ditetapkan sebelumnya.

Adapun rekapitulasi evaluasi hasil pelaksanaan Renja Perangkat Daerah Tahun 2024 dan perkiraan realisasi Tahun 2025, lebih jelas disajikan pada tabel 2.2

Tabel 2.1
Rekapitulasi Evaluasi Hasil Pelaksanaan Renja Perangkat Daerah dan Pencapaian Renstra Perangkat Daerah s/d Tahun 2024
Kota Pasuruan

NO	Kode Rekening	Urusan/Bidang Urusan Pemerintahan Daerah Dan Program/Kegiatan/Sub kegiatan	Indikator Kinerja Program (outcomes)/ Kegiatan / Sub kegiatan (output)	Target Kinerja Capaian Program (Renstra Perangkat Daerah) Tahun 2025	Realisasi Target Kinerja Hasil Program dan Keluaran Kegiatan s/d dengan Tahun 2023	Target dan Realisasi Kinerja Program dan Kegiatan Tahun Lalu (2024)			Target program dan kegiatan (Renja Perangkat Daerah tahun 2025	Perkiraan Realisasi Capaian Target Renstra Perangkat Daerah s/d Tahun Berjalan	
						Target Renja Perangkat Daerah tahun 2024	Realisasi Renja Perangkat Daerah tahun 2024	Tingkat Realisasi (%)		Realisasi Capaian Program dan Kegiatan s/d Tahun berjalan (2025)	Tingkat Capaian Realisasi Target renstra (%)
1		2	3	4	5	6	7	8=(7/6)	9	10 = (5+7+9)	11=(10/4)X100%
1	2.18.01.2	PROGRAM PENUNJANG URUSAN PEMERINTAHAN DAERAH KABUPATEN/KOTA	Persentase kebutuhan penunjang pemerintahan yang terfasilitasi	90	100	80	100	125%	100	300	75,00
2	2.18.01.2.01	KEGIATAN : Perencanaan, Penganggaran, dan Evaluasi Kinerja Perangkat Daerahh	Persentase dokumen perencanaan dan evaluasi kinerja yang tersusun tepat waktu	90	100	90	100	111%	100	300	75,00
3	2.18.01.2.01.0001	SUB KEGIATAN : Penyusunan Dokumen Perencanaan Perangkat Daerah	Jumlah Dokumen Perencanaan Perangkat Daerah	4	4	4	4	100%	6	14	3,50
4	2.18.01.2.01.0006	SUB KEGIATAN : Koordinasi dan Penyusunan Laporan Capaian Kinerja dan Ikhtisar Realisasi Kinerja SKPD	Jumlah Laporan Capaian Kinerja dan Ikhtisar Realisasi Kinerja SKPD dan Laporan Hasil Koordinasi Penyusunan Laporan Capaian Kinerja dan Ikhtisar Realisasi Kinerja SKPD	4	4	4	4	100%	5	13	3,25
5	2.18.01.2.01.0007	Evaluasi Kinerja Perangkat Daerah	Jumlah Laporan Evaluasi Kinerja Perangkat Daerah	3	4	0	0	0%	-	4	1,00

NO	Kode Rekening	Urusan/Bidang Urusan Pemerintahan Daerah Dan Program/Kegiatan/Sub kegiatan	Indikator Kinerja Program (outcomes)/ Kegiatan / Sub kegiatan (output)	Target Kinerja Capaian Program (Renstra Perangkat Daerah) Tahun 2025	Realisasi Target Kinerja Hasil Program dan Keluaran Kegiatan s/d dengan Tahun 2023	Target dan Realisasi Kinerja Program dan Kegiatan Tahun Lalu (2024)			Target program dan kegiatan (Renja Perangkat Daerah tahun 2025	Perkiraan Realisasi Capaian Target Renstra Perangkat Daerah s/d Tahun Berjalan	
						Target Renja Perangkat Daerah tahun 2024	Realisasi Renja Perangkat Daerah tahun 2024	Tingkat Realisasi (%)		Realisasi Capaian Program dan Kegiatan s/d Tahun berjalan (2025)	Tingkat Capaian Realisasi Target renstra (%)
1		2	3	4	5	6	7	8=(7/6)	9	10 = (5+7+9)	11=(10/4)X100%
6	2.18.01.2.02	KEGIATAN : Administrasi Keuangan Perangkat Daerah	Persentase laporan keuangan yang tersusun tepat waktu	90	100	90	100	111%	100	300	75,00
7	2.18.01.2.02.0001	SUB KEGIATAN : Penyediaan Gaji dan Tunjangan ASN	Jumlah Orang yang Menerima Gaji dan Tunjangan ASN	40	40	45	45	100%	100	185	46,25
8	2.18.01.2.02.0007	SUB KEGIATAN : Koordinasi dan Penyusunan Laporan Keuangan Bulanan/ Triwulanan/ Semesteran SKPD	Jumlah Laporan Keuangan Bulanan/ Triwulanan/ Semesteran SKPD dan Laporan Koordinasi Penyusunan Laporan Keuangan Bulanan/Triwulanan/Semesteran SKPD	8	8	8	8	100%	23	39	9,75
9	2.18.01.2.03	KEGIATAN : Administrasi Barang Milik Daerah pada Perangkat Daerah	Persentase laporan barang milik daerah tepat waktu	90	100	100	100	100%	100	300	75,00
10	2.18.01.2.03.0005	SUB KEGIATAN : Rekonsiliasi dan Penyusunan Laporan Barang Milik Daerah pada SKPD	Jumlah Laporan Rekonsiliasi dan Penyusunan Laporan Barang Milik Daerah pada SKPD	12	4	4	4	100%	4	12	3,00
11	2.18.01.2.05	KEGIATAN : Administrasi Kepegawaian Perangkat Daerah	Persentase SDM aparatur yang meningkat kompetensinya	90	100	90	100	111%	100	300	75,00
12	2.18.01.2.05.0003	SUB KEGIATAN : Pendataan dan	Jumlah Dokumen Pendataan dan Pengolahan Administrasi Kepegawaian	15	5	5	5	100%	4	14	3,50

NO	Kode Rekening	Urusan/Bidang Urusan Pemerintahan Daerah Dan Program/Kegiatan/Sub kegiatan	Indikator Kinerja Program (outcomes)/ Kegiatan / Sub kegiatan (output)	Target Kinerja Capaian Program (Renstra Perangkat Daerah) Tahun 2025	Realisasi Target Kinerja Hasil Program dan Keluaran Kegiatan s/d dengan Tahun 2023	Target dan Realisasi Kinerja Program dan Kegiatan Tahun Lalu (2024)			Target program dan kegiatan (Renja Perangkat Daerah tahun 2025	Perkiraan Realisasi Capaian Target Renstra Perangkat Daerah s/d Tahun Berjalan	
						Target Renja Perangkat Daerah tahun 2024	Realisasi Renja Perangkat Daerah tahun 2024	Tingkat Realisasi (%)		Realisasi Capaian Program dan Kegiatan s/d Tahun berjalan (2025)	Tingkat Capaian Realisasi Target renstra (%)
1		2	3	4	5	6	7	8=(7/6)	9	10 = (5+7+9)	11=(10/4)X100%
		Pengolahan Administrasi Kepegawaian									
13	2.18.01.2.06	KEGIATAN : Administrasi Umum Perangkat Daerah	Persentase terpenuhinya layanan administrasi perkantoran	90	44	90	100	111%	100	244	61,00
14	2.18.01.2.06.0001	SUB KEGIATAN : Penyediaan Komponen Instalasi Listrik/Penerangan Bangunan Kantor	Jumlah Paket Komponen Instalasi Listrik/Penerangan Bangunan Kantor yang Disediakan	24	100	8	8,00	100%	8	116	29,00
15	2.18.01.2.06.0005	SUB KEGIATAN : Penyediaan Barang Cetakan dan Penggandaan	Jumlah Paket Barang Cetakan dan Penggandaan yang Disediakan	21	8	7	7	100%	7	22	5,50
16	2.18.01.2.06.0006	SUB KEGIATAN : Penyediaan Bahan Bacaan dan Peraturan Perundang-undangan	Jumlah Dokumen Bahan Bacaan dan Peraturan Perundang-Undangan yang Disediakan	36	7	12	12	100%	7	26	6,50
17	2.18.01.2.06.0007	SUB KEGIATAN : Penyediaan Bahan Material	Jumlah paket bahan/material yang disediakan	2	0	0	0	0%	2	2	0,50
17	2.18.01.2.06.0008	SUB KEGIATAN : Fasilitasi Kunjungan Tamu	Jumlah Laporan Fasilitasi Kunjungan Tamu	12	12	4	4	100%	12	28	7,00
18	2.18.01.2.06.0009	SUB KEGIATAN : Penyelenggaraan Rapat Koordinasi dan Konsultasi SKPD	Jumlah Laporan Penyelenggaraan Rapat Koordinasi dan Konsultasi SKPD	375	125	80	155	194%	12	292	73,00

NO	Kode Rekening	Urusan/Bidang Urusan Pemerintahan Daerah Dan Program/Kegiatan/Sub kegiatan	Indikator Kinerja Program (outcomes)/ Kegiatan / Sub kegiatan (output)	Target Kinerja Capaian Program (Renstra Perangkat Daerah) Tahun 2025	Realisasi Target Kinerja Hasil Program dan Keluaran Kegiatan s/d dengan Tahun 2023	Target dan Realisasi Kinerja Program dan Kegiatan Tahun Lalu (2024)			Target program dan kegiatan (Renja Perangkat Daerah tahun 2025	Perkiraan Realisasi Capaian Target Renstra Perangkat Daerah s/d Tahun Berjalan	
						Target Renja Perangkat Daerah tahun 2024	Realisasi Renja Perangkat Daerah tahun 2024	Tingkat Realisasi (%)		Realisasi Capaian Program dan Kegiatan s/d Tahun berjalan (2025)	Tingkat Capaian Realisasi Target renstra (%)
1		2	3	4	5	6	7	8=(7/6)	9	10 = (5+7+9)	11=(10/4)X100%
19	2.18.01.2.07	KEGIATAN : Pengadaan Barang Milik Daerah Penunjang Urusan Pemerintah Daerah	Persentase terpenuhinya pengadaan barang milik daerah	90	100	90	100	111%	-	200	50,00
20	2.18.01.2.07.0006	SUB KEGIATAN : Pengadaan Peralatan dan Mesin Lainnya	Jumlah Unit Peralatan dan Mesin Lainnya yang Disediakan	60	4	3	3	100%	-	7	1,75
21	2.18.01.2.08	KEGIATAN : Penyediaan Jasa Penunjang Urusan Pemerintahan Daerah	Persentase terpenuhinya jasa penunjang layanan perkantoran	90	100	90	91,5	102%	100	292	72,88
22	2.18.01.2.08.0001	SUB KEGIATAN : Penyediaan Jasa Surat Menyurat	Jumlah Laporan Penyediaan Jasa Surat Menyurat	12	4	2	2	100%	12	18	4,50
23	2.18.01.2.08.0002	SUB KEGIATAN : Penyediaan Jasa Komunikasi, Sumber Daya Air dan Listrik	Jumlah Laporan Penyediaan Jasa Komunikasi, Sumber Daya Air dan Listrik yang Disediakan	24	12	12	12	100%	12	36	9,00
24	2.18.01.2.08.0004	SUB KEGIATAN : Penyediaan Jasa Pelayanan Umum Kantor	Jumlah Laporan Penyediaan Jasa Pelayanan Umum Kantor yang Disediakan	9	12	12	12	100%	12	36	9,00
25	2.18.01.2.09	KEGIATAN : Pemeliharaan Barang Milik Daerah Penunjang Urusan Pemerintahan Daerah	Persentase barang milik daerah yang terpelihara	90	100	90	93,75	104%	100	294	73,44
26	2.18.01.2.09.0001	SUB KEGIATAN : Penyediaan Jasa	Jumlah Kendaraan Perorangan Dinas atau Kendaraan Dinas	8	8	8	8	100%	8	24	6,00

NO	Kode Rekening	Urusan/Bidang Urusan Pemerintahan Daerah Dan Program/Kegiatan/Sub kegiatan	Indikator Kinerja Program (outcomes)/ Kegiatan / Sub kegiatan (output)	Target Kinerja Capaian Program (Renstra Perangkat Daerah) Tahun 2025	Realisasi Target Kinerja Hasil Program dan Keluaran Kegiatan s/d dengan Tahun 2023	Target dan Realisasi Kinerja Program dan Kegiatan Tahun Lalu (2024)			Target program dan kegiatan (Renja Perangkat Daerah tahun 2025	Perkiraan Realisasi Capaian Target Renstra Perangkat Daerah s/d Tahun Berjalan	
						Target Renja Perangkat Daerah tahun 2024	Realisasi Renja Perangkat Daerah tahun 2024	Tingkat Realisasi (%)		Realisasi Capaian Program dan Kegiatan s/d Tahun berjalan (2025)	Tingkat Capaian Realisasi Target renstra (%)
1		2	3	4	5	6	7	8=(7/6)	9	10 = (5+7+9)	11=(10/4)X100%
		Pemeliharaan, Biaya Pemeliharaan, dan Pajak Kendaraan Perorangan Dinas atau Kendaraan Dinas jabatan	jabatan yang Dipelihara dan dibayarkan Pajaknya								
27	2.18.01.2.09.0002	SUB KEGIATAN : Penyediaan Jasa Pemeliharaan, Biaya Pemeliharaan, Pajak dan Perizinan Kendaraan Dinas Operasional atau Lapangan	*Jumlah Kendaraan Dinas Operasional atau Lapangan yang Dipelihara dan Dibayarkan Pajak dan Perizinannya*	5	5	5	5	100%	5	15	3,75
28	2.18.01.2.09.0006	SUB KEGIATAN : Pemeliharaan Peralatan dan Mesin Lainnya	Jumlah Peralatan dan Mesin Lainnya yang Dipelihara	171	55	54	54	100%	35	144	36,00
29	2.18.01.2.09.0009	SUB KEGIATAN : Pemeliharaan/Rehabilitasi Gedung Kantor dan Bangunan Lainnya	Jumlah Gedung Kantor dan Bangunan Lainnya yang Dipelihara/Direhabilitasi	3	1	1	1	100%	1	3	0,75
30	2.18.02	PROGRAM PENGEMBANGAN IKLIM PENANAMAN MODAL	Persentase peningkatan jumlah investor	20	0	20	21,51	108%	-	22	5,38
31	2.18.02.2.01	KEGIATAN : Pembuatan Peta Potensi Investasi/ Kabupaten Kota	Jumlah peta potensi	3	0	1	1	100%	-	1	0,25

NO	Kode Rekening	Urusan/Bidang Urusan Pemerintahan Daerah Dan Program/Kegiatan/Sub kegiatan	Indikator Kinerja Program (outcomes)/ Kegiatan / Sub kegiatan (output)	Target Kinerja Capaian Program (Renstra Perangkat Daerah) Tahun 2025	Realisasi Target Kinerja Hasil Program dan Keluaran Kegiatan s/d dengan Tahun 2023	Target dan Realisasi Kinerja Program dan Kegiatan Tahun Lalu (2024)			Target program dan kegiatan (Renja Perangkat Daerah tahun 2025	Perkiraan Realisasi Capaian Target Renstra Perangkat Daerah s/d Tahun Berjalan	
						Target Renja Perangkat Daerah tahun 2024	Realisasi Renja Perangkat Daerah tahun 2024	Tingkat Realisasi (%)		Realisasi Capaian Program dan Kegiatan s/d Tahun berjalan (2025)	Tingkat Capaian Realisasi Target renstra (%)
1		2	3	4	5	6	7	8=(7/6)	9	10 = (5+7+9)	11=(10/4)X100%
32	2.18.02.2.01.0002	SUB KEGIATAN : Penyusunan Peta Potensi Investasi Kabupaten/Kota	Jumlah dokumen peta potensi investasi Kabupaten/Kota	1	0	1	2	200%	-	2	0,50
33	2.18.03	PROGRAM PROMOSI PENANAMAN MODAL	Persentase peningkatan investor yang menyatakan berminat dalam promosi	10	72,73	10	16,84	168%	30	120	29,89
34	2.18.03.2.01	KEGIATAN : Penyelenggaraan Promosi Penanaman Modal yang Menjadi Kewenangan Daerah Kabupaten/Kota	Persentase investor yang menyatakan berminat dalam promosi	10	51,08	10	49,12	491%	30	130	32,55
35	2.18.03.2.01.0002	SUB KEGIATAN : Pelaksanaan Kegiatan Promosi Penanaman Modal Daerah Kabupaten/Kota	Jumlah Dokumen Hasil Kegiatan Promosi Penanaman Modal Kabupaten/Kota	6	2	2	2	100%	2	6	1,50
36	2.18.04	PROGRAM PELAYANAN PENANAMAN MODAL	Persentase masyarakat yang puas atas pelayanan perizinan	80	80	80	92,53	116%	80	253	63,13
37	2.18.04.2.01	KEGIATAN : Pelayanan Perizinan dan Non Perizinan Secara Terpadu Satu Pintu dibidang Penanaman Modal yang Menjadi Kewenangan Daerah Kabupaten/ Kota	Jumlah layanan perijinan dan non perijinan secara terpadu satu pintu	1.500	1500	1500	1608	107%	1.500	4608	1152,00
38	2.18.04.2.01.0006	SUB KEGIATAN : Penyediaan Pelayanan	Jumlah Pelaku Usaha yang Mendapatkan Pelayanan Terpadu	300	300	500	746	149%	500	1546	386,50

NO	Kode Rekening	Urusan/Bidang Urusan Pemerintahan Daerah Dan Program/Kegiatan/Sub kegiatan	Indikator Kinerja Program (outcomes)/ Kegiatan / Sub kegiatan (output)	Target Kinerja Capaian Program (Renstra Perangkat Daerah) Tahun 2025	Realisasi Target Kinerja Hasil Program dan Keluaran Kegiatan s/d dengan Tahun 2023	Target dan Realisasi Kinerja Program dan Kegiatan Tahun Lalu (2024)			Target program dan kegiatan (Renja Perangkat Daerah tahun 2025	Perkiraan Realisasi Capaian Target Renstra Perangkat Daerah s/d Tahun Berjalan	
						Target Renja Perangkat Daerah tahun 2024	Realisasi Renja Perangkat Daerah tahun 2024	Tingkat Realisasi (%)		Realisasi Capaian Program dan Kegiatan s/d Tahun berjalan (2025)	Tingkat Capaian Realisasi Target renstra (%)
1		2	3	4	5	6	7	8=(7/6)	9	10 = (5+7+9)	11=(10/4)X100%
		Terpadu Perizinan dan Nonperizinan Berbasis Sistem Pelayanan Perizinan Berusaha Terintegrasi Secara Elektronik	Perizinan dan Non Perizinan Berbasis Sistem Pelayanan Perizinan Berusaha Terintegrasi Secara Elektronik								
39	2.18.04.2.01.0007	Sub Kegiatan Penyediaan dan pengelolaan layana konsultau perizinan berusaha berbasis resiko	Jumlah pelaku usaha yang memperoleh layanan konsultasi perizinan melalui sistem perizinan berusaha berbasis resiko terintegrasi secara elektronik	50	300	50	69	138%	50	419	104,75
40	2.18.04.2.01.0008	Sub Kegiatan Pemantauan Pemenuhan Komitmen Perizinan dan Non Perizinan Penanaman Modal	Jumlah Kegiatan Usaha dari Pelaku Usaha yang Mendapat Pemantauan Pemenuhan Komitmen Perizinan Berusaha dan Non Perizinan Penanaman Modal	300	7	300	306	102%	-	313	78,25
41	2.18.05	PROGRAM : PENGENDALIAN PELAKSANAAN PENANAMAN MODAL	Persentase Pelaku Usaha yang Tertib Pelaksanaan Penanaman Modal	70	10	70	75	107%	70	155	38,75
42	2.18.05.2.01	KEGIATAN : Pengendalian Pelaksanaan Penanaman Modal yang Menjadi Kewenangan Daerah Kabupaten/Kota	Jumlah pelaku usaha yang dipantau dan diawasi	150	61,1	50	216	432%	50	327	81,78

NO	Kode Rekening	Urusan/Bidang Urusan Pemerintahan Daerah Dan Program/Kegiatan/Sub kegiatan	Indikator Kinerja Program (outcomes)/ Kegiatan / Sub kegiatan (output)	Target Kinerja Capaian Program (Renstra Perangkat Daerah) Tahun 2025	Realisasi Target Kinerja Hasil Program dan Keluaran Kegiatan s/d dengan Tahun 2023	Target dan Realisasi Kinerja Program dan Kegiatan Tahun Lalu (2024)			Target program dan kegiatan (Renja Perangkat Daerah tahun 2025	Perkiraan Realisasi Capaian Target Renstra Perangkat Daerah s/d Tahun Berjalan	
						Target Renja Perangkat Daerah tahun 2024	Realisasi Renja Perangkat Daerah tahun 2024	Tingkat Realisasi (%)		Realisasi Capaian Program dan Kegiatan s/d Tahun berjalan (2025)	Tingkat Capaian Realisasi Target renstra (%)
1		2	3	4	5	6	7	8=(7/6)	9	10 = (5+7+9)	11=(10/4)X100%
43	2.18.05.2.01.0004	SUB KEGIATAN : Penyelesaian permasalahan dan hambatan yang dihadapi pelaku usaha dalam merealisasikan kegiatan usahanya	Jumlah penyelesaian permasalahan dan hambatan yang dihadapi pelaku usaha dalam menyelesaikan kegiatan usahanya	25	90	15	15	100%	-	105	26,25
44	2.18.05.2.01.0005	SUB KEGIATAN : Bimbingan teknis kepada pelaku usaha	Jumlah pelaku usaha yang mengikuti bimbingan teknis/ sosialisasi implementasi perizinan berusaha berbasis risiko dan pengawasan perizinan berusaha berbasis risiko	300	180	160	160	100%	-	340	85,00
45	2.18.05.2.01.0006	SUB KEGIATAN : Pengawasan penanaman modal	Jumlah kegiatan usaha dari Pelaku Usaha yang telah dianalisa dan diverifikasi data dan profil dan informasi kegiatan usaha dari pelaku dilakukan isnpeksi lapanagan, serta dilakukan evaluasi penilaian kepatuhan pelaksanaan perizinan	110	110	110	110	100%	10	230	57,50
46	2.18.06	PROGRAM : PENGELOLAAN DATA DAN SISTEM INFORMASI PENANAMAN MODAL	Persentase peningkatan data dan informasi perizinan dan non perizinan yang dipublikasikan	15	15	15	47	313%	15	77	19,25

NO	Kode Rekening	Urusan/Bidang Urusan Pemerintahan Daerah Dan Program/Kegiatan/Sub kegiatan	Indikator Kinerja Program (outcomes)/ Kegiatan / Sub kegiatan (output)	Target Kinerja Capaian Program (Renstra Perangkat Daerah) Tahun 2025	Realisasi Target Kinerja Hasil Program dan Keluaran Kegiatan s/d dengan Tahun 2023	Target dan Realisasi Kinerja Program dan Kegiatan Tahun Lalu (2024)			Target program dan kegiatan (Renja Perangkat Daerah tahun 2025	Perkiraan Realisasi Capaian Target Renstra Perangkat Daerah s/d Tahun Berjalan	
						Target Renja Perangkat Daerah tahun 2024	Realisasi Renja Perangkat Daerah tahun 2024	Tingkat Realisasi (%)		Realisasi Capaian Program dan Kegiatan s/d Tahun berjalan (2025)	Tingkat Capaian Realisasi Target renstra (%)
1		2	3	4	5	6	7	8=(7/6)	9	10 = (5+7+9)	11=(10/4)X100%
47	2.18.06.2.01.0002	KEGIATAN : Pengelolaan Data dan Informasi Perizinan dan Non Perizinan yang Terintegrasi pada Tingkat Daerah Kabupaten/Kota	Jumlah Data dan Informasi Perizinan dan Non Perizinan yang Terintegrasi	45	14	15	12	80%	14	40	10,00
48	2.18.06.2.01.01	SUB KEGIATAN : Pengolahan, Penyajian dan Pemanfaatan Data dan Informasi Perizinan dan Non Perizinan Berbasis Sistem Pelayanan Perizinan Berusaha Terintegrasi Secara Elektronik	Jumlah Kegiatan Usaha dari Pelaku Usaha yang Mendapat Pemantauan Pemenuhan Komitmen Perizinan Berusaha dan Non Perizinan Penanaman Modal	3	1400	3	3	100%	3	1406	351,50

2.3. Analisis Kinerja Pelayanan Perangkat Daerah

Analisis kinerja pelayanan Dinas Penanaman Modal dan Pelayanan Terpadu Satu Pintu berupa pengkajian terhadap capaian kinerja pelayanan Dinas Penanaman Modal dan Pelayanan Terpadu satu Pintu dengan kinerja yang dibutuhkan sesuai dan dampak yang ditimbulkan atas kinerja pelayanan tersebut, serta mengidentifikasi permasalahan yang dihadapi untuk penyusunan program/kegiatan dalam rangka peningkatan pelayanan Dinas Penanaman Modal dan Pelayanan Terpadu Satu Pintu sesuai dengan tugas dan fungsi. Untuk menganalisis kinerja pelayanan Dinas Penanaman Modal dan Pelayanan Terpadu Satu Pintu digunakan yaitu IKU (Indikator Kinerja Utama), IKK (Indikator Kinerja Kunci), dan SPM (Standar Pelayanan Minimal). Untuk SPM (Standar Pelayanan Minimal) adalah ketentuan mengenai jenis dan mutu pelayanan dasar yang berhak diperoleh setiap warga secara minimal. Dinas Penanaman Modal dan Pelayanan Terpadu Satu Pintu hanya menaungi SP (Standar Pelayanan) yang menjelaskan tentang tolok ukur atau ukuran yang digunakan untuk menilai kualitas suatu layanan, baik itu pelayanan publik maupun pelayanan pelanggan. Standar ini ditetapkan untuk memberikan kepastian, meningkatkan kualitas, dan transparansi dalam penyelenggaraan layanan. Standar Pelayanan Dinas Penanaman Modal dan Pelayanan Terpadu Satu Pintu tertuang pada Keputusan Kepala Dinas Penanaman Modal dan Pelayanan Terpadu Satu Pintu Nomor : 503/1779/423.107/2022 Tentang Standar Pelayanan Dinas Penanaman Modal dan Pelayanan Terpadu Satu Pintu Kota Pasuruan atau bias di akses di https://dpmptsp.pasuruankota.go.id/standart-pelayanan/.Berikut tabel analisa kinerja Dinas Penanaman Modal dan Pelayanan Terpadu Satu Pintu :

Tabel 2.2
Pencapaian Kinerja Pelayanan Dinas Penanaman Modal dan Pelayanan Terpadu Satu Pintu
Kota Pasuruan

Indikator (IKU, IKK, SPM)	Angka/ Nilai Target/ Standar (IKU, IKK, SPM)	Target RENSTRA				Realisasi Capaian				Proyeksi Tahun 2025	Catatan Analisis
		2022	2023	2024	2025	2021	2022	2023	2024		
1	2	3	4	5	6	7	8	9	10	12	13
IKU											
Tujuan : Persentase Peningkatan Nilai Investasi Daerah	Nilai investasi Th n - nilai investasi Th (n-1) / Nilai investasi Th (n-1) x100%	1,48	2,40	2,80	2	2,86	2.03	6,95	4,85	2	
Sasaran: Nilai Realisasi Investasi	Jumlah Nilai Realisasi Investasi Tahun (n)	250.264.058.400	264.306.470.502	283.772.582.818	292.853.305.468	252.987.816.400	258.111.787.642	276.043.368.500	289.436.037.900	292.853.305.468	
Sasaran: IKM Pelayanan Perizinan dan Penanaman Modal	Nilai IKM	83,90	84,23	84,57	84,91	84,34	87,10	90,90	88,20	90.75	
IKK											
Persentase Pe Investasi Dae	Nilai investasi Th n - nilai investasi Th (n-1) / Nilai investasi Th (n-1) x100%	1,48	2,40	2,80	2	2,86	2.03	6,95	4,85	2	

2.4. Isu-isu Penting Penyelenggaraan Tugas dan Fungsi OPD

Berdasarkan faktor-faktor eksternal dan internal pada tantangan dan peluang pengembangan pelayanan PD, maka dapat dirumuskan isu-isu strategis yang menjadi dasar dalam penetapan misi, tujuan dan pencapaian sasaran kinerja Dinas Penanaman Modal dan Pelayanan Terpadu Satu Pintu.

Isu-isu strategis tersebut adalah sebagai berikut :

- Permasalahan :

1. Terbatasnya pemetaan data potensi dikarenakan lahan Kota Pasuruan yang sempit;
2. Pelayanan perizinan berbasis teknologi informasi masih belum terintegrasi;
3. Kurang optimalnya promosi dan kerjasama penanaman modal;
4. Kurang optimalnya promosi dan kerjasama swasta dengan pelaku usaha (kecil mikro);
5. Minimnya pemahaman masyarakat dan pelaku usaha akan mekanisme dan prosedur perizinan, khususnya perizinan usaha elektronik;
6. Minim tersedianya data dan informasi penanaman modal yang memadai;
7. Belum optimalnya pemanfaatan teknologi informasi pelayanan perizinan.

- Isu Strategis :

1. Penyusunan data potensi investasi yang akurat;
2. Optimalisasi pemanfaatan teknologi informasi dalam memberikan kemudahan akses;
3. Sinkronisasi data digital penanaman modal;
4. Peningkatan kerjasama, koordinasi yang solid serta pola kemitraan dengan stakeholder;
5. Optimalisasi media komunikasi dan informasi sebagai sarana sosialisasi perizinan usaha elektronik terintegrasi;
6. Updating media komunikasi dan informasi penanaman modal;
7. Penyusunan regulasi pendukung pelayanan perizinan berbasis TI.

Sebagai lembaga daerah, Dinas Penanaman Modal dan Pelayanan Terpadu Satu Pintu harapkan menjadi ujung tombak sistem pelayanan terpadu satu pintu yang dapat mengakomodasi keinginan investor/ pengusaha untuk memperoleh pelayanan yang lebih mudah, murah, cepat, tepat dan akuntabel yang mendukung Visi Walikota dalam RPJMD tahun 2025-2029 yang berbunyi Aktif Pelayanan Publiknya, Mandiri Ekonominya, Guyub Warganya dan Indah Kotanya. Membangun sistem ini bukanlah hal mudah, untuk itu diperlukan koordinasi yang baik antara Dinas Penanaman Modal dan Pelayanan Terpadu Satu Pintu dengan lembaga-lembaga pemerintah daerah yang berkepentingan dalam penanaman modal.

Faktor lain untuk mendukung pelaksanaan sistem pelayanan terpadu satu pintu adalah regulasi kapastian hukum, serta ketersediaan sarana dan prasarana, baik sarana fisik, kelayakan fungsi bangunan maupun dukungan teknologi informatika. Hal lain yang menjadi faktor pendukung yaitu faktor kualitas sumber daya manusia, baik dari segi kemampuan maupun etika.

2.5. Review Terhadap Rancangan Awal RKPD

Rancangan awal rencana kerja Pemerintah Daerah merupakan acuan dalam proses penyusunan Renja. RKPD merupakan penjabaran Rencana Strategis ke dalam rencana operasional yang berfungsi untuk memelihara konsistensi antara capaian dan tujuan perencanaan strategis jangka menengah, dengan tujuan perencanaan dan penganggaran tahunan pembangunan daerah. Sebagaimana diamanatkan dalam Undang Undang Nomor 25 tahun 2004, tujuan dari sistem perencanaan adalah :

1. Meningkatkan kesempatan kerja, melalui penguatan peran tradeable sectors yang bertumpu pada industri kecil menengah (IKM) dan pedagang pasar tradisional
2. Meningkatkan kualitas hidup masyarakat yang ditandai dengan menurunnya jumlah masyarakat miskin dan indeks pembangunan manusia di Kota Pasuruan
3. Meningkatkan kapasitas Pemerintah Kota dalam menyelenggarakan pemerintahan pelayanan publik, dengan mendorong peran serta masyarakat dan swasta dalam pembangunan

Pendanaan indikatif sebagai wujud kebutuhan pendanaan adalah jumlah dana yang tersedia untuk pelaksanaan program dan kegiatan tahunan. Program-program prioritas yang telah disertai kebutuhan pendanaan atau pendanaan indikatif selanjutnya akan dijabarkan ke dalam kegiatan prioritas beserta kebutuhan pendanaannya.

Pada rancangan awal perubahan RKPD tahun 2026 tidak terjadi beberapa perubahan pagu anggaran. Nilai antara rancangan awal dan anggaran yang dibutuhkan sesuai yaitu sejumlah Rp. 5.963.321.524,- (Lima milyar sembilan ratus enam puluh tiga juta tiga ratus dua puluh satu ribu lima ratus dua puluh empat rupiah).

Adapun Review terhadap Review terhadap Rancangan Awal RKPD Tahun 2026, disajikan pada Tabel T-C. 31 dibawah ini :

Tabel 2.3
Review terhadap Rancangan Awal RKPD Tahun 2026
DINAS PENANAMAN MODAL DAN PELAYANAN TERPADU SATU PINTU
KOTA PASURUAN

NO	Rancangan Awal RKPD					Hasil Analisis Kebutuhan					Catatan Penting
	Program/ Kegiatan/ Sub Kegiatan	Lokasi	Indikator Kinerja	Target Capaian	Pagu Indikatif (Rp)	Program/ Kegiatan/ Sub Kegiatan	Lokasi	Indikator Kinerja	Target Capaian	Kebutuhan Dana (Rp.)	
1	2	3	4	5	6	7	8	9	10	11	12
1	URUSAN PEMERINTAHAN WAJIB YANG TIDAK BERKAITAN DENGAN PELAYANAN DASAR	Kota Pasuruan			5.963.321.524	URUSAN PEMERINTAHAN WAJIB YANG TIDAK BERKAITAN DENGAN PELAYANAN DASAR	Kota Pasuruan			5.963.321.524	
2	URUSAN PEMERINTAHAN BIDANG PENANAMAN MODAL	Kota Pasuruan			5.963.321.524	URUSAN PEMERINTAHAN BIDANG PENANAMAN MODAL	Kota Pasuruan			5.963.321.524	
3	PROGRAM PENUNJANG URUSAN PEMERINTAHAN DAERAH KABUPATEN/KOTA	Kota Pasuruan	Persentase kebutuhan penunjang pemerintahan yang terfasilitasi	100%	4.591.310.148	PROGRAM PENUNJANG URUSAN PEMERINTAHAN DAERAH KABUPATEN/KOTA	Kota Pasuruan	Persentase kebutuhan penunjang pemerintahan yang terfasilitasi	100%	4.591.310.148	
4	Perencanaan, Penganggaran, dan Evaluasi Kinerja Perangkat Daerah	Kota Pasuruan	Persentase Dokumen Perencanaan dan Evaluasi Kinerja Yang Tersusun Tepat Waktu	100%	10.741.400	Perencanaan, Penganggaran, dan Evaluasi Kinerja Perangkat Daerah	Kota Pasuruan	Persentase Dokumen Perencanaan dan Evaluasi Kinerja Yang Tersusun Tepat Waktu	100%	10.741.400	
5	Penyusunan Dokumen Perencanaan Perangkat Daerah	Kota Pasuruan	Jumlah Dokumen Perencanaan Perangkat Daerah	6 Dokumen	5.326.300	Penyusunan Dokumen Perencanaan Perangkat Daerah	Kota Pasuruan	Jumlah Dokumen Perencanaan Perangkat Daerah	6 Dokumen	5.326.300	
6	Koordinasi dan Penyusunan Laporan Capaian Kinerja dan Ikhtisar Realisasi Kinerja SKPD	Kota Pasuruan	Jumlah Laporan Capaian Kinerja dan Ikhtisar Realisasi Kinerja SKPD dan Laporan Hasil Koordinasi Penyusunan Laporan Capaian Kinerja dan	5 Laporan	5.415.100	Koordinasi dan Penyusunan Laporan Capaian Kinerja dan Ikhtisar Realisasi Kinerja SKPD	Kota Pasuruan	Jumlah Laporan Capaian Kinerja dan Ikhtisar Realisasi Kinerja SKPD dan Laporan Hasil Koordinasi Penyusunan Laporan Capaian Kinerja dan	5 Laporan	5.415.100	

NO	Rancangan Awal RKPD					Hasil Analisis Kebutuhan					Catatan Penting
	Program/ Kegiatan/ Sub Kegiatan	Lokasi	Indikator Kinerja	Target Capaian	Pagu Indikatif (Rp)	Program/ Kegiatan/ Sub Kegiatan	Lokasi	Indikator Kinerja	Target Capaian	Kebutuhan Dana (Rp.)	
1	2	3	4	5	6	7	8	9	10	11	12
			Ikhtisar Realisasi Kinerja SKPD					Ikhtisar Realisasi Kinerja SKPD			
7	Administrasi Keuangan Perangkat Daerah	Kota Pasuruan	Persentase laporan keuangan yang tersusun tepat waktu	100%	3.878.427.028	Administrasi Keuangan Perangkat Daerah	Kota Pasuruan	Persentase laporan keuangan yang tersusun tepat waktu	100%	3.878.427.028	
8	Penyediaan Gaji dan Tunjangan ASN	Kota Pasuruan	Jumlah Orang yang Menerima Gaji dan Tunjangan ASN	25 Orang/bulan	3.856.998.128	Penyediaan Gaji dan Tunjangan ASN	Kota Pasuruan	Jumlah Orang yang Menerima Gaji dan Tunjangan ASN	25 Orang/bulan	3.856.998.128	
9	Koordinasi dan Penyusunan Laporan Keuangan Bulanan/ Triwulanan/ Semesteran SKPD	Kota Pasuruan	Jumlah Laporan Keuangan Bulanan/ Triwulanan/ Semesteran SKPD dan Laporan Koordinasi Penyusunan Laporan Keuangan Bulanan/Triwulanan/Semesteran SKPD	16 Laporan	21.428.900	Koordinasi dan Penyusunan Laporan Keuangan Bulanan/ Triwulanan/ Semesteran SKPD	Kota Pasuruan	Jumlah Laporan Keuangan Bulanan/ Triwulanan/ Semesteran SKPD dan Laporan Koordinasi Penyusunan Laporan Keuangan Bulanan/Triwulanan/Semesteran SKPD	16 Laporan	21.428.900	
10	Administrasi Barang Milik Daerah pada Perangkat Daerah	Kota Pasuruan	Persentase laporan Barang Milik Daerah yang tersusun tepat waktu	100%	12.282.800	Administrasi Barang Milik Daerah pada Perangkat Daerah	Kota Pasuruan	Persentase laporan Barang Milik Daerah yang tersusun tepat waktu	100%	12.282.800	
11	Rekonsiliasi dan Penyusunan Laporan Barang Milik Daerah pada SKPD	Kota Pasuruan	Jumlah Laporan Rekonsiliasi dan Penyusunan Laporan Barang Milik Daerah pada SKPD	4 Laporan	12.282.800	Rekonsiliasi dan Penyusunan Laporan Barang Milik Daerah pada SKPD	Kota Pasuruan	Jumlah Laporan Rekonsiliasi dan Penyusunan Laporan Barang Milik Daerah pada SKPD	4 Laporan	12.282.800	
12	Administrasi Kepegawaian Perangkat Daerah	Kota Pasuruan	Persentase SDM aparatur yang meningkat kompetensinya	100%	3.203.200	Administrasi Kepegawaian Perangkat Daerah	Kota Pasuruan	Persentase SDM aparatur yang meningkat kompetensinya	100%	3.203.200	
13	Pendataan dan Pengolahan Administrasi Pegawaian	Kota Pasuruan	Jumlah dokumen ketatausahaan dan kepegawaian	4 Dokumen	3.203.200	Pendataan dan Pengolahan Administrasi Pegawaian	Kota Pasuruan	Jumlah dokumen ketatausahaan dan kepegawaian	4 Dokumen	3.203.200	

NO	Rancangan Awal RKPD					Hasil Analisis Kebutuhan					Catatan Penting
	Program/ Kegiatan/ Sub Kegiatan	Lokasi	Indikator Kinerja	Target Capaian	Pagu Indikatif (Rp)	Program/ Kegiatan/ Sub Kegiatan	Lokasi	Indikator Kinerja	Target Capaian	Kebutuhan Dana (Rp.)	
1	2	3	4	5	6	7	8	9	10	11	12
14	Administrasi Umum Perangkat Daerah	Kota Pasuruan	Persentase terpenuhinya layanan administrasi perkantoran	100%	156.956.000	Administrasi Umum Perangkat Daerah	Kota Pasuruan	Persentase terpenuhinya layanan administrasi perkantoran	100%	156.956.000	
15	Penyediaan Komponen Instalasi Listrik/Penerangan Bangunan Kantor	Kota Pasuruan	Jumlah Paket Komponen Instalasi Listrik/Penerangan Bangunan Kantor yang Disediakan	8 Paket	3.672.300	Penyediaan Komponen Instalasi Listrik/Penerangan Bangunan Kantor	Kota Pasuruan	Jumlah Paket Komponen Instalasi Listrik/Penerangan Bangunan Kantor yang Disediakan	8 Paket	3.672.300	
16	Penyediaan Barang Cetakan dan Penggandaan	Kota Pasuruan	Jumlah Paket Barang Cetakan dan Penggandaan yang Disediakan	7 Paket	10.391.700	Penyediaan Barang Cetakan dan Penggandaan	Kota Pasuruan	Jumlah Paket Barang Cetakan dan Penggandaan yang Disediakan	7 Paket	10.391.700	
17	Penyediaan Bahan/Material	Kota Pasuruan	Jumlah Paket Bahan/Material yang Disediakan	2 paket	10.000.000	Penyediaan Bahan/Material	Kota Pasuruan	Jumlah Paket Bahan/Material yang Disediakan	2 paket	10.000.000	
18	Fasilitasi Kunjungan Tamu	Kota Pasuruan	Jumlah Laporan Fasilitasi Kunjungan Tamu	12 laporan	3.360.000	Fasilitasi Kunjungan Tamu	Kota Pasuruan	Jumlah Laporan Fasilitasi Kunjungan Tamu	12 laporan	3.360.000	
19	Penyelenggaraan Rapat Koordinasi dan Konsultasi SKPD	Kota Pasuruan	Jumlah Laporan Penyelenggaraan Rapat Koordinasi dan Konsultasi SKPD	12 laporan	129.532.000	Penyelenggaraan Rapat Koordinasi dan Konsultasi SKPD	Kota Pasuruan	Jumlah Laporan Penyelenggaraan Rapat Koordinasi dan Konsultasi SKPD	12 laporan	129.532.000	
20	Penyediaan Jasa Penunjang Urusan Pemerintahan Daerah	Kota Pasuruan	Persentase terpenuhinya jasa penunjang layanan perkantoran	100%	230.039.920	Penyediaan Jasa Penunjang Urusan Pemerintahan Daerah	Kota Pasuruan	Persentase terpenuhinya jasa penunjang layanan perkantoran	100%	230.039.920	
21	Penyediaan Jasa Surat Menyurat	Kota Pasuruan	Jumlah Laporan Penyediaan Jasa Surat Menyurat	12 Laporan	2.200.000	Penyediaan Jasa Surat Menyurat	Kota Pasuruan	Jumlah Laporan Penyediaan Jasa Surat Menyurat	12 Laporan	2.200.000	
22	Penyediaan Jasa Komunikasi, Sumber Daya Air dan Listrik	Kota Pasuruan	Jumlah Laporan Penyediaan Jasa Komunikasi, Sumber Daya Air dan Listrik yang Disediakan	12 Laporan	109.864.520	Penyediaan Jasa Komunikasi, Sumber Daya Air dan Listrik	Kota Pasuruan	Jumlah Laporan Penyediaan Jasa Komunikasi, Sumber Daya Air dan Listrik yang Disediakan	12 Laporan	109.864.520	

NO	Rancangan Awal RKPD					Hasil Analisis Kebutuhan					Catatan Penting
	Program/ Kegiatan/ Sub Kegiatan	Lokasi	Indikator Kinerja	Target Capaian	Pagu Indikatif (Rp)	Program/ Kegiatan/ Sub Kegiatan	Lokasi	Indikator Kinerja	Target Capaian	Kebutuhan Dana (Rp.)	
1	2	3	4	5	6	7	8	9	10	11	12
23	Penyediaan Jasa Pelayanan Umum Kantor	Kota Pasuruan	Jumlah Laporan Penyediaan Jasa Pelayanan Umum Kantor yang Disediakan	12 Laporan	117.975.400	Penyediaan Jasa Pelayanan Umum Kantor	Kota Pasuruan	Jumlah Laporan Penyediaan Jasa Pelayanan Umum Kantor yang Disediakan	12 Laporan	117.975.400	
24	Pemeliharaan Barang Milik Daerah Penunjang Urusan Pemerintahan Daerah	Luar Kota dan Luar Propinsi	Persentase barang milik daerah yang terpelihara	100%	299.659.800	Pemeliharaan Barang Milik Daerah Penunjang Urusan Pemerintahan Daerah	Luar Kota dan Luar Propinsi	Persentase barang milik daerah yang terpelihara	100%	299.659.800	
25	Penyediaan Jasa Pemeliharaan, Biaya Pemeliharaan, dan Pajak Kendaraan Perorangan Dinas atau Kendaraan Dinas Jabatan	Kota Pasuruan	Jumlah Kendaraan Perorangan Dinas atau Kendaraan Dinas Jabatan yang Dipelihara dan dibayarkan Pajaknya	2 unit	81.710.000	Penyediaan Jasa Pemeliharaan, Biaya Pemeliharaan, dan Pajak Kendaraan Perorangan Dinas atau Kendaraan Dinas Jabatan	Kota Pasuruan	Jumlah Kendaraan Perorangan Dinas atau Kendaraan Dinas Jabatan yang Dipelihara dan dibayarkan Pajaknya	2 unit	81.710.000	
26	Penyediaan Jasa Pemeliharaan, Biaya Pemeliharaan, Pajak dan Perizinan Kendaraan Dinas Operasional dan Lapangan	Kota Pasuruan	Jumlah Kendaraan Dinas Operasional atau Lapangan yang Dipelihara dan dibayarkan Pajak dan Perizinannya Dipelihara dan dibayarkan Pajak dan Perizinannya	11 Unit	123.910.000	Penyediaan Jasa Pemeliharaan, Biaya Pemeliharaan, Pajak dan Perizinan Kendaraan Dinas Operasional dan Lapangan	Kota Pasuruan	Jumlah Kendaraan Dinas Operasional atau Lapangan yang Dipelihara dan dibayarkan Pajak dan Perizinannya Dipelihara dan dibayarkan Pajak dan Perizinannya	11 Unit	123.910.000	
27	Pemeliharaan Peralatan dan Mesin Lainnya	Kota Pasuruan	Jumlah Peralatan dan Mesin Lainnya yang Dipelihara	61 Unit	24.070.000	Pemeliharaan Peralatan dan Mesin Lainnya	Kota Pasuruan	Jumlah Peralatan dan Mesin Lainnya yang Dipelihara	61 Unit	24.070.000	
28	Pemeliharaan/Rehabilitasi Gedung Kantor dan Bangunan Lainnya	Kota Pasuruan	Jumlah Gedung Kantor dan Bangunan Lainnya yang Dipelihara/Direhabilitasi	1 Unit	69.969.800	Pemeliharaan/Rehabilitasi Gedung Kantor dan Bangunan Lainnya	Kota Pasuruan	Jumlah Gedung Kantor dan Bangunan Lainnya yang Dipelihara/Direhabilitasi	1 Unit	69.969.800	

NO	Rancangan Awal RKPD					Hasil Analisis Kebutuhan					Catatan Penting
	Program/ Kegiatan/ Sub Kegiatan	Lokasi	Indikator Kinerja	Target Capaian	Pagu Indikatif (Rp)	Program/ Kegiatan/ Sub Kegiatan	Lokasi	Indikator Kinerja	Target Capaian	Kebutuhan Dana (Rp.)	
1	2	3	4	5	6	7	8	9	10	11	12
29	PROGRAM PENGEMBANGAN IKLIM PENANAMAN MODAL	Kota Pasuruan	Persentase Peningkatan Jumlah investor (20%)	20%	88.432.800	PROGRAM PENGEMBANGAN IKLIM PENANAMAN MODAL	Kota Pasuruan	Persentase Peningkatan Jumlah investor (20%)	20%	88.432.800	
30	Pembuatan Peta Potensi Investasi Kabupaten/Kota	Kota Pasuruan	Jumlah potensi investasi	16 potensi	88.432.800	Pembuatan Peta Potensi Investasi Kabupaten/Kota	Kota Pasuruan	Jumlah potensi investasi	16 potensi	88.432.800	
31	Penyusunan Rencana Umum Penanaman Modal Daerah Kabupaten/Kota	Kota Pasuruan	Jumlah Peraturan Daerah (Perda) Rencana Umum Penanaman Modal Daerah Kabupaten/Kota	1 Dokumen	88.432.800	Penyusunan Rencana Umum Penanaman Modal Daerah Kabupaten/Kota	Kota Pasuruan	Jumlah Peraturan Daerah (Perda) Rencana Umum Penanaman Modal Daerah Kabupaten/Kota	1 Dokumen	88.432.800	
32	PROGRAM PROMOSI PENANAMAN MODAL	Kota Pasuruan	Persentase peningkatan investor yang menyatakan berminat dalam promosi (10%)	10%	173.581.000	PROGRAM PROMOSI PENANAMAN MODAL	Kota Pasuruan	Persentase peningkatan investor yang menyatakan berminat dalam promosi (10%)	10%	173.581.000	
33	Penyelenggaraan Promosi Penanaman Modal yang Menjadi Kewenangan Daerah Kabupaten/Kota	Kota Pasuruan	Jumlah Bahan Materi Promosi Penanaman modal	4 materi	173.581.000	Penyelenggaraan Promosi Penanaman Modal yang Menjadi Kewenangan Daerah Kabupaten/Kota	Kota Pasuruan	Jumlah Bahan Materi Promosi Penanaman modal	4 materi	173.581.000	
34	Pelaksanaan Kegiatan Promosi Penanaman Modal Daerah Kabupaten/Kota	Kota Pasuruan	Jumlah Dokumen Hasil Kegiatan Promosi Penanaman Modal Kabupaten/Kota	1 Dokumen	173.581.000	Pelaksanaan Kegiatan Promosi Penanaman Modal Daerah Kabupaten/Kota	Kota Pasuruan	Jumlah Dokumen Hasil Kegiatan Promosi Penanaman Modal Kabupaten/Kota	1 Dokumen	173.581.000	
35	PROGRAM PELAYANAN PENANAMAN MODAL	Kota Pasuruan	Persentase masyarakat yang puas atas pelayanan perizinan (80%)	80%	949.691.076	PROGRAM PELAYANAN PENANAMAN MODAL	Kota Pasuruan	Persentase masyarakat yang puas atas pelayanan perizinan (80%)	80%	949.691.076	
36	Pelayanan Perizinan dan Non Perizinan Secara Terpadu Satu	Kota Pasuruan	Persentase pelaku usaha memperoleh izin sesuai ketentuan	100%	949.691.076	Pelayanan Perizinan dan Non Perizinan Secara Terpadu Satu	Kota Pasuruan	Persentase pelaku usaha memperoleh izin sesuai ketentuan	100%	949.691.076	

NO	Rancangan Awal RKPD					Hasil Analisis Kebutuhan					Catatan Penting
	Program/ Kegiatan/ Sub Kegiatan	Lokasi	Indikator Kinerja	Target Capaian	Pagu Indikatif (Rp)	Program/ Kegiatan/ Sub Kegiatan	Lokasi	Indikator Kinerja	Target Capaian	Kebutuhan Dana (Rp.)	
1	2	3	4	5	6	7	8	9	10	11	12
	Pintu dibidang Penanaman Modal yang Menjadi Kewenangan Daerah Kabupaten/ Kota					Pintu dibidang Penanaman Modal yang Menjadi Kewenangan Daerah Kabupaten/ Kota					
37	Penyediaan Pelayanan Perizinan Berusaha melalui Sistem Perizinan Berusaha Berbasis Risiko Terintegrasi secara Elektronik	Kota Pasuruan	Jumlah Pelaku Usaha yang Mendapatkan Pelayanan Perizinan Berusaha melalui Sistem Perizinan Berusaha Berbasis Risiko Terintegrasi secara Elektronik	300 Pelaku Usaha	798.939.676	Penyediaan Pelayanan Perizinan Berusaha melalui Sistem Perizinan Berusaha Berbasis Risiko Terintegrasi secara Elektronik	Kota Pasuruan	Jumlah Pelaku Usaha yang Mendapatkan Pelayanan Perizinan Berusaha melalui Sistem Perizinan Berusaha Berbasis Risiko Terintegrasi secara Elektronik	300 Pelaku Usaha	798.939.676	
38	Penyediaan dan pengelolaan Layanan konsultasi perizinan berusaha berbasis risiko	Kota Pasuruan	Jumlah Pelaku usaha yang Memperoleh Layanan Konsultasi Perizinan Berusaha melalui Sistem Perizinan Berusaha Berbasis Risiko Terintegrasi secara Elektronik	50 Pelaku Usaha	150.751.400	Penyediaan dan pengelolaan Layanan konsultasi perizinan berusaha berbasis risiko	Kota Pasuruan	Jumlah Pelaku usaha yang Memperoleh Layanan Konsultasi Perizinan Berusaha melalui Sistem Perizinan Berusaha Berbasis Risiko Terintegrasi secara Elektronik	50 Pelaku Usaha	150.751.400	
39	PROGRAM PENGENDALIAN PELAKSANAAN PENANAMAN MODAL	Kota Pasuruan	Persentase pelaku usaha yang tertib pelaksanaan penanaman modal	70%	97.415.400	PROGRAM PENGENDALIAN PELAKSANAAN PENANAMAN MODAL	Kota Pasuruan	Persentase pelaku usaha yang tertib pelaksanaan penanaman modal	70%	97.415.400	
40	Pengendalian Pelaksanaan Penanaman Modal yang Menjadi Kewenangan Daerah Kabupaten/Kota	Kota Pasuruan	Jumlah LKPM yang dilaporkan oleh pelaku usaha	100 Laporan	97.415.400	Pengendalian Pelaksanaan Penanaman Modal yang Menjadi Kewenangan Daerah Kabupaten/Kota	Kota Pasuruan	Jumlah LKPM yang dilaporkan oleh pelaku usaha	100 Laporan	97.415.400	
41	Pengawasan Penanaman Modal	Kota Pasuruan	Jumlah Kegiatan Usaha dari Pelaku Usaha yang Telah Dianalisa dan	10 Kegiatan Usaha	97.415.400	Pengawasan Penanaman Modal	Kota Pasuruan	Jumlah Kegiatan Usaha dari Pelaku Usaha yang Telah Dianalisa dan	10 Kegiatan Usaha	97.415.400	

NO	Rancangan Awal RKPD					Hasil Analisis Kebutuhan					Catatan Penting
	Program/ Kegiatan/ Sub Kegiatan	Lokasi	Indikator Kinerja	Target Capaian	Pagu Indikatif (Rp)	Program/ Kegiatan/ Sub Kegiatan	Lokasi	Indikator Kinerja	Target Capaian	Kebutuhan Dana (Rp.)	
1	2	3	4	5	6	7	8	9	10	11	12
			Diverifikasi Data, Profil dan Informasi Kegiatan Usaha dari Pelaku DIlakukan Inspeksi Lapangan ; serta DIlakukan Evaluasi Penilaian Kepatuhan Pelaksanaan Perizinan Berusaha					Diverifikasi Data, Profil dan Informasi Kegiatan Usaha dari Pelaku DIlakukan Inspeksi Lapangan ; serta DIlakukan Evaluasi Penilaian Kepatuhan Pelaksanaan Perizinan Berusaha			
42	PROGRAM PENGELOLAAN DATA DAN SISTEM INFORMASI PENANAMAN MODAL	Kota Pasuruan	Persentase peningkatan data dan informasi perizinan dan non perizinan yang dipublikasikan (15%)	15%	62.891.100	PROGRAM PENGELOLAAN DATA DAN SISTEM INFORMASI PENANAMAN MODAL	Kota Pasuruan	Persentase peningkatan data dan informasi perizinan dan non perizinan yang dipublikasikan (15%)	15%	62.891.100	
43	Pengelolaan Data dan Informasi Perizinan dan Non Perizinan yang Terintegrasi pada Tingkat Daerah Kabupaten/Kota	Kota Pasuruan	Jumlah Jenis Data yang dimanfaatkan	15 Jenis data	62.891.100	Pengelolaan Data dan Informasi Perizinan dan Non Perizinan yang Terintegrasi pada Tingkat Daerah Kabupaten/Kota	Kota Pasuruan	Jumlah Jenis Data yang dimanfaatkan	15 Jenis data	62.891.100	
44	Pengolahan, Penyajian dan Pemanfaatan Data dan Informasi Perizinan Berbasis Sistem Pelayanan Perizinan Berusaha Terintegrasi secara Elektronik	Kota Pasuruan	Jumlah Data dan Informasi Perizinan Berbasis Sistem Pelayanan Perizinan Berusaha Terintegrasi secara Elektronik yang Diolah, Dikaji dan Dimanfaatkan	3 Dokumen	62.891.100	Pengolahan, Penyajian dan Pemanfaatan Data dan Informasi Perizinan Berbasis Sistem Pelayanan Perizinan Berusaha Terintegrasi secara Elektronik	Kota Pasuruan	Jumlah Data dan Informasi Perizinan Berbasis Sistem Pelayanan Perizinan Berusaha Terintegrasi secara Elektronik yang Diolah, Dikaji dan Dimanfaatkan	3 Dokumen	62.891.100	

BAB III
TUJUAN DAN SASARAN PERANGKAT DAERAH

3.1. Telaahan Terhadap Kebijakan Nasional

Sistem perencanaan pembangunan merupakan rangkaian dalam satu kesatuan yang tidak dapat berdiri sendiri, dimulai dari perencanaan pembangunan jangka panjang, menengah, dan tahunan, yang sinergis antara nasional dan daerah. Kebijakan tahapan pelaksanaan Rancangan Akhir RPJMD 2025-2029, yaitu penyelarasan sasaran dan prioritas pembangunan daerah, program perangkat daerah dan lintas perangkat daerah, serta penyelarasan prioritas pembangunan, program dan kegiatan pembangunan kabupaten/kota.

Realisasi Investasi Jawa Timur tahun 2024 mencapai Rp. 147,3 Triliun. Kontributor tertinggi disumbang oleh sektor Transportasi, Gudang dan Telekomunikasi sebesar Rp. 24,69 Triliun, Pertambangan sebesar Rp. 18,02 Triliun, Industri Makanan sebesar Rp. 16,66 Triliun, serta Perumahan, Kawasan, Industri dan Perkantoran sebesar Rp. 11,83 Triliun, serta Industri Logam Dasar, Barang Logam, Bukan Mesin dan Peralatannya sebesar Rp. 11,06 Triliun. Persebaran realisasi Investasi didominasi oleh wilayah Kabupaten Gresik sebesar Rp. 37,91 Triliun, Kota Surabaya sebesar Rp. 31,44 Triliun, dan Kabupaten Sidoarjo sebesar Rp. 17,05 Triliun. RPJMD Kota Pasuruan Tahun 2025-2029 ditetapkan dengan maksud untuk memberikan arah sekaligus menjadi pedoman bagi seluruh pemangku kepentingan baik bagi pemerintah, pemerintah daerah, masyarakat, dan dunia usaha. Dalam penyusunan RPJMD diperlukan suatu rekomendasi yang dijadikan dasar bagi penyusunan kebijakan, rencana, dan/atau program pembangunan dalam suatu wilayah. Rekomendasi tersebut dapat dirumuskan melalui hasil integrasi penyusunan Kajian Lingkungan Hidup Strategis (KLHS). Secara umum, maksud penyusunan KLHS RPJMD Kota Pasuruan Tahun 2025-2029 untuk memastikan bahwa isu, permasalahan dan sasaran strategis tujuan pembangunan berkelanjutan telah termuat dalam rancangan RPJMD Kota Pasuruan Tahun 2025-2029. Adanya kepentingan penyusunan dokumen RPJMD Kota Pasuruan Tahun 2025-2029 dilakukan untuk menyesuaikan dengan situasi dan kondisi terkini, terutama karena adanya perumusan RPJMD Provinsi Jawa Timur Tahun 2025-2029, penyesuaian klasifikasi, kodefikasi, dan nomenklatur Perencanaan Pembangunan dan Keuangan Daerah berdasarkan Permendagri No. 90 Tahun 2019 tentang Klasifikasi, Kodefikasi, dan Nomenklatur Perencanaan Pembangunan Dan Keuangan Daerah, Kepmendagri No. 900.1.15.5-1317 Tahun 2023 tentang Hasil Verifikasi, Validasi dan Inventarisasi Pemutakhiran Klasifikasi, Kodefikasi dan Nomenklatur Perencanaan Pembangunan dan Keuangan Daerah. ecara horizontal, RPJMD merupakan penjabaran dari RPJPD. Kota Pasuruan 2025–2045. Oleh karena itu, arah kebijakan dan sasaran RPJMD harus selaras dengan visi pembangunan jangka panjang daerah. Dokumen ini juga menjadi dasar penyusunan RKPD (Rencana Kerja Pemerintah Daerah) setiap tahunnya, yang kemudian menjadi acuan dalam penyusunan APBD Kota Pasuruan. Selanjutnya, setiap Renstra (Rencana Strategis) dan Renja (Rencana Kerja) perangkat daerah wajib disusun mengacu pada program, kegiatan, dan sasaran yang tercantum dalam RPJMD agar tercipta keterpaduan antara kebijakan makro dan operasional.

Berikut keterkaitan antara Program prioritas Nasional, Provinsi Jawa Timur, Pemerintah Kota Pasuruan dan Dinas Penanaman Modal dan Pelayanan Terpadu Satu Pintu :

Tabel 3.1
Prioritas dan Sasaran Dinas Penanaman Modal dan Pelayanan Terpadu Satu Pintu Kota Pasuruan

NO	Prioritas Nasional	Prioritas Provinsi	Sasaran Daerah	Indikator Sasaran Daerah	Sasaran Perangkat Daerah	Indikator Sasaran Perangkat Daerah
	1	2	3	4	5	6
1	Melanjutkan memerataan ekonomi dan penguatan UMKM melalui kredit usaha, dan pembangunan Ibu Kota Nusantara (IKN) serta kota-kota inovatif-karateristik-mandiri lainnya	Pengentasan kemiskinan menuju keadilan dan kesejahteraan sosial	Optimalisasi Daya Tarik Investasi	Meningkatnya Pertumbuhan Ekonomi	Meningkatnya Nilai Investasi Daerah	Nilai Realisasi Investasi
2	Pelestarian seni budaya, peningkatan ekonomi kreatif, dan peningkatan prestasi olahraga	Pembangunan ekonomi kerakyatan dengan basis UMKM, koperasi, Bumdesa dan mendorong pemberdayaan pemerintahan desa	Layanan Publik Prima Berbasis Optimalisasi Pemanfaatan Teknologi Informasi	Meningkatkan Kualitas Pelayanan Publik dan Tata Kelola Pemerintahan	Meningkatnya Kualitas Pelayanan Penanaman Modal dan Perizinan	IKM Pelayanan Perizinan dan Penanaman Modal

3.2. Tujuan dan Sasaran Perangkat Daerah

Tujuan dan sasaran Rencana Kerja (Renja) Perangkat Daerah adalah untuk menjabarkan visi, misi, dan tujuan pembangunan daerah yang lebih luas ke dalam rencana aksi tahunan yang lebih operasional. Renja menjadi pedoman bagi perangkat daerah dalam melaksanakan program dan kegiatan untuk mencapai target kinerja yang telah ditetapkan dalam Rencana Strategis (Renstra) daerah. Renja memberikan arahan yang jelas bagi perangkat daerah dalam melaksanakan program dan kegiatan selama satu tahun anggaran. Dengan adanya Renja, diharapkan pelaksanaan program dan kegiatan pembangunan dapat lebih terarah, terkoordinasi, dan memberikan hasil yang optimal. Dengan demikian, Renja Perangkat Daerah berfungsi sebagai alat perencanaan yang penting untuk memastikan bahwa pembangunan daerah dapat berjalan efektif, efisien, dan mencapai tujuan yang telah ditetapkan. Berikut perumusan tujuan dan sasaran Dinas Penanaman Modal dan Pelayanan Terpadu Satu Pintu :

Tabel 3.2
Tujuan Dinas Penanaman Modal dan Pelayanan Terpadu Satu Pintu Kota Pasuruan

NO	Tujuan Perangkat Daerah	Indikator Tujuan Perangkat Daerah	Target Kinerja Tujuan Perangkat Daerah Tahun 2026
	1	2	3
1	Meningkatnya Pertumbuhan Investasi Daerah	Persentase Peningkatan Nilai Investasi Daerah	2%

Tabel 3.3
Sasaran Dinas Penanaman Modal dan Pelayanan Terpadu Satu Pintu
Kota Pasuruan

NO	Sasaran Perangkat Daerah	Indikator Sasaran Perangkat Daerah	Target Kinerja Sasaran Perangkat Daerah Tahun 2026
	1	2	3
1	Meningkatnya Nilai Investasi Daerah	Nilai Realisasi Investasi	61.2 milyar
2	Meningkatnya Kualitas Pelayanan Penanaman Modal dan Perizinan	IKM Pelayanan Perizinan dan Penanaman Modal	91 point

Tabel 3.4
Indikator Kinerja Utama
Dinas Penanaman Modal dan Pelayanan Terpadu Satu Pintu
Kota Pasuruan

NO	Indikator Kinerja Utama	Indikator Kinerja Indikator Kinerja Utama	Target Kinerja Indikator Kinerja Utama Perangkat Daerah
1	2	3	4
1	Meningkatnya Pertumbuhan Investasi Daerah	Persentase Peningkatan Nilai Investasi Daerah	2%
2	Meningkatnya Nilai Investasi Daerah	Nilai Realisasi Investasi	61.2 milyar
3	Meningkatnya Kualitas Pelayanan Penanaman Modal dan Perizinan	IKM Pelayanan Perizinan dan Penanaman Modal	91
4	Meningkatnya Sistem Tata Kelola Pemerintahan Yang Baik Dalam Menjamin Pelayanan Prima	Level Maturitas SPIP Perangkat Daerah	3 level
		Nilai SAKIP Perangkat Daerah	77,00%

BAB IV
RENCANA KERJA DAN PENDANAANPERANGKAT DAERAH

4.1. Rumusan Rencana Kerja dan Kegiatan Perangkat Daerah Tahun 2026 dan Prakiraan Maju Tahun 2027

Rencana program dan kegiatan di tahun 2026 pada Dinas Penanaman Modal dan Pelayanan Terpadu Satu Pintu Kota Pasuruan yang diusulkan pendanaanya ialah melalui beberapa sumber dana diantaranya, sumber dana APBN dan APBD Kota yang telah dilaksanakan melalui serangkaian mekanisme Musyawarah Perencanaan Pembangunan (Musrenbang), berdasarkan hasil verifikasi dan kesepakatan antara masyarakat, para pemangku kepentingan dan Pemerintah Kota Pasuruan, melalui pendekatan perencanaan yang komprehensif, meliputi pendekatan partisipatif, teknokratis, politik, dari atas ke bawah (top-down) dan dari bawah ke atas (bottom up).

Dalam mendukung visi pembangunan Jawa Timur yang ingin diwujudkan pada periode 2025-2029 adalah Terwujudnya Jawa Timur yang Maju, Adil, Makmur, Unggul, dan Berkelanjutan menuju Indonesia Emas 2045."

Faktor-faktor yang menjadi bahan pertimbangan terhadap rumusan program dan kegiatan, salah satunya untuk mencapai visi dan misi kepala daerah. Sementara visi Pemerintah Kota Pasuruan yaitu : Aktif Pelayanan Publiknya, Mandiri Ekonominya, Guyub Warganya dan Indah Kotanya Untuk mewujudkan visi tersebut, Renja Dinas Penanaman Modal dan Pelayanan Terpadu Satu Pintu Kota Pasuruan akan ditempuh melalui misi :

- Ke-1 (satu) Meningkatkan Kualitas Tata Kelola Pemerintahan dan Pelayanan Publik yang Responsif dan Merata Berbasis Digital
- Ke-3 (tiga) : Mengakselerasi Pertumbuhan Ekonomi Sektor Unggulan Daerah

Untuk mencapai misi tersebut Dinas Penanaman Modal dan Pelayanan Terpadu Satu Pintu Kota Pasuruan menentukan tujuan dan sasaran serta program dan kegiatan yang menunjang. Selain itu tujuan Dinas Penanaman Modal dan Pelayanan Terpadu Satu Pintu Kota Pasuruan juga merupakan salah satu Indikator RB Tematik yaitu “Peningkatan Investasi” dan RB General yaitu “Digitalisasi Pelayanan Publik”.

Program, kegiatan dan sub kegiatan yang disusun Tahun 2026 merupakan perwujudan dari usaha untuk mendukung visi dan misi Kota Pasuruan untuk mewujudkan iklim investasi daerah yang kondusif. Dinas Penanaman Modal dan Pelayanan Terpadu Satu Pintu Kota Pasuruan menyusun kegiatan dengan fokus kepada penetapan kebijakan daerah mengenai pemberian fasilitas/ insentif dan kemudahan penanaman modal dan Penyediaan Pelayanan Terpadu Perizinan dan Non perizinan berbasis Sistem Pelayanan Perizinan Berusaha Terintegrasi secara Elektronik.

Program, kegiatan dan sub kegiatan yang disusun Tahun 2026 sebanyak 1 (satu) program rutin yaitu Program Penunjang Urusan Pemerintahan Daerah Kabupaten/Kota, 7 (tujuh) kegiatan, 18 (delapan belas) sub kegiatan, sedangkan untuk program prioritas 3 (tiga) program yaitu Program Pengembangan Iklim Penanaman Modal, Program Pengendalian Pelaksanaan Penanaman Modal dan Program Pelayanan Penanaman Modal, 3 (tiga) kegiatan, 4 (empat) sub kegiatan, serta program pendukung prioritas terdiri dari 2 (dua) program, yaitu: Program Promosi Penanaman Modal, dan Program Pengelolaan Data dan Sistem Informasi Penanaman Modal, 2 (dua) kegiatan dan 2 (dua) sub kegiatan.

Sifat penyebaran lokasi program dan kegiatan dilakukan di 4 Kecamatan di Kota Pasuruan yang memiliki sasaran para pelaku usaha atau para calon investor, serta seluruh masyarakat yang ada di Kota Pasuruan.

Rancangan program/kegiatan Dinas Penanaman Modal dan Pelayanan Terpadu Satu Pintu Tahun 2026 terdiri atas 6 Program, 12 kegiatan, dan 24 sub kegiatan dari program/kegiatan tersebut membutuhkan anggaran Rp. 5.963.321.524 ,-yang dibagi menjadi 3 (tiga) bidang dan 1 (satu) Sekretariat, dengan rincian sebagai berikut:

- Sekretariat sebesar Rp. 4.591.310.148,00
- Bidang Penanaman Modal sebesar Rp. 359.429.200,00
- Bidang Pelayanan Terpadu Satu Pintu sebesar Rp 798.939.676,00
- Bidang Informasi, Pengaduan dan Pengelolaan Data sebesar Rp 213.642.500,00

Realisasi program/kegiatan dari pengajuan anggaran di atas mungkin ada yang belum dapat terlaksana pada tahun anggaran yang direncanakan, yang menjadi pertimbangan terhadap realisasi anggaran berupa rasionalisasi anggaran berdasarkan program prioritas Pemerintah Kota Pasuruan.

Apabila tidak terlaksana pada tahun yang direncanakan, maka diperlukan penataan kembali rencana program/kegiatan agar dapat terealisasi. Penempatan dan perencanaan tahun berikutnya merupakan langkah yang dapat dilakukan untuk mewujudkan pelaksanaan sesuai dengan kebijakan.

Adapun Tabel Rencana Program dan Kegiatan Tahun 2026 maju indikatif tahun 2026 pada Dinas Penanaman Modal dan Pelayanan Terpadu Satu Pintu Kota Pasuruan dapat di lihat pada tabel T-C.33. :

TABEL 4.1
RUMUSAN RENCANA PROGRAM DAN KEGIATAN PERANGKAT DAERAH TAHUN 2026 DAN PRAKIRAAN MAJU TAHUN 2027
DINAS PENANAMAN MODAL DAN PELAYANAN TERPADU SATU PINTU
KOTA PASURUAN

KODE REKENING						Urusan/Bidang Urusan Pemerintahan Daerah dan Program/Kegiatan/ Sub Kegiatan	Indikator Kinerja Program/Kegiatan/ Sub Kegiatan	Rencana Tahun 2026				Catatan Penting	Prakiraan Maju 2027	
								Lokasi	Target Capaian Kinerja	Kebutuhan Dana / Pagu Indikatif	Sumber Dana		Target Capaian Kinerja	Kebutuhan Dana / Pagu Indikatif
1						2	3	4	5	6	7	8	9	10
2						URUSAN PEMERINTAHAN WAJIB YANG TIDAK BERKAITAN DENGAN PELAYANAN DASAR				5.963.321.524	DAU			5.916.165.371
2	18					URUSAN PEMERINTAHAN BIDANG PENANAMAN MODAL				5.963.321.524	DAU			5.916.165.371
2	18	01				PROGRAM PENUNJANG URUSAN PEMERINTAHAN DAERAH KABUPATEN/KOTA	Persentase kebutuhan penunjang pemerintahan yang terfasilitasi	Kota Pasuruan	100%	4.591.310.148	DAU		100%	4.948.010.514
2	18	01	2	1		Perencanaan, Penganggaran, dan Evaluasi Kinerja Perangkat Daerah	Jumlah dokumen Perencanaan, Penganggaran, dan Evaluasi Kinerja Perangkat Daerah yang tersusun sesuai ketentuan	Kota Pasuruan	12 Dokumen	10.741.400	DAU		12 Dokumen	11.841.400
2	18	01	2	1	1	Penyusunan Dokumen Perencanaan Perangkat Daerah	Jumlah Dokumen Perencanaan Perangkat Daerah	Kota Pasuruan	6 Dokumen	5.326.300	DAU		6 Dokumen	5.926.300
2	18	01	2	1	6	Koordinasi dan Penyusunan Laporan Capaian Kinerja dan Ikhtisar Realisasi Kinerja SKPD	Jumlah Laporan Capaian Kinerja dan Ikhtisar Realisasi Kinerja SKPD dan Laporan Hasil Koordinasi Penyusunan Laporan Capaian Kinerja dan Ikhtisar Realisasi Kinerja SKPD	Kota Pasuruan	5 Laporan	5.415.100	DAU		5 Laporan	5.915.100
2	18	01	2	2		Administrasi Keuangan Perangkat Daerah	Persentase laporan keuangan yang tersusun tepat waktu	Kota Pasuruan	100%	3.878.427.028	DAU		100%	3.978.927.028
2	18	01	2	2	1	Penyediaan Gaji dan Tunjangan ASN	Jumlah Orang yang Menerima Gaji dan Tunjangan ASN	Kota Pasuruan	25 Orang/bulan	3.856.998.128	DAU		25 Orang/bulan	3.956.998.128

KODE REKENING						Urusan/Bidang Urusan Pemerintahan Daerah dan Program/Kegiatan/ Sub Kegiatan	Indikator Kinerja Program/Kegiatan/ Sub Kegiatan	Rencana Tahun 2026				Catatan Penting	Prakiraan Maju 2027	
								Lokasi	Target Capaian Kinerja	Kebutuhan Dana / Pagu Indikatif	Sumber Dana		Target Capaian Kinerja	Kebutuhan Dana / Pagu Indikatif
1						2	3	4	5	6	7	8	9	10
2	18	01	2	2	7	Koordinasi dan Penyusunan Laporan Keuangan Bulanan/ Triwulanan/ Semesteran SKPD	Jumlah Laporan Keuangan Bulanan/ Triwulanan/ Semesteran SKPD dan Laporan Koordinasi Penyusunan Laporan Keuangan Bulanan/Triwulanan/Semesteran SKPD	Kota Pasuruan	16 Laporan	21.428.900	DAU		16 Laporan	21.928.900
2	18	01	2	3		Administrasi Barang Milik Daerah pada Perangkat Daerah	Jumlah Laporan Pengelolaan Barang Milik Daerah yang disusun seusai ketentuan	Kota Pasuruan	6 Laporan	12.282.800	DAU		6 Laporan	12.982.800
2	18	01	2	3	5	Rekonsiliasi dan Penyusunan Laporan Barang Milik Daerah pada SKPD	Jumlah Laporan Rekonsiliasi dan Penyusunan Laporan Barang Milik Daerah pada SKPD	Kota Pasuruan	4 Laporan	12.282.800	DAU		4 Laporan	12.982.800
2	18	01	2	5		Administrasi Kepegawaian Perangkat Daerah	Jumlah dokumen ketatausahaan dan kepegawaian	Kota Pasuruan	4 Dokumen	3.203.200	DAU		4 Dokumen	3.500.000
2	18	01	2	5	2	Pendataan dan Pengolahan Administrasi Pegawaian	Jumlah Dokumen Pendataan dan Pengolahan Administrasi Kepegawaian	Kota Pasuruan	4 Dokumen	3.203.200	DAU		4 Dokumen	3.500.000
2	18	01	2	5	3	Administrasi Umum Perangkat Daerah	Jumlah Laporan Penyediaan Barang dan Jasa	Kota Pasuruan	4 Laporan	156.956.000	DAU		4 Laporan	248.009.000
2	18	01	2	5	10	Penyediaan Komponen Instalasi Listrik/Penerangan Bangunan Kantor	Jumlah Paket Komponen Instalasi Listrik/Penerangan Bangunan Kantor yang Disediakan	Kota Pasuruan	8 Paket	3.672.300	DAU		8 Paket	3.972.300
2	18	01	2	6		Penyediaan Barang Cetakan dan Penggandaan	Jumlah Paket Barang Cetakan dan Penggandaan yang Disediakan	Kota Pasuruan	7 Paket	10.391.700	DAU		7 Paket	10.991.700
2	16	01	2	6	5	Penyediaan Bahan/Material	Jumlah Paket Bahan/Material yang Disediakan	Kota Pasuruan	2 Paket	10.000.000	DAU		2 Paket	19.000.000
2	16	01	2	6	6	Fasilitasi Kunjungan Tamu	Jumlah Laporan Fasilitasi Kunjungan Tamu	Kota Pasuruan	12 laporan	3.360.000	DAU		12 laporan	3.960.000

KODE REKENING						Urusan/Bidang Urusan Pemerintahan Daerah dan Program/Kegiatan/ Sub Kegiatan	Indikator Kinerja Program/Kegiatan/ Sub Kegiatan	Rencana Tahun 2026				Catatan Penting	Prakiraan Maju 2027	
								Lokasi	Target Capaian Kinerja	Kebutuhan Dana / Pagu Indikatif	Sumber Dana		Target Capaian Kinerja	Kebutuhan Dana / Pagu Indikatif
1						2	3	4	5	6	7	8	9	10
2	16	01	2	6	8	Penyelenggaraan Rapat Koordinasi dan Konsultasi SKPD	Jumlah Laporan Penyelenggaraan Rapat Koordinasi dan Konsultasi SKPD	Kota Pasuruan	12 laporan	129.532.000	DAU		12 laporan	210.085.000
2	18	01	2	8		Penyediaan Jasa Penunjang Urusan Pemerintahan Daerah	Jumlah Laporan Penyediaan Jasa Penunjang Urusan Pemerintahan Daerah	Kota Pasuruan	4 Laporan	230.039.920	DAU		4 Laporan	233.739.920
2	18	01	2	8	1	Penyediaan Jasa Surat Menyurat	Jumlah Laporan Penyediaan Jasa Surat Menyurat	Kota Pasuruan	2 laporan	2.200.000	DAU		2 laporan	2.900.000
2	18	01	2	8	2	Penyediaan Jasa Komunikasi, Sumber Daya Air dan Listrik	Jumlah Laporan Penyediaan Jasa Komunikasi, Sumber Daya Air dan Listrik yang Disediakan	Kota Pasuruan	12 laporan	109.864.520	DAU		12 laporan	110.864.520
2	18	01	2	8	4	Penyediaan Jasa Pelayanan Umum Kantor	Jumlah Laporan Penyediaan Jasa Pelayanan Umum Kantor yang Disediakan	Kota Pasuruan	12 laporan	117.975.400	DAU		12 laporan	119.975.400
2	18	01	2	9		Pemeliharaan Barang Milik Daerah Penunjang Urusan Pemerintahan Daerah	Jumlah Barang Milik Daerah yang terpelihara	Kota Pasuruan	39 Unit	299.659.800	DAU		39 Unit	459.010.366
2	18	01	2	9	1	Penyediaan Jasa Pemeliharaan, Biaya Pemeliharaan, dan Pajak Kendaraan Perorangan Dinas atau Kendaraan Dinas Jabatan	Jumlah Kendaraan Perorangan Dinas atau Kendaraan Dinas Jabatan yang Dipelihara dan dibayarkan Pajaknya	Kota Pasuruan	2 unit	81.710.000	DAU		2 unit	89.910.000
2	18	01	2	9	2	Penyediaan Jasa Pemeliharaan, Biaya Pemeliharaan, Pajak dan Perizinan Kendaraan Dinas Operasional dan Lapangan	Jumlah Kendaraan Dinas Operasional atau Lapangan yang Dipelihara dan dibayarkan Pajak dan Perizinannya	Kota Pasuruan	11 unit	123.910.000	DAU		11 unit	150.910.000
2	18	01	2	9	6	Pemeliharaan Peralatan dan Mesin Lainnya	Jumlah Peralatan dan Mesin Lainnya yang Dipelihara	Kota Pasuruan	61 Unit	24.070.000	DAU		61 Unit	28.070.000
2	18	01	2	9	9	Pemeliharaan/Rehabilitasi Gedung Kantor dan Bangunan Lainnya	Jumlah Gedung Kantor dan Bangunan Lainnya yang Dipelihara/Direhabilitasi	Kota Pasuruan	1 Unit	69.969.800	DAU		1 Unit	190.120.366

KODE REKENING						Urusan/Bidang Urusan Pemerintahan Daerah dan Program/Kegiatan/ Sub Kegiatan	Indikator Kinerja Program/Kegiatan/ Sub Kegiatan	Rencana Tahun 2026				Catatan Penting	Prakiraan Maju 2027	
								Lokasi	Target Capaian Kinerja	Kebutuhan Dana / Pagu Indikatif	Sumber Dana		Target Capaian Kinerja	Kebutuhan Dana / Pagu Indikatif
1						2	3	4	5	6	7	8	9	10
2	12	02				PROGRAM PENGEMBANGAN IKLIM PENANAMAN MODAL	jumlah proyek atau bidang usaha yg terealisasi	Kota Pasuruan	100 proyek/bidang usaha	88.432.800			100 proyek/bidang usaha	88.432.800
2	18	02	2	1		Pembuatan Peta Potensi Investasi kabupaten/Kota	Jumlah potensi investasi	Kota Pasuruan	16 potensi	88.432.800	DAU		16 potensi	88.432.800
2	18	02	2	1	01	Penyusunan Rencana Umum Penanaman Modal Daerah Kabupaten/Kota	Jumlah Peraturan Daerah (Perda) Rencana Umum Penanaman Modal Daerah Kabupaten/Kota	Kota Pasuruan	1 Dokumen	88.432.800	DAU		1 Dokumen	88.432.800
2	18	03				PROGRAM PROMOSI PENANAMAN MODAL	Persentase peningkatan investor yang berinvestasi	Kota Pasuruan	10%	173.581.000	DAU		10%	173.581.000
2	18	03	2	01		Penyelenggaraan Promosi Penanaman Modal yang Menjadi Kewenangan Daerah Kabupaten/Kota	Jumlah Bahan Materi Promosi Penanaman modal	Kota Pasuruan	4 materi	173.581.000	DAU		4 materi	173.581.000
2	18	03	2	01	02	Pelaksanaan Kegiatan Promosi Penanaman Modal Daerah Kabupaten/Kota	Jumlah Dokumen Hasil Kegiatan Promosi Penanaman Modal Kabupaten/Kota	Kota Pasuruan	1 Dokumen	173.581.000	DAU		1 Dokumen	173.581.000
2	18	04				PROGRAM PELAYANAN PENANAMAN MODAL	Persentase masyarakat yang puas atas pelayanan perizinan	Kota Pasuruan	80%	949.691.076	DAU		80%	511.174.277
2	18	04	2	01		Pelayanan Perizinan dan Non Perizinan Secara Terpadu Satu Pintu dibidang Penanaman Modal yang Menjadi Kewenangan Daerah Kabupaten/ Kota	Persentase pelaku usaha memperoleh izin sesuai ketentuan	Kota Pasuruan	100%	949.691.076	DAU		100%	511.174.277
2	18	04	2	01	06	Penyediaan Pelayanan Perizinan Berusaha melallui sistem perizinan berusaha berbasis resiko terintegrasi secara elektronik	Jumlah Pelaku Usaha yang Mendapatkan Pelayanan Perizinan Berusaha melalui Sistem Perizinan Berusaha Berbasis Risiko Terintegrasi secara Elektronik	Kota Pasuruan	300 Pelaku Usaha	798.939.676	DAU		300 Pelaku Usaha	340.422.877

KODE REKENING						Urusan/Bidang Urusan Pemerintahan Daerah dan Program/Kegiatan/ Sub Kegiatan	Indikator Kinerja Program/Kegiatan/ Sub Kegiatan	Rencana Tahun 2026				Catatan Penting	Prakiraan Maju 2027	
								Lokasi	Target Capaian Kinerja	Kebutuhan Dana / Pagu Indikatif	Sumber Dana		Target Capaian Kinerja	Kebutuhan Dana / Pagu Indikatif
1						2	3	4	5	6	7	8	9	10
2	18	04	2	01	07	Penyediaan dan pengelolaan Layanan konsultasi perizinan berusaha berbasis risiko	Jumlah Pelaku usaha yang Memperoleh Layanan Konsultasi Perizinan Berusaha melalui Sistem Perizinan Berusaha Berbasis Risiko Terintegrasi secara Elektronik	Kota Pasuruan	50 Pelaku Usaha	150.751.400	DAU		50 Pelaku Usaha	170.751.400
2	18	05				PROGRAM PENGENDALIAN PELAKSANAAN PENANAMAN MODAL	Presentase capaian realisasi investasi terhadap target realisasi investasi	Kota Pasuruan	70%	97.415.400	DAU		70%	101.915.400
2	18	05	2	01		Pengendalian Pelaksanaan Penanaman Modal yang Menjadi Kewenangan Daerah Kabupaten/Kota	Jumlah LKPM yang dilaporkan oleh pelaku usaha	Kota Pasuruan	100 Laporan	97.415.400	DAU		100 Laporan	101.915.400
2	18	05	2	01	06	Pengawasan Penanaman Modal	Jumlah Kegiatan Usaha dari Pelaku Usaha yang Telah Dianalisa dan Diverifikasi Data, Profil dan Informasi Kegiatan Usaha dari Pelaku DIlakukan Inspeksi Lapangan ; serta DIlakukan Evaluasi Penilaian Kepatuhan Pelaksanaan Perizinan Berusaha	Kota Pasuruan	10 Kegiatan Usaha	97.415.400	DAU		10 Kegiatan Usaha	101.915.400
2	18	06				PROGRAM PENGELOLAAN DATA DAN SISTEM INFORMASI PENANAMAN MODAL	Persentase pemanfaatan data dan informasi penanaman modal	Kota Pasuruan	15%	62.891.100	DAU		15%	93.051.380
2	18	06	2	01		Pengelolaan Data dan Informasi Perizinan dan Non Perizinan yang Terintegrasi pada Tingkat Daerah Kabupaten/Kota	Jumlah Jenis Data yang dimanfaatkan	Kota Pasuruan	15 Jenis data	62.891.100	DAU		15 Jenis data	93.051.380

KODE REKENING						Urusan/Bidang Urusan Pemerintahan Daerah dan Program/Kegiatan/ Sub Kegiatan	Indikator Kinerja Program/Kegiatan/ Sub Kegiatan	Rencana Tahun 2026				Catatan Penting	Prakiraan Maju 2027	
								Lokasi	Target Capaian Kinerja	Kebutuhan Dana / Pagu Indikatif	Sumber Dana		Target Capaian Kinerja	Kebutuhan Dana / Pagu Indikatif
1						2	3	4	5	6	7	8	9	10
2	18	06	2	01	02	Pengolahan, Penyajian dan Pemanfaatan Data dan Informasi Perizinan Berbasis Sistem Pelayanan Perizinan Berusaha Terintegrasi secara Elektronik	Jumlah Data dan Informasi Perizinan Berbasis Sistem Pelayanan Perizinan Berusaha Terintegrasi secara Elektronik yang Diolah, Dikaji dan Dimanfaatkan	Kota Pasuruan	3 Dokumen	62.891.100	DAU		3 Dokumen	93.051.380

BAB V
PENUTUP

5.1. Catatan penting yang perlu mendapat perhatian

1. Bahwa didalam penyusunan Renja Dinas Penanaman Modal dan Pelayanan Terpadu Satu Pintu Kota Pasuruan tahun 2026 telah mengacu pada ketentuan “Peraturan Menteri Dalam Negeri Nomor 86 Tahun 2017 tentang Tata Cara Perencanaan, Pengendalian dan Evaluasi Pembangunan Daerah, Tata Cara Evaluasi Rancangan Peraturan Daerah Tentang Rencana Pembangunan Jangka Panjang Daerah Dan Rencana Pembangunan Jangka Menengah Daerah, Serta Tata Cara Perubahan Rencana Pembangunan Jangka Panjang Daerah, Rencana Pembangunan Jangka Menengah Daerah, Dan Rencana Kerja Pemerintah Daerah.
2. Program dan kegiatan tahun anggaran 2026 yang direncanakan mengacu pada RPJPD, RPJMD Kota Pasuruan dan Renstra serta RKPD.
3. Dengan terbatasnya kemampuan keuangan daerah maka program / kegiatan yang direncanakan dengan memperhatikan skala prioritas dan tema pembangunan Kota Pasuruan tahun 2026 yaitu “Meningkatkan Kualitas Tata Kelola Pemerintahan dan Pelayanan Publik yang Responsif dan Merata Berbasis Digital dan Mengakselerasi Pertumbuhan Ekonomi Sektor Unggulan Daerah”, sehingga diharapkan rencana program dan kegiatan pembangunan yang telah dirancang mampu mengakomodir permasalahan-permasalahan yang dihadapi.

5.2. Kaidah-kaidah pelaksanaan

Dalam pelaksanaan kegiatan penanaman modal dan Perizinan, Dinas Penanaman Modal dan Pelayanan Terpadu Satu Pintu Kota Pasuruan hendaknya dapat dilaksanakan secara konsisten, akuntabel, transparan, profesional, partisipatif dan penuh tanggung jawab dengan kaidah-kaidah pelaksanaan sebagai berikut :

1. Organisasi Perangkat Daerah (OPD) kota Pasuruan, serta masyarakat termasuk dunia usaha, agar melaksanakan program-program dalam RPJMD 2025-2029 dengan sebaik baiknya;
2. OPD kota Pasuruan, berkewajiban menyusun rencana strategis (Renstra) yang memuat visi, misi, tujuan strategi, kebijakan, program dan kegiatan pembangunan sesuai dengan tugas dan fungsi SKPD masing-masing, yang berpedoman pada RPJMD kota Pasuruan 2025-2029, yang nantinya akan menjadi pedoman penyusunan Rencana Kerja (Renja) SKPD
3. Penyusunan perencanaan bidang penanaman modal dan pelayanan Perizinan terpadu;
4. Perumusan kebijakan teknis bidang penanaman modal dan pelayanan Perizinan terpadu;
5. Pembinaan, pengendalian, koordinasi, fasilitasi dan penyelenggaraan penanaman modal dan pelayanan Perizinan terpadu;
6. Pembinaan terhadap pelaksana teknis Dinas Penanaman Modal dan Pelayanan Terpadu Satu Pintu;

7. Pelaksanaan kegiatan penatausahaan Dinas Penanaman Modal dan Pelayanan Terpadu Satu Pintu;
8. Pelaksanaan tugas lain yang diberikan oleh Walikota sesuai dengan tugas dan fungsinya.

5.3. Rencana Tindak Lanjut

Dengan telah ditetapkannya Peraturan Walikota Nomor 05 Tahun 2017 tentang Penyelenggaraan pelayanan Perizinan Terpadu Satu Pintu, Dinas Penanaman Modal dan Pelayanan Perizinan Terpadu Kota Pasuruan sebagai lembaga Pelayanan Terpadu Satu Pintu Kota Pasuruan diberi kewenangan untuk menangani 23 instansi dengan 125 layanan yang tersedia di Mall Pelayanan Publik (MPP) sehingga ke depan akan berperan aktif dalam upaya pengembangan prasarana program**, pelayanan publik,** alur proses pelayanan Perizinan yang efisien dengan biaya rendah serta ketersediaan sarana prasarana yang mendukung pelaksanaan sistem pelayanan terpadu satu pintu.

Q. RENCANA KERJA DINAS PARIWISATA, PEMUDA, DAN OLAHRAGA

BAB I
PENDAHULUAN

1.1. Latar Belakang

Dalam rangka mengembangkan potensi pariwisata, pemuda dan olahraga agar lebih berkualitas, Dinas Pariwisata, Pemuda, dan Olahraga Kota Pasuruan selaku penanggung jawab teknis penyelenggaraan pembangunan daerah dalam bidang pariwisata, pemuda dan olahraga dan berkewajiban menyusun Rencana Kerja (Renja) tahun 2026 sebagai acuan dalam pelaksanaan penyusunan program dan kegiatan pada tahun berkenaanRencana Kerja Pembangunan Daerah yang selanjutnya disebut RKPD, dan merupakan penjabaran dari Rencana Pembangunan Jangka Menengah Daerah (RPJMD) untuk jangka waktu 1 (satu) tahun. Penyusunan RKPD merupakan pelaksanaan dari Undang – Undang Nomor 17 Tahun 2003 tentang Keuangan Negara, Undang – Undang Nomor 25 Tahun 2004 tentang Sistem Perencanaan Pembangunan Nasional dan Undang – Undang Nomor 32 Tahun 2004 tentang Pemerintahan Daerah sebagaimana telah diubah kedua dengan Undang - Undang Nomor 12 Tahun 2008 serta Undang – Undang Nomor 33 Tahun 2004 tentang Perimbangan Keuangan antara Pemerintah Pusat dan Pemerintah Daerah.

Renja Perangkat Daerah adalah dokumen perencanaan Perangkat Daerah untuk periode satu tahun, yang memuat kebijakan, program, kegiatan dan sub kegiatanpembangunan baik yang dilaksanakan langsung oleh pemerintah daerah maupun yang di tempuh dengan mendorong partisipasi masyarakat. Renja mempunyai fungsi penting dalam sistem perencanaan daerah, karena Renja menerjemahkan perencanan strategis jangka menengah (RPJMD dan Renstra Perangkat Daerah) ke dalam rencana, program, dan penganggaran tahunan, Renja menjembatani sinkronisasi, harmonisasi Rencana Strategis ke dalam langkah – langkah tahunan yang lebih konkrit dan terukur. Dengan demikian Renja merupakan pedoman bagi penyusunan Rencana Anggaran Pendapatan dan Belanja Daerah (RAPBD), dimana kebijakan umum APBD ditetapkan secara bersama – sama antara Dewan Perwakilan Rakyat Daerah (DPRD) dengan Pemerintah.

Sebagai dokumen rencana tahunan Organisasi Perangkat Daerah, Renja Dinas Pariwisata, Pemuda, dan Olahraga Kota Pasuruan mempunyai arti yang strategis dalam mendukung penyelenggaraan program pembangunan tahunan pemerintahan daerah mengingat beberapa hal sebagai berikut:

1. Renja Perangkat Daerah merupakan dokumen yang secara substansi penerjemahan dari visi, misi dan program Perangkat Daerah yang ditetapkan dalam Rencana Strategis (Renstra) Instansi sesuai arahan operasional dalam Pemerintah Daerah (PD).
2. Renja merupakan acuan Perangkat Daerah untuk memasukan program kegiatan dan sub kegiatan ke dalam KUA dan PPAS dan

perencanaan program, kegiatan dan sub kegiatan yang akan dilaksanakan dalam Rencana Kerja dan Anggaran (RKA) tahun 2026

3. Renja Perangkat Daerah merupakan salah satu instrumen untuk evaluasi pelaksanaan program/kegiatan Instansi untuk mengetahui sejauh mana capaian kinerja yang tercantum dalam Rencana Kinerja Tahunan sebagai wujud dari kinerja Perangkat Daerah sampai dengan Tahun 2026

Proses penyusunan Renja didasarkan pada Aspirasi yang diformulasikan melalui Forum Musyawarah Perencanaan Pembangunan (Musrenbang) tahunan dan memperhatikan hasil evaluasi pelaksanaan pembangunan daerah pada tahun sebelumnya. Lebih lanjut penyusunan dokumen RKPD dan Renja Perangkat Daerah juga diintegrasikan dengan prioritas pembangunan Pemerintah Provinsi maupun Pemerintah Pusat, hal ini sejalan dengan Pasal 2 (dua) Undang – Undang Nomor 32 Tahun 2004 yang menyatakan bahwa daerah Kabupaten dan Kota merupakan bagian dari provinsi serta mempunyai hubungan wewenang, keuangan, pelayanan umum, pemanfaatan sumber daya alam dan sumber daya lainnya. Musrenbang berfungsi sebagai forum untuk menghasilkan kesepakatan antar pelaku pembangunan tentang rancangan RKPD dan RENJA Perangkat Daerah, yang menitikberatkan pada pembahasan untuk sinkronisasi sasaran, arah kebijakan, program dan kegiatan Perangkat Daerah serta masyarakat dalam pencapaian tujuan pembangunan Kota Pasuruan.

Sebagai dokumen resmi Pemerintah Daerah, RKPD yang dilanjutkan dengan Renja Perangkat Daerah mempunyai kedudukan yang strategis, yaitu menjembatani antara perencanaan strategis jangka menengah dengan perencanaan dan penganggaran tahunan. Oleh karena Renja Perangkat Daerah berfungsi menjabarkan rencana strategis kedalam rencana regional dengan memuat arah kebijakanpembangunan, prioritas pembangunan, rancangan kerangka ekonomi daerah dan program, kegiatan dan sub kegiatan Perangkat Daerah (PD). Sebagai rencana operasional, RKPD merupakan pedoman dalam penyusunan Kebijakan Umum Anggaran, Prioritas Plafon Anggaran Sementara dan APBD. Dalam perencanaan pembangunan di bidang pariwisata, pemuda dan olahragatujuan yang ingin dicapai harus benar-benar di rencanakan dengan matang, pengkajian yang akurat dan tolok ukur indikator kinerja yang tepat sehinggga menghasilkan *output* program, kegiatan dan sub kegiatan yang terukur dan berkualitas. Dinas Pariwisata, Pemuda, dan Olahraga Kota Pasuruan sebagai Dinas daerah yang menangani urusan wajib non pelayanan bidang pariwisata, pemuda dan olahraga dengan mengacu pada Undang-Undang Kepariwisataan Nomor 10 Tahun 2009, dan Peraturan Menteri Dalam Negeri Nomor 54 Tahun 2010 (Lampiran VI) tentang Tahapan Dan Tata Cara Penyusunan Rencana Kerja Perangkat Daerah (Renja PD) kemudian menyusun Rencana Kerja (Renja) di bidang Pariwisata, Pemuda dan Olahraga dengan maksud menyediakan dokumen perencanaan Perangkat Daerah (PD) yang akan digunakan sebagai pedoman dalam penyusunan program dan kegiatan Tahun Anggaran 2026.

Adapun bagan Alir Tahapan Penyusunan Rencana Kerja Perangkat Daerah adalah sebagimana tercantum dalam gambar dibawah.

Gambar 2.1
Bagan Alur Penyusunan RENJA

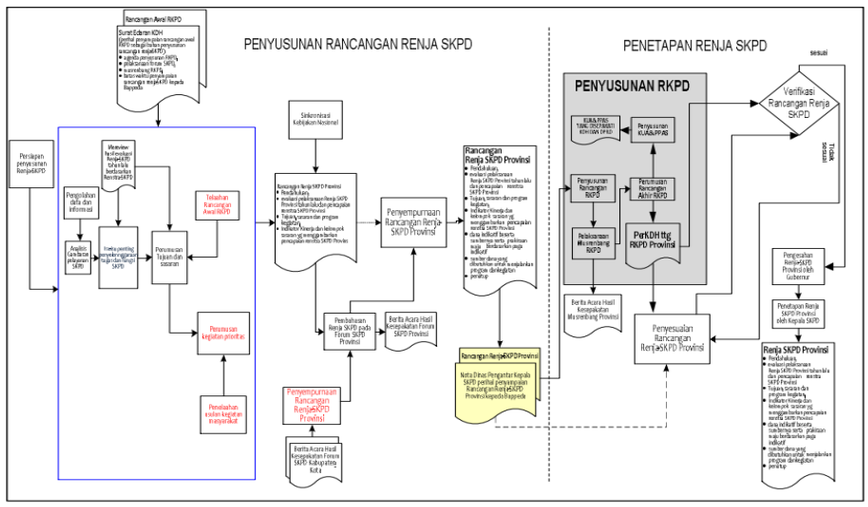

Rencana kerja di bidang pariwisata, pemuda dan olahraga sebagai penjabaran operasional Rencana Pembangunan Jangka Menengah Daerah Kota Pasuruan merupakan sebuah dokumen perencanaan sektoral berskala daerah yang disusun secara sistematis dalam rangka menata perbaikan, pembaharuan dan peningkatan dalam bidang pariwisata, pemuda dan olahraga dengan berpedoman pada arah kebijakan yang tertuang dalam peratuan daerah Kota Pasuruan.

Sejalan dengan Tema Pembangunan Kota Pasuruan 2026 yang tertuang pada RKPD Kota Pasuruan yakni *"PASURUAN ANUGRAH (Aktif Pelayanan Publiknya, Mandiri Ekonominya, Guyub Warganya, dan Indah Kotanya)"* serta Misi 3 " Akselerasi Pertumbuhan Ekonomi yang Berkelanjutan Berbasis Potenai Lokal" dan Misi 4 (Meningkatkan Kesejahteraan Masyarakat Berorientasi pada Peran Kepemudaan, Kebudayaan dan Harmonisasi Sosial), Pemerintah Kota Pasuruan yang didalamnya termuat Sasaran Strategis yang berkaitan dengan Dinas Pariwisata, Pemuda, dan Olahraga dapat mendukung terlaksananya Sasaran dan Kebijakan Strategis Pembangunan Bidang Pemerintahan di Tahun 2026 yang menjadi tugas dan tanggungjawab Dinas Pariwisata, Pemuda, dan Olahraga Kota Pasuruan yakni :

1. Memantapkan peran aktif pemuda dalam pembangunan, khususnya yang berbasis komunitas.
2. Meningkatkan kualitas dan kuantitas atlet berprestasi secara berkelanjutan.
3. Meningkatnya kunjungan wisata yang disertai dengan perbaikan fasilitas pelayanan kepariwisataan.

Untuk dapat mewujudkan visi dalam melaksanakan sasaran dan kebijakan strategis tersebut, Dinas Pariwisata, Pemuda, dan Olahraga Kota Pasuruan menyusun Rencana Kerja Tahun 2025. Penyusunan Renja PD Tahun 2025. Mengacu pada RKPD Tahun Anggaran 2025. Renja SKPD yang telah tercantum dalam KUA dan PPA digunakan sebagai dasar dalam penyusunan Rencana Kerja dan Anggaran PD.

1.2. Landasan Hukum

Dalam penyusunan Renja Dinas Pariwisata, Pemuda, dan Olahraga Kota Pasuruan mengacu dan berpedoman pada sejumlah peraturan yang digunakan sebagai dasar, yaitu:

1. Undang – Undang Nomor 25 Tahun 2004 tentang Sistem Pembangunan Nasional (SPPN);
2. Undang-undang Nomor 44 Tahun 2004 tentang perimbangan keuangan antara Pemerintah Pusat dan Pemerintah Daerah, LNRI Tahun 2004 Nomor 126;
3. Undang-Undang Nomor 23 Tahun 2014 Tentang Pemerintahan Daerah;
4. Undang-Undang Nomor 17 Tahun 2003 Tentang Keuangan Negara, LNRI Tahun 2003 Nomor 4286;
5. Peraturan Pemerintah Nomor 8 Tahun 2008 tentang Tahapan, Tata Cara Penyusunan, Pengendalian dan Evaluasi Pelaksanaan Rencana Pembangunan Daerah, LNRI Tahun 2008 Nomor 21;
6. Peraturan Menteri Dalam Negeri Nomor 86 Tahun 2017 tentang tata cara perencanaan, Pengendalian dan evaluasi pembangunan daerah, tata cara evaluasi Raperda tentang RPJPD dan RPJMD, Serta tata cara perubahan RPJPD, RPJMD, dan RKPD, Berita Negara RI Tahun 2017 Nomor 1312;
7. Salinan Peraturan Menteri Perencanaan Pembangunan Nasional/Kepala Bappenas RI Nomor 2 Tahun 2021 tentang Rancangan Rencana Kerja Pemerintah Tahun 2022;
8. Peraturan Daerah Kota Pasuruan Nomor 6 Tahun 2016 tentang Rencana Pembangunan Jangka Menengah Daerah Kota Pasuruan Tahun 2016-2021, Lembaran Daerah Kota Pasuruan Tahun 2016 Nomor 12;
9. Peraturan Daerah Kota Pasuruan Nomor 7 tahun 2016 tentang Pembentukan dan Susunan Perangkat Daerah, LDKP Tahun 2017, TLDKP Nomor 12;
10. Peraturan Walikota Pasuruan Nomor 69 Tahun 2016 Tentang Tugas Pokok dan Fungsi Dinas Pariwisata, Pemuda, dan Olahraga Kota Pasuruan;
11. Peraturan Daerah Kota Pasuruan Nomor 15 Tahun 2010 tentang Rencana Pembangunan Jangka Panjang Daerah Kota Pasuruan Tahun 2005-2025 (Lembaga Daerah Kota Pasuruan Tahun 2011 Nomor 06, Tambahkan Lembaran Daerah Kota Pasuruan Nomor 05);
12. Peraturan Daerah Kota Pasuruan Nomor 2 Tahun 2025 tentang Rencana Pembangunan Jangka Menengah Daerah Tahun 2025-2029; dan
13. Peraturan Walikota Pasuruan Nomor 26 Tahun 2025 tentang Rencana Kerja Pemerintah Daerah Tahun 2025.

1.3. Maksud dan Tujuan

Maksud dari Penyusunan Rencana Kerja Dinas Pariwisata, Pemuda, dan Olahraga Kota Pasuruan ini adalah untuk mengetahui dan

mendokumenkan perencanaan dalam kurun waktu satu tahun yang berisi program, kegiatan dan sub kegiatan prioritas yang dilaksanakan langsung oleh Dinas Pariwisata, Pemuda, dan Olahraga Kota Pasuruan dengan dukungan pembiayaan dari Pemerintah Pusat, Provinsi Jawa Timur dan Pemerintah Kota dengan harapan dapat mendorong partisipasi masyarakat serta sebagai panduan dalam mengevaluasi pelaksanaan program / kegiatan / sub kegiatan tahun 2025, dan perencanaan program / kegiatan / sub kegiatan yang akan dilaksanakan dalam Rencana Kerja dan Anggaran (RKA) Dinas Pariwisata, Pemuda, dan Olahraga Kota Pasuruan tahun 2025.

Sedangkan tujuan penyusunan Rencana Dinas Pariwisata, Pemuda, dan Olahraga Kota Pasuruan adalah:

1. Menjelaskan Tentang program dan kegiatan prioritas Dinas Pariwisata Pemuda dan Olahraga Kota Pasuruan Tahun Anggaran 2025
2. Menjadi acuan bagi PD dalam penyusunan Rencana Kerja dan Anggaran (RKA) tahun anggaran 2025;
3. Mewujudkan efisiensi dan efektifitas dalam perencanaan;
4. Memasukkan program/kegiatan yang ada di Rencana Kerja (RENJA) ke dalam Kebijakan Umum Anggaran dan Prioritas Plafon Anggaran Sementara (KUA-PPAS) Tahun 2025 agar dapat terlaksana sesuai yang diharapkan dengan menitikberatkan pada program - program prioritas.

1.4. 1.4 Sistematika Penulisan

Sistematika penulisan Rencana Kerja Dinas Pariwisata, Pemuda, dan Olahraga Kota Pasuruan adalah sebagai berikut:

BAB I PENDAHULUAN

1.1 Latar Belakang

Mengemukakan pengertian ringkas tentang Renja Perangkat Daerah, proses penyusunan Renja Perangkat Daerah, keterkaitan antara Renja Perangkat Daerah dengan dokumen RKPD, Renstra Perangkat Daerah, dengan Renja K/L dan Renja provinsi/kabupaten/kota, serta tindaklanjutnya dengan proses penyusunan RAPBD.

1.2 Landasan Hukum

Memuat penjelasan tentang undang-undang, peraturan pemerintah, peraturan daerah dan ketentuan peraturan lainnya yang mengatur tentang STOK, kewenangan Perangkat Daerah, serta pedoman yang dijadikan acuan dalam penyusunan perencanaan dan penganggaran Perangkat Daerah.

1.3 Maksud dan Tujuan

Memuat penjelasan tentang maksud dan tujuandari Penyusunan Renja Perangkat Daerah.

1.4 Sistematika Penulisan

Menguraikan pokok bahasan dalam penulisan Renja Perangkat Daerah, serta susunan garis besar isi dokumen.

BAB II HASIL EVALUASI PELAKSANAAN RENJA PERANGKAT DAERAH TAHUN LALU

2.1. Evaluasi Pelaksanaan Renja Perangkat Daerah Tahun Lalu dan Capaian Renstra Perangkat Daerah

Memuat kajian (review) tehadap hasil evaluasi pelaksanaan Renja Perangkat Daerah tahun lalu (tahun n-2) dan perkiraan capaian tahun berjalan (tahun n-1), mengacu pada APBD tahun berjalan yang seharusnya pada waktu penyusunan Renja Perangkat Daerah sudah disahkan. Selanjutnya dikaitkan dengan pencapaian target Renstra Perangkat Daerah berdasarkan realisasi program dan kegiatan pelaksanaan Renja Perangkat Daerah tahun-tahun sebelumnya.

Review hasil evaluasi pelaksanaan Renja Perangkat Daerah tahun lalu, dan realisasi Renstra Perangkat Daerah mengacu pada hasil laporan kinerja tahunan perangkat daerah dan/atau realisasi APBD untuk perangkat daerah yang bersangkutan.

2.2. Analisis Kinerja Pelayanan Perangkat Daerah

Memuat kajian terhadap capaian kinerja pelayanan Perangkat Daerah berdasarkan indikator kinerja yang sudah ditentukan dalam NSPK dan SPM maupun terhadap IKK sesuai dengan Peraturan Pemerintah Nomor 6 Tahun 2008.

Jenis indikator yang dikaji, disesuaikan dengan tugas dan fungsi masing-masing perangkat daerah, serta ketentuan peraturan perundang-undangan yang terkait dengan kinerja pelayanan.

Jika perangkat daerah yang bersangkutan belum mempunyai tolok ukur dan indikator kinerja yang akan diuji, maka setiap perangkat daerah perlu terlebih dahulu menjelaskan apa untuk bagaimana cara menentukan tolok ukur kinerja dan indikator kinerja pelayanan masing-masing sesuai tugas pokok dan fungsi, serta norma dan standar pelayanan perangkat daerah yang bersangkutan.

2.3. Isu-Isu Penting Penyelenggaraan Tugas dan Fungsi Perangkat Daerah

Memuat tingkat kinerja pelayanan Perangkat Daerah dan hal kritis yang terkait dengan pelayanan Perangkat Daerah, permasalahan dan hambatan yang dihadapi dalam menyelenggarakan tugas dan fungsi Perangkat Daerah, dampak terhadap pencapaian visi dan misi kepala daerah terhadap capaian program nasional/internasional, tantangan dan peluang dalam meningkatkan pelayanan perangkat daerah dan formulasi isu-isu penting berupa rekomendasi dan catatan yang strategis untuk ditindaklanjuti dalam perumusan program dan kegiatan prioritas tahun yang direncanakan.

2.4. Review Terhadap Rancangan Awal RKPD

Berisikan uraian mengenai proses yang dilakukanya itu membandingkan antara rancangan awal RKPD dengan hasil analisis kebutuhan. Penjelasan mengenai alas an proses tersebut.

Penjelasan temuan-temuan setelah proses tersebut dan catatan penting terhadap perbedaan dengan rancangan awal RKPD.

2.5. Penelaahan Usulan Program dan Kegiatan Masyarakat

Berisikan uraian hasil kajian terhadap program/kegiatan/sub kegiatan yang diusulkan para pemangku kepentingan, baik dari kelompok masyarakat terkait langsung dengan pelayanan provinsi, LSM, asosiasi-asosiasi, perguruan tinggi maupun dari Perangakat Daerah Kabupaten/Kota yang langsung ditujukan kepada Perangkat Daerah Provinsi maupun berdasarkan hasil pengumpulan informasi perangkat daerah provinsi dari penelitian lapangan dan pengamatan pelaksanaan musrenbang kabupaten/kota.

BAB III TUJUAN DAN SASARAN PERANGKAT DAERAH

3.1 Telaahan Terhadap Kebijakan Nasional

Memuat telaahan terhadap kebijakan nasional dan sebagaimana dimaksud, yaitu penelaahan yang menyangkut arah kebijakan dan prioritas pembangunan nasional dan yang terkait dengan tugas pokok dan fungsi Perangkat Daerah.

3.2 Tujuan dan Sasaran Renja Perangkat Daerah

Berisikan perumusan tujuan dan dan sasaran yang berdasarkan atas rumusan isu-isu penting penyelenggaraan tugas dan fungsi Perangkat Daerah yang terkait dengan sasaran terget kinerja Renstra Perangkat Daerah.

BAB IV RENCANA KERJA DAN PENDANAAN PERANGKAT DAERAH

4.1 Program dan Kegiatan

Berisikan faktor-faktor yang menjadi bahan pertimbangan terhadap rumusan program dan kegiatan. rencana program, kegiatan dan sub kegiatan RKPD Tahun 2025, rekapitulasi program dan kegiatan beserta penjelasan program dan kegiatan disaat tidak sesuai dengan rancangan awal RKPD.

BAB V PENUTUP

Berisikan uraian penutup berupa catatan penting yang perlu mendapat perhatian, baik dalam rangka pelaksanaannya maupun senadainya ketersediaan anggaran tidak sesuai dengan kebutuhan, kaidah-kaidah pelaksaan serta rencana tindak lanjut.

BAB II
HASIL EVALUASI RENJA DINAS PARIWISATA, PEMUDA DAN OLAHRAGA TAHUN LALU

2.1. Evaluasi Pelaksanaan Renja Perangkat Daerah Tahun Lalu dan Capaian Renstra Dinas Pariwisata, Pemuda, dan Olahraga Kota Pasuruan

Sebagaimana amanat Peraturan Pemerintah Nomor 8 tahun 2008 tentang Tahapan, Tata Cara Penyusunan, Pengendalian dan Evaluasi Pelaksanaan Rencana Pembangunan Daerah, setiap dokumen perencanaan harus dievaluasi dalam pelaksanaannya. Oleh karena itu Renja Dinas Pariwisata, Pemuda, dan Olahraga Kota Pasuruan Tahun 2026 juga harus dilakukan evaluasi. Evaluasi terhadap Renja Dinas Pariwisata, Pemuda, dan Olahraga Kota Pasuruan Tahun 2025 meliputi 3 (tiga) hal, yaitu kebijakan perencanaan program, kegiatan dan sub kegiatan, pelaksanaan rencana program, kegiatan dan sub kegiatan, dan hasil rencana program, kegiatan dan sub kegiatan. Penyusunan Renja Dinas Pariwisata, Pemuda, dan Olahraga Kota PasuruanTahun 2026, memperhatikan beberapa unsur pokok sebagaimana berikut:

a. Masalah – masalah yang dihadapi dan sumber daya yang akan digunakan serta pengalokasiannya;
b. Visi dan Misi Pemerintah Daerah sebagai pijakan untuk menentukan arah kebijakan dan Program Kegiatan
c. Tujuan yang dikehendaki;
d. Sasaran – sasaran dan prioritas untuk mewujudkannya;
e. Kebijakan – kebijakan untuk melaksanakannya serta seksi pelaksana;

Penyusunan Renja Dinas Pariwisata, Pemuda, dan Olahraga Kota Pasuruan Tahun 2026 juga memperhatikan hal – hal sebagai berikut:

a. Hasil evaluasi capaian kinerja tahun 2024-2025 sebagai entry point dalam penyusunan perencanaan tahun 2026;
b. Memperhatikan keberlanjutan (sustainable development) untuk menjaga stabilitas dan konsistensi pembangunan. Masalah – masalah yang dihadapi dan sumber daya yang akan digunakan serta pengalokasiannya

Rekapitulasi Evaluasi hasil pelaksanaan Renja dan pencapaian renstra Dinas Pariwisata, Pemuda, dan Olahraga Kota Pasuruan sampai dengan tahun 2025 belum mencapai target yang ditentukan dikarenakan realisasi capaian kinerja belum bisa tercapai sampai akhir 2025, tetapi kami optimistis pada akhir tahun 2025 target capaian pada tahun 2025 akan tercapai dengan baik. Rekapitulasi evaluasi disajikan sebagaimana pada tabel 2.1 yang terlampir di bawah ini:

Tabel 2. 1 Rekapitulasi Evaluasi Hasil Pelaksanaan Renja Perangkat Daerah dan Pencapaian Renstra Perangkat Daerah s/d Tahun 2025
Kota Pasuruan

Nama Perangkat Daerah : Dinas Pariwisata, Pemuda dan Olahraga Kota Pasuruan

Kode	Urusan / Bidang Urusan Pemerintah Daerah Dan Program/Kegiatan	Target Kinerja Capaian Program (RENSTRA SKPD) Tahun 2021-2026	Realisasi Target Kinerja Hasil Program dan Kekurangan Kegiatan s/d Tahun 2025 tb.2	Target dari Realisasi Kinerja Program dan Kegiatan Tahun Lalu (2024)			Target Program dan Kegiatan (Renja SKPD) tahun 2025	Perkiraan Realisasi Capaian Target RENSTRA SKPD s/d Tahun Berjalan	
				Target Renja Perangkat Daerah tahun 2024	Realisasi Renja Perangkat Daerah Tahun 2024	Target Realisasi (%)		Realisasi Capaian Program dan Kegiatan s/d tahun 2025 tb. 2	Tingkat Capaian Realisasi Target Renstra (%)
1	2	4	5	6	7	8=(7/6)*100	9	10=(5+7+9)*100	11=(10/4)
2.19.01	PROGRAM PENUNJANG URUSAN PEMERINTAHAN DAERAH KABUPATEN/KOTA	100,00	95,16	100,00	88,01	88%	100,00	100,00	1,00
2.19.01.2.01	Perencanaan, Penganggaran, dan Evaluasi Kinerja Perangkat Daerah	100,00	96,94	100,00	100,00	100%	100,00	100,00	1,00
2.19.01.2.01.0001	Penyusunan Dokumen Perencanaan Perangkat Daerah	35,00	15,00	6	6,00	100%	1,00	1,00	0,03
2.19.01.2.01.0006	Koordinasi dan Penyusunan Laporan Capaian Kinerja dan Ikhtisar Realisasi Kinerja SKPD	95,00	30,00	5	5,00	100%	1,00	1,00	0,01
2.19.01.2.01.0007	Evaluasi Kinerja Perangkat Daerah	5,00	3,00	1	1,00	100%	0,00	1,00	0,20
2.19.01.2.02	Administrasi Keuangan Perangkat Daerah	100,00	100,00	100,00	100,00	100%	100,00	100,00	1,00
2.19.01.2.02.0001	Penyediaan Gaji dan Tunjangan ASN	70,00	29,25	30	30,00	100%	30,00	32,00	0,46
2.19.01.2.02.0007	Koordinasi dan Penyusunan Laporan Keuangan Bulanan/ Triwulanan/ Semesteran SKPD	180,00	150,00	15	15,00	100%	17,00	17,00	0,09
2.19.01.2.03	Administrasi Barang Milik Daerah pada Perangkat Daerah	100,00	0,00	100,00	100,00	100%	100,00	100,00	1,00
2.19.01.2.03.0005	Rekonsiliasi dan Penyusunan Laporan Barang Milik Daerah pada SKPD	4,00	10,00	4	4,00	100%	1,00	1,00	0,25
2.19.01.2.05	Administrasi Kepegawaian Perangkat Daerah	90,00	0,00	90,00	100,00	111%			0,00

Kode	Urusan / Bidang Urusan Pemerintah Daerah Dan Program/Kegiatan	Target Kinerja Capaian Program (RENSTRA SKPD) Tahun 2021-2026	Realisasi Target Kinerja Hasil Program dan Kekurangan Kegiatan s/d Tahun 2025 tb.2	Target dari Realisasi Kinerja Program dan Kegiatan Tahun Lalu (2024)			Target Program dan Kegiatan (Renja SKPD) tahun 2025	Perkiraan Realisasi Capaian Target RENSTRA SKPD s/d Tahun Berjalan	
				Target Renja Perangkat Daerah tahun 2024	Realisasi Renja Perangkat Daerah Tahun 2024	Target Realisasi (%)		Realisasi Capaian Program dan Kegiatan s/d tahun 2025 tb. 2	Tingkat Capaian Realisasi Target Renstra (%)
2.19.01.2.05.0003	Pendataan dan Pengolahan Administrasi Kepegawaian	4,00	0,00	5,00	5,00	100%	1,00	1,00	0,25
2.19.01.2.06	Administrasi Umum Perangkat Daerah	90,00	91,25	90,00	100,00	111%	90,00	90,00	1,00
2.19.01.2.06.0001	Penyediaan Komponen Instalasi Listrik/Penerangan Bangunan Kantor	1,00	0,00	12,00	6,00	50%	1,00	1,00	1,00
2.19.01.2.06.0005	Penyediaan Barang Cetakan dan Penggandaan	4,00	0,00	12,00	4,00	33%	2,00	2,00	0,50
2.19.01.2.06.0006	Penyediaan Bahan Bacaan dan Peraturan Perundang-Undangan	1,00	0,00	12,00	12,00	100%	1,00	1,00	1,00
2.19.01.2.06.0007	Penyediaan Bahan Material	1,00	0,00	0,00	0,00	0%			0,00
2.19.01.2.06.0008	Fasilitasi Kunjungan Tamu	12,00	0,00	12,00	12,00	100%	2,00	2,00	0,17
2.19.01.2.06.0009	Penyelenggaraan Rapat Koordinasi dan Konsultasi SKPD	12,00	0,00	12,00	12,00	100%	1,00	2,00	0,17
2.19.01.2.07	Pengadaan Barang Milik Daerah Penunjang Urusan Pemerintah Daerah	90,00	180,00	90,00	100,00	111%	90,00	90,00	1,00
2.19.01.2.07.0006	Pengadaan Peralatan dan Mesin Lainnya	12,00	0,00	10,00	10,00	100%	4,00	4,00	0,33
2.19.01.2.08	Penyediaan Jasa Penunjang Urusan Pemerintahan Daerah	90,00	91,25	90,00	100,00	111%	90,00	90,00	1,00
2.19.01.2.08.0002	Penyediaan Jasa Komunikasi, Sumber Daya Air dan Listrik	12,00	0,00	12	7,00	58%	3,00	3,00	0,25
2.19.01.2.08.0004	Penyediaan Jasa Pelayanan Umum Kantor	12,00	0,00	12,00	12,00	100%	3,00	3,00	0,25
2.19.01.2.09	Pemeliharaan Barang Milik Daerah Penunjang Urusan Pemerintahan Daerah	5,00	5,00	5	37,07	741%			0,00
2.19.01.2.09.0001	Penyediaan Jasa Pemeliharaan, Biaya Pemeliharaan, dan Pajak	1,00	0,00	11,00	11,00	100%	1,00	1,00	1,00

Kode	Urusan / Bidang Urusan Pemerintah Daerah Dan Program/Kegiatan	Target Kinerja Capaian Program (RENSTRA SKPD) Tahun 2021-2026	Realisasi Target Kinerja Hasil Program dan Kekurangan Kegiatan s/d Tahun 2025 tb.2	Target dari Realisasi Kinerja Program dan Kegiatan Tahun Lalu (2024)			Target Program dan Kegiatan (Renja SKPD) tahun 2025	Perkiraan Realisasi Capaian Target RENSTRA SKPD s/d Tahun Berjalan	
				Target Renja Perangkat Daerah tahun 2024	Realisasi Renja Perangkat Daerah Tahun 2024	Target Realisasi (%)		Realisasi Capaian Program dan Kegiatan s/d tahun 2025 tb. 2	Tingkat Capaian Realisasi Target Renstra (%)
	Kendaraan Perorangan Dinas atau Kendaraan Dinas Jabatan								
2.19.01.2.09.0002	Penyediaan Jasa Pemeliharaan, Biaya Pemeliharaan, Pajak dan Perizinan Kendaraan Dinas Operasional atau Lapangan	10,00	0,00	0,00	107,00	100%	10,00	10,00	1,00
2.19.01.2.09.0005	Pemelharaan Mebel	50,00	0,00	77,00	1,00	1%			0,00
2.19.01.2.09.0006	Pemeliharaan Peralatan dan Mesin Lainnya	54,00	0,00	107,00	107,00	100%			0,00
2.19.01.2.09.0009	Pemeliharaan /Rehabilitasi Gedung Kantor dan bangunan lainnya	1,00	0,00	1,00	1,00	100%	1,00	1,00	1,00
2.19.02	PROGRAM PENGEMBANGAN	150,00	0,00	27,65	58,33	211%			0,00
	KAPASITAS DAYA SAING KEPEMUDAAN	33,33	0,00	26	2,00	8%	30,43	44,44	1,33
2.19.02.2.01	Penyadaran, pemberdayaan, dan pengembangan pemuda dan kepemudaan terhadap pemuda pelopor kabupaten/kota, wirausaha muda pemula, dan pemuda kader kabupaten/kota	278,00	5,00	278,00	5,00	2%			0,00
2.19.02.2.01.0011	Koordinasi, Sinkronisasi, Dan Penyelenggaraan Pengembangan Kewirausahaan Pemuda Bagi Wirausaha Pemula Tingkat Kabupaten/Kota	1,00	0,00	0,00	0,00	0%			0,00
2.19.02.2.01.0015	Koordinasi, Sinkronisasi Dan Penyelenggaraan Pengembangan Kepeloporan Pemuda Bagi Pemuda Pelopor Tingkat Kabupaten/Kota	5,00	0,00	5,00	5,00	100%			0,00
2.19.02.2.02	Pemberdayaan dan Pengembangan Organisasi Kepemudaan Tingkat Daerah Kabupaten/Kota	240,00	133,00	220,00	133,00	60%	54,00	54,00	0,23

Kode	Urusan / Bidang Urusan Pemerintah Daerah Dan Program/Kegiatan	Target Kinerja Capaian Program (RENSTRA SKPD) Tahun 2021-2026	Realisasi Target Kinerja Hasil Program dan Kekurangan Kegiatan s/d Tahun 2025 tb.2	Target dari Realisasi Kinerja Program dan Kegiatan Tahun Lalu (2024)			Target Program dan Kegiatan (Renja SKPD) tahun 2025	Perkiraan Realisasi Capaian Target RENSTRA SKPD s/d Tahun Berjalan	
				Target Renja Perangkat Daerah tahun 2024	Realisasi Renja Perangkat Daerah Tahun 2024	Target Realisasi (%)		Realisasi Capaian Program dan Kegiatan s/d tahun 2025 tb. 2	Tingkat Capaian Realisasi Target Renstra (%)
2.19.02.2.02.0003	Koordinasi, Sinkronisasi Dan Penyelenggaraan Pengembangan Organisasi Kepemudaan Tingkat Kabupaten/Kota	190,00	0,00	4,00	4,00	100%	0,00	0,00	0,00
2.19.03	PROGRAM PENGEMBANGAN KAPASITAS DAYA SAING KEOLAHRAGAAN	80,55	74,47	80,55	74,47	92%			0,00
2.19.03.2.01	Pembinaan dan Pengembangan Olahraga Pendidikan pada Jenjang Pendidikan yang Menjadi Kewenangan Daerah Kabupaten/Kota	622,00	37,00	87,00	37,00	43%			0,00
2.19.03.2.01.0005	Koordinasi dan sinkronisasi penyediaan prasarana olahraga melalui perencanaan, pengadaan, pemanfaatan, pemeliharaan, dan pengawasan Prasarana Olahraga di tingkat kabupaten/kota	9,00	0,00	0,00	0,00	0%	9,00	9,00	1,00
2.19.03.2.01.0006	Koordinasi, Sinkronisasi Dan Pelaksanaan Pemberdayaan Perkumpulan Olahraga Dan Penyelenggaraan Kompetisi Oleh Satuan Pendidikan Dasar	4,00	0,00	4,00	4,00	100%	0,00	0,00	0,00
2.19.03.2.02	Penyelenggaraan Kejuaraan Olahraga Tingkat Daerah Kabupaten/Kota	2,00	1,00	1,00	1,00	100%			0,00
2.19.03.2.02.0004	Penyelenggaraan Kejuaraan Olahraga Multi Event Dan Single Event Tingkat Kabupaten/Kota	2,00	0,00	4,00	2,00	50%			0,00
2.19.03.2.02.0006	Keikutsertaan Anggota Kontingen Kabupaten/Kota dalam Penyelenggaraan Pekan dan Kejuaraan Olahraga	100,00	0,00	0,00	0,00	0%			0,00

Kode	Urusan / Bidang Urusan Pemerintah Daerah Dan Program/Kegiatan	Target Kinerja Capaian Program (RENSTRA SKPD) Tahun 2021-2026	Realisasi Target Kinerja Hasil Program dan Kekurangan Kegiatan s/d Tahun 2025 tb.2	Target dari Realisasi Kinerja Program dan Kegiatan Tahun Lalu (2024)			Target Program dan Kegiatan (Renja SKPD) tahun 2025	Perkiraan Realisasi Capaian Target RENSTRA SKPD s/d Tahun Berjalan	
				Target Renja Perangkat Daerah tahun 2024	Realisasi Renja Perangkat Daerah Tahun 2024	Target Realisasi (%)		Realisasi Capaian Program dan Kegiatan s/d tahun 2025 tb. 2	Tingkat Capaian Realisasi Target Renstra (%)
2.19.03.2.03	Pembinaan Dan Pengembangan Olahraga Prestasi Tingkat Daerah Provinsi	2,00	0,00	80,00	100,00	125%			0,00
2.19.03.2.03.0007	Pemberian Penghargaan Olahraga Bagi Yang Berprestasi Dan/Atau Berjasa Dalam Memajukan Olahraga	48,00	0,00	0,00	0,00	0%	40,00	40,00	0,83
2.19.03.2.05	Pembinaan Dan Pengembangan Olahraga Rekreasi	80,00	0,00	10,00	11,00	110%			0,00
2.19.03.2.05.0002	Pemberdayaan Perkumpulan Olahraga Rekreasi	12,00	10,00	11,00	10,00	91%	1,00	1,00	0,08
2.19.03.2.05.0010	Pemasalan Olahraga Dan Penyelenggaraan Festival Olahraga Rekreasi Yang Berjenjang Dan Berkelanjutan Pada Tingkat Daerah, Nasional Dan Internasional	11,00	0,00	0,00	0,00	0%			0,00
3.26.02	Program Peningkatan Daya Tarik Destinasi Pariwisata	1,00	1,00	1,00	1,00	100%	3,00	3,00	3,00
3.26.02.2.02	Pengelolaan Kawasan Strategis Pariwisata Kabupaten/Kota	1,00	33,33	1,00	11,11	1111%	11,11	11,11	11,11
3.26.02.2.02.0004	Pengadaan/ Pemeliharaan /Rehabilitasi Sarana dan Prasarana dalam Pengelolaan Kawasan Wisata Strategis PAriwisata Kab/ Kota	1,00	0,00	5,00	2,00	40%	1,00	1,00	1,00
3.26.02.2.03	Pengelolaan Destinasi Pariwisata Kabupaten / Kota	1,00	15,76	1,00	2,94	294%	75,00	75,00	75,00
3.26.02.2.03.0004	Pengadaan / Pemeliharaan / Rehabilitasi Sarana dan Prasarana dalam Pengelolaan Destinasi Pariwisata Kabupaten / Kota	5,00	14,00	1,00	1,00	100%	5,00	5,00	1,00

Kode	Urusan / Bidang Urusan Pemerintah Daerah Dan Program/Kegiatan	Target Kinerja Capaian Program (RENSTRA SKPD) Tahun 2021-2026	Realisasi Target Kinerja Hasil Program dan Kekurangan Kegiatan s/d Tahun 2025 tb.2	Target dari Realisasi Kinerja Program dan Kegiatan Tahun Lalu (2024)			Target Program dan Kegiatan (Renja SKPD) tahun 2025	Perkiraan Realisasi Capaian Target RENSTRA SKPD s/d Tahun Berjalan	
				Target Renja Perangkat Daerah tahun 2024	Realisasi Renja Perangkat Daerah Tahun 2024	Target Realisasi (%)		Realisasi Capaian Program dan Kegiatan s/d tahun 2025 tb. 2	Tingkat Capaian Realisasi Target Renstra (%)
3.26.02.2.03.0006	Pemberdayaan Masyarakat dalam Pengelolaan Destinasi Pariwisata Kab/ Kota	10,00	18,00	6,00	7,00	117%	2,00		0,00
3.26.02.2.03.0008	Penyusunan Rencana Induk Pembangunan Kepariwisataan Daerah Kabupaten/Kota	1,00	0,00	0,00	0,00	0%			0,00
3.26.03	Program Pemasaran Pariwisata	50,00	8,84	50,00	8,84	18%	50,00	10,19	0,20
3.26.03.2.01	Pemasaran Pariwisata Dalam dan Luar Negeri daya tarik, Destinasi dan Kawasan Strategis Pariwisat Kab/ Kota	30,00	107,00	30,00	80,00	267%	80,00	80,00	2,67
3.26.03.2.01.0003	Penyediaan Data dan Penyebaran Informasi PAriwisata Kabupaten / Kota Baik dalam dan luar Negeri	3,00	1,00	3,00	3,00	100%	3,00	3,00	1,00
3.26.03.2.01.0006	Fasilitasi Kegiatan Pemasaran Pariwisata Baik Dalam dan Luar Negeri Pariwisata Kabupaten / Kota	2,00	0,00	4,00	3,00	75%	5,00	2,00	1,00
3.26.04	Program Pengembangan Ekonomi Kreatif Melalui Pemanfaatan Dan Perlindungan Hak Kekayaan Intelektual	12,50	0,00	0,00	0,00	0,00	5,88	5,88	0,47
3.26.04.2.02	Pengembangan ekosistem ekonomi kreatif	1,00	0,00	0,00	0,00	0,00	12,50	12,50	12,50
3.26.04.2.02.0005	Pengembangan Sistem Pemasaran	2,00	0,00	0,00	0,00	0,00	1,00	1,00	0,50
3.26.05	Program Pengembangan Sumber Daya Pariwisata Dan Ekonomi Kreatif	1,00	0,00	1,00	1,00	100%	25,00	25,00	25,00
3.26.05.2.01	Pelaksanaan Peningkatan Kapasitas Sumber Daya Manusia Pariwisata dan Ekonomi Kreatif Tingkat Dasar	300,00	3,00	300,00	42,00	0%	2,00	0,00	0,00

Kode	Urusan / Bidang Urusan Pemerintah Daerah Dan Program/Kegiatan	Target Kinerja Capaian Program (RENSTRA SKPD) Tahun 2021-2026	Realisasi Target Kinerja Hasil Program dan Kekurangan Kegiatan s/d Tahun 2025 tb.2	Target dari Realisasi Kinerja Program dan Kegiatan Tahun Lalu (2024)			Target Program dan Kegiatan (Renja SKPD) tahun 2025	Perkiraan Realisasi Capaian Target RENSTRA SKPD s/d Tahun Berjalan	
				Target Renja Perangkat Daerah tahun 2024	Realisasi Renja Perangkat Daerah Tahun 2024	Target Realisasi (%)		Realisasi Capaian Program dan Kegiatan s/d tahun 2025 tb. 2	Tingkat Capaian Realisasi Target Renstra (%)
3.26.05.2.01.0005	Fasilitasi Proses kreasi, Produksi, Distribusi Konsumsi dan Konservasi Ekonomi Kreatif	2,00	2,00	1,00	1,00	100%	1,00	1,00	0,50
3.26.05.2.01.0006	Fasilitasi Pengembangan Kompetisi Sumber Daya Manusia Ekonomi Kreatif	28,00	0,00	300,00	2,00	1%	1,00	0,00	0,00

2.2. Analisis Kinerja Pelayanan Perangkat Daerah

Acuan dalam menganalisis kinerja pelayanan Perangkat Daerah berdasarkan indikator kinerja dapat menggunakan SPM untuk mengukur jenis dan mutu pelayanan dasar sesuai dengan Peraturan Pemerintah Nomor 6 Tahun 2008. Dinas Pariwisata, Pemuda, dan Olahraga Kota Pasuruan tidak memiliki dokumen Standar Pelayanan Minimal yang menjadi kewenangannya sesuai peraturan perundang-undangan yang berlaku, sehingga untuk menganalisis dan mengukur kinerja penyelenggaraan program dan kegiatan pada Urusan Pemerintahan Kepemudaan dan Olahraga, Urusan Pemerintahan Bidang Pariwisata digunakan Indikator Kinerja Kunci meliputi Aspek Penilaian pada tataran pengambil kebijakan, Aspek Pelaksana Kebijakan dan Aspek Tingkat Capaian Kinerja serta menetapkan sejumlah indikator kinerja berdasarkan analisis kebutuhan pelayanan sesuai tugas pokok dan fungsi serta kewenangan Dinas Pariwisata, Pemuda, dan Olahraga Kota Pasuruan yang dimana terlampir pada tabel 2.2 dibawah ini.

Tabel 2. 2 Pencapaian Kinerja Pelayanan Perangkat Daerah Dinas Pariwisata, Pemuda, Dan Olahraga Kota Pasuruan

NO	Indikator Sasaran OPD	SPM / standar nasional	IKK	Target Renstra Perangkat Daerah				Realisasi Capaian			Proyeksi	Catatan Analisa
				Tahun 2022	Tahun 2023	Tahun 2024	Tahun 2025	Tahun 2022	Tahun 2023	Tahun 2024	Tahun 2025	
(1)	(2)	(3)	(4)	(7)	(8)	(7)	(8)	(11)	(11)	(11)	(11)	(13)
	IKD											
	Tingkat Pertisipasi pemuda dalam organisasi kepemudaan dan organisasi sosial kemasyarakatan											
	TUJUAN											
	Persentase pemuda yang berprestasi			22%	23%	24%	24%	24%	63,64%	18,18%		
	SASARAN											
	Persentase organisasi kepemudaan yang aktif		Jumlah pemuda yang mendapatkan pelatihan kewirausahaan Jumlah pemuda yang mendapat bentuan kewirausahaan Jumlah pemuda yang mendapat pelatihan kader pengembangan kepemimpinan,	82%	83%	84%	85%	90,91%	90,91%	83,33%		

NO	Indikator Sasaran OPD	SPM / standar nasional	IKK	Target Renstra Perangkat Daerah				Realisasi Capaian			Proyeksi	Catatan Analisa
				Tahun 2022	Tahun 2023	Tahun 2024	Tahun 2025	Tahun 2022	Tahun 2023	Tahun 2024	Tahun 2025	
			kepedulian, kesukarelawanan dan kepeloporan pemuda									
			Jumlah pengelola organisasi kepemudaan yang mendapat pelatihan manajemen organisasi kepemudaan									
			Tingkat partisipasi pemuda dalam kegiatan ekonomi mandiri									
			Tingkat partisipasi pemuda dalam organisasi kepemudaan dan organisasi sosial kemasyarakatan									
	TUJUAN											
	Persentase atlet yang berprestasi			35%	35%	35%	35%	23,30%	13,66%	42,53%		
	SASARAN											

NO	Indikator Sasaran OPD	SPM / standar nasional	IKK	Target Renstra Perangkat Daerah				Realisasi Capaian			Proyeksi	Catatan Analisa
				Tahun 2022	Tahun 2023	Tahun 2024	Tahun 2025	Tahun 2022	Tahun 2023	Tahun 2024	Tahun 2025	
	Jumlah prestasi olahraga yang diperoleh ditingkat provinsi dan nasional		Jumlah pelatih olahraga yang memiliki kompetensi di satuan-satuan pendidikan Jumlah penyelenggaraan event olahraga prestasi tingkat daerah Peningkatan prestasi olahraga	10 Medali	12 Medali	14 Medali	16 Medali	72 medali	65 medali	40 medali		
	IKD											
	Rata-rata lama tinggal wisatawan			1 hari	1 hari	1 hari	1 hari	1 hari	1 hari	1 hari		
	TUJUAN											
	Nilai Pendapatan Asli Daerah pada sektor pariwisata			1.050.000.000	1.060.000.000	1.070.000.000	1.080.000.000	5.260.099.121,00	8.215.429.594,00	11.061.462.734,90		
	SASARAN											
	Rata-rata lama tinggal		Jumlah entitas pengelolaan destinasi Jumlah kelengkapan infrastruktur dasar, fasilitas umum dan	1 Hari	1 Hari	1 Hari	1 Hari	1 Hari	1 Hari	1 Hari		

NO	Indikator Sasaran OPD	SPM / standar nasional	IKK	Target Renstra Perangkat Daerah				Realisasi Capaian			Proyeksi	Catatan Analisa
				Tahun 2022	Tahun 2023	Tahun 2024	Tahun 2025	Tahun 2022	Tahun 2023	Tahun 2024	Tahun 2025	
			fasilitas pariwisata									
			Jumlah tanda daftar usaha pariwisata per sub jenis usaha di kabupaten/kota									
			Jumlah wisatawan mancanegara per kebangsaan									
			Jumlah promosi event daerah yang terlaksanan di dalam negeri									
			Jumlah event luar negeri yang diikuti provinsi									
			Jumlah industri pariwisata daerah yang berpartisipasi pada event promosi pariwisata di dalam negeri									
			Persentase tenaga kerja di sektor									

NO	Indikator Sasaran OPD	SPM / standar nasional	IKK	Target Renstra Perangkat Daerah				Realisasi Capaian			Proyeksi	Catatan Analisa
				Tahun 2022	Tahun 2023	Tahun 2024	Tahun 2025	Tahun 2022	Tahun 2023	Tahun 2024	Tahun 2025	
			pariwisata yang disertifikasi									
			Persentase SDM peserta pembekalan sektor kepariwisataan									
	TUJUAN											
	Nilai PDRB Pariwisata						376 milyar rupiah				376 milyar rupiah	
	Tingkat partisipasi pemuda dalam kegiatan ekonomi mandiri						2%				2%	
	Jumlah medali yang diperoleh						27 medali				27 medali	
	SASARAN											
	Persentase peningkatan kunjungan wisatawan						50%				50%	
	Persentase ekosistem ekonomi kreatif yang dikembangkan						1%				1%	
	Persentase fasilitasi yang menunjang ekonomi						60%				60%	

NO	Indikator Sasaran OPD	SPM / standar nasional	IKK	Target Renstra Perangkat Daerah				Realisasi Capaian			Proyeksi	Catatan Analisa
				Tahun 2022	Tahun 2023	Tahun 2024	Tahun 2025	Tahun 2022	Tahun 2023	Tahun 2024	Tahun 2025	
	mandiri pemuda											
	Persentase atlet yang berprestasi						6%				6%	

2.3. Isu-Isu Penting Penyelenggaraan Tugas dan Fungsi Perangkat Daerah

Beberapa isu strategis yang menjadi sasaran untuk dipecahkan dalam rencana kerja ini adalah :

1. Kurangnya peran aktif dan keberdayaan pemuda dalam pembangunan.
2. Kurangnya minat masyarakat terhadap olahraga.
3. Kurangnya Atlet profesional /pelaku olahraga yang berprestasi.
4. Belum terpenuhnya kebutuhan sarana dan prasarana olahraga baik untuk masyarakat maupun atlet.
5. Kurang adanya pemberdayaan kearifan dan budaya lokal yang diangkat sebagai potensi wisata di Kota Pasuruan.
6. Kurang berkembangnya destinasi/objek wisata dan pengelolaan yang belum profesional.
7. Kurangnya pemanfaatan potensi pariwisata di Kota Pasuruan.

2.4. Review Terhadap Rancangan Awal RKPD

Review terhadap rancangan awal RKPD tahun 2026 terhadap hasil analisis kebutuhan pada Dinas Pariwisata, Pemuda, dan Olahraga Kota Pasuruan dapat dilihat pada tabel 2.3 berikut ini.

Tabel 2. 3 Review Terhadap Rancangan Awal RKPD Tahun 2026 Kota Pasuruan

Nama Perangkat Daerah : Dinas Pariwisata, Pemuda dan Olahraga Kota Pasuruan

NO	Rancangan Awal RKPD					Hasil Analisa Kebutuhan					Catatan Penting
	Program / Kegiatan	Lokasi	Indikator Kinerja	Target Capaian	Pagu Indikatif	Program / Kegiatan	Lokasi	Indikator Kinerja	Target Capaian	Kebutuhan Dana	
(1)	(2)	(3)	(4)	(5)	(6)	(7)	(8)	(9)	(10)	(11)	(12)
	DINAS PARIWISATA, PEMUDA DAN OLAH RAGA				30.399.459.254,00	DINAS PARIWISATA, PEMUDA DAN OLAH RAGA				29.869.218.079,00	
2	URUSAN PEMERINTAHAN WAJIB YANG TIDAK BERKAITAN DENGAN PELAYANAN DASAR				12.250.456.250,00	URUSAN PEMERINTAHAN WAJIB YANG TIDAK BERKAITAN DENGAN PELAYANAN DASAR				11.885.092.675,00	
2.19	URUSAN PEMERINTAHAN BIDANG KEPEMUDAAN DAN OLAHRAGA				12.250.456.250,00	URUSAN PEMERINTAHAN BIDANG KEPEMUDAAN DAN OLAHRAGA				11.885.092.675,00	
36941	PROGRAM PENUNJANG URUSAN PEMERINTAHAN DAERAH KABUPATEN/KOTA				5.366.842.086,00	PROGRAM PENUNJANG URUSAN PEMERINTAHAN DAERAH KABUPATEN/KOTA				5.251.338.151,00	
	[Meningkatnya Fasilitasi Penunjang Urusan Pemerintahan Daerah]	-	Level Maturitas SPIP Perangkat Daerah Nilai SAKIP Perangkat Daerah	3 74	5.366.842.086,00	[Meningkatnya Fasilitasi Penunjang Urusan Pemerintahan Daerah]	-	Level Maturitas SPIP Perangkat Daerah Nilai SAKIP Perangkat Daerah	3 74	5.251.338.151,00	
2.19.01.2.01	Perencanaan, Penganggaran, dan Evaluasi Kinerja Perangkat Daerah		-	-	34.958.500,00	Perencanaan, Penganggaran, dan Evaluasi Kinerja Perangkat Daerah		-	-	31.441.000,00	
2.19.01.2.01.0001	Penyusunan Dokumen Perencanaan Perangkat Daerah	Kota Pasuruan, Purworejo,	*Jumlah Dokumen Perencanaan Perangkat Daerah*	6 Dokumen	30.681.600,00	Penyusunan Dokumen Perencanaan Perangkat Daerah	Kota Pasuruan, Purworejo,	*Jumlah Dokumen Perencanaan Perangkat Daerah*	6 Dokumen	27.164.100,00	

NO	Rancangan Awal RKPD					Hasil Analisa Kebutuhan					Catatan Penting
	Program / Kegiatan	Lokasi	Indikator Kinerja	Target Capaian	Pagu Indikatif	Program / Kegiatan	Lokasi	Indikator Kinerja	Target Capaian	Kebutuhan Dana	
(1)	(2)	(3)	(4)	(5)	(6)	(7)	(8)	(9)	(10)	(11)	(12)
		Purutrejo					Purutrejo				
2.19.01.2.01.0006	Koordinasi dan Penyusunan Laporan Capaian Kinerja dan Ikhtisar Realisasi Kinerja SKPD	Kota Pasuruan, Purworejo, Purutrejo	*Jumlah Laporan Capaian Kinerja dan Ikhtisar Realisasi Kinerja SKPD dan Laporan Hasil Koordinasi Penyusunan Laporan Capaian Kinerja dan Ikhtisar Realisasi Kinerja SKPD*	17 Laporan	3.364.200,00	Koordinasi dan Penyusunan Laporan Capaian Kinerja dan Ikhtisar Realisasi Kinerja SKPD	Kota Pasuruan, Purworejo, Purutrejo	*Jumlah Laporan Capaian Kinerja dan Ikhtisar Realisasi Kinerja SKPD dan Laporan Hasil Koordinasi Penyusunan Laporan Capaian Kinerja dan Ikhtisar Realisasi Kinerja SKPD*	17 Laporan	3.364.200,00	
2.19.01.2.01.0007	Evaluasi Kinerja Perangkat Daerah	Kota Pasuruan, Purworejo, Purutrejo	*Jumlah Laporan Evaluasi Kinerja Perangkat Daerah*	1 Laporan	912.700,00	Evaluasi Kinerja Perangkat Daerah	Kota Pasuruan, Purworejo, Purutrejo	*Jumlah Laporan Evaluasi Kinerja Perangkat Daerah*	1 Laporan	912.700,00	
2.19.01.2.02	Administrasi Keuangan Perangkat Daerah		-	-	4.214.355.061,00	Administrasi Keuangan Perangkat Daerah		-	-	4.214.355.061,00	
2.19.01.2.02.0001	Penyediaan Gaji dan Tunjangan ASN	Kota Pasuruan, Purworejo, Purutrejo	*Jumlah Orang yang Menerima Gaji dan Tunjangan ASN*	30 Orang/bulan	4.170.565.861,00	Penyediaan Gaji dan Tunjangan ASN	Kota Pasuruan, Purworejo, Purutrejo	*Jumlah Orang yang Menerima Gaji dan Tunjangan ASN*	30 Orang/bulan	4.170.565.861,00	

NO	Rancangan Awal RKPD					Hasil Analisa Kebutuhan					Catatan Penting
	Program / Kegiatan	Lokasi	Indikator Kinerja	Target Capaian	Pagu Indikatif	Program / Kegiatan	Lokasi	Indikator Kinerja	Target Capaian	Kebutuhan Dana	
(1)	(2)	(3)	(4)	(5)	(6)	(7)	(8)	(9)	(10)	(11)	(12)
2.19.01.2.02.0007	Koordinasi dan Penyusunan Laporan Keuangan Bulanan/ Triwulanan/ Semesteran SKPD	Kota Pasuruan, Purworejo, Purutrejo	*Jumlah Laporan Keuangan Bulanan/ Triwulanan/ Semesteran SKPD dan Laporan Koordinasi Penyusunan Laporan Keuangan Bulanan/Triwulana n/Semesteran SKPD*	16 Laporan	43.789.200,00	Koordinasi dan Penyusunan Laporan Keuangan Bulanan/ Triwulanan/ Semesteran SKPD	Kota Pasuruan, Purworejo, Purutrejo	*Jumlah Laporan Keuangan Bulanan/ Triwulanan/ Semesteran SKPD dan Laporan Koordinasi Penyusunan Laporan Keuangan Bulanan/Triwulana n/Semesteran SKPD*	16 Laporan	43.789.200,00	
2.19.01.2.03	Administrasi Barang Milik Daerah pada Perangkat Daerah		-	-	54.942.600,00	Administrasi Barang Milik Daerah pada Perangkat Daerah		-	-	54.942.600,00	
2.19.01.2.03.0005	Rekonsiliasi dan Penyusunan Laporan Barang Milik Daerah pada SKPD	Kota Pasuruan, Purworejo, Purutrejo	*Jumlah Laporan Rekonsiliasi dan Penyusunan Laporan Barang Milik Daerah pada SKPD*	4 Laporan	54.942.600,00	Rekonsiliasi dan Penyusunan Laporan Barang Milik Daerah pada SKPD	Kota Pasuruan, Purworejo, Purutrejo	*Jumlah Laporan Rekonsiliasi dan Penyusunan Laporan Barang Milik Daerah pada SKPD*	4 Laporan	54.942.600,00	
2.19.01.2.05	Administrasi Kepegawaian Perangkat Daerah		-	-	6.669.900,00	Administrasi Kepegawaian Perangkat Daerah		-	-	6.669.900,00	
2.19.01.2.05.0003	Pendataan dan Pengolahan Administrasi Kepegawaian	Kota Pasuruan, Purworejo, Purutrejo	*Jumlah Dokumen Pendataan dan Pengolahan Administrasi Kepegawaian*	4 Dokumen	6.669.900,00	Pendataan dan Pengolahan Administrasi Kepegawaian	Kota Pasuruan, Purworejo, Purutrejo	*Jumlah Dokumen Pendataan dan Pengolahan Administrasi Kepegawaian*	4 Dokumen	6.669.900,00	

NO	Rancangan Awal RKPD					Hasil Analisa Kebutuhan					Catatan Penting
	Program / Kegiatan	Lokasi	Indikator Kinerja	Target Capaian	Pagu Indikatif	Program / Kegiatan	Lokasi	Indikator Kinerja	Target Capaian	Kebutuhan Dana	
(1)	(2)	(3)	(4)	(5)	(6)	(7)	(8)	(9)	(10)	(11)	(12)
2.19.01.2.06	Administrasi Umum Perangkat Daerah		-	-	265.764.600,00	Administrasi Umum Perangkat Daerah		-	-	188.247.400,00	
2.19.01.2.06.0001	Penyediaan Komponen Instalasi Listrik/Penerangan Bangunan Kantor	Kota Pasuruan, Purworejo, Purutrejo	*Jumlah Paket Komponen Instalasi Listrik/Penerangan Bangunan Kantor yang Disediakan*	6 Paket	24.999.000,00	Penyediaan Komponen Instalasi Listrik/Penerangan Bangunan Kantor	Kota Pasuruan, Purworejo, Purutrejo	*Jumlah Paket Komponen Instalasi Listrik/Penerangan Bangunan Kantor yang Disediakan*	6 Paket	18.410.000,00	
2.19.01.2.06.0003	Penyediaan Peralatan Rumah Tangga	Kota Pasuruan, Purworejo, Purutrejo	*Jumlah Paket Peralatan Rumah Tangga yang Disediakan*	8 Paket	-	Penyediaan Peralatan Rumah Tangga	Kota Pasuruan, Purworejo, Purutrejo	*Jumlah Paket Peralatan Rumah Tangga yang Disediakan*	8 Paket	-	
	[Meningkatnya Fasilitasi Penunjang Urusan Pemerintahan Daerah]	-	Level Maturitas SPIP Perangkat Daerah Nilai SAKIP Perangkat Daerah	3 74	5.366.842.086,00	[Meningkatnya Fasilitasi Penunjang Urusan Pemerintahan Daerah]	-	Level Maturitas SPIP Perangkat Daerah Nilai SAKIP Perangkat Daerah	3 74	5.251.338.151,00	
2.19.01.2.06.0005	Penyediaan Barang Cetakan dan Penggandaan	Kota Pasuruan, Purworejo, Purutrejo	*Jumlah Paket Barang Cetakan dan Penggandaan yang Disediakan*	4 Paket	48.451.200,00	Penyediaan Barang Cetakan dan Penggandaan	Kota Pasuruan, Purworejo, Purutrejo	*Jumlah Paket Barang Cetakan dan Penggandaan yang Disediakan*	4 Paket	30.133.000,00	
2.19.01.2.06.0006	Penyediaan Bahan Bacaan dan Peraturan Perundang-undangan	Kota Pasuruan, Purwor	*Jumlah Dokumen Bahan Bacaan dan Peraturan*	2 Dokumen	4.814.400,00	Penyediaan Bahan Bacaan dan Peraturan Perundang-undangan	Kota Pasuruan, Purwor	*Jumlah Dokumen Bahan Bacaan dan Peraturan*	2 Dokumen	2.204.400,00	

NO	Rancangan Awal RKPD					Hasil Analisa Kebutuhan					Catatan Penting
	Program / Kegiatan	Lokasi	Indikator Kinerja	Target Capaian	Pagu Indikatif	Program / Kegiatan	Lokasi	Indikator Kinerja	Target Capaian	Kebutuhan Dana	
(1)	(2)	(3)	(4)	(5)	(6)	(7)	(8)	(9)	(10)	(11)	(12)
		ejo, Purutrejo	*Perundang-Undangan yang Disediakan*				ejo, Purutrejo	*Perundang-Undangan yang Disediakan*			
2.19.01.2.06.0007	Penyediaan Bahan/Material	Kota Pasuruan, Purworejo, Purutrejo	*Jumlah Paket Bahan/Material yang Disediakan*	1 Paket	10.000.000,00	Penyediaan Bahan/Material	Kota Pasuruan, Purworejo, Purutrejo	*Jumlah Paket Bahan/Material yang Disediakan*	1 Paket	10.000.000,00	
2.19.01.2.06.0008	Fasilitasi Kunjungan Tamu	Kota Pasuruan, Purworejo, Purutrejo	*Jumlah Laporan Fasilitasi Kunjungan Tamu*	12 Laporan	27.500.000,00	Fasilitasi Kunjungan Tamu	Kota Pasuruan, Purworejo, Purutrejo	*Jumlah Laporan Fasilitasi Kunjungan Tamu*	12 Laporan	27.500.000,00	
2.19.01.2.06.0009	Penyelenggaraan Rapat Koordinasi dan Konsultasi SKPD	Kota Pasuruan, Purworejo, Purutrejo	*Jumlah Laporan Penyelenggaraan Rapat Koordinasi dan Konsultasi SKPD*	12 Laporan	150.000.000,00	Penyelenggaraan Rapat Koordinasi dan Konsultasi SKPD	Kota Pasuruan, Purworejo, Purutrejo	*Jumlah Laporan Penyelenggaraan Rapat Koordinasi dan Konsultasi SKPD*	12 Laporan	100.000.000,00	
2.19.01.2.07	Pengadaan Barang Milik Daerah Penunjang Urusan Pemerintah Daerah		-	-	122.067.500,00	Pengadaan Barang Milik Daerah Penunjang Urusan Pemerintah Daerah		-	-	117.905.500,00	
2.19.01.2.07.0006	Pengadaan Peralatan dan Mesin Lainnya	Kota Pasuruan, Purworejo, Purutrejo	*Jumlah Unit Peralatan dan Mesin Lainnya yang Disediakan*	17 Unit	122.067.500,00	Pengadaan Peralatan dan Mesin Lainnya	Kota Pasuruan, Purworejo, Purutrejo	*Jumlah Unit Peralatan dan Mesin Lainnya yang Disediakan*	17 Unit	117.905.500,00	

NO	Rancangan Awal RKPD					Hasil Analisa Kebutuhan					Catatan Penting
	Program / Kegiatan	Lokasi	Indikator Kinerja	Target Capaian	Pagu Indikatif	Program / Kegiatan	Lokasi	Indikator Kinerja	Target Capaian	Kebutuhan Dana	
(1)	(2)	(3)	(4)	(5)	(6)	(7)	(8)	(9)	(10)	(11)	(12)
2.19.01.2.08	Penyediaan Jasa Penunjang Urusan Pemerintahan Daerah		-	-	404.848.975,00	Penyediaan Jasa Penunjang Urusan Pemerintahan Daerah		-	-	386.276.690,00	
2.19.01.2.08.0002	Penyediaan Jasa Komunikasi, Sumber Daya Air dan Listrik	Kota Pasuruan, Purworejo, Purutrejo	*Jumlah Laporan Penyediaan Jasa Komunikasi, Sumber Daya Air dan Listrik yang Disediakan*	12 Laporan	128.213.275,00	Penyediaan Jasa Komunikasi, Sumber Daya Air dan Listrik	Kota Pasuruan, Purworejo, Purutrejo	*Jumlah Laporan Penyediaan Jasa Komunikasi, Sumber Daya Air dan Listrik yang Disediakan*	12 Laporan	115.825.740,00	
2.19.01.2.08.0004	Penyediaan Jasa Pelayanan Umum Kantor	Kota Pasuruan, Purworejo, Purutrejo	*Jumlah Laporan Penyediaan Jasa Pelayanan Umum Kantor yang Disediakan*	12 Laporan	276.635.700,00	Penyediaan Jasa Pelayanan Umum Kantor	Kota Pasuruan, Purworejo, Purutrejo	*Jumlah Laporan Penyediaan Jasa Pelayanan Umum Kantor yang Disediakan*	12 Laporan	270.450.950,00	
2.19.01.2.09	Pemeliharaan Barang Milik Daerah Penunjang Urusan Pemerintahan Daerah		-	-	263.234.950,00	Pemeliharaan Barang Milik Daerah Penunjang Urusan Pemerintahan Daerah		-	-	251.500.000,00	
2.19.01.2.09.0001	Penyediaan Jasa Pemeliharaan, Biaya Pemeliharaan, dan Pajak Kendaraan Perorangan Dinas atau Kendaraan Dinas Jabatan	Kota Pasuruan, Purworejo, Purutrejo	*Jumlah Kendaraan Perorangan Dinas atau Kendaraan Dinas Jabatan yang Dipelihara dan dibayarkan Pajaknya*	1 Unit	43.570.000,00	Penyediaan Jasa Pemeliharaan, Biaya Pemeliharaan, dan Pajak Kendaraan Perorangan Dinas atau Kendaraan Dinas Jabatan	Kota Pasuruan, Purworejo, Purutrejo	*Jumlah Kendaraan Perorangan Dinas atau Kendaraan Dinas Jabatan yang Dipelihara dan dibayarkan Pajaknya*	1 Unit	43.570.000,00	
2.19.01.2.09.0002	Penyediaan Jasa Pemeliharaan, Biaya Pemeliharaan, Pajak dan Perizinan Kendaraan	Kota Pasuruan, Purwor	*Jumlah Kendaraan Dinas Operasional*	10 Unit	106.211.650,00	Penyediaan Jasa Pemeliharaan, Biaya Pemeliharaan, Pajak dan Perizinan Kendaraan	Kota Pasuruan, Purwor	*Jumlah Kendaraan Dinas Operasional*	10 Unit	100.960.000,00	

NO	Rancangan Awal RKPD					Hasil Analisa Kebutuhan					Catatan Penting
	Program / Kegiatan	Lokasi	Indikator Kinerja	Target Capaian	Pagu Indikatif	Program / Kegiatan	Lokasi	Indikator Kinerja	Target Capaian	Kebutuhan Dana	
(1)	(2)	(3)	(4)	(5)	(6)	(7)	(8)	(9)	(10)	(11)	(12)
	Dinas Operasional atau Lapangan	ejo, Purutrejo	*atau Lapangan yang Dipelihara dan dibayarkan Pajak dan Perizinannya*			Dinas Operasional atau Lapangan	ejo, Purutrejo	*atau Lapangan yang Dipelihara dan dibayarkan Pajak dan Perizinannya*			
2.19.01.2.09.0005	Pemeliharaan Mebel	Kota Pasuruan, Purworejo, Purutrejo	*Jumlah Mebel yang Dipelihara*	100 Unit	4.000.000,00	Pemeliharaan Mebel	Kota Pasuruan, Purworejo, Purutrejo	*Jumlah Mebel yang Dipelihara*	100 Unit	4.000.000,00	
2.19.01.2.09.0006	Pemeliharaan Peralatan dan Mesin Lainnya	Kota Pasuruan, Purworejo, Purutrejo	*Jumlah Peralatan dan Mesin Lainnya yang Dipelihara*	112 Unit	25.649.600,00	Pemeliharaan Peralatan dan Mesin Lainnya	Kota Pasuruan, Purworejo, Purutrejo	*Jumlah Peralatan dan Mesin Lainnya yang Dipelihara*	112 Unit	22.370.000,00	
2.19.01.2.09.0009	Pemeliharaan/Rehabilitasi Gedung Kantor dan Bangunan Lainnya	Kota Pasuruan, Purworejo, Purutrejo	*Jumlah Gedung Kantor dan Bangunan Lainnya yang Dipelihara/Direhabilitasi*	1 Unit	83.803.700,00	Pemeliharaan/Rehabilitasi Gedung Kantor dan Bangunan Lainnya	Kota Pasuruan, Purworejo, Purutrejo	*Jumlah Gedung Kantor dan Bangunan Lainnya yang Dipelihara/Direhabilitasi*	1 Unit	80.600.000,00	
37306	PROGRAM PENGEMBANGAN KAPASITAS DAYA SAING KEPEMUDAAN				704.828.300,00	PROGRAM PENGEMBANGAN KAPASITAS DAYA SAING KEPEMUDAAN				639.828.300,00	
	[Meningkatnya Pengembangan Kapasitas Daya Saing Kepemudaan]	-	Rasio wirausaha Pemuda	0.1	704.828.300,00	[Meningkatnya Pengembangan Kapasitas Daya Saing Kepemudaan]	-	Rasio wirausaha Pemuda	0.1	639.828.300,00	

NO	Rancangan Awal RKPD					Hasil Analisa Kebutuhan					Catatan Penting
	Program / Kegiatan	Lokasi	Indikator Kinerja	Target Capaian	Pagu Indikatif	Program / Kegiatan	Lokasi	Indikator Kinerja	Target Capaian	Kebutuhan Dana	
(1)	(2)	(3)	(4)	(5)	(6)	(7)	(8)	(9)	(10)	(11)	(12)
2.19.02.2.01	Penyadaran, Pemberdayaan, dan Pengembangan Pemuda dan Kepemudaan Terhadap Pemuda Pelopor Kabupaten/Kota, Wirausaha Muda Pemula, dan Pemuda Kader Kabupaten/Kota		-	-	96.927.500,00	Penyadaran, Pemberdayaan, dan Pengembangan Pemuda dan Kepemudaan Terhadap Pemuda Pelopor Kabupaten/Kota, Wirausaha Muda Pemula, dan Pemuda Kader Kabupaten/Kota		-	-	96.927.500,00	
2.19.02.2.01.0011	Koordinasi, Sinkronisasi, dan Penyelenggaraan Pengembangan Kewirausahaan Pemuda Bagi Wirausaha pemula Tingkat Kabupaten/kota	Kota Pasuruan, Purworejo, Purutrejo	*Jumlah Wirausaha Muda Tingkat kabupaten/kota Yang Difasilitasi Pengembangan Kewirausahaan Pemuda*	1 Orang	37.010.800,00	Koordinasi, Sinkronisasi, dan Penyelenggaraan Pengembangan Kewirausahaan Pemuda Bagi Wirausaha pemula Tingkat Kabupaten/kota	Kota Pasuruan, Purworejo, Purutrejo	*Jumlah Wirausaha Muda Tingkat kabupaten/kota Yang Difasilitasi Pengembangan Kewirausahaan Pemuda*	1 Orang	37.010.800,00	
2.19.02.2.01.0015	Koordinasi, Sinkronisasi dan Penyelenggaraan Pengembangan Kepeloporan Pemuda bagi Pemuda Pelopor Tingkat Kabupaten/kota	Kota Pasuruan, Purworejo, Purutrejo	*Jumlah Pemuda Pelopor Tingkat kabupaten/kota dari Seluruh Kabupaten/Kota yang difasilitasi dalam Pengembangan Kepeloporan Pemuda*	5 Orang	59.916.700,00	Koordinasi, Sinkronisasi dan Penyelenggaraan Pengembangan Kepeloporan Pemuda bagi Pemuda Pelopor Tingkat Kabupaten/kota	Kota Pasuruan, Purworejo, Purutrejo	*Jumlah Pemuda Pelopor Tingkat kabupaten/kota dari Seluruh Kabupaten/Kota yang difasilitasi dalam Pengembangan Kepeloporan Pemuda*	5 Orang	59.916.700,00	
2.19.02.2.02	Pemberdayaan dan Pengembangan Organisasi Kepemudaan Tingkat Daerah Kabupaten/Kota		-	-	607.900.800,00	Pemberdayaan dan Pengembangan Organisasi Kepemudaan Tingkat Daerah Kabupaten/Kota		-	-	542.900.800,00	
2.19.02.2.02.0003	Koordinasi, sinkronisasi, dan penyelenggaran pengembangan organisasi	Kota Pasuruan,	*Jumlah Organisasi Kepramukaan*	2 Organisasi	607.900.800,00	Koordinasi, sinkronisasi, dan penyelenggaran pengembangan organisasi	Kota Pasuruan,	*Jumlah Organisasi Kepramukaan*	2 Organisasi	542.900.800,00	

NO	Rancangan Awal RKPD					Hasil Analisa Kebutuhan					Catatan Penting
	Program / Kegiatan	Lokasi	Indikator Kinerja	Target Capaian	Pagu Indikatif	Program / Kegiatan	Lokasi	Indikator Kinerja	Target Capaian	Kebutuhan Dana	
(1)	(2)	(3)	(4)	(5)	(6)	(7)	(8)	(9)	(10)	(11)	(12)
	kepemudaan tingkat kabupaten/kota	Purworejo, Purutrejo	*Tingkat Daerah yang Meningkat Kapasitasnya*			kepemudaan tingkat kabupaten/kota	Purworejo, Purutrejo	*Tingkat Daerah yang Meningkat Kapasitasnya*			
37671	PROGRAM PENGEMBANGAN KAPASITAS DAYA SAING KEOLAHRAGAAN				6.178.785.864,00	PROGRAM PENGEMBANGAN KAPASITAS DAYA SAING KEOLAHRAGAAN				5.993.926.224,00	
	[Meningkatnya Pengembangan Kapasitas Daya Saing Keolahragaan]	-	Persentase Atlit Yang Mendapatkan Pelatihan dan Pembinaan	36	6.178.785.864,00	[Meningkatnya Pengembangan Kapasitas Daya Saing Keolahragaan]	-	Persentase Atlit Yang Mendapatkan Pelatihan dan Pembinaan	36	5.993.926.224,00	
2.19.03.2.01	Pembinaan dan Pengembangan Olahraga Pendidikan pada Jenjang Pendidikan yang Menjadi Kewenangan Daerah Kabupaten/Kota		-	-	5.010.100.564,00	Pembinaan dan Pengembangan Olahraga Pendidikan pada Jenjang Pendidikan yang Menjadi Kewenangan Daerah Kabupaten/Kota		-	-	4.764.696.924,00	
2.19.03.2.01.0005	Koordinasi dan sinkronisasi penyediaan prasarana olahraga melalui perencanaan, pengadaan, pemanfaatan, pemeliharaan, dan pengawasan Prasarana Olahraga di tingkat kabupaten/kota	Kota Pasuruan, Purworejo, Purutrejo	*Jumlah sarana dan prasarana olahraga di tingkat kabupaten/kota yang tersedia*	9 Unit	1.570.320.564,00	Koordinasi dan sinkronisasi penyediaan prasarana olahraga melalui perencanaan, pengadaan, pemanfaatan, pemeliharaan, dan pengawasan Prasarana Olahraga di tingkat kabupaten/kota	Kota Pasuruan, Purworejo, Purutrejo	*Jumlah sarana dan prasarana olahraga di tingkat kabupaten/kota yang tersedia*	9 Unit	1.581.096.924,00	
2.19.03.2.01.0006	Koordinasi, Sinkronisasi dan Pelaksanaan Pemberdayaan Perkumpulan Olahraga dan Penyelenggaraan	Kota Pasuruan, Purworejo,	*Jumlah Dokumen Hasil Koordinasi, Sinkronisasi dan Pelaksanaan Pemberdayaan*	2 Dokumen	3.439.780.000,00	Koordinasi, Sinkronisasi dan Pelaksanaan Pemberdayaan Perkumpulan Olahraga dan Penyelenggaraan	Kota Pasuruan, Purworejo,	*Jumlah Dokumen Hasil Koordinasi, Sinkronisasi dan Pelaksanaan Pemberdayaan*	2 Dokumen	3.183.600.000,00	

NO	Rancangan Awal RKPD					Hasil Analisa Kebutuhan					Catatan Penting
	Program / Kegiatan	Lokasi	Indikator Kinerja	Target Capaian	Pagu Indikatif	Program / Kegiatan	Lokasi	Indikator Kinerja	Target Capaian	Kebutuhan Dana	
(1)	(2)	(3)	(4)	(5)	(6)	(7)	(8)	(9)	(10)	(11)	(12)
	Kompetisi oleh Satuan Pendidikan Dasar	Purutrejo	*Perkumpulan Olahraga dan Penyelenggaraan Kompetisi oleh Satuan Pendidikan Dasar*			Kompetisi oleh Satuan Pendidikan Dasar	Purutrejo	*Perkumpulan Olahraga dan Penyelenggaraan Kompetisi oleh Satuan Pendidikan Dasar*			
2.19.03.2.02	Penyelenggaraan Kejuaraan Olahraga Tingkat Daerah Kabupaten/Kota		-	-	334.651.100,00	Penyelenggaraan Kejuaraan Olahraga Tingkat Daerah Kabupaten/Kota		-	-	749.445.100,00	
2.19.03.2.02.0004	Penyelenggaraan Kejuaraan Olahraga Multi Event dan Single Event Tingkat Kabupaten/Kota	Kota Pasuruan, Purworejo, Purutrejo	*Jumlah Kejuaraan Olahraga Multi Event dan Single Event Tingkat Kabupaten/Kota*	4 Kegiatan	328.445.100,00	Penyelenggaraan Kejuaraan Olahraga Multi Event dan Single Event Tingkat Kabupaten/Kota	Kota Pasuruan, Purworejo, Purutrejo	*Jumlah Kejuaraan Olahraga Multi Event dan Single Event Tingkat Kabupaten/Kota*	4 Kegiatan	243.445.100,00	
2.19.03.2.02.0006	Keikutsertaan anggota kontingen kabupaten/kota dalam Penyelenggaraan pekan dan kejuaraan olahraga	Kota Pasuruan, Purworejo, Purutrejo	*Jumlah Peserta pada Penyelenggaraan Kejuaraan Tingkat kabupaten/kota*	25 Orang	6.206.000,00	Keikutsertaan anggota kontingen kabupaten/kota dalam Penyelenggaraan pekan dan kejuaraan olahraga	Kota Pasuruan, Purworejo, Purutrejo	*Jumlah Peserta pada Penyelenggaraan Kejuaraan Tingkat kabupaten/kota*	25 Orang	506.000.000,00	
2.19.03.2.03	Pembinaan dan Pengembangan Olahraga Prestasi Tingkat Daerah Provinsi		-	-	159.250.000,00	Pembinaan dan Pengembangan Olahraga Prestasi Tingkat Daerah Provinsi		-	-	-	
2.19.03.2.03.0007	Pemberian Penghargaan olahraga bagi yang berprestasi dan/atau berjasa dalam memajukan Olahraga	Kota Pasuruan, Purworejo,	*Jumlah penerima Penghargaan olahraga*	5 Orang	159.250.000,00	Pemberian Penghargaan olahraga bagi yang berprestasi dan/atau berjasa dalam memajukan Olahraga	Kota Pasuruan, Purworejo,	*Jumlah penerima Penghargaan olahraga*	5 Orang	-	

NO	Rancangan Awal RKPD					Hasil Analisa Kebutuhan					Catatan Penting
	Program / Kegiatan	Lokasi	Indikator Kinerja	Target Capaian	Pagu Indikatif	Program / Kegiatan	Lokasi	Indikator Kinerja	Target Capaian	Kebutuhan Dana	
(1)	(2)	(3)	(4)	(5)	(6)	(7)	(8)	(9)	(10)	(11)	(12)
		Purutrejo					Purutrejo				
2.19.03.2.05	Pembinaan dan Pengembangan Olahraga Rekreasi		-	-	674.784.200,00	Pembinaan dan Pengembangan Olahraga Rekreasi		-	-	479.784.200,00	
2.19.03.2.05.0006	Pemberdayaan Perkumpulan Olahraga Rekreasi	Kota Pasuruan, Purworejo, Purutrejo	*Jumlah Laporan Hasil Pembinaan dalam rangka Pemberdayaan Perkumpulan Olahraga Rekreasi*	10 Laporan	88.402.500,00	Pemberdayaan Perkumpulan Olahraga Rekreasi	Kota Pasuruan, Purworejo, Purutrejo	*Jumlah Laporan Hasil Pembinaan dalam rangka Pemberdayaan Perkumpulan Olahraga Rekreasi*	10 Laporan	88.402.500,00	
2.19.03.2.05.0010	Pemassalan olahraga dan penyelenggaraan festival Olahraga Rekreasi yang berjenjang dan berkelanjutan pada tingkat daerah, nasional, dan internasional	Kota Pasuruan, Purworejo, Purutrejo	*Jumlah Lembaga yang terfasilitasi dalam Pengembangan dan Pemasalan Festival dan Olahraga Rekreasi*	1 Lembaga	586.381.700,00	Pemassalan olahraga dan penyelenggaraan festival Olahraga Rekreasi yang berjenjang dan berkelanjutan pada tingkat daerah, nasional, dan internasional	Kota Pasuruan, Purworejo, Purutrejo	*Jumlah Lembaga yang terfasilitasi dalam Pengembangan dan Pemasalan Festival dan Olahraga Rekreasi*	1 Lembaga	391.381.700,00	
3	URUSAN PEMERINTAHAN PILIHAN				18.149.003.004,00	URUSAN PEMERINTAHAN PILIHAN				17.984.125.404,00	
3.26	URUSAN PEMERINTAHAN BIDANG PARIWISATA				18.149.003.004,00	URUSAN PEMERINTAHAN BIDANG PARIWISATA				17.984.125.404,00	
37341	PROGRAM PENINGKATAN DAYA TARIK DESTINASI PARIWISATA				17.315.567.704,00	PROGRAM PENINGKATAN DAYA TARIK DESTINASI PARIWISATA				17.192.042.704,00	
	[Meningkatnya Daya Tarik Pariwisata yang Dikembangkan]	-	Persentase Daya Tarik Wisata yang Dikembangkan	32	17.315.567.704,00	[Meningkatnya Daya Tarik Pariwisata yang Dikembangkan]	-	Persentase Daya Tarik Wisata yang Dikembangkan	32	17.192.042.704,00	

NO	Rancangan Awal RKPD					Hasil Analisa Kebutuhan					Catatan Penting
	Program / Kegiatan	Lokasi	Indikator Kinerja	Target Capaian	Pagu Indikatif	Program / Kegiatan	Lokasi	Indikator Kinerja	Target Capaian	Kebutuhan Dana	
(1)	(2)	(3)	(4)	(5)	(6)	(7)	(8)	(9)	(10)	(11)	(12)
3.26.02.2.02	Pengelolaan Kawasan Strategis Pariwisata Kabupaten/Kota		-	-	14.847.744.500,00	Pengelolaan Kawasan Strategis Pariwisata Kabupaten/Kota		-	-	14.847.744.500,00	
3.26.02.2.02.0004	Pengadaan/Pemeliharaan /Rehabilitasi Sarana dan Prasarana dalam Pengelolaan Kawasan Wisata Strategis Pariwisata Kabupaten/Kota	Kota Pasuruan, Purworejo, Purutrejo	*Jumlah Sarana dan Prasarana yang Tersedia dan Terpelihara dalam Pengelolaan Kawasan Strategis Pariwisata Kabupaten/Kota*	1 Unit	14.847.744.500,00	Pengadaan/Pemeliharaan /Rehabilitasi Sarana dan Prasarana dalam Pengelolaan Kawasan Wisata Strategis Pariwisata Kabupaten/Kota	Kota Pasuruan, Purworejo, Purutrejo	*Jumlah Sarana dan Prasarana yang Tersedia dan Terpelihara dalam Pengelolaan Kawasan Strategis Pariwisata Kabupaten/Kota*	1 Unit	14.847.744.500,00	
3.26.02.2.03	Pengelolaan Destinasi Pariwisata Kabupaten/Kota		-	-	2.467.823.204,00	Pengelolaan Destinasi Pariwisata Kabupaten/Kota		-	-	2.344.298.204,00	
3.26.02.2.03.0004	Pengadaan/Pemeliharaan /Rehabilitasi Sarana dan Prasarana dalam Pengelolaan Destinasi Pariwisata Kabupaten/Kota	Kota Pasuruan, Purworejo, Purutrejo	*Jumlah Sarana dan Prasarana Pengelolaan Destinasi Pariwisata Kabupaten/Kota yang Tersedia dan Terpelihara*	5 Unit	1.987.219.404,00	Pengadaan/Pemeliharaan /Rehabilitasi Sarana dan Prasarana dalam Pengelolaan Destinasi Pariwisata Kabupaten/Kota	Kota Pasuruan, Purworejo, Purutrejo	*Jumlah Sarana dan Prasarana Pengelolaan Destinasi Pariwisata Kabupaten/Kota yang Tersedia dan Terpelihara*	5 Unit	1.887.219.404,00	
3.26.02.2.03.0006	Pemberdayaan Masyarakat dalam Pengelolaan Destinasi Pariwisata Kabupaten/Kota	Kota Pasuruan, Purworejo, Purutrejo	*Jumlah Laporan Hasil Pemberdayaan Masyarakat dalam Pengelolaan Destinasi Pariwisata Kabupaten/Kota*	7 Laporan	405.603.800,00	Pemberdayaan Masyarakat dalam Pengelolaan Destinasi Pariwisata Kabupaten/Kota	Kota Pasuruan, Purworejo, Purutrejo	*Jumlah Laporan Hasil Pemberdayaan Masyarakat dalam Pengelolaan Destinasi Pariwisata Kabupaten/Kota*	7 Laporan	382.078.800,00	

NO	Rancangan Awal RKPD					Hasil Analisa Kebutuhan					Catatan Penting
	Program / Kegiatan	Lokasi	Indikator Kinerja	Target Capaian	Pagu Indikatif	Program / Kegiatan	Lokasi	Indikator Kinerja	Target Capaian	Kebutuhan Dana	
(1)	(2)	(3)	(4)	(5)	(6)	(7)	(8)	(9)	(10)	(11)	(12)
3.26.02.2.03.0008	Penyusunan Rencana Induk Pembangunan Kepariwisataan Daerah Kabupaten/Kota	Kota Pasuruan, Purworejo, Purutrejo	*Jumlah Dokumen Rencana Induk Pembangunan Kepariwisataan Daerah Kab/Kota*	1 Dokumen	75.000.000,00	Penyusunan Rencana Induk Pembangunan Kepariwisataan Daerah Kabupaten/Kota	Kota Pasuruan, Purworejo, Purutrejo	*Jumlah Dokumen Rencana Induk Pembangunan Kepariwisataan Daerah Kab/Kota*	1 Dokumen	75.000.000,00	
37706	PROGRAM PEMASARAN PARIWISATA				371.799.900,00	PROGRAM PEMASARAN PARIWISATA				371.799.900,00	
	[Meningkatnya pemasaran pariwisata]	-	Persentase Peningkatan Media Pemasaran Pariwisata	20	371.799.900,00	[Meningkatnya pemasaran pariwisata]	-	Persentase Peningkatan Media Pemasaran Pariwisata	20	371.799.900,00	
3.26.03.2.01	Pemasaran Pariwisata Dalam dan Luar Negeri Daya Tarik, Destinasi dan Kawasan Strategis Pariwisata Kabupaten/Kota		-	-	371.799.900,00	Pemasaran Pariwisata Dalam dan Luar Negeri Daya Tarik, Destinasi dan Kawasan Strategis Pariwisata Kabupaten/Kota		-	-	371.799.900,00	
3.26.03.2.01.0003	Penyediaan Data dan Penyebaran Informasi Pariwisata Kabupaten/Kota, Baik Dalam dan Luar Negeri	Kota Pasuruan, Purworejo, Purutrejo	*Jumlah Dokumen Hasil Pelaksanaan Penyediaan Data dan Penyebaran Informasi Pariwisata Kabupaten/Kota, Baik Dalam dan Luar Negeri*	1 Dokumen	63.095.800,00	Penyediaan Data dan Penyebaran Informasi Pariwisata Kabupaten/Kota, Baik Dalam dan Luar Negeri	Kota Pasuruan, Purworejo, Purutrejo	*Jumlah Dokumen Hasil Pelaksanaan Penyediaan Data dan Penyebaran Informasi Pariwisata Kabupaten/Kota, Baik Dalam dan Luar Negeri*	1 Dokumen	63.095.800,00	

NO	Rancangan Awal RKPD					Hasil Analisa Kebutuhan					Catatan Penting
	Program / Kegiatan	Lokasi	Indikator Kinerja	Target Capaian	Pagu Indikatif	Program / Kegiatan	Lokasi	Indikator Kinerja	Target Capaian	Kebutuhan Dana	
(1)	(2)	(3)	(4)	(5)	(6)	(7)	(8)	(9)	(10)	(11)	(12)
3.26.03.2.01.0006	Fasilitasi Kegiatan Pemasaran Pariwisata Baik Dalam dan Luar Negeri Pariwisata Kabupaten/Kota	Kota Pasuruan, Purworejo, Purutrejo	*Jumlah Kegiatan Pemasaran Pariwisata Baik Dalam dan Luar Negeri*	3 Kegiatan	223.704.100,00	Fasilitasi Kegiatan Pemasaran Pariwisata Baik Dalam dan Luar Negeri Pariwisata Kabupaten/Kota	Kota Pasuruan, Purworejo, Purutrejo	*Jumlah Kegiatan Pemasaran Pariwisata Baik Dalam dan Luar Negeri*	3 Kegiatan	223.704.100,00	
3.26.03.2.01.0007	Penguatan Promosi Melalui Media Cetak, Elektronik, dan Media Lainnya Baik Dalam dan Luar Negeri	Kota Pasuruan, Purworejo, Purutrejo	*Jumlah Dokumen Hasil Penguatan Promosi Melalui Media Cetak, Elektronik, dan Media Lainnya Baik Dalam dan Luar Negeri*	4 Promosi	85.000.000,00	Penguatan Promosi Melalui Media Cetak, Elektronik, dan Media Lainnya Baik Dalam dan Luar Negeri	Kota Pasuruan, Purworejo, Purutrejo	*Jumlah Dokumen Hasil Penguatan Promosi Melalui Media Cetak, Elektronik, dan Media Lainnya Baik Dalam dan Luar Negeri*	4 Promosi	85.000.000,00	
38072	PROGRAM PENGEMBANGAN EKONOMI KREATIF MELALUI PEMANFAATAN DAN PERLINDUNGAN HAK KEKAYAAN INTELEKTUAL				235.761.400,00	PROGRAM PENGEMBANGAN EKONOMI KREATIF MELALUI PEMANFAATAN DAN PERLINDUNGAN HAK KEKAYAAN INTELEKTUAL				214.408.800,00	
	[Meningkatnya Sub Sektor Ekonomi Kreatif yang dikembangkan]	-	Persentase sub sektor yang meningkat produksinya	18	235.761.400,00	[Meningkatnya Sub Sektor Ekonomi Kreatif yang dikembangkan]	-	Persentase sub sektor yang meningkat produksinya	18	214.408.800,00	
3.26.04.2.01	Penyediaan Prasarana (Zona Kreatif/Ruang Kreatif/Kota Kreatif) sebagai Ruang Berekspresi, Berpromosi dan Berinteraksi bagi		-	-	105.351.200,00	Penyediaan Prasarana (Zona Kreatif/Ruang Kreatif/Kota Kreatif) sebagai Ruang Berekspresi, Berpromosi dan Berinteraksi bagi		-	-	104.998.600,00	

NO	Rancangan Awal RKPD					Hasil Analisa Kebutuhan					Catatan Penting
	Program / Kegiatan	Lokasi	Indikator Kinerja	Target Capaian	Pagu Indikatif	Program / Kegiatan	Lokasi	Indikator Kinerja	Target Capaian	Kebutuhan Dana	
(1)	(2)	(3)	(4)	(5)	(6)	(7)	(8)	(9)	(10)	(11)	(12)
	Insan Kreatif di Daerah Kabupaten/Kota					Insan Kreatif di Daerah Kabupaten/Kota					
3.26.04.2.01.0001	Pengembangan dan Revitalisasi Prasarana Kota Kreatif	Kota Pasuruan, Purworejo, Purutrejo	*Jumlah Sarana dan Prasarana Kota Kreatif yang tersedia*	1 Unit	105.351.200,00	Pengembangan dan Revitalisasi Prasarana Kota Kreatif	Kota Pasuruan, Purworejo, Purutrejo	*Jumlah Sarana dan Prasarana Kota Kreatif yang tersedia*	1 Unit	104.998.600,00	
3.26.04.2.02	Pengembangan Ekosistem Ekonomi Kreatif		-	-	130.410.200,00	Pengembangan Ekosistem Ekonomi Kreatif		-	-	109.410.200,00	
3.26.04.2.02.0005	Pengembangan Sistem Pemasaran	Kota Pasuruan, Purworejo, Purutrejo	*Jumlah Dokumen Hasil Pengembangan Sistem Pemasaran Ekonomi Kreatif*	3 Dokumen	50.410.200,00	Pengembangan Sistem Pemasaran	Kota Pasuruan, Purworejo, Purutrejo	*Jumlah Dokumen Hasil Pengembangan Sistem Pemasaran Ekonomi Kreatif*	3 Dokumen	50.410.200,00	
3.26.04.2.02.0020	Monitoring dan Evaluasi Pengembangan Ekosistem Ekonomi Kreatif	Kota Pasuruan, Purworejo, Purutrejo	*Jumlah Laporan Hasil Monitoring dan Evaluasi Pengembangan Ekosistem Ekonomi Kreatif*	3 Laporan	30.000.000,00	Monitoring dan Evaluasi Pengembangan Ekosistem Ekonomi Kreatif	Kota Pasuruan, Purworejo, Purutrejo	*Jumlah Laporan Hasil Monitoring dan Evaluasi Pengembangan Ekosistem Ekonomi Kreatif*	3 Laporan	15.000.000,00	
3.26.04.2.02.0022	Fasilitasi Pendaftaran Kekayaan Intelektual	Kota Pasuruan, Purworejo, Purutrejo	*Jumlah produk Hasil Pencatatan atas Hak Cipta dan Hak Terkait, Pendaftaran Hak Kekayaan Industri kepada Pelaku Ekonomi*	1 Produk	50.000.000,00	Fasilitasi Pendaftaran Kekayaan Intelektual	Kota Pasuruan, Purworejo, Purutrejo	*Jumlah produk Hasil Pencatatan atas Hak Cipta dan Hak Terkait, Pendaftaran Hak Kekayaan Industri kepada Pelaku Ekonomi*	1 Produk	44.000.000,00	

NO	Rancangan Awal RKPD					Hasil Analisa Kebutuhan					Catatan Penting
	Program / Kegiatan	Lokasi	Indikator Kinerja	Target Capaian	Pagu Indikatif	Program / Kegiatan	Lokasi	Indikator Kinerja	Target Capaian	Kebutuhan Dana	
(1)	(2)	(3)	(4)	(5)	(6)	(7)	(8)	(9)	(10)	(11)	(12)
			Kreatif, serta Pemanfaatan Kekayaan Intelektual kepada Pelaku Ekonomi Kreatif					*Kreatif, serta Pemanfaatan Kekayaan Intelektual kepada Pelaku Ekonomi Kreatif*			
38437	PROGRAM PENGEMBANGAN SUMBER DAYA PARIWISATA DAN EKONOMI KREATIF				225.874.000,00	PROGRAM PENGEMBANGAN SUMBER DAYA PARIWISATA DAN EKONOMI KREATIF				205.874.000,00	
	[Meningkatnya pengembangan SDM Pariwisata dan ekonomi kreatif]	-	Persentase SDM pariwisata dan Pelaku Ekonomi Kreatif yang ditingkatkan kemampuan teknis dan manajerialnya	47	225.874.000,00	[Meningkatnya pengembangan SDM Pariwisata dan ekonomi kreatif]	-	Persentase SDM pariwisata dan Pelaku Ekonomi Kreatif yang ditingkatkan kemampuan teknis dan manajerialnya	47	205.874.000,00	
3.26.05.2.01	Pelaksanaan Peningkatan Kapasitas Sumber Daya Manusia Pariwisata dan Ekonomi Kreatif Tingkat Dasar		-	-	200.000.000,00	Pelaksanaan Peningkatan Kapasitas Sumber Daya Manusia Pariwisata dan Ekonomi Kreatif Tingkat Dasar		-	-	180.000.000,00	
3.26.05.2.01.0005	Fasilitasi Proses Kreasi, Produksi, Distribusi Konsumsi dan Konservasi Ekonomi Kreatif	Kota Pasuruan, Purworejo, Purutrejo	*Jumlah Laporan Hasil Fasilitasi Proses Kreasi, Produksi, Distribusi Konsumsi, dan Konservasi Ekonomi Kreatif*	1 Laporan	200.000.000,00	Fasilitasi Proses Kreasi, Produksi, Distribusi Konsumsi dan Konservasi Ekonomi Kreatif	Kota Pasuruan, Purworejo, Purutrejo	*Jumlah Laporan Hasil Fasilitasi Proses Kreasi, Produksi, Distribusi Konsumsi, dan Konservasi Ekonomi Kreatif*	1 Laporan	180.000.000,00	

NO	Rancangan Awal RKPD					Hasil Analisa Kebutuhan					Catatan Penting
	Program / Kegiatan	Lokasi	Indikator Kinerja	Target Capaian	Pagu Indikatif	Program / Kegiatan	Lokasi	Indikator Kinerja	Target Capaian	Kebutuhan Dana	
(1)	(2)	(3)	(4)	(5)	(6)	(7)	(8)	(9)	(10)	(11)	(12)
3.26.05.2.02	Pengembangan Kapasitas Pelaku Ekonomi Kreatif		-	-	25.874.000,00	Pengembangan Kapasitas Pelaku Ekonomi Kreatif		-	-	25.874.000,00	
3.26.05.2.02.0001	Pelatihan, Bimbingan Teknis, dan Pendampingan Ekonomi Kreatif	Kota Pasuruan, Purworejo, Purutrejo	*Jumlah Orang yang Mengikuti Pelatihan, Bimbingan Teknis, dan Pendampingan Ekonomi Kreatif*	10 Orang	25.874.000,00	Pelatihan, Bimbingan Teknis, dan Pendampingan Ekonomi Kreatif	Kota Pasuruan, Purworejo, Purutrejo	*Jumlah Orang yang Mengikuti Pelatihan, Bimbingan Teknis, dan Pendampingan Ekonomi Kreatif*	10 Orang	25.874.000,00	

2.5. Penelaahan Usulan Program dan Kegiatan Masyarakat

Dinas Pariwisata, Pemuda, dan Olahraga Kota Pasuruan pada tahun 2026 melaksanakan penelaahan usulan Program, Kegiatan dan Sub Kegiatan Masyarakat yang secara langsung menjadi Program, Kegiatan dan Sub Kegiatan di Dinas Pariwisata, Pemuda, dan Olahraga Kota Pasuruan, Dinas Pariwisata, Pemuda, dan Olahraga Kota Pasuruan menampung usulan masyarakat berupa Hibah dan usulan masyarakat dari musyawarah kelurahan dan pokir Kota Pasuruan. Usulan masyarakat berasal dari KONI Kota Pasuruan, NPCI, KNPI, PRAMUKA dan HIPPRADA yang telah memiliki badan hukum KEMENKUMHAM minimal 3 tahun pendirian yang telah mengajukan proposal bantuan dana hibah kepada Walikota Pasuruan yang kemudian di tindaklanjuti oleh Dinas Pariwisata, Pemuda, dan Olahraga Kota Pasuruan sesuai dengan ketentuan yang berlaku dan memverifikasinya sebagaimana tabel 2.5 terlampir dibawah ini.

Tabel 2. 4 Usulan Program dan Kegiatan dari Para Pemangku Kepentingan Tahun 2026 Kota Pasuruan

NO	Program / Kegiatan	Lokasi	Indikator Kinerja	Besaran / Volume	Catatan
(1)	(2)	(3)	(4)	(5)	(6)
	PROGRAM PENGEMBANGAN KAPASITAS DAYA SAING KEPEMUDAAN				
	Pemberdayaan dan Pengembangan Organisasi Kepemudaan Tingkat Daerah Kabupaten/Kota				
1	Koordinasi, sinkronisasi, dan penyelenggaran pengembangan organisasi kepemudaan tingkat kabupaten/kota	Kota Pasuruan	Jumlah Organisasi Kepramukaan Tingkat Daerah yang Meningkat Kapasitasnya	2 Organisasi	Hibah KNPI, PRAMUKA
	PROGRAM PENGEMBANGAN KAPASITAS DAYA SAING KEOLAHRAGAAN				
	Pembinaan dan Pengembangan Olahraga Pendidikan pada Jenjang Pendidikan yang Menjadi Kewenangan Daerah Kabupaten/Kota				
2	Koordinasi, Sinkronisasi dan Pelaksanaan Pemberdayaan Perkumpulan Olahraga dan Penyelenggaraan Kompetisi oleh Satuan Pendidikan Dasar	Kota Pasuruan	Jumlah Dokumen Hasil Koordinasi, Sinkronisasi dan Pelaksanaan Pemberdayaan Perkumpulan Olahraga dan Penyelenggaraan Kompetisi oleh Satuan Pendidikan Dasar	2 dokumen	Hibah KONI dan NPCI
	Penyelenggaraan Kejuaraan Olahraga Tingkat Daerah Kabupaten/Kota				
3	Penyelenggaraan Kejuaraan Olahraga Multi Event dan Single Event Tingkat Kabupaten/Kota		Jumlah Kejuaraan Olahraga Multi Event dan Single Event Tingkat Kabupaten/Kota	4 Event	Event Lomba Bulu Tangkis; Event Sepak Bola Antar Club; Lomba Menembak; Lomba Tenis Meja
	Pembinaan dan Pengembangan Olahraga Rekreasi				
4	Pemassalan olahraga dan penyelenggaraan festival Olahraga Rekreasi yang berjenjang dan berkelanjutan pada tingkat daerah, nasional, dan internasional		Jumlah Lembaga yang terfasilitasi dalam Pengembangan dan Pemasalan Festival dan Olahraga Rekreasi	1 Lembaga	Event Jalan sehat sarungan; Event Lomba olahraga masyarakat; Event Sepak bola tarkam; Event Lomba Dayung; Event Basket 3 on 3
	PROGRAM PEMASARAN PARIWISATA				
	Pemasaran Pariwisata Dalam dan Luar Negeri Daya Tarik, Destinasi dan Kawasan Strategis Pariwisata Kabupaten/Kota				

NO	Program / Kegiatan	Lokasi	Indikator Kinerja	Besaran / Volume	Catatan
5	Penguatan Promosi Melalui Media Cetak, Elektronik, dan Media Lainnya Baik Dalam dan Luar Negeri	Kota Pasuruan	Jumlah Dokumen Hasil Penguatan Promosi Melalui Media Cetak, Elektronik, dan Media Lainnya Baik Dalam dan Luar Negeri	4 dokumen	Penyusunan Peta Wisata
	PROGRAM PENGEMBANGAN EKONOMI KREATIF MELALUI PEMANFAATAN DAN PERLINDUNGAN HAK KEKAYAAN INTELEKTUAL				
	Penyediaan Prasarana (Zona Kreatif/Ruang Kreatif/Kota Kreatif) sebagai Ruang Berekspresi, Berpromosi dan Berinteraksi bagi Insan Kreatif di Daerah Kabupaten/Kota				
6	Pengembangan dan Revitalisasi Prasarana Kota Kreatif	Kota Pasuruan	Jumlah Penyediaan Sarana dan Prasarana Kota Kreatif	1 unit	Pengadaan fasilitas ruang kreatif bagi pelaku ekonomi kreatif
	Pengembangan Ekosistem Ekonomi Kreatif				
7	Monitoring dan Evaluasi Pengembangan Ekosistem Ekonomi Kreatif	Kota Pasuruan	Jumlah Dokumen Hasil Monitoring dan Evaluasi Pengembangan Ekosistem Ekonomi Kreatif	3 Laporan	Temu Jejaring Insan Kreatif
	PROGRAM PENGEMBANGAN SUMBER DAYA PARIWISATA DAN EKONOMI KREATIF				
	Pelaksanaan Peningkatan Kapasitas Sumber Daya Manusia Pariwisata dan Ekonomi Kreatif Tingkat Dasar				
8	Fasilitasi Proses Kreasi, Produksi, Distribusi Konsumsi dan Konservasi Ekonomi Kreatif	Kota Pasuruan	Jumlah Laporan Hasil Fasilitasi Proses Kreasi, Produksi, Distribusi Konsumsi, dan Konservasi Ekonomi Kreatif	1 Laporan	Pasuruan Creative Fest
	Pengembangan Kapasitas Pelaku Ekonomi Kreatif				
9	Pelatihan, Bimbingan Teknis, dan Pendampingan Ekonomi Kreatif	Kota Pasuruan	Jumlah Orang yang Mengikuti Pelatihan, Bimbingan Teknis, dan Pendampingan Ekonomi Kreatif	10 Orang	Inkubasi Bisnis Kreatif; Coaching Clinic ; Branding Produk EKraf

BAB III
TUJUAN DAN SASARAN PERANGKAT DAERAH

3.1. Telaahan Terhadap Kebijakan Nasional

Rencana Kerja Pemerintah Daerah (RKPD) Tahun 2026 menetapkan bahwa tema Pembangunan Nasional adalah “Pemerataan Pembangunan untuk pertumbuhan berkualitas”, dengan 5 (Lima) Prioritas Nasional:

1. Pembangunan Manusia melalui pengurangan kemiskinan dan peningkatan Pelayanan dasar;
2. Pengurangan kesenjangan antar wilayah melalui penguatan konektivitas dan kemaritiman
3. Peningkatan Nilai Tambah Ekonomi dan Penciptaan Lapangan kerja Melalui Pertanian, Industri, Pariwisata dan Jasa Produktif Lainnya.
4. Pemantapan ketahanan energi, pangan, dan sumber daya air
5. Stabilitas Keamanan nasional dan Kesuksesan Pemilu

Dari 5 Prioritas Nasional tersebut terdapat isu-isu strategis di tiap prioritas yang akan dijelaskan dibawah ini:

1. Pembangunan Manusia melalui pengurangan kemiskinan dan peningkatan Pelayanan dasar;

   Isu Strategis:

   a. Lambatnya Penurunan Angka Kemiskinan
   b. Rendahnya Indeks Pembangunan Manusia
   c. Belum semua Penduduk terutama kelompok miskin dan rentan mendapatkan pelayanan dasar
   d. Belum terpadunya intervensi lintas sektor dalam mengatasi ketimpangan antar kelompok pendapatan

2. Pengurangan kesenjangan antar wilayah melalui penguatan konektivitas dan kemaritiman

   a. Belum Meratanya Pembangunan Konektivitas dan jaringan logistik nasional dan mendukung sektor unggulan.
   b. Tingginya harga logistik pada daerah-daerah dengan aksibilitas sulit, termasuk Papua dan Papua Barat
   c. Rendahnya aksesibilitas di daerah tertinggal dan perbatasan terhadap pusat pertumbuhan, layanan kesehatan dan pendidikan
   d. Kurangnya kesiapsiagaan aparat dan masyarakat terhadap bencana
   e. Belum Memadainya sarana dan prasarana system logistik pertanian dan perikanan

3. Peningkatan Nilai Tambah Ekonomi dan Penciptaan Lapangan kerja Melalui Pertanian, Industri, Pariwisata dan JasaProduktif Lainnya.

   Isu strategis:

a. Rendahnya Nilai Tambah Ekonomi dari pemanfaatan hasil pertanian, perikanan dan kehutanan
b. Belum Optimalnya produktivitas tenaga kerja
c. Rendahnya nilai tambah dan daya saing produk industri
d. Rendahnya pemanfaatan iptek dan hasil inovasi untuk peningkatan produktivitas dan pencapaian nilai tambah.
e. Belum optimalnya penciptaan nilai tambah jasa produktif

4. Pemantapan Ketahanan energi, pangan dan sumberdaya air

Isu Strategis:

a. Produksi minyak dan gas bumi terus menurun, sementara kebutuhan energy terus meningkat
b. Harga pangan yang masih berfluktuatif dan cenderung terus meningkat
c. Penurunan kuantitas, kualitas dan aksesibilitas air untuk memenuhi kebutuhan keluarga, pertanian dan industri
d. Tingkat pencemaran dan kerusakan lingkungan hidup masih tinggi

5. Stabilitas keamanan nasional dan kesuksesan pemilu

Isu strategis:

a. Tingginya angka kejahatan siber, konvensional dan narkoba
b. Kerawanan Pelaksanaan Pemilu dan Netralitas ASN
c. Dinamika lingkungan yang dapat mengganggu kedaulatan bangsa dan Negara
d. Belum optimalnya penegakan hukum dan reformasi birokrasi
e. Perlunya Penguatan diplomasi yang efektif.

Dari penjelasan tema prioritas pembangunan nasional tersebut, Dinas Pariwisata, Pemuda dan Olahraga sebagai pelaksana kegiatan di bidang pariwisata, pemuda, dan olahraga dalam lingkungan pemerintah Kota Pasuruan mendukung tema prioritas nasional ke 3 dan ke 4 yang memuat tentang peningkatan indeks pembangunan manusia dan peningkatan pertumbuhan ekonomi melalui sector pariwisata.

Pemerintah provinsi dan pemerintah kabupaten/kota harus mendukung tercapainya prioritas pembangunan nasional sesuai dengan potensi dan kondisi masing-masing daerah, mengingat keberhasilan pencapaian prioritas pembangunan nasional sangat tergantung pada sinkronisasi kebijakan antara pemerintah provinsi dengan pemerintah pusat dan antara pemerintah kabupaten/kota dengan pemerintah provinsi yang dituangkan dalam Rencana Kerja Pembangunan Daerah (RKPD).

Tabel 3. 1 Prioritas dan Sasaran Dinas Pariwisata, Pemuda dan Olahraga Kota Pasuruan

No.	Prioritas Nasional	Proirotas Provinsi	Sasaran Daerah	Indikator Sasaran Daerah	Sasaran Perangkat Daerah	Indikator Sasaran Perangkat Daerah
1	Pelestarian seni budaya, peningkatan ekonomi kreatif, dan peningkatan prestasi olahraga	Mempercepat pengentasan kemiskinan dan pengurangan ketimpangan	Meningkatnya Produktivitas Ekonomi Sektor Unggulan	Rasio PDRB Pariwisata	Meningkatnya Daya Saing Pariwisata	Persentase peningkatan kunjungan wisatawan
			Meningkatnya Peran Pemuda terhadap Kesejahteraan Masyarakat	Indeks Pembangunan Pemuda	Meningkatnya Fasilitasi dalam Menunjang Kegiatan Ekonomi Mandiri	Persentase fasilitasi yang menunjang ekonomi mandiri pemuda

3.2. Tujuan dan Sasaran Renja Perangkat Daerah

3.2.1. Tujuan

Sebagai rumusan yang masih bersifat strategis, Sasaran Strategis akan diuraikan lebih lanjut menjadi tujuan untuk pedoman arah yang lebih riil dalamoperasional organisasi. Oleh karena itu Sasaran Strategis Dinas Pariwisata, Pemuda, dan Olahraga Kota Pasuruan merupakan dasar untuk merumuskan tujuan, agar konsistensi antara pedoman arahan strategis dengan operasional dapat terwujud.

Perumusan, tujuan memiliki keterkaitan erat dengan pertanggung jawaban pencapaiannya. Tujuan yang dirumuskan harus *computable* (dapat diukur) agar pertanggung jawabannya dapat dicapai secara obyektif.

Berdasarkan Sasaran Strategis Kota Pasuruan yang telah dirumuskan, maka tujuan Dinas Pariwisata, Pemuda dan Olahraga Kota Pasuruan adalah "**Meningkatnya Nilai Tambah Pariwisata dan Ekonomi Kreatif, Meningkatnya Partisipasi Pemuda dalam Kegiatan Ekonomi Mandiri serta Meningkatnya Prestasi Keolahragaan**". Hubungan antara tujuan Dinas Pariwisata, Pemuda dan Olahraga dengan Sasaran Dinas Pariwisata, Pemuda dan Olahraga Kota Pasuruan dengan tabel sebagai berikut:

Tabel 3. 2 Tujuan Dinas Pariwisata, Pemuda dan Olahraga Kota Pasuruan

No.	Tujuan Perangkat Daerah	Indikator Tujuan Perangkat Daerah	Target Kinerja Tujuan Perangkat Daerah Tahun 2026
1	Meningkatnya Nilai Tambah Pariwisata dan Ekonomi Kreatif, Meningkatnya Partisipasi Pemuda dalam Kegiatan Ekonomi Mandiri serta Meningkatnya Prestasi Keolahragaan	Nilai PDRB Pariwisata	391 milyar rupiah
		Tingkat partisipasi pemuda dalam kegiatan ekonomi mandiri	2,10%
		Jumlah medali yang diperoleh	28 medali

3.2.2. Sasaran

Sasaran merupakan obyek yang menjadi pembinaan dan pengembangan pembangunan di bidang Pariwisata, Pemuda dan

Olahraga di Kota Pasuruan. Adapun sasaran penjabaran dari sasaran tersebut adalah :

1. Meningkatnya Daya Saing Pariwisata
2. Meningkatnya Pengembangan Ekosistem Ekonomi Kreatif
3. Meningkatnya Fasilitasi dalam Menunjang Kegiatan Ekonomi Mandiri
4. Meningkatnya Pelatihan dan Pembinaan bagi Atlet

Berikut penjelasan dari masing-masing sasaran beserta indikator kinerja dapat dilihat pada tabel sebagai berikut:

Tabel 3. 3
Sasaran

No.	Sasaran Perangkat Daerah	Indikator Sasaran Perangkat Daerah	Target Kinerja Sasaran Perangkat Daerah Tahun 2026
1	Meningkatnya Daya Saing Pariwisata	Persentase peningkatan kunjungan wisatawan	10%
2	Meningkatnya Pengembangan Ekosistem Ekonomi Kreatif	Persentase ekosistem ekonomi kreatif yang dikembangkan	25%
3	Meningkatnya Fasilitasi dalam Menunjang Kegiatan Ekonomi Mandiri	Persentase fasilitasi yang menunjang ekonomi mandiri pemuda	60%
4	Meningkatnya Pelatihan dan Pembinaan bagi Atlet	Persentase atlet yang berprestasi	6%

BAB IV
RENCANA KERJA DAN PENDANAAN PERANGKAT DAERAH

4.1. Program dan Kegiatan

Untuk dapat memahami jenis dan pilihan program dan kegiatan yang diajukan untuk ditampung dalam RAPBD tahun anggaran 2026, maka seluruh program dan kegiatan yang direncanakan untuk dapat dilaksanakan pada tahun anggaran 2026 dapat diuraikan pada tabel 4.1 sebagai berikut:

Tabel 4. 4 Rumusan Rencana Program dan Kegiatan SKPD Tahun 2025 dan Perkiraan Maju Tahun 2025 Kota Pasuruan

Kode	Urusan / Bidang Urusan Pemerintahan Daerah dan Program / Kegiatan	Indikator Kinerja Program / Kegiatan / Sub Kegiatan	Rencana Tahun 2026 (Tahun Rencana)				Catatan Penting	Prakiraan Maju Rencana Tahun 2027	
			Lokasi	Target Capaian Kinerja	Kebutuhan Dana / Pagu Indikatif	Sumber Dana		Target Capaian Kinerja	Kebutuhan Dana / Pagu Indikatif
(1)	(2)	(3)	(4)	(5)	(6)	(7)	(8)	(9)	(10)
	DINAS PARIWISATA, PEMUDA DAN OLAH RAGA				29.869.218.079,00				27.988.783.466,00
2	URUSAN PEMERINTAHAN WAJIB YANG TIDAK BERKAITAN DENGAN PELAYANAN DASAR				11.885.092.675,00				17.412.462.037,00
2.19	URUSAN PEMERINTAHAN BIDANG KEPEMUDAAN DAN OLAHRAGA				11.885.092.675,00				17.412.462.037,00
36941	PROGRAM PENUNJANG URUSAN PEMERINTAHAN DAERAH KABUPATEN/KOTA				5.251.338.151,00			-	6.306.946.775,00
	[Meningkatnya Fasilitasi Penunjang Urusan Pemerintahan Daerah]	Level Maturitas SPIP Perangkat Daerah Nilai SAKIP Perangkat Daerah	-	3 74	5.251.338.151,00	-		-	6.306.946.775,00
2.19.01.2.01	Perencanaan, Penganggaran, dan Evaluasi Kinerja Perangkat Daerah	Jumlah dokumen Perencanaan, Penganggaran, dan Evaluasi Kinerja Perangkat Daerah		11 Dokumen	31.441.000,00			-	43.000.000,00
2.19.01.2.01.0001	Penyusunan Dokumen Perencanaan Perangkat Daerah	Jumlah Dokumen Perencanaan Perangkat Daerah	Kota Pasuruan, Purworejo, Purutrejo	6 Dokumen	27.164.100,00	DANA ALOKASI UMUM (DAU)			35.000.000,00
2.19.01.2.01.0006	Koordinasi dan Penyusunan Laporan Capaian Kinerja dan Ikhtisar Realisasi Kinerja SKPD	Jumlah Laporan Capaian Kinerja dan Ikhtisar Realisasi Kinerja SKPD dan Laporan Hasil	Kota Pasuruan, Purworej	5 Laporan	3.364.200,00	DANA ALOKASI UMUM (DAU)			6.000.000,00

Kode	Urusan / Bidang Urusan Pemerintahan Daerah dan Program / Kegiatan	Indikator Kinerja Program / Kegiatan / Sub Kegiatan	Rencana Tahun 2026 (Tahun Rencana)				Catatan Penting	Prakiraan Maju Rencana Tahun 2027	
			Lokasi	Target Capaian Kinerja	Kebutuhan Dana / Pagu Indikatif	Sumber Dana		Target Capaian Kinerja	Kebutuhan Dana / Pagu Indikatif
		Koordinasi Penyusunan Laporan Capaian Kinerja dan Ikhtisar Realisasi Kinerja SKPD	o, Purutrejo						
2.19.01.2.01.0007	Evaluasi Kinerja Perangkat Daerah	Jumlah Laporan Evaluasi Kinerja Perangkat Daerah	Kota Pasuruan, Purworejo, Purutrejo	1 Laporan	912.700,00	DANA ALOKASI UMUM (DAU)			2.000.000,00
2.19.01.2.02	Administrasi Keuangan Perangkat Daerah	Jumlah Laporan Pertanggungjawaban keuangan		120 Laporan	4.214.355.061,00			-	5.050.000.000,00
2.19.01.2.02.0001	Penyediaan Gaji dan Tunjangan ASN	Jumlah Orang yang Menerima Gaji dan Tunjangan ASN	Kota Pasuruan, Purworejo, Purutrejo	32 Orang/bulan	4.170.565.861,00	DANA ALOKASI UMUM (DAU)			5.000.000.000,00
2.19.01.2.02.0007	Koordinasi dan Penyusunan Laporan Keuangan Bulanan/ Triwulanan/ Semesteran SKPD	Jumlah Laporan Keuangan Bulanan/ Triwulanan/ Semesteran SKPD dan Laporan Koordinasi Penyusunan Laporan Keuangan Bulanan/Triwulanan/Semesteran SKPD	Kota Pasuruan, Purworejo, Purutrejo	16 Laporan	43.789.200,00	DANA ALOKASI UMUM (DAU)			50.000.000,00
2.19.01.2.03	Administrasi Barang Milik Daerah pada Perangkat Daerah	Jumlah Laporan Pengelolaan Barang Milik Daerah		4 Laporan	54.942.600,00			-	60.436.860,00

Kode	Urusan / Bidang Urusan Pemerintahan Daerah dan Program / Kegiatan	Indikator Kinerja Program / Kegiatan / Sub Kegiatan	Rencana Tahun 2026 (Tahun Rencana)				Catatan Penting	Prakiraan Maju Rencana Tahun 2027	
			Lokasi	Target Capaian Kinerja	Kebutuhan Dana / Pagu Indikatif	Sumber Dana		Target Capaian Kinerja	Kebutuhan Dana / Pagu Indikatif
2.19.01.2.03.0005	Rekonsiliasi dan Penyusunan Laporan Barang Milik Daerah pada SKPD	Jumlah Laporan Rekonsiliasi dan Penyusunan Laporan Barang Milik Daerah pada SKPD	Kota Pasuruan, Purworejo, Purutrejo	4 Laporan	54.942.600,00	DANA ALOKASI UMUM (DAU)			60.436.860,00
2.19.01.2.05	Administrasi Kepegawaian Perangkat Daerah	Jumlah dokumen ketatausahaan dan kepegawaian		4 Laporan	6.669.900,00			-	7.336.890,00
2.19.01.2.05.0003	Pendataan dan Pengolahan Administrasi Kepegawaian	Jumlah Dokumen Pendataan dan Pengolahan Administrasi Kepegawaian	Kota Pasuruan, Purworejo, Purutrejo	4 Dokumen	6.669.900,00	DANA ALOKASI UMUM (DAU)			7.336.890,00
2.19.01.2.06	Administrasi Umum Perangkat Daerah	Jumlah Laporan Penyediaan Barang dan Jasa		12 Laporan	188.247.400,00			-	285.041.060,00
2.19.01.2.06.0001	Penyediaan Komponen Instalasi Listrik/Penerangan Bangunan Kantor	Jumlah Paket Komponen Instalasi Listrik/Penerangan Bangunan Kantor yang Disediakan	Kota Pasuruan, Purworejo, Purutrejo	4 Paket	18.410.000,00	DANA ALOKASI UMUM (DAU)			27.498.900,00
2.19.01.2.06.0003	Penyediaan Peralatan Rumah Tangga	Jumlah Paket Peralatan Rumah Tangga yang Disediakan	Kota Pasuruan, Purworejo, Purutrejo	8 Paket	-	DANA ALOKASI UMUM (DAU)			2.700.000,00
	[Meningkatnya Fasilitasi Penunjang Urusan Pemerintahan Daerah]	Level Maturitas SPIP Perangkat Daerah	-	3 74	5.251.338.151,00	-		-	6.306.946.775,00

Kode	Urusan / Bidang Urusan Pemerintahan Daerah dan Program / Kegiatan	Indikator Kinerja Program / Kegiatan / Sub Kegiatan	Rencana Tahun 2026 (Tahun Rencana)				Catatan Penting	Prakiraan Maju Rencana Tahun 2027	
			Lokasi	Target Capaian Kinerja	Kebutuhan Dana / Pagu Indikatif	Sumber Dana		Target Capaian Kinerja	Kebutuhan Dana / Pagu Indikatif
		Nilai SAKIP Perangkat Daerah							
2.19.01.2.06.0005	Penyediaan Barang Cetakan dan Penggandaan	Jumlah Paket Barang Cetakan dan Penggandaan yang Disediakan	Kota Pasuruan, Purworejo, Purutrejo	4 Paket	30.133.000,00	DANA ALOKASI UMUM (DAU)			53.296.320,00
2.19.01.2.06.0006	Penyediaan Bahan Bacaan dan Peraturan Perundang-undangan	Jumlah Dokumen Bahan Bacaan dan Peraturan Perundang-Undangan yang Disediakan	Kota Pasuruan, Purworejo, Purutrejo	1 Dokumen	2.204.400,00	DANA ALOKASI UMUM (DAU)			5.295.840,00
2.19.01.2.06.0007	Penyediaan Bahan/Material	Jumlah Paket Bahan/Material yang Disediakan	Kota Pasuruan, Purworejo, Purutrejo	1 Paket	10.000.000,00	DANA ALOKASI UMUM (DAU)			11.000.000,00
2.19.01.2.06.0008	Fasilitasi Kunjungan Tamu	Jumlah Laporan Fasilitasi Kunjungan Tamu	Kota Pasuruan, Purworejo, Purutrejo	12 Laporan	27.500.000,00	DANA ALOKASI UMUM (DAU)			30.250.000,00
2.19.01.2.06.0009	Penyelenggaraan Rapat Koordinasi dan Konsultasi SKPD	Jumlah Laporan Penyelenggaraan Rapat Koordinasi dan Konsultasi SKPD	Kota Pasuruan, Purworejo, Purutrejo	12 Laporan	100.000.000,00	DANA ALOKASI UMUM (DAU)			155.000.000,00

Kode	Urusan / Bidang Urusan Pemerintahan Daerah dan Program / Kegiatan	Indikator Kinerja Program / Kegiatan / Sub Kegiatan	Rencana Tahun 2026 (Tahun Rencana)				Catatan Penting	Prakiraan Maju Rencana Tahun 2027	
			Lokasi	Target Capaian Kinerja	Kebutuhan Dana / Pagu Indikatif	Sumber Dana		Target Capaian Kinerja	Kebutuhan Dana / Pagu Indikatif
2.19.01.2.07	Pengadaan Barang Milik Daerah Penunjang Urusan Pemerintah Daerah	Jumlah barang milik daerah yang disediakan		29 Unit	117.905.500,00			-	134.274.250,00
2.19.01.2.07.0006	Pengadaan Peralatan dan Mesin Lainnya	Jumlah Unit Peralatan dan Mesin Lainnya yang Disediakan	Kota Pasuruan, Purworejo, Purutrejo	29 Unit	117.905.500,00	DANA ALOKASI UMUM (DAU)			134.274.250,00
2.19.01.2.08	Penyediaan Jasa Penunjang Urusan Pemerintahan Daerah	Jumlah Laporan Penyediaan Jasa Penunjang Urusan Pemerintahan Daerah		12 Laporan	386.276.690,00			-	437.299.270,00
2.19.01.2.08.0002	Penyediaan Jasa Komunikasi, Sumber Daya Air dan Listrik	Jumlah Laporan Penyediaan Jasa Komunikasi, Sumber Daya Air dan Listrik yang Disediakan	Kota Pasuruan, Purworejo, Purutrejo	12 Laporan	115.825.740,00	DANA ALOKASI UMUM (DAU)			133.000.000,00
2.19.01.2.08.0004	Penyediaan Jasa Pelayanan Umum Kantor	Jumlah Laporan Penyediaan Jasa Pelayanan Umum Kantor yang Disediakan	Kota Pasuruan, Purworejo, Purutrejo	12 Laporan	270.450.950,00	DANA ALOKASI UMUM (DAU)			304.299.270,00
2.19.01.2.09	Pemeliharaan Barang Milik Daerah Penunjang Urusan Pemerintahan Daerah	Jumlah Barang Milik Daerah yang terpelihara		109 Unit	251.500.000,00			-	289.558.445,00
2.19.01.2.09.0001	Penyediaan Jasa Pemeliharaan, Biaya Pemeliharaan, dan Pajak Kendaraan Perorangan Dinas atau Kendaraan Dinas Jabatan	Jumlah Kendaraan Perorangan Dinas atau Kendaraan Dinas Jabatan yang	Kota Pasuruan, Purworej	1 Unit	43.570.000,00	DANA ALOKASI UMUM (DAU)			47.927.000,00

Kode	Urusan / Bidang Urusan Pemerintahan Daerah dan Program / Kegiatan	Indikator Kinerja Program / Kegiatan / Sub Kegiatan	Rencana Tahun 2026 (Tahun Rencana)				Catatan Penting	Prakiraan Maju Rencana Tahun 2027	
			Lokasi	Target Capaian Kinerja	Kebutuhan Dana / Pagu Indikatif	Sumber Dana		Target Capaian Kinerja	Kebutuhan Dana / Pagu Indikatif
		Dipelihara dan dibayarkan Pajaknya	o, Purutrejo						
2.19.01.2.09.0002	Penyediaan Jasa Pemeliharaan, Biaya Pemeliharaan, Pajak dan Perizinan Kendaraan Dinas Operasional atau Lapangan	Jumlah Kendaraan Dinas Operasional atau Lapangan yang Dipelihara dan dibayarkan Pajak dan Perizinannya	Kota Pasuruan, Purworejo, Purutrejo	11 Unit	100.960.000,00	DANA ALOKASI UMUM (DAU)			116.832.815,00
2.19.01.2.09.0005	Pemeliharaan Mebel	Jumlah Mebel yang Dipelihara	Kota Pasuruan, Purworejo, Purutrejo	50 Unit	4.000.000,00	DANA ALOKASI UMUM (DAU)			4.400.000,00
2.19.01.2.09.0006	Pemeliharaan Peralatan dan Mesin Lainnya	Jumlah Peralatan dan Mesin Lainnya yang Dipelihara	Kota Pasuruan, Purworejo, Purutrejo	46 Unit	22.370.000,00	DANA ALOKASI UMUM (DAU)			28.214.560,00
2.19.01.2.09.0009	Pemeliharaan/Rehabilitasi Gedung Kantor dan Bangunan Lainnya	Jumlah Gedung Kantor dan Bangunan Lainnya yang Dipelihara/Direhabilitasi	Kota Pasuruan, Purworejo, Purutrejo	1 Unit	80.600.000,00	DANA ALOKASI UMUM (DAU)			92.184.070,00
37306	PROGRAM PENGEMBANGAN KAPASITAS DAYA SAING KEPEMUDAAN				639.828.300,00			-	1.059.553.400,00
	[Meningkatnya Pengembangan Kapasitas Daya Saing Kepemudaan]	Rasio wirausaha Pemuda	-	0.1	639.828.300,00	-		-	1.059.553.400,00

Kode	Urusan / Bidang Urusan Pemerintahan Daerah dan Program / Kegiatan	Indikator Kinerja Program / Kegiatan / Sub Kegiatan	Rencana Tahun 2026 (Tahun Rencana)				Catatan Penting	Prakiraan Maju Rencana Tahun 2027	
			Lokasi	Target Capaian Kinerja	Kebutuhan Dana / Pagu Indikatif	Sumber Dana		Target Capaian Kinerja	Kebutuhan Dana / Pagu Indikatif
2.19.02.2.01	Penyadaran, Pemberdayaan, dan Pengembangan Pemuda dan Kepemudaan Terhadap Pemuda Pelopor Kabupaten/Kota, Wirausaha Muda Pemula, dan Pemuda Kader Kabupaten/Kota	Jumlah Pemuda Yang Berprestasi		2 Orang	96.927.500,00			-	319.053.400,00
2.19.02.2.01.0011	Koordinasi, Sinkronisasi, dan Penyelenggaraan Pengembangan Kewirausahaan Pemuda Bagi Wirausaha pemula Tingkat Kabupaten/kota	Jumlah Wirausaha Muda Tingkat kabupaten/kota Yang Difasilitasi Pengembangan Kewirausahaan Pemuda	Kota Pasuruan, Purworejo, Purutrejo	30 Orang	37.010.800,00	DANA ALOKASI UMUM (DAU)			64.942.300,00
2.19.02.2.01.0015	Koordinasi, Sinkronisasi dan Penyelenggaraan Pengembangan Kepeloporan Pemuda bagi Pemuda Pelopor Tingkat Kabupaten/kota	Jumlah Pemuda Pelopor Tingkat kabupaten/kota dari Seluruh Kabupaten/Kota yang difasilitasi dalam Pengembangan Kepeloporan Pemuda	Kota Pasuruan, Purworejo, Purutrejo	5 Orang	59.916.700,00	DANA ALOKASI UMUM (DAU)			254.111.100,00
2.19.02.2.02	Pemberdayaan dan Pengembangan Organisasi Kepemudaan Tingkat Daerah Kabupaten/Kota	Jumlah Organisasi Yang Aktif		20 Organisasi	542.900.800,00			-	740.500.000,00
2.19.02.2.02.0003	Koordinasi, sinkronisasi, dan penyelenggaran pengembangan organisasi kepemudaan tingkat kabupaten/kota	Jumlah Organisasi Kepramukaan Tingkat Daerah yang Meningkat Kapasitasnya	Kota Pasuruan, Purworejo, Purutrejo	5 Organisasi	542.900.800,00	DANA ALOKASI UMUM (DAU)			740.500.000,00
37671	PROGRAM PENGEMBANGAN KAPASITAS DAYA SAING KEOLAHRAGAAN				5.993.926.224,00			-	10.045.961.862,00

Kode	Urusan / Bidang Urusan Pemerintahan Daerah dan Program / Kegiatan	Indikator Kinerja Program / Kegiatan / Sub Kegiatan	Rencana Tahun 2026 (Tahun Rencana)				Catatan Penting	Prakiraan Maju Rencana Tahun 2027	
			Lokasi	Target Capaian Kinerja	Kebutuhan Dana / Pagu Indikatif	Sumber Dana		Target Capaian Kinerja	Kebutuhan Dana / Pagu Indikatif
	[Meningkatnya Pengembangan Kapasitas Daya Saing Keolahragaan]	Persentase Atlit Yang Mendapatkan Pelatihan dan Pembinaan	-	36	5.993.926.224,00	-		-	10.045.961.862,00
2.19.03.2.01	Pembinaan dan Pengembangan Olahraga Pendidikan pada Jenjang Pendidikan yang Menjadi Kewenangan Daerah Kabupaten/Kota	Jumlah Organisasi Keolahragaan Yang Terfasilitasi		2 Organisasi	4.764.696.924,00			-	6.867.387.862,00
2.19.03.2.01.0005	Koordinasi dan sinkronisasi penyediaan prasarana olahraga melalui perencanaan, pengadaan, pemanfaatan, pemeliharaan, dan pengawasan Prasarana Olahraga di tingkat kabupaten/kota	Jumlah sarana dan prasarana olahraga di tingkat kabupaten/kota yang tersedia	Kota Pasuruan, Purworejo, Purutrejo	9 Unit	1.581.096.924,00	DANA ALOKASI UMUM (DAU)			2.731.587.862,00
2.19.03.2.01.0006	Koordinasi, Sinkronisasi dan Pelaksanaan Pemberdayaan Perkumpulan Olahraga dan Penyelenggaraan Kompetisi oleh Satuan Pendidikan Dasar	Jumlah Dokumen Hasil Koordinasi, Sinkronisasi dan Pelaksanaan Pemberdayaan Perkumpulan Olahraga dan Penyelenggaraan Kompetisi oleh Satuan Pendidikan Dasar	Kota Pasuruan, Purworejo, Purutrejo	2 Dokumen	3.183.600.000,00	DANA ALOKASI UMUM (DAU)			4.135.800.000,00
2.19.03.2.02	Penyelenggaraan Kejuaraan Olahraga Tingkat Daerah Kabupaten/Kota	Jumlah Event Olahraga Yang Diikuti dan Di Selenggarakan		2 Event	749.445.100,00			-	990.000.000,00
2.19.03.2.02.0004	Penyelenggaraan Kejuaraan Olahraga Multi Event dan Single Event Tingkat Kabupaten/Kota	Jumlah Kejuaraan Olahraga Multi Event dan Single Event Tingkat Kabupaten/Kota	Kota Pasuruan, Purworej	4 Kegiatan	243.445.100,00	DANA ALOKASI UMUM (DAU)			540.000.000,00

Kode	Urusan / Bidang Urusan Pemerintahan Daerah dan Program / Kegiatan	Indikator Kinerja Program / Kegiatan / Sub Kegiatan	Rencana Tahun 2026 (Tahun Rencana)				Catatan Penting	Prakiraan Maju Rencana Tahun 2027	
			Lokasi	Target Capaian Kinerja	Kebutuhan Dana / Pagu Indikatif	Sumber Dana		Target Capaian Kinerja	Kebutuhan Dana / Pagu Indikatif
			o, Purutrejo						
2.19.03.2.02.0006	Keikutsertaan anggota kontingen kabupaten/kota dalam Penyelenggaraan pekan dan kejuaraan olahraga	Jumlah Peserta pada Penyelenggaraan Kejuaraan Tingkat kabupaten/kota	Kota Pasuruan, Purworejo, Purutrejo	25 Orang	506.000.000,00	DANA ALOKASI UMUM (DAU)			450.000.000,00
2.19.03.2.03	Pembinaan dan Pengembangan Olahraga Prestasi Tingkat Daerah Provinsi	Jumlah Atlit Yang Mengikuit Kompetisi Olahraga Tingkat Daerah/Provinsi		20 Atlit	-			-	300.000.000,00
2.19.03.2.03.0007	Pemberian Penghargaan olahraga bagi yang berprestasi dan/atau berjasa dalam memajukan Olahraga	Jumlah penerima Penghargaan olahraga	Kota Pasuruan, Purworejo, Purutrejo	0 Orang	-	DANA ALOKASI UMUM (DAU)			300.000.000,00
2.19.03.2.05	Pembinaan dan Pengembangan Olahraga Rekreasi	Jumlah Event Olahraga Rekreasi Yang Dilaksanakan		5 Event	479.784.200,00			-	1.888.574.000,00
2.19.03.2.05.0006	Pemberdayaan Perkumpulan Olahraga Rekreasi	Jumlah Laporan Hasil Pembinaan dalam rangka Pemberdayaan Perkumpulan Olahraga Rekreasi	Kota Pasuruan, Purworejo, Purutrejo	10 Laporan	88.402.500,00	DANA ALOKASI UMUM (DAU)			448.574.000,00
2.19.03.2.05.0010	Pemassalan olahraga dan penyelenggaraan festival Olahraga Rekreasi yang berjenjang dan berkelanjutan pada tingkat daerah, nasional, dan internasional	Jumlah Lembaga yang terfasilitasi dalam Pengembangan dan Pemasalan Festival dan Olahraga Rekreasi	Kota Pasuruan, Purworejo, Purutrejo	1 Lembaga	391.381.700,00	DANA ALOKASI UMUM (DAU)			1.440.000.000,00

Kode	Urusan / Bidang Urusan Pemerintahan Daerah dan Program / Kegiatan	Indikator Kinerja Program / Kegiatan / Sub Kegiatan	Rencana Tahun 2026 (Tahun Rencana)				Catatan Penting	Prakiraan Maju Rencana Tahun 2027	
			Lokasi	Target Capaian Kinerja	Kebutuhan Dana / Pagu Indikatif	Sumber Dana		Target Capaian Kinerja	Kebutuhan Dana / Pagu Indikatif
3	URUSAN PEMERINTAHAN PILIHAN				17.984.125.404,00				10.576.321.429,00
3.26	URUSAN PEMERINTAHAN BIDANG PARIWISATA				17.984.125.404,00				10.576.321.429,00
37341	PROGRAM PENINGKATAN DAYA TARIK DESTINASI PARIWISATA				17.192.042.704,00			-	9.701.214.364,00
	[Meningkatnya Daya Tarik Pariwisata yang Dikembangkan]	Persentase Daya Tarik Wisata yang Dikembangkan	-	32	17.192.042.704,00	-		-	9.701.214.364,00
3.26.02.2.02	Pengelolaan Kawasan Strategis Pariwisata Kabupaten/Kota	Jumlah Kawasan Strategis Pariwisata yang Terkelola		1 Kawasan	14.847.744.500,00			-	6.750.000.000,00
3.26.02.2.02.0004	Pengadaan/Pemeliharaan/Rehabilitasi Sarana dan Prasarana dalam Pengelolaan Kawasan Wisata Strategis Pariwisata Kabupaten/Kota	Jumlah Sarana dan Prasarana yang Tersedia dan Terpelihara dalam Pengelolaan Kawasan Strategis Pariwisata Kabupaten/Kota	Kota Pasuruan, Purworejo, Purutrejo	1 Unit	14.847.744.500,00	BANTUAN KEUANGAN			6.750.000.000,00
3.26.02.2.03	Pengelolaan Destinasi Pariwisata Kabupaten/Kota	Jumlah Destinasi Pariwisata yang Terkelola		3 Destinasi	2.344.298.204,00			-	2.951.214.364,00
3.26.02.2.03.0004	Pengadaan/Pemeliharaan/Rehabilitasi Sarana dan Prasarana dalam Pengelolaan Destinasi Pariwisata Kabupaten/Kota	Jumlah Sarana dan Prasarana Pengelolaan Destinasi Pariwisata Kabupaten/Kota yang Tersedia dan Terpelihara	Kota Pasuruan, Purworejo, Purutrejo	5 Unit	1.887.219.404,00	DANA ALOKASI UMUM (DAU)			2.446.580.374,00
3.26.02.2.03.0006	Pemberdayaan Masyarakat dalam Pengelolaan Destinasi Pariwisata Kabupaten/Kota	Jumlah Laporan Hasil Pemberdayaan Masyarakat dalam Pengelolaan Destinasi Pariwisata Kabupaten/Kota	Kota Pasuruan, Purworejo, Purutrejo	3 Laporan	382.078.800,00	DANA ALOKASI UMUM (DAU)			425.883.990,00

Kode	Urusan / Bidang Urusan Pemerintahan Daerah dan Program / Kegiatan	Indikator Kinerja Program / Kegiatan / Sub Kegiatan	Rencana Tahun 2026 (Tahun Rencana)				Catatan Penting	Prakiraan Maju Rencana Tahun 2027	
			Lokasi	Target Capaian Kinerja	Kebutuhan Dana / Pagu Indikatif	Sumber Dana		Target Capaian Kinerja	Kebutuhan Dana / Pagu Indikatif
3.26.02.2.03.0008	Penyusunan Rencana Induk Pembangunan Kepariwisataan Daerah Kabupaten/Kota	Jumlah Dokumen Rencana Induk Pembangunan Kepariwisataan Daerah Kab/Kota	Kota Pasuruan, Purworejo, Purutrejo	1 Dokumen	75.000.000,00	DANA ALOKASI UMUM (DAU)			78.750.000,00
37706	PROGRAM PEMASARAN PARIWISATA				371.799.900,00			-	390.389.895,00
	[Meningkatnya pemasaran pariwisata]	Persentase Peningkatan Media Pemasaran Pariwisata	-	20	371.799.900,00	-		-	390.389.895,00
3.26.03.2.01	Pemasaran Pariwisata Dalam dan Luar Negeri Daya Tarik, Destinasi dan Kawasan Strategis Pariwisata Kabupaten/Kota	jumlah dokumen kerjasama pemasaran yang dilakukan		3 Dokumen	371.799.900,00			-	390.389.895,00
3.26.03.2.01.0003	Penyediaan Data dan Penyebaran Informasi Pariwisata Kabupaten/Kota, Baik Dalam dan Luar Negeri	Jumlah Dokumen Hasil Pelaksanaan Penyediaan Data dan Penyebaran Informasi Pariwisata Kabupaten/Kota, Baik Dalam dan Luar Negeri	Kota Pasuruan, Purworejo, Purutrejo	1 Dokumen	63.095.800,00	DANA ALOKASI UMUM (DAU)			66.250.590,00
3.26.03.2.01.0006	Fasilitasi Kegiatan Pemasaran Pariwisata Baik Dalam dan Luar Negeri Pariwisata Kabupaten/Kota	Jumlah Kegiatan Pemasaran Pariwisata Baik Dalam dan Luar Negeri	Kota Pasuruan, Purworejo, Purutrejo	2 Kegiatan	223.704.100,00	DANA ALOKASI UMUM (DAU)			234.889.305,00
3.26.03.2.01.0007	Penguatan Promosi Melalui Media Cetak, Elektronik, dan Media Lainnya Baik Dalam dan Luar Negeri	Jumlah Dokumen Hasil Penguatan Promosi Melalui Media Cetak, Elektronik, dan	Kota Pasuruan, Purworej	4 Promosi	85.000.000,00	DANA ALOKASI UMUM (DAU)			89.250.000,00

Kode	Urusan / Bidang Urusan Pemerintahan Daerah dan Program / Kegiatan	Indikator Kinerja Program / Kegiatan / Sub Kegiatan	Rencana Tahun 2026 (Tahun Rencana)				Catatan Penting	Prakiraan Maju Rencana Tahun 2027	
			Lokasi	Target Capaian Kinerja	Kebutuhan Dana / Pagu Indikatif	Sumber Dana		Target Capaian Kinerja	Kebutuhan Dana / Pagu Indikatif
		Media Lainnya Baik Dalam dan Luar Negeri	o, Purutrejo						
38072	PROGRAM PENGEMBANGAN EKONOMI KREATIF MELALUI PEMANFAATAN DAN PERLINDUNGAN HAK KEKAYAAN INTELEKTUAL				214.408.800,00			-	247.549.470,00
	[Meningkatnya Sub Sektor Ekonomi Kreatif yang dikembangkan]	Persentase sub sektor yang meningkat produksinya	-	18	214.408.800,00	-		-	247.549.470,00
3.26.04.2.01	Penyediaan Prasarana (Zona Kreatif/Ruang Kreatif/Kota Kreatif) sebagai Ruang Berekspresi, Berpromosi dan Berinteraksi bagi Insan Kreatif di Daerah Kabupaten/Kota	Jumlah Prasarana dan Sarana Ekraf Yang Tersedia dan Terpelihara		1 Unit	104.998.600,00			-	110.618.760,00
3.26.04.2.01.0001	Pengembangan dan Revitalisasi Prasarana Kota Kreatif	Jumlah Sarana dan Prasarana Kota Kreatif yang tersedia	Kota Pasuruan, Purworejo, Purutrejo	1 Unit	104.998.600,00	DANA ALOKASI UMUM (DAU)			110.618.760,00
3.26.04.2.02	Pengembangan Ekosistem Ekonomi Kreatif	Persentase Pengembangan Media Pemasaran Ekraf		0,3	109.410.200,00			-	136.930.710,00
3.26.04.2.02.0005	Pengembangan Sistem Pemasaran	Jumlah Dokumen Hasil Pengembangan Sistem Pemasaran Ekonomi Kreatif	Kota Pasuruan, Purworejo, Purutrejo	3 Dokumen	50.410.200,00	DANA ALOKASI UMUM (DAU)			52.930.710,00

Kode	Urusan / Bidang Urusan Pemerintahan Daerah dan Program / Kegiatan	Indikator Kinerja Program / Kegiatan / Sub Kegiatan	Rencana Tahun 2026 (Tahun Rencana)				Catatan Penting	Prakiraan Maju Rencana Tahun 2027	
			Lokasi	Target Capaian Kinerja	Kebutuhan Dana / Pagu Indikatif	Sumber Dana		Target Capaian Kinerja	Kebutuhan Dana / Pagu Indikatif
3.26.04.2.02.0020	Monitoring dan Evaluasi Pengembangan Ekosistem Ekonomi Kreatif	Jumlah Laporan Hasil Monitoring dan Evaluasi Pengembangan Ekosistem Ekonomi Kreatif	Kota Pasuruan, Purworejo, Purutrejo	3 Laporan	15.000.000,00	DANA ALOKASI UMUM (DAU)			31.500.000,00
3.26.04.2.02.0022	Fasilitasi Pendaftaran Kekayaan Intelektual	Jumlah produk Hasil Pencatatan atas Hak Cipta dan Hak Terkait, Pendaftaran Hak Kekayaan Industri kepada Pelaku Ekonomi Kreatif, serta Pemanfaatan Kekayaan Intelektual kepada Pelaku Ekonomi Kreatif	Kota Pasuruan, Purworejo, Purutrejo	1 Produk	44.000.000,00	DANA ALOKASI UMUM (DAU)			52.500.000,00
38437	PROGRAM PENGEMBANGAN SUMBER DAYA PARIWISATA DAN EKONOMI KREATIF				205.874.000,00			-	237.167.700,00
	[Meningkatnya pengembangan SDM Pariwisata dan ekonomi kreatif]	Persentase SDM pariwisata dan Pelaku Ekonomi Kreatif yang ditingkatkan kemampuan teknis dan manajerialnya	-	47	205.874.000,00	-		-	237.167.700,00
3.26.05.2.01	Pelaksanaan Peningkatan Kapasitas Sumber Daya Manusia Pariwisata dan Ekonomi Kreatif Tingkat Dasar	Jumlah pelaku Ekonomi Kreatif yang Terfasilitasi Proses Kreasi, Produksi, Distribusi Konsumsi, dan Konservasi Ekonomi Kreatif		46 orang	180.000.000,00			-	210.000.000,00

Kode	Urusan / Bidang Urusan Pemerintahan Daerah dan Program / Kegiatan	Indikator Kinerja Program / Kegiatan / Sub Kegiatan	Rencana Tahun 2026 (Tahun Rencana)				Catatan Penting	Prakiraan Maju Rencana Tahun 2027	
			Lokasi	Target Capaian Kinerja	Kebutuhan Dana / Pagu Indikatif	Sumber Dana		Target Capaian Kinerja	Kebutuhan Dana / Pagu Indikatif
3.26.05.2.01.0005	Fasilitasi Proses Kreasi, Produksi, Distribusi Konsumsi dan Konservasi Ekonomi Kreatif	Jumlah Laporan Hasil Fasilitasi Proses Kreasi, Produksi, Distribusi Konsumsi, dan Konservasi Ekonomi Kreatif	Kota Pasuruan, Purworejo, Purutrejo	1 Laporan	180.000.000,00	DANA ALOKASI UMUM (DAU)			210.000.000,00
3.26.05.2.02	Pengembangan Kapasitas Pelaku Ekonomi Kreatif	persentase Pelaku Ekonomi Kreatif yang terbina		8.33 %	25.874.000,00			-	27.167.700,00
3.26.05.2.02.0001	Pelatihan, Bimbingan Teknis, dan Pendampingan Ekonomi Kreatif	Jumlah Orang yang Mengikuti Pelatihan, Bimbingan Teknis, dan Pendampingan Ekonomi Kreatif	Kota Pasuruan, Purworejo, Purutrejo	10 Orang	25.874.000,00	DANA ALOKASI UMUM (DAU)			27.167.700,00

BAB V
PENUTUP

5.1. Kesimpulan

Rencana Kerja (Renja) Dinas Pariwisata, Pemuda, dan Olahraga Kota Pasuruan Tahun 2026 ini merupakan rencana kerja tahunan berdasarkan Renstra Dinas Pariwisata, Pemuda, dan Olahraga Kota Pasuruan 2025-2030 dalam menunjang tercapainya Visi dan Misi Kota Pasuruan serta target dan sasaran pembangunan yang dioperasionalkan melalui Rencana Kerja Pembangunan Daerah (RKPD) Pemerintah Kota Pasuruan Tahun 2026.

Rencana Kerja (Renja) diperlukan untuk meningkatkan kinerja Dinas Pariwisata, Pemuda, dan Olahraga Kota Pasuruan tahun 2026. Renja ini disusun atas dasar sasaran dan tujuan Dinas Pariwisata, Pemuda, dan Olahraga Kota Pasuruan dan Kepala Daerah Kota Pasuruan yang diupayakan lebih realistis dengan memperhatikan potensi dan peluang yang dimiliki, permasalahan dan tantangan sebagai penjabaran dari dokumen Renstra Dinas Pariwisata, Pemuda, dan Olahraga Kota Pasuruan tahun 2025-2030.

Rencana kerja ini diharapkan dapat mengantisipasi berbagai isu dan perubahan yang tengah terjadi dengan pesat sebagai fungsi koordinator perencanaan pembangunan di masyarakat untuk menunjang peningkatan di bidang kepariwisataan, kepemudaan dan keolahragaanyang mandiri sebagai peranan pemerintah dalam mengemban tugas sebagai pelayan masyarakat untuk pembangunan daerah Kota Pasuruan periode satu tahun.

Dengan adanya Rencana Kerja Dinas Pariwisata, Pemuda, dan Olahraga Kota Pasuruan Tahun 2026, maka penetapan prioritas pembangunan yang merupakan upaya penjabaran dari visi dan misi Instansi diharapkan akan lebih terkoordinasi, terintegrasi dan sinergis serta berkelanjutan, dengan sesama perangkat daerah lingkup Pemerintah Kota Pasuruan maupun dengan perangkat daerah yang membidangi fungsi lain.

Tetapi disadari bahwa dokumen perencanaan yang telah disusun sebaik apapun tidak akan dirasakan manfaatnya bila tidak diimplementasikan dengan baik pula. Oleh karenanya dibutuhkan dukungan penuh berbagai pihak yang terkait yaitu semua *stakeholder* yang ada di Kota Pasuruan sehingga semua visi dan misi kepala daerah yang tertuang dalam Rencana KerjaDinas Pariwisata, Pemuda, dan Olahraga Kota Pasuruan dapat dilaksanakan dengan efisien, efektif dan tepat sasaran.

R. RENCANA KERJA DINAS PERPUSTAKAAN DAN KEARSIPAN

BAB 1
PENDAHULUAN

1.1. Latar Belakang

Dalam rangka mewujudkan good governance, maka Pemerintah Kota Pasuruan melalui setiap Organisasi Perangkat Daerah berusaha secara konsisten untuk melaksanakan tugas, fungsi dan kinerjanya. Dengan kondisi ini diharapkan pelaksanaan Pemerintahan Daerah lebih berhasil guna, berdayaguna dan bertanggungjawab, sejalan dengan tujuan yang hendak dicapai, sekaligus sebagai bentuk upaya transparansi keuangan daerah terhadap publik. Dinas Perpustakaan dan Kearsipan Kota Pasuruan, menyusun Rencana Kerja Tahun 2026 dengan mengacu kepada Perencanaan Strategis 2025 - 2029 dengan maksud meningkatkan kinerjanya untuk mencapai tujuan dan sasaran yang telah ditetapkan.

Rencana Kerja (Renja) Tahun 2026 terdiri dari pendahuluan, evaluasi pelaksanaan Rencana Kerja Dinas Perpustakaan dan Kearsipan Kota Pasuruan tahun 2026 serta, tujuan, sasaran program dan kegiatan yang menggambarkan pencapaian Renstra Dinas Perpustakaan dan Kearsipan, dana Indikatif beserta sumbernya serta perkiraan maju berdasarkan pagu indikatif, dan sumber dana yang dibutuhkan untuk menjalankan program dan kegiatan dalam kurun waktu satu tahun.

Rencana Kerja ini merupakan dokumen resmi yang memuat kebijakan dan program/kegiatan dalam satu tahun dan sebagai acuan penyusunan Rencana Kegiatan dan Anggaran Dinas Perpustakaan dan Kearsipan Kota Pasuruan Tahun Anggaran 2026 dan data untuk mengantisipasi permasalahan dan hambatan serta untuk mencari solusi yang terbaik guna menjawab dinamika perkembangan keuangan baik target daerah. Melalui rencana kerja ini diharapkan memberikan kejelasan dan manfaat bagi institusi baik pemerintah maupun swasta yang membutuhkannya.

1.2. Landasan Hukum

Dalam penyusunan Rencana Kerja Dinas Perpustakaan dan Kearsipan Kota Pasuruan mengacu dan berpedoman pada sejumlah peraturan yang digunakan sebagai dasar, yaitu:

1. Undang-Undang Nomor 17 Tahun 2003 tentang Keuangan Negara;
2. Undang-Undang Nomor 25 Tahun 2004 tentang Sistem Perencanaan Pembangunan Nasional (SPPN);
3. Undang-Undang Nomor 33 Tahun 2004 tentang Perimbangan Keuangan antara Pemerintah Pusat dan Pemerintah Daerah;
4. Undang-Undang No. 23 Tahun 2014 tentang Pemerintahan Daerah sebagaimana diubah ke-2 kali dengan Undang-Undang Republik Indonesia Nomor 9 Tahun 2015 tentang Perubahan Kedua atas Undang-Undang Republik Indonesia Nomor 23 tahun 2014 tentang Pemerintahan Daerah;

5. Undang-Undang Nomor 1 Tahun 2022 tentang Hubungan Keuangan antara Pemerintah Pusat dengan Pemerintah Daerah;
6. Peraturan Pemerintah Nomor 8 Tahun 2008 tentang Tahapan, Tata Cara Penyusunan, Pengendalian dan Evaluasi Pelaksanaan Rencana Pembangunan Daerah;
7. Peraturan Pemerintah Nomor 12 Tahun 2019 tentang Pengelolaan Keuangan Daerah (Lembaran Negara Republik Indonesia Tahun 2019 Nomor 42)
8. Peraturan Pemerintah Nomor 72 Tahun 2019 tentang Perubahan atas Peraturan Pemerintah Nomor 18 Tahun 2016 tentang Perangkat Daerah;
9. Peraturan Menteri Dalam Negeri No. 86 Tahun 2017 tentang Tata cara Perencanaan, Pengendalian dan Evaluasi Pembangunan Daerah, Tata Cara Evaluasi Rancangan Peraturan Daerah Tentang Rencana Pembangunan Jangka Panjang Daerah dan Rencana Pembangunan Jangka Menengah Daerah, serta Tata Cara Perubahan Rencana Pembangunan Jangka Panjang Daerah, Rencana Pembangunan Jangka Menengah Daerah, dan Rencana Kerja Pemerintah Daerah;
10. Peraturan Menteri Dalam Negeri Nomor 98 Tahun 2018 tentang Sistem Informasi Pembangunan Daerah (Berita Negara Republik Indonesia Tahun 2018 Nomor 1312);
11. Keputusan Menteri Dalam Negeri Nomor 900.1.15.5-1317 Tahun 2023 tentang Perubahan atas Keputusan Menteri Dalam Negeri 050-5889 tentang Hasil Verifikasi, Validasi, dan Inventarisasi Pemutakhiran Klasifikasi, Kodefikasi dan Nomenklatur Perencanaan Pembangunan dan Keuangan Daerah.
12. Peraturan Menteri Dalam Negeri Nomor 77 Tahun 2020 tentang Pedoman Teknis Pengelolaan Keuangan Daerah;
13. Peraturan Daerah Kota Pasuruan Nomor 6 Tahun 2024 tentang Rencana Pembangunan Jangka Panjang Daerah Kota Pasuruan Tahun 2025–2045
14. Peraturan Daerah Kota Pasuruan Nomor 6 Tahun 2016 tentang Pembentukan dan Susunan Perangkat Daerah;
15. Peraturan Daerah Kota Pasuruan Nomor 2 Tahun 2025 tentang Rencana Pembangunan Jangka Menengah Daerah Tahun 2025-2029
16. Peraturan Walikota Pasuruan Nomor 22 Tahun 2022 tentang Tugas Pokok dan Fungsi Dinas Perpustakaan Dan Kearsipan Kota Pasuruan;
17. Peraturan Wali kota Pasuruan Nomor 26 Tahun 2025 tentang Rencana Kerja Pemerintah Daerah Tahun 2026

1.3. Maksud dan Tujuan

- Maksud penyusunan Rencana Kerja Dinas Perpustakaan dan Kearsipan Kota Pasuruan adalah sebagai rencana kerja yang merupakan bagian dari

suatu proses pembangunan yang berorientasi pada hasil yang ingin dicapai selama kurun waktu satu tahun secara sistematis dan berkesinambungan dengan memperhatikan kondisi objektif, potensi yang dimiliki peluang dan tantangan yang ada atau yang mungkin timbul.

- Tujuan penyusunan Rencana Kerja Dinas Perpustakaan dan Kearsipan Kota Pasuruan adalah untuk dijadikan tolok ukur dalam menilai kinerja Dinas Perpustakaan dan Kearsipan Kota Pasuruan dalam melaksanakan tugas dan fungsinya, disamping juga sebagai bahan pertanggungjawaban Walikota selaku Kepala Daerah pada setiap akhir tahun anggaran dan akhir masa jabatan.

1.4. Sistematika Penulisan

Sistematika Penulisan Rencana Kerja Dinas Perpustakaan dan Kearsipan Kota Pasuruan adalah sebagai berikut:

BAB I PENDAHULUAN

1.1 Latar Belakang

Mengemukakan pengertian ringkas tentang Renja Perangkat Daerah, proses penyusunan Renja Perangkat Daerah, keterkaitan antara Renja Perangkat Daerah dengan dokumen RKPD, Renstra Perangkat Daerah, dengan Renja K/L dan Renja provinsi/Kabupaten/kota, serta tindak lanjutnya dengan proses penyusunan Rancangan APBD.

1.2 Landasan Hukum

Memuat penjelasan tentang undang-undang, peraturan pemerintah, peraturan daerah, dan ketentuan peraturan lainnya yang mengatur tentang SOTK, kewenangan Perangkat Daerah, serta pedoman yang dijadikan acuan dalam penyusunan perencanaan dan penganggaran Perangkat Daerah.

1.3 Maksud dan Tujuan

Memuat penjelasan tentang maksud dan tujuan dari penyusunan Renja Perangkat Daerah.

1.4 Sistematika Penulisan

Menguraikan pokok bahasan dalam penulisan Renja Perangkat Daerah, serta susunan garis besar isi dokumen.

BAB II HASIL EVALUASI RENJA DINAS PERPUSTAKAAN DAN KEARSIPAN TAHUN LALU

2.1 Evaluasi Pelaksanaan Renja Dinas Perpustakaan dan Kearsipan Tahun Lalu dan Capaian Renstra Dinas Perpustakaan dan Kearsipan.

Menjelaskan realisasi pencapaian pelaksanaan program dan kegiatan Renja Bappelitbangda Kota Pasuruan yang dilengkapi dengan uraian permasalahan dan rekomendasi.

2.2 Analisa Kinerja Pelayanan Dinas Perpustakaan dan Kearsipan Tahun 2026.

Menjelaskan analisis kinerja pelayanan Bappelitbangda Kota Pasuruan Tahun 2026.

2.3 Isu-isu Penting Penyelenggaraan Tugas dan fungsi Dinas Perpustakaan dan Kearsipan.

Menjelaskan isu-isu penting terkait penyelenggaraan tugas dan fungsi Dinas Perpustakaan dan Kearsiapn Kota Pasuruan Tahun 2026

2.4 Review terhadap Rancangan Awal Dinas Perpustakaan dan Kearsipan

2.5 Penelaahan Usulan Program dan Kegiatan Masyarakat

BAB III TUJUAN, SASARAN DAN PROGRAM KEGIATAN

3.1 Telaahan terhadap kebijakan Nasional

3.2 Tujuan dan Sasaran Renja Dinas Perpustakaan dan Kearsipan

BAB IV RENCANA KERJA DAN PENDANAAN PERANGKAT DAERAH

Menguraikan Rencana Kerja dan Pendanaan yang akan dilaksanakan Bappelitbangda Kota Pasuruan Tahun 2026.

BAB V PENUTUP

Menguraikan tentang hal-hal pokok yang termuat dalam keseluruhan dokumen Renja Dinas Perpustakaan dan Kearsipan Kota Pasuruan Tahun 2026.

BAB 2
HASIL EVALUASI RENJA DINAS PERPUSTAKAAN DAN KEARSIPAN TAHUN LALU

2.1. Evaluasi Pelaksanaan Renja Tahun Lalu dan Capaian Renstra Dinas Perpustakaan dan Kearsipan Kota Pasuruan

Sebagaimana amanat Peraturan Pemerintah Nomor 8 tahun 2008 tentang Tahapan, Tata Cara Penyusunan, Pengendalian dan Evaluasi Pelaksanaan Rencana Pembangunan Daerah, setiap dokumen perencanaan harus dievaluasi dalam pelaksanaannya. Oleh karena itu Dinas Perpustakaan dan Kearsipan Kota Pasuruan, melakukan evaluasi terhadap Renja Dinas Perpustakaan dan Kearsipan Kota Pasuruan Tahun 2024 meliputi 3 (tiga) hal, yaitu kebijakan perencanaan program/kegiatan, Pelaksanaan rencana program/kegiatan, dan hasil rencana program/kegiatan. Penyusunan Renja Dinas Perpustakaan dan Kearsipan Kota Pasuruan Tahun 2026, memperhatikan beberapa unsur pokok sebagaimana berikut:

a. Masalah-masalah yang dihadapi dan sumber daya yang akan digunakan serta pengalokasiannya;

b. Tujuan yang dikehendaki;

c. Sasaran-sasaran dan prioritas untuk mewujudkannya;

d. Kebijakan-kebijakan untuk melaksanakannya serta unit-unit pelaksana;

Dalam penyusunan Rencana Kerja Dinas Perpustakaan dan Kearsipan tahun 2026 ini dapat kita lihat evaluasi pelaksanaan Renja Dinas Perpustakaan dan Kearsipan tahun 2024 dan capaian Renstra Dinas Perpustakaan dan Kearsipan pada Tabel 2.3. Dimana Dinas Perpustakaan dan Kearsipan Kota Pasuruan melaksanakan tugas yang menjadi tanggung jawab organisasi melalui 4 (Empat) program dengan 13 (tiga belas) kegiatan, sesuai dengan sasaran yang telah ditetapkan dalam Rencana Strategis Dinas Perpustakaan dan Kearsipan periode tahun 2025-2029. Keberhasilan pencapaian sasaran ini jika dihitung indikator keberhasilannya, ada yang belum seluruhnya telah mencapai 100 % karena beberapa hal yaitu:

Kegiatan Administrasi Keuangan Perangkat Daerah, karena adanya pegawai yang telah memasuki masa purna tugas pada Bulan Agustus.

Namun, mayoritas program yang tertuang dalam Renja Dinas Perpustakaan dan Kearsipan tahun 2025 telah memenuhi target, beberapa faktor pendukung yaitu :

1. Tersedianya sarana dan prasarana yang memadai ;
2. Perencanaan yang baik sebelum adanya kegiatan ;
3. Melakukan koordinasi dan rapat internal dengan pihak pihak terkait.

Selain itu penyusunan Rencana Kerja Dinas Perpustakaan dan Kearsipan Kota Pasuruan Tahun 2026 juga memperhatikan hal–hal sebagai berikut:

a. Hasil evaluasi capaian kinerja tahun 2024 sebagai entry point dalam penyusunan perencanaan tahun 2026;

b. Memperhatikan keberlanjutan untuk menjaga stabilitas dan konsistensi pembangunan. Masalah-masalah yang dihadapi dan sumber daya yang akan digunakan serta pengalokasiannya.

2.2. Laporan Realisasi Capaian Kinerja Tahun 2024

Untuk mengetahui hasil-hasil yang telah dicapai maka perlu dilakukan evaluasi secara menyeluruh sebagaimana uraian-uraian berikut ini :

1. Realisasi Program/Kegiatan yang tidak memenuhi target kinerja hasil/keluaran yang direncanakan pada Dinas Perpustakaan dan kearsipan Kota Pasuruan

Untuk Realisasi Kegiatan, terdapat beberapa kegiatan yang tidak memenuhi target, dapat dilihat di tabel berikut :

Tabel 2.1
Realisasi program/kegiatan yang tidak memenuhi target kinerja hasil/keluaran yang direncanakan

Urusan / Bidang Urusan Pemerintahan Daerah Dan Program / Kegiatan / Sub Kegiatan	Indikator Kinerja Program (Outcome) / Kegiatan (Output Kegiatan) / Sub Kegiatan (Output Sub Kegiatan)	Kinerja		
		Target	Realisasi	Capaian
Kegiatan Administrasi Keuangan Perangkat Daerah	Persentase laporan keuangan yang tersusun tepat waktu	100	96,30	96,30%

Kegiatan tersebut tidak dapat mencapai target dikarenakan adanya staff Dinas Perpustakaan dan Kearsipan yang memasuki masa purna tugas di Bulan Agustus.

2. Realisasi Program/Kegiatan yang memenuhi target kinerja hasil/ keluaran yang direncanakan pada Dinas Perpustakaan dan Kearsipan Kota Pasuruan

Kegiatan Renja Dinas Perpustakaan dan Kearsipan Kota Pasuruan Tahun 2024 telah memenuhi target kinerja hasil/keluaran dan sebagian besar melebihi target kinerja hasil/keluarannya. Untuk kegiatan yang memenuhi target kinerja hasil/keluaran bisa dilihat pada tabel berikut :

Tabel 2.2 Realisasi program/kegiatan yang telah memenuhi target kinerja hasil/keluaran yang direncanakan

Urusan / Bidang Urusan Pemerintahan Daerah Dan Program / Kegiatan / Sub Kegiatan	Indikator Kinerja Program (Outcome) / Kegiatan (Output Kegiatan) / Sub Kegiatan (Output Sub Kegiatan)	Kinerja		
		Target	Realisasi	Capaian
Kegiatan Perencanaan, Pengangaran dan Evaluasi Kinerja Perangkat Daerah	Presentase dokumen perencanaan dan laporan evaluasi kinerja yang tersusun tepat waktu	100	100	100,00%
Kegiatan Administrasi Barang Milik Daerah pada Perangkat Daerah	Presentase Laporan Barang Milik Daerah Yang Tersusun Tepat Waktu	100	100	100,00%
Kegiatan Administrasi Kepegawaian Perangkat Daerah	Presentase SDM Aparatur yang Meningkatkan Kompetensinya	100	100	100,00%

Urusan / Bidang Urusan Pemerintahan Daerah Dan Program / Kegiatan / Sub Kegiatan	Indikator Kinerja Program (Outcome) / Kegiatan (Output Kegiatan) / Sub Kegiatan (Output Sub Kegiatan)	Kinerja		
		Target	Realisasi	Capaian
Kegiatan Administrasi Umum Perangkat Daerah	Persentase terpenuhinya layanan administrasi perkantoran	90	102,64	100,00%
Kegiatan Penyediaan Jasa Penunjang Urusan Pemerintahan Daerah	Persentase terpenuhinya jasa penunjang layanan perkantoran	100	100	100,00%
Kegiatan Pemeliharaan Barang Milik Daerah Penunjang Urusan Pemerintahan Daerah	Persentase barang milik daerah yang terpelihara	100	101,91	100,00%
Kegiatan Pengelolaan Perpustakaan	Presentase Peningkatan Bahan Pustaka	4	5,68	100,00%
Kegiatan Pembudayaan Gemar Membaca	Jumlah Pengunjung Perpustakaan	20.000	38.107	100,00%%
Kegiatan Pengelolaan Arsip Dinamis Daerah Kabupaten/Kota	Presentase Arsip yang terpelihara	17,5	17,5	100,00%%
Kegiatan Pengelolaan Arsip Statis Daerah Kabupaten/ Kota	Presentase Arsip yang ditata	17,5	17,5	100,00%%
Kegiatan Pengelolaan Simpul Jaringan Informasi Kearsipan Nasional Tingkat Kabupaten/ Kota	Presentase Sistem Aplikasi Kearsipan yang dikelola	18,91	18,91	100,00%
Kegiatan Autentikasi Arsip Statis dan Arsip Hasil Alih Media Kabupaten/Kota	Prosentase Arsip Statis yang dikelola dan dipelihara	20	20	100,00%

Kegiatan tersebut dapat mencapai target karena pelaksanaan program sesuai dengan perencanaan yang telah disusun, sehingga dapat tercapai target awal.

Faktor- Faktor pendorong tercapainya program/ kegiatan antara lain :

1. Tersedianya sarana dan prasarana yang memadai
2. Perencanaan yang baik sebelum adanya kegiatan
3. Melakukan koordinasi dan rapat internal dengan pihak pihak terait

Faktor- Faktor tidak tercapainya program/ kegiatan antara lain :

1. Tidak terserapnya fasilitasi kunjungan tamu
2. Terdapat beberapa petugas perpustakaan yang tidak hadir pada Pembinaan Perpustakaan.

Implikasi yang timbul terhadap target capaian program Renstra Perangkat Daerah antara lain :

1. Anggaran yang direncanakan tidak terserap maksimal.
2. Terdapat silpa yang disebabkan anggaran tidak terserap.

Kebijakan/tindakan perencanaan dan penganggaran yang perlu diambil untuk mengatasi faktor-faktor penyebab tersebut :

1. Mengoptimalkan upaya strategis dalam rangka mengoptimalkan kinerja agar output tercapai.

2. Mengoptimalkan pelaksanaan intervensi kegiatan untuk percepatan pencapaian output.

Rekapitulasi Evaluasi hasil pelaksanaan Renja dan pencapaian Renstra Dinas Perpustakaan dan Kearsipan Kota Pasuruan sampai dengan tahun 2025 Berikut merupakan tabel 2.3 Rekapitulasi Evaluasi Hasil Pelaksanaan Renja Perangkat Daerah dan Pencapaian Renstra Perangkat Daerah s/d Tahun 2025 Kota Pasuruan.

Tabel 2.3
Rekapitulasi Evaluasi Hasil Pelaksanaan Renja dan Pencapaian Renstra Dinas Perpustakaan dan Kearsipan Kota Pasuruan s/d Tahun 2025
Kota Pasuruan.

Kode	Urusan/Bidang Urusan Pemerintah Daerah dan Program/kegiatan	Indikator Kinerja Program (Outcome)Kegiatan (Output)	Target Capaian Program (Renstra OPD Tahun 2026)	Realisasi Target Kinerja Hasil program &Keluaran kegiatan s/d Tahun 2023	Target dan Realisasi Kinerja Program dan Kegiatan Tahun Lalu (2024)			Perkiraan Realisasi Capaian Target Renstra OPD s/d Tahun Berjalan		
					Target Renja OPD Tahun 2024	Realisasi Renja OPD Tahun 2024	Tingkat Realisasi (%)	Target Renja OPD Tahun 2025	Realisasi Capaian program dan Kegiatan s/d Tahun 2025 Tb I	Tingkat Capaian Realisasi Target Renstra (%)
1	2	3	4	5	6	7	8	9	10	11
2.23.01	Program Penunjang Urusan Pemerintahan Daerah Kabupaten/Kota	Presentase Kebutuhan Penunjang Pemerintah yang Terfasilitasi	90,00	89,10	90,00	113,54	126,15%	90%	90,00	100%
2.23.01.2.01	Kegiatan Perencanaan, Pengangaran dan Evaluasi Kinerja Perangkat Daerah	Presentase dokumen perencanaan dan laporan evaluasi kinerja yang tersusun tepat waktu	100,00	80	100,00	100,00	100%	100%	100	100%
2.23.01.2.01.0001	Sub Keg. Penyusunan Dokumen Perencanaan Perangkat Daerah	Jumlah Dokumen Perencanaan Perangkat Daerah	28,00	8	6,00	6,00	100%	6	24	86%
2.23.01.2.01.0006	Sub Keg. Koordinasi dan Penyusunan Laporan Capaian Kinerja dan Ikhtisar Realisasi Kinerja SKPD	Jumlah Laporan Capaian Kinerja dan Ikhtisar Realisasi Kinerja SKPD dan Laporan Hasil Koordinasi Penyusunan Laporan Capaian Kinerja dan Ikhtisar Realisasi Kinerja SKPD	27,00	8	5,00	5,00	100%	5	24	89%
2.23.01.2.01.0007	Sub Keg. Evaluasi Kinerja Perangkat Daerah	Jumlah Laporan Evaluasi Kinerja Perangkat Daerah	4,00	1	1,00	1,00	100%	1	3	75%
2.23.01.2.02	Kegiatan Administrasi Keuangan Perangkat Daerah	Presentase Laporan Keuangan yang Tersusun Tepat Waktu	100,00	90	100,00	96,30	96%	100%	100	100%
2.23.01.2.02.0001	Sub Keg. Penyediaan Gaji dan Tunjangan ASN	Jumlah Orang yang menerima Gaji dan Tunjangan ASN	27,00	23	27,00	26,00	96%	27,00	25	93%
2.23.01.2.02.0007	Koordinasi dan Penyusunan Laporan Keuangan	Jumlah Laporan Keuangan Bulanan/ Triwulanan/ Semesteran SKPD dan Laporan Koordinasi	17,00		0,00	0,00	0,00	17,00	13	76%

Kode	Urusan/Bidang Urusan Pemerintah Daerah dan Program/kegiatan	Indikator Kinerja Program (Outcome)Kegiatan (Output)	Target Capaian Program (Renstra OPD Tahun 2026)	Realisasi Target Kinerja Hasil program &Keluaran kegiatan s/d Tahun 2023	Target dan Realisasi Kinerja Program dan Kegiatan Tahun Lalu (2024)			Perkiraan Realisasi Capaian Target Renstra OPD s/d Tahun Berjalan		
					Target Renja OPD Tahun 2024	Realisasi Renja OPD Tahun 2024	Tingkat Realisasi (%)	Target Renja OPD Tahun 2025	Realisasi Capaian program dan Kegiatan s/d Tahun 2025 Tb I	Tingkat Capaian Realisasi Target Renstra (%)
1	2	3	4	5	6	7	8	9	10	11
	Bulanan/ Triwulanan/ Semesteran SKPD	Penyusunan Laporan Keuangan Bulanan/Triwulanan/Semesteran SKPD								
2.23.01.2.03	Kegiatan Administrasi Barang Milik Daerah pada Perangkat Daerah	Presentase Laporan Barang Milik Daerah Yang Tersusun Tepat Waktu	100,00	80	100,00	100,00	100%	100%	100	100%
2.23.01.2.03.0001	Penyusunan Perencanaan Kebutuhan Barang Milik Daerah SKPD	Jumlah Rencana Kebutuhan Barang Milik Daerah SKPD	4,00		0,00	0,00	0,00	2,00	2	50%
2.23.01.2.03.0005	Sub Keg. Rekonsiliasi dan Penyusunan Laporan Barang Milik Daerah pada SKPD	Jumlah Laporan Rekonsiliasi dan Penyusunan Laporan Barang Milik Daerah pada SKPD	24,00	8	4,00	4,00	100%	4,00	21	88%
2.23.01.2.05	Administrasi Kepegawaian Perangkat Daerah	Presentase SDM aparatur yang meningkat kompetensinya	100,00		0,00	0,00	0,00	100%	100	100%
2.23.01.2.05.0003	Pendataan dan Pengolahan Administrasi Kepegawaian	Jumlah Dokumen Pendataan dan Pengolahan Administrasi Kepegawaian	4,00		0,00	0,00	0,00	2,00	2	50%
2.23.01.2.05.10	Sosialisasi Peraturan Perundang- Undangan	Jumlah orang yang mengikuti	55,00		0,00	0,00	0,00	0,00	55	100%
2.23.01.2.06	Kegiatan Administrasi Umum Perangkat Daerah	Persentase terpenuhinya layanan adminitrasi perkantoran	90,00	90	90,00	102,64	114%	90%	90	100%
2.23.01.2.06.0001	Sub Keg. Penyediaan Komponen Instalasi Listrik/Penerangan Bangunan Kantor	Jumlah Paket Komponen Instalasi Listrik/Penerangan Bangunan Kantor yang Disediakan	4,00	1	1,00	1,00	100%	3,00	3	75%
2.23.01.2.06.0005	Sub Keg. Penyediaan Barang Cetakan dan Penggandaan	Jumlah Paket Barang Cetakan dan Penggandaan yang Disediakan	4,00	5	2,00	2,00	100%	2,00	3	75%

Kode	Urusan/Bidang Urusan Pemerintah Daerah dan Program/kegiatan	Indikator Kinerja Program (Outcome)Kegiatan (Output)	Target Capaian Program (Renstra OPD Tahun 2026)	Realisasi Target Kinerja Hasil program &Keluaran kegiatan s/d Tahun 2023	Target dan Realisasi Kinerja Program dan Kegiatan Tahun Lalu (2024)			Perkiraan Realisasi Capaian Target Renstra OPD s/d Tahun Berjalan		
					Target Renja OPD Tahun 2024	Realisasi Renja OPD Tahun 2024	Tingkat Realisasi (%)	Target Renja OPD Tahun 2025	Realisasi Capaian program dan Kegiatan s/d Tahun 2025 Tb I	Tingkat Capaian Realisasi Target Renstra (%)
1	2	3	4	5	6	7	8	9	10	11
2.23.01.2.06.0006	Sub Keg. Penyediaan Bahan Bacaan dan Peraturan Perundang-undangan	Jumlah Dokumen Bahan Bacaan dan Peraturan Perundang-Undangan yang Disediakan	1,00	2	2,00	2,00	100%	1,00	1	100%
2.23.01.2.06.0007	Penyediaan Bahan/Material	Jumlah Paket/Bahan Material yang disediakan	1,00		0,00	0,00	0,00	1,00	1	100%
2.23.01.2.06.0008	Sub Keg. Fasilitasi Kunjungan Tamu	Jumlah Laporan Fasilitasi Kunjungan Tamu	48,00	30	7,00	9,00	129%	4,00	32	67%
2.23.01.2.06.0009	Sub Keg. Penyelenggaraan Rapat Koordinasi dan Konsultasi SKPD	Jumlah Laporan Penyelenggaraan Rapat Koordinasi dan Konsultasi SKPD	218,00	30	150,00	107,00	71%	8,00	211	97%
2.23.01.2.07	Kegiatan Pengadaan Barang Milik Daerah Penunjang Urusan Pemerintah Daerah	Presentase Terpenuhinya Pengadaan Barang Milik Daerah	80,00	80	100	100,00	100%	0,00	100	125%
2.23.01.2.07.0006	Sub Keg. Pengadaan Peralatan dan Mesin Lainnya	Jumlah Unit Peralatan dan Mesin Lainnya yang Disediakan	22,00	14	2	2,00	100%	0,00	22	100%
2.23.01.2.08	Kegiatan Penyediaan Jasa Penunjang Urusan Pemerintahan Daerah	Persentase terpenuhinya jasa penunjang layanan perkantoran	100,00	80	100,00	100,00	100%	100%	100,00	100%
2.23.01.2.08.0001	Sub Keg. Penyediaan Jasa Surat Menyurat	Jumlah Laporan Penyediaan Jasa Surat Menyurat	30,00	12	4,00	4,00	100%	2,00	28	93%
2.23.01.2.08.0002	Sub Keg. Penyediaan Jasa Komunikasi, Sumber Daya Air dan Listrik	Jumlah Laporan Penyediaan Jasa Komunikasi, Sumber Daya Air dan Listrik yang Disediakan	48,00	12	12,00	12,00	100%	12,00	39	81%
2.23.01.2.08.0004	Sub Keg. Penyediaan Jasa Pelayanan Umum Kantor	Jumlah Laporan Penyediaan Jasa Pelayanan Umum Kantor yang Disediakan	48,00	12	12,00	12,00	100%	12,00	38	79%
2.23.01.2.09	Kegiatan Pemeliharaan Barang Milik Daerah	Persentase barang milik daerah yang terpelihara	80,00	80	100,00	100,00	100%	100%	100	125%

Kode	Urusan/Bidang Urusan Pemerintah Daerah dan Program/kegiatan	Indikator Kinerja Program (Outcome)Kegiatan (Output)	Target Capaian Program (Renstra OPD Tahun 2026)	Realisasi Target Kinerja Hasil program &Keluaran kegiatan s/d Tahun 2023	Target dan Realisasi Kinerja Program dan Kegiatan Tahun Lalu (2024)			Perkiraan Realisasi Capaian Target Renstra OPD s/d Tahun Berjalan		
					Target Renja OPD Tahun 2024	Realisasi Renja OPD Tahun 2024	Tingkat Realisasi (%)	Target Renja OPD Tahun 2025	Realisasi Capaian program dan Kegiatan s/d Tahun 2025 Tb I	Tingkat Capaian Realisasi Target Renstra (%)
1	2	3	4	5	6	7	8	9	10	11
	Penunjang Urusan Pemerintahan Daerah									
2.23.01.2.09.0001	Penyediaan Jasa Pemeliharaan, Biaya Pemeliharaan, dan Pajak Kendaraan Perorangan Dinas atau Kendaraan Dinas Jabatan	Jumlah kendaraan perorangan dinas atau kendaraan dinas jabatan yang dipelihara dan dibayarkan pajaknya	13,00	13	13,00	13,00	100%	0,00	13,00	100%
2.23.01.2.09.0001	Penyediaan Jasa Pemeliharaan, Biaya Pemeliharaan, dan Pajak Kendaraan Perorangan Dinas atau Kendaraan Dinas Jabatan	Jumlah kendaraan perorangan dinas atau kendaraan dinas jabatan yang dipelihara dan dibayarkan pajaknya	1,00		1,00	1,00	100%	1,00	1,00	100%
2.23.01.2.09.0002	Penyediaan Jasa Pemeliharaan, Biaya Pemeliharaan, Pajak dan Perizinan Kendaraan Dinas Operasional atau Lapangan	Jumlah Kendaraan Dinas Operasional atau Lapangan yang Dipelihara dan dibayarkan Pajak dan Perizinannya	12,00		12,00	12,00	100%	12,00	12,00	100%
2.23.01.2.09.0006	Sub Keg. Pemeliharaan Peralatan dan Mesin Lainnya	Jumlah Peralatan dan Mesin Lainnya yang Dipelihara	99,00	5	50,00	50,00	100%	39,00	66	67%
2.23.01.2.09.0009	Sub Keg. Pemeliharaan/Rehabilitasi Gedung Kantor dan Bangunan Lainnya	Jumlah Gedung Kantor dan Bangunan Lainnya yang Dipelihara/Direhabilitasi	1,00		0,00	0,00	0,00	0,00	1	100%
2.23.02	Program Pembinaan Perpustakaan	Prosentase masyarakat yang puas terhadap layanan perpustakaan	90,00	95,73	90	95,65	106%	90%	99,3	110%
2.23.02.2.01	Kegiatan Pengelolaan Perpustakaan	Presentase Peningkatan Bahan Pustaka	4,00	4	4	5,68	142%	4%	5,68	142%

Kode	Urusan/Bidang Urusan Pemerintah Daerah dan Program/kegiatan	Indikator Kinerja Program (Outcome)Kegiatan (Output)	Target Capaian Program (Renstra OPD Tahun 2026)	Realisasi Target Kinerja Hasil program &Keluaran kegiatan s/d Tahun 2023	Target dan Realisasi Kinerja Program dan Kegiatan Tahun Lalu (2024)			Perkiraan Realisasi Capaian Target Renstra OPD s/d Tahun Berjalan		
					Target Renja OPD Tahun 2024	Realisasi Renja OPD Tahun 2024	Tingkat Realisasi (%)	Target Renja OPD Tahun 2025	Realisasi Capaian program dan Kegiatan s/d Tahun 2025 Tb I	Tingkat Capaian Realisasi Target Renstra (%)
1	2	3	4	5	6	7	8	9	10	11
2.23.02.2.01.0002	Sub. Kegiatan Pengembangan Perpustakaan di Tingkat Daerah Kabupaten/Kota	Jumlah Perpustakaan yang Dikembangkan di Tingkat Daerah Kabupaten/Kota Sesuai Standar Nasional Perpustakaan di Wilayah Kabupaten/Kota Sesuai Kewenangannya	10,00		10	10,00	100%	10,00	10	100%
2.23.02.2.01.0004	Sub. Kegiatan Pembinaan perpustakaan pada satuan pendidikan dasar di seluruh wilayah kabupaten/kota sesuai dengan standart nasional perpustakaan	Jumlah Perpustakaan pada Satuan Pendidikan Dasar dan yang Dilakukan Pembinaan dalam Mewujudkan Standar Nasional Perpustakaan	668,00		171	171,00	100%	56,00	505	76%
2.23.02.2.01.0008	Sub. Kegiatan Pengembangan bahan pustaka	Jumlah Bahan Perpustakaan Tercetak yang Dicetak dan Diadakan	1.103,00	72	805,00	930,00	116%		1103,00	100%
2.23.02.2.01.0009	Sub. Kegiatan Pengelolaan dan Pengembangan Bahan Pustaka	Jumlah Bahan Perpustakaan yang Dilakukan Pengelolaan dan Pengembangan untuk Mewujudkan Keberagaman Koleksi Perpustakaan	100.000,00	29362	25000,00	25.045,00	100%	27214,00	102259,00	102%
2.23.02.2.01.0010	Penyusunan Data dan Informasi Perpustakaan, Tenaga Perpustakaan dan Pustakawan Tingkat Daerah Kabupaten/Kota	Jumlah Data dan Informasi Perpustakaan, Tenaga Perpustakaan dan Pustakawan Tingkat Daerah Kabupaten/Kota	5,00		5,00	5,00	100%	0,00	5,00	100%
2.23.02.2.02	Kegiatan Pembudayaan Gemar Membaca	Jumlah Pengunjung Perpustakaan	100.000,00	33112	20000,00	38.107,00	191%	20000,00	86794,00	87%
2.23.02.2.02.0001	Sub. Kegiatan Sosialisasi budaya baca dan literasi pada satuan pendidikan	Jumlah Lokus Pembudayaan Kegemaran Membaca dan Literasi pada Satuan Pendidikan	184,00	2	100,00	90,00	90%	80,00	102,00	55%

Kode	Urusan/Bidang Urusan Pemerintah Daerah dan Program/kegiatan	Indikator Kinerja Program (Outcome)Kegiatan (Output)	Target Capaian Program (Renstra OPD Tahun 2026)	Realisasi Target Kinerja Hasil program &Keluaran kegiatan s/d Tahun 2023	Target dan Realisasi Kinerja Program dan Kegiatan Tahun Lalu (2024)			Perkiraan Realisasi Capaian Target Renstra OPD s/d Tahun Berjalan		
					Target Renja OPD Tahun 2024	Realisasi Renja OPD Tahun 2024	Tingkat Realisasi (%)	Target Renja OPD Tahun 2025	Realisasi Capaian program dan Kegiatan s/d Tahun 2025 Tb I	Tingkat Capaian Realisasi Target Renstra (%)
1	2	3	4	5	6	7	8	9	10	11
	dasar dan pendidikan khusus serta masyarakat									
2.23.02.2.02.0003	Sub. Kegiatan Pemberian Penghargaan Gerakan Budaya Gemar Membaca	Jumlah orang yang mendapatkan penghargaan Gerakan Budaya Gemar membaca tingkat kabupaten kota	810,00	343	194,00	194,00	100%	0,00	808,00	100%
2.23.02.2.02.0004	Sub. Kegiatan Pengembangan Literasi Berbasis Inklusi Sosial	Jumlah Perpustakaan Berbasis Inklusi Sosial di Wilayah Kab/ Kota yang dikembangkan	379,00	10	4,00	4,00	100%	0,00	379,00	100%
2.23.03	Program Pelestarian Koleksi Nasional dan Naskah Kuno	Presentase Arsip Sejarah Kuno Yang ditelusuri	10,00	10	10,00	10,00	100%	0,00	10,00	100%
2.23.03.2.01	Kegiatan Naskah Kuno Milik Daerah Kabupaten/ Kota	Penambahan Khasanah Arsip Sejarah	10,00	10	10,00	10,00	100%	0,00	10,00	100%
2.23.03.2.01.0002	Sub. Kegiatan Pengembangan, Pengolahan dan Pengalihmediaan Naskah Kuno yang dimiliki oleh Masyarakat untuk Dilestarikan dan Didayagunakan	Jumlah Naskah Kuno yang Dimiliki oleh Masyarakat yang Dikembangkan untuk Dilestarikan dan Didayagunakan	4,00	3	1,00	1,00	100%	0,00	4,00	100%
2.24.02	Program Pengelolaan Arsip	Prosentase Perangkat Daerah yang menerapkan standar kearsipan	20,00	12,12	20,00	27,27	136%	20%	20,00	100%
2.24.02.2.01	Kegiatan Pengelolaan Arsip Dinamis Daerah Kabupaten/Kota	Presentase Arsip yang terpelihara	20,00	10	17,50	17,50	100%	20%	17,76	89%
2.24.02.2.01.0001	Sub Keg. Penciptaan dan Penggunaan Arsip Dinamis	Jumlah Naskah Dinas yang Diciptakan dan Digunakan	4.000,00		3000,00	3.000,00	100%	1000,00	3101,00	78%

Kode	Urusan/Bidang Urusan Pemerintah Daerah dan Program/kegiatan	Indikator Kinerja Program (Outcome)Kegiatan (Output)	Target Capaian Program (Renstra OPD Tahun 2026)	Realisasi Target Kinerja Hasil program &Keluaran kegiatan s/d Tahun 2023	Target dan Realisasi Kinerja Program dan Kegiatan Tahun Lalu (2024)			Perkiraan Realisasi Capaian Target Renstra OPD s/d Tahun Berjalan		
					Target Renja OPD Tahun 2024	Realisasi Renja OPD Tahun 2024	Tingkat Realisasi (%)	Target Renja OPD Tahun 2025	Realisasi Capaian program dan Kegiatan s/d Tahun 2025 Tb I	Tingkat Capaian Realisasi Target Renstra (%)
1	2	3	4	5	6	7	8	9	10	11
2.24.02.2.01.0002	Sub Keg. Pemeliharaan dan Penyusutan Arsip Dinamis	Jumlah naskah dinas yang dilakukan pemeliharan dan penyusutan	12.000,00	6000	3000,00	3.000,00	100%	1000,00	11109,00	93%
2.24.02.2.01.0003	Sub Keg Pengawasan Arsip Dinamis Kewenangan Kab/Kota	Jumlah Laporan Hasil Pengawasan Arsip Dinamis Kewenangan Kabupaten/ Kota	2,00		1,00	1,00	100%	1,00	1,00	50%
2.24.02.2.02	Kegiatan Pengelolaan Arsip Statis Daerah Kabupaten/ Kota	Presentase Arsip yang ditata	20,00	10	17,50	17,50	100%	20%	17,75	89%
2.24.02.2.02.0001	Pengumpulan dan Penyampaian Salinan Otentifikasi Naskah Asli Arsip Terjaga kepada ANRI	Jumlah Salinan Otentik Naskah Asli Arsip Terjaga yang Dikumpulkan dan Disampaikan kepada ANRI	200,00		200,00	200,00	100%	0,00	200,00	100%
2.24.02.2.02.0002	Sub Keg. Akuisisi, Pengolahan, Preservasi, dan Akses Arsip Statis	Jumlah Arsip Statis yang Dilakukan Akusisi, Pengolahan, Preservasi dan Akses Arsip Statis	7.000,00	3000	2800,00	2.800,00	100%	1000,00	6100,00	87%
2.24.02.2.03	Kegiatan Pengelolaan Simpul Jaringan Informasi Kearsipan Nasional Tingkat Kabupaten/ Kota	Presentase Sistem Aplikasi Kearsipan yang dikelola	24,57	10	18,91	18,91	100%	24,57%	26,74	109%
2.24.02.2.03.0001	Sub keg. Penyediaan Informasi, Akses dan Layanan Kearsipan Tingkat Daerah Kabupaten/Kota Melalui JIKN	Jumlah Layanan Penyediaan Informasi, Akses dan Layanan Kearsipan Tingkat Daerah Kabupaten/Kota Melalui JIKN	123,00	41	41,00	41,00	100%	26,00	123,00	100%
2.24.02.2.03.0002	Sub keg. Pemberdayaan Kapasitas Unit Kearsipan dan Lembaga Kearsipan Daerah Kabupaten/Kota	Jumlah Laporan Hasil Pemberdayaan Kapasitas Unit Kearsipan dan Lembaga Kearsipan Daerah	115,00		33,00	33,00	100%	0,00	115,00	100%

Kode	Urusan/Bidang Urusan Pemerintah Daerah dan Program/kegiatan	Indikator Kinerja Program (Outcome)Kegiatan (Output)	Target Capaian Program (Renstra OPD Tahun 2026)	Realisasi Target Kinerja Hasil program &Keluaran kegiatan s/d Tahun 2023	Target dan Realisasi Kinerja Program dan Kegiatan Tahun Lalu (2024)			Perkiraan Realisasi Capaian Target Renstra OPD s/d Tahun Berjalan		
					Target Renja OPD Tahun 2024	Realisasi Renja OPD Tahun 2024	Tingkat Realisasi (%)	Target Renja OPD Tahun 2025	Realisasi Capaian program dan Kegiatan s/d Tahun 2025 Tb I	Tingkat Capaian Realisasi Target Renstra (%)
1	2	3	4	5	6	7	8	9	10	11
2.24.03	PROGRAM PERLINDUNGAN DAN PENYELAMATAN ARSIP	Persentase Arsip Statis yang dikelola dan dipelihara	10,00	10	20,00	20,00	100%	20%	20,00	200%
2.24.03.2.04	Kegiatan Autentikasi Arsip Statis dan Arsip Hasil Alih Media Kabupaten/Kota	Prosentase Arsip Statis yang dikelola dan dipelihara	20,00	10	20,00	20,00	100%	20%	20,00	100%
2.24.03.2.04.0001	Penilaian dan Penetapan Autentisitas Arsip Statis Sesuai Persyaratan Penjaminan Keabsahan Arsip	Jumlah Daftar Arsip Autentifikasi Sesuai Persyaratan Penjaminan Keabsahan arsip yang dinilai dan di tetapkan	4,00		1,00	1,00	100%	0,00	3,00	75%
2.24.03.2.04.0002	Penilaian dan Penetapan Hasil Alih Media Sesuai Persyaratan Penjaminan Keabsahan Arsip	Jumlah Daftar Arsip yang Dilakukan Penilaian dan Penetapan Alih Media Sesuai Persyaratan Penjaminan Keabsahan Arsip	4,00	2	0,00	0,00	0,00	0,00	3,00	75%
2.24.03.2.03.0002	Sub Keg. Pendataan, Penyusunan Daftar dan Penilaian serta Penyerahan atau Pemusnahan Arsip bagi Pembubaran Perangkat Daerah Kab/Kota	Jumlah Arsip yang dilakukan Pendataan, Penyusunan Daftar dan Penilaian serta Penyerahan atau Pemusnahan Arsip bagi Pembubaran Perangkat Daerah Kab/Kota	2		2	0,00	0,00	1	0	0%

2.3. Analisis Kinerja Pelayanan Dinas Perpustakaan dan Kearsipan Kota Pasuruan

Analisis kinerja pelayanan Dinas Perpustakaan dan Kearsipan berupa pengkajian terhadap capaian kinerja pelayanan Dinas Perpustakaan dan Kearsipan dengan kinerja yang dibutuhkan sesuai dengan dampak yang ditimbulkan atas kinerja pelayanan tersebut serta mengidentifikasi permasalahan yang dihadapi untuk penyusunan program dan kegiatan dalam rangka peningkatan pelayanan Dinas Perpustakaan dan Kearsipan sesuai dengan tugas dan fungsinya serta sesuai dengan Tujuan Dinas Perpustakaan dan Kearsipan yaitu Meningkatnya Literasi Masyarakat dan Mutu Penyelenggaraan Kearsipan. Sedangkan sasarannya adalah Meningkatnya Budaya Baca Masyarakat dan Meningkatnya kualitas kinerja Pengelolaan Arsip.

Pencapaian kinerja pelayanan Dinas Perpustakaan dan Kearsipan Kota Pasuruan tampak dalam Tabel 2.2 Terdapat 4 (Empat) indikator yang sesuai dengan Tugas dan fungsi Dinas Perpustakaan dan Kearsipan. Sedangkan Dinas Perpustakaan dan Kearsipan Kota Pasuruan belum mempunyai indikator kinerja sesuai Peraturan Pemerintah Nomor 6 Tahun 2008 seperti Standar Pelayanan Minimal (SPM), NSPK dan IKK sebagai standar nasional.

Pencapaian kinerja pelayanan Dinas Perpustakaan dan Kearsipan dapat dilihat pada tabel 2.4 berikut ini :

Tabel 2.4
Pencapaian Kinerja Pelayanan Perangkat Daerah Dinas Perpustakaan dan Kearsipan Kota Pasuruan

No	Indikator	Nilai Target/Standar	Target Renstra OPD				Realisasi Capaian				Proyeksi	Catatan Analisa
			2022	2023	2024	2025	2021	2022	2023	2024	2025	
1	2	3	4	5	6	7	8	9	10	11	12	13
1	Tujuan 1 (Periode 2020 - 2025) : Presentase peningkatan pengunjung perpustakaan		8%	15%	15%	16	-	8%	272,80	15,09%	16	
2	Sasaran 1 (Periode 2020 - 2025) : Indeks Kepuasan Masyarakat		81,7	82	85,7	86,5	-	81,7	85,06	86,11	86,5	
3	Tujuan 2 (Periode 2020 - 2025) : Presentase PD yang menerapkan standar kearsipan		10%	10%	20%	30%	10%	10%	12,12%	27,27%	30%	
4	Sasaran 2 (Periode 2020 - 2025): Presentase Arsip Statis yang Dikelola dan Dipelihara		10%	10%	20%	22,50%	10%	10%	20%	22,50%	22,50%	
5	Tujuan 1 (Periode 2025 - 2029)) : Indeks Pembangunan Literasi Masyarakat		-	-	-	-	-	-	-	84,4	85,37	
6	Tujuan 1 (Periode 2025 - 2029)) : Nilai Hasil Pengawasan Kearsipan		-	-	-	-	-	-	-	78,03	79	
7	Sasaran 1 (Periode 2025 - 2029)) : Tingkat Kegemaran Membaca Masyarakat		-	-	-	-	-	-	-	67	72,6	
8	Sasaran 2 (Periode 2025 - 2029)) : Nilai Pengawasan Kearsipan Internal		-	-	-	-	-	-	-	74,54	75	
9	IKK : Tingkat Kegemaran Membaca Masyarakat		-	-	-	-	-	-	-	67	72,6	
10	IKK : Indeks Pembangunan Literasi Masyarakat		-	-	-	-	-	-	-	84,4	85,37	
11	IKK : Tingkat Ketersediaan Arsip		-	-	-	-	-	-	-	61,88	61,88	
12	IKK : Tingkat Keberadaan dan Keutuhan arsip sebagai bahan pertanggungjawaban		-	-	-	-	-	-	-	100	100	

2.4. Isu-Isu Penting Penyelenggaraan Tugas dan Fungsi Dinas Perpustakaan dan Kearsipan Kota Pasuruan

Dinas Perpustakaan dan Kearsipan Kota Pasuruan mempunyai tugas melaksanakan urusan Pemerintahan Daerah di bidang Perpustakaan dan bidang Kearsipan, antara lain sebagai berikut:

1. Meningkatnya kualitas SDM Aparatur dan masyarakat;
2. Meningkatnya penyelamatan dan pelestarian arsip yang bernilai guna;
3. Bertambahnya khasanah arsip sebagai sumber informasi bagi masyarakat;
4. Meningkatnya sistem layanan administrasi Perpustakaan dan Kearsip untuk memenuhi kebutuhan masyarakat;
5. Meningkatnya sarana dan prasarana untuk menambah kunjungan layanan perpustakaan dan kearsipan .

Adapun permasalahan dan hambatan yang dihadapi dalam penyelenggaraan tugas dan fungsi Dinas Perpustakaan dan Kearsipan Kota Pasuruan adalah;

1. Masih rendahnya pemahaman dan kesadaran aparatur terhadap pengelola arsip dan perpustakaan. akibatnya banyak perpustakaan yang belum berjalan dengan baik karena kekurangan bahan pustaka serta SDM pengelola di bidang kearsipan, banyak arsip yang belum terkelola dengan baik di unit-unit kerja.
2. Tidak meratanya tingkat pendidikan di masyarakat menjadi problem khusus dan mendapatkan layanan informasi.
3. Belum optimal dalam hal sinkronisasi dan sinergis pelaksanaan setiap program / kegiatan dalam Renja dengan RKP, Renstra Dinas Perpustakaan dan Kearsipan, RPJMD dan RPJPD.

Sebagai akibat permasalahan pada urusan Perpustakaan dan Kearsipan, maka berdampak pada pencapaian Visi Misi Kepala Daerah. Meninjau pencapaian target renstra, isu-isu strategisnya antara lain :

1. Minimnya jumlah SDM Arsiparis serta belum optimalnya kuantitas koleksi Perpustakaan.
2. Peningkatan sarana dan prasarana yang termasuk dalam indikator penilaian eksternal untuk menunjang nilai terkait pengelolaan kearsipan.

Tantangan dan peluang dalam meningkatkan pelayanan Perangkat Daerah antara lain :

1. Dengan adanya kemajuan teknologi menjadi fasilitas yang memudahkan untuk saling berkomunikasi dan bertukar informasi terkait urusan Perpustakaan dan Kearsipan sehingga dapat mengambil gambaran dari daerah lain yang tingkat kinerjanya baik dan memenuhi standar
2. Dibutuhkan komitmen dari setiap pegawai Dinas Perpustakaan dan Kearsipan Kota Pasuruan untuk selalu memberikan pelayanan prima, sehingga dampak yang dirasakan masyarakat sesuai dengan tujuan dan sasaran Kota Pasuruan.

3. Komitmen untuk meningkatkan digitalisasi kearsipan melalui penerapan SRIKANDI di setiap Perangkat Daerah di wilayah Pemerintah Kota Pasuruan.

Dengan adanya isu-isu penting tersebut, beberapa rekomendasi dan catatan yang strategis untuk ditindaklanjuti antara lain :

1. Meningkatkan inovasi untuk meningkatkan budaya baca masyarakat dengan memberikan kemudahan pelayanan.
2. Meningkatkan inovasi terkait pengelolaan kearsipan dengan menggunakan teknologi agar lebih efektif dan efisien.

2.5. Review Terhadap Rancangan RKPD

Review terhadap rancangan awal Dinas Perpustakaan dan Kearsipan merupakan dokumen perencanaan operasional tahunan yang menjadi pedoman acuan bagi Dinas Perpustakaan dan Kearsipan untuk melaksanakan kegiatannya. Karena merupakan rancangan rencana awal maka di dalam pelaksanaannya belum terlihat ketetapan dan kekurangannya, dan inilah guna dari review yaitu untuk melihat bagian mana perlu diadakan perubahan baik penambahan ataupun kekurangan disesuaikan, diperbaiki atau disempurnakan, dari rancangan awal yang telah disusun pada Dinas Perpustakaan dan Kearsipan Kota Pasuruan telah disesuaikan dengan perencanaan kinerja kantor Perencanaan kinerja merupakan proses penjabaran dari dokumen Rencana Kinerja memuat informasi tentang sasaran yang diinginkan dan dicapai saran dan program yang telah ditetapkan dalam rencana strategis Dinas Perpustakaan dan Kearsipan Kota Pasuruan yang akan dilaksanakan melalui berbagai kegiatan tahunan.

Dalam dokumen rencana kinerja memuat informasi tentang sasaran yang ingin dicapai berikut indikatornya kinerja sasaran dan rencana capaiannya yang merupakan representasi tugas pokok dan fungsi Dinas Perpustakaan dan Kearsipan Kota Pasuruan. Disamping itu diketahui keterkaitan dengan kegiatan-kegiatan yang dilaksanakan pada Dinas Perpustakaan dan Kearsipan tertuang dalam Tabel 2.5 Review terhadap Rancangan Akhir RKPD Tahun 2026 Kota Pasuruan, sebagai berikut :

Tabel 2.5.
Review terhadap Rancangan Akhir Dinas Perpustakaan dan Kearsipan Kota Pasuruan Tahun 2026 Kota Pasuruan

No	Rancangan Awal RKPD					Hasil Analisis Kebutuhan					Catatan Penting
	Program/ Kegiatan/ Sub Keg	Lokasi	Indikator Kinerja	Target Capaian	Pagu Indikatif	Program/ Kegiatan/ Sub Keg	Lokasi	Indikator Kinerja	Target Capaian	Kebutuhan Dana	
					Rp 4.516.310.680					4.844.557.294	
	PROGRAM PEMBINAAN PERPUSTAKAAN	Kota Pasuruan, Purworejo, Sekargadung	Persentase masyarakat yg puas terhadap layanan perpustakaan	95,7	Rp 78.288.700	PROGRAM PEMBINAAN PERPUSTAKAAN	Kota Pasuruan, Purworejo, Sekargadung	Persentase masyarakat yg puas terhadap layanan perpustakaan	95,7	Rp 76.603.000	
	Kegiatan Pengelolaan Perpustakaan Tingkat Daerah Kabupaten/Kota	Kota Pasuruan, Purworejo, Sekargadung	Jumlah peningkatan bahan pustaka	1800	Rp 24.249.700	Kegiatan Pengelolaan Perpustakaan Tingkat Daerah Kabupaten/Kota	Kota Pasuruan, Purworejo, Sekargadung	Jumlah peningkatan bahan pustaka	1800	Rp 13.772.100	
	Pembinaan perpustakaan pada satuan pendidikan dasar di seluruh wilayah kabupaten/kota sesuai dengan standart nasional perpustakaan	Kota Pasuruan, Purworejo, Sekargadung	Jumlah Perpustakaan pada Satuan Pendidikan Dasar dan yang Dilakukan Pembinaan dalam Mewujudkan Standar Nasional Perpustakaan	56	Rp 8.800.300	Pembinaan perpustakaan pada satuan pendidikan dasar di seluruh wilayah kabupaten/kota sesuai dengan standart nasional perpustakaan	Kota Pasuruan, Purworejo, Sekargadung	Jumlah Perpustakaan pada Satuan Pendidikan Dasar dan yang Dilakukan Pembinaan dalam Mewujudkan Standar Nasional Perpustakaan	-	0	
	Pembinaan Perpustakaan Umum dan Khusus Tingkat Kabupaten/Kota	Kota Pasuruan, Purworejo, Sekargadung	Jumlah Perpustakaan Khusus yang Dibina Sesuai Kewenangan Kabupaten/Kota dalam Mewujudkan Standar Nasional Perpustakaan	0	Rp -	Pembinaan Perpustakaan Khusus Tingkat Kabupaten/Kota	Kota Pasuruan, Purworejo, Sekargadung	Jumlah Perpustakaan Khusus yang Dibina Sesuai Kewenangan Kabupaten/Kota dalam Mewujudkan Standar Nasional Perpustakaan	30	4.946.300	

No	Rancangan Awal RKPD					Hasil Analisis Kebutuhan					Catatan Penting
	Program/ Kegiatan/ Sub Keg	Lokasi	Indikator Kinerja	Target Capaian	Pagu Indikatif	Program/ Kegiatan/ Sub Keg	Lokasi	Indikator Kinerja	Target Capaian	Kebutuhan Dana	
	Pengelolaan dan pengembangan bahan pustaka	Kota Pasuruan, Purworejo, Sekargadung	Jumlah Bahan Perpustakaan yang Dilakukan Pengelolaan dan Pengembangan untuk Mewujudkan Keberagaman Koleksi Perpustakaan	27214	Rp 15.449.400	Pengelolaan dan pengembangan bahan pustaka	Kota Pasuruan, Purworejo, Sekargadung	Jumlah Bahan Perpustakaan yang Dilakukan Pengelolaan dan Pengembangan untuk Mewujudkan Keberagaman Koleksi Perpustakaan	27214	Rp 8.825.800	
	Kegiatan Pembudayaan Gemar Membaca Tingkat Daerah Kabupaten/Kota	Kota Pasuruan, Purworejo, Sekargadung	Jumlah kegiatan sosialisasi budaya baca	120	Rp 54.039.000	Kegiatan Pembudayaan Gemar Membaca Tingkat Daerah Kabupaten/Kota	Kota Pasuruan, Purworejo, Sekargadung	Jumlah kegiatan sosialisasi budaya baca	120	Rp 62.830.900	
	Sosialisasi budaya baca dan literasi pada satuan pendidikan dasar dan pendidikan khusus serta masyarakat	Kota Pasuruan, Purworejo, Sekargadung	Jumlah Lokus Pembudayaan Kegemaran Membaca dan Literasi pada Satuan Pendidikan	80	Rp 54.039.000,00	Sosialisasi budaya baca dan literasi pada satuan pendidikan dasar dan pendidikan khusus serta masyarakat	Kota Pasuruan, Purworejo, Sekargadung	Jumlah Lokus Pembudayaan Kegemaran Membaca dan Literasi pada Satuan Pendidikan	80	Rp 32.830.900,00	
	Pembangunan dan Pemeliharaan Sarana Perpustakaan di Tempat-Tempat Umum yang Menjadi Kewenangan Daerah Kabupaten/Kota	Kota Pasuruan, Purworejo, Sekargadung	Jumlah sarana Perpustakaan yang Dibangun dan dipelihara di Tempat-Tempat Umum yang Menjadi Kewenangan Daerah Kabupaten/Kota			Pembangunan dan Pemeliharaan Sarana Perpustakaan di Tempat-Tempat Umum yang Menjadi Kewenangan Daerah Kabupaten/Kota	Kota Pasuruan, Purworejo, Sekargadung	Jumlah sarana Perpustakaan yang Dibangun dan dipelihara di Tempat-Tempat Umum yang Menjadi Kewenangan Daerah Kabupaten/Kota	2	Rp 30.000.000,00	
	PROGRAM PENUNJANG URUSAN PEMERINTAHAN DAERAH KABUPATEN/KOTA	Kota Pasuruan, Purworejo, Sekargadung	Level Maturitas SPIP Perangkat Daerah	3	Rp 4.376.319.080	PROGRAM PENUNJANG URUSAN PEMERINTAHAN DAERAH KABUPATEN/KOTA	Kota Pasuruan, Purworejo, Sekargadung	Level Maturitas SPIP Perangkat Daerah	3	Rp 4.708.296.094	
			Nilai SAKIP Perangat Daerah	79,4				Nilai SAKIP Perangat Daerah	79,4		

No	Rancangan Awal RKPD					Hasil Analisis Kebutuhan					Catatan Penting
	Program/ Kegiatan/ Sub Keg	Lokasi	Indikator Kinerja	Target Capaian	Pagu Indikatif	Program/ Kegiatan/ Sub Keg	Lokasi	Indikator Kinerja	Target Capaian	Kebutuhan Dana	
	Kegiatan Perencanaan, Penganggaran dan Evaluasi Kinerja Perangkat Daerah	Kota Pasuruan, Purworejo, Sekargadung	Jumlah dokumen Perencanaan, Penganggaran, dan Evaluasi Kinerja Perangkat Daerah	12	Rp 29.090.700	Kegiatan Perencanaan, Penganggaran dan Evaluasi Kinerja Perangkat Daerah	Kota Pasuruan, Purworejo, Sekargadung	Jumlah dokumen Perencanaan, Penganggaran, dan Evaluasi Kinerja Perangkat Daerah	12	Rp 29.090.700	
	Penyusunan dokumen perencanaan perangkat daerah	Kota Pasuruan, Purworejo, Sekargadung	Jumlah Dokumen Perencanaan Perangkat Daerah	6	Rp 7.212.600,00	Penyusunan dokumen perencanaan perangkat daerah	Kota Pasuruan, Purworejo, Sekargadung	Jumlah Dokumen Perencanaan Perangkat Daerah	6	Rp 7.212.600,00	
	Koordinasi dan Penyusunan Laporan capaian kinerja dan ikhtisar realisasi kinerja SKPD	Kota Pasuruan, Purworejo, Sekargadung	Jumlah Laporan Capaian Kinerja dan Ikhtisar Realisasi Kinerja SKPD dan Laporan Hasil Koordinasi Penyusunan Laporan Capaian Kinerja dan Ikhtisar Realisasi Kinerja SKPD	5	Rp 18.926.700,00	Koordinasi dan Penyusunan Laporan capaian kinerja dan ikhtisar realisasi kinerja SKPD	Kota Pasuruan, Purworejo, Sekargadung	Jumlah Laporan Capaian Kinerja dan Ikhtisar Realisasi Kinerja SKPD dan Laporan Hasil Koordinasi Penyusunan Laporan Capaian Kinerja dan Ikhtisar Realisasi Kinerja SKPD	5	Rp 18.926.700,00	
	Evaluasi Kinerja Perangkat Daerah	Kota Pasuruan, Purworejo, Sekargadung	Jumlah Laporan Evaluasi Kinerja Perangkat Daerah	1	Rp 2.951.400,00	Evaluasi Kinerja Perangkat Daerah	Kota Pasuruan, Purworejo, Sekargadung	Jumlah Laporan Evaluasi Kinerja Perangkat Daerah	1	Rp 2.951.400,00	
	Kegiatan Administrasi Keuangan Perangkat Daerah	Kota Pasuruan, Purworejo, Sekargadung	Persentase laporan keuangan yang tersusun tepat waktu	100	Rp 3.524.361.580	Kegiatan Administrasi Keuangan Perangkat Daerah	Kota Pasuruan, Purworejo, Sekargadung	Persentase laporan keuangan yang tersusun tepat waktu	100	Rp 3.434.113.408	
	Penyediaan Gaji dan Tunjangan ASN	Kota Pasuruan, Purworejo, Sekargadung	Jumlah Orang yang Menerima Gaji dan Tunjangan ASN	27	Rp 3.523.178.480	Penyediaan Gaji dan Tunjangan ASN	Kota Pasuruan, Purworejo, Sekargadung	Jumlah Orang yang Menerima Gaji dan Tunjangan ASN	27	Rp 3.432.930.308	

No	Rancangan Awal RKPD					Hasil Analisis Kebutuhan					Catatan Penting
	Program/ Kegiatan/ Sub Keg	Lokasi	Indikator Kinerja	Target Capaian	Pagu Indikatif	Program/ Kegiatan/ Sub Keg	Lokasi	Indikator Kinerja	Target Capaian	Kebutuhan Dana	
	Koordinasi dan Penyusunan Laporan Keuangan Bulanan/ Triwulanan/ Semesteran SKPD	Kota Pasuruan, Purworejo, Sekargadung	Jumlah Laporan Keuangan Bulanan/ Triwulanan/ Semesteran SKPD dan Laporan Koordinasi Penyusunan Laporan Keuangan Bulanan/Triwulanan/Semesteran SKPD	17	Rp 1.183.100	Koordinasi dan Penyusunan Laporan Keuangan Bulanan/ Triwulanan/ Semesteran SKPD	Kota Pasuruan, Purworejo, Sekargadung	Jumlah Laporan Keuangan Bulanan/ Triwulanan/ Semesteran SKPD dan Laporan Koordinasi Penyusunan Laporan Keuangan Bulanan/Triwulanan/Semesteran SKPD	17	Rp 1.183.100	
	Kegiatan Administrasi Barang Milik Daerah pada Perangkat Daerah	Kota Pasuruan, Purworejo, Sekargadung	Laporan Pengelolaan Barang Milik Daerah	6	Rp 10.755.300	Kegiatan Administrasi Barang Milik Daerah pada Perangkat Daerah	Kota Pasuruan, Purworejo, Sekargadung	Jumlah Laporan Pengelolaan Barang Milik Daerah	6	Rp 10.755.300	
	Penyusunan Perencanaan Kebutuhan Barang Milik Daerah SKPD	Kota Pasuruan, Purworejo, Sekargadung	Jumlah Rencana Kebutuhan Barang Milik Daerah SKPD	2	Rp 1.296.900,00	Penyusunan Perencanaan Kebutuhan Barang Milik Daerah SKPD	Kota Pasuruan, Purworejo, Sekargadung	Jumlah Rencana Kebutuhan Barang Milik Daerah SKPD	2	Rp 1.296.900,00	
	Rekonsiliasi dan Penyusunan Laporan Barang milik daerah pada SKPD	Kota Pasuruan, Purworejo, Sekargadung	Jumlah Laporan Rekonsiliasi dan Penyusunan Laporan Barang Milik Daerah pada SKPD	4	Rp 9.458.400,00	Rekonsiliasi dan Penyusunan Laporan Barang milik daerah pada SKPD	Kota Pasuruan, Purworejo, Sekargadung	Jumlah Laporan Rekonsiliasi dan Penyusunan Laporan Barang Milik Daerah pada SKPD	4	Rp 9.458.400,00	
	Kegiatan Administrasi Kepegawaian Perangkat Daerah	Kota Pasuruan, Purworejo, Sekargadung	Jumlah dokumen ketatausahaan dan kepegawaian	4	Rp 1.298.700	Kegiatan Administrasi Kepegawaian Perangkat Daerah	Kota Pasuruan, Purworejo, Sekargadung	Jumlah dokumen ketatausahaan dan kepegawaian	4	Rp 1.298.700	
	Pendataan dan Pengolahan	Kota Pasuruan, Purworejo,	Jumlah Dokumen Pendataan dan Pengolahan	6	Rp 1.298.700,00	Pendataan dan Pengolahan	Kota Pasuruan, Purworejo,	Jumlah Dokumen Pendataan dan Pengolahan	6	Rp 1.298.700,00	

No	Rancangan Awal RKPD					Hasil Analisis Kebutuhan					Catatan Penting
	Program/ Kegiatan/ Sub Keg	Lokasi	Indikator Kinerja	Target Capaian	Pagu Indikatif	Program/ Kegiatan/ Sub Keg	Lokasi	Indikator Kinerja	Target Capaian	Kebutuhan Dana	
	Administrasi Kepegawaian	Sekargadung	Administrasi Kepegawaian			Administrasi Kepegawaian	Sekargadung	Administrasi Kepegawaian			
	Kegiatan Administrasi Umum Perangkat Daerah	Kota Pasuruan, Purworejo, Sekargadung	Jumlah Laporan Penyediaan Barang dan Jasa	4	Rp 82.235.900	Kegiatan Administrasi Umum Perangkat Daerah	Kota Pasuruan, Purworejo, Sekargadung	Jumlah Laporan Penyediaan Barang dan Jasa	4	Rp 82.235.900	
	Penyediaan Komponen Instalasi Listrik/Penerangan Bangunan Kantor	Kota Pasuruan, Purworejo, Sekargadung	Jumlah Paket Komponen Instalasi Listrik/Penerangan Bangunan Kantor yang disediakan	3	Rp 25.775.200,00	Penyediaan Komponen Instalasi Listrik/Penerangan Bangunan Kantor	Kota Pasuruan, Purworejo, Sekargadung	Jumlah Paket Komponen Instalasi Listrik/Penerangan Bangunan Kantor yang disediakan	3	Rp 25.775.200,00	
	Penyediaan Barang Cetakan dan Penggandaan	Kota Pasuruan, Purworejo, Sekargadung	Jumlah Paket Barang Cetakan dan Penggandaan yang disediakan	2	Rp 6.053.700,00	Penyediaan Barang Cetakan dan Penggandaan	Kota Pasuruan, Purworejo, Sekargadung	Jumlah Paket Barang Cetakan dan Penggandaan yang disediakan	2	Rp 6.053.700,00	
	Penyediaan bahan bacaan dan peraturan perundang-undangan	Kota Pasuruan, Purworejo, Sekargadung	Jumlah Dokumen bahan bacaan dan peraturan perundang-undangan yang disediakan	12	Rp 2.407.200,00	Penyediaan bahan bacaan dan peraturan perundang-undangan	Kota Pasuruan, Purworejo, Sekargadung	Jumlah Dokumen bahan bacaan dan peraturan perundang-undangan yang disediakan	12	Rp 2.407.200,00	
	Penyediaan Bahan/Material	Kota Pasuruan, Purworejo, Sekargadung	Jumlah Paket Bahan/Material yang Disediakan	2	Rp 10.000.000,00	Penyediaan Bahan/Material	Kota Pasuruan, Purworejo, Sekargadung	Jumlah Paket Bahan/Material yang Disediakan	2	Rp 10.000.000,00	
	Fasilitas Kunjungan Tamu	Kota Pasuruan, Purworejo, Sekargadung	Jumlah laporan Fasilitas Kunjungan Tamu	2	Rp 2.000.000,00	Fasilitas Kunjungan Tamu	Kota Pasuruan, Purworejo, Sekargadung	Jumlah laporan Fasilitas Kunjungan Tamu	2	Rp 2.000.000,00	

No	Rancangan Awal RKPD					Hasil Analisis Kebutuhan					Catatan Penting
	Program/ Kegiatan/ Sub Keg	Lokasi	Indikator Kinerja	Target Capaian	Pagu Indikatif	Program/ Kegiatan/ Sub Keg	Lokasi	Indikator Kinerja	Target Capaian	Kebutuhan Dana	
	Penyelenggaraan Rapat koordinasi dan konsultasi SKPD	Kota Pasuruan, Purworejo, Sekargadung	Jumlah laporan Penyelenggaraan Rapat koordinasi dan konsultasi SKPD	12	Rp 35.999.800,00	Penyelenggaraan Rapat koordinasi dan konsultasi SKPD	Kota Pasuruan, Purworejo, Sekargadung	Jumlah laporan Penyelenggaraan Rapat koordinasi dan konsultasi SKPD	12	Rp 35.999.800,00	
	Pengadaan Barang Milik Daerah Penunjang Urusan Pemerintah Daerah	Kota Pasuruan, Purworejo, Sekargadung	Jumlah barang milik daerah yang disediakan	4		Pengadaan Barang Milik Daerah Penunjang Urusan Pemerintah Daerah	Kota Pasuruan, Purworejo, Sekargadung	Jumlah barang milik daerah yang disediakan	4	Rp137.144.800,00	
	Pengadaan Peralatan dan Mesin Lainnya	Kota Pasuruan, Purworejo, Sekargadung	Jumlah Unit Peralatan dan Mesin Lainnya yang Disediakan	4		Pengadaan Peralatan dan Mesin Lainnya	Kota Pasuruan, Purworejo, Sekargadung	Jumlah Unit Peralatan dan Mesin Lainnya yang Disediakan	4	Rp137.144.800,00	
	Kegiatan Penyediaan Jasa Penunjang Urusan Pemerintah Daerah	Kota Pasuruan, Purworejo, Sekargadung	Jumlah Laporan Penyediaan Jasa Penunjang Urusan Pemerintahan Daerah	4	Rp 558.646.900	Kegiatan Penyediaan Jasa Penunjang Urusan Pemerintah Daerah	Kota Pasuruan, Purworejo, Sekargadung	Jumlah Laporan Penyediaan Jasa Penunjang Urusan Pemerintahan Daerah	4	Rp 843.727.286	
	Penyediaan Jasa Surat Menyurat	Kota Pasuruan, Purworejo, Sekargadung	Jumlah Laporan Penyediaan Jasa Surat Menyurat	1	Rp 3.000.000,00	Penyediaan Jasa Surat Menyurat	Kota Pasuruan, Purworejo, Sekargadung	Jumlah Laporan Penyediaan Jasa Surat Menyurat	1	Rp 500.000,00	
	Penyediaan Jasa Komunikasi, Sumber Daya Air dan Listrik	Kota Pasuruan, Purworejo, Sekargadung	Jumlah Laporan Penyediaan Jasa Komunikasi, Sumber Daya Air dan Listrik yang disediakan	12	Rp 152.952.950,00	Penyediaan Jasa Komunikasi, Sumber Daya Air dan Listrik	Kota Pasuruan, Purworejo, Sekargadung	Jumlah Laporan Penyediaan Jasa Komunikasi, Sumber Daya Air dan Listrik yang disediakan	12	Rp440.528.636,00	
	Penyediaan Jasa Pelayanan Umum Kantor	Kota Pasuruan, Purworejo, Sekargadung	Jumlah Laporan Penyediaan Jasa Pelayanan Umum Kantor yang disediakan	12	Rp 402.693.950,00	Penyediaan Jasa Pelayanan Umum Kantor	Kota Pasuruan, Purworejo, Sekargadung	Jumlah Laporan Penyediaan Jasa Pelayanan Umum Kantor yang disediakan	12	Rp402.698.650,00	

No	Rancangan Awal RKPD					Hasil Analisis Kebutuhan					Catatan Penting
	Program/ Kegiatan/ Sub Keg	Lokasi	Indikator Kinerja	Target Capaian	Pagu Indikatif	Program/ Kegiatan/ Sub Keg	Lokasi	Indikator Kinerja	Target Capaian	Kebutuhan Dana	
	Kegiatan Pemeliharaan Barang Milik Daerah Penunjang Urusan Pemerintah Daerah	Kota Pasuruan, Purworejo, Sekargadung	Jumlah Barang Milik Daerah yang terpelihara	53	Rp 169.930.000	Kegiatan Pemeliharaan Barang Milik Daerah Penunjang Urusan Pemerintah Daerah	Kota Pasuruan, Purworejo, Sekargadung	Jumlah Barang Milik Daerah yang terpelihara	53	Rp 169.930.000	
	Penyediaan Jasa Pemeliharaan, Biaya Pemeliharaan, dan Pajak Kendaraan Perorangan Dinas atau Kendaraan Dinas Jabatan	Kota Pasuruan, Purworejo, Sekargadung	Jumlah Kendaraan Perorangan Dinas atau Kendaraan Dinas Jabatan yang Dipelihara dan dibayarkan Pajaknya	1	Rp 43.570.000,00	Penyediaan Jasa Pemeliharaan, Biaya Pemeliharaan, dan Pajak Kendaraan Perorangan Dinas atau Kendaraan Dinas Jabatan	Kota Pasuruan, Purworejo, Sekargadung	Jumlah Kendaraan Perorangan Dinas atau Kendaraan Dinas Jabatan yang Dipelihara dan dibayarkan Pajaknya	1	Rp 43.570.000,00	
	Penyediaan Jasa Pemeliharaan, Biaya Pemeliharaan, Pajak dan Perizinan Kendaraan Dinas Operasional atau Lapangan	Kota Pasuruan, Purworejo, Sekargadung	Jumlah Kendaraan Dinas Operasional atau Lapangan yang Dipelihara dan dibayarkan Pajak dan Perizinannya	13	Rp 100.570.000,00	Penyediaan Jasa Pemeliharaan, Biaya Pemeliharaan, Pajak dan Perizinan Kendaraan Dinas Operasional atau Lapangan	Kota Pasuruan, Purworejo, Sekargadung	Jumlah Kendaraan Dinas Operasional atau Lapangan yang Dipelihara dan dibayarkan Pajak dan Perizinannya	13	Rp100.570.000,00	
	Pemeliharaan peralatan dan mesin lainnya	Kota Pasuruan, Purworejo, Sekargadung	Jumlah peralatan dan mesin lainnya yang dipelihara	39	Rp 25.790.000,00	Pemeliharaan peralatan dan mesin lainnya	Kota Pasuruan, Purworejo, Sekargadung	Jumlah peralatan dan mesin lainnya yang dipelihara	40	Rp 25.790.000,00	
	Pemeliharaan/Rehabilitasi Gedung Kantor dan bangunan lainnya	Kota Pasuruan, Purworejo, Sekargadung	Jumlah gedung kantor dan bangunan lainnya yang dipelihara/direhabilitasi	0	Rp -	Pemeliharaan/Rehabilitasi Gedung Kantor dan bangunan lainnya	Kota Pasuruan, Purworejo, Sekargadung	Jumlah gedung kantor dan bangunan lainnya yang dipelihara/direhabilitasi	0		
	PROGRAM PENGELOLAAN ARSIP	Kota Pasuruan, Purworejo,	Tingkat Ketersediaan Arsip	61,88	Rp 60.134.000	PROGRAM PENGELOLAAN ARSIP	Kota Pasuruan, Purworejo,	Tingkat Ketersediaan Arsip	61,88	Rp 58.091.600	

No	Rancangan Awal RKPD					Hasil Analisis Kebutuhan					Catatan Penting
	Program/ Kegiatan/ Sub Keg	Lokasi	Indikator Kinerja	Target Capaian	Pagu Indikatif	Program/ Kegiatan/ Sub Keg	Lokasi	Indikator Kinerja	Target Capaian	Kebutuhan Dana	
		Sekargadung					Sekargadung				
	Kegiatan Pengelolaan Arsip Dinamis Daerah Kabupaten/Kota	Kota Pasuruan, Purworejo, Sekargadung	Presentase arsip dinamis yang dikelola	100	Rp 12.683.200	Kegiatan Pengelolaan Arsip Dinamis Daerah Kabupaten/Kota	Kota Pasuruan, Purworejo, Sekargadung	Presentase arsip dinamis yang dikelola	100	Rp 10.641.500	
	Penciptaan dan Penggunaan Arsip Dinamis	Kota Pasuruan, Purworejo, Sekargadung	Jumlah Naskah Dinas yang Diciptakan dan Digunakan	17.000	Rp 5.150.000,00	Penciptaan dan Penggunaan Arsip Dinamis	Kota Pasuruan, Purworejo, Sekargadung	Jumlah Naskah Dinas yang Diciptakan dan Digunakan	17.000	Rp 5.150.000,00	
	Pemeliharaan dan penyusutan arsip dinamis	Kota Pasuruan, Purworejo, Sekargadung	Jumlah Naskah Dinas yang Dilakukan Pemeliharaan dan Penyusutan	1000	Rp 4.600.000,00	Pemeliharaan dan penyusutan arsip dinamis	Kota Pasuruan, Purworejo, Sekargadung	Jumlah Naskah Dinas yang Dilakukan Pemeliharaan dan Penyusutan	1000	Rp 4.599.200,00	
	Pengawasan Arsip Dinamis Kewenangan Kab/Kota	Kota Pasuruan, Purworejo, Sekargadung	Jumlah Laporan Hasil Pengawasan Arsip Dinamis Kewenangan Kabupaten/ Kota	1	Rp 2.933.200,00	Pengawasan Arsip Dinamis Kewenangan Kab/Kota	Kota Pasuruan, Purworejo, Sekargadung	Jumlah Laporan Hasil Pengawasan Arsip Dinamis Kewenangan Kabupaten/ Kota	1	Rp 892.300,00	
	Kegiatan Pengelolaan Arsip Statis Daerah Kabupaten/Kota	Kota Pasuruan, Purworejo, Sekargadung	Presentase arsip statis yang dikelola	100	Rp 26.555.800	Kegiatan Pengelolaan Arsip Statis Daerah Kabupaten/Kota	Kota Pasuruan, Purworejo, Sekargadung	Presentase arsip statis yang dikelola	100	Rp 26.555.100	
	Pengumpulan dan Penyampaian Salinan Otentifikasi Naskah Asli Arsip Terjaga kepada ANRI	Kota Pasuruan, Purworejo, Sekargadung	Jumlah Salinan Otentik Naskah Asli Arsip Terjaga yang Dikumpulkan dan Disampaikan kepada ANRI	1		Pengumpulan dan Penyampaian Salinan Otentifikasi Naskah Asli Arsip Terjaga kepada ANRI	Kota Pasuruan, Purworejo, Sekargadung	Jumlah Salinan Otentik Naskah Asli Arsip Terjaga yang Dikumpulkan dan Disampaikan kepada ANRI	1		

No	Rancangan Awal RKPD					Hasil Analisis Kebutuhan					Catatan Penting
	Program/ Kegiatan/ Sub Keg	Lokasi	Indikator Kinerja	Target Capaian	Pagu Indikatif	Program/ Kegiatan/ Sub Keg	Lokasi	Indikator Kinerja	Target Capaian	Kebutuhan Dana	
	Akuisisi, Pengolahan, Preservasi dan Akses Arsip Statis	Kota Pasuruan, Purworejo, Sekargadung	Jumlah Arsip Statis yang Dilakukan Akusisi, Pengolahan, Preservasi dan Akses Arsip Statis	500	Rp 26.555.800,00	Akuisisi, Pengolahan, Preservasi dan Akses Arsip Statis	Kota Pasuruan, Purworejo, Sekargadung	Jumlah Arsip Statis yang Dilakukan Akusisi, Pengolahan, Preservasi dan Akses Arsip Statis	500	Rp 26.555.100,00	
	Kegiatan Pengelolaan Simpul Jaringan Informasi Kearsipan Nasional Tingkat Kabupaten/Kota	Kota Pasuruan, Purworejo, Sekargadung	Presentase Pengguna Layanan JIKN	100	Rp 20.895.000	Kegiatan Pengelolaan Simpul Jaringan Informasi Kearsipan Nasional Tingkat Kabupaten/Kota	Kota Pasuruan, Purworejo, Sekargadung	Presentase Pengguna Layanan JIKN	100	Rp 20.895.000	
	penyediaan informasi, akses dan layanan kearsipan tingkat daerah kabupaten/kota melalui JIKN	Kota Pasuruan, Purworejo, Sekargadung	Jumlah Layanan Penyediaan Informasi, Akses dan Layanan Kearsipan Tingkat Daerah Kabupaten/Kota Melalui JIKN	40	Rp 20.895.000,00	penyediaan informasi, akses dan layanan kearsipan tingkat daerah kabupaten/kota melalui JIKN	Kota Pasuruan, Purworejo, Sekargadung	Jumlah Layanan Penyediaan Informasi, Akses dan Layanan Kearsipan Tingkat Daerah Kabupaten/Kota Melalui JIKN	40	Rp 20.895.000,00	
	PROGRAM PERLINDUNGAN DAN PENYELAMATAN ARSIP	Kota Pasuruan, Purworejo, Sekargadung	Persentase Arsip yang Diselamatkan	100	Rp 1.568.900	PROGRAM PERLINDUNGAN DAN PENYELAMATAN ARSIP	Kota Pasuruan, Purworejo, Sekargadung	Persentase Arsip yang Diselamatkan	100	Rp 1.566.600	
	Kegiatan Autentifikasi Arsip Statis dan Arsip Hasil Alih Media Kabupaten/Kota	Kota Pasuruan, Purworejo, Sekargadung	Persentase Arsip Pembubaran Perangkat Daerah yang diselamatkan	100	Rp 1.568.900	Kegiatan Autentifikasi Arsip Statis dan Arsip Hasil Alih Media Kabupaten/Kota	Kota Pasuruan, Purworejo, Sekargadung	Persentase Arsip Pembubaran Perangkat Daerah yang diselamatkan	100	Rp 1.566.600	
	Pendataan, Penyusunan Daftar dan Penilaian serta Penyerahan atau Pemusnahan Arsip bagi Pembubaran Perangkat Daerah Kabupaten/Kota	Kota Pasuruan, Purworejo, Sekargadung	Jumlah Arsip yang Dilakukan Pendataan, Penyusunan Daftar dan Penilaian serta Penyerahan atau Pemusnahan Arsip bagi	1	Rp 1.568.900,00	Pendataan, Penyusunan Daftar dan Penilaian serta Penyerahan atau Pemusnahan Arsip bagi Pembubaran Perangkat Daerah Kabupaten/Kota	Kota Pasuruan, Purworejo, Sekargadung	Jumlah Arsip yang Dilakukan Pendataan, Penyusunan Daftar dan Penilaian serta Penyerahan atau Pemusnahan Arsip bagi	1	Rp 1.566.600,00	

No	Rancangan Awal RKPD					Hasil Analisis Kebutuhan					Catatan Penting
	Program/ Kegiatan/ Sub Keg	Lokasi	Indikator Kinerja	Target Capaian	Pagu Indikatif	Program/ Kegiatan/ Sub Keg	Lokasi	Indikator Kinerja	Target Capaian	Kebutuhan Dana	
			Pembubaran Perangkat Daerah Kabupaten/Kota					Pembubaran Perangkat Daerah Kabupaten/Kota			
	TOTAL PAGU INDIKATIF				Rp 4.516.310.680	TOTAL PAGU INDIKATIF				Rp 4.844.557.294	

BAB 3
TUJUAN, SASARAN, PROGRAM DAN KEGIATAN

3.1. Telaah Terhadap Kebijakan Nasional

Perencanaan pembangunan nasional pada tahun 2026 dilakukan dalam rangka mendukung pencapaian arah dan target pembangunan nasional, yang dituangkan dalam Rencana Kerja Pemerintah (RKP) Tahun 2026. Untuk tahun 2026 tema yang diangkat dalam RKP adalah "Kedaulatan Pangan, Energi, Ekonomi, yang Produktif dan Inklusif"

Pertimbangan selanjutnya dalam menentukan tema pembangunan Kota Pasuruan Tahun 2026 ialah dengan mempertimbangkan tema pembangunan Provinsi Jawa Timur. Merujuk terhadap dokumen Rencana Pembangunan Daerah Provinsi Jawa Timur Tahun 2025-2026 adalah

"Peningkatan Kualitas Sumber Daya Manusia untuk Mendukung Transformasi Ekonomi Inklusif dan Berkelanjutan"

Untuk dapat memberikan fokus terhadap pembangunan pada tahun tersebut, maka diturunkanlah kedalam 9 prioritas pembangunan Provinsi Jawa Timur Tahun 2026 yang diuraikan sebagai berikut:

1. Pengentasan kemiskinan menuju keadilan dan kesejahteraan sosial
2. Perluasan lapangan pekerjaan dan membangun keunggulan ekonomi;
3. Peningkatan pelayanan dasar berkualitas di sektor Pendidikan dan Kesehatan;
4. Pengembangan Infrastruktur Pengembangan Wilayah Terpadu dan Berkeadilan;
5. Pembangunan Karakter Masyarakat yang Berbasis nilai-nilai Kesalehan Sosial, Budi Pekerti Luhur dan Berintegritas;
6. Pembangunan Sektor Pertanian, Peternakan, Perikanan, Kehutanan, perkebunan berbasis Kerakyatan;
7. Pembangunan Ekonomi Kerakyatan dengan basis UMKM, Koperasi, BUM Desa dan Mendorong Pemberdayaan Pemerintahan Desa;
8. Penyelenggaraan pemerintahan yang Bersih, Efektif dan Anti Korupsi;
9. Menjaga Harmoni Sosial dan Alam dengan Melestarikan Kebudayaan dan Lingkungan Hidup.

Selanjutnya pada tingkat kota, pembangunan Kota Pasuruan merupakan bagian yang tidak terpisahkan dari pembangunan Pemerintah Provinsi Jawa Timur dan Pembangunan Nasional. Oleh karena itu prioritas pembangunan Kota Pasuruan yang dirumuskan harus saling bersinergi dan berkesinambungan dengan prioritas pembangunan baik di tingkat provinsi maupun tingkat nasional. Untuk tahun 2026 Kota Pasuruan mengusung visi pembangunan sebagai berikut: PASURUAN ANUGRAH "Aktif Pelayanan Publiknya, Mandiri Ekonominya, Guyub Warganya, dan Indah Kotanya"

Sebagai upaya mewujudkan cita-cita visi Pasuruan Kota Madinah kemudian dituangkan dalam empat misi yang diuraikan sebagai berikut:

MISI 1 Meningkatkan Kualitas Tata Kelola Pemerintahan dan Pelayanan Publik yang Responsif dan Merata Berbasis Digital;

MISI 2 Mewujudkan Sumber Daya Manusia yang Unggul melalui akses pendidikan dan kesehatan yang inklusif dan berkualitas.;

MISI 3 Akselerasi pertumbuhan ekonomi yang berkelanjutan berbasis potensi lokal;

MISI 4 Meningkatkan Kesejahteraan Masyarakat berorientasi pada peran Kepemudaan, Kebudayaan dan Harmonisasi Sosial;

MISI 5 Mewujudkan kota yang indah dan nyaman melalui penguatan infrastruktur ekonomi dan sosial yang berkelanjutan.

Telaahan dimaksudkan untuk mewujudkan sinkronisasi antara dokumen perencanaan nasional dan daerah, sehingga diharapkan program dan kegiatan Perangkat Daerah dapat diarahkan untuk mendukung sasaran pembangunan nasional maupun provinsi.

Tabel 3.1
Prioritas dan Sasaran Dinas Perpustakaan dan Kearsipan
Kota Pasuruan

No	Prioritas Nasional	Prioritas Provinsi	Sasaran Daerah	Indikator Sasaran Daerah	Sasaran Perangkat Daerah	Indikator Sasaran Perangkat Daerah
1	Memperkuat pembangunan sumber daya manusia (SDM) sains, teknologi, pendidikan, kesehatan, prestasi olahraga, kesetaraan gender, serta penguatan peran perempuan, pemuda (generasi milenial dan generasi Z), dan penyandang disabilitas.	JATIM CERDAS Memperkuat akses dan mutu Pendidikan yang berkualitas, merata, dan berkeadilan 1. Memperkuat Pembangunan SDM yang berkarakter	Meningkatnya Kualitas Penidikan	Harapan Lama Sekolah dan Rata-Rata Lama Sekolah	Meningkatnya Budaya Baca Masyarakat	Tingkat Kegemaran Membaca
2	Memperkuat reformasi politik, hukum dan birokrasi,	JATIM BERKAH-AMANAH Memperkuat Penyelenggaraa	Digitalisasi Tata Kelola Pemerintahan	SPBE	Meningkatnya kualitas kinerja Pengelolaan Arsip	Nilai Hasil Pengawasan Kearsipan Internal

No	Prioritas Nasional	Prioritas Provinsi	Sasaran Daerah	Indikator Sasaran Daerah	Sasaran Perangkat Daerah	Indikator Sasaran Perangkat Daerah
	serta memperkuat pencegahan dan pemberantasan korupsi, narkoba,judi, dan penyeludupan	n Tata Kelola Pemerintahan yang Baik, Bersih, Efektif, Berdaya Guna dan Partisipatif 5.Efektifitas Birokrasi dan Pelayanan Publik				

3.2. Tujuan dan Sasaran Renja Dinas Perpustakaan dan Kearsipan

Tujuan yang telah dirumuskan untuk dicapai dalam jangka waktu 5 (lima) tahun ke depan yaitu Meningkatnya Literasi Masyarakat dan Mutu Penyelenggaraan Kearsipan. Dalam kaitannya dengan tujuan yang telah ditetapkan, maka diperlukan sasaran yang harus dicapai Dinas Perpustakaan dan Kearsipan Kota Pasuruan dalam kurun waktu 5 tahun ke depan. Adapun sasarannya Meningkatnya Budaya Baca Masyarakat dan Meningkatnya kualitas kinerja Pengelolaan Arsip, dapat dilihat di table 3.2 Tujuan Dinas Perpustakaan dan Kearsipan Kota Pasuruan.

Tabel 3.2
Tujuan Dinas Perpustakaan dan Kearsipan Kota Pasuruan

No	Tujuan Perangkat Daerah	Indikator Tujuan Perangkat Daerah	Target Kinerja Tujuan Perangkat Daerah
1	Meningkatnya Literasi Masyarakat dan Mutu Penyelenggaraan Kearsipan	Indeks Pembangunan Literasi Masyarakat	85,7
		Nilai Hasil Pengawasan Kearsipan	79,2

Tabel 3.3
Sasaran Dinas Perpustakaan dan Kearsipan Kota Pasuruan

No	Sasaran Perangkat Daerah	Indikator Tujuan Perangkat Daerah	Target Kinerja Tujuan Perangkat Daerah
1	Meningkatnya Budaya Baca Masyarakat dan Meningkatnya kualitas kinerja Pengelolaan Arsip	Tingkat Kegemaran Membaca	77
		Nilai Hasil Pengawasan Kearsipan Internal	76

Indikator Kinerja Utama Dinas Perpustakaan dan Kearsipan Kota Pasuruan dapat dilihat pada tabel 3.4 berikut,

Tabel 3.4
Indikator Kinerja Utama Dinas Perpustakaan dan Kearsipan Kota Pasuruan

No	Indikator Kinerja Utama	Indikator Tujuan Perangkat Daerah	Target Kinerja Tujuan Perangkat Daerah
1		Indeks Pembangunan Literasi Masyarakat	85,7

No	Indikator Kinerja Utama	Indikator Tujuan Perangkat Daerah	Target Kinerja Tujuan Perangkat Daerah
	Meningkatnya Literasi Masyarakat dan Mutu Penyelenggaraan Kearsipan	Nilai Hasil Pengawasan Kearsipan	79,2
2	Meningkatnya Budaya Baca Masyarakat dan Meningkatnya kualitas kinerja Pengelolaan Arsip	Tingkat Kegemaran Membaca	77
		Nilai Hasil Pengawasan Kearsipan Internal	76

BAB 4
RENCANA KERJA DAN PENDANAAN PERANGKAT DAERAH

Data yang tercantum pada Tabel 4.1 terdapat perbedaan jumlah sub kegiatan dengan yang telah tercantum di dalam Renstra karena disesuaikan dengan analisis kebutuhan dalam rangka percepatan pencapaian Visi dan Misi Kepala Daerah Kota Pasuruan. Dinas Perpustakaan dan Kearsipan mengampu Misi I dan II, yaitu

1. Misi I : Meningkatkan Kualitas Tata Kelola Pemerintahan dan Pelayanan Publik yang Responsif dan Merata Berbasis Digital.
2. Misi II : Mewujudkan Sumber Daya Manusia yang Unggul melalui akses pendidikan dan kesehatan yang inklusif dan berkualitas

Rencana Kerja Kegiatan yang akan dilaksanakan di tahun 2026 terdapat 4 program dan 13 kegiatan. Dengan kebutuhan dana (pagu indikatif) pada perencanaan program dan kegiatan Dinas Perpustakaan dan Kearsipan Kota Pasuruan Tahun 2026 sebesar Rp. 4.844.557.294,00 Prakiraan maju tahun 2027 diprediksi akan membutuhkan biaya Rp. 5.995.692.084,00 .

Tabel 4.1.
Rumusan Rencana Program dan Kegiatan Perangkat Daerah Tahun 2026 dan Prakiraan Maju Tahun 2027 Kota Pasuruan
Dinas Perpustakaan dan Kearsipan

Rancangan Akhir Rencana Kerja Organisasi Perangkat Daerah (Renja Opd) Dinas Perpustakaan Dan Kearsipan Kota Pasuruan Tahun 2026														
No	Kode	Urusan / Bidang Urusan / Program / Outcome / Kegiatan / Sub Kegiatan	Indikator Program / Kegiatan / Sub Kegiatan	Capaian Kinerja Dan Kerangka Pendanaan						Kelompok Sasaran	Prakiraan Maju Rencana Tahun 2027		Perangkat Daerah Penanggung Jawab	
				Target 2026	Pagu Indikatif (Rp)	Lokasi	Sumber Dana	Prioritas			Target	Pagu Indikatif (Rp)		
								Nasional	Daerah					
1	2	3	4	8	9,00	10	11	12	13	14	15	16,00	17	
		Dinas Perpustakaan Dan Kearsipan			4.844.557.294,00							5.995.692.084,00		
	2	Urusan Pemerintahan Wajib Yang Tidak Berkaitan Dengan Pelayanan Dasar			4.844.557.294,00							5.995.692.084,00		
	2.23	Urusan Pemerintahan Bidang Perpustakaan			4.784.899.094,00							5.781.813.254,00		
1	36945	Program Penunjang Urusan Pemerintahan Daerah Kabupaten/Kota			4.708.296.094,00						-	5.600.829.054,00		
	2.23.01.2.01	Perencanaan, Penganggaran, Dan Evaluasi	Jumlah Dokumen Perencanaan,	12 Dokumen	29.090.700,00			Memperkua T Pembangu	Jatim Cerdas M Emperkua	Dinas Perpustakaan Dan	-	43.649.005,00	Dinas Perpustaka	

Rancangan Akhir Rencana Kerja Organisasi Perangkat Daerah (Renja Opd) Dinas Perpustakaan Dan Kearsipan Kota Pasuruan Tahun 2026													
No	Kode	Urusan / Bidang Urusan / Program / Outcome / Kegiatan / Sub Kegiatan	Indikator Program / Kegiatan / Sub Kegiatan	Capaian Kinerja Dan Kerangka Pendanaan						Kelompok Sasaran	Prakiraan Maju Rencana Tahun 2027		Perangkat Daerah Penanggung Jawab	
				Target 2026	Pagu Indikatif (Rp)	Lokasi	Sumber Dana	Prioritas			Target	Pagu Indikatif (Rp)		
								Nasional	Daerah					
1	2	3	4	8	9,00	10	11	12	13	14	15	16,00	17	
		Kinerja Perangkat Daerah	Penganggaran, Dan Evaluasi Kinerja Perangkat Daerah					Nan Sumber Daya Manusia (Sdm), Sains, Teknologi, Pendidikan, Kesehatan, Prestasi Olahraga, Kesetaraan Gender, Serta Penguatan Peran Pere Mpuan, Pemuda (Generasi Milenial Dan Generasi Z), Dan Pen Yandang Disabilitas.	t Akses Dan Mutu Pendidikan Yang Berkualitas, Merata, Dan Berkeadilan 1. Memperk Uat Pemba Ngunan Sdm Yang Berkarakter	Perpustakaan Kota Pasuruan			an Dan Kearsipan	
	2.23.01.2.01.0001	Penyusunan Dokumen Perencanaan Perangkat Daerah												

Rancangan Akhir Rencana Kerja Organisasi Perangkat Daerah (Renja Opd) Dinas Perpustakaan Dan Kearsipan Kota Pasuruan Tahun 2026													
No	Kode	Urusan / Bidang Urusan / Program / Outcome / Kegiatan / Sub Kegiatan	Indikator Program / Kegiatan / Sub Kegiatan	Capaian Kinerja Dan Kerangka Pendanaan						Kelompok Sasaran	Prakiraan Maju Rencana Tahun 2027		Perangkat Daerah Penanggung Jawab	
				Target 2026	Pagu Indikatif (Rp)	Lokasi	Sumber Dana	Prioritas			Target	Pagu Indikatif (Rp)		
								Nasional	Daerah					
1	2	3	4	8	9,00	10	11	12	13	14	15	16,00	17	
			Jumlah Dokumen Perencanaan Perangkat Daerah	6 Dokumen	7.212.600,00	Kota Pasuruan, Semua Kecamatan, Semua Kel/Desa	Dana Alokasi Umum (Dau)	Memperkua T Pembangu Nan Sumber Daya Manusia (Sdm), Sains, Teknologi, Pendidikan, Kesehatan, Prestasi Olahraga, Kesetaraan Gender, Serta Penguatan Peran Pere Mpuan, Pemuda (Generasi Milenial Dan Generasi Z), Dan Pen Yandang	Jatim Cerdas M Emperkuat Akses Dan Mutu Pendidikan Yang Berkualitas, Merata, Dan Berkeadilan 1. Memperk Uat Pemba Ngunan Sdm Yang Berkarakter	Dinas Perpustakaan Dan Perpustakaan Kota Pasuruan		20.677.000,00	Dinas Perpustakaan Dan Kearsipan	

Rancangan Akhir Rencana Kerja Organisasi Perangkat Daerah (Renja Opd) Dinas Perpustakaan Dan Kearsipan Kota Pasuruan Tahun 2026													
No	Kode	Urusan / Bidang Urusan / Program / Outcome / Kegiatan / Sub Kegiatan	Indikator Program / Kegiatan / Sub Kegiatan	Capaian Kinerja Dan Kerangka Pendanaan						Kelompok Sasaran	Prakiraan Maju Rencana Tahun 2027		Perangkat Daerah Penanggung Jawab	
				Target 2026	Pagu Indikatif (Rp)	Lokasi	Sumber Dana	Prioritas			Target	Pagu Indikatif (Rp)		
								Nasional	Daerah					
1	2	3	4	8	9,00	10	11	12	13	14	15	16,00	17	
								Disabilitas.						
	2.23.01.2.01.0006	Koordinasi Dan Penyusunan Laporan Capaian Kinerja Dan Ikhtisar Realisasi Kinerja Skpd												
			Jumlah Laporan Capaian Kinerja Dan Ikhtisar Realisasi Kinerja Skpd Dan Laporan Hasil Koordinasi Penyusunan Laporan Capaian Kinerja Dan Ikhtisar Realisasi Kinerja Skpd	5 Laporan	18.926.700,00	Kota Pasuruan, Semua Kecamatan, Semua Kel/Desa	Dana Alokasi Umum (Dau)	Memperkua T Pembangu Nan Sumber Daya Manusia (Sdm), Sains, Teknologi, Pendidikan, Kesehatan, Prestasi Olahraga, Kesetaraan Gender, Serta Penguatan Peran Pere Mpuan, Pemuda (Generasi Milenial Dan Generasi	Jatim Cerdas M Emperkuat Akses Dan Mutu Pendidikan Yang Berkualitas, Merata, Dan Berkeadilan 1. Memperk Uat Pemba Ngunan Sdm Yang Berkarakter	Dinas Perpustakaan Dan Perpustakaan Kota Pasuruan		19.873.035,00	Dinas Perpustakaan Dan Kearsipan	

Rancangan Akhir Rencana Kerja Organisasi Perangkat Daerah (Renja Opd) Dinas Perpustakaan Dan Kearsipan Kota Pasuruan Tahun 2026													
No	Kode	Urusan / Bidang Urusan / Program / Outcome / Kegiatan / Sub Kegiatan	Indikator Program / Kegiatan / Sub Kegiatan	Capaian Kinerja Dan Kerangka Pendanaan						Kelompok Sasaran	Prakiraan Maju Rencana Tahun 2027		Perangkat Daerah Penanggung Jawab	
				Target 2026	Pagu Indikatif (Rp)	Lokasi	Sumber Dana	Prioritas			Target	Pagu Indikatif (Rp)		
								Nasional	Daerah					
1	2	3	4	8	9,00	10	11	12	13	14	15	16,00	17	
								Z), Dan Pen Yandang Disabilitas .						
	2.23.01.2.01.0007	Evaluasi Kinerja Perangkat Daerah												
			Jumlah Laporan Evaluasi Kinerja Perangkat Daerah	1 Laporan	2.951.400,00	Kota Pasuruan, Semua Kecamatan, Semua Kel/Desa	Dana Alokasi Umum (Dau)	Memperkua T Pembangu Nan Sumber Daya Manusia (Sdm), Sains, Teknologi, Pendidikan, Kesehatan, Prestasi Olahraga, Kesetaraan Gender, Serta Penguatan Peran Pere Mpuan, Pemuda (Generasi	Jatim Cerdas M Emperkuat Akses Dan Mutu Pendidikan Yang Berkualitas, Merata, Dan Berkeadilan 1. Memperk Uat Pemba Ngunan Sdm Yang Berkarakter	Dinas Perpustakaan Dan Perpustakaan Kota Pasuruan		3.098.970,00	Dinas Perpustakaan Dan Kearsipan	

Rancangan Akhir Rencana Kerja Organisasi Perangkat Daerah (Renja Opd) Dinas Perpustakaan Dan Kearsipan Kota Pasuruan Tahun 2026													
No	Kode	Urusan / Bidang Urusan / Program / Outcome / Kegiatan / Sub Kegiatan	Indikator Program / Kegiatan / Sub Kegiatan	Capaian Kinerja Dan Kerangka Pendanaan						Kelompok Sasaran	Prakiraan Maju Rencana Tahun 2027		Perangkat Daerah Penanggung Jawab	
				Target 2026	Pagu Indikatif (Rp)	Lokasi	Sumber Dana	Prioritas			Target	Pagu Indikatif (Rp)		
								Nasional	Daerah					
1	2	3	4	8	9,00	10	11	12	13	14	15	16,00	17	
								Milenial Dan Generasi Z), Dan Pen Yandang Disabilitas .						
	2.23.01.2.02	Administrasi Keuangan Perangkat Daerah	Persentase Laporan Keuangan Yang Tersusun Tepat Waktu	1	3.434.113.408,00			Memperkua T Pembangu Nan Sumber Daya Manusia (Sdm), Sains, Teknologi, Pendidikan, Kesehatan, Prestasi Olahraga, Kesetaraan Gender, Serta Penguatan Peran Pere Mpuan, Pemuda	Jatim Cerdas M Emperkuat Akses Dan Mutu Pendidikan Yang Berkualitas, Merata, Dan Berkeadilan 1. Memperk Uat Pemba Ngunan Sdm Yang Berkarakter	Dinas Perpustakaan Dan Perpustakaan Kota Pasuruan	-	3.701.821.914,00	Dinas Perpustakaan Dan Kearsipan	

Rancangan Akhir Rencana Kerja Organisasi Perangkat Daerah (Renja Opd) Dinas Perpustakaan Dan Kearsipan Kota Pasuruan Tahun 2026													
No	Kode	Urusan / Bidang Urusan / Program / Outcome / Kegiatan / Sub Kegiatan	Indikator Program / Kegiatan / Sub Kegiatan	Capaian Kinerja Dan Kerangka Pendanaan						Kelompok Sasaran	Prakiraan Maju Rencana Tahun 2027		Perangkat Daerah Penanggung Jawab	
				Target 2026	Pagu Indikatif (Rp)	Lokasi	Sumber Dana	Prioritas			Target	Pagu Indikatif (Rp)		
								Nasional	Daerah					
1	2	3	4	8	9,00	10	11	12	13	14	15	16,00	17	
								(Generasi Milenial Dan Generasi Z), Dan Pen Yandang Disabilitas.						
	2.23.01.2.02.0001	Penyediaan Gaji Dan Tunjangan Asn												
			Jumlah Orang Yang Menerima Gaji Dan Tunjangan Asn	27 Orang/Bulan	3.432.930.308,00	Kota Pasuruan, Semua Kecamatan, Semua Kel/Desa	Dana Alokasi Umum (Dau)	Memperkua T Pembangu Nan Sumber Daya Manusia (Sdm), Sains, Teknologi, Pendidikan, Kesehatan, Prestasi Olahraga, Kesetaraan Gender, Serta Penguatan Peran	Jatim Cerdas M Emperkuat Akses Dan Mutu Pendidikan Yang Berkualitas, Merata, Dan Berkeadilan 1. Memperk Uat Pemba Ngunan Sdm Yang Berkarakter	Dinas Perpustakaan Dan Perpustakaan Kota Pasuruan		3.700.579.659,00	Dinas Perpustakaan Dan Kearsipan	

Rancangan Akhir Rencana Kerja Organisasi Perangkat Daerah (Renja Opd) Dinas Perpustakaan Dan Kearsipan Kota Pasuruan Tahun 2026														
No	Kode	Urusan / Bidang Urusan / Program / Outcome / Kegiatan / Sub Kegiatan	Indikator Program / Kegiatan / Sub Kegiatan	Capaian Kinerja Dan Kerangka Pendanaan						Kelompok Sasaran	Prakiraan Maju Rencana Tahun 2027		Perangkat Daerah Penanggung Jawab	
				Target 2026	Pagu Indikatif (Rp)	Lokasi	Sumber Dana	Prioritas			Target	Pagu Indikatif (Rp)		
								Nasional	Daerah					
1	2	3	4	8	9,00	10	11	12	13	14	15	16,00	17	
								Perempuan, Pemuda (Generasi Milenial Dan Generasi Z), Dan Penyandang Disabilitas.						
	2.23.01.2.02.0007	Koordinasi Dan Penyusunan Laporan Keuangan Bulanan/ Triwulanan/ Semesteran Skpd												
			Jumlah Laporan Keuangan Bulanan/ Triwulanan/ Semesteran Skpd Dan Laporan Koordinasi Penyusunan Laporan Keuangan Bulanan/Triwulanan/Semesteran Skpd	17 Laporan	1.183.100,00	Kota Pasuruan, Semua Kecamatan, Semua Kel/Desa	Dana Alokasi Umum (Dau)	Memperkuat Pembangunan Sumber Daya Manusia (Sdm), Sains, Teknologi, Pendidikan, Kesehatan, Prestasi Olahraga, Kesetaraan Gender,	Jatim Cerdas Memperkuat Akses Dan Mutu Pendidikan Yang Berkualitas, Merata, Dan Berkeadilan 1. Memperkuat Pembangunan	Dinas Perpustakaan Dan Perpustakaan Kota Pasuruan		1.242.255,00	Dinas Perpustakaan Dan Kearsipan	

Rancangan Akhir Rencana Kerja Organisasi Perangkat Daerah (Renja Opd) Dinas Perpustakaan Dan Kearsipan Kota Pasuruan Tahun 2026													
No	Kode	Urusan / Bidang Urusan / Program / Outcome / Kegiatan / Sub Kegiatan	Indikator Program / Kegiatan / Sub Kegiatan	Capaian Kinerja Dan Kerangka Pendanaan						Kelompok Sasaran	Prakiraan Maju Rencana Tahun 2027		Perangkat Daerah Penanggung Jawab	
				Target 2026	Pagu Indikatif (Rp)	Lokasi	Sumber Dana	Prioritas			Target	Pagu Indikatif (Rp)		
								Nasional	Daerah					
1	2	3	4	8	9,00	10	11	12	13	14	15	16,00	17	
								Serta Penguatan Peran Pere Mpuan, Pemuda (Generasi Milenial Dan Generasi Z), Dan Pen Yandang Disabilitas .	Sdm Yang Berkarakter					
	2.23.01.2.03	Administrasi Barang Milik Daerah Pada Perangkat Daerah	Jumlah Laporan Pengelolaan Barang Milik Daerah	6 Laporan	10.755.300,00			Memperkua T Pembangu Nan Sumber Daya Manusia (Sdm), Sains, Teknologi, Pendidikan, Kesehatan , Prestasi Olahraga, Kesetaraa	Jatim Cerdas M Emperkuat Akses Dan Mutu Pendidikan Yang Berkualitas, Merata, Dan Berkeadilan 1. Memperk Uat Pemba	Dinas Perpustakaan Dan Perpustakaan Kota Pasuruan	-	11.296.900,00	Dinas Perpustakaan Dan Kearsipan	

Rancangan Akhir Rencana Kerja Organisasi Perangkat Daerah (Renja Opd) Dinas Perpustakaan Dan Kearsipan Kota Pasuruan Tahun 2026														
No	Kode	Urusan / Bidang Urusan / Program / Outcome / Kegiatan / Sub Kegiatan	Indikator Program / Kegiatan / Sub Kegiatan	Capaian Kinerja Dan Kerangka Pendanaan						Kelompok Sasaran	Prakiraan Maju Rencana Tahun 2027		Perangkat Daerah Penanggung Jawab	
				Target 2026	Pagu Indikatif (Rp)	Lokasi	Sumber Dana	Prioritas			Target	Pagu Indikatif (Rp)		
								Nasional	Daerah					
1	2	3	4	8	9,00	10	11	12	13	14	15	16,00	17	
								n Gender, Serta Penguatan Peran Pere Mpuan, Pemuda (Generasi Milenial Dan Generasi Z), Dan Pen Yandang Disabilitas.	Ngunan Sdm Yang Berkarakter					
	2.23.01.2.03.0001	Penyusunan Perencanaan Kebutuhan Barang Milik Daerah Skpd												
			Jumlah Rencana Kebutuhan Barang Milik Daerah Skpd	2 Dokumen	1.296.900,00	Kota Pasuruan, Semua Kecamatan, Semua Kel/Desa	Dana Alokasi Umum (Dau)	Memperkua T Pembangu Nan Sumber Daya Manusia (Sdm), Sains, Teknologi, Pendidikan, Kesehatan	Jatim Cerdas M Emperkuat Akses Dan Mutu Pendidikan Yang Berkualitas, Merata, Dan Berkeadilan 1.	Dinas Perpustakaan Dan Perpustakaan Kota Pasuruan		1.296.900,00	Dinas Perpustakaan Dan Kearsipan	

Rancangan Akhir Rencana Kerja Organisasi Perangkat Daerah (Renja Opd) Dinas Perpustakaan Dan Kearsipan Kota Pasuruan Tahun 2026													
No	Kode	Urusan / Bidang Urusan / Program / Outcome / Kegiatan / Sub Kegiatan	Indikator Program / Kegiatan / Sub Kegiatan	Capaian Kinerja Dan Kerangka Pendanaan						Kelompok Sasaran	Prakiraan Maju Rencana Tahun 2027		Perangkat Daerah Penanggung Jawab	
				Target 2026	Pagu Indikatif (Rp)	Lokasi	Sumber Dana	Prioritas			Target	Pagu Indikatif (Rp)		
								Nasional	Daerah					
1	2	3	4	8	9,00	10	11	12	13	14	15	16,00	17	
								, Prestasi Olahraga, Kesetaraan Gender, Serta Penguatan Peran Perempuan, Pemuda (Generasi Milenial Dan Generasi Z), Dan Penyandang Disabilitas.	Memperkuat Pembangunan Sdm Yang Berkarakter					
	2.23.01.2.03.0005	Rekonsiliasi Dan Penyusunan Laporan Barang Milik Daerah Pada Skpd												
			Jumlah Laporan Rekonsiliasi Dan Penyusunan Laporan Barang Milik Daerah Pada Skpd	4 Laporan	9.458.400,00	Kota Pasuruan, Semua Kecamatan, Semua Kel/Desa	Dana Alokasi Umum (Dau)	Memperkua T Pembangun Nan Sumber Daya Manusia (Sdm), Sains, Teknologi,	Jatim Cerdas M Emperkuat Akses Dan Mutu Pendidikan Yang Berkualitas, Merata, Dan	Dinas Perpustakaan Dan Perpustakaan Kota Pasuruan		10.000.000,00	Dinas Perpustakaan Dan Kearsipan	

Rancangan Akhir Rencana Kerja Organisasi Perangkat Daerah (Renja Opd) Dinas Perpustakaan Dan Kearsipan Kota Pasuruan Tahun 2026													
No	Kode	Urusan / Bidang Urusan / Program / Outcome / Kegiatan / Sub Kegiatan	Indikator Program / Kegiatan / Sub Kegiatan	Capaian Kinerja Dan Kerangka Pendanaan						Kelompok Sasaran	Prakiraan Maju Rencana Tahun 2027		Perangkat Daerah Penanggung Jawab	
				Target 2026	Pagu Indikatif (Rp)	Lokasi	Sumber Dana	Prioritas			Target	Pagu Indikatif (Rp)		
								Nasional	Daerah					
1	2	3	4	8	9,00	10	11	12	13	14	15	16,00	17	
								Pendidikan, Kesehatan, Prestasi Olahraga, Kesetaraan Gender, Serta Penguatan Peran Perempuan, Pemuda (Generasi Milenial Dan Generasi Z), Dan Penyandang Disabilitas.	Berkeadilan 1. Memperkuat Pembangunan Sdm Yang Berkarakter					
	2.23.01.2.05	Administrasi Kepegawaian Perangkat Daerah	Jumlah Dokumen Ketatausahaan Dan Kepegawaian	4 Dokumen	1.298.700,00			Memperkua T Pembangunan Sumber Daya Manusia (Sdm), Sains,	Jatim Cerdas M Emperkuat Akses Dan Mutu Pendidikan Yang Berkualitas, Merata,	Dinas Perpustakaan Dan Perpustakaan Kota Pasuruan	-	1.363.635,00	Dinas Perpustakaan Dan Kearsipan	

Rancangan Akhir Rencana Kerja Organisasi Perangkat Daerah (Renja Opd) Dinas Perpustakaan Dan Kearsipan Kota Pasuruan Tahun 2026													
No	Kode	Urusan / Bidang Urusan / Program / Outcome / Kegiatan / Sub Kegiatan	Indikator Program / Kegiatan / Sub Kegiatan	Capaian Kinerja Dan Kerangka Pendanaan						Kelompok Sasaran	Prakiraan Maju Rencana Tahun 2027		Perangkat Daerah Penanggung Jawab	
				Target 2026	Pagu Indikatif (Rp)	Lokasi	Sumber Dana	Prioritas			Target	Pagu Indikatif (Rp)		
								Nasional	Daerah					
1	2	3	4	8	9,00	10	11	12	13	14	15	16,00	17	
								Teknologi, Pendidikan, Kesehatan, Prestasi Olahraga, Kesetaraan Gender, Serta Penguatan Peran Perempuan, Pemuda (Generasi Milenial Dan Generasi Z), Dan Penyandang Disabilitas.	Dan Berkeadilan 1. Memperkuat Pembangunan Sdm Yang Berkarakter					
	2.23.01.2.05.0003	Pendataan Dan Pengolahan Administrasi Kepegawaian												
			Jumlah Dokumen Pendataan Dan Pengolahan Administrasi Kepegawaian	6 Dokumen	1.298.700,00	Kota Pasuruan, Semua Kecamatan, Semua Kel/Desa	Dana Alokasi Umum (Dau)	Memperkua T Pembangunan Sumber Daya	Jatim Cerdas M Emperkuat Akses Dan Mutu Pendidika	Dinas Perpustakaan Dan Perpustakaan Kota Pasuruan		1.363.635,00	Dinas Perpustakaan Dan Kearsipan	

Rancangan Akhir Rencana Kerja Organisasi Perangkat Daerah (Renja Opd) Dinas Perpustakaan Dan Kearsipan Kota Pasuruan Tahun 2026													
No	Kode	Urusan / Bidang Urusan / Program / Outcome / Kegiatan / Sub Kegiatan	Indikator Program / Kegiatan / Sub Kegiatan	Capaian Kinerja Dan Kerangka Pendanaan						Kelompok Sasaran	Prakiraan Maju Rencana Tahun 2027		Perangkat Daerah Penanggung Jawab	
				Target 2026	Pagu Indikatif (Rp)	Lokasi	Sumber Dana	Prioritas			Target	Pagu Indikatif (Rp)		
								Nasional	Daerah					
1	2	3	4	8	9,00	10	11	12	13	14	15	16,00	17	
								Manusia (Sdm), Sains, Teknologi, Pendidikan, Kesehatan, Prestasi Olahraga, Kesetaraan Gender, Serta Penguatan Peran Perempuan, Pemuda (Generasi Milenial Dan Generasi Z), Dan Penyandang Disabilitas.	n Yang Berkualitas, Merata, Dan Berkeadilan 1. Memperkuat Pembangunan Sdm Yang Berkarakter					
	2.23.01.2.06	Administrasi Umum Perangkat Daerah	Jumlah Laporan Penyediaan Barang Dan Jasa	4 Laporan	82.235.900,00			Memperkua T Pembangun Nan Sumber	Jatim Cerdas M Emperkuat Akses Dan Mutu	Dinas Perpustakaan Dan Perpustaka	-	152.983.400,00	Dinas Perpustakaan Dan Kearsipan	

Rancangan Akhir Rencana Kerja Organisasi Perangkat Daerah (Renja Opd) Dinas Perpustakaan Dan Kearsipan Kota Pasuruan Tahun 2026													
No	Kode	Urusan / Bidang Urusan / Program / Outcome / Kegiatan / Sub Kegiatan	Indikator Program / Kegiatan / Sub Kegiatan	Capaian Kinerja Dan Kerangka Pendanaan						Kelompok Sasaran	Prakiraan Maju Rencana Tahun 2027		Perangkat Daerah Penanggung Jawab	
				Target 2026	Pagu Indikatif (Rp)	Lokasi	Sumber Dana	Prioritas			Target	Pagu Indikatif (Rp)		
								Nasional	Daerah					
1	2	3	4	8	9,00	10	11	12	13	14	15	16,00	17	
								Daya Manusia (Sdm), Sains, Teknologi, Pendidikan, Kesehatan, Prestasi Olahraga, Kesetaraan Gender, Serta Penguatan Peran Perempuan, Pemuda (Generasi Milenial Dan Generasi Z), Dan Penyandang Disabilitas.	Pendidikan Yang Berkualitas, Merata, Dan Berkeadilan 1. Memperkuat Pembangunan Sdm Yang Berkarakter	an Kota Pasuruan				
	2.23.01.2.06.0001	Penyediaan Komponen Instalasi Listrik/Penerangan Bangunan Kantor												
			Jumlah Paket Komponen	3 Paket	25.775.200,00	Kota Pasuruan,	Dana Alokas	Memperkua T	Jatim Cerdas M	Dinas Perpustaka		36.881.800,00	Dinas Perpustaka	

Rancangan Akhir Rencana Kerja Organisasi Perangkat Daerah (Renja Opd) Dinas Perpustakaan Dan Kearsipan Kota Pasuruan Tahun 2026													
No	Kode	Urusan / Bidang Urusan / Program / Outcome / Kegiatan / Sub Kegiatan	Indikator Program / Kegiatan / Sub Kegiatan	Capaian Kinerja Dan Kerangka Pendanaan						Kelompok Sasaran	Prakiraan Maju Rencana Tahun 2027		Perangkat Daerah Penanggung Jawab	
				Target 2026	Pagu Indikatif (Rp)	Lokasi	Sumber Dana	Prioritas			Target	Pagu Indikatif (Rp)		
								Nasional	Daerah					
1	2	3	4	8	9,00	10	11	12	13	14	15	16,00	17	
			Instalasi Listrik/Penerangan Bangunan Kantor Yang Disediakan			Semua Kecamatan, Semua Kel/Desa	i Umum (Dau)	Pembangu Nan Sumber Daya Manusia (Sdm), Sains, Teknologi, Pendidikan, Kesehatan, Prestasi Olahraga, Kesetaraan Gender, Serta Penguatan Peran Pere Mpuan, Pemuda (Generasi Milenial Dan Generasi Z), Dan Pen Yandang Disabilitas.	Emperkuat Akses Dan Mutu Pendidikan Yang Berkualitas, Merata, Dan Berkeadilan 1. Memperk Uat Pemba Ngunan Sdm Yang Berkarakter	an Dan Perpustakaan Kota Pasuruan			an Dan Kearsipan	

Rancangan Akhir Rencana Kerja Organisasi Perangkat Daerah (Renja Opd) Dinas Perpustakaan Dan Kearsipan Kota Pasuruan Tahun 2026													
No	Kode	Urusan / Bidang Urusan / Program / Outcome / Kegiatan / Sub Kegiatan	Indikator Program / Kegiatan / Sub Kegiatan	Capaian Kinerja Dan Kerangka Pendanaan						Kelompok Sasaran	Prakiraan Maju Rencana Tahun 2027		Perangkat Daerah Penanggung Jawab	
				Target 2026	Pagu Indikatif (Rp)	Lokasi	Sumber Dana	Prioritas			Target	Pagu Indikatif (Rp)		
								Nasional	Daerah					
1	2	3	4	8	9,00	10	11	12	13	14	15	16,00	17	
	2.23.01.2.06.0005	Penyediaan Barang Cetakan Dan Penggandaan												
			Jumlah Paket Barang Cetakan Dan Penggandaan Yang Disediakan	2 Paket	6.053.700,00	Kota Pasuruan, Semua Kecamatan, Semua Kel/Desa	Dana Alokasi Umum (Dau)	Memperkua T Pembangun Nan Sumber Daya Manusia (Sdm), Sains, Teknologi, Pendidikan, Kesehatan, Prestasi Olahraga, Kesetaraan Gender, Serta Penguatan Peran Perempuan, Pemuda (Generasi Milenial Dan Generasi Z), Dan Pen	Jatim Cerdas M Emperkuat Akses Dan Mutu Pendidikan Yang Berkualitas, Merata, Dan Berkeadilan 1. Memperkuat Pembangunan Sdm Yang Berkarakter	Dinas Perpustakaan Dan Perpustakaan Kota Pasuruan		10.239.200,00	Dinas Perpustakaan Dan Kearsipan	

Rancangan Akhir Rencana Kerja Organisasi Perangkat Daerah (Renja Opd) Dinas Perpustakaan Dan Kearsipan Kota Pasuruan Tahun 2026													
No	Kode	Urusan / Bidang Urusan / Program / Outcome / Kegiatan / Sub Kegiatan	Indikator Program / Kegiatan / Sub Kegiatan	Capaian Kinerja Dan Kerangka Pendanaan						Kelompok Sasaran	Prakiraan Maju Rencana Tahun 2027		Perangkat Daerah Penanggung Jawab	
				Target 2026	Pagu Indikatif (Rp)	Lokasi	Sumber Dana	Prioritas			Target	Pagu Indikatif (Rp)		
								Nasional	Daerah					
1	2	3	4	8	9,00	10	11	12	13	14	15	16,00	17	
								Yandang Disabilitas .						
	2.23.01.2.06.0006	Penyediaan Bahan Bacaan Dan Peraturan Perundang-Undangan												
			Jumlah Dokumen Bahan Bacaan Dan Peraturan Perundang-Undangan Yang Disediakan	12 Dokumen	2.407.200,00	Kota Pasuruan, Semua Kecamatan, Semua Kel/Desa	Dana Alokasi Umum (Dau)	Memperkua T Pembangu Nan Sumber Daya Manusia (Sdm), Sains, Teknologi, Pendidikan, Kesehatan, Prestasi Olahraga, Kesetaraan Gender, Serta Penguatan Peran Pere Mpuan, Pemuda (Generasi Milenial Dan	Jatim Cerdas M Emperkuat Akses Dan Mutu Pendidikan Yang Berkualitas, Merata, Dan Berkeadilan 1. Memperk Uat Pemba Ngunan Sdm Yang Berkarakter	Dinas Perpustakaan Dan Perpustakaan Kota Pasuruan		4.784.400,00	Dinas Perpustakaan Dan Kearsipan	

Rancangan Akhir Rencana Kerja Organisasi Perangkat Daerah (Renja Opd) Dinas Perpustakaan Dan Kearsipan Kota Pasuruan Tahun 2026													
No	Kode	Urusan / Bidang Urusan / Program / Outcome / Kegiatan / Sub Kegiatan	Indikator Program / Kegiatan / Sub Kegiatan	Capaian Kinerja Dan Kerangka Pendanaan						Kelompok Sasaran	Prakiraan Maju Rencana Tahun 2027		Perangkat Daerah Penanggung Jawab	
				Target 2026	Pagu Indikatif (Rp)	Lokasi	Sumber Dana	Prioritas			Target	Pagu Indikatif (Rp)		
								Nasional	Daerah					
1	2	3	4	8	9,00	10	11	12	13	14	15	16,00	17	
								Generasi Z), Dan Pen Yandang Disabilitas.						
	2.23.01.2.06.0007	Penyediaan Bahan/Material												
			Jumlah Paket Bahan/Material Yang Disediakan	2 Paket	10.000.000,00	Kota Pasuruan, Semua Kecamatan, Semua Kel/Desa	Dana Alokasi Umum (Dau)	Memperkua T Pembangu Nan Sumber Daya Manusia (Sdm), Sains, Teknologi, Pendidikan, Kesehatan, Prestasi Olahraga, Kesetaraan Gender, Serta Penguatan Peran Pere Mpuan, Pemuda	Jatim Cerdas M Emperkuat Akses Dan Mutu Pendidikan Yang Berkualitas, Merata, Dan Berkeadilan 1. Memperk Uat Pemba Ngunan Sdm Yang Berkarakter	Dinas Perpustakaan Dan Perpustakaan Kota Pasuruan		10.000.000,00	Dinas Perpustakaan Dan Kearsipan	

Rancangan Akhir Rencana Kerja Organisasi Perangkat Daerah (Renja Opd) Dinas Perpustakaan Dan Kearsipan Kota Pasuruan Tahun 2026													
No	Kode	Urusan / Bidang Urusan / Program / Outcome / Kegiatan / Sub Kegiatan	Indikator Program / Kegiatan / Sub Kegiatan	Capaian Kinerja Dan Kerangka Pendanaan						Kelompok Sasaran	Prakiraan Maju Rencana Tahun 2027		Perangkat Daerah Penanggung Jawab	
				Target 2026	Pagu Indikatif (Rp)	Lokasi	Sumber Dana	Prioritas			Target	Pagu Indikatif (Rp)		
								Nasional	Daerah					
1	2	3	4	8	9,00	10	11	12	13	14	15	16,00	17	
								(Generasi Milenial Dan Generasi Z), Dan Pen Yandang Disabilitas .						
	2.23.01.2.06.0008	Fasilitasi Kunjungan Tamu												
			Jumlah Laporan Fasilitasi Kunjungan Tamu	2 Laporan	2.000.000,00	Kota Pasuruan, Semua Kecamatan, Semua Kel/Desa	Dana Alokasi Umum (Dau)	Memperkua T Pembangu Nan Sumber Daya Manusia (Sdm), Sains, Teknologi, Pendidikan, Kesehatan, Prestasi Olahraga, Kesetaraan Gender, Serta Penguatan Peran	Jatim Cerdas M Emperkuat Akses Dan Mutu Pendidikan Yang Berkualitas, Merata, Dan Berkeadilan 1. Memperk Uat Pemba Ngunan Sdm Yang Berkarakter	Dinas Perpustakaan Dan Perpustakaan Kota Pasuruan		10.600.000,00	Dinas Perpustakaan Dan Kearsipan	

Rancangan Akhir Rencana Kerja Organisasi Perangkat Daerah (Renja Opd) Dinas Perpustakaan Dan Kearsipan Kota Pasuruan Tahun 2026														
No	Kode	Urusan / Bidang Urusan / Program / Outcome / Kegiatan / Sub Kegiatan	Indikator Program / Kegiatan / Sub Kegiatan	Capaian Kinerja Dan Kerangka Pendanaan						Kelompok Sasaran	Prakiraan Maju Rencana Tahun 2027		Perangkat Daerah Penanggung Jawab	
				Target 2026	Pagu Indikatif (Rp)	Lokasi	Sumber Dana	Prioritas			Target	Pagu Indikatif (Rp)		
								Nasional	Daerah					
1	2	3	4	8	9,00	10	11	12	13	14	15	16,00	17	
								Perempuan, Pemuda (Generasi Milenial Dan Generasi Z), Dan Penyandang Disabilitas.						
	2.23.01.2.06.0009	Penyelenggaraan Rapat Koordinasi Dan Konsultasi Skpd												
			Jumlah Laporan Penyelenggaraan Rapat Koordinasi Dan Konsultasi Skpd	12 Laporan	35.999.800,00	Kota Pasuruan, Semua Kecamatan, Semua Kel/Desa	Dana Alokasi Umum (Dau)	Memperkuat Pembangunan Sumber Daya Manusia (Sdm), Sains, Teknologi, Pendidikan, Kesehatan, Prestasi Olahraga, Kesetaraan Gender,	Jatim Cerdas Memperkuat Akses Dan Mutu Pendidikan Yang Berkualitas, Merata, Dan Berkeadilan 1. Memperkuat Pembangunan	Dinas Perpustakaan Dan Perpustakaan Kota Pasuruan		80.478.000,00	Dinas Perpustakaan Dan Kearsipan	

Rancangan Akhir Rencana Kerja Organisasi Perangkat Daerah (Renja Opd) Dinas Perpustakaan Dan Kearsipan Kota Pasuruan Tahun 2026													
No	Kode	Urusan / Bidang Urusan / Program / Outcome / Kegiatan / Sub Kegiatan	Indikator Program / Kegiatan / Sub Kegiatan	Capaian Kinerja Dan Kerangka Pendanaan						Kelompok Sasaran	Prakiraan Maju Rencana Tahun 2027		Perangkat Daerah Penanggung Jawab	
				Target 2026	Pagu Indikatif (Rp)	Lokasi	Sumber Dana	Prioritas			Target	Pagu Indikatif (Rp)		
								Nasional	Daerah					
1	2	3	4	8	9,00	10	11	12	13	14	15	16,00	17	
								Serta Penguatan Peran Pere Mpuan, Pemuda (Generasi Milenial Dan Generasi Z), Dan Pen Yandang Disabilitas .	Sdm Yang Berkarakter					
	2.23.01.2.07	Pengadaan Barang Milik Daerah Penunjang Urusan Pemerintah Daerah	Jumlah Barang Milik Daerah Yang Disediakan	4 Unit	137.144.800,00			Memperkua T Pembangun Nan Sumber Daya Manusia (Sdm), Sains, Teknologi, Pendidikan, Kesehatan, Prestasi Olahraga, Kesetaraa	Jatim Cerdas M Emperkuat Akses Dan Mutu Pendidikan Yang Berkualitas, Merata, Dan Berkeadilan 1. Memperk Uat Pemba	Dinas Perpustakaan Dan Perpustakaan Kota Pasuruan	-	430.904.200,00	Dinas Perpustakaan Dan Kearsipan	

Rancangan Akhir Rencana Kerja Organisasi Perangkat Daerah (Renja Opd) Dinas Perpustakaan Dan Kearsipan Kota Pasuruan Tahun 2026													
No	Kode	Urusan / Bidang Urusan / Program / Outcome / Kegiatan / Sub Kegiatan	Indikator Program / Kegiatan / Sub Kegiatan	Capaian Kinerja Dan Kerangka Pendanaan						Kelompok Sasaran	Prakiraan Maju Rencana Tahun 2027		Perangkat Daerah Penanggung Jawab	
				Target 2026	Pagu Indikatif (Rp)	Lokasi	Sumber Dana	Prioritas			Target	Pagu Indikatif (Rp)		
								Nasional	Daerah					
1	2	3	4	8	9,00	10	11	12	13	14	15	16,00	17	
								n Gender, Serta Penguatan Peran Pere Mpuan, Pemuda (Generasi Milenial Dan Generasi Z), Dan Pen Yandang Disabilitas.	Ngunan Sdm Yang Berkarakter					
	2.23.01.2.07.0006	Pengadaan Peralatan Dan Mesin Lainnya												
			Jumlah Unit Peralatan Dan Mesin Lainnya Yang Disediakan	4 Unit	137.144.800,00	Kota Pasuruan, Semua Kecamatan, Semua Kel/Desa	Dana Alokasi Umum (Dau)	Memperkua T Pembangu Nan Sumber Daya Manusia (Sdm), Sains, Teknologi, Pendidikan, Kesehatan	Jatim Cerdas M Emperkuat Akses Dan Mutu Pendidikan Yang Berkualitas, Merata, Dan Berkeadilan 1.	Dinas Perpustakaan Dan Perpustakaan Kota Pasuruan		430.904.200,00	Dinas Perpustakaan Dan Kearsipan	

Rancangan Akhir Rencana Kerja Organisasi Perangkat Daerah (Renja Opd) Dinas Perpustakaan Dan Kearsipan Kota Pasuruan Tahun 2026													
No	Kode	Urusan / Bidang Urusan / Program / Outcome / Kegiatan / Sub Kegiatan	Indikator Program / Kegiatan / Sub Kegiatan	Capaian Kinerja Dan Kerangka Pendanaan						Kelompok Sasaran	Prakiraan Maju Rencana Tahun 2027		Perangkat Daerah Penanggung Jawab	
				Target 2026	Pagu Indikatif (Rp)	Lokasi	Sumber Dana	Prioritas			Target	Pagu Indikatif (Rp)		
								Nasional	Daerah					
1	2	3	4	8	9,00	10	11	12	13	14	15	16,00	17	
								, Prestasi Olahraga, Kesetaraan Gender, Serta Penguatan Peran Perempuan, Pemuda (Generasi Milenial Dan Generasi Z), Dan Penyandang Disabilitas.	Memperkuat Pembangunan Sdm Yang Berkarakter					
	2.23.01.2.08	Penyediaan Jasa Penunjang Urusan Pemerintahan Daerah	Jumlah Laporan Penyediaan Jasa Penunjang Urusan Pemerintahan Daerah	4 Laporan	843.727.286,00			Memperkuat Pembangunan Sumber Daya Manusia (Sdm), Sains, Teknologi, Pendidikan,	Jatim Cerdas Memperkuat Akses Dan Mutu Pendidikan Yang Berkualitas, Merata, Dan Berkeadilan	Dinas Perpustakaan Dan Perpustakaan Kota Pasuruan	-	1.014.000.000,00	Dinas Perpustakaan Dan Kearsipan	

Rancangan Akhir Rencana Kerja Organisasi Perangkat Daerah (Renja Opd) Dinas Perpustakaan Dan Kearsipan Kota Pasuruan Tahun 2026													
No	Kode	Urusan / Bidang Urusan / Program / Outcome / Kegiatan / Sub Kegiatan	Indikator Program / Kegiatan / Sub Kegiatan	Capaian Kinerja Dan Kerangka Pendanaan						Kelompok Sasaran	Prakiraan Maju Rencana Tahun 2027		Perangkat Daerah Penanggung Jawab	
				Target 2026	Pagu Indikatif (Rp)	Lokasi	Sumber Dana	Prioritas			Target	Pagu Indikatif (Rp)		
								Nasional	Daerah					
1	2	3	4	8	9,00	10	11	12	13	14	15	16,00	17	
								Kesehatan, Prestasi Olahraga, Kesetaraan Gender, Serta Penguatan Peran Pere Mpuan, Pemuda (Generasi Milenial Dan Generasi Z), Dan Pen Yandang Disabilitas.	1. Memperk Uat Pemba Ngunan Sdm Yang Berkarakter					
	2.23.01.2.08.0001	Penyediaan Jasa Surat Menyurat												
			Jumlah Laporan Penyediaan Jasa Surat Menyurat	1 Laporan	500.000,00	Kota Pasuruan, Semua Kecamatan, Semua Kel/Desa	Dana Alokasi Umum (Dau)	Memperkua T Pembangu Nan Sumber Daya Manusia (Sdm), Sains,	Jatim Cerdas M Emperkuat Akses Dan Mutu Pendidikan Yang Berkualitas, Merata,	Dinas Perpustakaan Dan Perpustakaan Kota Pasuruan		4.000.000,00	Dinas Perpustakaan Dan Kearsipan	

Rancangan Akhir Rencana Kerja Organisasi Perangkat Daerah (Renja Opd) Dinas Perpustakaan Dan Kearsipan Kota Pasuruan Tahun 2026													
No	Kode	Urusan / Bidang Urusan / Program / Outcome / Kegiatan / Sub Kegiatan	Indikator Program / Kegiatan / Sub Kegiatan	Capaian Kinerja Dan Kerangka Pendanaan						Kelompok Sasaran	Prakiraan Maju Rencana Tahun 2027		Perangkat Daerah Penanggung Jawab	
				Target 2026	Pagu Indikatif (Rp)	Lokasi	Sumber Dana	Prioritas			Target	Pagu Indikatif (Rp)		
								Nasional	Daerah					
1	2	3	4	8	9,00	10	11	12	13	14	15	16,00	17	
								Teknologi, Pendidikan, Kesehatan, Prestasi Olahraga, Kesetaraan Gender, Serta Penguatan Peran Perempuan, Pemuda (Generasi Milenial Dan Generasi Z), Dan Penyandang Disabilitas.	Dan Berkeadilan 1. Memperkuat Pembangunan Sdm Yang Berkarakter					
	2.23.01.2.08.0002	Penyediaan Jasa Komunikasi, Sumber Daya Air Dan Listrik												
			Jumlah Laporan Penyediaan Jasa Komunikasi, Sumber Daya Air Dan Listrik Yang Disediakan	12 Laporan	440.528.636,00	Kota Pasuruan, Semua Kecamatan, Semua Kel/Desa	Dana Alokasi Umum (Dau)	Memperkua T Pembangunan Sumber Daya	Jatim Cerdas Memperkuat Akses Dan Mutu Pendidika	Dinas Perpustakaan Dan Perpustakaan Kota Pasuruan		600.000.000,00	Dinas Perpustakaan Dan Kearsipan	

Rancangan Akhir Rencana Kerja Organisasi Perangkat Daerah (Renja Opd) Dinas Perpustakaan Dan Kearsipan Kota Pasuruan Tahun 2026													
No	Kode	Urusan / Bidang Urusan / Program / Outcome / Kegiatan / Sub Kegiatan	Indikator Program / Kegiatan / Sub Kegiatan	Capaian Kinerja Dan Kerangka Pendanaan						Kelompok Sasaran	Prakiraan Maju Rencana Tahun 2027		Perangkat Daerah Penanggung Jawab	
				Target 2026	Pagu Indikatif (Rp)	Lokasi	Sumber Dana	Prioritas			Target	Pagu Indikatif (Rp)		
								Nasional	Daerah					
1	2	3	4	8	9,00	10	11	12	13	14	15	16,00	17	
								Manusia (Sdm), Sains, Teknologi, Pendidikan, Kesehatan, Prestasi Olahraga, Kesetaraan Gender, Serta Penguatan Peran Perempuan, Pemuda (Generasi Milenial Dan Generasi Z), Dan Penyandang Disabilitas.	n Yang Berkualitas, Merata, Dan Berkeadilan 1. Memperkuat Pembangunan Sdm Yang Berkarakter					
	2.23.01.2.08.0004	Penyediaan Jasa Pelayanan Umum Kantor												
			Jumlah Laporan Penyediaan Jasa Pelayanan	12 Laporan	402.698.650,00	Kota Pasuruan, Semua	Dana Alokasi	Memperkua T Pembangu	Jatim Cerdas M Emperkua	Dinas Perpustakaan Dan		410.000.000,00	Dinas Perpustaka	

Rancangan Akhir Rencana Kerja Organisasi Perangkat Daerah (Renja Opd) Dinas Perpustakaan Dan Kearsipan Kota Pasuruan Tahun 2026													
No	Kode	Urusan / Bidang Urusan / Program / Outcome / Kegiatan / Sub Kegiatan	Indikator Program / Kegiatan / Sub Kegiatan	Capaian Kinerja Dan Kerangka Pendanaan						Kelompok Sasaran	Prakiraan Maju Rencana Tahun 2027		Perangkat Daerah Penanggung Jawab	
				Target 2026	Pagu Indikatif (Rp)	Lokasi	Sumber Dana	Prioritas			Target	Pagu Indikatif (Rp)		
								Nasional	Daerah					
1	2	3	4	8	9,00	10	11	12	13	14	15	16,00	17	
			Umum Kantor Yang Disediakan			Kecamatan, Semua Kel/Desa	Umum (Dau)	Nan Sumber Daya Manusia (Sdm), Sains, Teknologi, Pendidikan, Kesehatan, Prestasi Olahraga, Kesetaraan Gender, Serta Penguatan Peran Pere Mpuan, Pemuda (Generasi Milenial Dan Generasi Z), Dan Pen Yandang Disabilitas.	t Akses Dan Mutu Pendidikan Yang Berkualitas, Merata, Dan Berkeadilan 1. Memperk Uat Pemba Ngunan Sdm Yang Berkarakter	Perpustakaan Kota Pasuruan			an Dan Kearsipan	

Rancangan Akhir Rencana Kerja Organisasi Perangkat Daerah (Renja Opd) Dinas Perpustakaan Dan Kearsipan Kota Pasuruan Tahun 2026													
No	Kode	Urusan / Bidang Urusan / Program / Outcome / Kegiatan / Sub Kegiatan	Indikator Program / Kegiatan / Sub Kegiatan	Capaian Kinerja Dan Kerangka Pendanaan						Kelompok Sasaran	Prakiraan Maju Rencana Tahun 2027		Perangkat Daerah Penanggung Jawab	
				Target 2026	Pagu Indikatif (Rp)	Lokasi	Sumber Dana	Prioritas			Target	Pagu Indikatif (Rp)		
								Nasional	Daerah					
1	2	3	4	8	9,00	10	11	12	13	14	15	16,00	17	
	2.23.01.2.09	Pemeliharaan Barang Milik Daerah Penunjang Urusan Pemerintahan Daerah	Jumlah Barang Milik Daerah Yang Terpelihara	53 Unit	169.930.000,00			Memperkua T Pembangu Nan Sumber Daya Manusia (Sdm), Sains, Teknologi, Pendidikan, Kesehatan, Prestasi Olahraga, Kesetaraan Gender, Serta Penguatan Peran Pere Mpuan, Pemuda (Generasi Milenial Dan Generasi Z), Dan Pen Yandang	Jatim Cerdas M Emperkuat Akses Dan Mutu Pendidikan Yang Berkualitas, Merata, Dan Berkeadilan 1. Memperk Uat Pemba Ngunan Sdm Yang Berkarakter	Dinas Perpustakaan Dan Perpustakaan Kota Pasuruan	-	244.810.000,00	Dinas Perpustakaan Dan Kearsipan	

Rancangan Akhir Rencana Kerja Organisasi Perangkat Daerah (Renja Opd) Dinas Perpustakaan Dan Kearsipan Kota Pasuruan Tahun 2026														
No	Kode	Urusan / Bidang Urusan / Program / Outcome / Kegiatan / Sub Kegiatan	Indikator Program / Kegiatan / Sub Kegiatan	Capaian Kinerja Dan Kerangka Pendanaan						Kelompok Sasaran	Prakiraan Maju Rencana Tahun 2027		Perangkat Daerah Penanggung Jawab	
				Target 2026	Pagu Indikatif (Rp)	Lokasi	Sumber Dana	Prioritas			Target	Pagu Indikatif (Rp)		
								Nasional	Daerah					
1	2	3	4	8	9,00	10	11	12	13	14	15	16,00	17	
								Disabilitas.						
	2.23.01.2.09.0001	Penyediaan Jasa Pemeliharaan, Biaya Pemeliharaan, Dan Pajak Kendaraan Perorangan Dinas Atau Kendaraan Dinas Jabatan												
			Jumlah Kendaraan Perorangan Dinas Atau Kendaraan Dinas Jabatan Yang Dipelihara Dan Dibayarkan Pajaknya	1 Unit	43.570.000,00	Kota Pasuruan, Semua Kecamatan, Semua Kel/Desa	Dana Alokasi Umum (Dau)	Memperkua T Pembangun Nan Sumber Daya Manusia (Sdm), Sains, Teknologi, Pendidikan, Kesehatan, Prestasi Olahraga, Kesetaraan Gender, Serta Penguatan Peran Perempuan, Pemuda (Generasi Milenial Dan Generasi	Jatim Cerdas M Emperkuat Akses Dan Mutu Pendidikan Yang Berkualitas, Merata, Dan Berkeadilan 1. Memperkuat Pembangunan Sdm Yang Berkarakter	Dinas Perpustakaan Dan Perpustakaan Kota Pasuruan		43.570.000,00	Dinas Perpustakaan Dan Kearsipan	

Rancangan Akhir Rencana Kerja Organisasi Perangkat Daerah (Renja Opd) Dinas Perpustakaan Dan Kearsipan Kota Pasuruan Tahun 2026													
No	Kode	Urusan / Bidang Urusan / Program / Outcome / Kegiatan / Sub Kegiatan	Indikator Program / Kegiatan / Sub Kegiatan	Capaian Kinerja Dan Kerangka Pendanaan						Kelompok Sasaran	Prakiraan Maju Rencana Tahun 2027		Perangkat Daerah Penanggung Jawab	
				Target 2026	Pagu Indikatif (Rp)	Lokasi	Sumber Dana	Prioritas			Target	Pagu Indikatif (Rp)		
								Nasional	Daerah					
1	2	3	4	8	9,00	10	11	12	13	14	15	16,00	17	
								Z), Dan Pen Yandang Disabilitas .						
	2.23.01.2.09.0002	Penyediaan Jasa Pemeliharaan, Biaya Pemeliharaan, Pajak Dan Perizinan Kendaraan Dinas Operasional Atau Lapangan												
			Jumlah Kendaraan Dinas Operasional Atau Lapangan Yang Dipelihara Dan Dibayarkan Pajak Dan Perizinannya	12 Unit	100.570.000,00	Kota Pasuruan, Semua Kecamatan, Semua Kel/Desa	Dana Alokasi Umum (Dau)	Memperkua T Pembangu Nan Sumber Daya Manusia (Sdm), Sains, Teknologi, Pendidikan, Kesehatan, Prestasi Olahraga, Kesetaraan Gender, Serta Penguatan Peran Pere Mpuan, Pemuda (Generasi	Jatim Cerdas M Emperkuat Akses Dan Mutu Pendidikan Yang Berkualitas, Merata, Dan Berkeadilan 1. Memperk Uat Pemba Ngunan Sdm Yang Berkarakter	Dinas Perpustakaan Dan Perpustakaan Kota Pasuruan		168.550.000,00	Dinas Perpustakaan Dan Kearsipan	

Rancangan Akhir Rencana Kerja Organisasi Perangkat Daerah (Renja Opd) Dinas Perpustakaan Dan Kearsipan Kota Pasuruan Tahun 2026													
No	Kode	Urusan / Bidang Urusan / Program / Outcome / Kegiatan / Sub Kegiatan	Indikator Program / Kegiatan / Sub Kegiatan	Capaian Kinerja Dan Kerangka Pendanaan						Kelompok Sasaran	Prakiraan Maju Rencana Tahun 2027		Perangkat Daerah Penanggung Jawab	
				Target 2026	Pagu Indikatif (Rp)	Lokasi	Sumber Dana	Prioritas			Target	Pagu Indikatif (Rp)		
								Nasional	Daerah					
1	2	3	4	8	9,00	10	11	12	13	14	15	16,00	17	
								Milenial Dan Generasi Z), Dan Pen Yandang Disabilitas .						
	2.23.01.2.09.0006	Pemeliharaan Peralatan Dan Mesin Lainnya												
			Jumlah Peralatan Dan Mesin Lainnya Yang Dipelihara	40 Unit	25.790.000,00	Kota Pasuruan, Semua Kecamatan, Semua Kel/Desa	Dana Alokasi Umum (Dau)	Memperkua T Pembangu Nan Sumber Daya Manusia (Sdm), Sains, Teknologi, Pendidikan, Kesehatan, Prestasi Olahraga, Kesetaraan Gender, Serta Penguatan Peran Pere	Jatim Cerdas M Emperkuat Akses Dan Mutu Pendidikan Yang Berkualitas, Merata, Dan Berkeadilan 1. Memperk Uat Pemba Ngunan Sdm Yang Berkarakter	Dinas Perpustakaan Dan Perpustakaan Kota Pasuruan		32.690.000,00	Dinas Perpustakaan Dan Kearsipan	

Rancangan Akhir Rencana Kerja Organisasi Perangkat Daerah (Renja Opd) Dinas Perpustakaan Dan Kearsipan Kota Pasuruan Tahun 2026													
No	Kode	Urusan / Bidang Urusan / Program / Outcome / Kegiatan / Sub Kegiatan	Indikator Program / Kegiatan / Sub Kegiatan	Capaian Kinerja Dan Kerangka Pendanaan						Kelompok Sasaran	Prakiraan Maju Rencana Tahun 2027		Perangkat Daerah Penanggung Jawab	
				Target 2026	Pagu Indikatif (Rp)	Lokasi	Sumber Dana	Prioritas			Target	Pagu Indikatif (Rp)		
								Nasional	Daerah					
1	2	3	4	8	9,00	10	11	12	13	14	15	16,00	17	
								Mpuan, Pemuda (Generasi Milenial Dan Generasi Z), Dan Pen Yandang Disabilitas.						
2	37310	Program Pembinaan Perpustakaan			76.603.000,00						-	180.984.200,00		
	2.23.02.2.01	Pengelolaan Perpustakaan Tingkat Daerah Kabupaten/Kota	Jumlah Peningkatan Bahan Pustaka	1800 Eksemplar	13.772.100,00			Memperkua T Pembangu Nan Sumber Daya Manusia (Sdm), Sains, Teknologi, Pendidikan, Kesehatan, Prestasi Olahraga, Kesetaraan Gender,	Jatim Cerdas M Emperkuat Akses Dan Mutu Pendidikan Yang Berkualitas, Merata, Dan Berkeadilan 1. Memperk Uat Pemba Ngunan	Masyarakat Kota Pasuruan	-	67.956.600,00	Dinas Perpustakaan Dan Kearsipan	

Rancangan Akhir Rencana Kerja Organisasi Perangkat Daerah (Renja Opd) Dinas Perpustakaan Dan Kearsipan Kota Pasuruan Tahun 2026													
No	Kode	Urusan / Bidang Urusan / Program / Outcome / Kegiatan / Sub Kegiatan	Indikator Program / Kegiatan / Sub Kegiatan	Capaian Kinerja Dan Kerangka Pendanaan						Kelompok Sasaran	Prakiraan Maju Rencana Tahun 2027		Perangkat Daerah Penanggung Jawab	
				Target 2026	Pagu Indikatif (Rp)	Lokasi	Sumber Dana	Prioritas			Target	Pagu Indikatif (Rp)		
								Nasional	Daerah					
1	2	3	4	8	9,00	10	11	12	13	14	15	16,00	17	
								Serta Penguatan Peran Pere Mpuan, Pemuda (Generasi Milenial Dan Generasi Z), Dan Pen Yandang Disabilitas .	Sdm Yang Berkarakter					
	2.23.02.2.01.0013	Pembinaan Perpustakaan Umum Dan Khusus Tingkat Kabupaten/Kota												
			Jumlah Perpustakaan Umum Dan Khusus Yang Dibina Sesuai Kewenangan Kabupaten/Kota Dalam Mewujdukan Standar Nasional Perpustakaan	30 Perpustak Aan	4.946.300,00	Kota Pasuruan, Semua Kecamatan, Semua Kel/Desa	Dana Alokasi Umum (Dau)	Memperk ua T Pembangu Nan Sumber Daya Manusia (Sdm), Sains, Teknologi, Pendidikan, Kesehatan, Prestasi	Jatim Cerdas M Emperkua t Akses Dan Mutu Pendidikan Yang Berkualitas, Merata, Dan Berkeadilan 1. Memperk	Masyarakat Kota Pasuruan		22.050.000,00	Dinas Perpustakaan Dan Kearsipan	

Rancangan Akhir Rencana Kerja Organisasi Perangkat Daerah (Renja Opd) Dinas Perpustakaan Dan Kearsipan Kota Pasuruan Tahun 2026													
No	Kode	Urusan / Bidang Urusan / Program / Outcome / Kegiatan / Sub Kegiatan	Indikator Program / Kegiatan / Sub Kegiatan	Capaian Kinerja Dan Kerangka Pendanaan						Kelompok Sasaran	Prakiraan Maju Rencana Tahun 2027		Perangkat Daerah Penanggung Jawab	
				Target 2026	Pagu Indikatif (Rp)	Lokasi	Sumber Dana	Prioritas			Target	Pagu Indikatif (Rp)		
								Nasional	Daerah					
1	2	3	4	8	9,00	10	11	12	13	14	15	16,00	17	
								Olahraga, Kesetaraan Gender, Serta Penguatan Peran Perempuan, Pemuda (Generasi Milenial Dan Generasi Z), Dan Penyandang Disabilitas.	Uat Pembangunan Sdm Yang Berkarakter					
	2.23.02.2.01.0018	Pengelolaan Dan Pengembangan Bahan Perpustakaan												
			Jumlah Bahan Perpustakaan Yang Dikelola Dan Dikembangkan Untuk Mewujudkan Keberagaman Koleksi Perpustakaan	27214 Eksemplar	8.825.800,00	Kota Pasuruan, Semua Kecamatan, Semua Kel/Desa	Dana Alokasi Umum (Dau)	Memperkua T Pembangunan Sumber Daya Manusia (Sdm), Sains, Teknologi, Pendidika	Jatim Cerdas M Emperkuat Akses Dan Mutu Pendidikan Yang Berkualitas, Merata, Dan Berkeadila	Masyarakat Kota Pasuruan		45.906.600,00	Dinas Perpustakaan Dan Kearsipan	

Rancangan Akhir Rencana Kerja Organisasi Perangkat Daerah (Renja Opd) Dinas Perpustakaan Dan Kearsipan Kota Pasuruan Tahun 2026													
No	Kode	Urusan / Bidang Urusan / Program / Outcome / Kegiatan / Sub Kegiatan	Indikator Program / Kegiatan / Sub Kegiatan	Capaian Kinerja Dan Kerangka Pendanaan						Kelompok Sasaran	Prakiraan Maju Rencana Tahun 2027		Perangkat Daerah Penanggung Jawab	
				Target 2026	Pagu Indikatif (Rp)	Lokasi	Sumber Dana	Prioritas			Target	Pagu Indikatif (Rp)		
								Nasional	Daerah					
1	2	3	4	8	9,00	10	11	12	13	14	15	16,00	17	
								n, Kesehatan, Prestasi Olahraga, Kesetaraan Gender, Serta Penguatan Peran Perempuan, Pemuda (Generasi Milenial Dan Generasi Z), Dan Penyandang Disabilitas.	n 1. Memperkuat Pembangunan Sdm Yang Berkarakter					
	2.23.02.2.02	Pembudayaan Gemar Membaca Tingkat Daerah Kabupaten/Kota	Jumlah Kegiatan Sosialisasi Budaya Baca	120 Kegiatan	62.830.900,00			Memperkuat Pembangunan Sumber Daya Manusia (Sdm), Sains, Teknologi,	Jatim Cerdas Memperkuat Akses Dan Mutu Pendidikan Yang Berkualitas, Merata, Dan	Masyarakat Kota Pasuruan	-	113.027.600,00	Dinas Perpustakaan Dan Kearsipan	

Rancangan Akhir Rencana Kerja Organisasi Perangkat Daerah (Renja Opd) Dinas Perpustakaan Dan Kearsipan Kota Pasuruan Tahun 2026													
No	Kode	Urusan / Bidang Urusan / Program / Outcome / Kegiatan / Sub Kegiatan	Indikator Program / Kegiatan / Sub Kegiatan	Capaian Kinerja Dan Kerangka Pendanaan						Kelompok Sasaran	Prakiraan Maju Rencana Tahun 2027		Perangkat Daerah Penanggung Jawab	
				Target 2026	Pagu Indikatif (Rp)	Lokasi	Sumber Dana	Prioritas			Target	Pagu Indikatif (Rp)		
								Nasional	Daerah					
1	2	3	4	8	9,00	10	11	12	13	14	15	16,00	17	
								Pendidikan, Kesehatan, Prestasi Olahraga, Kesetaraan Gender, Serta Penguatan Peran Perempuan, Pemuda (Generasi Milenial Dan Generasi Z), Dan Penyandang Disabilitas.	Berkeadilan 1. Memperkuat Pembangunan Sdm Yang Berkarakter					
	2.23.02.2.02.0008	Pembangunan Dan Pemeliharaan Sarana Perpustakaan Di Tempat-Tempat Umum Yang Menjadi Kewenangan Daerah Kabupaten/Kota												
			Jumlah Sarana Perpustakaan Yang Dibangun Dan Dipelihara Di Tempat-Tempat Umum Yang Menjadi	2 Perpustakaan	30.000.000,00	Kota Pasuruan, Semua Kecamatan, Semua Kel/Desa	Dana Alokasi Umum (Dau)	Memperkuat Pembangunan Sumber Daya Manusia	Jatim Cerdas Memperkuat Akses Dan Mutu Pendidikan Yang	Masyarakat Kota Pasuruan		31.500.000,00	Dinas Perpustakaan Dan Kearsipan	

Rancangan Akhir Rencana Kerja Organisasi Perangkat Daerah (Renja Opd) Dinas Perpustakaan Dan Kearsipan Kota Pasuruan Tahun 2026													
No	Kode	Urusan / Bidang Urusan / Program / Outcome / Kegiatan / Sub Kegiatan	Indikator Program / Kegiatan / Sub Kegiatan	Capaian Kinerja Dan Kerangka Pendanaan						Kelompok Sasaran	Prakiraan Maju Rencana Tahun 2027		Perangkat Daerah Penanggung Jawab	
				Target 2026	Pagu Indikatif (Rp)	Lokasi	Sumber Dana	Prioritas			Target	Pagu Indikatif (Rp)		
								Nasional	Daerah					
1	2	3	4	8	9,00	10	11	12	13	14	15	16,00	17	
			Kewenangan Daerah Kabupaten/Kota					(Sdm), Sains, Teknologi, Pendidikan, Kesehatan, Prestasi Olahraga, Kesetaraan Gender, Serta Penguatan Peran Pere Mpuan, Pemuda (Generasi Milenial Dan Generasi Z), Dan Pen Yandang Disabilitas.	Berkualitas, Merata, Dan Berkeadilan 1. Memperk Uat Pemba Ngunan Sdm Yang Berkarakter					
	2.23.02.2.02.0010	Sosialisasi Budaya Baca Dan Literasi Pada Satuan Pendidikan Dasar Dan Masyarakat												
			Jumlah Lokus Pembudayaan Kegemaran Membaca Dan	80 Lokus	32.830.900,00	Kota Pasuruan, Semua Kecamata	Dana Alokasi	Memperkua T Pembangu Nan	Jatim Cerdas M Emperkuat Akses	Masyarakat Kota Pasuruan		81.527.600,00	Dinas Perpustakaan Dan Kearsipan	

Rancangan Akhir Rencana Kerja Organisasi Perangkat Daerah (Renja Opd) Dinas Perpustakaan Dan Kearsipan Kota Pasuruan Tahun 2026													
No	Kode	Urusan / Bidang Urusan / Program / Outcome / Kegiatan / Sub Kegiatan	Indikator Program / Kegiatan / Sub Kegiatan	Capaian Kinerja Dan Kerangka Pendanaan						Kelompok Sasaran	Prakiraan Maju Rencana Tahun 2027		Perangkat Daerah Penanggung Jawab	
				Target 2026	Pagu Indikatif (Rp)	Lokasi	Sumber Dana	Prioritas			Target	Pagu Indikatif (Rp)		
								Nasional	Daerah					
1	2	3	4	8	9,00	10	11	12	13	14	15	16,00	17	
			Literasi Pada Satuan Pendidikan Dasar Dan Masyarakat			n, Semua Kel/Desa	Umum (Dau)	Sumber Daya Manusia (Sdm), Sains, Teknologi, Pendidikan, Kesehatan, Prestasi Olahraga, Kesetaraan Gender, Serta Penguatan Peran Pere Mpuan, Pemuda (Generasi Milenial Dan Generasi Z), Dan Pen Yandang Disabilitas.	Dan Mutu Pendidikan Yang Berkualitas, Merata, Dan Berkeadilan 1. Memperk Uat Pemba Ngunan Sdm Yang Berkarakter					
	2.24	Urusan Pemerintahan			59.658.200,00							213.878.830,00		

Rancangan Akhir Rencana Kerja Organisasi Perangkat Daerah (Renja Opd) Dinas Perpustakaan Dan Kearsipan Kota Pasuruan Tahun 2026													
No	Kode	Urusan / Bidang Urusan / Program / Outcome / Kegiatan / Sub Kegiatan	Indikator Program / Kegiatan / Sub Kegiatan	Capaian Kinerja Dan Kerangka Pendanaan						Kelompok Sasaran	Prakiraan Maju Rencana Tahun 2027		Perangkat Daerah Penanggung Jawab	
				Target 2026	Pagu Indikatif (Rp)	Lokasi	Sumber Dana	Prioritas			Target	Pagu Indikatif (Rp)		
								Nasional	Daerah					
1	2	3	4	8	9,00	10	11	12	13	14	15	16,00	17	
		Bidang Kearsipan												
1	37311	Program Pengelolaan Arsip			58.091.600,00						-	164.578.930,00		
	2.24.02.2.01	Pengelolaan Arsip Dinamis Daerah Kabupaten/Kota	Presentase Arsip Dinamis Yang Dikelola	1	10.641.500,00			Memperkua T Reformasi Politik, Hukum Dan Birokrasi, Serta Memp Erkuat Penc Egahan Dan Pemberant Asan Korupsi, Narkoba, Judi, Dan Pe Nyeludupan .	Jatim Ber Kah-Aman Ah Mempe Rkuat Peny Elenggara a N Tata Kelola Pem Erintahan Yang Baik, Bersih, Efektif, Berdaya Guna Dan Partisipatif 5. Efektifitas Birokrasi Dan Pelayanan Publik	Perangkat Daerah	-	60.730.730,00	Dinas Perpustakaan Dan Kearsipan	
	2.24.02.2.01.0001	Penciptaan Dan Penggunaan Arsip Dinamis												

Rancangan Akhir Rencana Kerja Organisasi Perangkat Daerah (Renja Opd) Dinas Perpustakaan Dan Kearsipan Kota Pasuruan Tahun 2026													
No	Kode	Urusan / Bidang Urusan / Program / Outcome / Kegiatan / Sub Kegiatan	Indikator Program / Kegiatan / Sub Kegiatan	Capaian Kinerja Dan Kerangka Pendanaan						Kelompok Sasaran	Prakiraan Maju Rencana Tahun 2027		Perangkat Daerah Penanggung Jawab	
				Target 2026	Pagu Indikatif (Rp)	Lokasi	Sumber Dana	Prioritas			Target	Pagu Indikatif (Rp)		
								Nasional	Daerah					
1	2	3	4	8	9,00	10	11	12	13	14	15	16,00	17	
			Jumlah Naskah Dinas Yang Diciptakan Dan Digunakan	17.000 Berkas	5.150.000,00	Semua Kota/Kab, Semua Kecamatan, Semua Kel/Desa Kota Pasuruan, Semua Kecamatan, Semua Kel/Desa	Dana Alokasi Umum (Dau)	Memperkua T Reformasi Politik, Hukum Dan Birokrasi, Serta Memp Erkuat Penc Egahan Dan Pemberant Asan Korupsi, Narkoba, Judi, Dan Pe Nyeludupan.	Jatim Ber Kah-Aman Ah Mempe Rkuat Peny Elenggara a N Tata Kelola Pem Erintahan Yang Baik, Bersih, Efektif, Berdaya Guna Dan Partisipatif 5. Efektifitas Birokrasi Dan Pelayanan Publik	Perangkat Daerah		35.150.000,00	Dinas Perpustakaan Dan Kearsipan	
	2.24.02.2.01.0002	Pemeliharaan Dan Penyusutan Arsip Dinamis												
			Jumlah Naskah Dinas Yang Dilakukan Pemeliharaan Dan Penyusutan	1.000 Berkas	4.599.200,00	Kota Pasuruan, Semua Kecamatan, Semua Kel/Desa	Dana Alokasi Umum (Dau)	Memperkua T Reformasi Politik, Hukum Dan	Jatim Ber Kah-Aman Ah Mempe Rkuat Peny Elenggara	Perangkat Daerah		24.599.200,00	Dinas Perpustakaan Dan Kearsipan	

Rancangan Akhir Rencana Kerja Organisasi Perangkat Daerah (Renja Opd) Dinas Perpustakaan Dan Kearsipan Kota Pasuruan Tahun 2026													
No	Kode	Urusan / Bidang Urusan / Program / Outcome / Kegiatan / Sub Kegiatan	Indikator Program / Kegiatan / Sub Kegiatan	Capaian Kinerja Dan Kerangka Pendanaan						Kelompok Sasaran	Prakiraan Maju Rencana Tahun 2027		Perangkat Daerah Penanggung Jawab	
				Target 2026	Pagu Indikatif (Rp)	Lokasi	Sumber Dana	Prioritas			Target	Pagu Indikatif (Rp)		
								Nasional	Daerah					
1	2	3	4	8	9,00	10	11	12	13	14	15	16,00	17	
								Birokrasi, Serta Memp Erkuat Penc Egahan Dan Pemberan t Asan Korupsi, Narkoba, Judi, Dan Pe Nyeludup an .	a N Tata Kelola Pem Erintahan Yang Baik, Bersih, Efektif, Berdaya Guna Dan Partisipati f 5. Efektifitas Birokrasi Dan Pelayanan Publik					
	2.24.02.2.01.0003	Pengawasan Arsip Dinamis Kewenangan Kabupaten/Kota												
			Jumlah Laporan Hasil Pengawasan Arsip Dinamis Kewenangan Kabupaten/Kota	1 Laporan	892.300,00	Kota Pasuruan, Semua Kecamatan, Semua Kel/Desa	Dana Alokasi Umum (Dau)	Memperk ua T Reformasi Politik, Hukum Dan Birokrasi, Serta Memp Erkuat Penc Egahan	Jatim Ber Kah-Aman Ah Mempe Rkuat Peny Elenggara a N Tata Kelola Pem Erintahan Yang Baik,	Perangkat Daerah		981.530,00	Dinas Perpustakaan Dan Kearsipan	

Rancangan Akhir Rencana Kerja Organisasi Perangkat Daerah (Renja Opd) Dinas Perpustakaan Dan Kearsipan Kota Pasuruan Tahun 2026													
No	Kode	Urusan / Bidang Urusan / Program / Outcome / Kegiatan / Sub Kegiatan	Indikator Program / Kegiatan / Sub Kegiatan	Capaian Kinerja Dan Kerangka Pendanaan						Kelompok Sasaran	Prakiraan Maju Rencana Tahun 2027		Perangkat Daerah Penanggung Jawab	
				Target 2026	Pagu Indikatif (Rp)	Lokasi	Sumber Dana	Prioritas			Target	Pagu Indikatif (Rp)		
								Nasional	Daerah					
1	2	3	4	8	9,00	10	11	12	13	14	15	16,00	17	
								Dan Pemberant Asan Korupsi, Narkoba, Judi, Dan Pe Nyeludupan .	Bersih, Efektif, Berdaya Guna Dan Partisipatif 5. Efektifitas Birokrasi Dan Pelayanan Publik					
	2.24.02.2.02	Pengelolaan Arsip Statis Daerah Kabupaten/Kota	Presentase Arsip Statis Yang Dikelola	1	26.555.100,00			Memperkua T Reformasi Politik, Hukum Dan Birokrasi, Serta Memp Erkuat Penc Egahan Dan Pemberant Asan Korupsi, Narkoba, Judi, Dan Pe Nyeludup	Jatim Ber Kah-Aman Ah Mempe Rkuat Peny Elenggara a N Tata Kelola Pem Erintahan Yang Baik, Bersih, Efektif, Berdaya Guna Dan Partisipatif 5. Efektifitas Birokrasi	Perangkat Daerah	-	51.924.100,00	Dinas Perpustakaan Dan Kearsipan	

Rancangan Akhir Rencana Kerja Organisasi Perangkat Daerah (Renja Opd) Dinas Perpustakaan Dan Kearsipan Kota Pasuruan Tahun 2026													
No	Kode	Urusan / Bidang Urusan / Program / Outcome / Kegiatan / Sub Kegiatan	Indikator Program / Kegiatan / Sub Kegiatan	Capaian Kinerja Dan Kerangka Pendanaan						Kelompok Sasaran	Prakiraan Maju Rencana Tahun 2027		Perangkat Daerah Penanggung Jawab	
				Target 2026	Pagu Indikatif (Rp)	Lokasi	Sumber Dana	Prioritas			Target	Pagu Indikatif (Rp)		
								Nasional	Daerah					
1	2	3	4	8	9,00	10	11	12	13	14	15	16,00	17	
								an .	Dan Pelayanan Publik					
	2.24.02.2.02.0004	Akuisisi, Pengolahan, Preservasi, Dan Akses Arsip Statis												
			Jumlah Arsip Statis Yang Dilakukan Akusisi, Pengolahan, Preservasi Dan Akses Arsip Statis	500 Arsip	26.555.100,00	Kota Pasuruan, Semua Kecamatan, Semua Kel/Desa	Dana Alokasi Umum (Dau)	Memperkua T Reformasi Politik, Hukum Dan Birokrasi, Serta Memp Erkuat Penc Egahan Dan Pemberant Asan Korupsi, Narkoba, Judi, Dan Pe Nyeludupan .	Jatim Ber Kah-Aman Ah Mempe Rkuat Peny Elenggara a N Tata Kelola Pem Erintahan Yang Baik, Bersih, Efektif, Berdaya Guna Dan Partisipatif 5. Efektifitas Birokrasi Dan Pelayanan Publik	Perangkat Daerah		51.924.100,00	Dinas Perpustakaan Dan Kearsipan	

Rancangan Akhir Rencana Kerja Organisasi Perangkat Daerah (Renja Opd) Dinas Perpustakaan Dan Kearsipan Kota Pasuruan Tahun 2026													
No	Kode	Urusan / Bidang Urusan / Program / Outcome / Kegiatan / Sub Kegiatan	Indikator Program / Kegiatan / Sub Kegiatan	Capaian Kinerja Dan Kerangka Pendanaan						Kelompok Sasaran	Prakiraan Maju Rencana Tahun 2027		Perangkat Daerah Penanggung Jawab	
				Target 2026	Pagu Indikatif (Rp)	Lokasi	Sumber Dana	Prioritas			Target	Pagu Indikatif (Rp)		
								Nasional	Daerah					
1	2	3	4	8	9,00	10	11	12	13	14	15	16,00	17	
	2.24.02.2.03	Pengelolaan Simpul Jaringan Informasi Kearsipan Nasional Tingkat Kabupaten/Kota	Presentase Pengguna Layanan Jikn	1	20.895.000,00			Memperkua T Reformasi Politik, Hukum Dan Birokrasi, Serta Memp Erkuat Penc Egahan Dan Pemberant Asan Korupsi, Narkoba, Judi, Dan Pe Nyeludupan.	Jatim Berkah-Amanah Memperkuat Penyelenggaraa N Tata Kelola Pemerintahan Yang Baik, Bersih, Efektif, Berdaya Guna Dan Partisipatif 5. Efektifitas Birokrasi Dan Pelayanan Publik	Perangkat Daerah	-	51.924.100,00	Dinas Perpustakaan Dan Kearsipan	
	2.24.02.2.03.0001	Penyediaan Informasi, Akses Dan Layanan Kearsipan Tingkat Daerah Kabupaten/Kota Melalui Jikn												
			Jumlah Layanan Penyediaan Informasi, Akses Dan Layanan Kearsipan Tingkat Daerah	40 Pengguna	20.895.000,00	Kota Pasuruan, Semua Kecamatan, Semua Kel/Desa	Dana Alokasi Umum (Dau)	Memperkua T Reformasi Politik, Hukum Dan	Jatim Berkah-Amanah Memperkuat Penyelenggara	Perangkat Daerah		51.924.100,00	Dinas Perpustakaan Dan Kearsipan	

Rancangan Akhir Rencana Kerja Organisasi Perangkat Daerah (Renja Opd) Dinas Perpustakaan Dan Kearsipan Kota Pasuruan Tahun 2026													
No	Kode	Urusan / Bidang Urusan / Program / Outcome / Kegiatan / Sub Kegiatan	Indikator Program / Kegiatan / Sub Kegiatan	Capaian Kinerja Dan Kerangka Pendanaan						Kelompok Sasaran	Prakiraan Maju Rencana Tahun 2027		Perangkat Daerah Penanggung Jawab	
				Target 2026	Pagu Indikatif (Rp)	Lokasi	Sumber Dana	Prioritas			Target	Pagu Indikatif (Rp)		
								Nasional	Daerah					
1	2	3	4	8	9,00	10	11	12	13	14	15	16,00	17	
			Kabupaten/Kota Melalui Jikn					Birokrasi, Serta Memp Erkuat Penc Egahan Dan Pemberan t Asan Korupsi, Narkoba, Judi, Dan Pe Nyeludup an .	a N Tata Kelola Pem Erintahan Yang Baik, Bersih, Efektif, Berdaya Guna Dan Partisipati f 5. Efektifitas Birokrasi Dan Pelayanan Publik					
2	37676	Program Perlindungan Dan Penyelamatan Arsip			1.566.600,00						-	49.299.900,00		
	2.24.03.2.03	Penyelamatan Arsip Perangkat Daerah Kabupaten/K ota Yang Digabung Dan/Atau Dibubarkan,	Persentase Arsip Pembubaran Perangkat Daerah Yang Diselamatkan	1	1.566.600,00			Memperk ua T Reformasi Politik, Hukum Dan Birokrasi, Serta Memp	Jatim Ber Kah-Aman Ah Mempe Rkuat Peny Elenggara a N Tata Kelola Pem	Perangkat Daerah	-	49.299.900,00	Dinas Perpustaka an Dan Kearsipan	

Rancangan Akhir Rencana Kerja Organisasi Perangkat Daerah (Renja Opd) Dinas Perpustakaan Dan Kearsipan Kota Pasuruan Tahun 2026													
No	Kode	Urusan / Bidang Urusan / Program / Outcome / Kegiatan / Sub Kegiatan	Indikator Program / Kegiatan / Sub Kegiatan	Capaian Kinerja Dan Kerangka Pendanaan						Kelompok Sasaran	Prakiraan Maju Rencana Tahun 2027		Perangkat Daerah Penanggung Jawab	
				Target 2026	Pagu Indikatif (Rp)	Lokasi	Sumber Dana	Prioritas			Target	Pagu Indikatif (Rp)		
								Nasional	Daerah					
1	2	3	4	8	9,00	10	11	12	13	14	15	16,00	17	
		Dan Pemekaran Daerah Kecamatan Dan Desa/Kelurahan						Erkuat Penc Egahan Dan Pemberant Asan Korupsi, Narkoba, Judi, Dan Pe Nyeludupan.	Erintahan Yang Baik, Bersih, Efektif, Berdaya Guna Dan Partisipatif 5. Efektifitas Birokrasi Dan Pelayanan Publik					
	2.24.03.2.03.0002	Pendataan, Penyusunan Daftar Dan Penilaian Serta Penyerahan Atau Pemusnahan Arsip Bagi Pembubaran Perangkat Daerah Kabupaten/Kota												
			Jumlah Arsip Yang Dilakukan Pendataan, Penyusunan Daftar Dan Penilaian Serta Penyerahan Atau Pemusnahan Arsip Bagi Pembubaran Perangkat Daerah Kabupaten/Kota	1 Arsip	1.566.600,00	Kota Pasuruan, Semua Kecamatan, Semua Kel/Desa	Dana Alokasi Umum (Dau)	Memperkua T Reformasi Politik, Hukum Dan Birokrasi, Serta Memp Erkuat Penc Egahan Dan Pemberant Asan	Jatim Ber Kah-Aman Ah Mempe Rkuat Peny Elenggara a N Tata Kelola Pem Erintahan Yang Baik, Bersih, Efektif, Berdaya	Perangkat Daerah		49.299.900,00	Dinas Perpustakaan Dan Kearsipan	

Rancangan Akhir Rencana Kerja Organisasi Perangkat Daerah (Renja Opd) Dinas Perpustakaan Dan Kearsipan Kota Pasuruan Tahun 2026														
No	Kode	Urusan / Bidang Urusan / Program / Outcome / Kegiatan / Sub Kegiatan	Indikator Program / Kegiatan / Sub Kegiatan	Capaian Kinerja Dan Kerangka Pendanaan						Kelompok Sasaran	Prakiraan Maju Rencana Tahun 2027		Perangkat Daerah Penanggung Jawab	
				Target 2026	Pagu Indikatif (Rp)	Lokasi	Sumber Dana	Prioritas			Target	Pagu Indikatif (Rp)		
								Nasional	Daerah					
1	2	3	4	8	9,00	10	11	12	13	14	15	16,00	17	
								Korupsi, Narkoba, Judi, Dan Pe Nyeludupan .	Guna Dan Partisipatif 5. Efektifitas Birokrasi Dan Pelayanan Publik					
	J U M L A H				4.844.557.294,00							5.995.692.084,00		

BAB 5
PENUTUP

Rencana kerja Dinas Perpustakaan dan Kearsipan Kota Pasuruan Tahun 2026 penjabaran dari Rencana Strategis (Renstra) Dinas Perpustakaan dan Kearsipan Kota Pasuruan yang berisi program/kegiatan yang tertuang dalam RKPD Kota Pasuruan sebagai acuan pelaksanaan program/kegiatan selama tahun 2026 dalam rangka mencapai tujuan dan sasaran yang telah ditetapkan.

Berdasarkan program/kegiatan yang sedang dalam proses pelaksanaan pada tahun 2026 terdapat beberapa catatan penting yang perlu mendapat perhatian, antara lain bahwa dalam pelaksanaan program/kegiatan masih perlu ditingkatkan baik koordinasi maupun evaluasi secara efektif dan efisien agar semua kegiatan yang sedang berjalan maupun yang sudah sesuai harapan. Walaupun ada kendala terhadap ketersediaan anggaran, hal ini jangan dianggap sebagai penghalang atau hambatan. Begitu juga dengan kegiatan yang anggarannya minim atau terbatas diharapkan dapat disikapi secara bijaksana dan dilaksanakan seefektif mungkin sesuai dengan tujuan. Mengacu terhadap catatan penting diatas, maka perlu dilakukan kaidah-kaidah dalam pelaksanaannya yaitu :

1. Rencana Kerja Dinas Perpustakaan dan Kearsipan Kota Pasuruan tahun 2026 tidaklah hanya memuat kegiatan-kegiatan yang mengacu pada program pemerintah dan pelayanan publik, tetapi haruslah memuat rancangan usulan dan kebutuhan masyarakat demi terselenggaranya pembangunan disegala bidang, baik yang dilaksanakan oleh pemerintah maupun partisipatif masyarakat maupun dunia usaha;
2. Dinas Perpustakaan dan Kearsipan Kota Pasuruan berkewajiban untuk melaksanakan program/kegiatan dari Renja Dinas Perpustakaan Dan Kearsipan tahun 2026 dengan sebaik-baiknya dan penuh tanggung jawab demi terwujudnya tujuan yang diinginkan;
3. Sebagai tindak lanjut dalam penyusunan Rancangan Anggaran Pendapatan dan Belanja Daerah (RAPBD), Renja Dinas Perpustakaan Dan Kearsipan ini disusun dengan berpedoman pada Permendagri No. 54 tahun 2010 tentang Pelaksanaan PP No. 8 Tahun 2008 tentang tahapan, Tata Cara Penyusunan, Pengendalian dan Evaluasi Pelaksanaan Rencana Kerja Pembangunan Daerah;
4. Perlunya sinkronisasi dan sinergis pelaksanaan setiap program / kegiatan dalam Renja haruslah mengacu pada RKP, Renstra Dinas Perpustakaan dan Kearsipan, RPJMD dan RPJPD;

Dari uraian diatas, perlu adanya rencana tindak lanjut yang harus dilakukan oleh Dinas Perpustakaan dan Kearsipan. Adapun rencana tindak lanjut yang dibutuhkan antara lain perlu adanya perencanaan dan evaluasi terhadap pelaksanaan program/kegiatan lebih matang, peningkatan koordinasi intern dari masing-masing pelaksana

kegiatan, adanya penambahan pagu indikatif untuk mengantisipasi lonjakan harga yang mendadak atau keadaan yang tidak diinginkan. Selain itu perlu adanya pengkajian ulang dan lebih fokus dalam mewujudkan visi dan misi Kota Pasuruan dan Dinas Perpustakaan dan Kearsipan sehingga program/kegiatan pada perencanaan berikutnya selaras dan serasi dengan visi misi tersebut.

S. RENCANA KERJA DINAS PERTANIAN, PERIKANAN DAN KETAHANAN PANGAN

BAB I
PENDAHULUAN

1.1 LATAR BELAKANG

Penyelenggaraan pemerintahan dan pembangunan yang berlangsung secara berdaya guna, berhasil guna, bersih dan bertanggung jawab serta bebas dari korupsi, kolusi dan nepotisme merupakan perwujudan dari *Good Governance*, dengan memerlukan pengembangan dan penerapan sistem perencanaan yang tepat, jelas, terukur dan *legitimate*. Rencana Kerja (Renja) adalah aktivitas analisis dan pengambilan keputusan di depan untuk menetapkan tingkat kinerja yang diinginkan di masa yang akan datang. Penyusunan Rencana Kerja (Renja) Tahun 2026 Dinas Pertanian, Perikanan dan Ketahanan Pangan Kota Pasuruan merupakan penjabaran tahunan dari Rencana Strategi (RENSTRA) Dinas Pertanian, Perikanan dan Ketahanan Pangan Kota Pasuruan serta Rencana Pembangunan jangka Menengah Daerah (RPJMD) Kota Pasuruan Tahun 2025-2029.

Terkait dengan itu Rencana Kerja (Renja) Dinas Pertanian, Perikanan dan Ketahanan Pangan Kota Pasuruan Tahun 2026 berisi tujuan dan sasaran yang ingin dicapai dengan mengoptimalkan kebijakan dalam bentuk program dan kegiatan dalam kurun waktu tahun 2026. Masing-masing kegiatan dilengkapi dengan indikator kinerja dan rencana tingkat capaian atau target sesuai dengan kebijakan yang ditempuh Dinas Pertanian, Perikanan dan Ketahanan Pangan Kota Pasuruan. Dalam pelaksanaan program dan kegiatan berpatokan pada dokumen perencanaan tingkat kota dan Renstra serta Peraturan Menteri Dalam Negeri No. 77 Tahun 2020 Tentang pedoman teknis pengelolaan keuangan daerah. Renja SKPD adalah dokumen perencanaan SKPD untuk periode satu (1) tahun, yang memuat kebijakan, program, dan kegiatan pembangunan baik yang dilaksanakan langsung oleh pemerintah daerah maupun yang ditempuh dengan mendorong partisipasi masyarakat. Perumusan rancangan awal RKPD merupakan awal dari seluruh proses penyusunan rancangan RKPD untuk memberikan panduan kepada seluruh SKPD menyusun rancangan Renja SKPD dan berfungsi sebagai koridor perencanaan pembangunan daerah dalam kurun waktu 1 (satu) tahun yang disusun menggunakan pendekatan teknokratis dan partisipatif. Dokumentasi perumusan dan keseluruhan tahap perencanaan pembangunan daerah daerah dijadikan sebagai kertas kerja (working paper). Suatu kertas kerja perumusan dan keseluruhan tahap penyusunan RKPD merupakan dokumen yang tak terpisah dan dijadikan sebagai dasar penyajian (dokumen). Mengacu visi pembangunan jangka menengah daerah yang akan dicapai pada Tahun 2025-2029 PASURUAN ANUGRAH “Aktif Pelayanan Publiknya, Mandiri Ekonominya, Guyub Warganya dan Indah Kotanya maka Rencana Kerja Dinas Pertanian, Perikanan dan Ketahanan Pangan Tahun 2026 sebagai perencanaan tahunan yang mendukung tercapainya cita-cita Kota Pasuruan pada tahun 2026 mengambil tema “Penguatan Transformasi Ekonomi dan Sosial yang Harmoni dan Berkelanjutan”.

1.2 LANDASAN HUKUM

Rencana Kerja Dinas Pertanian, Perikanan dan Ketahanan Pangan Kota Pasuruan Tahun 2026 disusun berdasarkan :

1. Undang-Undang Nomor 17 Tahun 2003 tentang Keuangan Negara, LNRI Tahun 2003 Nomor 4286 ;
2. Undang-Undang Nomor 25 Tahun 2004 tentang Sistem Perencanaan Pembangunan Nasional (SPPN), LNRI Tahun 2004 Nomor 104;
3. Undang-Undang Nomor 33 Tahun 2004 tentang Perimbangan Keuangan antara Pemerintah Pusat dan Pemerintah Daerah, LNRI Tahun 2004 Nomor 126;
4. Peraturan Pemerintah Nomor 8 Tahun 2006 tentang Pelaporan Keuangan dan Kinerja Instansi Pemerintah (Lembaran Negara Tahun 2006 Nomor 25 Tambahan Lembaran Negara Nomor 4614);
5. Peraturan Pemerintah Nomor 8 Tahun 2008 tentang Tahapan, Tata cara penyusunan, Pengendalian dan Evaluasi Pelaksanaan Rencana Pembangunan Daerah, LNRI Tahun 2008 Nomor 21;
6. Undang-Undang Nomor 23 Tahun 2014 tentang Pemerintahan Daerah, LNRI Tahun 2014 Nomor 244;
7. Peraturan Menteri dalam Negeri Nomor 86 Tahun 2017 tentang Tata Cara Perencanaan, Pengendalian, dan Evaluasi Pembangunan Daerah, Tata Cara Evaluasi Rancangan Peraturan Daerah tentang Rencana Pembangunan Jangka Panjang Daerah dan Rencana Pembangunan Jangka Menengah Daerah, serta Tata Cara Perubahan Rencana Pembangunan Jangka Panjang Daerah, Rencana Pembangunan Jangka Menengah Daerah, dan Rencana Kerja Pemerintah Daerah (Berita Negara Republik Indonesia Tahun 2017 Nomor 1312);
8. Peraturan Presiden Nomor 95 Tahun 2018 Tentang Sistem Pemerintahan Berbasis Elektronik. (Lembaran Negara Republik Indonesia Tahun 2018 Nomor 182);
9. Peraturan Presiden Nomor 39 Tahun 2019 tentang Satu Data Indonesia. (Lembaran Negara Republik Indonesia Tahun 2019 Nomor 112);
10. Peraturan Pemerintah Nomor 12 Tahun 2019 tentang Pengelolaan Keuangan Daerah (Lembaran Negara Tahun 2019 Nomor 42);
11. Peraturan Menteri Dalam Negeri Nomor 90 Tahun 2019 Tentang Klasifikasi, Kodifikasi, dan Nomenklatur Perencanaan Pembangunan dan Keuangan Daerah. (Berita Negara Republik Indonesia Tahun 2019 Nomor 1447);
12. Keputusan Menteri Dalam Negeri Nomor 900.1.15.5-3406 Tahun 2024 tentang Perubahan kedua atas Keputusan Menteri Dalam negeri Nomor 050-5889 Tahun 2021 tentang Hasil Verifikasi, Validasi dan Inventarisasi Pemutakhiran Klasifikasi, Kodefikasi, dan Nomenklatur Perencanaan Pembangunan dan Keuangan Daerah;
13. Peraturan Menteri Dalam Negeri Nomor 70 Tahun 2019 Tentang Sistem Informasi Pemerintahan Daerah. (Berita Negara Republik Indonesia Tahun 2019 Nomor 1114);

14. Peraturan Menteri Dalam Negeri Nomor 18 Tahun 2020 tentang Peraturan Pelaksanaan Peraturan Pemerintah Nomor 13 Tahun 2019 Tentang Laporan Dan Evaluasi Penyelenggaraan Pemerintahan Daerah (Lembaran Negara Tahun 2020 Nomor 288);
15. Peraturan Menteri Dalam Negeri Nomor 77 Tahun 2020 tentang Pedoman Teknis Pengelolaan Keuangan Daerah (Berita Negara Republik Indonesia Tahun 2020 Nomor 1781);
16. Peraturan Daerah Kota Pasuruan Nomor 1 Tahun 2022 tentang Rencana Tata Ruang Wilayah Kota Pasuruan Tahun 2021-2041 (Tambahan Lembaran Daerah Kota Pasuruan Nomor 1 Tahun 2022).
17. Peraturan Daerah Provinsi Jawa Timur Nomor 5 Tahun 2024 tentang Rencana Pembangunan Jangka Panjang Daerah (RPJPD) Provinsi Jawa Timur Tahun 2025-2045 (Lembaran Daerah Provinsi Jawa Timur Tahun 2024 Nomor 4 seri D);
18. Peraturan Daerah Kota Pasuruan Nomor 6 Tahun 2024 tentang Rencana Pembangunan Jangka Panjang Daerah Kota Pasuruan Tahun 2025-2045 (Tambahan Lembaran Daerah Kota Pasuruan Tahun 2024 Nomor 6);
19. Peraturan Daerah Kota Pasuruan Nomor 2 Tahun 2025 tentang Rencana Pembangunan Jangka Menengah Daerah Kota Pasuruan Tahun 2025-2029;
20. Peraturan Daerah Kota Pasuruan Nomor 1 Tahun 2025 Tentang Pembentukan dan Susunan Perangkat Daerah (Lembaran Daerah Kota Pasuruan Tahun 2025 Nomor 1; Tambahan Lembaran Daerah Kota Pasuruan Nomor 2025)
21. Peraturan Walikota Pasuruan Nomor 26 Tahun 2025 tentang Rencana Kerja Perangkat Daerah Kota Pasuruan Tahun 2026

1.3 MAKSUD DAN TUJUAN

Penyusunan Rencana Kerja Dinas Pertanian, Perikanan dan Ketahanan Pangan Tahun 2026 dimaksudkan untuk mensinergikan tujuan, sasaran, arah kebijakan dan program Dinas Pertanian, Perikanan dan Ketahanan Pangan Kota Pasuruan Tahun 2026 dengan Rencana Kerja Pembangunan Daerah (RKPD) Kota Pasuruan dan Renstra Dinas Pertanian, Perikanan dan Ketahanan Pangan Tahun 2026 Kota Pasuruan Tahun 2025-2029. Perencanaan dan pelaksanaan program pembangunan Pertanian, Perikanan dan Ketahanan Pangan tersebut tetap memperhatikan perencanaan dan pelaksanaan program pembangunan Pertanian, Perikanan dan Ketahanan Pangan nasional dan Propinsi Jawa Timur.

Sedangkan tujuan penyusunan Rencana Kerja tahunan ini agar dapat dipedomani oleh Dinas Pertanian, Perikanan dan Ketahanan Pangan dan jaringannya dalam merumuskan arah kebijakan pelaksanaan kegiatan untuk mencapai tujuan dan sasaran dalam kurun waktu 1 (satu) tahun dalam rangka mewujudkan visi dan misi yang telah ditetapkan. Rencana Kerja tahunan ini disusun dalam proses berkelanjutan dari pembuatan keputusan berisiko dengan memanfaatkan data riil yang ada untuk selanjutnya dilakukan pengorganisasian usaha-usaha pelaksanaan keputusan tersebut dalam

bentuk program dan kegiatan yang bersifat indikatif. Dengan mengacu dokumen ini maka seluruh upaya yang dilakukan oleh masing-masing pelaku pembangunan Pertanian, Perikanan dan Ketahanan Pangan bersifat sinergis, koordinatif dan melengkapi satu dengan lainnya di dalam satu pola sikap dan satu pola tindak dalam kurun waktu tahun 2026.

1.4 SISTEMATIKA PENULISAN

Rencana Kerja (Renja) Dinas Pertanian, Perikanan dan Ketahanan Pangan Kota Pasuruan Tahun 2026 disusun berdasarkan Permendagri Nomor 86 Tahun 2017 dengan sistematika sebagai berikut :

Keputusan Walikota

Keputusan Kepala PD

Daftar isi

BAB I PENDAHULUAN

- 1.1 Latar Belakang
- 1.2 Landasan Hukum
- 1.3 Maksud dan Tujuan
- 1.4 Sistematika Penulisan

BAB II HASIL EVALUASI RENJA PERANGKAT DAERAH TAHUN LALU

- 2.1 Evaluasi Pelaksanaan Renja Perangkat Daerah Tahun Lalu dan Capaian Renstra Perangkat Daerah
- 2.2 Analisis Kinerja Pelayanan Perangkat Daerah
- 2.3 Isu – isu penting penyelenggaraan tugas dan fungsi perangkat Daerah
- 2.4 Review terhadap rancangan awal RKPD
- 2.5 Penelaahan Usulan Program dan Kegiatan Masyarakat

BAB III TUJUAN DAN SASARAN PERANGKAT DAERAH

- 3.1 Telaahan terhadap Kebijakan Nasional
- 3.2 Tujuan dan sasaran Renja Perangkat Daerah

BAB IV RENCANA KERJA DAN PENDANAAN PERANGKAT DAERAH

BAB V PENUTUP

BAB II HASIL EVALUASI RENJA PERANGKAT DAERAH TAHUN 2024

2.1 EVALUASI PELAKSANAAN RENJA DINAS PERTANIAN, PERIKANAN DAN KETAHANAN PANGAN KOTA PASURUAN TAHUN 2024 DAN CAPAIAN RENSTRA DINAS PERTANIAN, PERIKANAN DAN KETAHANAN PANGAN KOTA PASURUAN

Pembangunan pertanian dan perikanan di Kota Pasuruan pada dasarnya merupakan kelanjutan dari pelaksanaan pembangunan periode jangka menengah. Permasalahan mendasar yang dihadapi sektor pertanian adalah masih rendahnya kontribusi sektor pertanian terhadap PDRB Kota Pasuruan dan rendahnya pendapatan petani, serta terjadinya penyempitan lahan pertanian di Indonesia khususnya Kota Pasuruan yang disebabkan oleh alih fungsi lahan untuk pemukiman, industri, dan infrastruktur, serta dampak dari pertumbuhan penduduk dan urbanisasi. Hal ini mengakibatkan penurunan produksi pangan, ketergantungan pada impor, dan dampak sosial ekonomi bagi petani. Permasalahan tersebut disebabkan karena masih belum optimalnya tingkat produksi dan produktifitas pertanian, Berdasarkan Tabel TC-.29. dapat dijelaskan bahwa:

Uraian Capaian Program dan Kegiatan Urusan Pertanian

1. ***<u>Program Penyediaan dan Pengembangan Sarana Pertanian</u>***

Pelaksanaan Program Penyediaan dan Pengembangan Sarana Pertanian diukur dengan dua indikator yaitu :

1. Persentase peningkatan produksi Pertanian pada tahun 2024 ditargetkan sebesar 0.2% dan terealisasi 0,56% sehingga capaiannya sebesar 100%. Data capaian berasal dari kumulatif elemen produksi pertanian yang terdiri dari beberapa elemen yaitu tanaman padi. Capaian ini berdasarkan produksi padi tahun 2024 sebesar 15.870 ton dibandingkan dengan tahun 2023 sebesar 14.573 ton adapun faktor pendukung kenaikan produksi padi adanya hasil upaya terpadu dalam berbagai aspek pertanian, mulai dari pengelolaan lahan, alat dan mesin pertanian yang lebih baik, penggunaan benih unggul, pemupukan yang tepat, pengelolaan air yang baik, dan pengendalian hama dan penyakit hingga kebijakan pemerintah yang mendukung; tanaman hortikultura (mangga sebesar 8,17%); dan produksi peternakan (daging sebesar 70,75%, telur sebesar 127,82% dan susu sebesar 108,28%). Semua komponen tersebut diukur dan dihitung persentase peningkatannya dari tahun ke tahun. Ketidaktercapaian target ini dikarenakan penurunan produksi susu. Pada tahun 2023 produksi susu sebesar 18.377 liter dan pada tahun 2024 mengalami penurunan dengan produksi susu sebesar 16.306 liter. Hal ini disebabkan karena Karena wabah PMK sekarang berkurang maka peternak lebih memilih sapi potong daripada sapi perah sehingga produksi daging meningkat dan produksi susu menurun. Upaya yang sudah dilakukan dinas yaitu dilakukan pembinaan terhadap peternak sapi, sehingga peternak sapi ingin memelihara sapi perah. Membantu para peternak sapi perah agar dalam pemeliharaannya

berjalan dengan baik karena dengan pemeliharaan yang baik akan mendapatkan produksi susu yang maksimal.

Realisasi pada program penyediaan dan pengembangan sarana pertanian dengan indikator persentase peningkatan produksi pertanian pada tahun 2024 yaitu sebesar 0,56% yang meningkat dari persentase tahun lalu yaitu sebesar 0,06 % dari target renstra 2021-2026 sebesar 0,2%. Untuk tingkat capaian realisasi dari target renstra sampai dengan tahun 2024 adalah sebesar 0,15% capaian realisasi.

2. Indikator yang kedua yaitu Persentase ketercukupan sarana pertanian, sarana yang dimaksud adalah pupuk bersubsidi. Pada tahun 2024 ditargetkan sebesar 75% dan terealisasi 100% Capaian ini berdasar Pada Tahun 2024 Jumlah pupuk bersubsidi sebesar 999 Ton dan jumlah kebutuhan pupuk bersubsidi 999 Ton sehingga terealisasi sebesar 100 %. Ketercapaian target indikator ini didukung oleh adanya komisi pengawas pupuk dan pestisida (KP3) yang selalu memonitoring penyaluran pupuk bersubsidi sehingga bantuan pupuk tersalurkan sesuai dengan kebutuhan kelompok.

   Realisasi program penyediaan dan pengembangan sarana pertanian dengan pada indikator persentase ketercukupan sarana pertanian pada tahun 2024 yaitu sebesar 87,5% yang meningkat dari persentase tahun lalu yaitu sebesar 100% dari target renstra 2021-2026 sebesar 75%. Untuk tingkat capaian realisasi dari target renstra sampai dengan tahun 2024 adalah sebesar 81,25% capaian realisasi.

   Program Penyediaan dan Pengembangan Sarana Pertanian didukung oleh 3 (tiga) Kegiatan yakni :

   1. Kegiatan Pengawasan Penggunaan Sarana Pertanian yang diukur dengan indikator Persentase pengawasan pupuk bersubsidi yang terserap/ tersalurkan target sebesar 80% dan terealisasi sebesar 91,86%. Capaian tahun 2024 terincikan melalui jumlah pupuk bersubsidi yang tersalurkan sebesar 935,91 Ton dan jumlah alokasi pupuk bersubsidi 999 Ton sehingga tercapai 91,86%.
   2. Kegiatan Pengelolaan Sumber Daya Genetik (SDG) Hewan, Tumbuhan, dan Mikroorganisme diukur dengan indikator Jumlah produksi Benih Padi, Daging, Telur, Susu, Populasi Ternak Ruminansia dan Non Ruminansia (Ton), pada tahun 2024 ditargetkan sebesar 963,12 Ton dengan realisasi sebesar 929,62 Ton atau tercapai 96,52%. Capaian realisasi indikator berdasarkan data jumlah produksi benih padi sebesar 24,9 ton, Daging sebesar 1.252,,14 ton, Telur sebesar 358,21 ton, Susu sebesar 33,96 ton (1 liter = 1 kg). Ketidaktercapaian target dikarenakan peternak sapi perah semakin menurun, hal ini disebabkan Karena wabah PMK sekarang berkurang maka peternak lebih memilih sapi potong dari pada sapi perah sehingga produksi daging meningkat dan produksi susu menurun. Namun Dinas terus melakukan upaya diantaranya terus melaksanakan pembinaan terhadap peternak sapi, sehingga peternak sapi ingin memelihara sapi perah dan membantu para peternak sapi perah agar dalam

pemeliharaannya berjalan dengan baik karena dengan pemeliharaan yang baik akan mendapatkan produksi susu yang maksimal

3. Kegiatan Peningkatan Mutu dan Peredaran Benih/ bibit ternak dan tanaman pakan ternak serta pakan dalam Daerah kabupaten/ Kota diukur dengan indikator Persentase hasil uji pakan yang mendekati standar mutu pakan, pada tahun 2024 ditargetkan sebesar 20% dengan terealisasi sebesar 25 % atau dengan capaian kinerja 100%. Capaian ini berdasarkan data dari 8 sampel pakan berasal dari 4 sampel yang diuji 2 kali. Dari 8 sampel yang diuji terdapat 2 sampel yang memenuhi seluruh paramater (7 parameter) standar mutu pakan. Selain itu juga terdapat 2 sampel pakan yang memenuhi 6 parameter pengujian. Hal ini dikarenakan sampel yang belum lolos uji karena belum ada pembinaan, setelah dilakukan pembinaan terdapat peningkatan, selain itu juga harga bahan pakan yang mahal, dan kontinyuitas pakan yang tidak stabil. Ketercapaian indikator ini didukung peran aktif dinas dalam melakukan sosialisasi kepada pembuat pakan ternak sehingga hasil uji nutrisi melebihi target yang telah ditentukan.

2. ***Program Penyediaan dan Pengembangan Prasarana Pertanian***

Pelaksanaan program kedua yaitu Penyediaan dan Pengembangan Prasarana Pertanian diukur dengan satu indikator yaitu Persentase Prasarana Pertanian dalam Kondisi Baik. Pada tahun 2024 ditargetkan sebesar 62 % dan terealisasi sebesar 73,85 % dan tercapai 119,11%. Capaian ini berdasarkan pada data perangkat daerah sejumlah 9.498,70 m2 saluran irigasi dalam kondisi baik dengan jumlah luas total saluran irigasi seluas 12.861,95 m2 atau sebesar 73,85 % saluran irigasi di kota pasuruan yang kondisinya baik. Ketercapaian target indikator ini didukung oleh kegiatan monitoring dan evaluasi yang dilaksanakan Dinas Pertanian dan Ketahanan Pangan terhadap saluran irigasi di kota pasuruan sebagai prasarana penunjang produksi pertanian.

Program Penyediaan dan Pengembangan Prasarana Pertanian didukung oleh 1 kegiatan yaitu Kegiatan Pembangunan Prasarana Pertanian. Kegiatan ini diukur dengan satu indikator yaitu Persentase Kegiatan Pembangunan Prasarana Pertanian. Pada Tahun 2025 ditargetkan sebesar 4 jenis dengan capaian sebesar 100% atau terealisasi 100%. Capaian ini berdasarkan prasarana yang terbangun/ terpelihara dan dioperasionalkan di tahun 2024 sebanyak 4 jenis yaitu jaringan irigasi usaha tani, pembangunan jalan usaha tani, UPT. Rumah Potong Hewan, dan rehabilitasi pada unit UPT P2TPH. Rehabilitasi di UPT P2TPH antara lain Pemeliharaan pagar, pemeliharaan kamar mandi gudang dan pemeliharaan peralatan kantor. Ketercapaian ini dikarenakan Dinas pertanian dan ketahanan pangan responsif terhadap kebutuhan pemeliharaan prasarana pertanian yang ada.

Realisasi program penyediaan dan pengembangan prasarana pertanian dengan pada indikator presentase prasarana pertanian dalam kondisi baik pada tahun 2024 yaitu sebesar 61,5% yang apabila dibandingkan dari persentase tahun lalu yaitu hanya sebesar 60% dari target renstra 2021-2026 sebesar 64%. Untuk tingkat capaian realisasi

dari target renstra sampai dengan tahun 2024 adalah sebesar 61,75% capaian realisasi.

3. ***Program Pengendalian Kesehatan Hewan dan Kesehatan Masyarakat Veteriner***

Pelaksanaan program ketiga yaitu Pengendalian Kesehatan dan Kesehatan Masyarakat Veteriner diukur dengan dua indikator yaitu :

1. Indikator yang pertama yaitu Persentase Hewan Sakit yang Tertangani. Pada tahun 2024 ditargetkan sebesar 100 % dan terealisasi sebesar 100 % dan tercapai 100 %. Capaian ini berdasarkan data target hewan sakit yang tertangani sebanyak 1.333 ekor dan jumlah hewan sakit yang tertangani 1.333 ekor. Ketercapaian ini dikarenakan kasus penyakit yang terjadi umumnya hanya penyakit ringan menengah yang penanganannya tidak membutuhkan waktu yang lama dan tindakan yang berat sehingga tenaga yang ada di Dinas Pertanian dan Ketahanan masih mampu menanganinya disamping itu jumlah hewan yang sakit yang tertangani juga mengikuti jumlah vaksin yang diberikan oleh provinsi.

   Realisasi pada program kesehatan hewan dan kesehatan masyarakat veterier dengan indikator persentase hewan sakit yang tertangani pada tahun 2024 yaitu sebesar 100% yang meningkat dari persentase tahun lalu yaitu sebesar 100% dari target renstra 2021-2026 sebesar 100%. Untuk tingkat capaian realisasi dari target renstra sampai dengan tahun 2024 adalah sebesar 100% capaian realisasi.

2. Indikator yang kedua yaitu Persentase Penyediaan produk pangan/ non pangan asal hewan yang ber pra NKV (Nomor kontrol veteriner). Pada tahun 2024 ditargetkan sebesar 2 % dan terealisasi sebesar 39,78 % dan tercapai 100 %. Pada Tahun 2024 jumlah Juru Sembelih Halal unggas yang dilakukan pelithan sebanyak 37 orang dan jumlah penyedia produk pangan/ non pangan asal hewan di Kota Pasuruan sebanyak total 93 unit usaha. Ketercapaian ini dikarenakan adanya pembinaan untuk juru sembelih halal yang membuat pelaku usaha mempunyai sertifikat halal pemotongan hewan ternak.

3. Realisasi pada program kesehatan hewan dan kesehatan masyarakat veterier dengan indikator persentase penyediaan produk pangan/non pangan asal hewan yang ber pra NKV (Nomor Kontrol Veteriner) pada tahun 2024 target sebesar 2 % dari target renstra 2021-2026 sebesar 2%. Untuk perkiraan tingkat capaian realisasi dari target renstra sampai dengan tahun 2024 adalah sebesar 2 % capaian realisasi.

   Program Pengendalian Kesehatan dan Kesehatan Masyarakat Veteriner didukung oleh 4 kegiatan yaitu :

   1. Kegiatan Penjaminan Kesehatan Hewan, Penutupan dan Pembukaan Daerah Wabah Penyakit Hewan Menular Dalam Daerah Kabupaten/Kota diukur dengan satu indikator yaitu Jumlah Kasus Hewan/Ternak yang ditangani dengan target 1133 kasus dan terealisasi sebesar 2.069 kasus atau tercapai

100 %. Capaian ini berdasarkan data jumlah hewan sakit yang tertangani (baik di puskeswan maupun di lokasi peternak). Ketercapaian indikator ini dikarenakan kasus penyakit hewan yang terjadi kebanyakan hanya kasus ringan.

2. Kegiatan Pengelolaan Pelayanan Jasa Laboratorium dan Jasa Medik Veteriner dalam Daerah Kabupaten/Kota diukur dengan satu indikator yaitu Jumlah Hewan/Ternak yang Terlayani dengan target 500 ekor dan terealisasi 877 ekor atau tercapai 100 %. Jumlah hewan ternak yang terlayani ini merupakan jumlah hewan ternak yang ditangani di Puskeswan. Jenis hewan yang tertangani di puskeswan meliputi hewan monyet, kambing, kucing, domba, musang dan kelinci. Ketercapaian ini didukung dengan adanya SDM dan peralatan yang memadai disamping itu pihak dinas juga melakukan sosialisasi melalui media instagram masyarakat mengetahui informasi mengenai pelayanan puskeswan berakibat menambahnya jumlah pasien yang tertangani di puskeswan.
3. Kegiatan Penerapan dan pengawasan persyaratan teknik kesehatan masyarakat veteriner diukur dengan satu indikator yaitu persentase Jumlah Pedagang Pangan Asal Hewan (PAH) dan Panitia idul qurban yang diawasi dengan target 193 Orang dan terealisasi 193 Orang dan tercapai sebesar 100 %. Capaian ini berdasarkan data jumlah penjual dan lokasi panitia idul qurban yang diawasi sebanyak 41 lokasi dan jumlah penjual dan lokasi panitia idul qurban di seluruh kota pasuruan yang terdaftar sebanyak 51 lokasi. Ketercapaian ini dikarenakan Dinas Pertanian dan Ketahanan Pangan melakukan monitoring secara intensif di seluruh 4 kecamatan yang ada di Kota Pasuruan dan sudah banyaknya pedagang PAH di lokasi pantia idul qurban yang melakukan penyembelihan hewan qurban sesuai SOP.
4. Kegiatan Penerapan dan pengawasan persyaratan teknis kesejahteraan hewan diukur dengan satu indikator yaitu persentase penerapan teknis kesejahteraan hewan sesuai standart dengan target 50 % dan terealisasi 46 % dan tercapai sebesar 92,00 %. Capaian ini berdasarkan data jumlah sapi yang akan disembelih yang mendapatkan penerapan teknis kesejahteraan hewan yang sesuai standart sebanyak 1.117 ekor dan jumlah sapi yang disembelih sebanyak 2.897 ekor. Ketidakcapaian indikator ini dikarenakan kurangnya kesadaran para jagal untuk mengistirahatkan sapi yang akan disembelih karena faktor penambahan biaya transportasi. Upaya yang dilakukan dinas terus menerus memberikan arahan kepada para jagal untuk mengistirahatkan sapi sebelum disembelih.

4. ***Program Pengendalian dan Penanggulangan Pertanian***

Pelaksanaan program keempat yaitu Pengendalian dan Penanggulangan Bencana Pertanian diukur dengan satu indikator yaitu Persentase bencana pertanian sub sektor tanaman pangan, hortikultura dan perkebunan yang tertangani. Pada tahun 2024 ditargetkan sebesar 85% dan terealisasi sebesar 100% dan tercapai 117,65 %. Capaian ini

berdasarkan data pada Tahun 2024 jumlah kasus bencana pertanian yang tertangani sebanyak 13 kasus dan jumlah seluruh kasus bencana pertanian sebanyak 13 kasus. Ketercapaian ini dikarenakan luas pengendalian pada bencana yang dilakukan melebihi dari luas bencana itu sendiri. Dinas Pertanian dan Ketahanan Pangan selalu menyediakan stok obat untuk pengendalian penyakit dan tanaman, disamping itu petugas pengendali organisme pengganggu tanaman terus memberikan pendampingan dan penyuluhan pada kelompok tani.

Program Pengendalian dan Penanggulangan Bencana Pertanian didukung oleh 1 kegiatan yaitu Kegiatan Pengendalian dan Penanggulangan Bencana Pertanian Kabupaten/Kota yang diukur dengan satu indikator yaitu : Jumlah bencana Pertanian sub sektor pangan, hortikultura yang tertangani dengan target 13 lokasi kegiatan dan terealisasi sebesar 13 lokasi kegiatan atau tercapai 100%. Capaian ini berdasarkan pada data bidang Tanaman Pangan, Perkebunan dan Hortikultura dengan melakukan 13 kegiatan sosialisasi dan pengendalian yang dilakukan pada triwulan 1 sampai triwulan 4 tahun 2024. Ketercapaian target indikator ini dikarenakan penanggulangan bencana (OPT) yang dilakukan oleh Dinas Pertanian, Perikanan dan Ketahanan Pangan melebihi luas bencana agar bencana tersebut tidak sampai menyebar lebih luas.

Realisasi pada program pengendalian dan penanggulangan pertanian dengan indikator persentase bencana pertanian sub sektor tanaman pangan, hortikultura dan perkebunan yang tertangan pada tahun 2024 yaitu sebesar 100 % dengan perbandingan dari persentase tahun lalu yaitu sebesar 100% dari target renstra 2021-2026 sebesar 85%. Untuk tingkat capaian realisasi dari target renstra sampai dengan tahun 2024 adalah sebesar 108,85% capaian realisasi.

5. ***Program Penyuluhan Pertanian***

Pelaksanaan program kelima yaitu Penyuluhan Pertanian diukur dengan satu indikator yaitu Persentase Keberhasilan Panen. Pada tahun 2024 ditargetkan sebesar 90% dan terealisasi sebesar 97,75% dan tercapai 108,61 %. Capaian ini berdasarkan pada data penyuluh pertanian dari 4 kecamatan di Kota Pasuruan dengan realisasi luas panen seluas 2.208 Ha dari sasaran luas panen seluas 2.263 Ha. Ketercapaian target indikator ini dikarenakan adanya sarana dan prasarana pertanian yang mendukung untuk ketepatan waktu dalam proses budidaya pertanian serta adanya sisa panen dari tanam musim sebelumnya sehingga luasan panen yang terealisasi bisa melebihi target.

Program Penyuluhan Pertanian didukung oleh 1 kegiatan yaitu Kegiatan Pelaksanaan Penyuluhan Pertanian.Kegiatan ini diukur dengan satu indikator yaitu Persentase kelompok Tani yang mendapatkan penyuluhan. Pada tahun 2024 mempunyai target 100% dan terealisasi sebesar 100% atau tercapai 100%. Capaian ini berdasarkan pada data dari para penyuluh pertanian yang tersebar di 4 kecamatan berdasarkan jumlah kelompok tani yang diberikan penyuluhan pada tahun 2024 sebanyak 43 kelompok dan jumlah seluruh kelompok tani di kota Pasuruan sebanyak 43 kelompok. Ketercapaian dikarenakan tersedianya SDM yang cukup dimana jumlah penyuluh sebanyak 21 orang sementara luas lahan sawah pada Tahun 2024 seluas 1.032 ha sehingga

penyuluhan dan pendampingan kepada petani bisa berjalan secara optimal.

Realisasi pada program penyuluhan pertanian dengan indikator persentase ketercukupan sarana pertanian pada tahun 2024 yaitu sebesar 100 % yang meningkat dari persentase realisasi tahun lalu yaitu sebesar 97,75% dari target renstra 2021-2026 sebesar 90%. Untuk tingkat capaian realisasi dari target renstra sampai dengan tahun 2023adalah sebesar 102,22% capaian realisasi.

Uraian Capaian Program dan Kegiatan Urusan Pangan:

6. ***Program Peningkatan Diversifikasi dan Ketahanan Pangan Masyarakat***

Pelaksanaan Program Peningkatan Diversifikasi dan Ketahanan Pangan Masyarakat diukur dengan dua indikator yaitu :

1. Indikator yang pertama yaitu Rasio Ketersediaan dan Kebutuhan Pangan. Pada tahun 2024 ditargetkan sebesar 1,3 dan teralisasi 1,54 dengan presentase 118,46%. Capaian kinerja berdasarkan data ketersediaan pangan pada Tahun 2024 sebesar 102.245,75 Ton/tahun dan jumlah kebutuhan pangan sebesar 66.502,73 Ton/tahun sehingga menghasilkan perhitungan rasio ketersediaan dan kebutuhan pangan sebesar 1,54. Ketercapaian indikator ini dikarenakan masyarakat sudah memiliki wawasan dan kesadaran untuk memenuhi kebutuhan pangan yang beragam, bergizi seimbang dan aman. Selain itu, dinas juga berupaya mendukung tercapainya rasio tersebut melalui sosialisasi kepada masyarakat tentang pentingnya konsumsi pangan yang beragam, bergizi seimbang dan aman serta memfasilitasi keberlangsungan Kelompok Rumah Pangan Lestari (KRPL) dan Karangkitri untuk pemenuhan kebutuhan buah dan sayur pada masyarakat.

   Realisasi pada program peningkatan diversifikasi dan ketahanan pangan masyarakat dengan indikator rasio ketersediaan dan kebutuhan pangan pada tahun 2025 yaitu sebesar nilai rasio sebesar 1,3 sama dengan tahun lalu, akan tetapi lebih besar dari target renstra 2021-2026 yaitu rasio 1,2. Untuk tingkat capaian realisasi dari target renstra sampai dengan tahun 2025 adalah sebesar 118,46 % capaian realisasi dengan perhitungan non komulatif.

2. Indikator yang kedua yaitu Persentase Kelompok Pemanfaat Lahan Pekarangan yang Berkembang. Pada tahun 2024 ditargetkan sebesar 50% dan terealisasi 100% atau tercapai 200%. Capaian ini berdasarkan data pada Tahun 2024 Jumlah KRPL dan Karangkriti Aktif sebanyak 75 Kelompok dan Jumlah Semua KRPL dan Karangkriti di Kota Pasuruan sebanyak 75 Kelompok sehingga terealisasi sebesar 100%. Ketercapaian target indikator ini dikarenakan Dinas Pertanian dan Ketahanan Pangan memfasilitasi keberlangsungan Kelompok Rumah Pangan Lestari (KRPL) dan Karangkitri agar bisa lebih berkembang dan bisa menjadi wadah masyarakat untuk bisa mengembangkan produk pangan berbahan pangan local disamping itu pada Tahun 2024 Dinas Pertanian dan Ketahanan Pangan juga ikut melaksanakan “Program Grebek

Stunting" dimana dinas memberikan sayur untuk balita stunting yang asal sayurnya dari KRPL satu Kota Pasuruan.

Realisasi pada program peningkatan diversifikasi dan ketahanan pangan masyarakat dengan indikator persentase kelompok pemanfaat lahan pekarangan yang berkembang pada tahun 2025 yaitu sebesar 100% yang dibandingkan dari persentase tahun lalu berada sebesar 100 % dari target renstra 2021-2026 sebesar 50%. Untuk tingkat capaian realisasi dari target renstra sampai dengan tahun 2025 adalah sebesar 200 % capaian realisasi.

Program Peningkatan Diversifikasi dan Ketahanan Pangan Masyarakat didukung oleh 2 (dua) Kegiatan yakni :

1. Kegiatan Penyediaan dan Penyaluran Pangan Pokok atau Pangan Lainnya sesuai dengan Kebutuhan Daerah Kabupaten/ Kota dalam rangka Stabilisasi Pasokan dan Harga Pangan diukur dengan indikator jumlah jenis aktivitas urban farming yang difasilitasi. Pada tahun 2024 ditargetkan sebanyak 4 jenis dan terealisasi sebanyak 4 jenis atau tercapai 100%. Ketercapaian target indikator terealisasi oleh Dinas Pertanian dan Ketahanan Pangan dengan memfasilitasi KRPL dan Karangkriti aktif serta fasilitasi kebun dinas dengan pembagian benih tanaman, aram sekam, dan prasarana pertanian lainnya, ditambah dengan fasilitasi dengan cara pembinaan pada KRPL dan Karangkitri tersebut untuk lebih semangat melakukan pengembangan produk berbahan pangan lokal. selain itu juga pembelian hasil KRPL dan Karangkitri dalam pemberian makanan tambahan untuk balita stunting yang dilakukan sebagai upaya fasilitasi aktivitas urban farming.
2. Kegiatan Pelaksanaan Pencapaian Target Konsumsi Pangan Perkapita/Tahun sesuai dengan Angka Kecukupan Gizi diukur dengan indikator jumlah jenis pemberdayaan masyarakat dalam penganekaragaman konsumsi pangan. Pada Tahun 2024 ditargetkan sebanyak 3 jenis dan terealisasi sebanyak 3 jenis sehingga capaiannya sebesar 100%. Ketercapaian indikator kinerja ini didukung oleh sumber Daya Manusia yang ada (Narasumber, Juri, dan Peserta), Sumber Daya Alam yang ada dengan memanfaatkan bahan baku lokal pemanfaat pekarangan dan Sarana promosi dan sosialisasi.

7. ***Program Penanganan Kerawanan Pangan***

Pelaksanaan program kedua yaitu Penanganan Kerawanan Pangan diukur dengan satu indikator yaitu Persentase Rawan Pangan yang Mendapat Bantuan pada tahun 2024 ditargetkan sebesar 91 % dan terealisasi sebesar 100% dan tercapai 109,89%. Capaian ini berdasarkan pada data Bidang Ketahanan Pangan Tahun 2024 terkait penyaluran bantuan rawan pangan dengan target sejumlah 1.485 paket dan jumlah pangan yang diusulkan oleh kelurahan sebanyak 1.485 paket sehingga realisasi penyaluran bantuan yang terjadi sebesar 100%. Ketercapaian target indikator ini didukung oleh kerjasama dan koordinasi yang baik antara Dinas Pertanian dan Ketahanan Pangan dengan Kelurahan-

Kelurahan di Kota Pasuruan sehingga penyaluran bantuan rawan pangan bisa tercapai memenuhi target.

Program Presentase Kerawanan Pangan didukung oleh 1 kegiatan yaitu Kegiatan Penanganan Kerawanan Pangan Kewenangan Kabupaten/Kota. Kegiatan ini diukur dengan satu indikator yaitu Jumlah RTM Rawan Pangan Yang Mendapatkan Bantuan, pada tahun 2023 ditargetkan sejumlah 1.200 RTM dan sudah terelealisasikan sejumlah 1.485 RTM dan tercapai sebesar 123,75%. Ketercapaian ini didukung oleh pendataan yang dilakukan secara intensif oleh kelurahan dan kerjasama antara kelurahan dan Dinas Pertanian dan Ketahanan Pangan dalam penyaluran bantuan sehingga pelaksanaan penyaluran tepat sasaran. Pada tahun 2024 anggaran di DPA untuk pembelian beras mempunyai sisa anggaran yang cukup berlebih, sehingga sisa anggaran tersebut di alokasikan untuk rumah tangga miskin yang telah terdata yaitu 1.485 RTM.

Pada tahun 2025 ini penyaluran bantuan rawan pangan tidak dianggarkan oleh Dinas Pertanian dan Ketahanan Pangan Kota Pasuruan dikarenakan keterbatasan anggaran, oleh karena itu tidak ada indikator pada tahun 2025.

8. ***Program Pengawasan Keamanan Pangan***

Pelaksanaan program ketiga yaitu Pengawasan Keamanan Pangan diukur dengan satu indikator yaitu Persentase Produk Pangan yang Diuji Sesuai Standart/Aman pada tahun 2024 ditargetkan sebesar 86% dan terealisasi sebesar 72,73 % atau tercapai 84,57%. Capaian ini berdasarkan pada data Bidang Ketahanan Pangan dengan jumlah sampel yang aman dari hasil pengujian sebanyak 32 sampel dan jumlah sampel yang dilakukan pegujian sebanyak 44 sampel atau setara 72,73% realisasi. Ketidakcapaian ini dikarenakan Pada uji Rapid Test mayoritas sampel yang diuji positif mengandung Pestisida. akan tetapi hal itu tidak bisa serta merta menandakan produk pangan tersebut tidak aman, akan tetapi menandakan pestisida pada sampel yang diuji Rapid hanya sebatas luaran saja dan masih dalam batas aman konsumsi apabila dicuci bersih dengan air mengalir. Upaya yang dilakukan dinas terus melakukan Sosialisasi Pelatihan sanitasi Hygine kepada Kios buah dan Kios sayur yang ada di Kota Pasuruan.

Program Pengawasan Keamanan Pangan didukung oleh 1 kegiatan yaitu Kegiatan Pelaksanaan Pengawasan Keamanan Pangan Segar Daerah Kabupaten/Kota. Kegiatan ini diukur dengan satu indikator yaitu Jumlah jenis pengawasan keamanan pangan. Pada tahun 2024 ditargetkan sebanyak 3 jenis dan terealisasi sejumlah 3 jenis sehingga mempunyai capaian 100 %. Ketercapaian indikator ini dikarenakan Dinas telah melakukan Ketercapaian indikator ini dikarenakan dukungan anggaran dan Dinas Pertanian dan Ketahanan Pangan sangat mendukung mengenai pengawasan keamanan pangan khususnya pangan segar di Kota Pasuruan.

Kebijakan yang perlu diambil untuk mengatasi faktor faktor penyebab tidak tercapainya.

Upaya yang dilakukan untuk bidang tanaman pangan dan hortikultura, bidang peternakan, dan bidang ketahanan pangan dapat dijelaskan sebagai berikut:

1) Bidang Tanaman pangan dan hortikultura

Bidang Tanaman Pangan dan Hortikultura melakukan beberapa upaya untuk menunjang pelaksanaan program-program yang dilakukan seperti berikut :

- Melalui pengadaan kegiatan pelatihan operator alat mesin pertanian supaya dapat mengoperasikan alat dengan tepat dan peningkatan komunikasi dengan petani terkait penebusan pupuk, diharapkan dapat menunjang pelaksanaan program penyediaan dan pengembangan sarana pertanian.
- Adapun upaya yang dilakukan untuk menunjang program penyuluhan pertanian adalah dengan melakukan kontrol waktu tanam dan pendampingan intensif terkait budidaya tanaman hortikultura yang tepat.
- Selain itu, pemantauan intensitas serangan hama dan penyakit secara dini dan melakukan tindakan preventif terhadap serangan tersebut, merupakan upaya yang dilakukan untuk menunjang program pengendalian dan penanggulangan bencana pertanian.

2) Bidang Peternakan

- Meningkatkan KIE (Komunikasi, Informasi, Edukasi) terhadap peternak tentang kesehatan hewan dan Vaksinasi.
- Perlunya penyediaan obat hewan dan sarana prasarana yang cukup guna percepatan pengendalian dan penanggulangan penyakit hewan dan Zoonosis.
- Melakukan pendampingan pada peternak non ruminansia agar dalam pembuatan pakan ternak bisa memenuhi standar SNI.
- Perlu perlengkapan sarana prasarana dan tambahan jumlah tenaga medik veteriner untuk memenuhi kebutuhan masyarakat.
- Perlu mengadakan kegiatan sosialisasi tentang pengawasan peredaran produk pangan asal hewan.

3) Bidang Ketahanan Pangan

Bidang ketahanan pangan melakukan beberapa upaya untuk menunjang pelaksanaan program-program yang dilakukan seperti berikut :

- Program peningkatan diversifikasi dan ketahanan pangan masyarakat ditunjang oleh kegiatan pemanfaatan pekarangan rumah seperti adanya kegiatan KRPL (kawasan rumah pangan lestari), urban farming, dan hidroponik. Kegiatan tersebut bertujuan untuk meningkatkan konsumsi pangan masyarakat.
- Program penanganan kerawanan pangan ditunjang oleh kegiatan penyaluran bahan pangan pokok ke masyarakat rawan pangan yang tersebar di 34 kelurahan.

- Program pengawasan keamanan pangan ditunjang oleh kegiatan pengawasan keamanan pangan seperti monitoring keamanan pangan segar asal tumbuhan (PSAT) dan pengujian kandungan berbahaya pada pangan segar asal tumbuhan (PSAT).

9. Program Pengelolaan Perikanan Tangkap

Pelaksanaan Program Pengelolaan Perikanan Tangkap diukur dengan indikator yaitu Persentase peningkatan produksi perikanan tangkap. Pada tahun 2024 ditargetkan sebesar 3% dan terealisasi 9,18% sehingga capaiannya sebesar 306 % . Capaian ini berdasarkan data produksi perikanan tangkap pada tahun 2024 yang diperoleh dari Pendataan Produksi Laut dari pemilik kapal di Kota Pasuruan selama 12 bulan. Pendataan ini dilakukan secara sampling untuk diolah menjadi data total produksi perikanan tangkap Kota Pasuruan. Pada tahun 2023 data produksi perikanan tangkap terealisasi 9.726,80 ton dan pada tahun 2024 terealisasi 10.619,80 ton. Ketercapaian indikator target didukung oleh peningkatan ketrampilan nelayan, perbaikan ekosistem laut dan kelengkapan dokumen perijinan perikanan tangkap pada kapal nelayan.

Program Pengelolaan Perikanan Tangkap didukung oleh 3 (tiga) kegiatan, yakni :

1. Kegiatan Pengelolaan Penangkapan Ikan di Wilayah Sungai, Danau, Waduk, Rawa, dan Genangan Air Lainnya yang dapat Diusahakan dalam 1 (satu) Daerah Kabupaten/Kota dengan indikator Jumlah Data yang Tervalidasi dengan target sebesar 2 Data dan terealisasi sebesar 2 Data, sehingga pencapaiannya sebesar 100%. Capaian ini berdasarkan data produksi perikanan tangkap pada tahun 2024 yang tersusun. Ketercapaian indikator ini didukung oleh adanya kegiatan pendataan produksi yang dilakukan selama tahun 2024 dan divalidasi per semester.
2. Kegiatan Pemberdayaan Nelayan Kecil dalam daerah Kabupaten/Kota diukur dengan indikator Jumlah Produksi Perikanan Tangkap dengan target 9.016 ton dengan realisasi sebesar 10.619,8 ton sehingga capaiannya sebesar 117,78%. Capaian ini berdasarkan data produksi perikanan tangkap berdasarkan jenis komoditi dan total produksinya. Ketercapaian indikator ini didukung oleh peningkatan ketrampilan nelayan dalam melakukan penangkapan.
3. Kegiatan Penerbitan Tanda Daftar Kapal Perikanan Berukuran sampai dengan 10 GT di Wilayah Sungai, Danau, Waduk, Rawa, dan Genangan Air Lainnya yang dapat Diusahakan dalam 1 (satu) Daerah Kabupaten/Kota dengan indikator Persentase Jumlah Kapal ukuran <10 GT yang Memiliki Dokumen Perijinan dengan target 60% dengan realisasi sebesar 79,25% sehingga capaiannya sebesar 132%. Capaian ini berdasarkan data jumlah kapal <10GT berjumlah 511 kapal dan yang berijin dalam hal ini mempunyai dokumen pas kecil/pas besar sebanyak 407 kapal. Ketercapaian indikator target didukung adanya kemudahan dalam pengurusan perizinan sehingga

membuat para nelayan antusias untuk mendapatkan dokumen perizinan bagi kapalnya.

Kegiatan Pengelolaan Penangkapan Ikan di Wilayah Sungai, Danau, Waduk, Rawa, dan Genangan Air Lainnya yang dapat Diusahakan dalam 1 (satu) Daerah Kabupaten/Kota didukung oleh 1 (satu) Sub Kegiatan yaitu Sub Kegiatan Penyediaan Data dan Informasi Sumber Daya Ikan dengan indikator Jumlah Data dan Informasi Sumber Daya Ikan di Perairan Darat dalam Satu Kabupaten/Kota yang Tersedia dengan target sebesar 2 Dokumen dengan realisasi sebesar 2 Dokumen sehingga capaian sebesar 100%. Capaian ini berdasarkan data produksi perikanan tangkap dan kapal serta data nelayan pada tahun 2024 yang tersusun. Ketercapaian indikator ini didukung oleh adanya kegiatan pendataan produksi perikanan tangkap, data kapal dan data nelayan secara berkala.

Kegiatan Pemberdayaan Nelayan Kecil dalam daerah Kabupaten/Kota didukung oleh 2 Sub Kegiatan yakni :

1. Sub Kegiatan Pengembangan Kapasitas Nelayan Kecil dengan indikator Jumlah Nelayan Kecil yang Meningkat Kapasitasnya dengan target 30 Orang terealisasi 30 Orang sehingga capaian sebesar 100%. Capaian ini berdasarkan data jumlah peserta nelayan yang mengikuti Pelatihan Perbaikan dan Perawatan Mesin Kapal pada Dinas Perikanan. Ketercapaian indikator ini didukung oleh antusias nelayan yang mengikuti pelatihan karena memang nelayan merasa sangat membutuhkan pelatihan tersebut ketika menemui permasalahan mesin di tengah laut. Pelatihan ini juga dapat menghemat biaya operasional dan dapat dijadikan usaha alternatif untuk memenuhi kebutuhan selain kegiatan penangkapan ikan di laut.
2. Sub Kegiatan Pelaksanaan fasilitasi Pembentukan dan Pengembangan Kelembagaan Nelayan Kecil dengan indikator Jumlah Kelompok Nelayan Kecil yang difasilitasi Pembentukan dan Pengembangan kelembagaannya dengan target 2 kelompok terealisasi 2 kelompok sehingga capaiannya sebesar 100%. Capaian ini berdasarkan pada jumlah kelompok nelayan (KUB) yang telah ditetapkan naik yang semula kelas Pemula menjadi kelas Madya. Sebelum ditetapkan menjadi Madya, dilakukan penilaian oleh Tim Penyuluh untuk kemudian disahkan oleh Camat setempat. Ketercapaian indikator ini didukung oleh pembinaan dan fasilitasi yang dilaksanakan oleh Dinas Perikanan dan Penyuluh perikanan terkait pengembangan kelembagaan dan administrasi yang harus dipenuhi oleh kelompok.

Kegiatan Penerbitan Tanda Daftar Kapal Perikanan Berukuran sampai dengan 10 GT di Wilayah Sungai, Danau, Waduk, Rawa, dan Genangan Air Lainnya yang dapat Diusahakan dalam 1 (satu) Daerah Kabupaten/Kota didukung oleh 1 (satu) Sub Kegiatan yakni Sub Kegiatan Pelayanan Penerbitan Tanda Daftar Kapal Perikanan Berukuran sampai dengan 10 GT dengan indikator Jumlah

rekomendasi Tanda Daftar kapal Perikanan dengan target 30 rekomendasi dan teralisasi sebesar 30 rekomendasi sehingga capaiannya sebesar 100%. Capaian ini berdasarkan data jumlah kapal yang telah diberikan rekomendasi guna kepengurusan dokumen perijinan kapal dalam hal ini pas besar/pas kecil.

10. *Program Pengelolaan Perikanan Budidaya*

Pelaksanaan Program Pengelolaan Perikanan Budidaya diukur dengan satu indikator yaitu:

Indikator persentase peningkatan produksi perikanan budidaya Pada tahun 2024 ditargetkan sebesar 3% dan terealisasi 15% sehingga capaiannya sebesar 15%. Capaian ini berdasarkan data panen pembudidaya air tawar dan air payau Kota Pasuruan Tahun 2024. Ketercapaian target indikator didukung oleh frekuensi pembudidaya dalam menebar benih di tahun 2024 lebih banyak dibanding tahun sebelumnya sehingga hasil panen meningkat.

Program Pengelolaan Perikanan Budidaya didukung oleh *dua* Kegiatan yakni :

1. Kegiatan Pemberdayaan Pembudi Daya Ikan Kecil dengan indikator Jumlah produksi perikanan budidaya dengan target sebesar 2250.4 ton dan terealisasi sebesar 2578.37 ton sehingga capaiannya sebesar 15%. Capaian ini berdasarkan data panen pembudidaya air tawar dan air payau Kota Pasuruan Tahun 2024. Ketercapaian target indikator didukung oleh frekuensi pembudidaya dalam menebar benih di tahun 2024 lebih banyak dibanding tahun sebelumnya sehingga hasil panen meningkat.
2. Kegiatan Pengelolaan Pembudidayaan Ikan dengan Jumlah data yang tervalidasi dengan target sebesar 1 data dan terealisasi sebesar 1 data sehingga capaiannya sebesar 100%. Capaian ini berdasarkan data yang tervalidasi. Ketercapaian target indikator ini disebabkan oleh terpenuhinya data pembudidaya yang aktif dan telah tervalidasi.

Kegiatan Pemberdayaan Pembudi Daya Ikan Kecil didukung oleh tiga sub kegiatan yakni :

1. Sub Kegiatan Pengembangan Kapasitas Pembudi Daya Ikan Kecil dengan indikator Jumlah Kelompok Pembudi Daya Ikan Kecil yang Mengikuti Pengembangan Kapasitas dengan target sebesar 30 Kelompok dan terealisasi sebesar 30 kelompok sehingga capaiannya sebesar 100%. Capaian ini berdasarkan kegiatan yang telah dilaksanakan yaitu Festival Bandeng Jelak V, Festival Ikan Hias dan pemberdayaan pembudidaya ikan melalui kegiatan stunting.
2. Sub Kegiatan Pelaksanaan Fasilitasi Pembentukan dan Pengembangan Kelembagaan Pembudi Daya Ikan Kecil dengan indikator Jumlah Kelompok Pembudi Daya Ikan Kecil yang Mengikuti Pembentukan dan Pengembangan Kelembagaan dengan target sebesar 5 Kelompok dan terealisasi sebesar 5 kelompok sehingga capaiannya sebesar 100%. Capaian ini berdasarkan kegiatan yang telah dilaksanakan yaitu Penilaian Kelas Kelompok Perikanan Budidaya.

3. Sub Kegiatan Pemberian Pendampingan, Kemudahanan Akses Ilmu Pengetahuan, Teknologi dan Informasi, serta Penyelenggaraan Pendidikan dan Pelatihan dengan indikator Jumlah Kelompok Usaha yang Memperoleh Pendampingan, Kemudahanan Akses Ilmu Pengetahuan, Teknologi dan Informasi, Serta Penyelenggaraan Pendidikan dan Pelatihan dengan target sebesar 5 Kelompok dan terealisasi sebesar 5 Kelompok sehingga capaiannya sebesar 100%. Capaian ini berdasarkan kegiatan yang telah dilaksanakan yaitu Pelatihan Budidaya Air Payau dan Pelatihan Budidaya Ikan Air Tawar (Budikdamber dan Ikan Nila).

Kegiatan Pengelolaan Pembudidayaan Ikan didukung oleh tiga sub kegiatan yakni :

1. Sub Kegiatan Penyediaan Data dan Informasi Pembudidayaan Ikan dalam 1 (Satu) Daerah Kabupaten/Kota dengan target 1 Dokumen dan terealisasi sebesar 1 Dokumen sehingga capaiannya sebesar 100 %. Capaian ini berdasarkan kegiatan sosialisasi NIB kepada pembudidaya, monitoring data produksi budidaya ikan air tawar, payau dan produksi garam.
2. Sub Kegiatan Penyediaan Prasarana Pembudidayaan Ikan dalam 1 (Satu) Daerah Kabupaten/Kota dengan target sebesar 16 unit dan terealisasi sebesar 16 unit sehingga capaiannya sebesar 100 %. Capaian ini berdasarkan kegiatan operasional kolam budidaya.
3. Sub Kegiatan Perencanaan, Pengembangan, Pemanfaatan dan Perlindungan Lahan untuk Pembudidayaan Ikan di Darat dengan target 10 ha dan terealisasi sebesar 10 ha sehingga capaiannya sebesar 100 %. Capaian ini berdasarkan kegiatan pemetaan kawasan budidaya dan normalisasi saluran tambak di Kota Pasuruan.

Dalam beberapa kegiatan di lapangan masih terdapat hambatan yang ditemui dalam pencapaian sasaran, seperti :

1. Sebagian pembudidaya di Kota Pasuruan masih terbatas soal pengetahuan maupun teknologi
2. Hambatan teknis yaitu kualitas air yang buruk, adanya penyakit dan hama, keterbatasan teknologi, penggunaan pakan yang tidak efektif.
3. Hambatan ekonomi yaitu biaya operasional yang tinggi, keterbatasan modal, fluktuasi harga pasar dan biaya pakan yang mahal.
4. Hambatan lingkungan yaitu perubahan iklim, pencemaran lingkungan dan adanya bencana alam seperti banjir

11. ***Program Pengawasan Sumber Daya Kelautan dan Perikanan***

Pelaksanaan Program Pengawasan Sumber Daya Kelautan dan Perikanan diukur dengan satu indikator yaitu Persentase Kasus Pelanggaran/ Ilegal Fishing yang ditangani. Yang ditargetkan sebesar 80% dan telah terealisasi sebesar 100%, sehingga capaiannya sebesar 125%. Capaian ini berdasarkan jumlah kasus ilegal fishing yang terjadi pada tahun 2024 sebanyak 10 kasus dan berhasil diselesaikan secara keseluruhan. Ketercapaian target indikator didukung oleh kegiatan

pembinaan yang telah dilakukan oleh Dinas Perikanan dan Penyuluh kepada nelayan untuk membuka mindset dan kesadaran akan pentingnya melakukan penangkapan ikan secara legal.

Program Pengawasan Sumber Daya Kelautan dan Perikanan didukung dengan 1 (satu) kegiatan yaitu Kegiatan Pengawasan Sumberdaya Perikanan di Wilayah Sungai, Danau, Waduk, rawa dan Genangan Air Lainnya yang Dapat Diusahakan dalam Kabupaten/Kota, yang diukur dengan satu indikator Persentase partisipasi POKMASWAS dalam pengawasan dengan target sebesar 80 % dan telah terealisasi sebesar 100%. Sehingga capaiannya sebesar 125%. Capaian ini berdasarkan data tingkat partisipasi dari anggota POKMASWAS dalam setiap pelaksanaan kegiatan. Ketercapaian target indikator disebabkan karena antara Dinas Perikanan dan POKMASWAS telah terbentuk sinergitas dalam menjalankan tugas dan fungsinya. Adapun peran dari POKMASWAS antara lain secara swadaya turut serta dalam melakukan pengawasan sumberdaya kelautan dan perikanan, menjaga kelestarian lingkungan mangrove dan pesisir dalam kegiatan penanaman dan penyulaman mangrove, memberikan informasi terkait pelanggaran yang terjadi di lapang.

Kegiatan Pengawasan Sumberdaya Perikanan di Wilayah Sungai, Danau, Waduk, rawa dan Genangan Air Lainnya yang Dapat Diusahakan dalam Kabupaten/Kota didukung 1 (satu) Sub Kegiatan yaitu Sub Kegiatan Pengawasan usaha Perikanan Tangkap di Wilayah Sungai, Danau, Waduk, Rawa dan Genangan Air Lainnya yang Dapat Diusahakan dalam Kabupaten/Kota dengan indikator Jumlah Dokumen Hasil Pengawasan Sumberdaya Perikanan Tangkap di Wilayah Sungai, Danai, Waduk, Rawa dan Genangan Air Lainnya yang Dapat Diusahakan dalam Kabupaten/Kota dengan target 1 Dokumen dan terealisasi 1 Dokumen sehingga capaiannya 100%. Capaian ini berdasarkan data dokumen laporan kegiatan pengawasan yang dilaksanakan oleh Dinas Perikanan. Ketercapaian target indikator disebabkan oleh terlaksananya kegiatan pembinaan POKMASWAS dan pengawasan lapang gabungan yang dilakukan bersama POKMASWAS, SATPOLAIRUD dan KAMLA TNI AL.

12. Program Pengolahan dan Pemasaran Hasil Perikanan

Pelaksanaan Program Pengolahan dan Pemasaran Hasil Perikanan diukur dengan dua indikator yaitu :

1. Indikator yang pertama yaitu prosentase peningkatan produksi garam. Pada tahun 2024 ditargetkan sebesar 0.25 % dan terealisasi -9.14 % sehingga capaiannya -36.56 %. Capaian ini berdasarkan data panen kelompok PUGAR Kota Pasuruan tahun 2024. Ketidakcapaian target indikator ini disebabkan karena faktor alam diantaranya curah hujan di tahun 2024 yang lebih tinggi pada bulan Desember dibanding dengan bulan yang sama di tahun sebelumnya sehingga para petambak tidak bisa berproduksi. Tercatat pada tahun 2023 budidaya garam terlaksana 11 bulan sementara tahun 2024 hanya 10 bulan.
2. Indikator yang kedua yaitu prosentase peningkatan produksi pengolahan dan pemasaran hasil perikanan. Pada tahun 2024 ditargetkan sebesar 1 % dan terealisasi -2.84% sehingga capaiannya

-284%. Ketidakcapaian target indikator ini disebabkan karena penjualan dari produk perikanan dalam hal pemasaran sangat bergantung pada daya beli masyarakat. Di tahun 2024 terindikasi bahwa daya beli masyarakat turun dibanding tahun sebelumnya.

Program Pengolahan dan Pemasaran Hasil Perikanan didukung oleh 3 (tiga) Kegiatan yakni :

1. Kegiatan Pembinaan Mutu dan Kemananan Hasil Perikanan Bagi Usaha Pengolahan dan Pemasaran Skala Mikro dan Kecil dengan indikator jumlah produksi garam dengan target sebesar 1000 ton dan terealisasi sebesar 5.968 ton sehingga capaiannya sebesar 496.8 %. Capaian ini berdasarkan data panen kelompok PUGAR tahun 2024. Ketercapaian indikator ini didukung oleh luasan lahan garam yang produktif masih tersedia serta aktifitas produksi oleh petambak garam masih intens dilakukan. Indikator kedua yaitu jumlah produksi pengolahan dan pemasaran hasil perikanan dengan terget sebesar 7.000 ton dan terealisasi sebesar 7.160 ton sehingga capaiannya sebesar 2.28 %. Ketercapaian ini didukung oleh ketersediaan bahan baku, sarana dan prasarana produksi yang tersedia di Unit Pengolahan Ikan (UPI/ UMKM) serta adanya daya beli masyarakat terhadap produk perikanan.
2. Kegiatan Penyediaan dan Peyaluran Bahan Baku Industri Pengolahan Ikan Dalam 1 (satu) Daerah Kabupaten / Kota diukur dengan indikator nilai produksi pengolahan dan pemasaran hasil perikanan dengan target Sebesar Rp.150.000.000.000,- dengan realisasi sebesar Rp. 280.324.184.757,- sehingga capaiannya sebesar 86.88 %. Capaian ini berdasarkan data nilai produksi pengolahan dan pemasaran tahun 2024. Ketercapaian indikator ini didukung oleh kenaikan harga serta peningkatan nilai tambah produk yang tinggi pada beberapa jenis produk olahan perikanan juga sangat berpengaruh dalam meningkatkan nilai produksi hasil perikanan.
3. Kegiatan Penerbitan Tanda Daftar Usaha Pengolahan Hasil Perikanan Bagi Usaha Skala Mikro dan Kecil dengan indikator jumlah data yang tervalidasi dengan target sebesar 2 data dan terealisasi sebesar 2 data sehingga capaiannya sebesar 100 %. Ketercapaian indikator ini didukung oleh data yang telah dikumpulkan dan diolah oleh petugas data maupun dari penyuluh perikanan dan telah tervalidasi.

Kegiatan Pembinaan Mutu dan Kemananan Hasil Perikanan Bagi Usaha Pengolahan dan Pemasaran Skala Mikro dan Kecil didukung oleh 1 (satu) Sub Kegiatan yakni :

Sub kegiatan Pelaksanaan Bimbingan dan Penerapan Persyaratan atau Standart pada Usaha Pengolahan dan Pemasaran Skala Mikro dan Kecil dengan indikator jumlah unit usaha pengolahan dan pemasaran hasil perikanan yang mendapatkan pembinaan terhadap penerapan persyaratan perijinan berusaha pada usaha pengolahan dan pemasaran hasil perikanan sesuai skala usaha dan resiko dengan target 80 unit usaha dan terealisasi sebesar 80 unit usaha sehingga capaiannya sebesar 100 %. Ketercapaian indikator ini didukung oleh peran aktif dari pelaku usaha sebagai peserta pelatihan / pembinaan.

Kegiatan Penyediaan dan Penyaluran Bahan Baku Industri Pengolahan Ikan Dalam 1 (satu) Daerah Kabupaten / Kota didukung oleh 2 (dua) Sub Kegiatan yakni :

1. Sub Kegiatan Pemberian Fasilitas Bagi Pelaku Usaha Perikanan Skala Mikro dan Kecil dalam 1 (satu) Daerah Kabupaten / Kota dengan indicator jumlah pelaku usaha perikanan skala mikro dalam 1 (satu) daerah kabupaten / kota yang terfasilitasi dengan target 10 pelaku usaha dan terealisasi 10 pelaku usaha sehingga capaiannya sebesar 100 %. Ketercapaian indikator ini didukung oleh peran aktif pelaku usaha sebagai peserta yang difasilitasi serta pihak penyedia yang kompeten yang telah membantu menyediakan jasa sesuai keahliannya untuk mendukung kegiatan ini.
2. Sub Kegiatan Peningkatan Ketersediaan Ikan untuk Konsumsi dan Usaha Pengolahan Dalam 1 (satu) Daerah Kabupaten / Kota dengan indicator jumlah peningkatan ketersediaan ikan untuk konsumsi dan usaha pengolahan dalam 1 (satu) Daerah Kabupaten / Kota sebesar 100 ton dan terealisasi 9 ton sehingga capaiannya sebesar 0.81 %. Ketidakcapaian target indikator ini disebabkan karena penjualan dari produk perikanan dalam hal pemasaran sangat bergantung pada daya beli masyarakat. Di tahun 2024 terindikasi bahwa daya beli masyarakat turun dibanding tahun sebelumnya.

Kegiatan Penerbitan Tanda Daftar Usaha Pengolahan Hasil perikanan Bagi Usaha Skala Mikro dan Kecil didukung oleh 1 sub kegiatan yakni :

Penyediaan Data dan Informasi Usaha Pemasaran dan Pengolahan Hasil Perikanan dalam 1 (satu) Daerah Kabupaten / Kota dengan indicator jumlah data dan informasi usaha pemasaran pengolahan dan pemasaran hasil perikanan berdasarakan skala usaha dan resiko sebanyak 2 dokumen dan terealisasi 2 dokumen sehingga capaiannya sebesar 100 %. Ketercapaian indikator ini didukung oleh data yang telah dikumpulkan dan diolah oleh petugas data .

Berdasarkan alokasi anggaran Dinas Pertanian, Perikanan dan Ketahanan Pangan Kota Pasuruan Tahun 2024 Pagu dan Realisasi anggaran per program dan kegiatan dapat dilihat pada tabel T-C.29.sebagai berikut :

TABEL 2.1.
Rekapitulasi Evaluasi Hasil Pelaksanaan Renja
Perangkat Daerah dan Pencapaian Renstra Perangkat Daerah s/d 2024 Kota Pasuruan

Nama Perangkat Daerah : Dinas Pertanian, Perikanan dan Ketahanan Pangan Lembar :

Kode Rekening					Urusan/Bidang Urusan Pemerintahan Daerah Dan Program/Kegiatan	Indikator Kinerja Program (outcomes)/Kegiatan (output)	Taget Kinerja Capaian Program (Renstra PD) tahun 2026	Realisasi Target Kinerja Hasil Program dan Keluaran Kegiatan sampai dengan tahun 2022	Target dan Realisasi Kinerja Program dan Kegiatan Tahun 2024			Target program dan kegiatan (Renja PD) tahun 2024	Perkiraan Realisasi Capaian Target Renstra PD s/d tahun 2025	
							Target		Target Renja SKPD tahun (2024)	Realisasi Renja SKPD tahun (2024)	Tingkat Realisasi (%)		Realisasi Capaian Program dan Kegiatan s/d Tahun berjalan (2025)	Tingkat Capaian Realisasi Target Renstra (%)
1					2	3	4	5	6	7	8 = (7/6)	9	10 = (7+9)	11 = (10/4)
3	27	01			PROGRAM PENUNJANG URUSAN PEMERINTAHAN DAERAH KABUPATEN/ KOTA	Persentase kebutuhan penunjang pemerintahan yang terfasilitasi	100%		100%	100%	100%	100%	100%	100%
3	27	01	2.01		Perencanaan, penganggaran dan evaluasi kinerja perangkat daerah	Persentase dokumen perencanaan dan evaluasi kinerja yang tersusun tepat waktu	100%		100%	100%	100%	100%	100%	100%
3	27	01	2.01	01	Penyusunan Dokumen Perencanaan Perangkat Daerah	Jumlah dokumen perencanaan yang tersusun	24		6	6	100 %	6	6	100 %
						Persentase usulan stekeholder yang masuk dalam dokumen perencanaan	70		70	70	100%			
3	27	01	2.01	06	Koordinasi dan penyusunan laporan capaian kinerja dan	Jumlah Laporan Capaian Kinerja dan ikhtisar realisasi kinerja SKPD dan laporan hasil koordinasi Penyusunan	12		3	3	100%	5	5	100%

Kode Rekening					Urusan/Bidang Urusan Pemerintahan Daerah Dan Program/Kegiatan	Indikator Kinerja Program (outcomes)/Kegiatan (output)	Taget Kinerja Capaian Program (Renstra PD) tahun 2026	Realisasi Target Kinerja Hasil Program dan Keluaran Kegiatan sampai dengan tahun 2022	Target dan Realisasi Kinerja Program dan Kegiatan Tahun 2024			Target program dan kegiatan (Renja PD) tahun 2024	Perkiraan Realisasi Capaian Target Renstra PD s/d tahun 2025	
							Target		Target Renja SKPD tahun (2024)	Realisasi Renja SKPD tahun (2024)	Tingkat Realisasi (%)		Realisasi Capaian Program dan Kegiatan s/d Tahun berjalan (2025)	Tingkat Capaian Realisasi Target Renstra (%)
1					2	3	4	5	6	7	8 = (7/6)	9	10 = (7+9)	11 = (10/4)
					ikhtisar realisasi kinerja SKPD	Laporan Capaian kinerja dan ikhtisar realisasi kinerja SKPD								
3	27	01	2.01	07	Evaluasi Kinerja Perangkat Daerah	Jumlah laporan evaluasi kinerja Perangkat Daerah	4		1	0	0%	1	1	100%
3	27	1	2.02		Administrasi Keuangan Perangkat Daerah	Persentase Laporan Keuangan Yang Tersusun Tepat Waktu	100%		100%	100%	100%	100%	100%	100%
3	27	1	2.02	01	Penyediaan Gaji dan Tunjangan ASN	jumlah orang yag menerima gaji dan tunjangan ASN	14bulan/tahun		14	14	100%	14	14	100%
3	27	1	2.02	07	Koordinasi dan Penyusunan Laporan Keuangan Bulanan/ Triwulanan/ Semesteran SKPD	Jumlah laporan keuangan bulanan/triwulan/semesteran SKPD	112		28	28	100%	17	17	100%
3	27	01	2.03		Administrasi Barang Milik Daerah pada Perangkat Daerah	Persentase laporan Barang Milik Daerah yang tersusun tepat waktu	100%		100%	100%	100%	100%	100%	100%
3	27	01	2.03	05	Rekonsiliasi dan Penyusunan Laporan Barang Milik Daerah	Jumlah Laporan rekonsiliasi dan penyusunan laporan barang milik daerah pada SKPD	56		4	4	100%	4	4	100%
3	27	01	2.05		Administrasi Kepegawaian Perangkat Daerah	Persentase SDM Aparatur yang meningkat kompetensinya	70%		100%	100%	100%	70%	85%	92,50%

Kode Rekening					Urusan/Bidang Urusan Pemerintahan Daerah Dan Program/Kegiatan	Indikator Kinerja Program (outcomes)/Kegiatan (output)	Taget Kinerja Capaian Program (Renstra PD) tahun 2026	Realisasi Target Kinerja Hasil Program dan Keluaran Kegiatan sampai dengan tahun 2022	Target dan Realisasi Kinerja Program dan Kegiatan Tahun 2024			Target program dan kegiatan (Renja PD) tahun 2024	Perkiraan Realisasi Capaian Target Renstra PD s/d tahun 2025	
							Target		Target Renja SKPD tahun (2024)	Realisasi Renja SKPD tahun (2024)	Tingkat Realisasi (%)		Realisasi Capaian Program dan Kegiatan s/d Tahun berjalan (2025)	Tingkat Capaian Realisasi Target Renstra (%)
1					2	3	4	5	6	7	8 = (7/6)	9	10 = (7+9)	11 = (10/4)
3	27	01	2.05	05	Monitoring evaluasi dan penilaian kinerja Pegawai	Jumlah Dokumen Monitoring, evaluasi dan penilainan kinerja Pegawai	4					1	1	100%
3	27	01	2.06		Administrasi Umum Perangkat Daerah	Persentase terpenuhinya layanan administrasi perkantoran	100%		100%	100%	100%	100%	100%	100%
3	27	01	2.06	01	Penyediaan Komponen Instalasi Listrik/Penerangan Bangunan Kantor	Jumlah alat listrik dan elektronik yang dibeli	88		22	22	100%	22	22	100%
3	27	01	2.06	05	Penyediaan Barang Cetakan dan Penggandaan	Jumlah paket barang cetakan dan pengadaan yang disediakan	56		14	14	100%	1	1	100%
3	27	01	2.06	06	Penyediaan Bahan Bacaan dan Peraturan Perundang-undangan	Jumlah dokumen bahan bacaab dan peraturan perundang-undangan yang disediakan	48		365	365	100%	12	12	100%
3	27	01	2.06	08	Fasilitasi Kunjungan Tamu	Jumlah laporan penyelenggaraan rapat koordinasi dan konsultasi SKPD	48					12	12	100%

Kode Rekening					Urusan/Bidang Urusan Pemerintahan Daerah Dan Program/Kegiatan	Indikator Kinerja Program (outcomes)/Kegiatan (output)	Taget Kinerja Capaian Program (Renstra PD) tahun 2026	Realisasi Target Kinerja Hasil Program dan Keluaran Kegiatan sampai dengan tahun 2022	Target dan Realisasi Kinerja Program dan Kegiatan Tahun 2024			Target program dan kegiatan (Renja PD) tahun 2024	Perkiraan Realisasi Capaian Target Renstra PD s/d tahun 2025	
							Target		Target Renja SKPD tahun (2024)	Realisasi Renja SKPD tahun (2024)	Tingkat Realisasi (%)		Realisasi Capaian Program dan Kegiatan s/d Tahun berjalan (2025)	Tingkat Capaian Realisasi Target Renstra (%)
1					2	3	4	5	6	7	8 = (7/6)	9	10 = (7+9)	11 = (10/4)
3	27	01	2.06	09	Penyelenggaraan Rapat Koordinasi dan Konsultasi SKPD	Jumlah laporan penyelenggaraan rapat koordinasi dan konsultasi SKPD	48					12	12	100%
3	27	01	2.07		Pengadaan Barang Milik Daerah Penunjang Urusan Pemerintah Daerah	Persentase terpenuhinya pengadaan barang milik daerah	100%		100%	100%	100%	100%	100%	100%
3	27	01	2.07	06	Pengadaan Peralatan dan Mesin Lainnya	Jumlah pengadaan peralatan dan mesin lainnya yang terbeli	100		9	9	100%	17	17	100%
3	27	01	2.08		Penyediaan Jasa Penunjang Urusan Pemerintahan Daerah	Persentase terpenuhinya jasa penunjang layanan perkantoran	100%		100%	100%	100%	100%	100%	100%
3	27	01	2.08	01	Penyediaan Jasa Surat Menyurat	Jumlah laporan penyediaan jasa surat menyurat	48		396	396	100%	12	12	100%
3	27	01	2.08	02	Penyediaan Jasa Komunikasi, Sumber Daya Air dan Listrik	Jumlah laporan Penyediaan Jasa Komunikasi, Sumber Daya Air dan Listrik yang disediakan	48		12	12	100%	12	12	100%
3	27	01	2.08	04	Penyediaan Jasa Pelayanan Umum Kantor	Jumlah laporan penyediaan jasa pelayanan umum kantor yang disediakan	48					12	12	100%

Kode Rekening					Urusan/Bidang Urusan Pemerintahan Daerah Dan Program/Kegiatan	Indikator Kinerja Program (outcomes)/Kegiatan (output)	Taget Kinerja Capaian Program (Renstra PD) tahun 2026	Realisasi Target Kinerja Hasil Program dan Keluaran Kegiatan sampai dengan tahun 2022	Target dan Realisasi Kinerja Program dan Kegiatan Tahun 2024			Target program dan kegiatan (Renja PD) tahun 2024	Perkiraan Realisasi Capaian Target Renstra PD s/d tahun 2025	
							Target		Target Renja SKPD tahun (2024)	Realisasi Renja SKPD tahun (2024)	Tingkat Realisasi (%)		Realisasi Capaian Program dan Kegiatan s/d Tahun berjalan (2025)	Tingkat Capaian Realisasi Target Renstra (%)
1					2	3	4	5	6	7	8 = (7/6)	9	10 = (7+9)	11 = (10/4)
3	27	01	2.09		Pemeliharaan Barang Milik Daerah Penunjang Urusan Pemerintahan Daerah	Persentase Barang Milik Daerah yang terpelihara	100%		100%	100%	100%	100%	100%	100%
3	27	01	2.09	01	Penyediaan Jasa Pemeliharaan, Biaya Pemeliharaan, dan Pajak Kendaraan Perorangan Dinas atau Kendaraan Dinas Jabatan	Jumlah kendaraan perorangan dinas atau kendaraan dinas jabatan yang dipelihara dan dibayarkan pajaknya	96					1	1	100%
3	27	01	2.09	02	Penyediaan Jasa Pemeliharaan, Biaya Pemeliharaan, Pajak, dan Perizinan Kendaraan Dinas Operasional atau Lapangan	jumlah kendaraan operasional dinas atau kendaraan dinas jabatan yang dipelihara dan dibayarkan pajaknya dan perijinanya	56					36	36	100%
3	27	01	2.09	06	Pemeliharaan Peralatan dan Mesin Lainnya	Jumlah peralatan dan perlengkapan kantor yang diperbaiki	244		40	40	100%	61	61	100%
3	27	01	2.09	09	Pemeliharaan/Rehabilitasi Gedung Kantor dan Bangunan Lainnya	jumlah gedung kantor dan bangunan lainnya yang dipelihara/direhabilitasi	1					1	1	100%
3	27	01	2.09	11	Pemeliharaan/Rehabilitasi Sarana dan Prasarana Pendukung Gedung Kantor atau Bangunan Lainnya	Jumlah sarana dan prasarana pendukung pendukung gedung kantor atau bangunan lainnya yang dipelihara/ direhailitasi	1					1	1	100%

Kode Rekening					Urusan/Bidang Urusan Pemerintahan Daerah Dan Program/Kegiatan	Indikator Kinerja Program (outcomes)/Kegiatan (output)	Taget Kinerja Capaian Program (Renstra PD) tahun 2026	Realisasi Target Kinerja Hasil Program dan Keluaran Kegiatan sampai dengan tahun 2022	Target dan Realisasi Kinerja Program dan Kegiatan Tahun 2024			Target program dan kegiatan (Renja PD) tahun 2024	Perkiraan Realisasi Capaian Target Renstra PD s/d tahun 2025	
							Target		Target Renja SKPD tahun (2024)	Realisasi Renja SKPD tahun (2024)	Tingkat Realisasi (%)		Realisasi Capaian Program dan Kegiatan s/d Tahun berjalan (2025)	Tingkat Capaian Realisasi Target Renstra (%)
1					2	3	4	5	6	7	8 = (7/6)	9	10 = (7+9)	11 = (10/4)
3	27	02			PROGRAM PENYEDIAAN DAN PENGEMBANGAN SARANA PERTANIAN	Persentase Peningkatan Produksi Pertanian	0,2%		0,2%	-0,14%	-70%	0,2%	0,03%	0,15%
						Persentase ketercukupan sarana pertanian	75%		75%	100%	133%	75%	87,50%	81,25%
3	27	02	2.01		Pengawasan Penggunaan Sarana Pertanian	Persentase pengawasan pupuk bersubsidi yang terserap/ tersalurkan	82%		80%	81,99%	103%	80%	80,87%	101,08%
3	27	02	2.01	01	Pengawasan Penggunaan Sarana Pendukung Pertanian sesuai dengan komoditas, Teknologi dan spesifik Lokasi	Jumlah pengawasan penggunaan sarana Pendukung Pertanian sesuai dengan komoditas, Teknologi dan spesifik Lokasi	48					12	12	100%
3	27	02	2.02		Pengelolaan Sumber Daya Genetik (SDG) Hewan, Tumbuhan dan Mikroorganisme Kewenangan Kabupaten/Kota	Jumlah Produksi Tanaman Pangan, Hortikultura, Benih Padi, Daging, Telur, Susu, Populasi Ternak Ruminansia dan Non Ruminansia (ton)	3.852,512		963,128	917,339	92,82%	963,128	940,234	97,62%
3	27	02	2.02	01	Penjamian Kemurnian dan Kelestarian SDG Hewan / Tanaman	Jumlah SDG Hewan / Tanaman yang dilakukan pelestarian dan pemurnian	4					3	3	100%

Kode Rekening					Urusan/Bidang Urusan Pemerintahan Daerah Dan Program/Kegiatan	Indikator Kinerja Program (outcomes)/Kegiatan (output)	Taget Kinerja Capaian Program (Renstra PD) tahun 2026	Realisasi Target Kinerja Hasil Program dan Keluaran Kegiatan sampai dengan tahun 2022	Target dan Realisasi Kinerja Program dan Kegiatan Tahun 2024			Target program dan kegiatan (Renja PD) tahun 2024	Perkiraan Realisasi Capaian Target Renstra PD s/d tahun 2025	
							Target		Target Renja SKPD tahun (2024)	Realisasi Renja SKPD tahun (2024)	Tingkat Realisasi (%)		Realisasi Capaian Program dan Kegiatan s/d Tahun berjalan (2025)	Tingkat Capaian Realisasi Target Renstra (%)
1					2	3	4	5	6	7	8 = (7/6)	9	10 = (7+9)	11 = (10/4)
3	27	02	2.02	02	Peningkatan Kualitas SDG Hewan/Tanaman	Jumlah pelaksanaan peningkatan kualitas SDG hewan/tanaman	12					1	1	100%
3	27	02	2.02	03	Pemanfaatan SDG Hewan/ Tanaman	Jumlah pemanfaatan SDG hewan/tanaman	4					3	3	100%
3	27	02	2.03		Peningkatan Mutu dan Peredaran Benih/ bibit ternak dan tanaman pakan ternak serta pakan dalam Daerah kabupaten/ Kota	Persentase hasil uji pakan yang mendekati standar mutu pakan	20%		20%	16,66%	16,66%	20%	18,33%	19,17%
3	27	02	2.03	01	Pengawasan Mutu benih/ Bibt ternak bahan pakan/pakan/ tanaman skala kecil	Jumlah Pengawasan Mutu benih/ Bibt ternak bahan pakan/pakan/ tanaman skala kecil	4					4	4	100%
3	27	03			PROGRAM PENYEDIAAN DAN PENGEMBANGAN PRASARANA PERTANIAN	Persentase Prasarana Pertanian Dalam Kondisi Baik	64%		60%	60,50%	101%	62%	61,5%	61,75%
3	27	03	2.02		Pembangunan Prasarana Pertanian	Jumlah Prasarana yang Terbangun/Terpelihara	16		4	4	100%	4	4	100%
3	27	03	2.02	07	Pembangunan, Rehabilitasi dan Pemeliharaan Rumah Potong Hewan	Jumlah rumah potong hewan yang dibangun, direhabilitasi dan dipelihara	1					1	1	100%

Kode Rekening					Urusan/Bidang Urusan Pemerintahan Daerah Dan Program/Kegiatan	Indikator Kinerja Program (outcomes)/Kegiatan (output)	Taget Kinerja Capaian Program (Renstra PD) tahun 2026	Realisasi Target Kinerja Hasil Program dan Keluaran Kegiatan sampai dengan tahun 2022	Target dan Realisasi Kinerja Program dan Kegiatan Tahun 2024			Target program dan kegiatan (Renja PD) tahun 2024	Perkiraan Realisasi Capaian Target Renstra PD s/d tahun 2025	
							Target		Target Renja SKPD tahun (2024)	Realisasi Renja SKPD tahun (2024)	Tingkat Realisasi (%)		Realisasi Capaian Program dan Kegiatan s/d Tahun berjalan (2025)	Tingkat Capaian Realisasi Target Renstra (%)
1					2	3	4	5	6	7	8 = (7/6)	9	10 = (7+9)	11 = (10/4)
3	27	03	2.02	09	Pembangunan rehabilitasi dan pemeliharaan prasarana pertanian laiinya	Jumlah prasarana pertanian lainnya yang dibangun direhabilitasi dan dipelihara	4					3	3	100%
3	27	04			PROGRAM PENGENDALIAN KESEHATAN HEWAN DAN KESEHATAN MASYARAKAT VETERINER	Persentase hewan sakit yang tertangani	100%		100%	102,74%	102,74%	100%	100%	100%
						Persentase Penyediaan produk pangan/ non pangan asal hewan yang ber pra NKV(Nomor kontrol veteriner)	3%		2%	2,15%	107,5%	2%	2,075%	1,04%
3	27	04	2.01		Penjaminan Kesehatan Hewan, Penutupan dan Pembukaan Daerah Wabah Penyakit Hewan Menular Dalam Daerah Kabupaten/Kota	Jumlah Kasus Hewan/Ternak yang ditangani	4800		1133	1200	106%	1200	1200	100%
3	27	04	2.01	01	Pengendalian dan Penanggulangan Penyakit Hewan dan Zoonosis	Jumlah wilayah pengendalian dan penanggulangan penyakit hewan dan zoonosis	8					4	4	100%
3	27	04	2.03		Pengelolaan Pelayanan Jasa Laboratorium dan Jasa Medik Veteriner dalam Daerah Kabupaten/Kota	Jumlah Hewan/Ternak yang Terlayani	2.400		500	500	100%	600	550	91,67%

Kode Rekening					Urusan/Bidang Urusan Pemerintahan Daerah Dan Program/Kegiatan	Indikator Kinerja Program (outcomes)/Kegiatan (output)	Taget Kinerja Capaian Program (Renstra PD) tahun 2026	Realisasi Target Kinerja Hasil Program dan Keluaran Kegiatan sampai dengan tahun 2022	Target dan Realisasi Kinerja Program dan Kegiatan Tahun 2024			Target program dan kegiatan (Renja PD) tahun 2024	Perkiraan Realisasi Capaian Target Renstra PD s/d tahun 2025	
							Target		Target Renja SKPD tahun (2024)	Realisasi Renja SKPD tahun (2024)	Tingkat Realisasi (%)		Realisasi Capaian Program dan Kegiatan s/d Tahun berjalan (2025)	Tingkat Capaian Realisasi Target Renstra (%)
1					2	3	4	5	6	7	8 = (7/6)	9	10 = (7+9)	11 = (10/4)
3	27	04	2.03	01	Penyediaan Pelayanan Jasa Laboratorium	Jumlah pelayanan jasa laboratorium	48					12	12	100%
3	27	04	2.04		Penerapan dan pengawasan persyaratan teknik kesehatan masyarakat veteriner	Persentase Jumlah Pedagang PAH dan Lokasi Panitia Idul Qurban yang Diawasi	75%		193	146	76%	75%	75%	100%
3	27	04	2.04	02	Pengawasan Peredaran Hewan dan Produk Hewan	Jumlah Pengawasan Peredaran Hewan dan Produk Hewan	8					2	2	100%
3	27	04	2.05		Penerapan dan pengawasan persyaratan teknik kesejahteraan hewan	Persentase penerapan teknis kesejahteraan hewan yang sesuai standart	50%		193	146	76%	50%	50%	100%
3	27	04	2.05	01	Pembinaan Penerapan kesejahteraan hewan pada unit usaha	Jumlah unit usaha yang dibina terdadap penerpan kesejahteraan hewan (RPH)	1					1	1	100%
3	27	05			PROGRAM PENGENDALIAN DAN PENANGGULANGAN BENCANA PERTANIAN	Persentase bencana pertanian sub sektor tanaman pangan, hortikultura dan perkebunan yang tertangani	87%		85%	100%	118%	85%	92,50%	108,82%
3	27	05	2.01		Pengendalian dan penanggulangan Bencana Pertanian Kabupaten/ Kota	Jumlah bencana Pertanian sub sektor pangan, hortikultura yang tertangani	52		12	12	100%	13	13	100%

Kode Rekening					Urusan/Bidang Urusan Pemerintahan Daerah Dan Program/Kegiatan	Indikator Kinerja Program (outcomes)/Kegiatan (output)	Taget Kinerja Capaian Program (Renstra PD) tahun 2026	Realisasi Target Kinerja Hasil Program dan Keluaran Kegiatan sampai dengan tahun 2022	Target dan Realisasi Kinerja Program dan Kegiatan Tahun 2024			Target program dan kegiatan (Renja PD) tahun 2024	Perkiraan Realisasi Capaian Target Renstra PD s/d tahun 2025	
							Target		Target Renja SKPD tahun (2024)	Realisasi Renja SKPD tahun (2024)	Tingkat Realisasi (%)		Realisasi Capaian Program dan Kegiatan s/d Tahun berjalan (2025)	Tingkat Capaian Realisasi Target Renstra (%)
1					2	3	4	5	6	7	8 = (7/6)	9	10 = (7+9)	11 = (10/4)
3	27	05	2.01	01	Pengendalian Organisme Pengganggu Tumbuhan (OPT) Tanaman Pangan, Hortikultura dan Perkebunan	Jumlah luas serangan organisme pengganggu tumbuhan (OPT) tanaman pangan hortikultura dan perkebunan	440					110	110	100%
3	27	07			PROGRAM PENYULUHAN PERTANIAN	Persentase Keberhasilan Panen	90%		90%	94%	104%	90%	92%	102,22%
3	27	07	2.01		Pelaksanaan Penyuluhan Pertanian	Persentase kelompok Tani yang mendapatkan penyuluhan	100%		100%	133%	133%	100%	100%	100%
3	27	07	2.01	02	Pengembangan Kapasitas Kelembagaan Petani di Kecamatan dan Desa	Jumlah kelembagaan petani di kecamatan dan di desa yang ditingkatkan kapasitasnya	172					43	43	100%
3	27	07	2.01	03	Penyediaan dan Pemanfaatan Sarana dan Prasarana Penyuluhan Pertanian	Jumlah sarana dan prasarana penyuluhan pertanian	20					4	4	100%
2	09	03			PROGRAM PENINGKATAN DIVERSIFIKASI DAN KETAHANAN PANGAN MASYARAKAT	Rasio ketersediaan dan kebutuhan pangan	1,2		1	1,18	118%	1,2	1,19	99,16%
						Persentase Kelompok pemanfaat lahan pekarangan yang berkembang	50%		50%	68,42%	137%	50%	59,21%	118,42%
2	09	03	2.01		Penyediaan dan Penyaluran Pangan Pokok atau Pangan	Prosentase kelompok yang memperoleh saprodi	100&		50%	68,42%	137%			

Kode Rekening					Urusan/Bidang Urusan Pemerintahan Daerah Dan Program/Kegiatan	Indikator Kinerja Program (outcomes)/Kegiatan (output)	Taget Kinerja Capaian Program (Renstra PD) tahun 2026	Realisasi Target Kinerja Hasil Program dan Keluaran Kegiatan sampai dengan tahun 2022	Target dan Realisasi Kinerja Program dan Kegiatan Tahun 2024			Target program dan kegiatan (Renja PD) tahun 2024	Perkiraan Realisasi Capaian Target Renstra PD s/d tahun 2025	
							Target		Target Renja SKPD tahun (2024)	Realisasi Renja SKPD tahun (2024)	Tingkat Realisasi (%)		Realisasi Capaian Program dan Kegiatan s/d Tahun berjalan (2025)	Tingkat Capaian Realisasi Target Renstra (%)
1					2	3	4	5	6	7	8 = (7/6)	9	10 = (7+9)	11 = (10/4)
					Lainnya sesuai dengan Kebutuhan Daerah Kabupaten/ Kota dalam rangka Stabilisasi Pasokan dan Harga Pangan									
						Jumlah jenis aktivitas urban farming	20					4	4	100&
2	09	03	2.01	02	Penyediaan Pangan Berbasis Sumber Daya Lokal	Pangan berbasis sumber daya lokal yang tersedia	20					4	4	100%
2	09	03	2.04		Pelaksanaan Pencapaian Target Konsumsi Pangan Perkapita/Tahun sesuai dengan Angka Kecukupan Gizi	Prosentase pelaku diversifikasi pangan yang mengembangkan produk (%)	24		75	71	95%	6	6	100%
						Jumlah jenis pemberdayaan masyarakat dalam penganekaragaman konsumsi pangan	6					4	4	100%
2	09	03	2.04	01	Penyusunan dan Penetapan Target Konsumsi Pangan per Kapita per Tahun	Target konsumsi pangan per kapita per tahun (dokumen)	1					1	1	100%

Kode Rekening					Urusan/Bidang Urusan Pemerintahan Daerah Dan Program/Kegiatan	Indikator Kinerja Program (outcomes)/Kegiatan (output)	Taget Kinerja Capaian Program (Renstra PD) tahun 2026	Realisasi Target Kinerja Hasil Program dan Keluaran Kegiatan sampai dengan tahun 2022	Target dan Realisasi Kinerja Program dan Kegiatan Tahun 2024			Target program dan kegiatan (Renja PD) tahun 2024	Perkiraan Realisasi Capaian Target Renstra PD s/d tahun 2025	
							Target		Target Renja SKPD tahun (2024)	Realisasi Renja SKPD tahun (2024)	Tingkat Realisasi (%)		Realisasi Capaian Program dan Kegiatan s/d Tahun berjalan (2025)	Tingkat Capaian Realisasi Target Renstra (%)
1					2	3	4	5	6	7	8 = (7/6)	9	10 = (7+9)	11 = (10/4)
2	09	03	2.04	02	Pemberdayaan Masyarakat dalam Penganekaragaman Konsumsi Pangan Berbasis Sumber Daya Lokal	Jumlah Pemberdayaan Masyarakat dalam Penganekaragaman Konsumsi Pangan Berbasis Sumber Daya Lokal	4					4	4	100%
2	09	04			PROGRAM PENANGANAN KERAWANAN PANGAN	Persentase rawan pangan yang mendapat bantuan	92%		91%	100%	110%	91%	95,5%	104,95%
2	09	04	2.02		Penanganan Kerawanan Pangan Kewenangan Kabupaten/Kota	Jumlah rawan pangan yang menerima bantuan	2.856		714	714	100%	1200	1200	100%
2	09	04	2.02	02	Pelaksanaan Pengadaan, Pengelolaan, dan Penyaluran Cadangan Pangan pada Kerawanan Pangan yang Mencakup dalam 1 (satu) Daerah Kabupaten/Kota	Jumlah Pengadaan, Pengelolaan, dan Penyaluran Cadangan Pangan pada Kerawanan Pangan yang Mencakup dalam 1 (satu) Daerah Kabupaten/Kota	1					1	1	100%
2	09	05			PROGRAM PENGAWASAN KEAMANAN PANGAN	Persentase Produk Pangan yang di uji sesuai standart/aman	86%		86%	87%	101%	85%	86%	101,18%
2	09	05	2.01		Pelaksanaan Pengawasan Keamanan Pangan Segar Daerah Kabupaten / Kota	Jumlah jenis pengawasan keamanan pangan	12		3	3	100%	3	3	100%

Kode Rekening					Urusan/Bidang Urusan Pemerintahan Daerah Dan Program/Kegiatan	Indikator Kinerja Program (outcomes)/Kegiatan (output)	Taget Kinerja Capaian Program (Renstra PD) tahun 2026	Realisasi Target Kinerja Hasil Program dan Keluaran Kegiatan sampai dengan tahun 2022	Target dan Realisasi Kinerja Program dan Kegiatan Tahun 2024			Target program dan kegiatan (Renja PD) tahun 2024	Perkiraan Realisasi Capaian Target Renstra PD s/d tahun 2025	
							Target		Target Renja SKPD tahun (2024)	Realisasi Renja SKPD tahun (2024)	Tingkat Realisasi (%)		Realisasi Capaian Program dan Kegiatan s/d Tahun berjalan (2025)	Tingkat Capaian Realisasi Target Renstra (%)
1					2	3	4	5	6	7	8 = (7/6)	9	10 = (7+9)	11 = (10/4)
2	09	05	2.01	01	Penguatan Kelembagaan Keamanan Pangan Segar Daerah Kabupaten / Kota	Jumlah dokumen penguatan Kelembagaan pengawasan keamanan dan mutu pangan segar asal tumbuhan	8					2	2	100%
2	09	05	2.01	05	Penyediaan Sarana dan Prasarana Pengujian Mutu dan Keamanan Pangan Segar Asal Tumbuhan Daerah Kabupaten / Kota	Jumlah Sarana dan Prasarana Pengujian Mutu dan Keamanan Pangan Segar Asal Tumbuhan Daerah Kabupaten / Kota	8					2	2	100%
3	25	03			PROGRAM PENGELOLAAN PERIKANAN TANGKAP	Persentase peningkatan produksi perikanan tangkap	15 %		3 %	9,18 %	100 %	3 %	3 %	100 %
3	25	03	2.01		Pengelolaan Penangkapan Ikan di Wilayah Sungai, Danau, Waduk, Rawa, dan Genangan Air Lainnya yang Dapat Diusahakan dalam 1 (Satu) Daerah Kabupaten/Kota	Jumlah data yang divalidasi	6		2	2	100 %	2	2	100 %
3	25	03	2.01	01	Penyediaan Data dan Informasi Sumber Daya Ikan	Jumlah data dan informasi sumber daya ikan di perairan darat dalam satu kabupaten/kota yang tersedia	6		2	2	100 %	2	2	100 %

Kode Rekening					Urusan/Bidang Urusan Pemerintahan Daerah Dan Program/Kegiatan	Indikator Kinerja Program (outcomes)/Kegiatan (output)	Taget Kinerja Capaian Program (Renstra PD) tahun 2026	Realisasi Target Kinerja Hasil Program dan Keluaran Kegiatan sampai dengan tahun 2022	Target dan Realisasi Kinerja Program dan Kegiatan Tahun 2024			Target program dan kegiatan (Renja PD) tahun 2024	Perkiraan Realisasi Capaian Target Renstra PD s/d tahun 2025	
							Target		Target Renja SKPD tahun (2024)	Realisasi Renja SKPD tahun (2024)	Tingkat Realisasi (%)		Realisasi Capaian Program dan Kegiatan s/d Tahun berjalan (2025)	Tingkat Capaian Realisasi Target Renstra (%)
1					2	3	4	5	6	7	8 = (7/6)	9	10 = (7+9)	11 = (10/4)
3	25	03	2.02		Pemberdayaan Nelayan Kecil dalam Daerah Kabupaten/Kota	Jumlah produksi perikanan tangkap	27.048		9.016	10.619,80	100 %	9.286	9.286	100 %
3	25	03	2.02	01	Pengembangan Kapasitas Nelayan Kecil	Jumlah nelayan kecil yang meningkat kapasitasnya	540		30	30	100 %	30	30	100 %
3	25	03	2.04		Penerbitan Tanda Daftar Kapal Perikanan Berukuran sampai dengan 10 GT di Wilayah Sungai, Danau, Waduk, Rawa, dan Genangan Air Lainnya yang Dapat Diusahakan dalam 1 (Satu) Daerah Kabupaten/Kota	Persentase jumlah kapal ukuran <10 GT yang memiliki dokumen perijinan	60		60 %	79,25 %	100 %	60	60	100 %
3	25	03	2.04	02	Pelayanan Penerbitan Tanda Daftar Kapal Perikanan Berukuran sampai dengan 10 GT	Jumlah rekomendasi tanda daftar kapal perikanan	90		30	30	100 %	25	25	100 %
3	25	04			PROGRAM PENGELOLAAN PERIKANAN BUDIDAYA	Persentase peningkatan produksi perikanan budidaya	15 %		3 %	2,91 %	97 %	3	3	100 %
3	25	04	2.02		Pemberdayaan Pembudi Daya Ikan Kecil	Jumlah produksi perikanan budidaya	6.750		2.250,39	2.578,37	100 %	2.341,30	2.341,30	100 %

Kode Rekening					Urusan/Bidang Urusan Pemerintahan Daerah Dan Program/Kegiatan	Indikator Kinerja Program (outcomes)/Kegiatan (output)	Taget Kinerja Capaian Program (Renstra PD) tahun 2026	Realisasi Target Kinerja Hasil Program dan Keluaran Kegiatan sampai dengan tahun 2022	Target dan Realisasi Kinerja Program dan Kegiatan Tahun 2024			Target program dan kegiatan (Renja PD) tahun 2024	Perkiraan Realisasi Capaian Target Renstra PD s/d tahun 2025	
							Target		Target Renja SKPD tahun (2024)	Realisasi Renja SKPD tahun (2024)	Tingkat Realisasi (%)		Realisasi Capaian Program dan Kegiatan s/d Tahun berjalan (2025)	Tingkat Capaian Realisasi Target Renstra (%)
1					2	3	4	5	6	7	8 = (7/6)	9	10 = (7+9)	11 = (10/4)
3	25	04	2.02	01	Pengembangan Kapasitas Pembudi Daya Ikan Kecil	Jumlah kelompok pembudi daya ikan kecil yang mengikuti pengembangan kapasitas	90		30	30	100 %	10	10	100 %
3	25	04	2.02	02	Pelaksanaan Fasilitasi Pembentukan dan Pengembangan Kelembagaan Pembudi Daya Ikan Kecil	Jumlah kelompok pembudi daya ikan kecil yang mengikuti pembentukan dan pengembangan kelembagaan	15		5	5	100 %	5	5	100 %
3	25	04	2.02	04	Pemberian Pendampingan, Kemudahan Akses Ilmu Pengetahuan, Teknologi dan Informasi, serta Penyelenggaraan Pendidikan dan Pelatihan	Jumlah kelompok usaha yang memperoleh pendampingan, kemudahan akses ilmu pengetahuan, teknologi dan informasi, serta penyelenggaraan pendidikan dan pelatihan	45		5	5	100 %	10	10	100 %
3	25	04	2.04		Pengelolaan Pembudidayaan Ikan	Jumlah data yang tervalidasi	3		1	1	100 %	1	1	100 %
3	25	04	2.04	01	Penyediaan Data dan Informasi Pembudidayaan Ikan dalam 1 (Satu) Daerah Kabupaten/Kota	Jumlah data dan informasi pembudidayaan ikan dalam 1 (satu) daerah kabupaten/kota	3		1	1	100 %	5	5	100 %
3	25	04	2.04	02	Penyediaan Prasarana Pembudidayaan Ikan	Jumlah Prasarana Pembudidayaan Ikan dalam 1 (Satu) Daerah Kabupaten/Kota	16		16	16	100 %	16	16	100 %

Kode Rekening					Urusan/Bidang Urusan Pemerintahan Daerah Dan Program/Kegiatan	Indikator Kinerja Program (outcomes)/Kegiatan (output)	Taget Kinerja Capaian Program (Renstra PD) tahun 2026	Realisasi Target Kinerja Hasil Program dan Keluaran Kegiatan sampai dengan tahun 2022	Target dan Realisasi Kinerja Program dan Kegiatan Tahun 2024			Target program dan kegiatan (Renja PD) tahun 2024	Perkiraan Realisasi Capaian Target Renstra PD s/d tahun 2025	
							Target		Target Renja SKPD tahun (2024)	Realisasi Renja SKPD tahun (2024)	Tingkat Realisasi (%)		Realisasi Capaian Program dan Kegiatan s/d Tahun berjalan (2025)	Tingkat Capaian Realisasi Target Renstra (%)
1					2	3	4	5	6	7	8 = (7/6)	9	10 = (7+9)	11 = (10/4)
					dalam 1 (Satu) Daerah Kabupaten/Kota									
3	25	04	2.01	011	Penyediaan Data dan informasi Pembudidayaan ikan dalam 1 (satu) daerah Kabupaten/Kota	Jumlah Unit Usaha Pembudidayaan Ikan yang Memanfaatkan Air untuk Pembudidayaan Ikan	30		-	-	-	20	20	100 %
3	25	05			PROGRAM PENGAWASAN SUMBER DAYA KELAUTAN DAN PERIKANAN	Persentase kasus pelanggaran/ilegal fishing yang ditangani	80 %		80 %	100 %	100 %	80 %	80 %	100 %
3	25	05	2.01		Pengawasan Sumber Daya Perikanan di Wilayah Sungai, Danau, Waduk, Rawa dan Genangan Air Lainnya yang Dapat Diusahakan Dalam Kabupaten/Kota	Persentase partisipasi POKMASWAS dalam pengawasan	80 %		80 %	100 %	100 %	80 %	80 %	100 %
3	25	05	2.01	07	Pengawasan usaha penangkapan ikan dan/atau usaha pengangkutan ikan sesuai kewenangan kabupaten/kota	Jumlah pelaku usaha penangkapan ikan dan/atau usaha pengangkutan ikan sesuai kewenangan kabupaten/kota	40		-	-	-	10	10	100 %
3	25	06				Persentase peningkatan produksi garam	3 %		0.25 %	-9,15 %	0 %	1 %	1 %	100 %

Kode Rekening					Urusan/Bidang Urusan Pemerintahan Daerah Dan Program/Kegiatan	Indikator Kinerja Program (outcomes)/Kegiatan (output)	Taget Kinerja Capaian Program (Renstra PD) tahun 2026	Realisasi Target Kinerja Hasil Program dan Keluaran Kegiatan sampai dengan tahun 2022	Target dan Realisasi Kinerja Program dan Kegiatan Tahun 2024			Target program dan kegiatan (Renja PD) tahun 2024	Perkiraan Realisasi Capaian Target Renstra PD s/d tahun 2025	
							Target		Target Renja SKPD tahun (2024)	Realisasi Renja SKPD tahun (2024)	Tingkat Realisasi (%)		Realisasi Capaian Program dan Kegiatan s/d Tahun berjalan (2025)	Tingkat Capaian Realisasi Target Renstra (%)
1					2	3	4	5	6	7	8 = (7/6)	9	10 = (7+9)	11 = (10/4)
					PROGRAM PENGOLAHAN DAN PEMASARAN HASIL PERIKANAN	Persentase peningkatan produksi pengolahan dan pemasaran hasil perikanan	15 %		1 %	-2,84 %	0 %	5 %	5 %	
3	25	06	2.01		Penerbitan Tanda Daftar Usaha Pengolahan Hasil Perikanan bagi Usaha Skala Mikro dan Kecil	Jumlah data yang tervalidasi	6		2	2	100 %	2	2	100 %
3	25	06	2.01	01	Penyediaan Data dan Informasi Usaha Pemasaran dan Pengolahan Hasil Perikanan dalam 1 (satu) Daerah Kabupaten/Kota	Jumlah data dan informasi usaha pemasaran dan pengolahan hasil perikanan berdasarkan skala usaha dan risiko	6		2	2	100%	2	2	100 %
3	25	06	2.02		Pembinaan Mutu dan Keamanan Hasil Perikanan bagi Usaha Pengolahan dan Pemasaran Skala Mikro dan Kecil	Jumlah produksi pengolahan dan pemasaran hasil perikanan	21.879		7.000	7.160	100%	7.657,65	7.657,65	100 %
3	25	06	2.02	01	Pelaksanaan Bimbingan dan Penerapan Persyaratan atau Standar pada Usaha Pengolahan dan Pemasaran Skala Mikro dan Kecil	Jumlah unit usaha pengolahan dan pemasaran hasil perikanan yang mendapatkan pembinaan terhadap penerapan persyaratan perizinan berusaha pada usaha pengolahan dan	600		80	80	100%	20	20	100 %

Kode Rekening					Urusan/Bidang Urusan Pemerintahan Daerah Dan Program/Kegiatan	Indikator Kinerja Program (outcomes)/Kegiatan (output)	Taget Kinerja Capaian Program (Renstra PD) tahun 2026	Realisasi Target Kinerja Hasil Program dan Keluaran Kegiatan sampai dengan tahun 2022	Target dan Realisasi Kinerja Program dan Kegiatan Tahun 2024			Target program dan kegiatan (Renja PD) tahun 2024	Perkiraan Realisasi Capaian Target Renstra PD s/d tahun 2025	
							Target		Target Renja SKPD tahun (2024)	Realisasi Renja SKPD tahun (2024)	Tingkat Realisasi (%)		Realisasi Capaian Program dan Kegiatan s/d Tahun berjalan (2025)	Tingkat Capaian Realisasi Target Renstra (%)
1					2	3	4	5	6	7	8 = (7/6)	9	10 = (7+9)	11 = (10/4)
						pemasaran hasil perikanan sesuai skala usaha dan risiko								
3	25	06	2.03		Penyediaan dan Penyaluran Bahan Baku Industri Pengolahan Ikan dalam 1 (Satu) Daerah Kabupaten/Kota	Nilai produksi pengolahan dan pemasaran hasil perikanan	300 Miliar Rupiah		150	280,32	100%	194,48 Miliar Rupiah	194,48 Miliar Rupiah	100 %
3	25	06	2.03	01	Peningkatan Ketersediaan Ikan untuk Konsumsi dan Usaha Pengolahan dalam 1 (Satu) Daerah Kabupaten/Kota	Jumlah peningkatan ketersediaan ikan untuk konsumsi dan usaha pengolahan dalam 1 (satu) daerah	300 Ton		100	9	9 %	50 Ton	50 Ton	100 %

Data Dinas Pertanian, Perikanan dan Ketahanan Pangan Kota Pasuruan

2.2 ANALISIS KINERJA PELAYANAN DINAS PERTANIAN, PERIKANAN DAN KETAHANAN PANGAN KOTA PASURUAN

Analisis capaian kinerja mendeskripsikan keterkaitan capaian kinerja program/kegiatan dengan sasaran dan tujuan sebagaimana ditetapkan dalam rencana strategis. Selain itu analisis capaian kinerja juga menggambarkan kemajuan dan kendala yang dijumpai agar dapat dinilai dan dipelajari guna perbaikan pelaksanaan program/kegiatan di masa yang akan datang. Analisis capaian kinerja menggunakan standar keberhasilan sebagai berikut :

a. Persentase pencapaian target (capaian kinerja) >80% dikategorikan “sangat berhasil”
b. Persentase pencapaian target (capaian kinerja) 70% - 80% dikategorikan “berhasil”
c. Persentase pencapaian target (capaian kinerja) 50% - 70% dikategorikan “cukup”
d. Persentase pencapaian target (capaian kinerja) < 50% dikategorikan “kurang”

Dengan menggunakan standar keberhasilan tersebut diatas, capaian kinerja indikator Dinas Pertanian, Perikanan dan Ketahanan Pangan Kota Pasuruan Tahun 2024 mengacu pada Renstra awal dan Renja Tahun 2024. Indikator Kinerja Urusan Pertanian sebagian besar telah mencapai target yang telah ditetapkan**,** sebagian besar indikator kinerja Dinas Pertanian dan Ketahanan Pangan Kota Pasuruan telah diuraikan dalam Tabel T-C.30. berikut :

TABEL 2.2.
Pencapaian Kinerja Pelayanan Perangkat Daerah
Dinas Pertanian, Perikanan dan Ketahanan Pangan Kota Pasuruan

NO	INDIKATOR KINERJA	SPM/STANDAR NASIONAL	IKK	TARGET RENSTRA PERANGKAT DAERAH				REALISASI CAPAIAN			PROYEKSI	CATATAN ANALISIS
				2022	2023	2024	2025	2022	2023	2024	2025	
(1)	(2)	(3)	-4	(6)	(7)	(8)	(8)	(11)	(12)	(13)	(14)	(15)
1	Indikator Tujuan											
	a). Nilai PDRB Kategori Pertanian (Tanaman pangan, hortikultura dan Peternakan)			116.163,87	136,20	136,25	136,30	129.413,41	136,17	114,236	136,30	
	b) Pengeluaran makanan perkapita perbulan			622.595	687.870	687.870	759.989	684.065	684.067	687,870	759.989	
	c) Nilai PDRB Sektor Perikanan (dalam juta)			65.514	68.440	71.366	74.292	-	91.660	71.366	74.292	
	d) Indeks ketahanan Pangan						73.35					renstra 2025-2029
2	Indikator Sasaran											
	a) Prosentase peningkatan Produktifitas Pertanian (%)			0.2	4,59	5,68	5,69	4,59	5,64	1,36	5,69	
	b) Skor Pola Pangan Harapan			89,8	89,9	90,0	91,0	86,2	90,4	95,5	91,0	
	c) Nilai produktifitas Pertanian						6.8					renstra 2025-2029
	d) Persentase Peningkatan Produksi Perikanan (%)			2	2	2	2	4,54	10,42	7,90	3	
	e) Nilai tambah produk hasil perikanan (Milyar rupiah)						85.138					renstra 2025-2029

Data Dinas Pertanian dan Ketahanan Pangan Kota Pasuruan

Tujuan Dinas Pertanian, Perikanan dan Ketahanan Pangan Kota Pasuruan :

1. Tujuan Pertama (Renja 2024) Meningkatnya Pertumbuhan Ekonomi Sektor Pertanian (tanaman pangan horikultura/peternakan) dan Perikanan diukur dengan indikator nilai PDRB kategori Pertanian (tanaman pangan hotukultura/ peternakan) dan nilai PDRB Kategori Perikanan. Nilai PDRB ini didapatkan dari perhitungan BPS, namun sejak tahun 2023 BPS tidak mengeluarkan nilai PDRB per sub sektor sehingga untuk realisasi nilai PDRB sektor Pertanian tahun 2024 merupakan gabungan nilai sektor Pertanian dan Perikanan. Target nilai PDRB Pertanian dan Perikanan Tahun 2024 sebesar 207.616 Juta rupiah sedangkan untuk realisasi Tahun 2024 sebesar 240.000 Juta (Nilai PDRB atas dasar harga berlaku).
2. Tujuan Kedua (Renja 2024) Meningkatkan Pola Pengeluaran Pangan Masyarakat diukur dengan Pengeluaran makanan per kapita per bulan (Rupiah) dengan target pada tahun 2024 sebesar 759.989 dan terealisasi sebesar 730.874 sehingga capaiannya sebesar 96,17%. Capaiannya belum 100% karena disebabkan pengeluaran pangan masyarakat tidak merata, jika dibandingkan dengan tahun 2023 peningkatan hanya terjadi pada komoditi kelompok komoditas padi-padian, umbi-umbian, ikan/udang/cumi/kerang, daging, telur dan susu, sayur-sayuran, buah-buahan, bahan minuman, bumbu-bumbuan, makanan dan minuman jadi.
3. Tujuan Indeks Ketahanan Pangan (Renja 2026)

   Indeks Ketahanan Pangan (IKP) atau Global Food Security Index (GFSI) adalah suatu indikator yang mengukur tingkat ketahanan pangan suatu negara berdasarkan berbagai faktor, termasuk ketersediaan pangan, keterjangkauan, kualitas, serta stabilitas pasokan. Cara Perhitungan Indeks Ketahanan Pangan adalah Indeks Ketahanan Pangan kabupaten/kota = jumlah hasil perkalian antara masing-masing nilai indikator yang sudah distandarisasi dengan bobot indikator dari faktor ketersediaan pangan, keterjangkauan pangan dan pemanfaatan pangan (Perhitungan dilaksanakan terpusat oleh Badan Pangan Nasional) (nilai). Indikator ini adalah indikator baru yang telah direncanakan dan dituangkan ke dalam renstra tahun 2025 - 2029.

Sasaran Dinas Pertanian, Perikanan dan Ketahanan Pangan Kota Pasuruan :

1. Sasaran Pertama Meningkatnya produktivitas pertanian/peternakan diukur dengan indikator Persentase peningkatan produktivitas pertanian/peternakan dengan target pada tahun 2024 sebesar 0,2% dan terealisasi sebesar 1,36% sehingga capaiannya sebesar 100%. Ketercapaian target menunjukkan keberhasilan program atau intervensi dalam sektor pertanian/peternakan. Kenaikan produktivitas ini bisa berarti peningkatan hasil panen atau produksi peternakan per satuan luas atau per individu ternak.
2. Sasaran Kedua Terpenuhinya Gizi Pangan masyarakat dengan indikator Skor PPH dengan target pada tahun 2024 sebesar 91 dan terealisasi sebesar 95,5 sehingga capaiannya sebesar 104,95%.

Ketercapaian ini didukung oleh Peningkatan Skor PPH 2022 ke 2023, didukung oleh peningkatan kualitas keberagaman konsumsi pangan pada kelompok pangan umbi-umbian, minyak dan lemak, kacang kacangan serta sayur dan buah.

1. Nilai produktifitas Pertanian

   Nilai Produktifitas Pertanian adalah rata- rata hasil produksi padi yang peroleh per satuan luas lahan dalam musim tanam (ha) dengan cara perhitungannya jumlah produktivitas = jumlah produksi / luas lahan (ton/ha). Indikator Nilai Produktifitas pertanian merupakan indikator baru yang tertuang dalam dokumen perencanaan Rencana Strategis Tahun 2025- 2029.

2. Nilai tambah produk hasil perikanan

   Nilai tambah produk hasil perikanan adalah pertambahan nilai yang dihasilkan melalui kegiatan penanganan, pengolahan, dan distribusi dalam proses produksi perikanan. Nilai tambah produk hasil perikanan dapat diketahui dengan cara menghitung selisih antara nilai produk olahan perikanan dengan produk perikanan segar sebagaimana rumus berikut :

   Nilai tambah produk hasil perikanan = Nilai produk olahan Perikanan – Nilai produk segar perikanan (milyar rupiah). Indikator Nilai tambah produk hasil perikanan merupakan indikator baru yang tertuang dalam dokumen perencanaan Rencana Strategis Tahun 2025- 2029.

2.3 ISU-ISU PENTING PENYELENGGARAAN TUGAS DAN FUNGSI DINAS PERTANIAN, PERIKANAN DAN KETAHANAN PANGAN KOTA PASURUAN

A. Sektor Pertanian

1. Sempitnya lahan Pertanian

Pada tahun 2025, luas panen mengalami penurunan sebanyak 11% menjadi 2299 hektar, meskipun luas lahan tidak mengalami perubahan sejak 2024. Penurunan ini dipengaruhi karena berkurangnya luas tanah dari 2881 hektar pada tahun 2024 menjadi 2451 hektar pada tahun 2025. Selain itu, waktu tanam yang mundur juga menjadi salah satu faktor utama penurunan luas panen. Apabila dibandingkan dengan luas lahan pada tahun 2025 yaitu 1044 hektar, luas lahan mengalami penurunan dari tahun 2024 sebesar 2% (1065 Ha), sedangkan luas panen mengalami kenaikan sebesar 7,8% (2592 Ha) dari tahun 2024 (2403 Ha). Adapun pada tahun 2014, luas tanam tetap sama seperti tahun 2024 yaitu sebesar 1065 Ha dengan luas panen yang lebih tinggi dari 2025 yaitu 2594 Ha.

Hal ini yang menjadi salah satu permasalahan dalam pemanfaatan lahan di wilayah perkotaan. Alih fungsi lahan menjadi hal yang sulit untuk dihindari. Alih fungsi lahan atau konversi lahan adalah perubahan fungsi sebagian atau seluruh kawasan lahan dari fungsinya semula (seperti yang direncanakan) menjadi fungsi lain. Fungsi lahan yang semula lahan pertanian, akhir-akhir ini telah

beralih fungsi menjadi perumahan, lahan industri, toko atau pembangunan infrastruktur perkotaan lainnya, mengingat laju pertumbuhan penduduk yang mengalami peningkatan. Upaya dan solusi yang dapat dilakukan untuk mengatasi hal tersebut adalah sebagai berikut:

- Peningkatan produksi dan produktivitas pertanian melalui penerapan teknologi tepat guna
- Pemanfaatan lahan dengan tanaman produktif
- Peningkatan nilai tambah produksi hasil pertanian
- Penanganan pasca panen
- Pengembangan sarana dan prasarana pertanian
- Pemanfaatan lahan tidur
- Penyusunan Peraturan Daerah terkait Penetapan dan Perlindungan Lahan Pertanian Pangan Berkelanjutan (LP2B) serta pemberian kebijakan charge atau disinsentif jika terjadi alih fungsi lahan yang bertentangan dengan RT RW.

2. Menurunnya Tingkat Kesuburan Tanah

   Secara alami, tingkat kesuburan tanah akan mengalami penurunan dari waktu ke waktu, terutama apabila cara pengolahan tanahnya kurang baik. Sumber daya tanah dapat diperbaiki dengan menggunakan pemupukan yang tepat. Pemakaian pupuk yang baik dan tepat waktu dapat memperbaiki kesuburan tanah dan meningkatkan produktifitas padi per hektar. Selama ini petani lebih banyak menggunakan pupuk anorganik seperti urea dan lainnya, daripada pupuk organik seperti kompos, pupuk kandang dan sebagainya. Padahal, penggunaan pupuk organik dapat memperbaiki kesuburan tanah dibandingkan pupuk anorganik yang justru mengurangi kesuburan tanah. Beberapa tahun belakangan ini Pemerintah lewat penyuluh menganjurkan agar petani lebih banyak menggunakan pupuk organik. Namun petani lebih menyukai menggunakan pupuk anorganik yang pemakaiannya lebih praktis dan hasilnya lebih cepat.

3. Adanya Perubahan iklim

   Dampak perubahan iklim sangat mempengaruhi kehidupan manusia. Salah satu sektor yang paling terpengaruh dengan perubahan iklim adalah sektor pertanian. Perubahan iklim akan berdampak pada pergeseran musim sehingga pola tanam juga mengalami pergeseran. Di samping itu kerusakan tanaman dapat terjadi karena intensitas curah hujan yang tinggi yang berdampak pada banjir. Fluktuasi suhu dan kelembaban udara yang semakin meningkat mampu menstimulasi pertumbuhan dan perkembangan organisme pengganggu tanaman. Hal tersebut tentu dapat menurunkan hasil pertanian yang berdampak pada menurunnya pendapatan petani.

4. Penurunan Stunting

   Stunting adalah kondisi gangguan pertumbuhan dan perkembangan anak akibat kekurangan gizi kronis, infeksi

berulang, dan kurangnya stimulasi psikososial. Kondisi ini ditandai dengan tinggi badan anak lebih pendek dari standar usianya (tinggi badan menurut usia di bawah -2 standar deviasi berdasarkan kurva WHO). Stunting (gangguan pertumbuhan kronis pada anak akibat kekurangan gizi dalam jangka panjang) telah menjadi isu strategis di berbagai kota dan kabupaten di Indonesia karena dampaknya yang luas terhadap kualitas sumber daya manusia (SDM), daya saing daerah, dan pembangunan berkelanjutan. Sebagai Perangkat Daerah yang mengawal produksi pertanian, perikanan dan peternakan, Dinas Pertanian, Perikanan dan Ketahanan Pangan turut berkontribusi untuk membantu penurunan stunting dengan menyediakan hasil produk pertanian, perikanan dan peternakan yang berkualitas dan terjangkau.

B. **Sektor Peternakan**

1. Liberalisasi Perdagangan Dunia

   Liberalisasi perdagangan dunia menimbulkan ancaman membanjirnya produk impor yang dapat mengancam kelangsungan usaha peternak lokal. Usaha peternakan Jawa Timur masih didominasi oleh para peternak skala kecil dan merupakan mata pencaharian salah satu dari sub sistem pertanian, dimana karakteristiknya adalah mempunyai lahan sempit, bermodal kecil dan produktifitas yang rendah. Diperlukan penumbuhan daya saing produk peternakan lokal.

2. Perubahan Iklim Global

   Perubahan iklim global menyebabkan wabah penyakit-penyakit hewan yang baru muncul dan yang muncul kembali (*emerging and re-emerging animal diseases*) yang dapat menular ke manusia (zoonosis). Wabah Zoonosis dapat menimbulkan dampak yang signifikan terhadap aspek ekonomi, sosial, atau pertahanan dan keamanan. Diperlukan pengendalian penyakit hewan menular yang lebih intensif.

C. **Bidang Ketahanan Pangan**

3. Ketersediaan Pangan yang Kurang Memadai

   Ketahanan pangan didefinisikan sebagai kondisi terpenuhinya pangan bagi rumah tangga yang tercermin dari tersedianya pangan yang cukup, baik jumlah maupun mutunya, aman, merata dan terjangkau. Terpaut definisi tersebut, maka permasalahan dalam ketersediaan dihadapkan pada :

   a. Produksi dan kapasitas produksi pangan semakin terbatas. Hal ini dipengaruhi oleh beberapa faktor yaitu : (1) berlanjutnya konversi lahan pertanian ke penggunaan nonpertanian; (2) menurunnya kualitas dan kesuburan lahan akibat kerusakan lingkungan; (3) tingginya kerusakan lingkungan akibat perubahan iklim serta bencana alam, sehingga kualitas lingkungan dan fungsi perlindungan alamiah semakin berkurang; (4) masih berlanjutnya pemotongan ternak betina produktif sebagai sumber protein hewani; (5) adanya gangguan hama dan

penyakit pada tanaman dan ternak, sehingga mengganggu upaya peningkatan produktifitas.

b. Jumlah permintaan pangan semakin meningkat, seiring dengan peningkatan jumlah penduduk, pemenuhan kebutuhan bahan baku industri, dan penggunaan pangan. Pola peningkatan produksi pangan cenderung melandai dengan rata-rata pertumbuhan kurang satu persen sedangkan pertambahan penduduk sebesar 1,2% setiap tahun

c. Ketergantungan yang tinggi terhadap beras belum diimbangi dengan pemanfaatan pangan lokal secara optimal.

d. Hasil analisis ketersediaan pangan belum dimanfaatkan secara maksimal sebagai dasar perencanaan dan pelaksanaan program

e. Pengelolaan kelembagaan cadangan pangan pemerintah dan masyarakat belum berkembang secara optimal.

Sampai saat ini masih belum berkembangnya cadangan pangan pemerintah dan masyarakat yang efektif dan efisien di daerah, sebenarnya potensi pengembangan cadangan pangan di daerah cukup tinggi, seperti: (i) pengembangan system cadangan pangan daerah untuk mengantisipasi kondisi darurat bencana alam minimal 3 (tiga) bulan, (ii) pengembangan cadangan pangan hidup (pekarangan, lahan desa, lahan tidur, tanaman bawah tegakan perkebunan), (iii) pengembangan untuk menguatkan kelembagaan lumbung pangan Masyarakat, (iv) pengembangan system cadangan pangan melalui Lembaga Usaha Ekonomi Pedesaan / LKD (lembaga keuangan desa) ataupun lembaga usaha lainnya.

4. Terjadinya ketergantungan Ketersediaan Pangan dari luar sehingga intensitas dan aksesbilitas distribusi harus ditingkatkan

Sistem distribusi yang efisien menjadi prasyarat untuk menjamin agar seluruh rumah tangga dapat memperoleh pangan dalam jumlah dan kualitas yang cukup sepanjang waktu dengan harga yang terjangkau. Bervariasinya kemampuan produksi pangan antar wilayah dan antar waktu merupakan tantangan dalam menjamin distribusi pangan agar tetap lancar sampai ke seluruh wilayah konsumen sepanjang waktu. Secara spesifik permasalahan distribusi dan akses pangan dapat diringkas sebagai berikut; (i) terbatasnya prasarana dan sarana distribusi untuk mendukung transparansi informasi pasar, (ii) pengembangan jaringan pemasaran dan distribusi antar dan keluar daerah, (iii) terbatasnya kemampuan teknis institusi dan pelaku pemasaran. Penurunan harga komoditas pangan pada saat panen raya cenderung merugikan petani, sebaliknya pada saat tertentu pada musim paceklik dan hari-hari besar, harga pangan meningkat tinggi dan menekan konsumen.

Pembinaan distribusi dan harga pangan oleh Kantor Ketahanan Pangan, melalui pelaksanaan monitoring dan pemantauan harga pangan strategis belum berjalan secara maksimal dan berkelanjutan; penyediaan hasil analisis, peta distribusi pangan

strategis serta hasil kajian distribusi dan harga pangan yang akurat, masih terbatas dan belum tersedia secara periodik. Sedangkan kerjasama kelembagaan pemerintah dan kelembagaan masyarakat untuk mendorong stabilisasi dan distribusi pangan didaerah sentra pangan masih perlu ditingkatkan.

5. Adanya kualitas Konsumsi Pangan masyarakat yang belum beragam, bergizi, seimbang dan aman (B2SA)

   Kualitas dan kuantitas konsumsi pangan sebagian besar masyrakat masih rendah, yang dapat dilihat dari pola konsumsi pangan yang belum beragam, bergizi seimbang dan aman. Permasalahan yang dihadapi dalam pengembangan penganekaragaman konsumsi pangan menuju pola konsumsi pangan yang beragam, bergizi seimbang dan aman, antara lain : (i) keterbatasan kemampuan ekonomi dari keluarga; (ii) keterbatasan pengetahuan dan kesadaran tentang pangan dan gizi; (iii) adanya kecenderungan penurunan proporsi konsumsi pangan berbasis sumberdaya lokal; (iv) lambatnya perkembangan, penyebaran dan penyerapan teknologi pengolahan pangan lokal; (v) adanya pengaruh nilai-nilai budaya dan globalisasi terhadap kebiasaan makan yang tidak selaras dengan prinsip konsumsi pangan beragam, bergizi seimbang dan aman.

   Sampai saat ini, pembinaan penganekaragaman konsumsi pangan yang dilakukan Kantor Ketahanan Pangan masih belum optimal, yang ditandai oleh (a) keterbatasan dalam memberikan dukungan program bagi dunia usaha dan asosiasi yang mengembangkan aneka produk olahan pangan lokal; (b) kurangnya fasilitasi pemberdayaan ekonomi masyarakat untuk meningkatkan aksesibilitas pangan yang beragam, bergizi seimbang, dan aman; (c) dukungan sosialisasi, promosi dalam penganekaragaman konsumsi pangan melalui berbagai media, masih terbatas; dan (d) masih sedikitnya informasi menu/kuliner berbasis pangan lokal.

6. Adanya ketimpangan antara ketersediaan dan kebutuhan Pangan

   Ketimpangan antara ketersediaan dan kebutuhan pangan dapat menimbulkan masalah kerawanan pangan. Kerawanan pangan karena adanya kemiskinan, terbatasnya penyediaan infrastruktur dasar pedesaan, potensi sumberdaya pangan yang rendah, rentannya kesehatan masyarakat di daerah terpencil, dan sering terjadinya bencana alam.

   Faktor penting dalam aspek kerawanan pangan adalah system informasi pangan. Dalam aspek ini maka faktor yang perlu dilakukan adalah ; (1) mengembangkan sistem informasi pasar dan harga, (2) menetapkan system kewaspadaan pangan dan gizi (SKPG), (3) mengembangkan sistem informasi ketersediaan dan kebutuhan pangan, (4) mengembangkan peta kerawanan pangan sampai tingkat kelurahan, (5) mengembangkan sistem informasi bencana alam (kekeringan dan banjir).

7. Adanya Ketersediaan pangan masyarakat yang belum memenuhi standar keamanan pangan

   Sampai saat ini masalah keamanan pangan merupakan permasalahan yang cukup serius karena merebaknya kasus

keracunan pangan baik produk pangan segar maupun olahan serta masih cukup banyak digunakan bahan tambahan pangan yang beracun atau berbahaya bagi kesehatan. Oleh karena itu masalah ini harus segera diantisipasi sejak dini.

Hasil pemantuan dan evaluasi menunjukkan, bahwa masih banyak permasalahan yang dihadapi dalam penanganan keamanan pangan, antara lain:

a. Kurangnya pengetahuan dan kepedulian masyarakat produsen dan konsumen terhadap pentingnya keamanan pangan, terutama pada produk pangan segar;
b. Belum difahami dan diterapkannya cara-cara budidaya dan produksi pertanian yang baik dan benar;
c. Belum optimalnya kontrol penggunaan pestisida, bahan kimia, dan bahan tambahan pengawet;
d. Masih buruknya praktek-praktek sanitasi dan higiene dalam produksi;
e. Belum adanya ketentuan teknis tentang kewajiban pe-ritel untuk menerapkan *Good Ritel Practices* (GRP);
f. Masih rendahnya kesadaran para ritel untuk menjual produk segar yang aman dan bermutu;
g. Belum efektifnya penanganan keamanan pangan, karena sistem yang dikembangkan, SDM, dan pedoman masih terbatas;
h. Terbatasnya laboratorium yang telah terakreditasi;
i. Merebaknya penyalahgunaan bahan kimia berbahaya untuk pangan segar;
j. Koordinasi lintas sektor dan subsektor terkait dengan keamanan pangan belum optimal; dan
k. Kurangnya kesadaran pihak pengusaha/pengelola pangan untuk menerapkan peraturan/standar yang telah ada.

C. Sektor Perikanan

1. Meningkatnya populasi nelayan dan area penangkapan yang overfishing

Wilayah pengelolaan laut Kota Pasuruan berada di Selat Madura yang notabene telah mengalami lebih tangkap (*overfishing*), dengan jumlah armada penangkapan yang sangat banyak, sehingga sering kali terjadi benturan kepentingan antara nelayan satu dengan nelayan lainnya dalam mendapatkan daerah penangkapan (*fishing ground*). Untuk mengatasi masalah ini nelayan bisa andon di daerah lain dengan potensi sumberdaya perikanan yang lebih besar dengan tingkat pemanfaatan yang masih rendah.

2. Belum optimalnya pertumbuhan produksi perikanan tangkap maupun perikanan budidaya

Pertumbuhan produksi perikanan di Kota Pasuruan cenderung meningkat meskipun belum optimal. Penurunan luasan lahan perikanan budidaya, tingginya biaya pakan dan kurangnya pemahaman atas kejadian penyakit dan hama pada ikan menjadi penyebab kurang optimalnya pertumbuhan produksi perikanan budidaya, disamping itu produksi perikanan tangkap dipengaruhi oleh cuaca di wilayah perairan Kota Pasuruan.

3. Berkurangnya kawasan perikanan dan menurunnya kualitas lahan budidaya

   Penurunan luas tambak disebabkan oleh alih fungsi lahan tambak menjadi bukan tambak. Disamping itu, tambak- tambak di Kota Pasuruan mengalami penurunan kualitas tambak akibat dari petambak tidak menggunakan cara budidaya ikan yang baik (CBIB). Selain tambak ikan, di Kota Pasuruan juga terdapat tambak yang digunakan untuk budidaya garam. Kualitas garam yang dihasilkan relatif masih rendah.

4. Kurangnya sarana prasarana dan teknologi perikanan yang memadai

   Saat ini di Kota Pasuruan belum tersedia sarana dan prasarana produksi perikanan baik dari segi penangkapan ikan maupun budidaya perikanan serta belum optimalnya sarana dan prasarana pendukung pemasaran hasil olahan produk perikanan

   1. Belum optimalnya pemerataan upaya Peningkatan SDM pelaku usaha perikanan

      Belum optimalnya pemberdayaan masyarakat baik melalui kegiatan bimbingan teknis maupun pelatihan yang bertujuan untuk meningkatkan kualitas sumber daya manusia maupun pemberdayaan masyarakat dalam mengurangi tingkat kemiskinan.

   2. Kurangnya diversifikasi, daya saing dan pemasaran produk hasil perikanan

      Keterbatasan teknologi pengolahan dan pasca panen sangat berpengaruh terhadap kemampuan dan kreativitas mereka dalam mengolah hasil tangkapan / budidaya nelayan, baik dari sisi kuantitas maupun kualitas, yang akhirnya akan berpengaruh terhadap nilai tambah olahan perikanan.

2.4 REVIEW TERHADAP RANCANGAN AWAL RKPD KOTA PASURUAN

Rancangan awal RKPD Tahun 2026 Kota Pasuruan disusun berdasarkan usulan Dinas Pertanian dan Ketahanan Pangan Kota Pasuruan yang telah dikompilasi dengan hasil Musrenbang Tingkat Perangkat Daerah dan Musrenbang tingkat Kecamatan. Dalam proses dan masa penyusunan rencana kerja dan anggaran didasarkan pada alasan dan pemikiran yang lebih teknis. Review terhadap rancangan awal RKPD Tahun 2026 Kota Pasuruan tampak pada tabel T-C.31. berikut :

TABEL 2.3.
Review Terhadap Rancangan Awal RKPD Tahun 2026 Kota Pasuruan

Nama Perangkat Daerah : Dinas Pertanian, Perikanan dan Ketahanan Pangan Kota Pasuruan

No	RANCANGAN AWAL RKPD					HASIL ANALISIS KEBUTUHAN					Catatan Penting
	Program / Kegiatan	Lokasi	Indikator Kinerja	Target Capaian	Pagu Indikatif (Rp)	Program / Kegiatan	Lokasi	Indikator Kinerja	Target Capaian	Pagu Indikatif (Rp)	
1	2	3	4	5	6	7	8	9	10	11	12
	DINAS PERTANIAN, PERIKANAN DAN KETAHANAN PANGAN				19.601.851.041,00	DINAS PERTANIAN, PERIKANAN DAN KETAHANAN PANGAN				18.741.859.731,00	
	URUSAN PEMERINTAHAN WAJIB YANG TIDAK BERKAITAN DENGAN PELAYANAN DASAR				16.223.718.445,00	URUSAN PEMERINTAHAN WAJIB YANG TIDAK BERKAITAN DENGAN PELAYANAN DASAR				15.581.710.115,00	
	URUSAN PEMERINTAHAN BIDANG PANGAN				16.223.718.445,00	URUSAN PEMERINTAHAN BIDANG PANGAN				15.581.710.115,00	
1	PROGRAM PENUNJANG URUSAN PEMERINTAHAN DAERAH KABUPATEN/KOTA	Jl. Ir. Juanda No 1	Level Maturitas SPIP Perangkat Daerah Nilai SAKIP Perangkat Daerah	3 Level 77 Nilai	15.498.939.615,00	PROGRAM PENUNJANG URUSAN PEMERINTAHAN DAERAH KABUPATEN/KOTA	Jl. Ir. Juanda No 1	Level Maturitas SPIP Perangkat Daerah Nilai SAKIP Perangkat Daerah	3 Level 77 Nilai	14.856.931.285,00	
	Perencanaan, Penganggaran, dan Evaluasi Kinerja Perangkat Daerah	Jl. Ir. Juanda No 1	Jumlah dokumen Perencanaan, Penganggaran, dan Evaluasi Kinerja Perangkat Daerah yang tersusun sesuai ketentuan	12 Dokumen	35.008.000,00	Perencanaan, Penganggaran, dan Evaluasi Kinerja Perangkat Daerah	Jl. Ir. Juanda No 1	Jumlah dokumen Perencanaan, Penganggaran, dan Evaluasi Kinerja Perangkat Daerah yang tersusun sesuai ketentuan	12 Dokumen	35.008.000,00	
	Penyusunan Dokumen Perencanaan Perangkat Daerah	Jl. Ir. Juanda No 1				Penyusunan Dokumen Perencanaan Perangkat Daerah	Jl. Ir. Juanda No 1			27.500.000,00	

No	RANCANGAN AWAL RKPD					HASIL ANALISIS KEBUTUHAN					Catatan Penting
	Program / Kegiatan	Lokasi	Indikator Kinerja	Target Capaian	Pagu Indikatif (Rp)	Program / Kegiatan	Lokasi	Indikator Kinerja	Target Capaian	Pagu Indikatif (Rp)	
1	2	3	4	5	6	7	8	9	10	11	12
			Jumlah Dokumen Perencanaan Perangkat Daerah	6 Dokumen	27.500.000,00			Jumlah Dokumen Perencanaan Perangkat Daerah	6 Dokumen		
	Koordinasi dan Penyusunan Laporan Capaian Kinerja dan Ikhtisar Realisasi Kinerja SKPD	Jl. Ir. Juanda No 1				Koordinasi dan Penyusunan Laporan Capaian Kinerja dan Ikhtisar Realisasi Kinerja SKPD	Jl. Ir. Juanda No 1			7.508.000,00	
			Jumlah Laporan Capaian Kinerja dan Ikhtisar Realisasi Kinerja SKPD dan Laporan Hasil Koordinasi Penyusunan Laporan Capaian Kinerja dan Ikhtisar Realisasi Kinerja SKPD	5 Laporan	7.508.000,00			Jumlah Laporan Capaian Kinerja dan Ikhtisar Realisasi Kinerja SKPD dan Laporan Hasil Koordinasi Penyusunan Laporan Capaian Kinerja dan Ikhtisar Realisasi Kinerja SKPD	5 Laporan		
	Administrasi Keuangan Perangkat Daerah	Jl. Ir. Juanda No 1	Persentase laporan keuangan yang tersusun tepat waktu	100 %	12.548.553.915,00	Administrasi Keuangan Perangkat Daerah	Jl. Ir. Juanda No 1	Persentase laporan keuangan yang tersusun tepat waktu	100 %	12.145.290.195,00	
	Penyediaan Gaji dan Tunjangan ASN	Jl. Ir. Juanda No 1				Penyediaan Gaji dan Tunjangan ASN	Jl. Ir. Juanda No 1				
			Jumlah Orang yang Menerima Gaji dan Tunjangan ASN	91/12 Orang/bulan	12.488.303.915,00			Jumlah Orang yang Menerima Gaji dan Tunjangan ASN	91/12 Orang/bulan	12.085.040.195,00	
	Koordinasi dan Penyusunan Laporan Keuangan Bulanan/ Triwulanan/ Semesteran SKPD	Jl. Ir. Juanda No 1				Koordinasi dan Penyusunan Laporan Keuangan Bulanan/ Triwulanan/ Semesteran SKPD	Jl. Ir. Juanda No 1				

No	RANCANGAN AWAL RKPD					HASIL ANALISIS KEBUTUHAN					Catatan Penting
	Program / Kegiatan	Lokasi	Indikator Kinerja	Target Capaian	Pagu Indikatif (Rp)	Program / Kegiatan	Lokasi	Indikator Kinerja	Target Capaian	Pagu Indikatif (Rp)	
1	2	3	4	5	6	7	8	9	10	11	12
			Jumlah Laporan Keuangan Bulanan/ Triwulanan/ Semesteran SKPD dan Laporan Koordinasi Penyusunan Laporan Keuangan Bulanan/Triwulanan/Semesteran SKPD	16 Laporan	60.250.000,00			Jumlah Laporan Keuangan Bulanan/ Triwulanan/ Semesteran SKPD dan Laporan Koordinasi Penyusunan Laporan Keuangan Bulanan/Triwulanan/Semesteran SKPD	16 Laporan	60.250.000,00	
	Administrasi Barang Milik Daerah pada Perangkat Daerah	Jl. Ir. Juanda No 1	Jumlah Laporan Pengelolaan Barang Milik Daerah yang disusun seusai ketentuan	4 Laporan	67.618.600,00	Administrasi Barang Milik Daerah pada Perangkat Daerah	Jl. Ir. Juanda No 1	Jumlah Laporan Pengelolaan Barang Milik Daerah yang disusun seusai ketentuan	4 Laporan	41.646.600,00	
	Rekonsiliasi dan Penyusunan Laporan Barang Milik Daerah pada SKPD	Jl. Ir. Juanda No 1				Rekonsiliasi dan Penyusunan Laporan Barang Milik Daerah pada SKPD	Jl. Ir. Juanda No 1				
			Jumlah Laporan Rekonsiliasi dan Penyusunan Laporan Barang Milik Daerah pada SKPD	4 Laporan	67.618.600,00			Jumlah Laporan Rekonsiliasi dan Penyusunan Laporan Barang Milik Daerah pada SKPD	4 Laporan	41.646.600,00	
	Administrasi Kepegawaian Perangkat Daerah	Jl. Ir. Juanda No 1	Jumlah dokumen ketatausahaan dan kepegawaian	4 Dokumen	5.000.000,00	Administrasi Kepegawaian Perangkat Daerah	Jl. Ir. Juanda No 1	Jumlah dokumen ketatausahaan dan kepegawaian	4 Dokumen	4.000.000,00	
	Pendataan dan Pengolahan Administrasi Kepegawaian	Jl. Ir. Juanda No 1				Pendataan dan Pengolahan Administrasi Kepegawaian	Jl. Ir. Juanda No 1				
			Jumlah Dokumen Pendataan dan Pengolahan Administrasi Kepegawaian	6 Dokumen	5.000.000,00			Jumlah Dokumen Pendataan dan Pengolahan Administrasi Kepegawaian	6 Dokumen	4.000.000,00	

No	RANCANGAN AWAL RKPD					HASIL ANALISIS KEBUTUHAN					Catatan Penting
	Program / Kegiatan	Lokasi	Indikator Kinerja	Target Capaian	Pagu Indikatif (Rp)	Program / Kegiatan	Lokasi	Indikator Kinerja	Target Capaian	Pagu Indikatif (Rp)	
1	2	3	4	5	6	7	8	9	10	11	12
	Administrasi Umum Perangkat Daerah	Jl. Ir. Juanda No 1	Jumlah Laporan Penyediaan Barang dan Jasa	4 Laporan	408.176.100,00	Administrasi Umum Perangkat Daerah	Jl. Ir. Juanda No 1	Jumlah Laporan Penyediaan Barang dan Jasa	4 Laporan	363.262.300,00	
	Penyediaan Komponen Instalasi Listrik/Penerangan Bangunan Kantor	Jl. Ir. Juanda No 1				Penyediaan Komponen Instalasi Listrik/Penerangan Bangunan Kantor	Jl. Ir. Juanda No 1				
			Jumlah Paket Komponen Instalasi Listrik/Penerangan Bangunan Kantor yang Disediakan	4 Paket	25.111.400,00			Jumlah Paket Komponen Instalasi Listrik/Penerangan Bangunan Kantor yang Disediakan	4 Paket	25.111.400,00	
	Penyediaan Peralatan Rumah Tangga	Jl. Ir. Juanda No 1				Penyediaan Peralatan Rumah Tangga	Jl. Ir. Juanda No 1				
			Jumlah Paket Peralatan Rumah Tangga yang Disediakan	1 Paket	10.246.100,00			Jumlah Paket Peralatan Rumah Tangga yang Disediakan	1 Paket	5.000.000,00	
	Penyediaan Barang Cetakan dan Penggandaan	Jl. Ir. Juanda No 1				Penyediaan Barang Cetakan dan Penggandaan	Jl. Ir. Juanda No 1				
			Jumlah Paket Barang Cetakan dan Penggandaan yang Disediakan	4 Paket	35.792.900,00			Jumlah Paket Barang Cetakan dan Penggandaan yang Disediakan	4 Paket	35.792.900,00	
	Penyediaan Bahan Bacaan dan Peraturan Perundang-undangan	Jl. Ir. Juanda No 1				Penyediaan Bahan Bacaan dan Peraturan Perundang-undangan	Jl. Ir. Juanda No 1				
			Jumlah Dokumen Bahan Bacaan dan Peraturan	12 Dokumen	2.358.000,00			Jumlah Dokumen Bahan Bacaan dan Peraturan	12 Dokumen	2.358.000,00	

No	RANCANGAN AWAL RKPD					HASIL ANALISIS KEBUTUHAN					Catatan Penting
	Program / Kegiatan	Lokasi	Indikator Kinerja	Target Capaian	Pagu Indikatif (Rp)	Program / Kegiatan	Lokasi	Indikator Kinerja	Target Capaian	Pagu Indikatif (Rp)	
1	2	3	4	5	6	7	8	9	10	11	12
			Perundang-Undangan yang Disediakan					Perundang-Undangan yang Disediakan			
	Penyediaan Bahan/Material	Jl. Ir. Juanda No 1				Penyediaan Bahan/Material	Jl. Ir. Juanda No 1				
			Jumlah Paket Bahan/Material yang Disediakan	1 Paket	10.000.000,00			Jumlah Paket Bahan/Material yang Disediakan	1 Paket	10.000.000,00	
	Fasilitasi Kunjungan Tamu	Jl. Ir. Juanda No 1				Fasilitasi Kunjungan Tamu	Jl. Ir. Juanda No 1				
			Jumlah Laporan Fasilitasi Kunjungan Tamu	12 Laporan	49.352.200,00			Jumlah Laporan Fasilitasi Kunjungan Tamu	12 Laporan	35.000.000,00	
	Penyelenggaraan Rapat Koordinasi dan Konsultasi SKPD	Jl. Ir. Juanda No 1				Penyelenggaraan Rapat Koordinasi dan Konsultasi SKPD	Jl. Ir. Juanda No 1				
			Jumlah Laporan Penyelenggaraan Rapat Koordinasi dan Konsultasi SKPD	12 Laporan	275.315.500,00			Jumlah Laporan Penyelenggaraan Rapat Koordinasi dan Konsultasi SKPD	12 Laporan	250.000.000,00	
	Pengadaan Barang Milik Daerah Penunjang Urusan Pemerintah Daerah	Jl. Ir. Juanda No 1	Jumlah barang milik daerah yang disediakan	10 Unit	122.662.900,00	Pengadaan Barang Milik Daerah Penunjang Urusan Pemerintah Daerah	Jl. Ir. Juanda No 1	Jumlah barang milik daerah yang disediakan	10 Unit	64.767.650,00	
	Pengadaan Mebel	Jl. Ir. Juanda No 1				Pengadaan Mebel	Jl. Ir. Juanda No 1				
			Jumlah Paket Mebel yang Disediakan	5 Unit	6.872.400,00			Jumlah Paket Mebel yang Disediakan	5 Unit	6.872.400,00	

No	RANCANGAN AWAL RKPD					HASIL ANALISIS KEBUTUHAN					Catatan Penting
	Program / Kegiatan	Lokasi	Indikator Kinerja	Target Capaian	Pagu Indikatif (Rp)	Program / Kegiatan	Lokasi	Indikator Kinerja	Target Capaian	Pagu Indikatif (Rp)	
1	2	3	4	5	6	7	8	9	10	11	12
	Pengadaan Peralatan dan Mesin Lainnya	Jl. Ir. Juanda No 1				Pengadaan Peralatan dan Mesin Lainnya	Jl. Ir. Juanda No 1				
			Jumlah Unit Peralatan dan Mesin Lainnya yang Disediakan	5 Unit	115.790.500,00			Jumlah Unit Peralatan dan Mesin Lainnya yang Disediakan	5 Unit	57.895.250,00	
	Penyediaan Jasa Penunjang Urusan Pemerintahan Daerah	Jl. Ir. Juanda No 1	Jumlah Laporan Penyediaan Jasa Penunjang Urusan Pemerintahan Daerah	4 Laporan	1.083.907.550,00	Penyediaan Jasa Penunjang Urusan Pemerintahan Daerah	Jl. Ir. Juanda No 1	Jumlah Laporan Penyediaan Jasa Penunjang Urusan Pemerintahan Daerah	4 Laporan	1.081.447.550,00	
	Penyediaan Jasa Surat Menyurat	Jl. Ir. Juanda No 1				Penyediaan Jasa Surat Menyurat	Jl. Ir. Juanda No 1				
			Jumlah Laporan Penyediaan Jasa Surat Menyurat	12 Laporan	5.960.000,00			Jumlah Laporan Penyediaan Jasa Surat Menyurat	12 Laporan	3.500.000,00	
	Penyediaan Jasa Komunikasi, Sumber Daya Air dan Listrik	Jl. Ir. Juanda No. 1				Penyediaan Jasa Komunikasi, Sumber Daya Air dan Listrik	Jl. Ir. Juanda No. 1				
			Jumlah Laporan Penyediaan Jasa Komunikasi, Sumber Daya Air dan Listrik yang Disediakan	12 Laporan	215.360.000,00			Jumlah Laporan Penyediaan Jasa Komunikasi, Sumber Daya Air dan Listrik yang Disediakan	12 Laporan	215.360.000,00	
	Penyediaan Jasa Pelayanan Umum Kantor	Jl. Ir. Juanda No. 1				Penyediaan Jasa Pelayanan Umum Kantor	Jl. Ir. Juanda No. 1				
			Jumlah Laporan Penyediaan Jasa	12 Laporan	862.587.550,00			Jumlah Laporan Penyediaan Jasa	12 Laporan	862.587.550,00	

No	RANCANGAN AWAL RKPD					HASIL ANALISIS KEBUTUHAN					Catatan Penting
	Program / Kegiatan	Lokasi	Indikator Kinerja	Target Capaian	Pagu Indikatif (Rp)	Program / Kegiatan	Lokasi	Indikator Kinerja	Target Capaian	Pagu Indikatif (Rp)	
1	2	3	4	5	6	7	8	9	10	11	12
			Pelayanan Umum Kantor yang Disediakan					Pelayanan Umum Kantor yang Disediakan			
	Pemeliharaan Barang Milik Daerah Penunjang Urusan Pemerintahan Daerah	Jl. Ir. Juanda No. 1	Jumlah Barang Milik Daerah yang terpelihara	174 Unit	1.228.012.550,00	Pemeliharaan Barang Milik Daerah Penunjang Urusan Pemerintahan Daerah	Jl. Ir. Juanda No. 1	Jumlah Barang Milik Daerah yang terpelihara	174 Unit	1.121.508.990,00	
	Penyediaan Jasa Pemeliharaan, Biaya Pemeliharaan, dan Pajak Kendaraan Perorangan Dinas atau Kendaraan Dinas Jabatan	Jl. Ir. Juanda No. 1				Penyediaan Jasa Pemeliharaan, Biaya Pemeliharaan, dan Pajak Kendaraan Perorangan Dinas atau Kendaraan Dinas Jabatan	Jl. Ir. Juanda No. 1				
			Jumlah Kendaraan Perorangan Dinas atau Kendaraan Dinas Jabatan yang Dipelihara dan dibayarkan Pajaknya	1 Unit	43.870.000,00			Jumlah Kendaraan Perorangan Dinas atau Kendaraan Dinas Jabatan yang Dipelihara dan dibayarkan Pajaknya	1 Unit	43.870.000,00	
	Penyediaan Jasa Pemeliharaan, Biaya Pemeliharaan, Pajak dan Perizinan Kendaraan Dinas Operasional atau Lapangan	Jl. Ir. Juanda No. 1				Penyediaan Jasa Pemeliharaan, Biaya Pemeliharaan, Pajak dan Perizinan Kendaraan Dinas Operasional atau Lapangan	Jl. Ir. Juanda No. 1				
			Jumlah Kendaraan Dinas Operasional atau Lapangan yang Dipelihara dan dibayarkan Pajak dan Perizinannya	75 Unit	408.221.250,00			Jumlah Kendaraan Dinas Operasional atau Lapangan yang Dipelihara dan dibayarkan Pajak dan Perizinannya	75 Unit	408.221.250,00	
	Pemeliharaan Peralatan dan Mesin Lainnya	Jl. Ir. Juan				Pemeliharaan Peralatan dan Mesin Lainnya	Jl. Ir. Juan				

No	RANCANGAN AWAL RKPD					HASIL ANALISIS KEBUTUHAN					Catatan Penting
	Program / Kegiatan	Lokasi	Indikator Kinerja	Target Capaian	Pagu Indikatif (Rp)	Program / Kegiatan	Lokasi	Indikator Kinerja	Target Capaian	Pagu Indikatif (Rp)	
1	2	3	4	5	6	7	8	9	10	11	12
		da No. 1					da No. 1				
			Jumlah Peralatan dan Mesin Lainnya yang Dipelihara	96 Unit	58.107.600,00			Jumlah Peralatan dan Mesin Lainnya yang Dipelihara	96 Unit	58.107.600,00	
	Pemeliharaan/Rehabilitasi Gedung Kantor dan Bangunan Lainnya	Jl. Ir. Juanda No. 1				Pemeliharaan/Rehabilitasi Gedung Kantor dan Bangunan Lainnya	Jl. Ir. Juanda No. 1				
			Jumlah Gedung Kantor dan Bangunan Lainnya yang Dipelihara/Direhabilitasi	1 Unit	697.592.200,00			Jumlah Gedung Kantor dan Bangunan Lainnya yang Dipelihara/Direhabilitasi	1 Unit	601.335.000,00	
	Pemeliharaan/Rehabilitasi Sarana dan Prasarana Gedung Kantor atau Bangunan Lainnya	Jl. Ir. Juanda No. 1				Pemeliharaan/Rehabilitasi Sarana dan Prasarana Gedung Kantor atau Bangunan Lainnya	Jl. Ir. Juanda No. 1				
			Jumlah Sarana dan Prasarana Gedung Kantor atau Bangunan Lainnya yang Dipelihara/Direhabilitasi	1 Unit	20.221.500,00			Jumlah Sarana dan Prasarana Gedung Kantor atau Bangunan Lainnya yang Dipelihara/Direhabilitasi	1 Unit	9.975.140,00	
2	PROGRAM PENINGKATAN DIVERSIFIKASI DAN KETAHANAN PANGAN MASYARAKAT	Jl. Ir. Juanda No. 1	Rasio ketersediaan dan kebutuhan pangan	1,2 Rasio	666.078.300,00	PROGRAM PENINGKATAN DIVERSIFIKASI DAN KETAHANAN PANGAN MASYARAKAT	Jl. Ir. Juanda No. 1	Rasio ketersediaan dan kebutuhan pangan	1,2 Rasio	666.078.300,00	
	Penyediaan dan Penyaluran Pangan Pokok atau Pangan Lainnya sesuai dengan Kebutuhan	Jl. Ir. Juanda No. 1	Jumlah Kegiatan Penyediaan Pangan	4 Laporan	572.203.400,00	Penyediaan dan Penyaluran Pangan Pokok atau Pangan Lainnya sesuai dengan Kebutuhan	Jl. Ir. Juanda No. 1	Jumlah Kegiatan Penyediaan Pangan	4 Laporan	572.203.400,00	

No	RANCANGAN AWAL RKPD					HASIL ANALISIS KEBUTUHAN					Catatan Penting
	Program / Kegiatan	Lokasi	Indikator Kinerja	Target Capaian	Pagu Indikatif (Rp)	Program / Kegiatan	Lokasi	Indikator Kinerja	Target Capaian	Pagu Indikatif (Rp)	
1	2	3	4	5	6	7	8	9	10	11	12
	Daerah Kabupaten/Kota dalam rangka Stabilisasi Pasokan dan Harga Pangan					Daerah Kabupaten/Kota dalam rangka Stabilisasi Pasokan dan Harga Pangan					
	Penyediaan Pangan Berbasis Sumber Daya Lokal	Jl. Ir. Juanda No. 1				Penyediaan Pangan Berbasis Sumber Daya Lokal	Jl. Ir. Juanda No. 1				
			Pangan Berbasis Sumber Daya Lokal yang Tersedia	3 Laporan	541.203.400,00			Pangan Berbasis Sumber Daya Lokal yang Tersedia	3 Laporan	541.203.400,00	
	Koordinasi, Sinkronisasi dan Pelaksanaan Distribusi Pangan Pokok dan Pangan Lainnya	Jl. Ir. Juanda No. 1				Koordinasi, Sinkronisasi dan Pelaksanaan Distribusi Pangan Pokok dan Pangan Lainnya	Jl. Ir. Juanda No. 1				
			Jumlah Koordinasi, Sinkronisasi dan Pelaksanaan Distribusi Pangan Pokok dan Pangan Lainnya	1 Laporan	31.000.000,00			Jumlah Koordinasi, Sinkronisasi dan Pelaksanaan Distribusi Pangan Pokok dan Pangan Lainnya	1 Laporan	31.000.000,00	
	Pelaksanaan Pencapaian Target Konsumsi Pangan Perkapita/Tahun sesuai dengan Angka Kecukupan Gizi	Jl. Ir. Juanda No. 1	Angka Kecukupan Energi (AKE)	2100 Nilai	93.874.900,00	Pelaksanaan Pencapaian Target Konsumsi Pangan Perkapita/Tahun sesuai dengan Angka Kecukupan Gizi	Jl. Ir. Juanda No. 1	Angka Kecukupan Energi (AKE)	2100 Nilai	93.874.900,00	
	Penyusunan dan Penetapan Target Konsumsi Pangan	Jl. Ir. Juan				Penyusunan dan Penetapan Target Konsumsi Pangan	Jl. Ir. Juan				

No	RANCANGAN AWAL RKPD					HASIL ANALISIS KEBUTUHAN					Catatan Penting
	Program / Kegiatan	Lokasi	Indikator Kinerja	Target Capaian	Pagu Indikatif (Rp)	Program / Kegiatan	Lokasi	Indikator Kinerja	Target Capaian	Pagu Indikatif (Rp)	
1	2	3	4	5	6	7	8	9	10	11	12
	Per Kapita Per Tahun	da No. 1				Per Kapita Per Tahun	da No. 1				
			Target Konsumsi Pangan Per Kapita Per Tahun	1 Dokumen	2.625.200,00			Target Konsumsi Pangan Per Kapita Per Tahun	1 Dokumen	2.625.200,00	
	Pemberdayaan Masyarakat dalam Penganekaragaman Konsumsi Pangan Berbasis Sumber Daya Lokal	Jl. Ir. Juanda No. 1				Pemberdayaan Masyarakat dalam Penganekaragaman Konsumsi Pangan Berbasis Sumber Daya Lokal	Jl. Ir. Juanda No. 1				
			Jumlah Pemberdayaan Kelompok Masyarakat dalam Penganekaragaman Konsumsi Pangan Berbasis Sumber Daya Lokal	2 Laporan	91.249.700,00			Jumlah Pemberdayaan Kelompok Masyarakat dalam Penganekaragaman Konsumsi Pangan Berbasis Sumber Daya Lokal	2 Laporan	91.249.700,00	
3	PROGRAM PENGAWASAN KEAMANAN PANGAN	Jl. Ir. Juanda No. 1	Persentase pangan segar yang memenuhi persyaratan dan mutu keamanan pangan	85 %	58.700.530,00	PROGRAM PENGAWASAN KEAMANAN PANGAN	Jl. Ir. Juanda No. 1	Persentase pangan segar yang memenuhi persyaratan dan mutu keamanan pangan	85 %	58.700.530,00	
	Pelaksanaan Pengawasan Keamanan Pangan Segar Daerah Kabupaten/Kota	Jl. Ir. Juanda No. 1	Jumlah Uji Keamanan Pangan pada PSAT	2 Jenis	58.700.530,00	Pelaksanaan Pengawasan Keamanan Pangan Segar Daerah Kabupaten/Kota	Jl. Ir. Juanda No. 1	Jumlah Uji Keamanan Pangan pada PSAT	2 Jenis	58.700.530,00	
	Penyediaan Sarana Pengujian keamanan dan mutu pangan segar asal tumbuhan Daerah Kabupaten/Kota	Jl. Ir. Juanda No. 1				Penyediaan Sarana Pengujian keamanan dan mutu pangan segar asal tumbuhan Daerah Kabupaten/Kota	Jl. Ir. Juanda No. 1				

No	RANCANGAN AWAL RKPD					HASIL ANALISIS KEBUTUHAN					Catatan Penting
	Program / Kegiatan	Lokasi	Indikator Kinerja	Target Capaian	Pagu Indikatif (Rp)	Program / Kegiatan	Lokasi	Indikator Kinerja	Target Capaian	Pagu Indikatif (Rp)	
1	2	3	4	5	6	7	8	9	10	11	12
			Jumlah sarana pengujian keamanan dan mutu pangan segar asal tumbuhan daerah kabupaten/kota	2 Dokumen	51.873.630,00			Jumlah sarana pengujian keamanan dan mutu pangan segar asal tumbuhan daerah kabupaten/kota	2 Dokumen	51.873.630,00	
	Penguatan kelembagaan pengawas keamanan dan mutu pangan segar asal tumbuhan	Jl. Ir. Juanda No. 1				Penguatan kelembagaan pengawas keamanan dan mutu pangan segar asal tumbuhan	Jl. Ir. Juanda No. 1				
			Jumlah dokumen penguatan kelembagaan pengawas keamanan dan mutu pangan segar asal tumbuhan	1 Dokumen	6.826.900,00			Jumlah dokumen penguatan kelembagaan pengawas keamanan dan mutu pangan segar asal tumbuhan	1 Dokumen	6.826.900,00	
	URUSAN PEMERINTAHAN PILIHAN				3.378.132.596,00	URUSAN PEMERINTAHAN PILIHAN				3.160.149.616,00	
	URUSAN PEMERINTAHAN BIDANG KELAUTAN DAN PERIKANAN				1.347.130.626,00	URUSAN PEMERINTAHAN BIDANG KELAUTAN DAN PERIKANAN				1.331.003.726,00	
4	PROGRAM PENGELOLAAN PERIKANAN TANGKAP	Jl. Ir. Juanda No. 1	Persentase peningkatan produksi perikanan tangkap	2 %	151.867.800,00	PROGRAM PENGELOLAAN PERIKANAN TANGKAP	Jl. Ir. Juanda No. 1	Persentase peningkatan produksi perikanan tangkap	2 %	135.740.900,00	
	Pengelolaan Penangkapan Ikan di Wilayah Sungai, Danau, Waduk, Rawa, dan Genangan Air Lainnya yang Dapat Diusahakan dalam 1	Jl. Ir. Juanda No. 1	Jumlah dokumen pengelolaan penangkapan ikan yang divalidasi	4 Dokumen	42.328.900,00	Pengelolaan Penangkapan Ikan di Wilayah Sungai, Danau, Waduk, Rawa, dan Genangan Air Lainnya yang Dapat Diusahakan dalam 1	Jl. Ir. Juanda No. 1	Jumlah dokumen pengelolaan penangkapan ikan yang divalidasi	4 Dokumen	26.202.000,00	

No	RANCANGAN AWAL RKPD					HASIL ANALISIS KEBUTUHAN					Catatan Penting
	Program / Kegiatan	Lokasi	Indikator Kinerja	Target Capaian	Pagu Indikatif (Rp)	Program / Kegiatan	Lokasi	Indikator Kinerja	Target Capaian	Pagu Indikatif (Rp)	
1	2	3	4	5	6	7	8	9	10	11	12
	(Satu) Daerah Kabupaten/ Kota					(Satu) Daerah Kabupaten/ Kota					
	Penyediaan Data dan Informasi Sumber Daya Ikan	Jl. Ir. Juanda No. 1				Penyediaan Data dan Informasi Sumber Daya Ikan	Jl. Ir. Juanda No. 1				
			Jumlah Data dan Informasi Sumber Daya Ikan di Perairan Darat dalam Satu Kabupaten/Kota yang Tersedia	4 Dokumen	42.328.900,00			Jumlah Data dan Informasi Sumber Daya Ikan di Perairan Darat dalam Satu Kabupaten/Kota yang Tersedia	4 Dokumen	26.202.000,00	
	Pemberdayaan Nelayan Kecil dalam Daerah Kabupaten/Kota	Jl. Ir. Juanda No. 1	Jumlah produksi perikanan tangkap	10.219 Ton	86.493.300,00	Pemberdayaan Nelayan Kecil dalam Daerah Kabupaten/Kota	Jl. Ir. Juanda No. 1	Jumlah produksi perikanan tangkap	10.219 Ton	86.493.300,00	
	Pengembangan Kapasitas Nelayan Kecil	Jl. Ir. Juanda No. 1				Pengembangan Kapasitas Nelayan Kecil	Jl. Ir. Juanda No. 1				
			Jumlah Nelayan Kecil yang Meningkat Kapasitasnya	60 Orang	86.493.300,00			Jumlah Nelayan Kecil yang Meningkat Kapasitasnya	60 Orang	86.493.300,00	
	Penerbitan Tanda Daftar Kapal Perikanan Berukuran sampai dengan 10 GT di Wilayah Sungai, Danau, Waduk, Rawa, dan Genangan Air Lainnya yang Dapat Diusahakan dalam 1	Jl. Ir. Juanda No. 1	Persentase jumlah kapal ukuran <10 GT yang memiliki dokumen perijinan	65 %	23.045.600,00	Penerbitan Tanda Daftar Kapal Perikanan Berukuran sampai dengan 10 GT di Wilayah Sungai, Danau, Waduk, Rawa, dan Genangan Air Lainnya yang Dapat Diusahakan dalam 1	Jl. Ir. Juanda No. 1	Persentase jumlah kapal ukuran <10 GT yang memiliki dokumen perijinan	65 %	23.045.600,00	

No	RANCANGAN AWAL RKPD					HASIL ANALISIS KEBUTUHAN					Catatan Penting
	Program / Kegiatan	Lokasi	Indikator Kinerja	Target Capaian	Pagu Indikatif (Rp)	Program / Kegiatan	Lokasi	Indikator Kinerja	Target Capaian	Pagu Indikatif (Rp)	
1	2	3	4	5	6	7	8	9	10	11	12
	(Satu) Daerah Kabupaten/Kota					(Satu) Daerah Kabupaten/Kota					
	Pelayanan Penerbitan Tanda Daftar Kapal Perikanan Berukuran sampai dengan 10 GT	Jl. Ir. Juanda No. 1				Pelayanan Penerbitan Tanda Daftar Kapal Perikanan Berukuran sampai dengan 10 GT	Jl. Ir. Juanda No. 1				
			Jumlah Rekomendasi Tanda Daftar Kapal Perikanan	30 Rekomendasi	23.045.600,00			Jumlah Rekomendasi Tanda Daftar Kapal Perikanan	30 Rekomendasi	23.045.600,00	
5	PROGRAM PENGELOLAAN PERIKANAN BUDIDAYA	Jl. Ir. Juanda No. 1	Persentase peningkatan produksi perikanan budidaya Jumlah produksi garam	1 % 3.000 Ton	984.270.726,00	PROGRAM PENGELOLAAN PERIKANAN BUDIDAYA	Jl. Ir. Juanda No. 1	Persentase peningkatan produksi perikanan budidaya Jumlah produksi garam	1 % 3.000 Ton	984.270.726,00	
	Pemberdayaan Pembudi Daya Ikan Kecil	Jl. Ir. Juanda No. 1	Jumlah produksi perikanan budidaya	2.607,37 Ton	817.819.026,00	Pemberdayaan Pembudi Daya Ikan Kecil	Jl. Ir. Juanda No. 1	Jumlah produksi perikanan budidaya	2.607,37 Ton	817.819.026,00	
	Pengembangan Kapasitas Pembudi Daya Ikan Kecil	Jl. Ir. Juanda No. 1				Pengembangan Kapasitas Pembudi Daya Ikan Kecil	Jl. Ir. Juanda No. 1				
			Jumlah Kelompok Pembudi Daya Ikan Kecil yang Mengikuti Pengembangan Kapasitas	20 Kelompok	627.916.800,00			Jumlah Kelompok Pembudi Daya Ikan Kecil yang Mengikuti Pengembangan Kapasitas	20 Kelompok	627.916.800,00	
	Pelaksanaan Fasilitasi Pembentukan dan Pengembangan Kelembagaan Pembudi Daya Ikan Kecil	Jl. Ir. Juanda No. 1				Pelaksanaan Fasilitasi Pembentukan dan Pengembangan Kelembagaan Pembudi Daya Ikan Kecil	Jl. Ir. Juanda No. 1				

No	RANCANGAN AWAL RKPD					HASIL ANALISIS KEBUTUHAN					Catatan Penting
	Program / Kegiatan	Lokasi	Indikator Kinerja	Target Capaian	Pagu Indikatif (Rp)	Program / Kegiatan	Lokasi	Indikator Kinerja	Target Capaian	Pagu Indikatif (Rp)	
1	2	3	4	5	6	7	8	9	10	11	12
			Jumlah Kelompok Pembudi Daya Ikan Kecil yang Mengikuti Pembentukan dan Pengembangan Kelembagaan	10 Kelompok	16.104.300,00			Jumlah Kelompok Pembudi Daya Ikan Kecil yang Mengikuti Pembentukan dan Pengembangan Kelembagaan	10 Kelompok	16.104.300,00	
	Pemberian Pendampingan, Kemudahanan Akses Ilmu Pengetahuan, Teknologi dan Informasi, serta Penyelenggaraan Pendidikan dan Pelatihan	Jl. Ir. Juanda No. 1				Pemberian Pendampingan, Kemudahanan Akses Ilmu Pengetahuan, Teknologi dan Informasi, serta Penyelenggaraan Pendidikan dan Pelatihan	Jl. Ir. Juanda No. 1				
			Jumlah Kelompok Usaha yang Memperoleh Pendampingan, Kemudahanan Akses Ilmu Pengetahuan, Teknologi dan Informasi, Serta Penyelenggaraan Pendidikan dan Pelatihan	10 Kelompok	173.797.926,00			Jumlah Kelompok Usaha yang Memperoleh Pendampingan, Kemudahanan Akses Ilmu Pengetahuan, Teknologi dan Informasi, Serta Penyelenggaraan Pendidikan dan Pelatihan	10 Kelompok	173.797.926,00	
	Pengelolaan Pembudidayaan Ikan	Jl. Ir. Juanda No. 1	Jumlah dokumen pengelolaan perikanan budidaya tervalidasi	4 Dokumen	166.451.700,00	Pengelolaan Pembudidayaan Ikan	Jl. Ir. Juanda No. 1	Jumlah dokumen pengelolaan perikanan budidaya tervalidasi	4 Dokumen	166.451.700,00	
	Penyediaan Data dan Informasi Pembudidayaan Ikan dalam 1 (Satu) Daerah Kabupaten/Kota	Jl. Ir. Juanda No. 1				Penyediaan Data dan Informasi Pembudidayaan Ikan dalam 1 (Satu) Daerah Kabupaten/Kota	Jl. Ir. Juanda No. 1				

No	RANCANGAN AWAL RKPD					HASIL ANALISIS KEBUTUHAN					Catatan Penting
	Program / Kegiatan	Lokasi	Indikator Kinerja	Target Capaian	Pagu Indikatif (Rp)	Program / Kegiatan	Lokasi	Indikator Kinerja	Target Capaian	Pagu Indikatif (Rp)	
1	2	3	4	5	6	7	8	9	10	11	12
			Jumlah Data dan Informasi Pembudidayaan Ikan dalam 1 (Satu) Daerah Kabupaten/Kota	5 Dokumen	52.950.800,00			Jumlah Data dan Informasi Pembudidayaan Ikan dalam 1 (Satu) Daerah Kabupaten/Kota	5 Dokumen	52.950.800,00	
	Penyediaan Prasarana Pembudidayaan Ikan dalam 1 (Satu) Daerah Kabupaten/Kota	Jl. Ir. Juanda No. 1				Penyediaan Prasarana Pembudidayaan Ikan dalam 1 (Satu) Daerah Kabupaten/Kota	Jl. Ir. Juanda No. 1				
			Jumlah Prasarana Pembudidayaan Ikan dalam 1 (Satu) Daerah Kabupaten/Kota	16 Unit	46.377.300,00			Jumlah Prasarana Pembudidayaan Ikan dalam 1 (Satu) Daerah Kabupaten/Kota	16 Unit	46.377.300,00	
	Perencanaan, dan Pengembangan Pemanfaatan Air untuk Pembudidayaan Ikan di Darat	Jl. Ir. Juanda No. 1				Perencanaan, dan Pengembangan Pemanfaatan Air untuk Pembudidayaan Ikan di Darat	Jl. Ir. Juanda No. 1				
			Jumlah Unit Usaha Pembudidayaan Ikan yang Memanfaatkan Air untuk Pembudidayaan Ikan	2 Unit	67.123.600,00			Jumlah Unit Usaha Pembudidayaan Ikan yang Memanfaatkan Air untuk Pembudidayaan Ikan	2 Unit	67.123.600,00	
6	PROGRAM PENGAWASAN SUMBER DAYA KELAUTAN DAN PERIKANAN	Jl. Ir. Juanda No. 1	Persentase kasus pelanggaran/ilegal fishing yang ditangani	80 %	24.537.800,00	PROGRAM PENGAWASAN SUMBER DAYA KELAUTAN DAN PERIKANAN	Jl. Ir. Juanda No. 1	Persentase kasus pelanggaran/ilegal fishing yang ditangani	80 %	24.537.800,00	
	Pengawasan Sumber Daya Perikanan di Wilayah Sungai, Danau, Waduk, Rawa, dan Genangan Air	Jl. Ir. Juanda No. 1	Jumlah kegiatan pengawasan yang dilakukan POKMASWAS	2 Kali	24.537.800,00	Pengawasan Sumber Daya Perikanan di Wilayah Sungai, Danau, Waduk, Rawa, dan Genangan Air	Jl. Ir. Juanda No. 1	Jumlah kegiatan pengawasan yang dilakukan POKMASWAS	2 Kali	24.537.800,00	

No	RANCANGAN AWAL RKPD					HASIL ANALISIS KEBUTUHAN					Catatan Penting
	Program / Kegiatan	Lokasi	Indikator Kinerja	Target Capaian	Pagu Indikatif (Rp)	Program / Kegiatan	Lokasi	Indikator Kinerja	Target Capaian	Pagu Indikatif (Rp)	
1	2	3	4	5	6	7	8	9	10	11	12
	Lainnya yang Dapat Diusahakan Dalam Kabupaten/Kota					Lainnya yang Dapat Diusahakan Dalam Kabupaten/Kota					
	Pengawasan usaha penangkapan ikan dan/atau usaha pengangkutan ikan sesuai kewenangan kabupaten/kota	Jl. Ir. Juanda No. 1				Pengawasan usaha penangkapan ikan dan/atau usaha pengangkutan ikan sesuai kewenangan kabupaten/kota	Jl. Ir. Juanda No. 1				
			Jumlah pelaku usaha penangkapan ikan dan/atau usaha pengangkutan ikan sesuai kewenangan kabupaten/kota	30 Pelaku Usaha	24.537.800,00			Jumlah pelaku usaha penangkapan ikan dan/atau usaha pengangkutan ikan sesuai kewenangan kabupaten/kota	30 Pelaku Usaha	24.537.800,00	
7	PROGRAM PENGOLAHAN DAN PEMASARAN HASIL PERIKANAN	Jl. Ir. Juanda No. 1	Persentase peningkatan produksi pengolahan dan pemasaran hasil perikanan	1 %	186.454.300,00	PROGRAM PENGOLAHAN DAN PEMASARAN HASIL PERIKANAN	Jl. Ir. Juanda No. 1	Persentase peningkatan produksi pengolahan dan pemasaran hasil perikanan	1 %	186.454.300,00	
	Penerbitan Tanda Daftar Usaha Pengolahan Hasil Perikanan bagi Usaha Skala Mikro dan Kecil	Jl. Ir. Juanda No. 1	Jumlah dokumen pengolahan hasil perikanan tervalidasi	2 Dokumen	13.012.400,00	Penerbitan Tanda Daftar Usaha Pengolahan Hasil Perikanan bagi Usaha Skala Mikro dan Kecil	Jl. Ir. Juanda No. 1	Jumlah dokumen pengolahan hasil perikanan tervalidasi	2 Dokumen	13.012.400,00	
	Penyediaan Data dan Informasi Usaha Pemasaran dan Pengolahan Hasil Perikanan dalam 1 (Satu) Daerah Kabupaten/Kota berdasarkan skala usaha dan risiko	Jl. Ir. Juanda No. 1				Penyediaan Data dan Informasi Usaha Pemasaran dan Pengolahan Hasil Perikanan dalam 1 (Satu) Daerah Kabupaten/Kota berdasarkan skala usaha dan risiko	Jl. Ir. Juanda No. 1				

No	RANCANGAN AWAL RKPD					HASIL ANALISIS KEBUTUHAN					Catatan Penting
	Program / Kegiatan	Lokasi	Indikator Kinerja	Target Capaian	Pagu Indikatif (Rp)	Program / Kegiatan	Lokasi	Indikator Kinerja	Target Capaian	Pagu Indikatif (Rp)	
1	2	3	4	5	6	7	8	9	10	11	12
			Jumlah Data dan Informasi Usaha Pemasaran dan Pengolahan Hasil Perikanan berdasarkan skala usaha dan risiko	2 Dokumen	13.012.400,00			Jumlah Data dan Informasi Usaha Pemasaran dan Pengolahan Hasil Perikanan berdasarkan skala usaha dan risiko	2 Dokumen	13.012.400,00	
	Pembinaan Mutu dan Keamanan Hasil Perikanan bagi Usaha Pengolahan dan Pemasaran Skala Mikro dan Kecil	Jl. Ir. Juanda No. 1	Jumlah produksi pengolahan dan pemasaran hasil perikanan	6.000 Ton	25.943.000,00	Pembinaan Mutu dan Keamanan Hasil Perikanan bagi Usaha Pengolahan dan Pemasaran Skala Mikro dan Kecil	Jl. Ir. Juanda No. 1	Jumlah produksi pengolahan dan pemasaran hasil perikanan	6.000 Ton	25.943.000,00	
	Pembinaan terhadap Penerapan Persyaratan Perizinan Berusaha Pada Usaha Pengolahan dan Pemasaran Hasil Perikanan sesuai Skala Usaha dan Risiko	Jl. Ir. Juanda No. 1				Pembinaan terhadap Penerapan Persyaratan Perizinan Berusaha Pada Usaha Pengolahan dan Pemasaran Hasil Perikanan sesuai Skala Usaha dan Risiko	Jl. Ir. Juanda No. 1				
			Jumlah Unit Usaha Pengolahan dan Pemasaran Hasil Perikanan yang mendapatkan pembinaan terhadap Penerapan Persyaratan Perizinan Berusaha Pada Usaha Pengolahan dan Pemasaran Hasil Perikanan sesuai Skala Usaha dan Risiko	40 Unit Usaha	25.943.000,00			Jumlah Unit Usaha Pengolahan dan Pemasaran Hasil Perikanan yang mendapatkan pembinaan terhadap Penerapan Persyaratan Perizinan Berusaha Pada Usaha Pengolahan dan Pemasaran Hasil Perikanan sesuai Skala Usaha dan Risiko	40 Unit Usaha	25.943.000,00	

No	RANCANGAN AWAL RKPD					HASIL ANALISIS KEBUTUHAN					Catatan Penting
	Program / Kegiatan	Lokasi	Indikator Kinerja	Target Capaian	Pagu Indikatif (Rp)	Program / Kegiatan	Lokasi	Indikator Kinerja	Target Capaian	Pagu Indikatif (Rp)	
1	2	3	4	5	6	7	8	9	10	11	12
	Penyediaan dan Penyaluran Bahan Baku Industri Pengolahan Ikan dalam 1 (Satu) Daerah Kabupaten/ Kota	Jl. Ir. Juanda No. 1	Nilai produksi pengolahan dan pemasaran hasil perikanan	200 Miliar Rupiah	147.498.900,00	Penyediaan dan Penyaluran Bahan Baku Industri Pengolahan Ikan dalam 1 (Satu) Daerah Kabupaten/ Kota	Jl. Ir. Juanda No. 1	Nilai produksi pengolahan dan pemasaran hasil perikanan	200 Miliar Rupiah	147.498.900,00	
	Peningkatan Ketersediaan Ikan untuk Konsumsi dan Usaha Pengolahan dalam 1 (Satu) Daerah Kabupaten/Kota	Jl. Ir. Juanda No. 1				Peningkatan Ketersediaan Ikan untuk Konsumsi dan Usaha Pengolahan dalam 1 (Satu) Daerah Kabupaten/Kota	Jl. Ir. Juanda No. 1				
			Jumlah Peningkatan Ketersediaan Ikan untuk Konsumsi dan Usaha Pengolahan Dalam 1 (Satu) Daerah Kabupaten/Kota	50 Ton	119.057.900,00			Jumlah Peningkatan Ketersediaan Ikan untuk Konsumsi dan Usaha Pengolahan Dalam 1 (Satu) Daerah Kabupaten/Kota	50 Ton	119.057.900,00	
	Pemberian Fasilitas bagi Pelaku Usaha Perikanan Skala Mikro dan Kecil dalam 1 (Satu) Daerah Kabupaten/Kota	Jl. Ir. Juanda No. 1				Pemberian Fasilitas bagi Pelaku Usaha Perikanan Skala Mikro dan Kecil dalam 1 (Satu) Daerah Kabupaten/Kota	Jl. Ir. Juanda No. 1				
			Jumlah Pelaku Usaha Perikanan Skala Mikro dan Kecil dalam 1 (Satu) Daerah Kabupaten/Kota yang Terfasilitasi	40 Pelaku Usaha	28.441.000,00			Jumlah Pelaku Usaha Perikanan Skala Mikro dan Kecil dalam 1 (Satu) Daerah Kabupaten/Kota yang Terfasilitasi	40 Pelaku Usaha	28.441.000,00	
	URUSAN PEMERINTAHAN BIDANG PERTANIAN				2.031.001.970,00	URUSAN PEMERINTAHAN BIDANG PERTANIAN				1.829.145.890,00	

No	RANCANGAN AWAL RKPD					HASIL ANALISIS KEBUTUHAN					Catatan Penting
	Program / Kegiatan	Lokasi	Indikator Kinerja	Target Capaian	Pagu Indikatif (Rp)	Program / Kegiatan	Lokasi	Indikator Kinerja	Target Capaian	Pagu Indikatif (Rp)	
1	2	3	4	5	6	7	8	9	10	11	12
8	PROGRAM PENYEDIAAN DAN PENGEMBANGAN SARANA PERTANIAN	Jl. Ir. Juanda No. 1	Persentase sarana pertanian tercukupi	100 %	869.013.280,00	PROGRAM PENYEDIAAN DAN PENGEMBANGAN SARANA PERTANIAN	Jl. Ir. Juanda No. 1	Persentase sarana pertanian tercukupi	100 %	759.118.080,00	
	Pengawasan Penggunaan Sarana Pertanian	Jl. Ir. Juanda No. 1	Persentase pengawasan pupuk bersubsidi yang terserap/tersalurkan	80 %	25.044.200,00	Pengawasan Penggunaan Sarana Pertanian	Jl. Ir. Juanda No. 1	Persentase pengawasan pupuk bersubsidi yang terserap/tersalurkan	80 %	25.044.200,00	
	Pengawasan Penggunaan Sarana Pendukung Pertanian Sesuai dengan Komoditas, Teknologi dan Spesifik Lokasi	Jl. Ir. Juanda No. 1				Pengawasan Penggunaan Sarana Pendukung Pertanian Sesuai dengan Komoditas, Teknologi dan Spesifik Lokasi	Jl. Ir. Juanda No. 1				
			Jumlah Pengawasan Penggunaan Sarana Pendukung Pertanian Sesuai dengan Komoditas, Teknologi dan Spesifik Lokasi	12 Laporan	25.044.200,00			Jumlah Pengawasan Penggunaan Sarana Pendukung Pertanian Sesuai dengan Komoditas, Teknologi dan Spesifik Lokasi	12 Laporan	25.044.200,00	
	Pengelolaan Sumber Daya Genetik (SDG) Hewan, Tumbuhan, dan Mikro Organisme Kewenangan Kabupaten/Kota	Jl. Ir. Juanda No. 1	Jumlah Laporan Pengelolaan Sumber Daya Genetik (SDG) Hewan dan Tumbuhan	2 Laporan	834.117.080,00	Pengelolaan Sumber Daya Genetik (SDG) Hewan, Tumbuhan, dan Mikro Organisme Kewenangan Kabupaten/Kota	Jl. Ir. Juanda No. 1	Jumlah Laporan Pengelolaan Sumber Daya Genetik (SDG) Hewan dan Tumbuhan	2 Laporan	724.221.880,00	
	Peningkatan Kualitas SDG Hewan/Tanaman	Jl. Ir. Juanda No. 1				Peningkatan Kualitas SDG Hewan/Tanaman	Jl. Ir. Juanda No. 1				

No	RANCANGAN AWAL RKPD					HASIL ANALISIS KEBUTUHAN					Catatan Penting
	Program / Kegiatan	Lokasi	Indikator Kinerja	Target Capaian	Pagu Indikatif (Rp)	Program / Kegiatan	Lokasi	Indikator Kinerja	Target Capaian	Pagu Indikatif (Rp)	
1	2	3	4	5	6	7	8	9	10	11	12
			Jumlah Pelaksanaan Peningkatan Kualitas SDG Hewan/Tanaman	4 Dokumen	284.895.200,00			Jumlah Pelaksanaan Peningkatan Kualitas SDG Hewan/Tanaman	4 Dokumen	175.000.000,00	
	Pemanfaatan SDG Hewan/Tanaman	Jl. Ir. Juanda No. 1				Pemanfaatan SDG Hewan/Tanaman	Jl. Ir. Juanda No. 1				
			Jumlah Pemanfaatan SDG Hewan/Tanaman	4 Dokumen	75.337.380,00			Jumlah Pemanfaatan SDG Hewan/Tanaman	4 Dokumen	75.337.380,00	
	Penjaminan Kemurnian dan Kelestarian SDG Tanaman	Jl. Ir. Juanda No. 1				Penjaminan Kemurnian dan Kelestarian SDG Tanaman	Jl. Ir. Juanda No. 1				
			Jumlah SDG tanaman yang dilakukan pelestarian dan pemurnian	2 Varietas Unggul Baru (VUB)	473.884.500,00			Jumlah SDG tanaman yang dilakukan pelestarian dan pemurnian	2 Varietas Unggul Baru (VUB)	473.884.500,00	
	Peningkatan Mutu dan Peredaran Benih/Bibit Ternak dan Tanaman Pakan Ternak serta Pakan dalam Daerah Kabupaten/Kota	Jl. Ir. Juanda No. 1	Persentase pakan ternak lolos uji mutu	50 %	9.852.000,00	Peningkatan Mutu dan Peredaran Benih/Bibit Ternak dan Tanaman Pakan Ternak serta Pakan dalam Daerah Kabupaten/Kota	Jl. Ir. Juanda No. 1	Persentase pakan ternak lolos uji mutu	50 %	9.852.000,00	
	Pengawasan Mutu Benih/Bibit Ternak, Bahan Pakan/Pakan/Tanaman Skala Kecil	Jl. Ir. Juanda No. 1				Pengawasan Mutu Benih/Bibit Ternak, Bahan Pakan/Pakan/Tanaman Skala Kecil	Jl. Ir. Juanda No. 1				
			Jumlah Pengawasan Mutu Benih/Bibit Ternak, Bahan	1 Laporan	9.852.000,00			Jumlah Pengawasan Mutu Benih/Bibit Ternak, Bahan	1 Laporan	9.852.000,00	

No	RANCANGAN AWAL RKPD					HASIL ANALISIS KEBUTUHAN					Catatan Penting
	Program / Kegiatan	Lokasi	Indikator Kinerja	Target Capaian	Pagu Indikatif (Rp)	Program / Kegiatan	Lokasi	Indikator Kinerja	Target Capaian	Pagu Indikatif (Rp)	
1	2	3	4	5	6	7	8	9	10	11	12
			Pakan/Pakan/Tanaman Skala Kecil					Pakan/Pakan/Tanaman Skala Kecil			
9	PROGRAM PENYEDIAAN DAN PENGEMBANGAN PRASARANA PERTANIAN	Jl. Ir. Juanda No. 1	Persentase Prasarana Pertanian Dalam Kondisi Baik	75 %	823.071.170,00	PROGRAM PENYEDIAAN DAN PENGEMBANGAN PRASARANA PERTANIAN	Jl. Ir. Juanda No. 1	Persentase Prasarana Pertanian Dalam Kondisi Baik	75 %	823.071.170,00	
	Pembangunan Prasarana Pertanian	Jl. Ir. Juanda No. 1	Jumlah Prasarana yang Terbangun/Terpelihara	5 unit	823.071.170,00	Pembangunan Prasarana Pertanian	Jl. Ir. Juanda No. 1	Jumlah Prasarana yang Terbangun/Terpelihara	5 unit	823.071.170,00	
	Pembangunan, Rehabilitasi dan Pemeliharaan Prasarana Pertanian Lainnya	Jl. Ir. Juanda No. 1				Pembangunan, Rehabilitasi dan Pemeliharaan Prasarana Pertanian Lainnya	Jl. Ir. Juanda No. 1				
			Jumlah Prasarana Pertanian Lainnya yang Dibangun, Direhabilitasi dan Dipelihara	1 Unit	192.120.670,00			Jumlah Prasarana Pertanian Lainnya yang Dibangun, Direhabilitasi dan Dipelihara	1 Unit	192.120.670,00	
	Rehabilitasi dan Pemeliharaan Jaringan Irigasi Usaha Tani	Jl. Ir. Juanda No. 1				Rehabilitasi dan Pemeliharaan Jaringan Irigasi Usaha Tani	Jl. Ir. Juanda No. 1				
			Jumlah jaringan irigasi usaha tani yang direhabilitasi	3 Unit	528.323.700,00			Jumlah jaringan irigasi usaha tani yang direhabilitasi	3 Unit	528.323.700,00	
	Pembangunan, Rehabilitasi, Pemeliharaan dan operasionalisasi Rumah Potong Hewan	Jl. Ir. Juanda No. 1				Pembangunan, Rehabilitasi, Pemeliharaan dan operasionalisasi Rumah Potong Hewan	Jl. Ir. Juanda No. 1				

No	RANCANGAN AWAL RKPD					HASIL ANALISIS KEBUTUHAN					Catatan Penting
	Program / Kegiatan	Lokasi	Indikator Kinerja	Target Capaian	Pagu Indikatif (Rp)	Program / Kegiatan	Lokasi	Indikator Kinerja	Target Capaian	Pagu Indikatif (Rp)	
1	2	3	4	5	6	7	8	9	10	11	12
			Jumlah rumah potong hewan yang dibangun, direhabilitasi dan dipelihara serta beroperasi	1 Unit	102.626.800,00			Jumlah rumah potong hewan yang dibangun, direhabilitasi dan dipelihara serta beroperasi	1 Unit	102.626.800,00	
10	PROGRAM PENGENDALIAN KESEHATAN HEWAN DAN KESEHATAN MASYARAKAT VETERINER	Jl. Ir. Juanda No. 1	Persentase hewan sakit tertangani	100 %	239.831.740,00	PROGRAM PENGENDALIAN KESEHATAN HEWAN DAN KESEHATAN MASYARAKAT VETERINER	Jl. Ir. Juanda No. 1	Persentase hewan sakit tertangani	100 %	156.652.740,00	
	Penjaminan Kesehatan Hewan, Penutupan dan Pembukaan Daerah Wabah Penyakit Hewan Menular Dalam daerah Kabupaten/Kota	Jl. Ir. Juanda No. 1	Jumlah Laporan Kasus Hewan/Ternak yang ditangani	12 Laporan	66.652.740,00	Penjaminan Kesehatan Hewan, Penutupan dan Pembukaan Daerah Wabah Penyakit Hewan Menular Dalam daerah Kabupaten/Kota	Jl. Ir. Juanda No. 1	Jumlah Laporan Kasus Hewan/Ternak yang ditangani	12 Laporan	66.652.740,00	
	Pemberantasan Penyakit Hewan Menular dan Zoonosis dalam 1 (satu) Daerah Kabupaten/Kota	Jl. Ir. Juanda No. 1				Pemberantasan Penyakit Hewan Menular dan Zoonosis dalam 1 (satu) Daerah Kabupaten/Kota	Jl. Ir. Juanda No. 1				
			Jumlah wilayah atau kawasan yang mengalami penurunan kasus penyakit hewan menular dan zoonosis dalam 1 (satu) Daerah Kabupaten/kota	4 Laporan	66.652.740,00			Jumlah wilayah atau kawasan yang mengalami penurunan kasus penyakit hewan menular dan zoonosis dalam 1 (satu) Daerah Kabupaten/kota	4 Laporan	66.652.740,00	
	Pengelolaan Pelayanan Jasa Laboratorium dan	Jl. Ir. Juan	Nilai SKM pelayanan puskeswan	80 %	65.466.200,00	Pengelolaan Pelayanan Jasa Laboratorium dan	Jl. Ir. Juan	Nilai SKM pelayanan puskeswan	80 %	35.000.000,00	

No	RANCANGAN AWAL RKPD					HASIL ANALISIS KEBUTUHAN					Catatan Penting
	Program / Kegiatan	Lokasi	Indikator Kinerja	Target Capaian	Pagu Indikatif (Rp)	Program / Kegiatan	Lokasi	Indikator Kinerja	Target Capaian	Pagu Indikatif (Rp)	
1	2	3	4	5	6	7	8	9	10	11	12
	Jasa Medik Veteriner dalam Daerah Kabupaten/Kota	da No. 1				Jasa Medik Veteriner dalam Daerah Kabupaten/Kota	da No. 1				
	Penyediaan Pelayanan Jasa Medik Veteriner	Jl. Ir. Juanda No. 1				Penyediaan Pelayanan Jasa Medik Veteriner	Jl. Ir. Juanda No. 1				
			Jumlah Pelayanan Jasa Medik Veteriner	12 Laporan	65.466.200,00			Jumlah Pelayanan Jasa Medik Veteriner	12 Laporan	35.000.000,00	
	Penerapan dan Pengawasan Persyaratan Teknis Kesehatan Masyarakat Veteriner	Jl. Ir. Juanda No. 1	Persentase pelaku usaha produk pangan asal hewan yang ASUH	2 %	107.712.800,00	Penerapan dan Pengawasan Persyaratan Teknis Kesehatan Masyarakat Veteriner	Jl. Ir. Juanda No. 1	Persentase pelaku usaha produk pangan asal hewan yang ASUH	2 %	55.000.000,00	
	Pengawasan Peredaran Hewan dan Produk Hewan	Jl. Ir. Juanda No. 1				Pengawasan Peredaran Hewan dan Produk Hewan	Jl. Ir. Juanda No. 1				
			Jumlah Pengawasan Peredaran Hewan dan Produk Hewan	2 Laporan	107.712.800,00			Jumlah Pengawasan Peredaran Hewan dan Produk Hewan	2 Laporan	55.000.000,00	
11	PROGRAM PENGENDALIAN DAN PENANGGULANGAN BENCANA PERTANIAN	Jl. Ir. Juanda No. 1	Persentase bencana pertanian tertangani	90 %	68.781.880,00	PROGRAM PENGENDALIAN DAN PENANGGULANGAN BENCANA PERTANIAN	Jl. Ir. Juanda No. 1	Persentase bencana pertanian tertangani	90 %	60.000.000,00	
	Pengendalian dan Penanggulangan Bencana Pertanian Kabupaten/Kota	Jl. Ir. Juanda No. 1	Jumlah laporan bencana Pertanian sub sektor pangan, hortikultura yang tertangani	12 Laporan	68.781.880,00	Pengendalian dan Penanggulangan Bencana Pertanian Kabupaten/Kota	Jl. Ir. Juanda No. 1	Jumlah laporan bencana Pertanian sub sektor pangan, hortikultura yang tertangani	12 Laporan	60.000.000,00	

No	RANCANGAN AWAL RKPD					HASIL ANALISIS KEBUTUHAN					Catatan Penting
	Program / Kegiatan	Lokasi	Indikator Kinerja	Target Capaian	Pagu Indikatif (Rp)	Program / Kegiatan	Lokasi	Indikator Kinerja	Target Capaian	Pagu Indikatif (Rp)	
1	2	3	4	5	6	7	8	9	10	11	12
	Pengendalian Organisme Pengganggu Tumbuhan (OPT) Tanaman Pangan, Hortikultura, dan Perkebunan	Jl. Ir. Juanda No. 1				Pengendalian Organisme Pengganggu Tumbuhan (OPT) Tanaman Pangan, Hortikultura, dan Perkebunan	Jl. Ir. Juanda No. 1				
			Jumlah Luas Serangan Organisme Pengganggu Tumbuhan (OPT) Tanaman Pangan, Hortikultura, dan Perkebunan yang Dikendalikan	96 Ha	68.781.880,00			Jumlah Luas Serangan Organisme Pengganggu Tumbuhan (OPT) Tanaman Pangan, Hortikultura, dan Perkebunan yang Dikendalikan	96 Ha	60.000.000,00	
12	PROGRAM PENYULUHAN PERTANIAN	Jl. Ir. Juanda No. 1	Persentase kelompok tani mendapat pembinaan	90 %	30.303.900,00	PROGRAM PENYULUHAN PERTANIAN	Jl. Ir. Juanda No. 1	Persentase kelompok tani mendapat pembinaan	90 %	30.303.900,00	
	Pelaksanaan Penyuluhan Pertanian	Jl. Ir. Juanda No. 1	Jumlah laporan penyuluhan pertanian	90 %	30.303.900,00	Pelaksanaan Penyuluhan Pertanian	Jl. Ir. Juanda No. 1	Jumlah laporan penyuluhan pertanian	90 %	30.303.900,00	
	Pengembangan Kapasitas Kelembagaan Petani di Kecamatan dan Desa	Jl. Ir. Juanda No. 1				Pengembangan Kapasitas Kelembagaan Petani di Kecamatan dan Desa	Jl. Ir. Juanda No. 1				
			Jumlah Kelembagaan Petani di Kecamatan dan Desa yang Ditingkatkan Kapasitasnya	1 Unit	14.311.100,00			Jumlah Kelembagaan Petani di Kecamatan dan Desa yang Ditingkatkan Kapasitasnya	1 Unit	14.311.100,00	
	Penyediaan dan Pemanfaatan Sarana dan Prasarana	Jl. Ir. Juan				Penyediaan dan Pemanfaatan Sarana dan Prasarana	Jl. Ir. Juan				

No	RANCANGAN AWAL RKPD					HASIL ANALISIS KEBUTUHAN					Catatan Penting
	Program / Kegiatan	Lokasi	Indikator Kinerja	Target Capaian	Pagu Indikatif (Rp)	Program / Kegiatan	Lokasi	Indikator Kinerja	Target Capaian	Pagu Indikatif (Rp)	
1	2	3	4	5	6	7	8	9	10	11	12
	Penyuluhan Pertanian	da No. 1				Penyuluhan Pertanian	da No. 1				
			Jumlah Sarana dan Prasarana Penyuluhan Pertanian	4 Unit	15.992.800,00			Jumlah Sarana dan Prasarana Penyuluhan Pertanian	4 Unit	15.992.800,00	
					19.601.851.041,00					18.741.859.731,00	

2.5 PENELAAHAN USULAN PROGRAM DAN KEGIATAN MASYARAKAT

Dalam forum Musrenbang kelurahan dan kecamatan diperoleh beberapa usulan program dan kegiatan dari masyarakat yang diakomodir dalam kegiatan Dinas Pertanian, Perikanan dan Ketahanan Pangan Kota Pasuruan Tahun 2026 seperti tampak pada tabel T-C.32.

Pada tabel T-C.32 terdapat 3 Program dan 4 kegiatan dari masyarakat yang diakomodir dalam kegiatan Dinas Pertanian, Perikanan dan Ketahanan Pangan Kota Pasuruan tahun 2026. Program dan kegiatan tersebut telah diakomodir dikarenakan Program dan Kegiatan tersebut telah ada di dalam Rencana Strategis Dinas Pertanian, Perikanan dan Ketahanan Pangan Kota Pasuruan Tahun 2025- 2029. Usulan kegiatan dari masyarakat dijadikan indikator sub kegiatan dalam empat kegiatan yaitu Sub Kegiatan Pengendalian Organisme Pengganggu tumbuhan (OPT) Tanaman Pangan, Hortikultura, dan Perkantoran, Sub Kegiatan Perencanaan, dan Pengembangan Pemanfaatan Air untuk Pembudidayaan Ikan di Darat, Sub kegiatan Pemberian Pendampingan, Kemudahanan Akses Ilmu Pengetahuan, Teknologi dan Informasi, serta Penyelenggaraan Pendidikan dan Pelatihan dan Sub Kegiatan Pembinaan terhadap Penerapan Persyaratan Perizinan Berusaha Pada Usaha Pengolahan dan Pemasaran Hasil Perikanan sesuai Skala Usaha dan Risiko. Untuk Usulan Kegiatan Pelatihan budidaya belut direkomendasikan untuk diikut sertakan pada kegiatan budidaya ikan gabus di tahun 2025.

Adapun seluruh Usulan Program dan kegiatan dari Para Pemangku Kepentingan Tahun 2026 dapat dilihat pada tabel T-C.32 di bawah ini:

Tabel 2.4
Usulan Program dan Kegiatan dari Para Pemangku Kepentingan Tahun 2026 Kota Pasuruan
Nama Perangkat Daerah : Dinas Pertanian, Perikanan dan Ketahanan Pangan Kota Pasuruan

No	Usulan	Asal Usul (Musrenbang/pokir/Forum PD)	Program/Kegiatan / Sub Kegiatan	Lokasi	Indikator kinerja	Besaran/ Volume	Catatan Penting
(1)	(2)	(3)	(4)	(5)	(6)	(7)	(8)
1	Kegiatan Pelatihan Pembuatan Pupuk Organik Cair	Kelurahan Bugul Lor,, Gadingrejo, Kandang sapi, Kebonsari, kepel, Panggungrejo, Pohkentrek, Purutrejo, dan Purworejo	Program Pengendalian Penanggulangan Bencana Pertanian, Kegiatan Pengendalian dan Penanggulangan Bencana Pertanian Kabupaten/Kota Sub Kegiatan Pengendalian Organisme Pengganggu tumbuhan (OPT) Tanaman Pangan, Hortikultura, dan Perkantoran	9 kelurahan	Jumlah laporan bencana Pertanian sub sektor pangan, hortikultur1a yang tertangani	12 laporan	diakomodir 9 orang
2	Kegiatan Normalisasi Saluran Tambak	Kelurahan Tapa'an	Program Pengelolaan Perikanan Budidaya Kegiatan Pengelolaan Pembudidayaan Ikan Sub Kegiatan Perencanaan, dan Pengembangan Pemanfaatan Air untuk Pembudidayaan Ikan di Darat	1 kelurahan	Jumlah Unit Usaha Pembudidayaan Ikan yang memanfaatkan air untuk pembudidayaan ikan	2 Unit	
3	Kegiatan Pelatihan Budidaya Belut	Kelurahan Bukir, Kebonagung,Petahunan, Petamanan, Sebani, dan Wirogunan	Program Pengelolaan Perikanan Budidaya Kegiatan Pemberdayaan Pembudi Daya Ikan Kecil Sub kegiatan Pemberian Pendampingan, Kemudahanan Akses Ilmu Pengetahuan, Teknologi dan Informasi, serta Penyelenggaraan Pendidikan dan Pelatihan	5 Kelurahan	Jumlah Kelompok Usaha yang memperoleh pendampingan, kemudahan akses ilmu pengetahuan, teknologi dan informasi serta penyelenggaraan pendidikan dan pelatihan		direkomendasikan untuk diikut sertakan pada kegiatan budidaya ikan gabus di tahun 2025
4	Pelatihan Budidaya Ikan dalam Ember	Kelurahan Bakalan, Bangilan, Kandangsapi, Ngemplakrejo,Petahunan, Pohjentrek, Randusari, Sebani,	Program Pengelolaan Perikanan Budidaya Kegiatan Pemberdayaan Pembudi Daya Ikan Kecil	11 Kelurahan	Jumlah Kelompok Usaha yang memperoleh pendampingan,	10 Kelompok	diakomodir untuk 45 orang, dan untuk kelurahan bangilan 20 orang

No	Usulan	Asal Usul (Musrenbang/pokir/Forum PD)	Program/Kegiatan / Sub Kegiatan	Lokasi	Indikator kinerja	Besaran/ Volume	Catatan Penting
		Sekargadung, Tapa'an, dan Tembokrejo	Sub kegiatan Pemberian Pendampingan, Kemudahanan Akses Ilmu Pengetahuan, Teknologi dan Informasi, serta Penyelenggaraan Pendidikan dan Pelatihan		kemudahan akses ilmu pengetahuan, teknologi dan informasi serta penyelenggaraan pendidikan dan pelatihan		direkomendasikan di tahun 2025.
5	Pelatihan Diversifikasi Olahan Hasil Perikanan	Kelurahan Blandongan, Bugul Lor, Kepel, Mandaranrejo, Petahunan dan Bugul Kidul	Program Pengolahan dan Pemasaran Hasil Perikanan Kegiatan Pembinaan Mutu dan Keamanan Hasil Perikanan bagi Usaha Pengolahan dan Pemasaran Skala Mikro dan Kecil Sub Kegiatan Pembinaan terhadap Penerapan Persyaratan Perizinan Berusaha Pada Usaha Pengolahan dan Pemasaran Hasil Perikanan sesuai Skala Usaha dan Risiko	6 Kelurahan	Jumlah Unit Usaha Pengolahan dan Pemasaran Hasil Perikanan yang mendapatkan pembinaan terhadap Penerapan Persyaratan Perizinan Berusaha Pada Usaha Pengolahan dan Pemasaran Hasil Perikanan sesuai Skala Usaha dan Risiko	40 Unit Usaha	

Sumber Dinas Pertanian, Perikanan dan Ketahanan Pangan Kota Pasuruan

BAB III
TUJUAN DAN SASARAN PERANGKAT DAERAH

3.1 TELAAHAN TERHADAP KEBIJAKAN NASIONAL

Pada periode 2026–2029, sektor pertanian, ketahanan pangan, peternakan, dan perikanan dihadapkan pada tantangan struktural dan iklim yang kompleks. Telaah kebijakan ini menunjukkan pentingnya transformasi pertanian dan perikanan menjadi lebih produktif, berkelanjutan, dan berbasis teknologi. Isu-isu strategis tersebut tidak hanya berdampak pada ketahanan pangan nasional, tetapi juga pada kesejahteraan petani dan nelayan sebagai aktor utama pembangunan desa.

Untuk itu, Dinas Pertanian, Perikanan, dan Ketahanan Pangan menyelaraskan arah kebijakan sektoral dengan **Asta Cita**, terutama pada Cita 2, 4, dan 7, serta dengan **Nawa Bhakti Satya**, khususnya Bhakti: **Jatim Agro**, **Jatim Tangguh**, **Jatim Sejahtera**, dan **Jatim Berdaya**. Integrasi ini menjadi dasar penguatan kebijakan sektoral daerah guna mendukung kemandirian pangan, keberlanjutan lingkungan, dan kesejahteraan masyarakat tani dan nelayan.

Pembangunan pertanian menghadapi tantangan serius seperti alih fungsi lahan pertanian produktif, rendahnya produktivitas, dan krisis regenerasi petani. Kebijakan diarahkan pada transformasi sektor pertanian menuju sistem agroindustri yang modern, perlindungan lahan pertanian pangan berkelanjutan (LP2B), serta digitalisasi layanan dan produksi pertanian. Ketergantungan terhadap input impor seperti benih dan pupuk juga mendorong upaya substitusi melalui pengembangan benih lokal dan pupuk organik berbasis sumber daya lokal. Upaya ini bersinergi dengan Asta Cita poin 2 (Pembangunan manusia), 4 (Ekonomi inklusif dan berkelanjutan), dan 7 (Ketahanan ekonomi) serta Nawa Bhakti Satya melalui Bhakti Jatim Agro, Jatim Cerdas, Jatim Kerja, dan Jatim Berdaya. begitu pula dengan Bidang Ketahanan Pangan, dimana Ketimpangan distribusi pangan antarwilayah serta fluktuasi harga menjadi isu utama. Oleh karena itu, penguatan cadangan pangan pemerintah daerah, pengembangan lumbung pangan masyarakat, serta penguatan distribusi antarwilayah menjadi prioritas. Selain itu, konsumsi pangan masyarakat yang belum beragam memerlukan intervensi melalui edukasi gizi, promosi konsumsi pangan lokal, dan penguatan budaya pangan sehat. Kebijakan ini terkait dengan Asta Cita poin 1 (Pembangunan SDM unggul), 3 (Ketahanan sosial), dan 7, serta Bhakti Jatim Sejahtera, Jatim Cerdas, Jatim Harmoni, dan Jatim Tangguh. bahkan pada Bidang Peternakan dimana Produktivitas ternak yang masih rendah dan ancaman penyakit menular menjadi perhatian. Kebijakan diarahkan pada penguatan peternakan rakyat, pengembangan pakan lokal, serta pengendalian penyakit melalui vaksinasi dan sistem kesehatan hewan terpadu. Rendahnya konsumsi protein hewani juga direspons dengan diversifikasi produk peternakan dan promosi konsumsi pangan bergizi. Pendekatan ini mendukung Asta Cita poin 1, 6 (Infrastruktur merata), dan 7, serta terhubung dengan Jatim Sehat, Jatim Cerdas, Jatim Tangguh, dan Jatim Berdaya. beberapa hal tersebut tidak jauh berbeda dengan polemik Bidang Perikanan, Di bidang perikanan, permasalahan utama meliputi degradasi sumber daya laut,

rendahnya nilai tambah produk perikanan, serta kerentanan ekonomi nelayan. Pemerintah daerah mendorong konsep ekonomi biru (blue economy), industrialisasi perikanan, serta budidaya perikanan berkelanjutan. Nelayan juga didorong mendapatkan akses terhadap perlindungan sosial, pembiayaan, dan asuransi. Hal ini bersesuaian dengan Asta Cita poin 2, 4, dan 7 serta Nawa Bhakti Satya: Jatim Agro, Jatim Berdaya, Jatim Sejahtera, dan Jatim Tangguh.

Dalam hal ini, Pemerintah daerah harus mengintegrasikan isu-isu strategis daerah dengan agenda nasional dan provinsi, memperkuat kapasitas SDM dan teknologi lokal, serta membangun sinergi dengan pelaku usaha, lembaga riset, dan masyarakat. Pendekatan pembangunan berbasis wilayah, penguatan kelembagaan, serta dukungan terhadap petani-nelayan milenial menjadi prioritas. Penyusunan program dan kegiatan harus selaras dengan kerangka pembangunan nasional menuju Indonesia Emas 2045.

Penyusunan Dokumen perencanaan Rencana Kerja Tahun 2026 menyesuaikan dengan arah kebijakan Pembangunan Daerah dengan Visi, Misi dan Program Kepala Daerah dan Wakil Kepala Daerah terpilih serta Program Asta Cita. Berbagai kementerian dan lembaga telah menyusun program strategis untuk mendukung pencapaian Asta Cita. Asta Cita merupakan cetak biru bagi pemerintah Indonesia dalam mewujudkan visi Indonesia Emas 2045. Dengan fokus pada delapan misi strategis, pemerintah berupaya menciptakan pembangunan yang inklusif, berkelanjutan, dan berkeadilan bagi seluruh rakyat Indonesia.

3.2 TUJUAN DAN SASARAN RENJA DINAS PERTANIAN, PERIKANAN DAN KETAHANAN PANGAN KOTA PASURUAN

1. Tujuan

Tujuan Dinas merupakan penjabaran atau implementasi misi sehingga harus konsisten dengan tugas dan fungsi dinas. Tujuan yang ditetapkan merupakan jawaban dari prioritas atau permasalahan yang muncul dan teridentifikasi dalam kajian analisa lingkungan internal dan eksternal.

Tujuan organisasi merupakan hasil akhir yang akan dicapai dalam kurun waktu 1 (satu) sampai dengan 5 (lima) tahun kedepan, guna mempertajam fokus pelaksanaan misi dinas dan meletakkan kerangka prioritas agar pelaksanaan program kegiatan dapat terfokus dan mengarah pada satu hasil yang diharapkan. Dengan adanya perubahan system pengelolaan keuangan daerah (PERMENDAGRI No.90/2019) maka tujuan operasional dinas juga perlu penyesuaian, mengingat dalam peraturan tersebut program-program pembangunan dibidang Tanaman Pangan, Hortikultura dan Perkebunan, Bidang Perikanan, Bidang Peternakan dan Bidang Ketahanan Pangan sudah ditentukan. Adapun tujuan dari Dinas Pertanian, Perikanan dan Ketahanan Pangan adalah " Meningkatkan pangan yang berkualitas dan terjangkau" melalui indikator "Indeks Ketahanan Pangan"

2. Sasaran

Untuk dapat meraih tujuan yang ada, ada hal-hal yang perlu terealisir secara nyata terlebih dahulu dan mempunyai pengaruh yang sangat signifikan bagi pencapaian suatu tujuan yang telah ditentukan.

Sasaran adalah hasil yang akan dicapai secara nyata oleh instansi pemerintah dalam rumusan yang lebih spesifik, terukur, dalam kurun waktu yang lebih pendek dari tujuan (tahunan). Sasaran diupayakan untuk dapat dicapai dalam kurun waktu tertentu/ tahunan secara berkesinambungan sejalan dengan tujuan yang ditetapkan dalam rencana strategis. Dalam 5 tahun kedepan Dinas Pertanian, Perikanan dan Ketahanan Pangan Kota Pasuruan telah menetapkan sasaran kegiatan yang menjadi acuan untuk mencapai tujuan yang telah ditetapkan, antara lain :

1. Meningkatnya Diversifikasi pangan melalui indikator Skor PPH (Pola Pangan Harapan);
2. Meningkatnya produktivitas pertanian melalui indikator Nilai Produktifitas pertanian;
3. Meningkatnya daya saing produksi perikanan melalui indikator Nilai tambah produk hasil perikanan

Perumusan Tujuan dan Sasaran didasarkan atas rumusan isu-isu penting penyelenggaraan tugas dan fungsi Perangkat Daerah yang dikaitkan dengan sasaran target Renstra Dinas Pertanian, Perikanan dan Ketahanan Pangan Kota Pasuruan. Selanjutnya Hubungan Antara Tujuan Perangkat Daerah dengan sasaran Perangkat Daerah dapat dilihat pada tabel dibawah ini:

NO	TUJUAN/SASARAN STRATEGIS	INDIKATOR TUJUAN/SASARAN	DEFINISI	METODE PERHITUNGAN	TARGET 2026	SUMBER DATA
1	Tujuan 1 : Meningkatkan pangan yang berkualitas dan terjangkau	Indeks Ketahanan Pangan	Indeks Ketahanan Pangan adalah Indeks komposit yang mengukur ketahanan dan kerentanan pangan wilayah dari tiga aspek yaitu ketersediaan, keterjangkauan dan pemanfaatan pangan. Nilai IKP dapat menunjukkan capaian ketahanan pangan dan gizi wilayah (kabupaten/kota/provinsi) dan peringkat (ranking) relatif antara satu wilayah dibandingkan dengan	Indeks Ketahanan Pangan kabupaten/kota = jumlah hasil perkalian antara masing-masing nilai indikator yang sudah distandarisasi dengan bobot indikator dari faktor ketersediaan pangan, keterjangkauan pangan dan pemanfaatan pangan (Perhitungan dilaksanakan terpusat oleh Badan Pangan Nasional) (nilai)	84.4	Badan Ketahanan Pangan
2	Sasaran 1 : Meningkatnya Diversifikasi Pangan	Skor PPH	Skor PPH adalah indikator yang digunakan untuk menilai kualitas konsumsi pangan masyarakat, dengan skala 100 sebagai nilai maksimal	Skor PPH = ∑ Skor PPH 9 kelompok pangan. 9 kelompok pangan yaitu kelompok padi-padian, umbi-umbian, Pangan Hewani, Minyak dan Lemak, Buah/biji berminyak, kacang-Kacangan, Gula, Sayur dan Buah serta kelompok lain-lain. (Nilai)	95.7	Bidang Ketahanan Pangan
3	Sasaran 2 : Meningkatnya produktivitas pertanian	Nilai produktivitas pertanian	Nilai produktivitas pertanian adalah rata- rata hasil produksi padi yang peroleh per satuan luas lahan dalam musim tanam (ha)	jumlah produktivitas = jumlah produksi / luas lahan (ton/ha)	6.70	Bidang Tanaman Pangan Hortikultura dan Perkebunan
4	Sasaran 3 : Meningkatnya daya saing produksi perikanan	Nilai tambah produk hasil perikanan	Nilai tambah produk hasil perikanan adalah selisih antara nilai produk Perikanan yang telah melalui proses pengolahan dengan produk perikanan segar	Nilai Tambah Produk Hasil Perikanan = Nilai Produk Olahan Perikanan – Nilai produk Perikanan Segar (Milyar rupiah)	85,609	Bidang Perikanan

BAB IV
RENCANA KERJA DAN PENDANAAN DAERAH

4.1 PROGRAM DAN KEGIATAN DINAS PERTANIAN, PERIKANAN DAN KETAHANAN PANGAN KOTA PASURUAN TAHUN 2026

Dalam rangka mewujudkan sasaran organisasi dengan indikator sasaran sebagai tolok ukur keberhasilannya, Dinas Pertanian, Perikanan dan Ketahanan Pangan Kota Pasuruan menetapkan rencana program dan kegiatan organisasi dengan mengacu strategi dan kebijakan yang telah ditetapkan. Program-program Dinas Pertanian, Perikanan dan Ketahanan Pangan Kota Pasuruan dibagi menjadi program umum dan program teknis. Program umum merupakan program untuk melaksanakan kebijakan operasional dan manajemen Dinas Pertanian, Perikanan dan Ketahanan Pangan Kota Pasuruan yang meliputi ex-BAU (ex-Belanja Administrasi Umum) sehingga tidak dijabarkan dalam penetapan kinerja tahunan.

Sedangkan program teknis Dinas Pertanian, Perikanan dan Ketahanan Pangan Kota Pasuruan merupakan program untuk melaksanakan kegiatan Pembangunan Pertanian kepada masyarakat. Program dan kegiatan Dinas Pertanian, Perikanan dan Ketahanan Pangan Kota Pasuruan Tahun 2026 telah mengikuti tema pembangunan Tahun 2026 yaitu; **“ Penguatan Transformasi Ekonomi dan Sosial yang Harmoni dan Berkelanjutan “**. Dinas Pertanian, Perikanan dan Ketahanan Pangan Kota Pasuruan mendukung program prioritas “**Penurunan prevalensi stunting <5% dengan Pemberian makanan bergizi untuk penuntasan dan pencegahan stunting”** dan **“Optimalisasi lahan pertanian dan mendorong penerapan urban farming”.** Selain itu, Dinas Pertanian, Perikanan dan Ketahanan Pangan Kota Pasuruan juga ikut turut serta bersama dalam mewujudkan visi dan misi Wali Kota Pasuruan terutama misi kedua dan ketiga, yaitu: “**Mewujudkan Sumber Daya Manusia yang Unggul Melalui Akses Pendidikan dan Kesehatan yang Inklusif dan Berkualitas” dan “Akselerasi Pertumbuhan Ekonomi yang berkelanjutan Berbasis Potensi Lokal”**

Rencana Kerja Dinas Pertanian, Perikanan dan Ketahanan Pangan Kota Pasuruan Tahun 2026 yang berisi tujuan, sasaran, strategi dan kebijakan, rencana program, kegiatan berikut indikator kinerjanya diharapkan dapat menjadi pedoman dan arah pembangunan pertanian di Kota Pasuruan selama kurun waktu 1 (satu) tahun.

Sangat dimungkinkan akan terjadi perubahan yang dipengaruhi faktor ekonomi, sosial, politik maupun iklim, baik yang bersifat nasional maupun global yang dapat mengubah situasi epidemiologi maupun kebijakan sehingga rencana kerja tahunan yang telah disusun ini memerlukan penyesuaian.

Selanjutnya Rencana Kerja Dinas Pertanian, Perikanan dan Ketahanan Pangan Kota Pasuruan Tahun 2026 ini hanya dapat dilaksanakan dan tercapai tujuannya, bila dengan dedikasi dan kerja keras, terutama semua aparatur di lingkungan Dinas Pertanian, Perikanan dan Ketahanan Pangan Kota Pasuruan dan jaringannya, menerapkan nilai – nilai yang akan dilaksanakan dan dijunjung tinggi

oleh Dinas Pertanian, Perikanan dan Ketahanan Pangan Kota Pasuruan, diharapkan dapat memacu semangat aparat Dinas Pertanian, Perikanan dan Ketahanan Pangan Kota Pasuruan dalam pelaksanaan Pembangunan Pertanian 1 (satu) tahun kedepan. Adapun rumusan rencana program dan kegiatan SKPD tahun 2026 dan prakiraan maju tahun 2027 dapat dilihat pada tabel 4.1 dibawah ini

Tabel 4.1.
Penetapan Rencana Kerja Organisasi Perangkat Daerah (Renja Opd) Dinas Pertanian, Perikanan Dan Ketahanan Pangan Kota Pasuruan Tahun 2026

NO	KODE	URUSAN / BIDANG URUSAN / PROGRAM / OUTCOME / KEGIATAN / SUB KEGIATAN	INDIKATOR PROGRAM / KEGIATAN / SUB KEGIATAN	TARGET AKHIR PERIODE RENSTRA OPD	REALISASI CAPAIAN RENJA OPD TAHUN 2024	PRAKIRAAN CAPAIAN TARGET RENJA OPD TAHUN 2025	CAPAIAN KINERJA DAN KERANGKA PENDANAAN						KELOMPOK SASARAN	PRAKIRAAN MAJU RENCANA TAHUN 2027		PERANGKAT DAERAH PENANGGUNG JAWAB
							TARGET 2026	PAGU INDIKATIF (Rp)	LOKASI	SUMBER DANA	PRIORITAS			TARGET	PAGU INDIKATIF (Rp)	
											NASIONAL	DAERAH				
1	2	3	4	5	6	7	8	9	10	11	12	13	14	15	16	17
		DINAS PERTANIAN, PERIKANAN DAN KETAHANAN PANGAN						18.741.859.731,00							19.720.532.031,00	
	2	URUSAN PEMERINTAHAN WAJIB YANG TIDAK BERKAITAN DENGAN PELAYANAN DASAR						15.581.710.115,00							16.405.538.056,00	
	2.09	URUSAN PEMERINTAHAN BIDANG PANGAN						15.581.710.115,00							16.405.538.056,00	
1.	2.09.01	PROGRAM PENUNJANG URUSAN PEMERINTAHAN DAERAH KABUPATEN/KOTA						14.856.931.285,00						-	15.612.072.190,00	
	2.09.01.2.01	Perencanaan, Penganggaran, dan Evaluasi Kinerja Perangkat Daerah	*Jumlah dokumen Perencanaan, Penganggaran, dan Evaluasi Kinerja Perangkat Daerah yang tersusun sesuai ketentuan*	-			12 Dokumen	35.008.000,00			Memantapk an sistem pertahanan keamanan negara	JATIM AGRO Meningkatkan Kesejahteraa n	Dinas Pertanian, Perikanan dan Ketahanan Pangan	-	50.858.100,00	DINAS PERTANIAN, PERIKANAN DAN KETAHANAN PANGAN

NO	KODE	URUSAN / BIDANG URUSAN / PROGRAM / OUTCOME / KEGIATAN / SUB KEGIATAN	INDIKATOR PROGRAM / KEGIATAN / SUB KEGIATAN	TARGET AKHIR PERIODE RENSTRA OPD	REALISASI CAPAIAN RENJA OPD TAHUN 2024	PRAKIRAAN CAPAIAN TARGET RENJA OPD TAHUN 2025	CAPAIAN KINERJA DAN KERANGKA PENDANAAN						KELOMPOK SASARAN	PRAKIRAAN MAJU RENCANA TAHUN 2027		PERANGKAT DAERAH PENANGGUNG JAWAB
							TARGET 2026	PAGU INDIKATIF (Rp)	LOKASI	SUMBER DANA	PRIORITAS			TARGET	PAGU INDIKATIF (Rp)	
											NASIONAL	DAERAH				
1	2	3	4	5	6	7	8	9	10	11	12	13	14	15	16	17
											dan mendorong kemandirian bangsa melalui swasembada pangan, energi, air, ekonomi kreatif, ekonomi hijau, dan ekonomi biru	Petani, Peternak dan Nelayan 2. Peningkatan Kualitas Infrastruktur Penunjang Perekonomian				
	2.09.01.2.01.0001	Penyusunan Dokumen Perencanaan Perangkat Daerah														
			Jumlah Dokumen Perencanaan Perangkat Daerah				6 Dokumen	27.500.000,00	Kota Pasuruan, Semua Kecamatan, Semua Kel/Desa	DANA ALOKASI UMUM (DAU)	Mementapkan sistem pertahanan keamanan negara dan mendorong	JATIM AGRO Meningkatkan Kesejahteraan Petani, Peternak dan	Dinas Pertanian, Perikanan dan Ketahanan Pangan		41.350.100,00	DINAS PERTANIAN, PERIKANAN DAN KETAHANAN PANGAN

NO	KODE	URUSAN / BIDANG URUSAN / PROGRAM / OUTCOME / KEGIATAN / SUB KEGIATAN	INDIKATOR PROGRAM / KEGIATAN / SUB KEGIATAN	TARGET AKHIR PERIODE RENSTRA OPD	REALISASI CAPAIAN RENJA OPD TAHUN 2024	PRAKIRAAN CAPAIAN TARGET RENJA OPD TAHUN 2025	CAPAIAN KINERJA DAN KERANGKA PENDANAAN						KELOMPOK SASARAN	PRAKIRAAN MAJU RENCANA TAHUN 2027		PERANGKAT DAERAH PENANGGUNG JAWAB
							TARGET 2026	PAGU INDIKATIF (Rp)	LOKASI	SUMBER DANA	PRIORITAS			TARGET	PAGU INDIKATIF (Rp)	
											NASIONAL	DAERAH				
1	2	3	4	5	6	7	8	9	10	11	12	13	14	15	16	17
											kemandiria n bangsa melaluiswa sembadapangan, energi, air, ekonomi kreatif, ekonomi hijau, dan ekonomi biru	Nelayan 2. Peningkatan Kualitas Infrastruktu r Penunjang Perekonom ian				
	2.09.01.2.01.0006	Koordinasi dan Penyusunan Laporan Capaian Kinerja dan Ikhtisar Realisasi Kinerja SKPD														
			Jumlah Laporan Capaian Kinerja dan Ikhtisar Realisasi Kinerja SKPD dan Laporan Hasil Koordinasi Penyusunan Laporan Capaian Kinerja dan Ikhtisar Realisasi Kinerja SKPD				5 Laporan	7.508.000,00	Kota Pasuruan, Semua Kecamatan, Semua Kel/Desa	DANA ALOKASI UMUM (DAU)	Memantapk an sistem pertahanan keamanan negara dan mendorong kemandiria n bangsa	JATIM AGRO Meningkatkan Kesejahteraa n Petani, Peternak dan Nelayan 2. Peningka	Dinas Pertanian, Perikanan dan Ketahanan Pangan		9.508.000,00	DINAS PERTANIAN, PERIKANAN DAN KETAHANAN PANGAN

NO	KODE	URUSAN / BIDANG URUSAN / PROGRAM / OUTCOME / KEGIATAN / SUB KEGIATAN	INDIKATOR PROGRAM / KEGIATAN / SUB KEGIATAN	TARGET AKHIR PERIODE RENSTRA OPD	REALISASI CAPAIAN RENJA OPD TAHUN 2024	PRAKIRAAN CAPAIAN TARGET RENJA OPD TAHUN 2025	CAPAIAN KINERJA DAN KERANGKA PENDANAAN						KELOMPOK SASARAN	PRAKIRAAN MAJU RENCANA TAHUN 2027		PERANGKAT DAERAH PENANGGUNG JAWAB
							TARGET 2026	PAGU INDIKATIF (Rp)	LOKASI	SUMBER DANA	PRIORITAS			TARGET	PAGU INDIKATIF (Rp)	
											NASIONAL	DAERAH				
1	2	3	4	5	6	7	8	9	10	11	12	13	14	15	16	17
											melalui swa sembada pangan, energi, air, ekonomi kreatif, ekonomi hijau, dan ekonomi biru	tan Kualitas Infrastruktu r Penunjang Perekonom ian				
	2.09.01.2.02	Administrasi Keuangan Perangkat Daerah	*Persentase laporan keuangan yang tersusun tepat waktu*	-			100 %	12.145.290.195,00			Memantapk an sistem pertahanan keamanan negara dan mendorong kemandiria n bangsa melalui swa sembada pangan, energi,	JATIM AGRO Meningkatkan Kesejahteraa n Petani, Peternak dan Nelayan 2. Peningkatan Kualitas Infrastruktu r Penunjan	Dinas Pertanian, Perikanan dan Ketahanan Pangan	-	12.561.568.015,00	DINAS PERTANIAN, PERIKANAN DAN KETAHANAN PANGAN

NO	KODE	URUSAN / BIDANG URUSAN / PROGRAM / OUTCOME / KEGIATAN / SUB KEGIATAN	INDIKATOR PROGRAM / KEGIATAN / SUB KEGIATAN	TARGET AKHIR PERIODE RENSTRA OPD	REALISASI CAPAIAN RENJA OPD TAHUN 2024	PRAKIRAAN CAPAIAN TARGET RENJA OPD TAHUN 2025	CAPAIAN KINERJA DAN KERANGKA PENDANAAN						KELOMPOK SASARAN	PRAKIRAAN MAJU RENCANA TAHUN 2027		PERANGKAT DAERAH PENANGGUNG JAWAB
							TARGET 2026	PAGU INDIKATIF (Rp)	LOKASI	SUMBER DANA	PRIORITAS			TARGET	PAGU INDIKATIF (Rp)	
											NASIONAL	DAERAH				
1	2	3	4	5	6	7	8	9	10	11	12	13	14	15	16	17
											air, ekonomi kreatif, ekonomi hijau, dan ekonomi biru	g Perekonom ian				
	2.09.01.2.02.0001	Penyediaan Gaji dan Tunjangan ASN														
			Jumlah Orang yang Menerima Gaji dan Tunjangan ASN				91 Orang/bulan	12.085.040.195,00	Kota Pasuruan, Semua Kecamatan, Semua Kel/Desa	DANA ALOKASI UMUM (DAU)	Mantapk an sistem pertahanan keamanan negara dan mendorong kemandiria n bangsa melalui swa sembada pangan, energi, air, ekonomi kreatif,	JATIM AGRO Meningkatkan Kesejahteraa n Petani, Peternak dan Nelayan 2. Peningkatan Kualitas Infrastruktu r Penunjang Perekonom ian	Dinas Pertanian, Perikanan dan Ketahanan Pangan		12.488.303.915,00	DINAS PERTANIAN, PERIKANAN DAN KETAHANAN PANGAN

NO	KODE	URUSAN / BIDANG URUSAN / PROGRAM / OUTCOME / KEGIATAN / SUB KEGIATAN	INDIKATOR PROGRAM / KEGIATAN / SUB KEGIATAN	TARGET AKHIR PERIODE RENSTRA OPD	REALISASI CAPAIAN RENJA OPD TAHUN 2024	PRAKIRAAN CAPAIAN TARGET RENJA OPD TAHUN 2025	CAPAIAN KINERJA DAN KERANGKA PENDANAAN						KELOMPOK SASARAN	PRAKIRAAN MAJU RENCANA TAHUN 2027		PERANGKAT DAERAH PENANGGUNG JAWAB
							TARGET 2026	PAGU INDIKATIF (Rp)	LOKASI	SUMBER DANA	PRIORITAS			TARGET	PAGU INDIKATIF (Rp)	
											NASIONAL	DAERAH				
1	2	3	4	5	6	7	8	9	10	11	12	13	14	15	16	17
											ekonomi hijau, dan ekonomi biru					
	2.09.01.2.02.0007	Koordinasi dan Penyusunan Laporan Keuangan Bulanan/ Triwulanan/ Semesteran SKPD														
			Jumlah Laporan Keuangan Bulanan/ Triwulanan/ Semesteran SKPD dan Laporan Koordinasi Penyusunan Laporan Keuangan Bulanan/Triwulanan/Semesteran SKPD				16 Laporan	60.250.000,00	Kota Pasuruan, Semua Kecamatan, Semua Kel/Desa	DANA ALOKASI UMUM (DAU)	Memantapkan sistem pertahanan keamanan negara dan mendorong kemandirian bangsa melalui swasembada pangan, energi, air, ekonomi kreatif, ekonomi hijau, dan	JATIM AGRO Meningkatkan Kesejahteraan Petani, Peternak dan Nelayan 2. Peningkatan Kualitas Infrastruktur Penunjang Perekonomian	Dinas Pertanian, Perikanan dan Ketahanan Pangan		73.264.100,00	DINAS PERTANIAN, PERIKANAN DAN KETAHANAN PANGAN

NO	KODE	URUSAN / BIDANG URUSAN / PROGRAM / OUTCOME / KEGIATAN / SUB KEGIATAN	INDIKATOR PROGRAM / KEGIATAN / SUB KEGIATAN	TARGET AKHIR PERIODE RENSTRA OPD	REALISASI CAPAIAN RENJA OPD TAHUN 2024	PRAKIRAAN CAPAIAN TARGET RENJA OPD TAHUN 2025	CAPAIAN KINERJA DAN KERANGKA PENDANAAN						KELOMPOK SASARAN	PRAKIRAAN MAJU RENCANA TAHUN 2027		PERANGKAT DAERAH PENANGGUNG JAWAB
							TARGET 2026	PAGU INDIKATIF (Rp)	LOKASI	SUMBER DANA	PRIORITAS			TARGET	PAGU INDIKATIF (Rp)	
											NASIONAL	DAERAH				
1	2	3	4	5	6	7	8	9	10	11	12	13	14	15	16	17
											ekonomi biru					
	2.09.01.2.03	Administrasi Barang Milik Daerah pada Perangkat Daerah	*Jumlah Laporan Pengelolaan Barang Milik Daerah yang disusun seusai ketentuan*	-			4 Laporan	41.646.600,00			Memantapk an sistem pertahanan keamanan negara dan mendorong kemandiria n bangsa melalui swa sembada pangan, energi, air, ekonomi kreatif, ekonomi hijau, dan ekonomi biru	JATIM AGRO Meningkatkan Kesejahteraa n Petani, Peternak dan Nelayan 2. Peningkatan Kualitas Infrastruktu r Penunjang Perekonom ian	Dinas Pertanian, Perikanan dan Ketahanan Pangan	-	67.618.600,00	DINAS PERTANIAN, PERIKANAN DAN KETAHANAN PANGAN
	2.09.01.2.03.0005	Rekonsiliasi dan Penyusunan Laporan Barang Milik Daerah pada SKPD														

NO	KODE	URUSAN / BIDANG URUSAN / PROGRAM / OUTCOME / KEGIATAN / SUB KEGIATAN	INDIKATOR PROGRAM / KEGIATAN / SUB KEGIATAN	TARGET AKHIR PERIODE RENSTRA OPD	REALISASI CAPAIAN RENJA OPD TAHUN 2024	PRAKIRAAN CAPAIAN TARGET RENJA OPD TAHUN 2025	CAPAIAN KINERJA DAN KERANGKA PENDANAAN						KELOMPOK SASARAN	PRAKIRAAN MAJU RENCANA TAHUN 2027		PERANGKAT DAERAH PENANGGUNG JAWAB
							TARGET 2026	PAGU INDIKATIF (Rp)	LOKASI	SUMBER DANA	PRIORITAS			TARGET	PAGU INDIKATIF (Rp)	
											NASIONAL	DAERAH				
1	2	3	4	5	6	7	8	9	10	11	12	13	14	15	16	17
			Jumlah Laporan Rekonsiliasi dan Penyusunan Laporan Barang Milik Daerah pada SKPD				4 Laporan	41.646.600,00	Kota Pasuruan, Semua Kecamatan, Semua Kel/Desa	DANA ALOKASI UMUM (DAU)	Memantapkan sistem pertahanan keamanan negara dan mendorong kemandirian bangsa melalui swasembada pangan, energi, air, ekonomi kreatif, ekonomi hijau, dan ekonomi biru	JATIM AGRO Meningkatkan Kesejahteraan Petani, Peternak dan Nelayan 2. Peningkatan Kualitas Infrastruktur Penunjang Perekonomian	Dinas Pertanian, Perikanan dan Ketahanan Pangan		67.618.600,00	DINAS PERTANIAN, PERIKANAN DAN KETAHANAN PANGAN
	2.09.01.2.05	Administrasi Kepegawaian Perangkat Daerah	*Jumlah dokumen ketatausahaan dan kepegawaian*	-			4 Dokumen	4.000.000,00			Memantapkan sistem pertahanan	JATIM AGRO Meningkatkan K	Dinas Pertanian, Perikanan dan Ketahanan	-	7.000.000,00	DINAS PERTANIAN, PERIKANAN DAN

NO	KODE	URUSAN / BIDANG URUSAN / PROGRAM / OUTCOME / KEGIATAN / SUB KEGIATAN	INDIKATOR PROGRAM / KEGIATAN / SUB KEGIATAN	TARGET AKHIR PERIODE RENSTRA OPD	REALISASI CAPAIAN RENJA OPD TAHUN 2024	PRAKIRAAN CAPAIAN TARGET RENJA OPD TAHUN 2025	CAPAIAN KINERJA DAN KERANGKA PENDANAAN						KELOMPOK SASARAN	PRAKIRAAN MAJU RENCANA TAHUN 2027		PERANGKAT DAERAH PENANGGUNG JAWAB
							TARGET 2026	PAGU INDIKATIF (Rp)	LOKASI	SUMBER DANA	PRIORITAS			TARGET	PAGU INDIKATIF (Rp)	
											NASIONAL	DAERAH				
1	2	3	4	5	6	7	8	9	10	11	12	13	14	15	16	17
											keamanan negara dan mendorong kemandirian bangsa melalui swasembada pangan, energi, air, ekonomi kreatif, ekonomi hijau, dan ekonomi biru	esejahteraan Petani, Peternak dan Nelayan 2. Peningkatan Kualitas Infrastruktur Penunjang Perekonomian	Pangan			KETAHANAN PANGAN
	2.09.01.2.05.0003	Pendataan dan Pengolahan Administrasi Kepegawaian														
			Jumlah Dokumen Pendataan dan Pengolahan Administrasi Kepegawaian				6 Dokumen	4.000.000,00	Kota Pasuruan, Semua Kecamatan, Semua Kel/Desa	DANA ALOKASI UMUM (DAU)	Memantapkan sistem pertahanan keamanan negara dan	JATIM AGRO Meningkatkan Kesejahteraan Petani,	Dinas Pertanian, Perikanan dan Ketahanan Pangan		7.000.000,00	DINAS PERTANIAN, PERIKANAN DAN KETAHANAN PANGAN

NO	KODE	URUSAN / BIDANG URUSAN / PROGRAM / OUTCOME / KEGIATAN / SUB KEGIATAN	INDIKATOR PROGRAM / KEGIATAN / SUB KEGIATAN	TARGET AKHIR PERIODE RENSTRA OPD	REALISASI CAPAIAN RENJA OPD TAHUN 2024	PRAKIRAAN CAPAIAN TARGET RENJA OPD TAHUN 2025	CAPAIAN KINERJA DAN KERANGKA PENDANAAN						KELOMPOK SASARAN	PRAKIRAAN MAJU RENCANA TAHUN 2027		PERANGKAT DAERAH PENANGGUNG JAWAB
							TARGET 2026	PAGU INDIKATIF (Rp)	LOKASI	SUMBER DANA	PRIORITAS			TARGET	PAGU INDIKATIF (Rp)	
											NASIONAL	DAERAH				
1	2	3	4	5	6	7	8	9	10	11	12	13	14	15	16	17
											mendorong kemandirian bangsa melalui swasembada pangan, energi, air, ekonomi kreatif, ekonomi hijau, dan ekonomi biru	Peternak dan Nelayan 2. Peningkatan Kualitas Infrastruktur Penunjang Perekonomian				
	2.09.01.2.06	Administrasi Umum Perangkat Daerah	*Jumlah Laporan Penyediaan Barang dan Jasa*	-			4 Laporan	363.262.300,00			Mementapkan sistem pertahanan keamanan negara dan mendorong kemandirian bangsa	JATIM AGRO Meningkatkan Kesejahteraan Petani, Peternak dan Nelayan 2. Peningka	Dinas Pertanian, Perikanan dan Ketahanan Pangan	-	477.688.405,00	DINAS PERTANIAN, PERIKANAN DAN KETAHANAN PANGAN

NO	KODE	URUSAN / BIDANG URUSAN / PROGRAM / OUTCOME / KEGIATAN / SUB KEGIATAN	INDIKATOR PROGRAM / KEGIATAN / SUB KEGIATAN	TARGET AKHIR PERIODE RENSTRA OPD	REALISASI CAPAIAN RENJA OPD TAHUN 2024	PRAKIRAAN CAPAIAN TARGET RENJA OPD TAHUN 2025	CAPAIAN KINERJA DAN KERANGKA PENDANAAN						KELOMPOK SASARAN	PRAKIRAAN MAJU RENCANA TAHUN 2027		PERANGKAT DAERAH PENANGGUNG JAWAB
							TARGET 2026	PAGU INDIKATIF (Rp)	LOKASI	SUMBER DANA	PRIORITAS			TARGET	PAGU INDIKATIF (Rp)	
											NASIONAL	DAERAH				
1	2	3	4	5	6	7	8	9	10	11	12	13	14	15	16	17
											melalui swa sembada pangan, energi, air, ekonomi kreatif, ekonomi hijau, dan ekonomi biru	tan Kualitas Infrastruktu r Penunjang Perekonom ian				
	2.09.01.2.06.0001	Penyediaan Komponen Instalasi Listrik/Penerangan Bangunan Kantor														
			Jumlah Paket Komponen Instalasi Listrik/Penerangan Bangunan Kantor yang Disediakan				4 Paket	25.111.400,00	Kota Pasuruan, Semua Kecamatan, Semua Kel/Desa	DANA ALOKASI UMUM (DAU)	Memantapkan sistem pertahanan keamanan negara dan mendorong kemandirian bangsa melalui swa	JATIM AGRO Meningkatkan Kesejahteraan Petani, Peternak dan Nelayan 2. Peningkatan Kualitas	Dinas Pertanian, Perikanan dan Ketahanan Pangan		25.111.400,00	DINAS PERTANIAN, PERIKANAN DAN KETAHANAN PANGAN

NO	KODE	URUSAN / BIDANG URUSAN / PROGRAM / OUTCOME / KEGIATAN / SUB KEGIATAN	INDIKATOR PROGRAM / KEGIATAN / SUB KEGIATAN	TARGET AKHIR PERIODE RENSTRA OPD	REALISASI CAPAIAN RENJA OPD TAHUN 2024	PRAKIRAAN CAPAIAN TARGET RENJA OPD TAHUN 2025	CAPAIAN KINERJA DAN KERANGKA PENDANAAN						KELOMPOK SASARAN	PRAKIRAAN MAJU RENCANA TAHUN 2027		PERANGKAT DAERAH PENANGGUNG JAWAB
							TARGET 2026	PAGU INDIKATIF (Rp)	LOKASI	SUMBER DANA	PRIORITAS			TARGET	PAGU INDIKATIF (Rp)	
											NASIONAL	DAERAH				
1	2	3	4	5	6	7	8	9	10	11	12	13	14	15	16	17
											sembada pangan, energi, air, ekonomi kreatif, ekonomi hijau, dan ekonomi biru	Infrastruktu r Penunjang Perekonom ian				
	2.09.01.2.06.0003	Penyediaan Peralatan Rumah Tangga														
			Jumlah Paket Peralatan Rumah Tangga yang Disediakan				1 Paket	5.000.000,00	Kota Pasuruan, Semua Kecamatan, Semua Kel/Desa	DANA ALOKASI UMUM (DAU)	Memantapk an sistem pertahanan keamanan negara dan mendorong kemandiria n bangsa melalui swa sembada pangan, energi,	JATIM AGRO Meningkatkan Kesejahteraa n Petani, Peternak dan Nelayan 2. Peningkatan Kualitas Infrastruktu r Penunjan	Dinas Pertanian, Perikanan dan Ketahanan Pangan		10.758.405,00	DINAS PERTANIAN, PERIKANAN DAN KETAHANAN PANGAN

NO	KODE	URUSAN / BIDANG URUSAN / PROGRAM / OUTCOME / KEGIATAN / SUB KEGIATAN	INDIKATOR PROGRAM / KEGIATAN / SUB KEGIATAN	TARGET AKHIR PERIODE RENSTRA OPD	REALISASI CAPAIAN RENJA OPD TAHUN 2024	PRAKIRAAN CAPAIAN TARGET RENJA OPD TAHUN 2025	CAPAIAN KINERJA DAN KERANGKA PENDANAAN						KELOMPOK SASARAN	PRAKIRAAN MAJU RENCANA TAHUN 2027		PERANGKAT DAERAH PENANGGUNG JAWAB
							TARGET 2026	PAGU INDIKATIF (Rp)	LOKASI	SUMBER DANA	PRIORITAS			TARGET	PAGU INDIKATIF (Rp)	
											NASIONAL	DAERAH				
1	2	3	4	5	6	7	8	9	10	11	12	13	14	15	16	17
											air, ekonomi kreatif, ekonomi hijau, dan ekonomi biru	g Perekonom ian				
	2.09.01.2.06.0005	Penyediaan Barang Cetakan dan Penggandaan														
			Jumlah Paket Barang Cetakan dan Penggandaan yang Disediakan				4 Paket	35.792.900,00	Kota Pasuruan, Semua Kecamatan, Semua Kel/Desa	DANA ALOKASI UMUM (DAU)	Memantapk an sistem pertahanan keamanan negara dan mendorong kemandiria n bangsa melalui swa sembada pangan, energi, air, ekonomi kreatif,	JATIM AGRO Meningkatkan Kesejahteraa n Petani, Peternak dan Nelayan 2. Peningkatan Kualitas Infrastruktu r Penunjang Perekonom ian	Dinas Pertanian, Perikanan dan Ketahanan Pangan		41.792.900,00	DINAS PERTANIAN, PERIKANAN DAN KETAHANAN PANGAN

NO	KODE	URUSAN / BIDANG URUSAN / PROGRAM / OUTCOME / KEGIATAN / SUB KEGIATAN	INDIKATOR PROGRAM / KEGIATAN / SUB KEGIATAN	TARGET AKHIR PERIODE RENSTRA OPD	REALISASI CAPAIAN RENJA OPD TAHUN 2024	PRAKIRAAN CAPAIAN TARGET RENJA OPD TAHUN 2025	CAPAIAN KINERJA DAN KERANGKA PENDANAAN						KELOMPOK SASARAN	PRAKIRAAN MAJU RENCANA TAHUN 2027		PERANGKAT DAERAH PENANGGUNG JAWAB
							TARGET 2026	PAGU INDIKATIF (Rp)	LOKASI	SUMBER DANA	PRIORITAS			TARGET	PAGU INDIKATIF (Rp)	
											NASIONAL	DAERAH				
1	2	3	4	5	6	7	8	9	10	11	12	13	14	15	16	17
											ekonomi hijau, dan ekonomi biru					
	2.09.01.2.06.0006	Penyediaan Bahan Bacaan dan Peraturan Perundang-undangan														
			Jumlah Dokumen Bahan Bacaan dan Peraturan Perundang-Undangan yang Disediakan				12 Dokumen	2.358.000,00	Kota Pasuruan, Semua Kecamatan, Semua Kel/Desa	DANA ALOKASI UMUM (DAU)	Memantapkan sistem pertahanan keamanan negara dan mendorong kemandirian bangsa melalui swasembada pangan, energi, air, ekonomi kreatif, ekonomi hijau, dan	JATIM AGRO Meningkatkan Kesejahteraan Petani, Peternak dan Nelayan 2. Peningkatan Kualitas Infrastruktur Penunjang Perekonomian	Dinas Pertanian, Perikanan dan Ketahanan Pangan		2.358.000,00	DINAS PERTANIAN, PERIKANAN DAN KETAHANAN PANGAN

NO	KODE	URUSAN / BIDANG URUSAN / PROGRAM / OUTCOME / KEGIATAN / SUB KEGIATAN	INDIKATOR PROGRAM / KEGIATAN / SUB KEGIATAN	TARGET AKHIR PERIODE RENSTRA OPD	REALISASI CAPAIAN RENJA OPD TAHUN 2024	PRAKIRAAN CAPAIAN TARGET RENJA OPD TAHUN 2025	CAPAIAN KINERJA DAN KERANGKA PENDANAAN						KELOMPOK SASARAN	PRAKIRAAN MAJU RENCANA TAHUN 2027		PERANGKAT DAERAH PENANGGUNG JAWAB
							TARGET 2026	PAGU INDIKATIF (Rp)	LOKASI	SUMBER DANA	PRIORITAS			TARGET	PAGU INDIKATIF (Rp)	
											NASIONAL	DAERAH				
1	2	3	4	5	6	7	8	9	10	11	12	13	14	15	16	17
											ekonomi biru					
	2.09.01.2.06.0007	Penyediaan Bahan/Material														
			Jumlah Paket Bahan/Material yang Disediakan				1 Paket	10.000.000,00	Kota Pasuruan, Semua Kecamatan, Semua Kel/Desa	DANA ALOKASI UMUM (DAU)	Memantapkan sistem pertahanan keamanan negara dan mendorong kemandirian bangsa melalui swasembada pangan, energi, air, ekonomi kreatif, ekonomi hijau, dan ekonomi biru	JATIM AGRO Meningkatkan Kesejahteraan Petani, Peternak dan Nelayan 2. Peningkatan Kualitas Infrastruktur Penunjang Perekonomian	Dinas Pertanian, Perikanan dan Ketahanan Pangan		20.000.000,00	DINAS PERTANIAN, PERIKANAN DAN KETAHANAN PANGAN

NO	KODE	URUSAN / BIDANG URUSAN / PROGRAM / OUTCOME / KEGIATAN / SUB KEGIATAN	INDIKATOR PROGRAM / KEGIATAN / SUB KEGIATAN	TARGET AKHIR PERIODE RENSTRA OPD	REALISASI CAPAIAN RENJA OPD TAHUN 2024	PRAKIRAAN CAPAIAN TARGET RENJA OPD TAHUN 2025	CAPAIAN KINERJA DAN KERANGKA PENDANAAN						KELOMPOK SASARAN	PRAKIRAAN MAJU RENCANA TAHUN 2027		PERANGKAT DAERAH PENANGGUNG JAWAB
							TARGET 2026	PAGU INDIKATIF (Rp)	LOKASI	SUMBER DANA	PRIORITAS			TARGET	PAGU INDIKATIF (Rp)	
											NASIONAL	DAERAH				
1	2	3	4	5	6	7	8	9	10	11	12	13	14	15	16	17
	2.09.01.2.06.0008	Fasilitasi Kunjungan Tamu														
			Jumlah Laporan Fasilitasi Kunjungan Tamu				12 Laporan	35.000.000,00	Kota Pasuruan, Semua Kecamatan, Semua Kel/Desa	DANA ALOKASI UMUM (DAU)	Memantapk an sistem pertahanan keamanan negara dan mendorong kemandiria n bangsa melalui swa sembada pangan, energi, air, ekonomi kreatif, ekonomi hijau, dan ekonomi biru	JATIM AGRO Meningkatkan Kesejahteraa n Petani, Peternak dan Nelayan 2. Peningkatan Kualitas Infrastruktu r Penunjang Perekonom ian	Dinas Pertanian, Perikanan dan Ketahanan Pangan		49.352.200,00	DINAS PERTANIAN, PERIKANAN DAN KETAHANAN PANGAN
	2.09.01.2.06.0009	Penyelenggaraan Rapat Koordinasi dan Konsultasi SKPD														

NO	KODE	URUSAN / BIDANG URUSAN / PROGRAM / OUTCOME / KEGIATAN / SUB KEGIATAN	INDIKATOR PROGRAM / KEGIATAN / SUB KEGIATAN	TARGET AKHIR PERIODE RENSTRA OPD	REALISASI CAPAIAN RENJA OPD TAHUN 2024	PRAKIRAAN CAPAIAN TARGET RENJA OPD TAHUN 2025	CAPAIAN KINERJA DAN KERANGKA PENDANAAN						KELOMPOK SASARAN	PRAKIRAAN MAJU RENCANA TAHUN 2027		PERANGKAT DAERAH PENANGGUNG JAWAB
							TARGET 2026	PAGU INDIKATIF (Rp)	LOKASI	SUMBER DANA	PRIORITAS			TARGET	PAGU INDIKATIF (Rp)	
											NASIONAL	DAERAH				
1	2	3	4	5	6	7	8	9	10	11	12	13	14	15	16	17
			Jumlah Laporan Penyelenggaraan Rapat Koordinasi dan Konsultasi SKPD				12 Laporan	250.000.000,00	Kota Pasuruan, Semua Kecamatan, Semua Kel/Desa	DANA ALOKASI UMUM (DAU)	Memantapkan sistem pertahanan keamanan negara dan mendorong kemandirian bangsa melalui swasembada pangan, energi, air, ekonomi kreatif, ekonomi hijau, dan ekonomi biru	JATIM AGRO Meningkatkan Kesejahteraan Petani, Peternak dan Nelayan 2. Peningkatan Kualitas Infrastruktur Penunjang Perekonomian	Dinas Pertanian, Perikanan dan Ketahanan Pangan		328.315.500,00	DINAS PERTANIAN, PERIKANAN DAN KETAHANAN PANGAN
	2.09.01.2.07	Pengadaan Barang Milik Daerah Penunjang Urusan	*Jumlah barang milik daerah yang disediakan*	-			10 Unit	64.767.650,00			Memantapkan sistem pertahanan	JATIM AGRO Meningkatkan K	Dinas Pertanian, Perikanan dan Ketahanan	-	123.006.520,00	DINAS PERTANIAN, PERIKANAN DAN

NO	KODE	URUSAN / BIDANG URUSAN / PROGRAM / OUTCOME / KEGIATAN / SUB KEGIATAN	INDIKATOR PROGRAM / KEGIATAN / SUB KEGIATAN	TARGET AKHIR PERIODE RENSTRA OPD	REALISASI CAPAIAN RENJA OPD TAHUN 2024	PRAKIRAAN CAPAIAN TARGET RENJA OPD TAHUN 2025	CAPAIAN KINERJA DAN KERANGKA PENDANAAN						KELOMPOK SASARAN	PRAKIRAAN MAJU RENCANA TAHUN 2027		PERANGKAT DAERAH PENANGGUNG JAWAB
							TARGET 2026	PAGU INDIKATIF (Rp)	LOKASI	SUMBER DANA	PRIORITAS			TARGET	PAGU INDIKATIF (Rp)	
											NASIONAL	DAERAH				
1	2	3	4	5	6	7	8	9	10	11	12	13	14	15	16	17
		Pemerintah Daerah									keamanan negara dan mendorong kemandirian bangsa melalui swasembada pangan, energi, air, ekonomi kreatif, ekonomi hijau, dan ekonomi biru	esejahteraan Petani, Peternak dan Nelayan 2. Peningkatan Kualitas Infrastruktur Penunjang Perekonomian	Pangan			KETAHANAN PANGAN
	2.09.01.2.07.0005	Pengadaan Mebel														
			Jumlah Paket Mebel yang Disediakan				5 Unit	6.872.400,00	Kota Pasuruan, Semua Kecamatan, Semua Kel/Desa	DANA ALOKASI UMUM (DAU)	Memantapkan sistem pertahanan keamanan negara dan	JATIM AGRO Meningkatkan Kesejahteraan Petani,	Dinas Pertanian, Perikanan dan Ketahanan Pangan		7.216.020,00	DINAS PERTANIAN, PERIKANAN DAN KETAHANAN PANGAN

NO	KODE	URUSAN / BIDANG URUSAN / PROGRAM / OUTCOME / KEGIATAN / SUB KEGIATAN	INDIKATOR PROGRAM / KEGIATAN / SUB KEGIATAN	TARGET AKHIR PERIODE RENSTRA OPD	REALISASI CAPAIAN RENJA OPD TAHUN 2024	PRAKIRAAN CAPAIAN TARGET RENJA OPD TAHUN 2025	CAPAIAN KINERJA DAN KERANGKA PENDANAAN						KELOMPOK SASARAN	PRAKIRAAN MAJU RENCANA TAHUN 2027		PERANGKAT DAERAH PENANGGUNG JAWAB
							TARGET 2026	PAGU INDIKATIF (Rp)	LOKASI	SUMBER DANA	PRIORITAS			TARGET	PAGU INDIKATIF (Rp)	
											NASIONAL	DAERAH				
1	2	3	4	5	6	7	8	9	10	11	12	13	14	15	16	17
											mendorong kemandiria n bangsa melalui swa sembada pangan, energi, air, ekonomi kreatif, ekonomi hijau, dan ekonomi biru	Peternak dan Nelayan 2. Peningkatan Kualitas Infrastruktu r Penunjang Perekonom ian				
	2.09.01.2.07.0006	Pengadaan Peralatan dan Mesin Lainnya														
			Jumlah Unit Peralatan dan Mesin Lainnya yang Disediakan				5 Unit	57.895.250,00	Kota Pasuruan, Semua Kecamatan, Semua Kel/Desa	DANA ALOKASI UMUM (DAU)	Memantapk an sistem pertahanan keamanan negara dan mendorong kemandir	JATIM AGRO Meningkatkan Kesejahteraa n Petani, Peternak dan Nelayan	Dinas Pertanian, Perikanan dan Ketahanan Pangan		115.790.500,00	DINAS PERTANIAN, PERIKANAN DAN KETAHANAN PANGAN

NO	KODE	URUSAN / BIDANG URUSAN / PROGRAM / OUTCOME / KEGIATAN / SUB KEGIATAN	INDIKATOR PROGRAM / KEGIATAN / SUB KEGIATAN	TARGET AKHIR PERIODE RENSTRA OPD	REALISASI CAPAIAN RENJA OPD TAHUN 2024	PRAKIRAAN CAPAIAN TARGET RENJA OPD TAHUN 2025	CAPAIAN KINERJA DAN KERANGKA PENDANAAN						KELOMPOK SASARAN	PRAKIRAAN MAJU RENCANA TAHUN 2027		PERANGKAT DAERAH PENANGGUNG JAWAB
							TARGET 2026	PAGU INDIKATIF (Rp)	LOKASI	SUMBER DANA	PRIORITAS			TARGET	PAGU INDIKATIF (Rp)	
											NASIONAL	DAERAH				
1	2	3	4	5	6	7	8	9	10	11	12	13	14	15	16	17
											ia n bangsa melalui swa sembada pangan, energi, air, ekonomi kreatif, ekonomi hijau, dan ekonomi biru	2. Peningkatan Kualitas Infrastruktu r Penunjang Perekonom ian				
	2.09.01.2.08	Penyediaan Jasa Penunjang Urusan Pemerintahan Daerah	*Jumlah Laporan Penyediaan Jasa Penunjang Urusan Pemerintahan Daerah*	-			4 Laporan	1.081.447.550,00			Memantapk an sistem pertahanan keamanan n negara dan mendorong kemandiria n bangsa melalui swa sembada	JATIM AGRO Meningkatkan Kesejahteraa n Petani, Peternak dan Nelayan 2. Peningkatan Kualitas Infrastruk	Dinas Pertanian, Perikanan dan Ketahanan Pangan	-	1.096.320.000,00	DINAS PERTANIAN, PERIKANAN DAN KETAHANAN PANGAN

NO	KODE	URUSAN / BIDANG URUSAN / PROGRAM / OUTCOME / KEGIATAN / SUB KEGIATAN	INDIKATOR PROGRAM / KEGIATAN / SUB KEGIATAN	TARGET AKHIR PERIODE RENSTRA OPD	REALISASI CAPAIAN RENJA OPD TAHUN 2024	PRAKIRAAN CAPAIAN TARGET RENJA OPD TAHUN 2025	CAPAIAN KINERJA DAN KERANGKA PENDANAAN						KELOMPOK SASARAN	PRAKIRAAN MAJU RENCANA TAHUN 2027		PERANGKAT DAERAH PENANGGUNG JAWAB
							TARGET 2026	PAGU INDIKATIF (Rp)	LOKASI	SUMBER DANA	PRIORITAS			TARGET	PAGU INDIKATIF (Rp)	
											NASIONAL	DAERAH				
1	2	3	4	5	6	7	8	9	10	11	12	13	14	15	16	17
											pangan, energi, air, ekonomi kreatif, ekonomi hijau, dan ekonomi biru	tu r Penunjang Perekonom ian				
	2.09.01.2.08.0001	Penyediaan Jasa Surat Menyurat														
			Jumlah Laporan Penyediaan Jasa Surat Menyurat				12 Laporan	3.500.000,00	Kota Pasuruan, Semua Kecamatan, Semua Kel/Desa	DANA ALOKASI UMUM (DAU)	Memantapk an sistem pertahanan keamanan negara dan mendorong kemandiria n bangsa melaluiswa sembada pangan, energi, air,	JATIM AGRO Meningkatkan Kesejahteraa n Petani, Peternak dan Nelayan 2. Peningkatan Kualitas Infrastruktu r Penunjang	Dinas Pertanian, Perikanan dan Ketahanan Pangan		5.960.000,00	DINAS PERTANIAN, PERIKANAN DAN KETAHANAN PANGAN

NO	KODE	URUSAN / BIDANG URUSAN / PROGRAM / OUTCOME / KEGIATAN / SUB KEGIATAN	INDIKATOR PROGRAM / KEGIATAN / SUB KEGIATAN	TARGET AKHIR PERIODE RENSTRA OPD	REALISASI CAPAIAN RENJA OPD TAHUN 2024	PRAKIRAAN CAPAIAN TARGET RENJA OPD TAHUN 2025	CAPAIAN KINERJA DAN KERANGKA PENDANAAN						KELOMPOK SASARAN	PRAKIRAAN MAJU RENCANA TAHUN 2027		PERANGKAT DAERAH PENANGGUNG JAWAB
							TARGET 2026	PAGU INDIKATIF (Rp)	LOKASI	SUMBER DANA	PRIORITAS			TARGET	PAGU INDIKATIF (Rp)	
											NASIONAL	DAERAH				
1	2	3	4	5	6	7	8	9	10	11	12	13	14	15	16	17
											ekonomi kreatif, ekonomi hijau, dan ekonomi biru	Perekonomian				
	2.09.01.2.08.0002	Penyediaan Jasa Komunikasi, Sumber Daya Air dan Listrik														
			Jumlah Laporan Penyediaan Jasa Komunikasi, Sumber Daya Air dan Listrik yang Disediakan				12 Laporan	215.360.000,00	Kota Pasuruan, Semua Kecamatan, Semua Kel/Desa	DANA ALOKASI UMUM (DAU)	Mempantapkan sistem pertahanan keamanan negara dan mendorong kemandirian bangsa melalui swasembada pangan, energi, air, ekonomi kreatif, ekonomi	JATIM AGRO Meningkatkan Kesejahteraan Petani, Peternak dan Nelayan 2. Peningkatan Kualitas Infrastruktur Penunjang Perekonomian	Dinas Pertanian, Perikanan dan Ketahanan Pangan		215.360.000,00	DINAS PERTANIAN, PERIKANAN DAN KETAHANAN PANGAN

NO	KODE	URUSAN / BIDANG URUSAN / PROGRAM / OUTCOME / KEGIATAN / SUB KEGIATAN	INDIKATOR PROGRAM / KEGIATAN / SUB KEGIATAN	TARGET AKHIR PERIODE RENSTRA OPD	REALISASI CAPAIAN RENJA OPD TAHUN 2024	PRAKIRAAN CAPAIAN TARGET RENJA OPD TAHUN 2025	CAPAIAN KINERJA DAN KERANGKA PENDANAAN						KELOMPOK SASARAN	PRAKIRAAN MAJU RENCANA TAHUN 2027		PERANGKAT DAERAH PENANGGUNG JAWAB
							TARGET 2026	PAGU INDIKATIF (Rp)	LOKASI	SUMBER DANA	PRIORITAS			TARGET	PAGU INDIKATIF (Rp)	
											NASIONAL	DAERAH				
1	2	3	4	5	6	7	8	9	10	11	12	13	14	15	16	17
											hijau, dan ekonomi biru					
	2.09.01.2.08.0004	Penyediaan Jasa Pelayanan Umum Kantor														
			Jumlah Laporan Penyediaan Jasa Pelayanan Umum Kantor yang Disediakan				12 Laporan	862.587.550,00	Kota Pasuruan, Semua Kecamatan, Semua Kel/Desa	DANA ALOKASI UMUM (DAU)	-	JATIM AGRO Meningkatkan Kesejahteraan Petani, Peternak dan Nelayan 4. Menumbuhkan Perekonomian sektor Unggulan	Dinas Pertanian, Perikanan dan Ketahanan Pangan		875.000.000,00	DINAS PERTANIAN, PERIKANAN DAN KETAHANAN PANGAN
	2.09.01.2.09	Pemeliharaan Barang Milik Daerah Penunjang Urusan Pemerintahan	*Jumlah Barang Milik Daerah yang terpelihara*	-			122 Unit	1.121.508.990,00			Memantapkan sistem pertahanan keamana	JATIM AGRO Meningkatkan Kesejahtera	Dinas Pertanian, Perikanan dan Ketahanan Pangan	-	1.228.012.550,00	DINAS PERTANIAN, PERIKANAN DAN KETAHANA

NO	KODE	URUSAN / BIDANG URUSAN / PROGRAM / OUTCOME / KEGIATAN / SUB KEGIATAN	INDIKATOR PROGRAM / KEGIATAN / SUB KEGIATAN	TARGET AKHIR PERIODE RENSTRA OPD	REALISASI CAPAIAN RENJA OPD TAHUN 2024	PRAKIRAAN CAPAIAN TARGET RENJA OPD TAHUN 2025	CAPAIAN KINERJA DAN KERANGKA PENDANAAN						KELOMPOK SASARAN	PRAKIRAAN MAJU RENCANA TAHUN 2027		PERANGKAT DAERAH PENANGGUNG JAWAB
							TARGET 2026	PAGU INDIKATIF (Rp)	LOKASI	SUMBER DANA	PRIORITAS			TARGET	PAGU INDIKATIF (Rp)	
											NASIONAL	DAERAH				
1	2	3	4	5	6	7	8	9	10	11	12	13	14	15	16	17
		Daerah									n negara dan mendoro ng kemandir ia n bangsa melalui swa sembada pangan, energi, air, ekonomi kreatif, ekonomi hijau, dan ekonomi biru	a n Petani, Peternak dan Nelayan 2. Peningkatan Kualitas Infrastruktu r Penunjang Perekonom ian				N PANGAN
	2.09.01.2.09.0001	Penyediaan Jasa Pemeliharaan, Biaya Pemeliharaan, dan Pajak Kendaraan Perorangan Dinas atau Kendaraan Dinas Jabatan														
			Jumlah Kendaraan Perorangan Dinas atau Kendaraan Dinas Jabatan yang				1 Unit	43.870.000,00	Kota Pasuruan, Semua Kecamata	DANA ALOKASI UMUM	Memantapk an sistem pertahan	JATIM AGRO Meningkatkan	Dinas Pertanian, Perikanan dan		43.870.000,00	DINAS PERTANIAN, PERIKANAN

NO	KODE	URUSAN / BIDANG URUSAN / PROGRAM / OUTCOME / KEGIATAN / SUB KEGIATAN	INDIKATOR PROGRAM / KEGIATAN / SUB KEGIATAN	TARGET AKHIR PERIODE RENSTRA OPD	REALISASI CAPAIAN RENJA OPD TAHUN 2024	PRAKIRAAN CAPAIAN TARGET RENJA OPD TAHUN 2025	CAPAIAN KINERJA DAN KERANGKA PENDANAAN						KELOMPOK SASARAN	PRAKIRAAN MAJU RENCANA TAHUN 2027		PERANGKAT DAERAH PENANGGUNG JAWAB
							TARGET 2026	PAGU INDIKATIF (Rp)	LOKASI	SUMBER DANA	PRIORITAS			TARGET	PAGU INDIKATIF (Rp)	
											NASIONAL	DAERAH				
1	2	3	4	5	6	7	8	9	10	11	12	13	14	15	16	17
			Dipelihara dan dibayarkan Pajaknya						n, Semua Kel/Desa	(DAU)	an keamanan negara dan mendorong kemandiria n bangsa melalui swa sembada pangan, energi, air, ekonomi kreatif, ekonomi hijau, dan ekonomi biru	K esejahtera a n Petani, Peternak dan Nelayan 2. Peningkatan Kualitas Infrastruktu r Penunjang Perekonom ian	Ketahanan Pangan			DAN KETAHANAN PANGAN
	2.09.01.2.09.0002	Penyediaan Jasa Pemeliharaan, Biaya Pemeliharaan, Pajak dan Perizinan Kendaraan Dinas Operasional atau Lapangan														
			Jumlah Kendaraan Dinas Operasional atau Lapangan yang Dipelihara dan dibayarkan Pajak dan Perizinannya				75 Unit	408.221.250,00	Kota Pasuruan, Semua Kecamatan, Semua Kel/Desa	DANA ALOKASI UMUM (DAU)	Mementapk an sistem pertahanan keamanan negara	JATIM AGRO Meningkatkan K esejahtera a n	Dinas Pertanian, Perikanan dan Ketahanan Pangan		408.221.250,00	DINAS PERTANIAN, PERIKANAN DAN KETAHANAN PANGAN

NO	KODE	URUSAN / BIDANG URUSAN / PROGRAM / OUTCOME / KEGIATAN / SUB KEGIATAN	INDIKATOR PROGRAM / KEGIATAN / SUB KEGIATAN	TARGET AKHIR PERIODE RENSTRA OPD	REALISASI CAPAIAN RENJA OPD TAHUN 2024	PRAKIRAAN CAPAIAN TARGET RENJA OPD TAHUN 2025	CAPAIAN KINERJA DAN KERANGKA PENDANAAN						KELOMPOK SASARAN	PRAKIRAAN MAJU RENCANA TAHUN 2027		PERANGKAT DAERAH PENANGGUNG JAWAB
							TARGET 2026	PAGU INDIKATIF (Rp)	LOKASI	SUMBER DANA	PRIORITAS			TARGET	PAGU INDIKATIF (Rp)	
											NASIONAL	DAERAH				
1	2	3	4	5	6	7	8	9	10	11	12	13	14	15	16	17
											dan mendorong kemandirian bangsa melalui swasembada pangan, energi, air, ekonomi kreatif, ekonomi hijau, dan ekonomi biru	Petani, Peternak dan Nelayan 2. Peningkatan Kualitas Infrastruktur Penunjang Perekonomian				
	2.09.01.2.09.0006	Pemeliharaan Peralatan dan Mesin Lainnya														
			Jumlah Peralatan dan Mesin Lainnya yang Dipelihara				96 Unit	58.107.600,00	Kota Pasuruan, Semua Kecamatan, Semua Kel/Desa	DANA ALOKASI UMUM (DAU)	Mementapkan sistem pertahanan keamanan negara dan mendorong	JATIM AGRO Meningkatkan Kesejahteraan Petani, Peternak dan	Dinas Pertanian, Perikanan dan Ketahanan Pangan		58.107.600,00	DINAS PERTANIAN, PERIKANAN DAN KETAHANAN PANGAN

NO	KODE	URUSAN / BIDANG URUSAN / PROGRAM / OUTCOME / KEGIATAN / SUB KEGIATAN	INDIKATOR PROGRAM / KEGIATAN / SUB KEGIATAN	TARGET AKHIR PERIODE RENSTRA OPD	REALISASI CAPAIAN RENJA OPD TAHUN 2024	PRAKIRAAN CAPAIAN TARGET RENJA OPD TAHUN 2025	CAPAIAN KINERJA DAN KERANGKA PENDANAAN						KELOMPOK SASARAN	PRAKIRAAN MAJU RENCANA TAHUN 2027		PERANGKAT DAERAH PENANGGUNG JAWAB
							TARGET 2026	PAGU INDIKATIF (Rp)	LOKASI	SUMBER DANA	PRIORITAS			TARGET	PAGU INDIKATIF (Rp)	
											NASIONAL	DAERAH				
1	2	3	4	5	6	7	8	9	10	11	12	13	14	15	16	17
											kemandiria n bangsa melalui swa sembada pangan, energi, air, ekonomi kreatif, ekonomi hijau, dan ekonomi biru	Nelayan 2. Peningkatan Kualitas Infrastruktu r Penunjang Perekonom ian				
	2.09.01.2.09.0009	Pemeliharaan/Rehabilitasi Gedung Kantor dan Bangunan Lainnya														
			Jumlah Gedung Kantor dan Bangunan Lainnya yang Dipelihara/Direhabilitasi				1 Unit	601.335.000,00	Kota Pasuruan, Semua Kecamatan, Semua Kel/Desa	DANA ALOKASI UMUM (DAU)	Mementapkan sistem pertahanan keamanan negara dan mendorong kemandiria n bangsa					

NO	KODE	URUSAN / BIDANG URUSAN / PROGRAM / OUTCOME / KEGIATAN / SUB KEGIATAN	INDIKATOR PROGRAM / KEGIATAN / SUB KEGIATAN	TARGET AKHIR PERIODE RENSTRA OPD	REALISASI CAPAIAN RENJA OPD TAHUN 2024	PRAKIRAAN CAPAIAN TARGET RENJA OPD TAHUN 2025	CAPAIAN KINERJA DAN KERANGKA PENDANAAN						KELOMPOK SASARAN	PRAKIRAAN MAJU RENCANA TAHUN 2027		PERANGKAT DAERAH PENANGGUNG JAWAB
							TARGET 2026	PAGU INDIKATIF (Rp)	LOKASI	SUMBER DANA	PRIORITAS			TARGET	PAGU INDIKATIF (Rp)	
											NASIONAL	DAERAH				
1	2	3	4	5	6	7	8	9	10	11	12	13	14	15	16	17
											melalui swa sembada pangan, energi, air, ekonomi kreatif, ekonomi hijau, dan ekonomi biru					
	2.09.01.2.09.0010	Pemeliharaan/Rehabilitasi Sarana dan Prasarana Gedung Kantor atau Bangunan Lainnya														
			Jumlah Sarana dan Prasarana Gedung Kantor atau Bangunan Lainnya yang Dipelihara/Direhabilitasi				1 Unit	9.975.140,00	Kota Pasuruan, Semua Kecamatan, Semua Kel/Desa	DANA ALOKASI UMUM (DAU)	Memantapkan sistem pertahanan keamanan negara dan mendorong kemandirian bangsa melalui swa sembada	JATIM AGRO Meningkatkan Kesejahteraan Petani, Peternak dan Nelayan 2. Peningkatan Kualitas Infrastruk	Dinas Pertanian, Perikanan dan Ketahanan Pangan		20.221.500,00	DINAS PERTANIAN, PERIKANAN DAN KETAHANAN PANGAN

NO	KODE	URUSAN / BIDANG URUSAN / PROGRAM / OUTCOME / KEGIATAN / SUB KEGIATAN	INDIKATOR PROGRAM / KEGIATAN / SUB KEGIATAN	TARGET AKHIR PERIODE RENSTRA OPD	REALISASI CAPAIAN RENJA OPD TAHUN 2024	PRAKIRAAN CAPAIAN TARGET RENJA OPD TAHUN 2025	CAPAIAN KINERJA DAN KERANGKA PENDANAAN						KELOMPOK SASARAN	PRAKIRAAN MAJU RENCANA TAHUN 2027		PERANGKAT DAERAH PENANGGUNG JAWAB
							TARGET 2026	PAGU INDIKATIF (Rp)	LOKASI	SUMBER DANA	PRIORITAS			TARGET	PAGU INDIKATIF (Rp)	
											NASIONAL	DAERAH				
1	2	3	4	5	6	7	8	9	10	11	12	13	14	15	16	17
											pangan, energi, air, ekonomi kreatif, ekonomi hijau, dan ekonomi biru	tu r Penunjang Perekonom ian				
2.	2.09.03	PROGRAM PENINGKATAN DIVERSIFIKASI DAN KETAHANAN PANGAN MASYARAKAT	Rasio ketersediaan dan kebutuhan pangan				1,2 Rasio	666.078.300,00						-	728.748.532,00	
	2.09.03.2.01	Penyediaan dan Penyaluran Pangan Pokok atau Pangan Lainnya sesuai dengan Kebutuhan Daerah Kabupaten/Kota dalam rangka Stabilisasi Pasokan dan Harga Pangan	*Jumlah Kegiatan Penyediaan Pangan*	-			4 Laporan	572.203.400,00			Memantapk an sistem pertahanan keamanan negara dan mendorong kemandiria n bangsa melalui	JATIM AGRO Meningkatkan Kesejahteraa n Petani, Peternak dan Nelayan 2. Peningkatan	Masyarakat Kota Pasuruan	-	630.854.249,00	DINAS PERTANIAN, PERIKANAN DAN KETAHANAN PANGAN

NO	KODE	URUSAN / BIDANG URUSAN / PROGRAM / OUTCOME / KEGIATAN / SUB KEGIATAN	INDIKATOR PROGRAM / KEGIATAN / SUB KEGIATAN	TARGET AKHIR PERIODE RENSTRA OPD	REALISASI CAPAIAN RENJA OPD TAHUN 2024	PRAKIRAAN CAPAIAN TARGET RENJA OPD TAHUN 2025	CAPAIAN KINERJA DAN KERANGKA PENDANAAN						KELOMPOK SASARAN	PRAKIRAAN MAJU RENCANA TAHUN 2027		PERANGKAT DAERAH PENANGGUNG JAWAB
							TARGET 2026	PAGU INDIKATIF (Rp)	LOKASI	SUMBER DANA	PRIORITAS			TARGET	PAGU INDIKATIF (Rp)	
											NASIONAL	DAERAH				
1	2	3	4	5	6	7	8	9	10	11	12	13	14	15	16	17
											swa sembada pangan, energi, air, ekonomi kreatif, ekonomi hijau, dan ekonomi biru	Kualitas Infrastruktu r Penunjang Perekonom ian				
	2.09.03.2.01.0002	Penyediaan Pangan Berbasis Sumber Daya Lokal														
			Pangan Berbasis Sumber Daya Lokal yang Tersedia				3 Laporan	541.203.400,00	Kota Pasuruan, Semua Kecamatan, Semua Kel/Desa	DANA ALOKASI UMUM (DAU)	Memantapk an sistem pertahanan keamanan negara dan mendorong kemandiria n bangsa melalui swa sembada pangan,	JATIM AGRO Meningkatkan Kesejahtera a n Petani, Peternak dan Nelayan 2. Peningkatan Kualitas Infrastruktu r	Masyarakat Kota Pasuruan		596.676.749,00	DINAS PERTANIAN, PERIKANAN DAN KETAHANAN PANGAN

NO	KODE	URUSAN / BIDANG URUSAN / PROGRAM / OUTCOME / KEGIATAN / SUB KEGIATAN	INDIKATOR PROGRAM / KEGIATAN / SUB KEGIATAN	TARGET AKHIR PERIODE RENSTRA OPD	REALISASI CAPAIAN RENJA OPD TAHUN 2024	PRAKIRAAN CAPAIAN TARGET RENJA OPD TAHUN 2025	CAPAIAN KINERJA DAN KERANGKA PENDANAAN						KELOMPOK SASARAN	PRAKIRAAN MAJU RENCANA TAHUN 2027		PERANGKAT DAERAH PENANGGUNG JAWAB
							TARGET 2026	PAGU INDIKATIF (Rp)	LOKASI	SUMBER DANA	PRIORITAS			TARGET	PAGU INDIKATIF (Rp)	
											NASIONAL	DAERAH				
1	2	3	4	5	6	7	8	9	10	11	12	13	14	15	16	17
											energi, air, ekonomi kreatif, ekonomi hijau, dan ekonomi biru	Penunjang Perekonomian				
	2.09.03.2.01.0003	Koordinasi, Sinkronisasi dan Pelaksanaan Distribusi Pangan Pokok dan Pangan Lainnya														
			Jumlah Koordinasi, Sinkronisasi dan Pelaksanaan Distribusi Pangan Pokok dan Pangan Lainnya				1 Laporan	31.000.000,00	Kota Pasuruan, Semua Kecamatan, Semua Kel/Desa	DANA ALOKASI UMUM (DAU)	Mementapkan sistem pertahanan keamanan negara dan mendorong kemandirian bangsa melalui swasembada pangan, energi, air, ekonomi	JATIM AGRO Meningkatkan Kesejahteraan Petani, Peternak dan Nelayan 2. Peningkatan Kualitas Infrastruktur Penunjang Perekono	Masyarakat Kota Pasuruan		34.177.500,00	DINAS PERTANIAN, PERIKANAN DAN KETAHANAN PANGAN

NO	KODE	URUSAN / BIDANG URUSAN / PROGRAM / OUTCOME / KEGIATAN / SUB KEGIATAN	INDIKATOR PROGRAM / KEGIATAN / SUB KEGIATAN	TARGET AKHIR PERIODE RENSTRA OPD	REALISASI CAPAIAN RENJA OPD TAHUN 2024	PRAKIRAAN CAPAIAN TARGET RENJA OPD TAHUN 2025	CAPAIAN KINERJA DAN KERANGKA PENDANAAN						KELOMPOK SASARAN	PRAKIRAAN MAJU RENCANA TAHUN 2027		PERANGKAT DAERAH PENANGGUNG JAWAB
							TARGET 2026	PAGU INDIKATIF (Rp)	LOKASI	SUMBER DANA	PRIORITAS			TARGET	PAGU INDIKATIF (Rp)	
											NASIONAL	DAERAH				
1	2	3	4	5	6	7	8	9	10	11	12	13	14	15	16	17
											kreatif, ekonomi hijau, dan ekonomi biru	m ian				
	2.09.03.2.04	Pelaksanaan Pencapaian Target Konsumsi Pangan Perkapita/Tahun sesuai dengan Angka Kecukupan Gizi	*Angka Kecukupan Energi (AKE)*	-			2100 Nilai	93.874.900,00			Memantapk an sistem pertahanan keamanan negara dan mendorong kemandiria n bangsa melalui swa sembada pangan, energi, air, ekonomi kreatif, ekonomi hijau, dan ekonomi	JATIM AGRO Meningkatkan Kesejahteraa n Petani, Peternak dan Nelayan 2. Peningkatan Kualitas Infrastruktu r Penunjang Perekonom ian	Masyarakat umum, Siswa sekolah	-	97.894.283,00	DINAS PERTANIAN, PERIKANAN DAN KETAHANAN PANGAN

NO	KODE	URUSAN / BIDANG URUSAN / PROGRAM / OUTCOME / KEGIATAN / SUB KEGIATAN	INDIKATOR PROGRAM / KEGIATAN / SUB KEGIATAN	TARGET AKHIR PERIODE RENSTRA OPD	REALISASI CAPAIAN RENJA OPD TAHUN 2024	PRAKIRAAN CAPAIAN TARGET RENJA OPD TAHUN 2025	CAPAIAN KINERJA DAN KERANGKA PENDANAAN						KELOMPOK SASARAN	PRAKIRAAN MAJU RENCANA TAHUN 2027		PERANGKAT DAERAH PENANGGUNG JAWAB
							TARGET 2026	PAGU INDIKATIF (Rp)	LOKASI	SUMBER DANA	PRIORITAS			TARGET	PAGU INDIKATIF (Rp)	
											NASIONAL	DAERAH				
1	2	3	4	5	6	7	8	9	10	11	12	13	14	15	16	17
											biru					
	2.09.03.2.04.0001	Penyusunan dan Penetapan Target Konsumsi Pangan Per Kapita Per Tahun														
			Target Konsumsi Pangan Per Kapita Per Tahun				1 Dokumen	2.625.200,00	Kota Pasuruan, Bugul Kidul, Blandongan	DANA ALOKASI UMUM (DAU)	Memantapk an sistem pertahanan keamanan negara dan mendorong kemandiria n bangsa melalui swa sembada pangan, energi, air, ekonomi kreatif, ekonomi hijau, dan ekonomi biru	JATIM AGRO Meningkatkan Kesejahtera a n Petani, Peternak dan Nelayan 2. Peningkatan Kualitas Infrastruktu r Penunjang Perekonom ian	Masyarakat umum, Siswa sekolah			
	2.09.03.2.04.0	Pemberdayaan Masyarakat dalam Penganekaragaman Konsumsi Pangan Berbasis Sumber Daya Lokal														

NO	KODE	URUSAN / BIDANG URUSAN / PROGRAM / OUTCOME / KEGIATAN / SUB KEGIATAN	INDIKATOR PROGRAM / KEGIATAN / SUB KEGIATAN	TARGET AKHIR PERIODE RENSTRA OPD	REALISASI CAPAIAN RENJA OPD TAHUN 2024	PRAKIRAAN CAPAIAN TARGET RENJA OPD TAHUN 2025	CAPAIAN KINERJA DAN KERANGKA PENDANAAN						KELOMPOK SASARAN	PRAKIRAAN MAJU RENCANA TAHUN 2027		PERANGKAT DAERAH PENANGGUNG JAWAB
							TARGET 2026	PAGU INDIKATIF (Rp)	LOKASI	SUMBER DANA	PRIORITAS			TARGET	PAGU INDIKATIF (Rp)	
											NASIONAL	DAERAH				
1	2	3	4	5	6	7	8	9	10	11	12	13	14	15	16	17
	002															
			Jumlah Pemberdayaan Kelompok Masyarakat dalam Penganekaragaman Konsumsi Pangan Berbasis Sumber Daya Lokal				2 Laporan	91.249.700,00	Kota Pasuruan, Semua Kecamatan, Semua Kel/Desa	DANA ALOKASI UMUM (DAU)	Memantapk an sistem pertahanan keamanan negara dan mendorong kemandiria n bangsa melalui swa sembada pangan, energi, air, ekonomi kreatif, ekonomi hijau, dan ekonomi biru	JATIM AGRO Meningkatkan Kesejahteraa n Petani, Peternak dan Nelayan 2. Peningkatan Kualitas Infrastruktu r Penunjang Perekonom ian	Masyarakat umum, Siswa sekolah			
3.	2.09.05	PROGRAM PENGAWASAN KEAMANAN PANGAN	Persentase pangan segar yang memenuhi persyaratan dan	Persentase pangan segar yang			85 %	58.700.530,00						-	64.717.334,00	

NO	KODE	URUSAN / BIDANG URUSAN / PROGRAM / OUTCOME / KEGIATAN / SUB KEGIATAN	INDIKATOR PROGRAM / KEGIATAN / SUB KEGIATAN	TARGET AKHIR PERIODE RENSTRA OPD	REALISASI CAPAIAN RENJA OPD TAHUN 2024	PRAKIRAAN CAPAIAN TARGET RENJA OPD TAHUN 2025	CAPAIAN KINERJA DAN KERANGKA PENDANAAN						KELOMPOK SASARAN	PRAKIRAAN MAJU RENCANA TAHUN 2027		PERANGKAT DAERAH PENANGGUNG JAWAB
							TARGET 2026	PAGU INDIKATIF (Rp)	LOKASI	SUMBER DANA	PRIORITAS			TARGET	PAGU INDIKATIF (Rp)	
											NASIONAL	DAERAH				
1	2	3	4	5	6	7	8	9	10	11	12	13	14	15	16	17
			mutu keamanan pangan	memenuhi persyaratan dan mutu keamanan pangan												
	2.09.05.2.01	Pelaksanaan Pengawasan Keamanan Pangan Segar Daerah Kabupaten/Kota	*Jumlah Uji Keamanan Pangan pada PSAT*	-			2 Jenis	58.700.530,00			Memantapkan sistem pertahanan keamanan negara dan mendorong kemandirian bangsa melalui swasembada pangan, energi, air, ekonomi kreatif, ekonomi hijau, dan	JATIM AGRO Meningkatkan Kesejahteraan Petani, Peternak dan Nelayan 2. Peningkatan Kualitas Infrastruktur Penunjang Perekonomian	Penyedia Pangan Segar Asal Tumbuhan di Kota Pasuruan	-	64.717.334,00	DINAS PERTANIAN, PERIKANAN DAN KETAHANAN PANGAN

NO	KODE	URUSAN / BIDANG URUSAN / PROGRAM / OUTCOME / KEGIATAN / SUB KEGIATAN	INDIKATOR PROGRAM / KEGIATAN / SUB KEGIATAN	TARGET AKHIR PERIODE RENSTRA OPD	REALISASI CAPAIAN RENJA OPD TAHUN 2024	PRAKIRAAN CAPAIAN TARGET RENJA OPD TAHUN 2025	CAPAIAN KINERJA DAN KERANGKA PENDANAAN						KELOMPOK SASARAN	PRAKIRAAN MAJU RENCANA TAHUN 2027		PERANGKAT DAERAH PENANGGUNG JAWAB
							TARGET 2026	PAGU INDIKATIF (Rp)	LOKASI	SUMBER DANA	PRIORITAS			TARGET	PAGU INDIKATIF (Rp)	
											NASIONAL	DAERAH				
1	2	3	4	5	6	7	8	9	10	11	12	13	14	15	16	17
											ekonomi biru					
	2.09.05.2.01.0007	Penyediaan Sarana Pengujian keamanan dan mutu pangan segar asal tumbuhan Daerah Kabupaten/Kota														
			Jumlah sarana pengujian keamanan dan mutu pangan segar asal tumbuhan daerah kabupaten/kota				2 Dokumen	51.873.630,00	Kota Pasuruan, Semua Kecamatan, Semua Kel/Desa	DANA ALOKASI UMUM (DAU)	Memantapk an sistem pertahanan keamanan negara dan mendorong kemandiria n bangsa melalui swa sembada pangan, energi, air, ekonomi kreatif, ekonomi hijau, dan ekonomi biru	JATIM AGRO Meningkatkan Kesejahteraa n Petani, Peternak dan Nelayan 2. Peningkatan Kualitas Infrastruktu r Penunjang Perekonom ian	Penyedia Pangan Segar Asal Tumbuhan di Kota Pasuruan		57.190.677,00	DINAS PERTANIAN, PERIKANAN DAN KETAHANAN PANGAN

NO	KODE	URUSAN / BIDANG URUSAN / PROGRAM / OUTCOME / KEGIATAN / SUB KEGIATAN	INDIKATOR PROGRAM / KEGIATAN / SUB KEGIATAN	TARGET AKHIR PERIODE RENSTRA OPD	REALISASI CAPAIAN RENJA OPD TAHUN 2024	PRAKIRAAN CAPAIAN TARGET RENJA OPD TAHUN 2025	CAPAIAN KINERJA DAN KERANGKA PENDANAAN						KELOMPOK SASARAN	PRAKIRAAN MAJU RENCANA TAHUN 2027		PERANGKAT DAERAH PENANGGUNG JAWAB
							TARGET 2026	PAGU INDIKATIF (Rp)	LOKASI	SUMBER DANA	PRIORITAS			TARGET	PAGU INDIKATIF (Rp)	
											NASIONAL	DAERAH				
1	2	3	4	5	6	7	8	9	10	11	12	13	14	15	16	17
	2.09.05.2.01.0009	Penguatan kelembagaan pengawas keamanan dan mutu pangan segar asal tumbuhan														
			Jumlah dokumen penguatan kelembagaan pengawas keamanan dan mutu pangan segar asal tumbuhan				1 Dokumen	6.826.900,00	Kota Pasuruan, Bugul Kidul, Blandongan	DANA ALOKASI UMUM (DAU)	Memantapk an sistem pertahanan keamanan negara dan mendorong kemandiria n bangsa melalui swa sembada pangan, energi, air, ekonomi kreatif, ekonomi hijau, dan ekonomi biru	JATIM AGRO Meningkatkan Kesejahteraa n Petani, Peternak dan Nelayan 2. Peningkatan Kualitas Infrastruktu r Penunjang Perekonom ian	Penyedia Pangan Segar Asal Tumbuhan di Kota Pasuruan		7.526.657,00	DINAS PERTANIAN, PERIKANAN DAN KETAHANAN PANGAN
	3	URUSAN PEMERINTAHAN PILIHAN						3.160.149.616,00							3.314.993.975,00	

NO	KODE	URUSAN / BIDANG URUSAN / PROGRAM / OUTCOME / KEGIATAN / SUB KEGIATAN	INDIKATOR PROGRAM / KEGIATAN / SUB KEGIATAN	TARGET AKHIR PERIODE RENSTRA OPD	REALISASI CAPAIAN RENJA OPD TAHUN 2024	PRAKIRAAN CAPAIAN TARGET RENJA OPD TAHUN 2025	CAPAIAN KINERJA DAN KERANGKA PENDANAAN						KELOMPOK SASARAN	PRAKIRAAN MAJU RENCANA TAHUN 2027		PERANGKAT DAERAH PENANGGUNG JAWAB
							TARGET 2026	PAGU INDIKATIF (Rp)	LOKASI	SUMBER DANA	PRIORITAS			TARGET	PAGU INDIKATIF (Rp)	
											NASIONAL	DAERAH				
1	2	3	4	5	6	7	8	9	10	11	12	13	14	15	16	17
	3.25	URUSAN PEMERINTAHAN BIDANG KELAUTAN DAN PERIKANAN						1.331.003.726,00							1.420.928.267,00	
1.	3.25.03	PROGRAM PENGELOLAAN PERIKANAN TANGKAP	Persentase peningkatan produksi perikanan tangkap				2 %	135.740.900,00						-	165.902.300,00	
	3.25.03.2.01	Pengelolaan Penangkapan Ikan di Wilayah Sungai, Danau, Waduk, Rawa, dan Genangan Air Lainnya yang Dapat Diusahakan dalam 1 (Satu) Daerah Kabupaten/ Kota	*Jumlah dokumen pengelolaan penangkapan ikan yang divalidasi*	-			4 Dokumen	26.202.000,00			Memantapk an sistem pertahanan keamanan negara dan mendorong kemandiria n bangsa melalui swa sembada pangan, energi, air, ekonomi kreatif, ekonomi	JATIM AGRO Meningkatkan Kesejahteraa n Petani, Peternak dan Nelayan 2. Peningkatan Kualitas Infrastruktu r Penunjang Perekonom ian	Nelayan Kota Pasuruan	-	46.561.790,00	

NO	KODE	URUSAN / BIDANG URUSAN / PROGRAM / OUTCOME / KEGIATAN / SUB KEGIATAN	INDIKATOR PROGRAM / KEGIATAN / SUB KEGIATAN	TARGET AKHIR PERIODE RENSTRA OPD	REALISASI CAPAIAN RENJA OPD TAHUN 2024	PRAKIRAAN CAPAIAN TARGET RENJA OPD TAHUN 2025	CAPAIAN KINERJA DAN KERANGKA PENDANAAN						KELOMPOK SASARAN	PRAKIRAAN MAJU RENCANA TAHUN 2027		PERANGKAT DAERAH PENANGGUNG JAWAB
							TARGET 2026	PAGU INDIKATIF (Rp)	LOKASI	SUMBER DANA	PRIORITAS			TARGET	PAGU INDIKATIF (Rp)	
											NASIONAL	DAERAH				
1	2	3	4	5	6	7	8	9	10	11	12	13	14	15	16	17
											hijau, dan ekonomi biru					
	3.25.03.2.01.0001	Penyediaan Data dan Informasi Sumber Daya Ikan														
			Jumlah Data dan Informasi Sumber Daya Ikan di Perairan Darat dalam Satu Kabupaten/Kota yang Tersedia				4 Dokumen	26.202.000,00	Kota Pasuruan, Semua Kecamatan, Semua Kel/Desa	DANA ALOKASI UMUM (DAU)	Pemantapkan sistem pertahanan keamanan negara dan mendorong kemandirian bangsa melalui swasembada pangan, energi, air, ekonomi kreatif, ekonomi hijau, dan ekonomi	JATIM AGRO Meningkatkan Kesejahteraan Petani, Peternak dan Nelayan 2. Peningkatan Kualitas Infrastruktur Penunjang Perekonomian	Nelayan Kota Pasuruan		46.561.790,00	

NO	KODE	URUSAN / BIDANG URUSAN / PROGRAM / OUTCOME / KEGIATAN / SUB KEGIATAN	INDIKATOR PROGRAM / KEGIATAN / SUB KEGIATAN	TARGET AKHIR PERIODE RENSTRA OPD	REALISASI CAPAIAN RENJA OPD TAHUN 2024	PRAKIRAAN CAPAIAN TARGET RENJA OPD TAHUN 2025	CAPAIAN KINERJA DAN KERANGKA PENDANAAN						KELOMPOK SASARAN	PRAKIRAAN MAJU RENCANA TAHUN 2027		PERANGKAT DAERAH PENANGGUNG JAWAB
							TARGET 2026	PAGU INDIKATIF (Rp)	LOKASI	SUMBER DANA	PRIORITAS			TARGET	PAGU INDIKATIF (Rp)	
											NASIONAL	DAERAH				
1	2	3	4	5	6	7	8	9	10	11	12	13	14	15	16	17
											biru					
	3.25.03.2.02	Pemberdayaan Nelayan Kecil dalam Daerah Kabupaten/Kota	*Jumlah produksi perikanan tangkap*	-			10.219 Ton	86.493.300,00			Memantapkan sistem pertahanan keamanan negara dan mendorong kemandiria n bangsa melalui swa sembada pangan, energi, air, ekonomi kreatif, ekonomi hijau, dan ekonomi biru	JATIM AGRO Meningkatkan Kesejahteraa n Petani, Peternak dan Nelayan 2. Peningkatan Kualitas Infrastruktu r Penunjang Perekonom ian	Nelayan Kota Pasuruan	-	95.142.630,00	DINAS PERTANIAN, PERIKANAN DAN KETAHANAN PANGAN
	3.25.03.2.02.0001	Pengembangan Kapasitas Nelayan Kecil														
			Jumlah Nelayan				60 Orang	86.493.300,00	Kota	DANA	Memanta	JATIM	Nelayan		95.142.630,00	DINAS

NO	KODE	URUSAN / BIDANG URUSAN / PROGRAM / OUTCOME / KEGIATAN / SUB KEGIATAN	INDIKATOR PROGRAM / KEGIATAN / SUB KEGIATAN	TARGET AKHIR PERIODE RENSTRA OPD	REALISASI CAPAIAN RENJA OPD TAHUN 2024	PRAKIRAAN CAPAIAN TARGET RENJA OPD TAHUN 2025	CAPAIAN KINERJA DAN KERANGKA PENDANAAN						KELOMPOK SASARAN	PRAKIRAAN MAJU RENCANA TAHUN 2027		PERANGKAT DAERAH PENANGGUNG JAWAB
							TARGET 2026	PAGU INDIKATIF (Rp)	LOKASI	SUMBER DANA	PRIORITAS			TARGET	PAGU INDIKATIF (Rp)	
											NASIONAL	DAERAH				
1	2	3	4	5	6	7	8	9	10	11	12	13	14	15	16	17
			Kecil yang Meningkat Kapasitasnya						Pasuruan, Semua Kecamatan, Semua Kel/Desa	ALOKASI UMUM (DAU)	pk an sistem pertahanan keamanan negara dan mendorong kemandiria n bangsa melalui swa sembada pangan, energi, air, ekonomi kreatif, ekonomi hijau, dan ekonomi biru	AGRO Meningkatkan Kesejahteraa n Petani, Peternak dan Nelayan 2. Peningkatan Kualitas Infrastruktu r Penunjang Perekonom ian	Kota Pasuruan			PERTANIAN, PERIKANAN DAN KETAHANAN PANGAN
	3.25.03.2.04	Penerbitan Tanda Daftar Kapal Perikanan Berukuran sampai dengan 10 GT di	*Persentase jumlah kapal ukuran <10 GT yang memiliki dokumen perijinan*	-			65 %	23.045.600,00			Memantapk an sistem pertahanan keamana	JATIM AGRO Meningkatkan Kesejahtera	Nelayan Kota Pasuruan	-	24.197.880,00	DINAS PERTANIAN, PERIKANAN DAN KETAHANA

NO	KODE	URUSAN / BIDANG URUSAN / PROGRAM / OUTCOME / KEGIATAN / SUB KEGIATAN	INDIKATOR PROGRAM / KEGIATAN / SUB KEGIATAN	TARGET AKHIR PERIODE RENSTRA OPD	REALISASI CAPAIAN RENJA OPD TAHUN 2024	PRAKIRAAN CAPAIAN TARGET RENJA OPD TAHUN 2025	CAPAIAN KINERJA DAN KERANGKA PENDANAAN						KELOMPOK SASARAN	PRAKIRAAN MAJU RENCANA TAHUN 2027		PERANGKAT DAERAH PENANGGUNG JAWAB
							TARGET 2026	PAGU INDIKATIF (Rp)	LOKASI	SUMBER DANA	PRIORITAS			TARGET	PAGU INDIKATIF (Rp)	
											NASIONAL	DAERAH				
1	2	3	4	5	6	7	8	9	10	11	12	13	14	15	16	17
		Wilayah Sungai, Danau, Waduk, Rawa, dan Genangan Air Lainnya yang Dapat Diusahakan dalam 1 (Satu) Daerah Kabupaten/Kota									n negara dan mendoro ng kemandir ia n bangsa melalui swa sembada pangan, energi, air, ekonomi kreatif, ekonomi hijau, dan ekonomi biru	a n Petani, Peternak dan Nelayan 2. Peningka tan Kualitas Infrastruk tu r Penunjan g Perekono m ian				N PANGAN
	3.25.03.2.04.0 002	Pelayanan Penerbitan Tanda Daftar Kapal Perikanan Berukuran sampai dengan 10 GT														
			Jumlah Rekomendasi Tanda Daftar Kapal Perikanan				30 Rekomen dasi	23.045.600,00	Kota Pasuruan , Semua Kecamata n, Semua Kel/Desa	DANA ALOKASI UMUM (DAU)	Memanta pk an sistem pertahan an keamana n negara dan mendoro	JATIM AGRO Men ingkatkan K esejahtera a n Petani, Peternak	Nelayan Kota Pasuruan		24.197.880,00	DINAS PERTANIAN , PERIKANAN DAN KETAHANA N PANGAN

NO	KODE	URUSAN / BIDANG URUSAN / PROGRAM / OUTCOME / KEGIATAN / SUB KEGIATAN	INDIKATOR PROGRAM / KEGIATAN / SUB KEGIATAN	TARGET AKHIR PERIODE RENSTRA OPD	REALISASI CAPAIAN RENJA OPD TAHUN 2024	PRAKIRAAN CAPAIAN TARGET RENJA OPD TAHUN 2025	CAPAIAN KINERJA DAN KERANGKA PENDANAAN						KELOMPOK SASARAN	PRAKIRAAN MAJU RENCANA TAHUN 2027		PERANGKAT DAERAH PENANGGUNG JAWAB
							TARGET 2026	PAGU INDIKATIF (Rp)	LOKASI	SUMBER DANA	PRIORITAS			TARGET	PAGU INDIKATIF (Rp)	
											NASIONAL	DAERAH				
1	2	3	4	5	6	7	8	9	10	11	12	13	14	15	16	17
											ng kemandiria n bangsa melalui swa sembada pangan, energi, air, ekonomi kreatif, ekonomi hijau, dan ekonomi biru	dan Nelayan 2. Peningkatan Kualitas Infrastruktu r Penunjang Perekonom ian				
2.	3.25.04	PROGRAM PENGELOLAAN PERIKANAN BUDIDAYA	Jumlah produksi garam Persentase peningkatan produksi perikanan budidaya				3.000 Ton 1 %	984.270.726,00						-	1.033.484.262,00	
	3.25.04.2.02	Pemberdayaan Pembudi Daya Ikan Kecil	*Jumlah produksi perikanan budidaya*	-			2.607,37 Ton	817.819.026,00			Memantapk an sistem pertahanan keamanan negara dan	JATIM AGRO Meningkatkan Kesejahteraa n Petani,	Pembudidaya Kota Pasuruan	-	858.709.977,00	DINAS PERTANIAN, PERIKANAN DAN KETAHANAN PANGAN

NO	KODE	URUSAN / BIDANG URUSAN / PROGRAM / OUTCOME / KEGIATAN / SUB KEGIATAN	INDIKATOR PROGRAM / KEGIATAN / SUB KEGIATAN	TARGET AKHIR PERIODE RENSTRA OPD	REALISASI CAPAIAN RENJA OPD TAHUN 2024	PRAKIRAAN CAPAIAN TARGET RENJA OPD TAHUN 2025	CAPAIAN KINERJA DAN KERANGKA PENDANAAN						KELOMPOK SASARAN	PRAKIRAAN MAJU RENCANA TAHUN 2027		PERANGKAT DAERAH PENANGGUNG JAWAB
							TARGET 2026	PAGU INDIKATIF (Rp)	LOKASI	SUMBER DANA	PRIORITAS			TARGET	PAGU INDIKATIF (Rp)	
											NASIONAL	DAERAH				
1	2	3	4	5	6	7	8	9	10	11	12	13	14	15	16	17
											mendorong kemandiria n bangsa melalui swa sembada pangan, energi, air, ekonomi kreatif, ekonomi hijau, dan ekonomi biru	Peternak dan Nelayan 2. Peningkatan Kualitas Infrastruktu r Penunjang Perekonom ian				
	3.25.04.2.02.0001	Pengembangan Kapasitas Pembudi Daya Ikan Kecil														
			Jumlah Kelompok Pembudi Daya Ikan Kecil yang Mengikuti Pengembangan Kapasitas				20 Kelompok	627.916.800,00	Kota Pasuruan, Semua Kecamatan, Semua Kel/Desa	DANA ALOKASI UMUM (DAU)	Memantapk an sistem pertahanan keamanan n negara dan mendorong kemandir	JATIM AGRO Meningkatkan Kesejahteraa n Petani, Peternak dan Nelayan	Pembudidaya Kota Pasuruan			

NO	KODE	URUSAN / BIDANG URUSAN / PROGRAM / OUTCOME / KEGIATAN / SUB KEGIATAN	INDIKATOR PROGRAM / KEGIATAN / SUB KEGIATAN	TARGET AKHIR PERIODE RENSTRA OPD	REALISASI CAPAIAN RENJA OPD TAHUN 2024	PRAKIRAAN CAPAIAN TARGET RENJA OPD TAHUN 2025	CAPAIAN KINERJA DAN KERANGKA PENDANAAN						KELOMPOK SASARAN	PRAKIRAAN MAJU RENCANA TAHUN 2027		PERANGKAT DAERAH PENANGGUNG JAWAB
							TARGET 2026	PAGU INDIKATIF (Rp)	LOKASI	SUMBER DANA	PRIORITAS			TARGET	PAGU INDIKATIF (Rp)	
											NASIONAL	DAERAH				
1	2	3	4	5	6	7	8	9	10	11	12	13	14	15	16	17
											ia n bangsa melalui swa sembada pangan, energi, air, ekonomi kreatif, ekonomi hijau, dan ekonomi biru	2. Peningkatan Kualitas Infrastruktu r Penunjang Perekonom ian				
	3.25.04.2.02.0002	Pelaksanaan Fasilitasi Pembentukan dan Pengembangan Kelembagaan Pembudi Daya Ikan Kecil														
			Jumlah Kelompok Pembudi Daya Ikan Kecil yang Mengikuti Pembentukan dan Pengembangan Kelembagaan				10 Kelompok	16.104.300,00	Kota Pasuruan, Semua Kecamatan, Semua Kel/Desa	DANA ALOKASI UMUM (DAU)	Memantapk an sistem pertahanan keamanan negara dan mendorong kemandiria n bangsa melalui	JATIM AGRO Meningkatkan Kesejahteraa n Petani, Peternak dan Nelayan 2. Peningkatan	Pembudidaya Kota Pasuruan		16.909.515,00	DINAS PERTANIAN, PERIKANAN DAN KETAHANAN PANGAN

NO	KODE	URUSAN / BIDANG URUSAN / PROGRAM / OUTCOME / KEGIATAN / SUB KEGIATAN	INDIKATOR PROGRAM / KEGIATAN / SUB KEGIATAN	TARGET AKHIR PERIODE RENSTRA OPD	REALISASI CAPAIAN RENJA OPD TAHUN 2024	PRAKIRAAN CAPAIAN TARGET RENJA OPD TAHUN 2025	CAPAIAN KINERJA DAN KERANGKA PENDANAAN						KELOMPOK SASARAN	PRAKIRAAN MAJU RENCANA TAHUN 2027		PERANGKAT DAERAH PENANGGUNG JAWAB
							TARGET 2026	PAGU INDIKATIF (Rp)	LOKASI	SUMBER DANA	PRIORITAS			TARGET	PAGU INDIKATIF (Rp)	
											NASIONAL	DAERAH				
1	2	3	4	5	6	7	8	9	10	11	12	13	14	15	16	17
											swa sembada pangan, energi, air, ekonomi kreatif, ekonomi hijau, dan ekonomi biru	Kualitas Infrastruktu r Penunjang Perekonom ian				
	3.25.04.2.02.0004	Pemberian Pendampingan, Kemudahanan Akses Ilmu Pengetahuan, Teknologi dan Informasi, serta Penyelenggaraan Pendidikan dan Pelatihan														
			Jumlah Kelompok Usaha yang Memperoleh Pendampingan, Kemudahanan Akses Ilmu Pengetahuan, Teknologi dan Informasi, Serta Penyelenggaraan Pendidikan dan Pelatihan				10 Kelompok	173.797.926,00	Kota Pasuruan, Semua Kecamatan, Semua Kel/Desa	DANA ALOKASI UMUM (DAU)	Memantapk an sistem pertahanan keamanan n negara dan mendorong kemandiria n bangsa melalui swa sembada pangan,	JATIM AGRO Meningkatkan Kesejahtera a n Petani, Peternak dan Nelayan 2. Peningkatan Kualitas Infrastruktu r	Pembudidaya Kota Pasuruan		182.487.822,00	

NO	KODE	URUSAN / BIDANG URUSAN / PROGRAM / OUTCOME / KEGIATAN / SUB KEGIATAN	INDIKATOR PROGRAM / KEGIATAN / SUB KEGIATAN	TARGET AKHIR PERIODE RENSTRA OPD	REALISASI CAPAIAN RENJA OPD TAHUN 2024	PRAKIRAAN CAPAIAN TARGET RENJA OPD TAHUN 2025	CAPAIAN KINERJA DAN KERANGKA PENDANAAN						KELOMPOK SASARAN	PRAKIRAAN MAJU RENCANA TAHUN 2027		PERANGKAT DAERAH PENANGGUNG JAWAB
							TARGET 2026	PAGU INDIKATIF (Rp)	LOKASI	SUMBER DANA	PRIORITAS			TARGET	PAGU INDIKATIF (Rp)	
											NASIONAL	DAERAH				
1	2	3	4	5	6	7	8	9	10	11	12	13	14	15	16	17
											energi, air, ekonomi kreatif, ekonomi hijau, dan ekonomi biru	Penunjang Perekonomian				
	3.25.04.2.04	Pengelolaan Pembudidayaan Ikan	*Jumlah dokumen pengelolaan perikanan budidaya tervalidasi*	-			4 Dokumen	166.451.700,00			Memantapkan sistem pertahanan keamanan negara dan mendorong kemandirian bangsa melalui swasembada pangan, energi, air, ekonomi kreatif, ekonomi	JATIM AGRO Meningkatkan Kesejahteraan Petani, Peternak dan Nelayan 2. Peningkatan Kualitas Infrastruktur Penunjang Perekonomian	Pembudidaya Kota Pasuruan	-	174.774.285,00	DINAS PERTANIAN, PERIKANAN DAN KETAHANAN PANGAN

NO	KODE	URUSAN / BIDANG URUSAN / PROGRAM / OUTCOME / KEGIATAN / SUB KEGIATAN	INDIKATOR PROGRAM / KEGIATAN / SUB KEGIATAN	TARGET AKHIR PERIODE RENSTRA OPD	REALISASI CAPAIAN RENJA OPD TAHUN 2024	PRAKIRAAN CAPAIAN TARGET RENJA OPD TAHUN 2025	CAPAIAN KINERJA DAN KERANGKA PENDANAAN						KELOMPOK SASARAN	PRAKIRAAN MAJU RENCANA TAHUN 2027		PERANGKAT DAERAH PENANGGUNG JAWAB
							TARGET 2026	PAGU INDIKATIF (Rp)	LOKASI	SUMBER DANA	PRIORITAS			TARGET	PAGU INDIKATIF (Rp)	
											NASIONAL	DAERAH				
1	2	3	4	5	6	7	8	9	10	11	12	13	14	15	16	17
											hijau, dan ekonomi biru					
	3.25.04.2.04.0001	Penyediaan Data dan Informasi Pembudidayaan Ikan dalam 1 (Satu) Daerah Kabupaten/Kota														
			Jumlah Data dan Informasi Pembudidayaan Ikan dalam 1 (Satu) Daerah Kabupaten/Kota				5 Dokumen	52.950.800,00	Kota Pasuruan, Semua Kecamatan, Semua Kel/Desa	DANA ALOKASI UMUM (DAU)	Memantapk an sistem pertahanan keamanan negara dan mendorong kemandiria n bangsa melalui swa sembada pangan, energi, air, ekonomi kreatif, ekonomi hijau, dan ekonomi	JATIM AGRO Meningkatkan Kesejahteraa n Petani, Peternak dan Nelayan 2. Peningkatan Kualitas Infrastruktu r Penunjang Perekonom ian	Pembudidaya Kota Pasuruan		55.598.340,00	DINAS PERTANIAN, PERIKANAN DAN KETAHANAN PANGAN

NO	KODE	URUSAN / BIDANG URUSAN / PROGRAM / OUTCOME / KEGIATAN / SUB KEGIATAN	INDIKATOR PROGRAM / KEGIATAN / SUB KEGIATAN	TARGET AKHIR PERIODE RENSTRA OPD	REALISASI CAPAIAN RENJA OPD TAHUN 2024	PRAKIRAAN CAPAIAN TARGET RENJA OPD TAHUN 2025	CAPAIAN KINERJA DAN KERANGKA PENDANAAN						KELOMPOK SASARAN	PRAKIRAAN MAJU RENCANA TAHUN 2027		PERANGKAT DAERAH PENANGGUNG JAWAB
							TARGET 2026	PAGU INDIKATIF (Rp)	LOKASI	SUMBER DANA	PRIORITAS			TARGET	PAGU INDIKATIF (Rp)	
											NASIONAL	DAERAH				
1	2	3	4	5	6	7	8	9	10	11	12	13	14	15	16	17
											biru					
	3.25.04.2.04.0002	Penyediaan Prasarana Pembudidayaan Ikan dalam 1 (Satu) Daerah Kabupaten/Kota														
			Jumlah Prasarana Pembudidayaan Ikan dalam 1 (Satu) Daerah Kabupaten/Kota				16 Unit	46.377.300,00	Kota Pasuruan, Semua Kecamatan, Semua Kel/Desa	DANA ALOKASI UMUM (DAU)	Memantapkan sistem pertahanan keamanan negara dan mendorong kemandirian bangsa melalui swasembada pangan, energi, air, ekonomi kreatif, ekonomi hijau, dan ekonomi biru	JATIM AGRO Meningkatkan Kesejahteraan Petani, Peternak dan Nelayan 2. Peningkatan Kualitas Infrastruktur Penunjang Perekonomian	Pembudidaya Kota Pasuruan		48.696.165,00	DINAS PERTANIAN, PERIKANAN DAN KETAHANAN PANGAN
	3.25.04.2.04.0	Perencanaan, dan Pengembangan Pemanfaatan Air untuk Pembudidayaan Ikan di Darat														

NO	KODE	URUSAN / BIDANG URUSAN / PROGRAM / OUTCOME / KEGIATAN / SUB KEGIATAN	INDIKATOR PROGRAM / KEGIATAN / SUB KEGIATAN	TARGET AKHIR PERIODE RENSTRA OPD	REALISASI CAPAIAN RENJA OPD TAHUN 2024	PRAKIRAAN CAPAIAN TARGET RENJA OPD TAHUN 2025	CAPAIAN KINERJA DAN KERANGKA PENDANAAN						KELOMPOK SASARAN	PRAKIRAAN MAJU RENCANA TAHUN 2027		PERANGKAT DAERAH PENANGGUNG JAWAB
							TARGET 2026	PAGU INDIKATIF (Rp)	LOKASI	SUMBER DANA	PRIORITAS			TARGET	PAGU INDIKATIF (Rp)	
											NASIONAL	DAERAH				
1	2	3	4	5	6	7	8	9	10	11	12	13	14	15	16	17
	011															
			Jumlah Unit Usaha Pembudidayaan Ikan yang Memanfaatkan Air untuk Pembudidayaan Ikan				2 Unit	67.123.600,00	Kota Pasuruan, Semua Kecamatan, Semua Kel/Desa	DANA ALOKASI UMUM (DAU)	Memantapk an sistem pertahanan keamanan negara dan mendorong kemandiria n bangsa melalui swa sembada pangan, energi, air, ekonomi kreatif, ekonomi hijau, dan ekonomi biru	JATIM AGRO Meningkatkan Kesejahtera a n Petani, Peternak dan Nelayan 2. Peningkatan Kualitas Infrastruktu r Penunjang Perekonom ian	Pembudidaya Kota Pasuruan		70.479.780,00	DINAS PERTANIAN, PERIKANAN DAN KETAHANAN PANGAN
3.	3.25.05	PROGRAM PENGAWASAN SUMBER DAYA KELAUTAN DAN	Persentase peningkatan produksi pengolahan dan				80 %	24.537.800,00						-	25.764.690,00	

NO	KODE	URUSAN / BIDANG URUSAN / PROGRAM / OUTCOME / KEGIATAN / SUB KEGIATAN	INDIKATOR PROGRAM / KEGIATAN / SUB KEGIATAN	TARGET AKHIR PERIODE RENSTRA OPD	REALISASI CAPAIAN RENJA OPD TAHUN 2024	PRAKIRAAN CAPAIAN TARGET RENJA OPD TAHUN 2025	CAPAIAN KINERJA DAN KERANGKA PENDANAAN						KELOMPOK SASARAN	PRAKIRAAN MAJU RENCANA TAHUN 2027		PERANGKAT DAERAH PENANGGUNG JAWAB
							TARGET 2026	PAGU INDIKATIF (Rp)	LOKASI	SUMBER DANA	PRIORITAS			TARGET	PAGU INDIKATIF (Rp)	
											NASIONAL	DAERAH				
1	2	3	4	5	6	7	8	9	10	11	12	13	14	15	16	17
		PERIKANAN	pemasaran hasil perikanan													
	3.25.05.2.01	Pengawasan Sumber Daya Perikanan di Wilayah Sungai, Danau, Waduk, Rawa, dan Genangan Air Lainnya yang Dapat Diusahakan Dalam Kabupaten/Kota	*Jumlah kegiatan pengawasan yang dilakukan POKMASWAS*	-			2 Kali	24.537.800,00			Memantapk an sistem pertahanan keamanan negara dan mendorong kemandiria n bangsa melalui swa sembada pangan, energi, air, ekonomi kreatif, ekonomi hijau, dan ekonomi biru	JATIM AGRO Meningkatkan Kesejahteraa n Petani, Peternak dan Nelayan 2. Peningkatan Kualitas Infrastruktu r Penunjang Perekonom ian	POKMASWAS Kota Pasuruan	-	25.764.690,00	DINAS PERTANIAN, PERIKANAN DAN KETAHANAN PANGAN
	3.25.05.2.01.0007	Pengawasan usaha penangkapan ikan dan/atau usaha pengangkutan ikan sesuai kewenangan kabupaten/kota														

NO	KODE	URUSAN / BIDANG URUSAN / PROGRAM / OUTCOME / KEGIATAN / SUB KEGIATAN	INDIKATOR PROGRAM / KEGIATAN / SUB KEGIATAN	TARGET AKHIR PERIODE RENSTRA OPD	REALISASI CAPAIAN RENJA OPD TAHUN 2024	PRAKIRAAN CAPAIAN TARGET RENJA OPD TAHUN 2025	CAPAIAN KINERJA DAN KERANGKA PENDANAAN						KELOMPOK SASARAN	PRAKIRAAN MAJU RENCANA TAHUN 2027		PERANGKAT DAERAH PENANGGUNG JAWAB
							TARGET 2026	PAGU INDIKATIF (Rp)	LOKASI	SUMBER DANA	PRIORITAS			TARGET	PAGU INDIKATIF (Rp)	
											NASIONAL	DAERAH				
1	2	3	4	5	6	7	8	9	10	11	12	13	14	15	16	17
			Jumlah pelaku usaha penangkapan ikan dan/atau usaha pengangkutan ikan sesuai kewenangan kabupaten/kota				30 Pelaku Usaha	24.537.800,00	Kota Pasuruan, Semua Kecamatan, Semua Kel/Desa	DANA ALOKASI UMUM (DAU)	Mementapk an sistem pertahanan keamanan negara dan mendorong kemandiria n bangsa melaluiswa sembada pangan, energi, air, ekonomi kreatif, ekonomi hijau, dan ekonomi biru	JATIM AGRO Meningkatkan Kesejahteraa n Petani, Peternak dan Nelayan 2. Peningkatan Kualitas Infrastruktu r Penunjang Perekonom ian	POKMASWAS Kota Pasuruan		25.764.690,00	DINAS PERTANIAN, PERIKANAN DAN KETAHANAN PANGAN
4.	3.25.06	PROGRAM PENGOLAHAN DAN PEMASARAN HASIL	Persentase peningkatan produksi pengolahan dan pemasaran hasil				1 %	186.454.300,00						-	195.777.015,00	

NO	KODE	URUSAN / BIDANG URUSAN / PROGRAM / OUTCOME / KEGIATAN / SUB KEGIATAN	INDIKATOR PROGRAM / KEGIATAN / SUB KEGIATAN	TARGET AKHIR PERIODE RENSTRA OPD	REALISASI CAPAIAN RENJA OPD TAHUN 2024	PRAKIRAAN CAPAIAN TARGET RENJA OPD TAHUN 2025	CAPAIAN KINERJA DAN KERANGKA PENDANAAN						KELOMPOK SASARAN	PRAKIRAAN MAJU RENCANA TAHUN 2027		PERANGKAT DAERAH PENANGGUNG JAWAB
							TARGET 2026	PAGU INDIKATIF (Rp)	LOKASI	SUMBER DANA	PRIORITAS			TARGET	PAGU INDIKATIF (Rp)	
											NASIONAL	DAERAH				
1	2	3	4	5	6	7	8	9	10	11	12	13	14	15	16	17
		PERIKANAN	perikanan													
	3.25.06.2.01	Penerbitan Tanda Daftar Usaha Pengolahan Hasil Perikanan bagi Usaha Skala Mikro dan Kecil	*Jumlah dokumen pengolahan hasil perikanan tervalidasi*	-			2 Dokumen	13.012.400,00			Memantapkan sistem pertahanan keamanan negara dan mendorong kemandiria n bangsa melalui swa sembada pangan, energi, air, ekonomi kreatif, ekonomi hijau, dan ekonomi biru	JATIM AGRO Meningkatkan Kesejahteraa n Petani, Peternak dan Nelayan 2. Peningkatan Kualitas Infrastruktu r Penunjang Perekonom ian	Pengolah dan Pemasar Produk Hasil Perikanan	-	13.663.020,00	DINAS PERTANIAN, PERIKANAN DAN KETAHANAN PANGAN
	3.25.06.2.01.0005	Penyediaan Data dan Informasi Usaha Pemasaran dan Pengolahan Hasil Perikanan dalam 1 (Satu) Daerah Kabupaten/Kota berdasarkan skala usaha dan risiko														
			Jumlah Data dan				2	13.012.400,00	Kota	DANA	Memanta	JATIM	Pengolah		13.663.020,00	DINAS

NO	KODE	URUSAN / BIDANG URUSAN / PROGRAM / OUTCOME / KEGIATAN / SUB KEGIATAN	INDIKATOR PROGRAM / KEGIATAN / SUB KEGIATAN	TARGET AKHIR PERIODE RENSTRA OPD	REALISASI CAPAIAN RENJA OPD TAHUN 2024	PRAKIRAAN CAPAIAN TARGET RENJA OPD TAHUN 2025	CAPAIAN KINERJA DAN KERANGKA PENDANAAN						KELOMPOK SASARAN	PRAKIRAAN MAJU RENCANA TAHUN 2027		PERANGKAT DAERAH PENANGGUNG JAWAB
							TARGET 2026	PAGU INDIKATIF (Rp)	LOKASI	SUMBER DANA	PRIORITAS			TARGET	PAGU INDIKATIF (Rp)	
											NASIONAL	DAERAH				
1	2	3	4	5	6	7	8	9	10	11	12	13	14	15	16	17
			Informasi Usaha Pemasaran dan Pengolahan Hasil Perikanan berdasarkan skala usaha dan risiko				Dokumen		Pasuruan, Semua Kecamatan, Semua Kel/Desa	ALOKASI UMUM (DAU)	pk an sistem pertahanan keamanan negara dan mendorong kemandiria n bangsa melalui swa sembada pangan, energi, air, ekonomi kreatif, ekonomi hijau, dan ekonomi biru	AGRO Meningkatkan Kesejahtera a n Petani, Peternak dan Nelayan 2. Peningkatan Kualitas Infrastruktu r Penunjang Perekonom ian	dan Pemasar Produk Hasil Perikanan			PERTANIAN, PERIKANAN DAN KETAHANAN PANGAN
	3.25.06.2.02	Pembinaan Mutu dan Keamanan Hasil Perikanan bagi Usaha Pengolahan dan	*Jumlah produksi pengolahan dan pemasaran hasil perikanan*	-			6.000 Ton	25.943.000,00			Memantapk an sistem pertahanan keamana	JATIM AGRO Meningkatkan Kesejahtera	Pengolah dan Pemasar Produk Hasil Perikanan	-	27.240.150,00	DINAS PERTANIAN, PERIKANAN DAN KETAHANA

NO	KODE	URUSAN / BIDANG URUSAN / PROGRAM / OUTCOME / KEGIATAN / SUB KEGIATAN	INDIKATOR PROGRAM / KEGIATAN / SUB KEGIATAN	TARGET AKHIR PERIODE RENSTRA OPD	REALISASI CAPAIAN RENJA OPD TAHUN 2024	PRAKIRAAN CAPAIAN TARGET RENJA OPD TAHUN 2025	CAPAIAN KINERJA DAN KERANGKA PENDANAAN						KELOMPOK SASARAN	PRAKIRAAN MAJU RENCANA TAHUN 2027		PERANGKAT DAERAH PENANGGUNG JAWAB
							TARGET 2026	PAGU INDIKATIF (Rp)	LOKASI	SUMBER DANA	PRIORITAS			TARGET	PAGU INDIKATIF (Rp)	
											NASIONAL	DAERAH				
1	2	3	4	5	6	7	8	9	10	11	12	13	14	15	16	17
		Pemasaran Skala Mikro dan Kecil									n negara dan mendorong kemandiria n bangsa melalui swa sembada pangan, energi, air, ekonomi kreatif, ekonomi hijau, dan ekonomi biru	a n Petani, Peternak dan Nelayan 2. Peningkatan Kualitas Infrastruktu r Penunjang Perekonom ian				N PANGAN
	3.25.06.2.02.0002	Pembinaan terhadap Penerapan Persyaratan Perizinan Berusaha Pada Usaha Pengolahan dan Pemasaran Hasil Perikanan sesuai Skala Usaha dan Risiko														
			Jumlah Unit Usaha Pengolahan dan Pemasaran Hasil Perikanan yang mendapatkan pembinaan terhadap Penerapan Persyaratan Perizinan Berusaha				40 Unit Usaha	25.943.000,00	Kota Pasuruan, Semua Kecamatan, Semua Kel/Desa	DANA ALOKASI UMUM (DAU)	Memantapk an sistem pertahanan keamanan negara dan mendoro	JATIM AGRO Meningkatkan Kesejahteraa n Petani, Peternak	Pengolah dan Pemasar Produk Hasil Perikanan		27.240.150,00	DINAS PERTANIAN, PERIKANAN DAN KETAHANAN PANGAN

NO	KODE	URUSAN / BIDANG URUSAN / PROGRAM / OUTCOME / KEGIATAN / SUB KEGIATAN	INDIKATOR PROGRAM / KEGIATAN / SUB KEGIATAN	TARGET AKHIR PERIODE RENSTRA OPD	REALISASI CAPAIAN RENJA OPD TAHUN 2024	PRAKIRAAN CAPAIAN TARGET RENJA OPD TAHUN 2025	CAPAIAN KINERJA DAN KERANGKA PENDANAAN						KELOMPOK SASARAN	PRAKIRAAN MAJU RENCANA TAHUN 2027		PERANGKAT DAERAH PENANGGUNG JAWAB
							TARGET 2026	PAGU INDIKATIF (Rp)	LOKASI	SUMBER DANA	PRIORITAS			TARGET	PAGU INDIKATIF (Rp)	
											NASIONAL	DAERAH				
1	2	3	4	5	6	7	8	9	10	11	12	13	14	15	16	17
			Pada Usaha Pengolahan dan Pemasaran Hasil Perikanan sesuai Skala Usaha dan Risiko								ng kemandiria n bangsa melalui swa sembada pangan, energi, air, ekonomi kreatif, ekonomi hijau, dan ekonomi biru	dan Nelayan 2. Peningkatan Kualitas Infrastruktu r Penunjang Perekonom ian				
	3.25.06.2.03	Penyediaan dan Penyaluran Bahan Baku Industri Pengolahan Ikan dalam 1 (Satu) Daerah Kabupaten/ Kota	*Nilai produksi pengolahan dan pemasaran hasil perikanan*	-			200 Miliar Rupiah	147.498.900,00			Memantapk an sistem pertahanan keamanan negara dan mendorong kemandiria n bangsa melalui	JATIM AGRO Meningkatkan Kesejahteraa n Petani, Peternak dan Nelayan 2. Peningkatan	Pengolah dan Pemasar Produk Hasil Perikanan	-	154.873.845,00	DINAS PERTANIAN, PERIKANAN DAN KETAHANAN PANGAN

NO	KODE	URUSAN / BIDANG URUSAN / PROGRAM / OUTCOME / KEGIATAN / SUB KEGIATAN	INDIKATOR PROGRAM / KEGIATAN / SUB KEGIATAN	TARGET AKHIR PERIODE RENSTRA OPD	REALISASI CAPAIAN RENJA OPD TAHUN 2024	PRAKIRAAN CAPAIAN TARGET RENJA OPD TAHUN 2025	CAPAIAN KINERJA DAN KERANGKA PENDANAAN						KELOMPOK SASARAN	PRAKIRAAN MAJU RENCANA TAHUN 2027		PERANGKAT DAERAH PENANGGUNG JAWAB
							TARGET 2026	PAGU INDIKATIF (Rp)	LOKASI	SUMBER DANA	PRIORITAS			TARGET	PAGU INDIKATIF (Rp)	
											NASIONAL	DAERAH				
1	2	3	4	5	6	7	8	9	10	11	12	13	14	15	16	17
											swa sembada pangan, energi, air, ekonomi kreatif, ekonomi hijau, dan ekonomi biru	Kualitas Infrastruktu r Penunjang Perekonom ian				
	3.25.06.2.03.0001	Peningkatan Ketersediaan Ikan untuk Konsumsi dan Usaha Pengolahan dalam 1 (Satu) Daerah Kabupaten/Kota														
			Jumlah Peningkatan Ketersediaan Ikan untuk Konsumsi dan Usaha Pengolahan Dalam 1 (Satu) Daerah Kabupaten/Kota				50 Ton	119.057.900,00	Kota Pasuruan, Semua Kecamatan, Semua Kel/Desa	DANA ALOKASI UMUM (DAU)	Memantapk an sistem pertahanan keamanan negara dan mendorong kemandiria n bangsa melalui swa sembada pangan,	JATIM AGRO Meningkatkan Kesejahteraa n Petani, Peternak dan Nelayan 2. Peningkatan Kualitas Infrastruktu r	Pengolah dan Pemasar Produk Hasil Perikanan		125.010.795,00	DINAS PERTANIAN, PERIKANAN DAN KETAHANAN PANGAN

NO	KODE	URUSAN / BIDANG URUSAN / PROGRAM / OUTCOME / KEGIATAN / SUB KEGIATAN	INDIKATOR PROGRAM / KEGIATAN / SUB KEGIATAN	TARGET AKHIR PERIODE RENSTRA OPD	REALISASI CAPAIAN RENJA OPD TAHUN 2024	PRAKIRAAN CAPAIAN TARGET RENJA OPD TAHUN 2025	CAPAIAN KINERJA DAN KERANGKA PENDANAAN						KELOMPOK SASARAN	PRAKIRAAN MAJU RENCANA TAHUN 2027		PERANGKAT DAERAH PENANGGUNG JAWAB
							TARGET 2026	PAGU INDIKATIF (Rp)	LOKASI	SUMBER DANA	PRIORITAS			TARGET	PAGU INDIKATIF (Rp)	
											NASIONAL	DAERAH				
1	2	3	4	5	6	7	8	9	10	11	12	13	14	15	16	17
											energi, air, ekonomi kreatif, ekonomi hijau, dan ekonomi biru	Penunjang Perekonomian				
	3.25.06.2.03.0002	Pemberian Fasilitas bagi Pelaku Usaha Perikanan Skala Mikro dan Kecil dalam 1 (Satu) Daerah Kabupaten/Kota														
			Jumlah Pelaku Usaha Perikanan Skala Mikro dan Kecil dalam 1 (Satu) Daerah Kabupaten/Kota yang Terfasilitasi				40 Pelaku Usaha	28.441.000,00	Kota Pasuruan, Semua Kecamatan, Semua Kel/Desa	DANA ALOKASI UMUM (DAU)	Memantapkan sistem pertahanan keamanan negara dan mendorong kemandirian bangsa melalui swasembada pangan, energi, air, ekonomi	JATIM AGRO Meningkatkan Kesejahteraan Petani, Peternak dan Nelayan 2. Peningkatan Kualitas Infrastruktur Penunjang Perekono	Pengolahan dan Pemasaran Produk Hasil Perikanan		29.863.050,00	DINAS PERTANIAN, PERIKANAN DAN KETAHANAN PANGAN

NO	KODE	URUSAN / BIDANG URUSAN / PROGRAM / OUTCOME / KEGIATAN / SUB KEGIATAN	INDIKATOR PROGRAM / KEGIATAN / SUB KEGIATAN	TARGET AKHIR PERIODE RENSTRA OPD	REALISASI CAPAIAN RENJA OPD TAHUN 2024	PRAKIRAAN CAPAIAN TARGET RENJA OPD TAHUN 2025	CAPAIAN KINERJA DAN KERANGKA PENDANAAN						KELOMPOK SASARAN	PRAKIRAAN MAJU RENCANA TAHUN 2027		PERANGKAT DAERAH PENANGGUNG JAWAB
							TARGET 2026	PAGU INDIKATIF (Rp)	LOKASI	SUMBER DANA	PRIORITAS			TARGET	PAGU INDIKATIF (Rp)	
											NASIONAL	DAERAH				
1	2	3	4	5	6	7	8	9	10	11	12	13	14	15	16	17
											kreatif, ekonomi hijau, dan ekonomi biru	m ian				
	3.27	URUSAN PEMERINTAHAN BIDANG PERTANIAN						1.829.145.890,00							1.894.065.708,00	
1.	3.27.02	PROGRAM PENYEDIAAN DAN PENGEMBANGAN SARANA PERTANIAN	Persentase sarana pertanian tercukupi				100 %	759.118.080,00						-	726.213.287,00	
	3.27.02.2.01	Pengawasan Penggunaan Sarana Pertanian	*Persentase pengawasan pupuk bersubsidi yang terserap/tersalurkan*	-			80 %	25.044.200,00			Memantapk an sistem pertahanan keamanan negara dan mendorong kemandiria n bangsa melalui	JATIM AGRO Meningkatkan Kesejahteraa n Petani, Peternak dan Nelayan 2. Peningkatan	Petani se Kota Pasuruan			

NO	KODE	URUSAN / BIDANG URUSAN / PROGRAM / OUTCOME / KEGIATAN / SUB KEGIATAN	INDIKATOR PROGRAM / KEGIATAN / SUB KEGIATAN	TARGET AKHIR PERIODE RENSTRA OPD	REALISASI CAPAIAN RENJA OPD TAHUN 2024	PRAKIRAAN CAPAIAN TARGET RENJA OPD TAHUN 2025	CAPAIAN KINERJA DAN KERANGKA PENDANAAN						KELOMPOK SASARAN	PRAKIRAAN MAJU RENCANA TAHUN 2027		PERANGKAT DAERAH PENANGGUNG JAWAB
							TARGET 2026	PAGU INDIKATIF (Rp)	LOKASI	SUMBER DANA	PRIORITAS			TARGET	PAGU INDIKATIF (Rp)	
											NASIONAL	DAERAH				
1	2	3	4	5	6	7	8	9	10	11	12	13	14	15	16	17
											swa sembada pangan, energi, air, ekonomi kreatif, ekonomi hijau, dan ekonomi biru	Kualitas Infrastruktu r Penunjang Perekonom ian				
	3.27.02.2.01.0001	Pengawasan Penggunaan Sarana Pendukung Pertanian Sesuai dengan Komoditas, Teknologi dan Spesifik Lokasi														
			Jumlah Pengawasan Penggunaan Sarana Pendukung Pertanian Sesuai dengan Komoditas, Teknologi dan Spesifik Lokasi				12 Laporan	25.044.200,00	Kota Pasuruan, Semua Kecamatan, Semua Kel/Desa	DANA ALOKASI UMUM (DAU)	Memantapk an sistem pertahanan keamanan negara dan mendorong kemandiria n bangsa melalui swa sembada pangan,	JATIM AGRO Meningkatkan Kesejahteraa n Petani, Peternak dan Nelayan 2. Peningkatan Kualitas Infrastruktu r	Petani se Kota Pasuruan			

NO	KODE	URUSAN / BIDANG URUSAN / PROGRAM / OUTCOME / KEGIATAN / SUB KEGIATAN	INDIKATOR PROGRAM / KEGIATAN / SUB KEGIATAN	TARGET AKHIR PERIODE RENSTRA OPD	REALISASI CAPAIAN RENJA OPD TAHUN 2024	PRAKIRAAN CAPAIAN TARGET RENJA OPD TAHUN 2025	CAPAIAN KINERJA DAN KERANGKA PENDANAAN						KELOMPOK SASARAN	PRAKIRAAN MAJU RENCANA TAHUN 2027		PERANGKAT DAERAH PENANGGUNG JAWAB
							TARGET 2026	PAGU INDIKATIF (Rp)	LOKASI	SUMBER DANA	PRIORITAS			TARGET	PAGU INDIKATIF (Rp)	
											NASIONAL	DAERAH				
1	2	3	4	5	6	7	8	9	10	11	12	13	14	15	16	17
											energi, air, ekonomi kreatif, ekonomi hijau, dan ekonomi biru	Penunjang Perekonomian				
	3.27.02.2.02	Pengelolaan Sumber Daya Genetik (SDG) Hewan, Tumbuhan, dan Mikro Organisme Kewenangan Kabupaten/Kota	*Jumlah Laporan Pengelolaan Sumber Daya Genetik (SDG) Hewan dan Tumbuhan*	-			2 Laporan	724.221.880,00			Mempantapkan sistem pertahanan keamanan negara dan mendorong kemandirian bangsa melalui swasembada pangan, energi, air, ekonomi kreatif, ekonomi	JATIM AGRO Meningkatkan Kesejahteraan Petani, Peternak dan Nelayan 2. Peningkatan Kualitas Infrastruktur Penunjang Perekonomian	Masyarakat Kota Pasuruan (Petani dan Peternak)	-	688.750.056,00	DINAS PERTANIAN, PERIKANAN DAN KETAHANAN PANGAN

NO	KODE	URUSAN / BIDANG URUSAN / PROGRAM / OUTCOME / KEGIATAN / SUB KEGIATAN	INDIKATOR PROGRAM / KEGIATAN / SUB KEGIATAN	TARGET AKHIR PERIODE RENSTRA OPD	REALISASI CAPAIAN RENJA OPD TAHUN 2024	PRAKIRAAN CAPAIAN TARGET RENJA OPD TAHUN 2025	CAPAIAN KINERJA DAN KERANGKA PENDANAAN						KELOMPOK SASARAN	PRAKIRAAN MAJU RENCANA TAHUN 2027		PERANGKAT DAERAH PENANGGUNG JAWAB
							TARGET 2026	PAGU INDIKATIF (Rp)	LOKASI	SUMBER DANA	PRIORITAS			TARGET	PAGU INDIKATIF (Rp)	
											NASIONAL	DAERAH				
1	2	3	4	5	6	7	8	9	10	11	12	13	14	15	16	17
											hijau, dan ekonomi biru					
	3.27.02.2.02.0002	Peningkatan Kualitas SDG Hewan/Tanaman														
			Jumlah Pelaksanaan Peningkatan Kualitas SDG Hewan/Tanaman				4 Dokumen	175.000.000,00	Kota Pasuruan, Semua Kecamatan, Semua Kel/Desa	DANA ALOKASI UMUM (DAU)	Mempantapk an sistem pertahanan keamanan negara dan mendorong kemandiria n bangsa melalui swa sembada pangan, energi, air, ekonomi kreatif, ekonomi hijau, dan ekonomi	JATIM AGRO Meningkatkan Kesejahteraa n Petani, Peternak dan Nelayan 2. Peningkatan Kualitas Infrastruktu r Penunjang Perekonom ian	Masyarakat Kota Pasuruan (Petani dan Peternak)		348.345.200,00	DINAS PERTANIAN, PERIKANAN DAN KETAHANAN PANGAN

NO	KODE	URUSAN / BIDANG URUSAN / PROGRAM / OUTCOME / KEGIATAN / SUB KEGIATAN	INDIKATOR PROGRAM / KEGIATAN / SUB KEGIATAN	TARGET AKHIR PERIODE RENSTRA OPD	REALISASI CAPAIAN RENJA OPD TAHUN 2024	PRAKIRAAN CAPAIAN TARGET RENJA OPD TAHUN 2025	CAPAIAN KINERJA DAN KERANGKA PENDANAAN						KELOMPOK SASARAN	PRAKIRAAN MAJU RENCANA TAHUN 2027		PERANGKAT DAERAH PENANGGUNG JAWAB
							TARGET 2026	PAGU INDIKATIF (Rp)	LOKASI	SUMBER DANA	PRIORITAS			TARGET	PAGU INDIKATIF (Rp)	
											NASIONAL	DAERAH				
1	2	3	4	5	6	7	8	9	10	11	12	13	14	15	16	17
											biru					
	3.27.02.2.02.0003	Pemanfaatan SDG Hewan/Tanaman														
			Jumlah Pemanfaatan SDG Hewan/Tanaman				4 Dokumen	75.337.380,00	Kota Pasuruan, Semua Kecamatan, Semua Kel/Desa	DANA ALOKASI UMUM (DAU)	Memantapkan sistem pertahanan keamanan negara dan mendorong kemandirian bangsa melalui swasembada pangan, energi, air, ekonomi kreatif, ekonomi hijau, dan ekonomi biru	JATIM AGRO Meningkatkan Kesejahteraan Petani, Peternak dan Nelayan 2. Peningkatan Kualitas Infrastruktur Penunjang Perekonomian	Masyarakat Kota Pasuruan (Petani dan Peternak)		90.404.856,00	DINAS PERTANIAN, PERIKANAN DAN KETAHANAN PANGAN
	3.27.02.2.02.0	Penjaminan Kemurnian dan Kelestarian SDG Tanaman														

NO	KODE	URUSAN / BIDANG URUSAN / PROGRAM / OUTCOME / KEGIATAN / SUB KEGIATAN	INDIKATOR PROGRAM / KEGIATAN / SUB KEGIATAN	TARGET AKHIR PERIODE RENSTRA OPD	REALISASI CAPAIAN RENJA OPD TAHUN 2024	PRAKIRAAN CAPAIAN TARGET RENJA OPD TAHUN 2025	CAPAIAN KINERJA DAN KERANGKA PENDANAAN						KELOMPOK SASARAN	PRAKIRAAN MAJU RENCANA TAHUN 2027		PERANGKAT DAERAH PENANGGUNG JAWAB
							TARGET 2026	PAGU INDIKATIF (Rp)	LOKASI	SUMBER DANA	PRIORITAS			TARGET	PAGU INDIKATIF (Rp)	
											NASIONAL	DAERAH				
1	2	3	4	5	6	7	8	9	10	11	12	13	14	15	16	17
	004															
			Jumlah SDG tanaman yang dilakukan pelestarian dan pemurnian				2 Varietas Unggul Baru (VUB)	473.884.500,00	Kota Pasuruan, Semua Kecamatan, Semua Kel/Desa	DANA ALOKASI UMUM (DAU)	Pemantapkan sistem pertahanan keamanan negara dan mendorong kemandirian bangsa melalui swasembada pangan, energi, air, ekonomi kreatif, ekonomi hijau, dan ekonomi biru	JATIM AGRO Meningkatkan Kesejahteraan Petani, Peternak dan Nelayan 2. Peningkatan Kualitas Infrastruktur Penunjang Perekonomian	Masyarakat Kota Pasuruan (Petani dan Peternak)		250.000.000,00	DINAS PERTANIAN, PERIKANAN DAN KETAHANAN PANGAN
	3.27.02.2.03	Peningkatan Mutu dan Peredaran Benih/Bibit	*Persentase pakan ternak lolos uji mutu*	-			50 %	9.852.000,00			Pemantapkan sistem pertahan	JATIM AGRO Meningkatkan	Masyarakat Kota Pasuruan	-	9.852.000,00	DINAS PERTANIAN, PERIKANAN

NO	KODE	URUSAN / BIDANG URUSAN / PROGRAM / OUTCOME / KEGIATAN / SUB KEGIATAN	INDIKATOR PROGRAM / KEGIATAN / SUB KEGIATAN	TARGET AKHIR PERIODE RENSTRA OPD	REALISASI CAPAIAN RENJA OPD TAHUN 2024	PRAKIRAAN CAPAIAN TARGET RENJA OPD TAHUN 2025	CAPAIAN KINERJA DAN KERANGKA PENDANAAN						KELOMPOK SASARAN	PRAKIRAAN MAJU RENCANA TAHUN 2027		PERANGKAT DAERAH PENANGGUNG JAWAB
							TARGET 2026	PAGU INDIKATIF (Rp)	LOKASI	SUMBER DANA	PRIORITAS			TARGET	PAGU INDIKATIF (Rp)	
											NASIONAL	DAERAH				
1	2	3	4	5	6	7	8	9	10	11	12	13	14	15	16	17
		Ternak dan Tanaman Pakan Ternak serta Pakan dalam Daerah Kabupaten/Kota									an keamanan negara dan mendorong kemandiria n bangsa melalui swa sembada pangan, energi, air, ekonomi kreatif, ekonomi hijau, dan ekonomi biru	K esejahtera a n Petani, Peternak dan Nelayan 2. Peningkatan Kualitas Infrastruktu r Penunjang Perekonom ian				DAN KETAHANAN PANGAN
	3.27.02.2.03.0001	Pengawasan Mutu Benih/Bibit Ternak, Bahan Pakan/Pakan/Tanaman Skala Kecil														
			Jumlah Pengawasan Mutu Benih/Bibit Ternak, Bahan Pakan/Pakan/Tanaman Skala Kecil				1 Laporan	9.852.000,00	Kota Pasuruan, Semua Kecamatan, Semua Kel/Desa	DANA ALOKASI UMUM (DAU)	Memantapk an sistem pertahanan keamanan negara	JATIM AGRO Meningkatkan K esejahtera a n	Masyarakat Kota Pasuruan		9.852.000,00	DINAS PERTANIAN, PERIKANAN DAN KETAHANAN PANGAN

NO	KODE	URUSAN / BIDANG URUSAN / PROGRAM / OUTCOME / KEGIATAN / SUB KEGIATAN	INDIKATOR PROGRAM / KEGIATAN / SUB KEGIATAN	TARGET AKHIR PERIODE RENSTRA OPD	REALISASI CAPAIAN RENJA OPD TAHUN 2024	PRAKIRAAN CAPAIAN TARGET RENJA OPD TAHUN 2025	CAPAIAN KINERJA DAN KERANGKA PENDANAAN						KELOMPOK SASARAN	PRAKIRAAN MAJU RENCANA TAHUN 2027		PERANGKAT DAERAH PENANGGUNG JAWAB
							TARGET 2026	PAGU INDIKATIF (Rp)	LOKASI	SUMBER DANA	PRIORITAS			TARGET	PAGU INDIKATIF (Rp)	
											NASIONAL	DAERAH				
1	2	3	4	5	6	7	8	9	10	11	12	13	14	15	16	17
											dan mendorong kemandirian bangsa melalui swasembada pangan, energi, air, ekonomi kreatif, ekonomi hijau, dan ekonomi biru	Petani, Peternak dan Nelayan 2. Peningkatan Kualitas Infrastruktur Penunjang Perekonomian				
2.	3.27.03	PROGRAM PENYEDIAAN DAN PENGEMBANGAN PRASARANA PERTANIAN	Persentase Prasarana Pertanian Dalam Kondisi Baik				75%	823.071.170,00						-	792.979.170,00	
	3.27.03.2.02	Pembangunan Prasarana Pertanian	*Jumlah Prasarana yang Terbangun/Terpelihara*	-			5 unit	823.071.170,00			Mempantapkan sistem pertahanan keamanan	JATIM AGRO Meningkatkan Kesejahtera	RPH, UPT P2TPH dan Kelompok Tani Kota Pasuruan	-	792.979.170,00	DINAS PERTANIAN, PERIKANAN DAN KETAHANA

NO	KODE	URUSAN / BIDANG URUSAN / PROGRAM / OUTCOME / KEGIATAN / SUB KEGIATAN	INDIKATOR PROGRAM / KEGIATAN / SUB KEGIATAN	TARGET AKHIR PERIODE RENSTRA OPD	REALISASI CAPAIAN RENJA OPD TAHUN 2024	PRAKIRAAN CAPAIAN TARGET RENJA OPD TAHUN 2025	CAPAIAN KINERJA DAN KERANGKA PENDANAAN						KELOMPOK SASARAN	PRAKIRAAN MAJU RENCANA TAHUN 2027		PERANGKAT DAERAH PENANGGUNG JAWAB
							TARGET 2026	PAGU INDIKATIF (Rp)	LOKASI	SUMBER DANA	PRIORITAS			TARGET	PAGU INDIKATIF (Rp)	
											NASIONAL	DAERAH				
1	2	3	4	5	6	7	8	9	10	11	12	13	14	15	16	17
											n negara dan mendoro ng kemandir ia n bangsa melalui swa sembada pangan, energi, air, ekonomi kreatif, ekonomi hijau, dan ekonomi biru	a n Petani, Peternak dan Nelayan 2. Peningka tan Kualitas Infrastruk tu r Penunjan g Perekono m ian	Kota Pasurua			N PANGAN
	3.27.03.2.02.0 009	Pembangunan, Rehabilitasi dan Pemeliharaan Prasarana Pertanian Lainnya														
			Jumlah Prasarana Pertanian Lainnya yang Dibangun, Direhabilitasi dan Dipelihara				1 Unit	192.120.670,0 0	Kota Pasuruan , Semua Kecamata n, Semua Kel/Desa	DANA ALOKA SI UMUM (DAU)	Memanta pk an sistem pertahan an keamana n negara dan mendoro	JATIM AGRO Men ingkatkan K esejahtera a n Petani, Peternak	RPH, UPT P2TPH dan Kelompok Tani Kota Pasuruan Kota Pasurua		90.000.000,00	DINAS PERTANIAN , PERIKANAN DAN KETAHANA N PANGAN

NO	KODE	URUSAN / BIDANG URUSAN / PROGRAM / OUTCOME / KEGIATAN / SUB KEGIATAN	INDIKATOR PROGRAM / KEGIATAN / SUB KEGIATAN	TARGET AKHIR PERIODE RENSTRA OPD	REALISASI CAPAIAN RENJA OPD TAHUN 2024	PRAKIRAAN CAPAIAN TARGET RENJA OPD TAHUN 2025	CAPAIAN KINERJA DAN KERANGKA PENDANAAN						KELOMPOK SASARAN	PRAKIRAAN MAJU RENCANA TAHUN 2027		PERANGKAT DAERAH PENANGGUNG JAWAB
							TARGET 2026	PAGU INDIKATIF (Rp)	LOKASI	SUMBER DANA	PRIORITAS			TARGET	PAGU INDIKATIF (Rp)	
											NASIONAL	DAERAH				
1	2	3	4	5	6	7	8	9	10	11	12	13	14	15	16	17
											ng kemandiria n bangsa melalui swa sembada pangan, energi, air, ekonomi kreatif, ekonomi hijau, dan ekonomi biru	dan Nelayan 2. Peningkatan Kualitas Infrastruktu r Penunjang Perekonom ian				
	3.27.03.2.02.0010	Rehabilitasi dan Pemeliharaan Jaringan Irigasi Usaha Tani														
			Jumlah jaringan irigasi usaha tani yang direhabilitasi				3 Unit	528.323.700,00	Kota Pasuruan, Semua Kecamatan, Semua Kel/Desa	DANA ALOKASI UMUM (DAU)	Mementapk an sistem pertahanan keamanan negara dan mendorong kemandiria n	JATIM AGRO Meningkatkan Kesejahteraa n Petani, Peternak dan Nelayan 2.	RPH, UPT P2TPH dan Kelompok Tani Kota Pasuruan Kota Pasurua			

NO	KODE	URUSAN / BIDANG URUSAN / PROGRAM / OUTCOME / KEGIATAN / SUB KEGIATAN	INDIKATOR PROGRAM / KEGIATAN / SUB KEGIATAN	TARGET AKHIR PERIODE RENSTRA OPD	REALISASI CAPAIAN RENJA OPD TAHUN 2024	PRAKIRAAN CAPAIAN TARGET RENJA OPD TAHUN 2025	CAPAIAN KINERJA DAN KERANGKA PENDANAAN						KELOMPOK SASARAN	PRAKIRAAN MAJU RENCANA TAHUN 2027		PERANGKAT DAERAH PENANGGUNG JAWAB
							TARGET 2026	PAGU INDIKATIF (Rp)	LOKASI	SUMBER DANA	PRIORITAS			TARGET	PAGU INDIKATIF (Rp)	
											NASIONAL	DAERAH				
1	2	3	4	5	6	7	8	9	10	11	12	13	14	15	16	17
											bangsa melalui swa sembada pangan, energi, air, ekonomi kreatif, ekonomi hijau, dan ekonomi biru	Peningkatan Kualitas Infrastruktur Penunjang Perekonomian				
	3.27.03.2.02.0015	Pembangunan, Rehabilitasi, Pemeliharaan dan operasionalisasi Rumah Potong Hewan														
			Jumlah rumah potong hewan yang dibangun, direhabilitasi dan dipelihara serta beroperasi				1 Unit	102.626.800,00	Kota Pasuruan, Bugul Kidul, Blandongan	DANA ALOKASI UMUM (DAU)	Memantapkan sistem pertahanan keamanan negara dan mendorong kemandirian bangsa melalui swa	JATIM AGRO Meningkatkan Kesejahteraan Petani, Peternak dan Nelayan 2. Peningkatan Kualitas	RPH, UPT P2TPH dan Kelompok Tani Kota Pasuruan Kota Pasurua		120.502.291,00	DINAS PERTANIAN, PERIKANAN DAN KETAHANAN PANGAN

NO	KODE	URUSAN / BIDANG URUSAN / PROGRAM / OUTCOME / KEGIATAN / SUB KEGIATAN	INDIKATOR PROGRAM / KEGIATAN / SUB KEGIATAN	TARGET AKHIR PERIODE RENSTRA OPD	REALISASI CAPAIAN RENJA OPD TAHUN 2024	PRAKIRAAN CAPAIAN TARGET RENJA OPD TAHUN 2025	CAPAIAN KINERJA DAN KERANGKA PENDANAAN						KELOMPOK SASARAN	PRAKIRAAN MAJU RENCANA TAHUN 2027		PERANGKAT DAERAH PENANGGUNG JAWAB
							TARGET 2026	PAGU INDIKATIF (Rp)	LOKASI	SUMBER DANA	PRIORITAS			TARGET	PAGU INDIKATIF (Rp)	
											NASIONAL	DAERAH				
1	2	3	4	5	6	7	8	9	10	11	12	13	14	15	16	17
											sembada pangan, energi, air, ekonomi kreatif, ekonomi hijau, dan ekonomi biru	Infrastruktu r Penunjang Perekonom ian				
3.	3.27.04	PROGRAM PENGENDALIAN KESEHATAN HEWAN DAN KESEHATAN MASYARAKAT VETERINER	Persentase hewan sakit tertangani				100 %	156.652.740,00						-	252.975.140,00	
	3.27.04.2.01	Penjaminan Kesehatan Hewan, Penutupan dan Pembukaan Daerah Wabah Penyakit Hewan Menular Dalam daerah Kabupaten/Kota	*Jumlah Laporan Kasus Hewan/Ternak yang ditangani*	-			12 Laporan	66.652.740,00			Memantapk an sistem pertahanan keamanan negara dan mendorong kemandiria n bangsa	JATIM AGRO Meningkatkan Kesejahteraa n Petani, Peternak dan Nelayan 2. Peningka	Masyarakat Kota Pasuruan	-	76.144.540,00	DINAS PERTANIAN, PERIKANAN DAN KETAHANAN PANGAN

NO	KODE	URUSAN / BIDANG URUSAN / PROGRAM / OUTCOME / KEGIATAN / SUB KEGIATAN	INDIKATOR PROGRAM / KEGIATAN / SUB KEGIATAN	TARGET AKHIR PERIODE RENSTRA OPD	REALISASI CAPAIAN RENJA OPD TAHUN 2024	PRAKIRAAN CAPAIAN TARGET RENJA OPD TAHUN 2025	CAPAIAN KINERJA DAN KERANGKA PENDANAAN						KELOMPOK SASARAN	PRAKIRAAN MAJU RENCANA TAHUN 2027		PERANGKAT DAERAH PENANGGUNG JAWAB
							TARGET 2026	PAGU INDIKATIF (Rp)	LOKASI	SUMBER DANA	PRIORITAS			TARGET	PAGU INDIKATIF (Rp)	
											NASIONAL	DAERAH				
1	2	3	4	5	6	7	8	9	10	11	12	13	14	15	16	17
											melalui swa sembada pangan, energi, air, ekonomi kreatif, ekonomi hijau, dan ekonomi biru	tan Kualitas Infrastruktu r Penunjang Perekonom ian				
	3.27.04.2.01.0008	Pemberantasan Penyakit Hewan Menular dan Zoonosis dalam 1 (satu) Daerah Kabupaten/Kota														
			Jumlah wilayah atau kawasan yang mengalami penurunan kasus penyakit hewan menular dan zoonosis dalam 1 (satu) Daerah Kabupaten/kota				4 Laporan	66.652.740,00	Kota Pasuruan, Semua Kecamatan, Semua Kel/Desa	DANA ALOKASI UMUM (DAU)	Memantapk an sistem pertahanan keamanan negara dan mendorong kemandiria n bangsa melalui swa sembada	JATIM AGRO Meningkatkan Kesejahtera a n Petani, Peternak dan Nelayan 2. Peningkatan Kualitas Infrastruk	Masyarakat Kota Pasuruan		76.144.540,00	DINAS PERTANIAN, PERIKANAN DAN KETAHANAN PANGAN

NO	KODE	URUSAN / BIDANG URUSAN / PROGRAM / OUTCOME / KEGIATAN / SUB KEGIATAN	INDIKATOR PROGRAM / KEGIATAN / SUB KEGIATAN	TARGET AKHIR PERIODE RENSTRA OPD	REALISASI CAPAIAN RENJA OPD TAHUN 2024	PRAKIRAAN CAPAIAN TARGET RENJA OPD TAHUN 2025	CAPAIAN KINERJA DAN KERANGKA PENDANAAN						KELOMPOK SASARAN	PRAKIRAAN MAJU RENCANA TAHUN 2027		PERANGKAT DAERAH PENANGGUNG JAWAB
							TARGET 2026	PAGU INDIKATIF (Rp)	LOKASI	SUMBER DANA	PRIORITAS			TARGET	PAGU INDIKATIF (Rp)	
											NASIONAL	DAERAH				
1	2	3	4	5	6	7	8	9	10	11	12	13	14	15	16	17
											pangan, energi, air, ekonomi kreatif, ekonomi hijau, dan ekonomi biru	tu r Penunjang Perekonom ian				
	3.27.04.2.03	Pengelolaan Pelayanan Jasa Laboratorium dan Jasa Medik Veteriner dalam Daerah Kabupaten/Kota	*Nilai SKM pelayanan puskeswan*	-			80 %	35.000.000,00			Memantapk an sistem pertahanan keamanan negara dan mendorong kemandiria n bangsa melalui swa sembada pangan, energi, air, ekonomi kreatif,	JATIM AGRO Meningkatkan Kesejahteraa n Petani, Peternak dan Nelayan 2. Peningkatan Kualitas Infrastruktu r Penunjang Perekonom ian	Masyarakat Kota Pasuruan	-	65.466.200,00	DINAS PERTANIAN, PERIKANAN DAN KETAHANAN PANGAN

NO	KODE	URUSAN / BIDANG URUSAN / PROGRAM / OUTCOME / KEGIATAN / SUB KEGIATAN	INDIKATOR PROGRAM / KEGIATAN / SUB KEGIATAN	TARGET AKHIR PERIODE RENSTRA OPD	REALISASI CAPAIAN RENJA OPD TAHUN 2024	PRAKIRAAN CAPAIAN TARGET RENJA OPD TAHUN 2025	CAPAIAN KINERJA DAN KERANGKA PENDANAAN						KELOMPOK SASARAN	PRAKIRAAN MAJU RENCANA TAHUN 2027		PERANGKAT DAERAH PENANGGUNG JAWAB
							TARGET 2026	PAGU INDIKATIF (Rp)	LOKASI	SUMBER DANA	PRIORITAS			TARGET	PAGU INDIKATIF (Rp)	
											NASIONAL	DAERAH				
1	2	3	4	5	6	7	8	9	10	11	12	13	14	15	16	17
											ekonomi hijau, dan ekonomi biru					
	3.27.04.2.03.0002	Penyediaan Pelayanan Jasa Medik Veteriner														
			Jumlah Pelayanan Jasa Medik Veteriner				12 Laporan	35.000.000,00	Kota Pasuruan, Semua Kecamatan, Semua Kel/Desa	DANA ALOKASI UMUM (DAU)	Mempantapkan sistem pertahanan keamanan negara dan mendorong kemandirian bangsa melalui swasembada pangan, energi, air, ekonomi kreatif, ekonomi hijau, dan	JATIM AGRO Meningkatkan Kesejahteraan Petani, Peternak dan Nelayan 2. Peningkatan Kualitas Infrastruktur Penunjang Perekonomian	Masyarakat Kota Pasuruan		65.466.200,00	DINAS PERTANIAN, PERIKANAN DAN KETAHANAN PANGAN

NO	KODE	URUSAN / BIDANG URUSAN / PROGRAM / OUTCOME / KEGIATAN / SUB KEGIATAN	INDIKATOR PROGRAM / KEGIATAN / SUB KEGIATAN	TARGET AKHIR PERIODE RENSTRA OPD	REALISASI CAPAIAN RENJA OPD TAHUN 2024	PRAKIRAAN CAPAIAN TARGET RENJA OPD TAHUN 2025	CAPAIAN KINERJA DAN KERANGKA PENDANAAN						KELOMPOK SASARAN	PRAKIRAAN MAJU RENCANA TAHUN 2027		PERANGKAT DAERAH PENANGGUNG JAWAB
							TARGET 2026	PAGU INDIKATIF (Rp)	LOKASI	SUMBER DANA	PRIORITAS			TARGET	PAGU INDIKATIF (Rp)	
											NASIONAL	DAERAH				
1	2	3	4	5	6	7	8	9	10	11	12	13	14	15	16	17
											ekonomi biru					
	3.27.04.2.04	Penerapan dan Pengawasan Persyaratan Teknis Kesehatan Masyarakat Veteriner	*Persentase pelaku usaha produk pangan asal hewan yang ASUH*	-			2 %	55.000.000,00			Memantapk an sistem pertahanan keamanan negara dan mendorong kemandiria n bangsa melalui swa sembada pangan, energi, air, ekonomi kreatif, ekonomi hijau, dan ekonomi biru	JATIM AGRO Meningkatkan Kesejahteraa n Petani, Peternak dan Nelayan 2. Peningkatan Kualitas Infrastruktu r Penunjang Perekonom ian	Masyarakat Kota Pasuruan	-	111.364.400,00	DINAS PERTANIAN, PERIKANAN DAN KETAHANAN PANGAN
	3.27.04.2.04.0002	Pengawasan Peredaran Hewan dan Produk Hewan														

NO	KODE	URUSAN / BIDANG URUSAN / PROGRAM / OUTCOME / KEGIATAN / SUB KEGIATAN	INDIKATOR PROGRAM / KEGIATAN / SUB KEGIATAN	TARGET AKHIR PERIODE RENSTRA OPD	REALISASI CAPAIAN RENJA OPD TAHUN 2024	PRAKIRAAN CAPAIAN TARGET RENJA OPD TAHUN 2025	CAPAIAN KINERJA DAN KERANGKA PENDANAAN						KELOMPOK SASARAN	PRAKIRAAN MAJU RENCANA TAHUN 2027		PERANGKAT DAERAH PENANGGUNG JAWAB
							TARGET 2026	PAGU INDIKATIF (Rp)	LOKASI	SUMBER DANA	PRIORITAS			TARGET	PAGU INDIKATIF (Rp)	
											NASIONAL	DAERAH				
1	2	3	4	5	6	7	8	9	10	11	12	13	14	15	16	17
			Jumlah Pengawasan Peredaran Hewan dan Produk Hewan				2 Laporan	55.000.000,00	Kota Pasuruan, Semua Kecamatan, Semua Kel/Desa	DANA ALOKASI UMUM (DAU)	Memantapkan sistem pertahanan keamanan negara dan mendorong kemandirian bangsa melalui swasembada pangan, energi, air, ekonomi kreatif, ekonomi hijau, dan ekonomi biru	JATIM AGRO Meningkatkan Kesejahteraan Petani, Peternak dan Nelayan 2. Peningkatan Kualitas Infrastruktur Penunjang Perekonomian	Masyarakat Kota Pasuruan		111.364.400,00	DINAS PERTANIAN, PERIKANAN DAN KETAHANAN PANGAN
4.	3.27.05	PROGRAM PENGENDALIAN DAN PENANGGULANGAN BENCANA	Persentase bencana pertanian tertangani					60.000.000,00						-	88.488.061,00	

NO	KODE	URUSAN / BIDANG URUSAN / PROGRAM / OUTCOME / KEGIATAN / SUB KEGIATAN	INDIKATOR PROGRAM / KEGIATAN / SUB KEGIATAN	TARGET AKHIR PERIODE RENSTRA OPD	REALISASI CAPAIAN RENJA OPD TAHUN 2024	PRAKIRAAN CAPAIAN TARGET RENJA OPD TAHUN 2025	CAPAIAN KINERJA DAN KERANGKA PENDANAAN						KELOMPOK SASARAN	PRAKIRAAN MAJU RENCANA TAHUN 2027		PERANGKAT DAERAH PENANGGUNG JAWAB
							TARGET 2026	PAGU INDIKATIF (Rp)	LOKASI	SUMBER DANA	PRIORITAS			TARGET	PAGU INDIKATIF (Rp)	
											NASIONAL	DAERAH				
1	2	3	4	5	6	7	8	9	10	11	12	13	14	15	16	17
		PERTANIAN														
	3.27.05.2.01	Pengendalian dan Penanggulangan Bencana Pertanian Kabupaten/Kota	*Jumlah laporan bencana Pertanian sub sektor pangan, hortikultura yang tertangani*	-			12 Laporan	60.000.000,00			Memantapkan sistem pertahanan keamanan negara dan mendorong kemandirian bangsa melalui swasembada pangan, energi, air, ekonomi kreatif, ekonomi hijau, dan ekonomi biru	JATIM AGRO Meningkatkan Kesejahteraan Petani, Peternak dan Nelayan 2. Peningkatan Kualitas Infrastruktur Penunjang Perekonomian	Petani	-	88.488.061,00	DINAS PERTANIAN, PERIKANAN DAN KETAHANAN PANGAN
	3.27.05.2.01.0001	Pengendalian Organisme Pengganggu Tumbuhan (OPT) Tanaman Pangan, Hortikultura, dan Perkebunan														
			Jumlah Luas				96 Ha	60.000.000,00	Kota	DANA	Memanta	JATIM	Petani		88.488.061,00	DINAS

NO	KODE	URUSAN / BIDANG URUSAN / PROGRAM / OUTCOME / KEGIATAN / SUB KEGIATAN	INDIKATOR PROGRAM / KEGIATAN / SUB KEGIATAN	TARGET AKHIR PERIODE RENSTRA OPD	REALISASI CAPAIAN RENJA OPD TAHUN 2024	PRAKIRAAN CAPAIAN TARGET RENJA OPD TAHUN 2025	CAPAIAN KINERJA DAN KERANGKA PENDANAAN						KELOMPOK SASARAN	PRAKIRAAN MAJU RENCANA TAHUN 2027		PERANGKAT DAERAH PENANGGUNG JAWAB
							TARGET 2026	PAGU INDIKATIF (Rp)	LOKASI	SUMBER DANA	PRIORITAS			TARGET	PAGU INDIKATIF (Rp)	
											NASIONAL	DAERAH				
1	2	3	4	5	6	7	8	9	10	11	12	13	14	15	16	17
			Serangan Organisme Pengganggu Tumbuhan (OPT) Tanaman Pangan, Hortikultura, dan Perkebunan yang Dikendalikan						Pasuruan, Semua Kecamatan, Semua Kel/Desa	ALOKASI UMUM (DAU)	pk an sistem pertahanan keamanan negara dan mendorong kemandiria n bangsa melalui swa sembada pangan, energi, air, ekonomi kreatif, ekonomi hijau, dan ekonomi biru	AGRO Meningkatkan Kesejahtera a n Petani, Peternak dan Nelayan 2. Peningkatan Kualitas Infrastruktu r Penunjang Perekonom ian				PERTANIAN, PERIKANAN DAN KETAHANAN PANGAN
5.	3.27.07	PROGRAM PENYULUHAN PERTANIAN	Persentase kelompok tani mendapat pembinaan					30.303.900,00						-	33.410.050,00	

NO	KODE	URUSAN / BIDANG URUSAN / PROGRAM / OUTCOME / KEGIATAN / SUB KEGIATAN	INDIKATOR PROGRAM / KEGIATAN / SUB KEGIATAN	TARGET AKHIR PERIODE RENSTRA OPD	REALISASI CAPAIAN RENJA OPD TAHUN 2024	PRAKIRAAN CAPAIAN TARGET RENJA OPD TAHUN 2025	CAPAIAN KINERJA DAN KERANGKA PENDANAAN						KELOMPOK SASARAN	PRAKIRAAN MAJU RENCANA TAHUN 2027		PERANGKAT DAERAH PENANGGUNG JAWAB
							TARGET 2026	PAGU INDIKATIF (Rp)	LOKASI	SUMBER DANA	PRIORITAS			TARGET	PAGU INDIKATIF (Rp)	
											NASIONAL	DAERAH				
1	2	3	4	5	6	7	8	9	10	11	12	13	14	15	16	17
	3.27.07.2.01	Pelaksanaan Penyuluhan Pertanian	*Jumlah laporan penyuluhan pertanian*	-			90 %	30.303.900,00			Memantapkan sistem pertahanan keamanan negara dan mendorong kemandirian bangsa melalui swasembada pangan, energi, air, ekonomi kreatif, ekonomi hijau, dan ekonomi biru	JATIM AGRO Meningkatkan Kesejahteraan Petani, Peternak dan Nelayan 2. Peningkatan Kualitas Infrastruktur Penunjang Perekonomian	Kelompok Tani	-	33.410.050,00	DINAS PERTANIAN, PERIKANAN DAN KETAHANAN PANGAN
	3.27.07.2.01.0002	Pengembangan Kapasitas Kelembagaan Petani di Kecamatan dan Desa														
			Jumlah Kelembagaan Petani di Kecamatan dan				1 Unit	14.311.100,00	Kota Pasuruan, Semua	DANA ALOKASI	Memantapkan sistem	JATIM AGRO Men	Kelompok Tani		15.777.988,00	DINAS PERTANIAN,

NO	KODE	URUSAN / BIDANG URUSAN / PROGRAM / OUTCOME / KEGIATAN / SUB KEGIATAN	INDIKATOR PROGRAM / KEGIATAN / SUB KEGIATAN	TARGET AKHIR PERIODE RENSTRA OPD	REALISASI CAPAIAN RENJA OPD TAHUN 2024	PRAKIRAAN CAPAIAN TARGET RENJA OPD TAHUN 2025	CAPAIAN KINERJA DAN KERANGKA PENDANAAN						KELOMPOK SASARAN	PRAKIRAAN MAJU RENCANA TAHUN 2027		PERANGKAT DAERAH PENANGGUNG JAWAB
							TARGET 2026	PAGU INDIKATIF (Rp)	LOKASI	SUMBER DANA	PRIORITAS			TARGET	PAGU INDIKATIF (Rp)	
											NASIONAL	DAERAH				
1	2	3	4	5	6	7	8	9	10	11	12	13	14	15	16	17
			Desa yang Ditingkatkan Kapasitasnya						Kecamatan, Semua Kel/Desa	UMUM (DAU)	pertahanan keamanan negara dan mendorong kemandiria n bangsa melalui swa sembada pangan, energi, air, ekonomi kreatif, ekonomi hijau, dan ekonomi biru	ingkatkan Kesejahteraa n Petani, Peternak dan Nelayan 2. Peningkatan Kualitas Infrastruktu r Penunjang Perekonom ian				PERIKANAN DAN KETAHANAN PANGAN
	3.27.07.2.01.0003	Penyediaan dan Pemanfaatan Sarana dan Prasarana Penyuluhan Pertanian														
			Jumlah Sarana dan Prasarana Penyuluhan Pertanian				4 Unit	15.992.800,00	Kota Pasuruan, Semua Kecamatan, Semua Kel/Desa	DANA ALOKASI UMUM (DAU)	Memantapk an sistem pertahanan keamana	JATIM AGRO Meningkatkan Kesejahtera	Kelompok Tani		17.632.062,00	DINAS PERTANIAN, PERIKANAN DAN KETAHANA

NO	KODE	URUSAN / BIDANG URUSAN / PROGRAM / OUTCOME / KEGIATAN / SUB KEGIATAN	INDIKATOR PROGRAM / KEGIATAN / SUB KEGIATAN	TARGET AKHIR PERIODE RENSTRA OPD	REALISASI CAPAIAN RENJA OPD TAHUN 2024	PRAKIRAAN CAPAIAN TARGET RENJA OPD TAHUN 2025	CAPAIAN KINERJA DAN KERANGKA PENDANAAN						KELOMPOK SASARAN	PRAKIRAAN MAJU RENCANA TAHUN 2027		PERANGKAT DAERAH PENANGGUNG JAWAB
							TARGET 2026	PAGU INDIKATIF (Rp)	LOKASI	SUMBER DANA	PRIORITAS			TARGET	PAGU INDIKATIF (Rp)	
											NASIONAL	DAERAH				
1	2	3	4	5	6	7	8	9	10	11	12	13	14	15	16	17
											n negara dan mendorong kemandiria n bangsa melalui swa sembada pangan, energi, air, ekonomi kreatif, ekonomi hijau, dan ekonomi biru	a n Petani, Peternak dan Nelayan 2. Peningkatan Kualitas Infrastruktu r Penunjang Perekonom ian				N PANGAN
	J U M L A H							18.741.859.731,00							19.720.532.031,00	

BAB V
PENUTUP

Rencana Kerja Dinas Pertanian, Perikanan dan Ketahanan Pangan Kota Pasuruan Tahun 2026 yang berisi tujuan, sasaran, strategi dan kebijakan, rencana program, kegiatan berikut indikator kinerjanya diharapkan dapat menjadi pedoman dan arah pembangunan pertanian di Kota Pasuruan selama kurun waktu 1 (satu) tahun.

Sangat dimungkinkan akan terjadi perubahan yang dipengaruhi faktor ekonomi, sosial, politik maupun iklim, baik yang bersifat nasional maupun global yang dapat mengubah situasi epidemiologi maupun kebijakan sehingga rencana kerja tahunan yang telah disusun ini memerlukan penyesuaian.

Selanjutnya Rencana Kerja Dinas Pertanian, Perikanan dan Ketahanan Pangan Kota Pasuruan Tahun 2026 ini hanya dapat dilaksanakan dan tercapai tujuannya, bila dengan dedikasi dan kerja keras, terutama semua aparatur di lingkungan Dinas Pertanian, Perikanan dan Ketahanan Pangan Kota Pasuruan dan jaringannya, menerapkan nilai – nilai yang akan dilaksanakan dan dijunjung tinggi oleh Dinas Pertanian, Perikanan dan Ketahanan Pangan Kota Pasuruan. Nilai-nilai tersebut diharapkan dapat memacu semangat aparat Dinas Pertanian, Perikanan dan Ketahanan Pangan Kota Pasuruan dalam pelaksanaan Pembangunan Pertanian 1 (satu) tahun kedepan.

T. RENCANA KERJA SATUAN POLISI PAMONG PRAJA

BAB I
PENDAHULUAN

1.1. Latar Belakang

Rencana Pembangunan Tahunan Perangkat Daerah, yang selanjutnya disebut Rencana Kerja Perangkat Daerah (Renja-PD), adalah dokumen perencanaan Perangkat Daerah untuk periode 1 (satu) tahun.

Sebagai dokumen rencana tahunan Perangkat Daerah, Renja PD mempunyai arti yang strategis dalam mendukung penyelenggaraan program pembangunan tahunan pemerintahan daerah mengingat beberapa hal sebagai berikut :

1. Renja PD merupakan dokumen yang secara substansial penerjemahan dari visi, misi dan program Perangkat Daerah yang ditetapkan dalam Rencana Strategis (Renstra) Instansi sesuai arahan operasional dalam Rencana Kerja Pemerintah Daerah (RKPD).
2. Renja merupakan acuan PD untuk memasukan program kegiatan kedalam KUA dan PPAS dan perencanaan program kegiatan yang akan dilaksanakan dalam Rencana Kerja dan Anggaran (RKA) tahun 2026.
3. Renja PD merupakan salah satu instrumen untuk evaluasi pelaksanaan program / kegiatan Instansi untuk mengetahui sejauh mana capaian kinerja yang tercatum dalam Rencana Kinerja Tahunan sebagai wujud dari kinerja Perangkat Daerah pada tahun 2026 ini merupakan tahun pertama pencapaian tujuan dan sasaran yang telah ditetapkan dalam Perencanaan Strategis (Renstra).

Mengingat arti strategis dokumen Renja PD dalam mendukung penyelenggaraan program pembangunan tahunan pemerintah daerah, maka sejak awal tahapan penyusunan hingga penetapan dokumen Renja PD harus mengikuti tata cara dan alur penyusunannya sebagaimana tertuang dalam Peraturan Pemerintah Nomor 8 Tahun 2008 tentang Tahapan, Tata Cara Penyusunan, Pengendalian dan Evaluasi Pelaksanaan Rencana Pembangunan Daerah.

1.2. Landasan Hukum

Landasan Hukum yang mendasari penyusunan dokumen Rencana Kerja Satuan Polisi Pamong Praja Kota Pasuruan Tahun 2026 diantaranya adalah:

1. Undang-Undang Nomor 25 Tahun 2004 tentang Sistem Pembangunan Nasional (SPPN);
2. Undang-Undang Nomor 23 Tahun 2014 tentang Pemerintahan Daerah;
3. Undang-undang Nomor 17 Tahun 2003 tentang Keuangan Negara;

4. Undang-undang Nomor 32 Tahun 2004 tentang Pemerintahan Daerah;
5. Undang-undang Nomor 33 Tahun 2004 tentang Perimbangan Keuangan antara Pemerintah Pusat dan Pemerintah Daerah;
6. Peraturan Pemerintah Nomor 8 Tahun 2008 tentang Tahapan, Tata Cara Penyusunan, Pengendalian dan Evaluasi Pelaksanaan Rencana Pembangunan daerah;
7. Peraturan Menteri Dalam Negeri Nomor 900.1.155-1317 tentang Perubahan atas Keputusan Menteri dalam Negeri 050-5889 Tahun 2021 tentang Hasil verifikasi, validasi dan inventarisasi pemutahiran, klasifikasi dan nomenklatur perencanaan Pembangunan dan Keuangan Daraeh
8. Peraturan Daerah Kota Pasuruan Nomor 6 Tahun 2024 tentang Rencana Pembangunan Jangka Panjang Daerah Kota Pasuruan Tahun 2025–2045
9. Peraturan Daerah Kota Pasuruan Nomor 2 Tahun 2025 tentang Rencana Pembangunan Jangka Menengah Daerah Tahun 2025-2029
10. Peraturan Daerah Kota Pasuruan Nomor 26 Tahun 2011 tentang Organisasi dan Tata Kerja Inspektorat, Badan Perencanaan Pembangunan Daerah dan Lembaga Teknis Daerah Kota Pasuruan; dan
11. Peraturan Walikota Pasuruan Nomor 73 Tahun 2016 tentang Tugas Pokok dan Fungsi Satuan Polisi Pamong Praja.
12. Peratuan Walikota Nomor 26 Tahun 2025 tentang Rencana Kerja Perangkat Daerah Kota Pasuruan Tahun 2026.

1.3. Maksud dan Tujuan

1.3.1. Maksud

Maksud dari penyusunan Rencana Kerja ini diantaranya adalah untuk menyusun dokumen perencanaan tahunan yang memuat arah kebijakan, prioritas pembangunan, program, dan kegiatan Satpol PP untuk Tahun Anggaran 2026 dan menjadi acuan dalam penyusunan Rencana Kerja dan Anggaran (RKA) Organisasi Perangkat Daerah (OPD) Tahun 2026.

1.3.2. Tujuan

Tujuan penyusunan Renja Satuan Polisi Pamong Praja Kota Pasuruan adalah untuk menjadi pedoman perencanaan pelaksanaan program dan kegiatan tahun depan dan untuk memasukkan program/kegiatan yang ada di Rencana Kerja (RENJA) ke dalam Kebijakan Umum Anggaran dan Prioritas Plafon Anggaran Sementara (KUA-PPAS) Tahun 2026.

1.4. Sistematika Penulisan

BAB I PENDAHULUAN

1.1 Latar Belakang

1.2 Landasan Hukum

1.3 Maksud dan Tujuan

1.4 Sistimatika Penulisan

BAB II HASIL EVALUASI PELAKSANAAN RENJA SATPOL PP TAHUN LALU

2.1 Evaluasi Pelaksanaan Renja Satpol PP Tahun 2024 dan Capaian Renstra Satpol PP

2.2 Analisis Kinerja Pelayanan Satpol PP

2.3 Isu-isu Penting Penyelenggaraan Tugas dan Fungsi Satpol PP

2.4 Review terhadap Rancangan Awal Satpol PP

BAB III TUJUAN DAN SASARAN SATPOL PP

3.1 Telaahan terhadap Kebijakan Nasional

3.2 Tujuan dan Sasaran Renja Satpol PP

BAB IV RENCANA KERJA DAN PENDANAAN SATPOL PP

BAB V PENUTUP

BAB II
HASIL EVALUASI RENJA SATUAN POLISI PAMONG PRAJA TAHUN LALU

2.1. Evaluasi Pelaksanaan Renja Satuan Polisi Pamong Praja Tahun 2024 dan Capaian Renstra Satuan Polisi Pamong Praja

Capaian kinerja program dan kegiatan Satpol PP selama tahun 2024 menunjukkan positif. Hal ini ditunjukkan dengan tercapainya sebagian besar indikator kinerja utama (IKU) yang telah ditetapkan, baik dalam aspek perencanaan pembangunan daerah, perumusan kebijakan strategis, penguatan sistem inovasi daerah, maupun pelaksanaan riset dan kajian kebijakan.

Satuan Polisi Pamong Praja Kota Pasuruan Tahun 2024 memiliki 1 (satu) Tujuan dan 1 (satu) sasaran strategis. Capaian kinerja Satuan Polisi Pamong Praja Kota Pasuruan Tahun 2024 dapat digambarkan sebagai berikut :

Tujuan Satuan Polisi Pamong Praja Kota Pasuruan adalah Meningkatkan Ketentraman, Ketertiban Umum Dan Perlindungan Masyarakat yang diukur dengan indikator Persentase Pelanggaran Peraturan Daerah (Perda) Yang Diselesaikan. Target untuk Tahun 2024 adalah sebesar 85% dan terealisasi 100% atau tercapai 117%. Jika dibandingkan dengan Faktor pendukung tercapainya indikator tersebut antara lain peraturan daerah yang di selesaikan ada 18 perda dari perda yang di ampu sebesar 18 perda/ perkada dengan solusi yang dilakukan karena setiap tahun capeian perda yang diselesaikan tidak sama di karenakan kasus atau pelanggaran tidak tercakup pada keseluruhan peraturan daerah yang di ampu.

Sasaran Satuan Polisi Pamong Praja Kota Pasuruan yaitu Meningkatnya Ketentraman, Ketertiban Umum Dan Perlindungan Masyarakat. Sasaran ini memiliki 3 indikator yaitu Persentase Penurunan Gangguan Keamanan, Ketertiban Masyarakat dengan target 85% terealisasi 43,43% atau tercapai 51,09%. Indikator kedua yaitu Persentase pelanggaran Peraturan Daerah (Perda) yang ditindaklanjuti dengan target 85% dan terealisasi 100% atau tercapai 117,65%. Indikator ketiga yaitu Persentase kelembagaan Perlindungan Masyarakat (Linmas) yang aktif dengan target 85% dan terealisasi 100% atau tercapai 117,65%.

Untuk mencapai tujuan Satuan Polisi Pamong Praja Kota Pasuruan yaitu meningkatnya Meningkatkan Ketentraman, Ketertiban Umum Dan Perlindungan Masyarakat, didukung oleh 1 program. Penjelasan capaian program adalah sebagai berikut:

1. Program Peningkatan Ketenteraman Dan Ketertiban Umum

Pelaksanaan Program Peningkatan Ketenteraman Dan Ketertiban Umum diukur dengan dua indikator yaitu :

1. Persentase pelanggaran Perda yang ditangani dengan target 77% , realisasi 100% dan capaian yang diperoleh 100 % serta capaian serapan anggaran sebesar 70.84 %. Ini dikarenakan Jumlah pelanggaran Perda yang masuk di TB IV ini sebanyak 352 pelanggaran dan semua sudah yang ditangani sehingga persentase penanganan pelangaran Perda melebihi target 80%.

2. Indikator yang kedua yaitu Persentase anggota Satuan Polisi Pamong Praja (Satpol PP) dan Perlindungan Masyarakat (Linmas) yang di tingkatkan kapasitasnya ditargetkan sebesar 77% dan terealisasi 44,61% atau tercapai 25,42%. Capaian ini berdasarkan Jumlah Hasil anggota Satpol PP dan Linmas yang di tingkatkan kapasitasnya 548 orang sedang anggota keseluruan ada 1785 orang.

Program Peningkatan Ketenteraman Dan Ketertiban Umum didukung oleh 3 (dua) Kegiatan yaitu antara lain :

1. Kegiatan Penanganan Gangguan Ketenteraman dan Ketertiban Umum dalam 1 (Satu) Daerah Kabupaten / Kota, indikator Persentase penanganan gangguan ketentraman dan ketertiban umum yang terselesaikan dengan target 85%, realisasi 100% dan capaian yang diperoleh 100% serta capaian serapan anggaran sebesar 77.23%. Hal ini dikarenakan gangguan keamanan yang ditangani selama TB IV 2024 sebanyak 16 gangguan dan semua sudah ditangani oleh penyidik Satpol PP.
2. Kegiatan Penegakkan PERDA Kabupaten/Kota dan Peraturan Bupati/Walikota, indikator Penegakkan PERDA Kabupaten/Kota dan Peraturan Bupati/Walikota dengan target 85%, realisasi 82.60% dan capaian yang diperoleh 97.18% serta capaian serapan anggaran sebesar 66.06%. Dari total Perda bersangsi yang diampu Satpol PP yaitu 18 Perda, di TB IV terjadi pelanggaran atas semua Perda tersebut dan semuanya sudah ditangani oleh Satpol PP.
3. Kegiatan Pembinaan Penyidik Pegawai Negeri Sipil (PNS) Kabupaten / Kota, indikator Persentase Pengembangan dan peningkatan kapasitas PPNS dengan target 80%, realisasi 55.55% dan capaian yang diperoleh 69.44% serta capaian serapan anggaran sebesar 51.37%. Hal ini dikarenakan total jumlah kebutuhan PPNS untuk tahun 2024 adalah 9 orang dan untuk PPNS yang ada di Satpol PP sebanyak 5 orang. Target PPNS kecil dikarenakan salah satu syarat untuk mengikuti diklat PPNS adalah memiliki kualifikasi pendidikan Strata 1, sedangkan SDM yang sesuai dengan syarat tersebut masih kurang.

Tabel 2.1
Rekapitulasi Evaluasi Hasil Pelaksanaan Renja Perangkat Daerah dan Pencapaian Renstra Perangkat Daerah s/d Tahun 2025
Kota Pasuruan

Nama Perangkat Daerah : Satuan Polisi Pamong Praja

Kode				Urusan/Bidang Urusan Pemerintahan Daerah Dan Program/Kegiatan	Indikator Kinerja Program (outcomes)/ Kegiatan (output)	Target Kinerja Capaian Program (Renstra Perangkat Daerah) Tahun 2026	Realisasi Target Kinerja Hasil Program dan Keluaran Kegiatan s/d dengan tahun 2023 (n-3)	Target dan Realisasi Kinerja Program dan Kegiatan Tahun Lalu (n-2)			Target program dan kegiatan (Renja Perangkat Daerah tahun 2025)	Perkiraan Realisasi Capaian Target Renstra Perangkat Daerah s/d tahun berjalan	
								Target Renja Perangkat Daerah tahun 2024 (n-2)	Renja Perangkat Daerah tahun 2024 (n-2)	Tingkat Realisasi (%)		Realisasi Capaian Program dan Kegiatan s/d tahun berjalan (tahun 2025)	Tingkat Capaian Realisasi Target Renstra (%)
1				2	3	4	5	6	7	8=(7/6)	9	10=(5+7+9)	11=(10/4)
1				URUSAN PEMERINTAHAN WAJIB YANG BERKAITAN DENGAN PELAYANAN DASAR									
1	5			URUSAN PEMERINTAHAN BIDANG KETENTRAMAN DAN KETERTIBAN UMUM SERTA PERLINDUNGAN MASYARAKAT									
				PROGRAM PENUNJANG URUSAN PEMERINTAHAN DAERAH KABUPATEN/KOTA	Persentase kebutuhan penunjang pemerintahan yang terfasilitasi	96	98	93,00	110,83	119,18	93,00	110,83	119,18
				Perencanaan, Penganggaran, dan Evaluasi Kinerja Perangkat Daerah	Persentase dokumen perencanaan dan laporan evaluasi kinerja yang tersusun tepat waktu	100	100	100,00	100,00	100,00	100,00	100,00	100,00

Kode	Urusan/Bidang Urusan Pemerintahan Daerah Dan Program/Kegiatan	Indikator Kinerja Program (outcomes)/ Kegiatan (output)	Target Kinerja Capaian Program (Renstra Perangkat Daerah) Tahun 2026	Realisasi Target Kinerja Hasil Program dan Keluaran Kegiatan s/d dengan tahun 2023 (n-3)	Target dan Realisasi Kinerja Program dan Kegiatan Tahun Lalu (n-2)			Target program dan kegiatan (Renja Perangkat Daerah tahun 2025)	Perkiraan Realisasi Capaian Target Renstra Perangkat Daerah s/d tahun berjalan	
					Target Renja Perangkat Daerah tahun 2024 (n-2)	Renja Perangkat Daerah tahun 2024 (n-2)	Tingkat Realisasi (%)		Realisasi Capaian Program dan Kegiatan s/d tahun berjalan (tahun 2025)	Tingkat Capaian Realisasi Target Renstra (%)
1	2	3	4	5	6	7	8=(7/6)	9	10=(5+7+9)	11=(10/4)
	Penyusunan Dokumen Perencanaan Perangkat Daerah	Jumlah Dokumen Perencanaan Perangkat Daerah	160	40	2	2	100,00			
	Koordinasi dan Penyusunan Laporan Capaian Kinerja dan Ikhtisar Realisasi Kinerja SKPD	Jumlah Laporan Capaian Kinerja dan Ikhtisar Realisasi Kinerja SKPD dan Laporan Hasil Koordinasi Penyusunan Laporan Capaian Kinerja dan Ikhtisar Realisasi Kinerja SKPD	48	12	2	2	100,00	1,00	1,00	100,00
	Evaluasi Kinerja Perangkat Daerah	Jumlah Laporan Evaluasi Kinerja Perangkat Daerah	8	2	0	0	0,00			
	Administrasi Keuangan Perangkat Daerah	Persentase laporan keuangan yang tersusun tepat waktu	100	100	100,00	100,00	100,00	100,00	100,00	100,00
	Penyediaan Gaji dan Tunjangan ASN	Jumlah Orang yan Menerima Gaji dan Tunjangan ASN	91	91	87	87	100,00	89	89	100,00
	Koordinasi dan Penyusunan Laporan Keuangan Bulanan/ Triwulanan/ Semesteran SKPD	Jumlah Laporan Keuangan Bulanan/ Triwulanan/ Semesteran SKPD dan Laporan Koordinasi Penyusunan Laporan Keuangan Bulanan/Triwulanan/Semesteran SKPD	72	18	8	8	100,00	3	3	100,00
	Administrasi Barang Milik Daerah pada Perangkat Daerah	Persentase laporan Barang Milik Daerah yang tersusun tepat waktu	100	100	100,00	100,00	100,00	100,00	100,00	100,00
	Rekonsiliasi dan Penyusunan Laporan Barang Milik Daerah pada SKPD	Jumlah Laporan Rekonsiliasi dan Penyusunan Laporan Barang Milik Daerah pada SKPD	80	20	1	1	100,00	1	1	100,00

Kode	Urusan/Bidang Urusan Pemerintahan Daerah Dan Program/Kegiatan	Indikator Kinerja Program (outcomes)/ Kegiatan (output)	Target Kinerja Capaian Program (Renstra Perangkat Daerah) Tahun 2026	Realisasi Target Kinerja Hasil Program dan Keluaran Kegiatan s/d dengan tahun 2023 (n-3)	Target dan Realisasi Kinerja Program dan Kegiatan Tahun Lalu (n-2)			Target program dan kegiatan (Renja Perangkat Daerah tahun 2025)	Perkiraan Realisasi Capaian Target Renstra Perangkat Daerah s/d tahun berjalan	
					Target Renja Perangkat Daerah tahun 2024 (n-2)	Renja Perangkat Daerah tahun 2024 (n-2)	Tingkat Realisasi (%)		Realisasi Capaian Program dan Kegiatan s/d tahun berjalan (tahun 2025)	Tingkat Capaian Realisasi Target Renstra (%)
1	2	3	4	5	6	7	8=(7/6)	9	10=(5+7+9)	11=(10/4)
	Administrasi Kepegawaian Perangkat Daerah	Persentase SDM aparatur yang meningkat kompetensinya	80	100	80,00	0,00	0,00			
	Pengadaan Pakaian Dinas Beserta Atribut Kelengkapannya	Jumlah Paket pakaian dinas beserta atribut kelengkapan	428	107	0	0	0,00			
	Pendataan dan Pengolahan Administrasi Kepegawaian	Jumlah dokumen pendataan dan pengolahan administrasi kepegawaian	80	20	0	0	0,00			
	Administrasi Umum Perangkat Daerah	Persentase terpenuhinya layanan administrasi perkantoran	100	100	100,00	100,00	100,00	100,00	100,00	100,00
	Penyediaan Komponen Instalasi Listrik/Penerangan Bangunan Kantor	Jumlah Paket Komponen Instalasi Listrik/Penerangan Bangunan Kantor yang Disediakan	40	5	6	6	100,00			
	Penyediaan Peralatan dan Perlengkapan Kantor	Jumlah paket penyediaan peralatan dan perlengkapan kantor yang disediakan	20	5	0	0	0,00			
	Penyediaan Barang Cetakan dan Penggandaan	Jumlah Paket Barang Cetakan dan Penggandaan yang Disediakan	8	2	1	1	100,00			
	Penyediaan Bahan Bacaan dan Peraturan Perundang-undangan	Jumlah Dokumen Bahan Bacaan dan Peraturan Perundang-Undangan yang Disediakan	96	24	3	3	100,00	3	3	100,00
	Fasilitasi Kunjungan Tamu	Jumlah Laporan Fasilitasi Kunjungan Tamu	800	200	0	0	0,00%	3	3	100,00
	Penyelenggaraan Rapat Koordinasi dan Konsultasi SKPD	Jumlah Laporan Penyelenggaraan Rapat Koordinasi dan Konsultasi SKPD	48	11	3	3	100,00	3	3	100,00

Kode	Urusan/Bidang Urusan Pemerintahan Daerah Dan Program/Kegiatan	Indikator Kinerja Program (outcomes)/ Kegiatan (output)	Target Kinerja Capaian Program (Renstra Perangkat Daerah) Tahun 2026	Realisasi Target Kinerja Hasil Program dan Keluaran Kegiatan s/d dengan tahun 2023 (n-3)	Target dan Realisasi Kinerja Program dan Kegiatan Tahun Lalu (n-2)			Target program dan kegiatan (Renja Perangkat Daerah tahun 2025)	Perkiraan Realisasi Capaian Target Renstra Perangkat Daerah s/d tahun berjalan	
					Target Renja Perangkat Daerah tahun 2024 (n-2)	Renja Perangkat Daerah tahun 2024 (n-2)	Tingkat Realisasi (%)		Realisasi Capaian Program dan Kegiatan s/d tahun berjalan (tahun 2025)	Tingkat Capaian Realisasi Target Renstra (%)
1	2	3	4	5	6	7	8=(7/6)	9	10=(5+7+9)	11=(10/4)
	Pengadaan Barang Milik Daerah Penunjang Urusan Pemerintah Daerah	Persentase terpenuhinya pengadaan barang milik daerah	80	100	80,00	100,00	125	-	-	-
	Pengadaan Sarana dan Prasarana Gedung Kantor atau Bangunan Lainnya	Jumlah Unit Sarana dan Prasarana Gedung Kantor atau Bangunan Lainnya yang Disediakan	8	1	1	1	100,00	-	-	-
	Penyediaan Jasa Penunjang Urusan Pemerintahan Daerah	Persentase terpenuhinya jasa penunjang layanan perkantoran	80	100	80,00	100,00	125	80,00	100,00	125
	Penyediaan Jasa Surat Menyurat	Jumlah Laporan Penyediaan Jasa Surat Menyurat	400	100	3	3	100,00			
	Penyediaan Jasa Komunikasi, Sumber Daya Air dan Listrik	Jumlah Laporan Penyediaan Jasa Komunikasi, Sumber Daya Air dan Listrik yang Disediakan	144	36	9	9	100,00	3	3	100,00
	Penyediaan Jasa Pelayanan Umum Kantor	Jumlah Laporan Penyediaan Jasa Pelayanan Umum Kantor yang Disediakan	144	36	3	3	100,00	3	3	100,00
	Pemeliharaan Barang Milik Daerah Penunjang Urusan Pemerintahan Daerah	Persentase barang milik daerah yang terpelihara	80	94	80,00	100,00	125,00	80,00	90,00	112,50
	Penyediaan Jasa Pemeliharaan, Biaya Pemeliharaan, dan Pajak Kendaraan Perorangan Dinas atau Kendaraan Dinas Jabatan	Jumlah Kendaraan Perorangan Dinas atau Kendaraan Dinas Jabatan yang Dipelihara dan dibayarkan Pajaknya	1	1	1	1	100,00	1	1	100,00

Kode	Urusan/Bidang Urusan Pemerintahan Daerah Dan Program/Kegiatan	Indikator Kinerja Program (outcomes)/ Kegiatan (output)	Target Kinerja Capaian Program (Renstra Perangkat Daerah) Tahun 2026	Realisasi Target Kinerja Hasil Program dan Keluaran Kegiatan s/d dengan tahun 2023 (n-3)	Target dan Realisasi Kinerja Program dan Kegiatan Tahun Lalu (n-2)			Target program dan kegiatan (Renja Perangkat Daerah tahun 2025)	Perkiraan Realisasi Capaian Target Renstra Perangkat Daerah s/d tahun berjalan	
					Target Renja Perangkat Daerah tahun 2024 (n-2)	Renja Perangkat Daerah tahun 2024 (n-2)	Tingkat Realisasi (%)		Realisasi Capaian Program dan Kegiatan s/d tahun berjalan (tahun 2025)	Tingkat Capaian Realisasi Target Renstra (%)
1	2	3	4	5	6	7	8=(7/6)	9	10=(5+7+9)	11=(10/4)
	Penyediaan jasa pemeliharaan, biaya pemeliharaan dan pajak kendaraan dinas Operasional atau Lapangan	Jumlah kendaraan dinas operasional atau lapangan yang dipelihara dan dibayarkan pajaknya	88	22	5	5	100,00	3	3	100,00
	Pemeliharaan Peralatan dan Mesin Lainnya	Jumlah Peralatan dan Mesin Lainnya yang Dipelihara	105	16	6	6	100,00			
	Pemeliharaan/Rehabilitasi Gedung Kantor dan Bangunan Lainnya	Jumlah Gedung Kantor dan Bangunan Lainnya yang Dipelihara/Direhabilitasi	1	1	1	1	100,00			
	Program Peningkatan Ketentraman dan Ketertiban Umum	Pelanggaran perda yang di tangani	81	99,815	77,00	100	130	80,00	100	125
		Persentase anggota Satuan Polisi Pamong Praja (Satpol PP) dan Perlindungan Masyarakat (Linmas) yang di tingkatkan kapasitasnya	81	44	77,00	34	45	80,00	5,12	6
	Penanganan Gangguan Ketentraman dan Ketertiban Umum dalam 1 (Satu) Daerah Kabupaten / Kota	Persentase Penanganan Gangguan Keamanan dan Ketertiban Umum yang terselesaikan	95	73,33	85,00	100	118	90,00	100	111
	Koordinasi penyelenggaraan Ketentraman dan Ketertiban Umum serta perlindungan Masyarakat Tingkat Kabupaten/Kota	Jumlah Dokumen Hasil Pelaksanaan Koordinasi Penyelenggaraan Ketentraman, Ketertiban Umum dan Perlindungan Masyarakat Tingkat Kabupaten/Kota	48	19	12,00	11	92	10,00	2	20
	Pemberdayaan Perlindungan Masyarakat dalam rangka	Jumlah Dokumen yang Memuat Hasil Pemberdayaan Perlindungan	180	45	12,00	12	100	12,00	4	33

Kode	Urusan/Bidang Urusan Pemerintahan Daerah Dan Program/Kegiatan	Indikator Kinerja Program (outcomes)/ Kegiatan (output)	Target Kinerja Capaian Program (Renstra Perangkat Daerah) Tahun 2026	Realisasi Target Kinerja Hasil Program dan Keluaran Kegiatan s/d dengan tahun 2023 (n-3)	Target dan Realisasi Kinerja Program dan Kegiatan Tahun Lalu (n-2)			Target program dan kegiatan (Renja Perangkat Daerah tahun 2025)	Perkiraan Realisasi Capaian Target Renstra Perangkat Daerah s/d tahun berjalan	
					Target Renja Perangkat Daerah tahun 2024 (n-2)	Renja Perangkat Daerah tahun 2024 (n-2)	Tingkat Realisasi (%)		Realisasi Capaian Program dan Kegiatan s/d tahun berjalan (tahun 2025)	Tingkat Capaian Realisasi Target Renstra (%)
1	2	3	4	5	6	7	8=(7/6)	9	10=(5+7+9)	11=(10/4)
	Ketentraman dan Ketertiban Umum	Masyarakat dalam rangka Ketentraman dan Ketertiban Umum								
	Peningkatan Kapasitas SDM Satuan Polisi Pamong Praja dan Satuan Perlindungan Masyarakat Termasuk dalam Pelaksanaan Tugas ang Bernuansa Hak Asasi MAnusia	Jumlah SDM Satuan Polisi Pamong Praja dan Satuan Perlindungan Masyarakat yang Ditingkatkan Kapasitasnya	260	-	-	-	-	76,00	10	13%
	Kerjasama antar Lembaga dan Kemitraan dalam Teknik Pencegahan dan Penanganan Gangguan Ketentraman dan Ketertiban Umum	Jumlah Dokumen Hasil Pelaksanaan Kerja Sama antar Lembaga dan Kemitraan dalam Teknik Pencegahan Kejahatan	8	1	2,00	2	100	2,00	2	100
	Penyusunan SOP Ketertiban Umum dan Ketentraman Masyarakat	Jumlah Dokumen SOP Ketertiban Umum dan Ketentraman Masyarakat yang Telah Dibuat dan Dimutakhirkan	-	-	-	-	-	3,00	0	0
	Pencegahan Gangguan Ketentraman dan Ketertiban Umum melalui Deteksi Dini dan Cegah Dini, Pembinaan dan Penyuluhan, Pelaksanaan Patroli, Pengamanan, dan Pengawalan	Jumlah Laporan Gangguan Ketentraman dan Ketertiban Umum yang Dicegah Melalui Deteksi Dini dan Cegah Dini, Pembinaan dan Penyuluhan, Pelaksanaan Patroli, Pengamanan, dan Pengawalan	12	0	3,00	3	100	4,00	2	50
	Penyediaan Layanan Dasar dalam rangka Dampak penegakan Peraturan Daerah	Jumlah Laporan Penyediaan Layananan Dampak Penegakan Perda dan Perkada yang Terlayanuimlah	-	-	-	-	-	4,00	0	0

Kode				Urusan/Bidang Urusan Pemerintahan Daerah Dan Program/Kegiatan	Indikator Kinerja Program (outcomes)/ Kegiatan (output)	Target Kinerja Capaian Program (Renstra Perangkat Daerah) Tahun 2026	Realisasi Target Kinerja Hasil Program dan Keluaran Kegiatan s/d dengan tahun 2023 (n-3)	Target dan Realisasi Kinerja Program dan Kegiatan Tahun Lalu (n-2)			Target program dan kegiatan (Renja Perangkat Daerah tahun 2025)	Perkiraan Realisasi Capaian Target Renstra Perangkat Daerah s/d tahun berjalan	
								Target Renja Perangkat Daerah tahun 2024 (n-2)	Renja Perangkat Daerah tahun 2024 (n-2)	Tingkat Realisasi (%)		Realisasi Capaian Program dan Kegiatan s/d tahun berjalan (tahun 2025)	Tingkat Capaian Realisasi Target Renstra (%)
1				2	3	4	5	6	7	8=(7/6)	9	10=(5+7+9)	11=(10/4)
				dan Peraturan dan Penyuluhan Pelaksanaan Patroli, Pengamanan, dan Kepala Daerah	Laporan pemberian pelayanan dasar kepada warga Layanan yang ter Damak Penegakan Perda dan Perkada yang Terlayani								
				Kegiatan 10 Penegakkan PERDA Kabupaten/Kota dan Peraturan Bupati/Walikota.	Persentase Peraturan Daerah yang Ditegakkan	95	93,75	85,00	78	92	90,00	80,43	89
				Sosialisasi Penegakan Peraturan daerah dan Peraturan Kepala Daerah	Jumlah Laporan Hasil Pelaksanaan Sosialisasi Penegakan Peraturan Daerah dan Peraturan Kepala Daerah	48	8	12,00	11	92	2,00	0	0
				Penanganan Atas Pelanggaran Peraturan Daerah dan Peraturan Kepala Daerah	Jumlah Laporan Pelaksanaan Penanganan Atas Pelanggaran Peraturan Daerah dan Peraturan Kepala Daerah Sesuai SOP	48	10	12,00	12	100	12,00	0	0
				Pengawasan Atas Kepatuhan Terhadap Pelaksanaan Peraturan Daerah dan Peraturan Bupati/Wali Kota	Jumlah Laporan Hasil Pelaksanaan Pengawasan yang Dilakukan Terhadap Kepatuhan Terhadap Pelaksanaan Peraturan Daerah dan Peraturan Bupati/Wali Kota	48	12	12,00	2	17	12,00	0	0
				Kegiatan 11 Pembinaan Penyidik Pegawai Negeri Sipil (PPNS) Kabupaten / Kota.	Persentase Pengembangan dan Peningkatan kapasitas PPNS.	86	0	80,00	56	69	84,00	75	89
				Pengembangan Kapasitas dan Karier PPNS	Jumlah Laporan Hasil Pelaksanaan Peningkatan Kapasitas Pejabat PPNS dalam Mendukung Penyelenggaraan Ketertiban Umum dan Ketentraman	16	0	4,00	4	100	2,00	0	0

Kode	Urusan/Bidang Urusan Pemerintahan Daerah Dan Program/Kegiatan	Indikator Kinerja Program (outcomes)/ Kegiatan (output)	Target Kinerja Capaian Program (Renstra Perangkat Daerah) Tahun 2026	Realisasi Target Kinerja Hasil Program dan Keluaran Kegiatan s/d dengan tahun 2023 (n-3)	Target dan Realisasi Kinerja Program dan Kegiatan Tahun Lalu (n-2)			Target program dan kegiatan (Renja Perangkat Daerah tahun 2025)	Perkiraan Realisasi Capaian Target Renstra Perangkat Daerah s/d tahun berjalan	
					Target Renja Perangkat Daerah tahun 2024 (n-2)	Renja Perangkat Daerah tahun 2024 (n-2)	Tingkat Realisasi (%)		Realisasi Capaian Program dan Kegiatan s/d tahun berjalan (tahun 2025)	Tingkat Capaian Realisasi Target Renstra (%)
1	2	3	4	5	6	7	8=(7/6)	9	10=(5+7+9)	11=(10/4)
		Masyarakat serta Penegakan Perda dan Perkada								

2.2. Analisis Kinerja Pelayanan Satuan Polisi Pamong Praja

Wilayah Kota Pasuruan yang terdiri dari 4 kecamatan dan 34 kelurahan serta sumber daya alam dan kondisi demografis penduduk yang beraneka ragam. Hal ini menuntut Satuan Polisi Pamong Praja Kota Pasuruan untuk melaksanakan tugas pokok dan fungsinya sebagai pelaksana Pemkot Pasuruan dalam mengatasi masalah-masalah ketertiban umum, ketentraman masyarakat dan perlindungan masyarakat. Sehingga masalah-masalah yang ada di Kota Pasuruan ini dapat terakomodir secara menyeluruh dan berkesinambungan dalam suatu program/kegiatan pembangunan daerah.

Dalam rangka mencapai tujuan diatas, perencanaan pembangunan membutuhkan strategi dalam pelaksanaannya. Permasalahan yang dihadapi dan tujuan yang ingin dicapai dalam perencanaan pembangunan merupakan faktor yang melatar belakangi arti penting strategi dalam perencanaan pembangunan. Selain itu, kondisi dan potensi yang berkaitan dengan sumber daya perencana, juga merupakan faktor yang harus diperhatikan dalam pemilihan strategi perencanaan pembangunan yang tepat.

Oleh karena itu dibutuhkan analisis yang mendalam terkait dengan evaluasi atas kinerja dan permasalahan yang dihadapi dalam perencanaan pembangunan seperti yang telah diuraikan diatas, kemudian dilanjutkan dengan analisis terhadap faktor-faktor internal dan eksternal berkaitan dengan perencanaan pembangunan. Hasil dari dua proses tersebut, akan menjadi masukan dalam memilih serangkaian alternatif strategi perencanaan pembangunan melalui mekanisme analisis strategi. Hasil evaluasi perencanaan pembangunan tahun lalu, memberikan strategi perencanaan pembangunan. Akhirnya, keseluruhan proses dimaksudkan berujung pada penajaman strategi perencanaan pembangunan Kota Pasuruan.

Jenis Pelayanan Dasar yang tertuang dalam Peraturan Menteri Dalam Negeri Republik Indonesia Nomor 59 Tahun 2021 tentang Penerapan Standar Pelayanan Minimal Urusan Pelayanan Dasar yang dilaksanakan oleh Satuan Polisi Pamong Praja Kota Pasuruan. Pelayanan Trantib untuk standart pelayanan minimum terhadap masyarakat yaitu jenis Pelayanan Ketentraman dan Ketertiban Umum dengan indikator Persentase pelanggaran perda yang di tangani dengan target 72%

Analisis kinerja pelayanan Satuan Polisi Pamong Praja Kota Pasuruan dapat diuraikan sebagai berikut.

Tabel 2.2.
Pencapaian Kinerja Pelayanan Perangkat Daerah Satuan Polisi Pamong Praja Kota Pasuruan

NO	Indikator	SPM /standar nasional	IKK	Target Renstra Perangkat Daerah				Realisasi				Proyeksi	Catatan Analisis
				Tahun 2022	Tahun 2023	Tahun 2024	Tahun 2025	Tahun 2021	Tahun 2022	Tahun 2023	Tahun 2024	Tahun 2025	
(1)	(2)	(3)	(4)	(5)	(6)	(7)	(8)	(9)	(10)	(11)	(12)	(13)	
	Baru												
1.	Presentase pelanggaran perda yang di tangani	V	0	72	75	77	80	-	-	22	77	80	
2.	Persentase Gangguan Ketentraman dan Ketertiban Umum yang dapat diselesaikan	V	0	-	-	-	60	-	-	-	-	60	
3.	Persentase Penurunan Pelanggaran Perda dan Perkada		0	-	-	-	22,5	-	-	-	-	22,5	
	Lama												
1.	Persentase Pelanggaran Peraturan Daerah (Perda) Yang Diselesaikan	-	0	80	85	90	95	100	100	78.65	100	-	
2.1	Persentase Penurunan Gangguan Keamanan, Ketertiban Masyarakat	-	0	80	85	90	95	42	79	11.44	43.43	-	
2.2	Persentase pelanggaran Peraturan Daerah (Perda) yang ditindaklanjuti	-	0	80	85	90	95	100	100	100	100	-	
2.3	Persentase kelembagaan Perlindungan Masyarakat (Linmas) yang aktif	-	0	80	85	90	95	100	100	100	100	-	

2.3. Isu-isu Penting Penyelenggaraan Tugas dan Fungsi Satuan Polisi Pamong Praja

Di dalam mengidentifikasi permasalahan berdasarkan pada Penyelengaraan Tugas dan Fungsi Satuan Polisi Pamong Praja harus sebagai penegak peraturan daerah dan melindungi Pejabat Daerah. Para anggota Satuan Polisi Pamong Praja bekerja berdasarkan Peraturan Daerah dan kebijakan pemerintah Kota Pasuruan yang berperan sebagai ketertiban Masyarakat sekaligus bertanggung jawab menjelaskan kepada Masyarakat tentang Peraturan Daerah dan Ketertiban Masyarakat. Untuk mendukung kinerja Satuan Polisi Pamong Praja perlu adanya peningkatan pelayanan dan menepis isu- isu kebijakan strategis yang dillaksanakan oleh Pemerintah Daerah.

Adapun analisa permasalahan yang dihadapi Satuan Polisi Pamong Praja Kota Pasuruan dalam menunjang Satuan Polisi Pamong Praja Kota Pasuruan, adalah:

1) Belum tersedianya rumah singgah bagi anak jalanan, gelandang dan pengemis yang terjaring razia;
2) Belum terpenuhinya penambahan personil Satuan Polisi Pamomg Praja untuk pasukan yang bertugas dilapangan;
3) Kondisi luas tanah dan fasilitas gedung Satuan Polisi Pamong yang ada saat ini kurang layak mengingat luasan tanah yang tersedia ± 450 m2, hanya cukup untuk menampung kegiatan administrasi;
4) Penanganan anak jalanan, gelandangan dan pengemis di persimpangan jalan yang dirasa masih kucing-kucingan dengan petugas.

Dampak kurang tercapainya dari standar pelayanan minimum untuk satuan polisi pamong praja Kota Pasuruan yang berdampak pada masyarakat yaitu kurang percaya kinerja Satpol PP karena pelanggaran Perda di Kota Pasuruan dapat di tangani dengan baik.

2.4. Review terhadap Rancangan Awal RKPD

Dari rancangan awal yang telah disusun oleh Satuan Polisi Pamong Praja Kota Pasuruan telah disesuaikan dengan perencanaan dari program dan kegiatan yang termuat dalam rencana Strategis (Renstra) Satuan Polisi Pamong Praja Kota Pasuruan. Dan dilaksanakan dalam kegiatan tahunan, dalam penyusunan rancangan awal terdapat beberapa perubahan / review baik program / kegiatan serta anggaran.

Hasil prioritasi tema yang akan diuraikan pada tabel 2.3 terlampir.

Tabel 2.3
Review terhadap Rancangan Awal RKPD Tahun 2026
Kota Pasuruan

Nama Perangkat Daerah : Satuan Polisi Pamong Praja

No	Rancangan Awal RKPD					Hasil Analisis Kebutuhan					Catatan Penting
	Program/ Kegiatan/Sub Kegiatan	Lokasi	Indikator kinerja	Target capaian	Pagu indikatif (Rp.)	Program/ Kegiatan/Sub kegiatan	Lokasi	Indikator kinerja	Target capaian	Kebutuhan Dana (Rp.)	
1	2	3	4	5	6	7	8	9	10	11	12
	PROGRAM PENUNJANG URUSAN PEMERINTAHAN DAERAH KABUPATEN/KOTA		Level Maturitas SPIP Perangkat Daerah Nilai SAKIP Perangkat Daerah	3 Level 76.3 Nilai	10.732.730.342,00	PROGRAM PENUNJANG URUSAN PEMERINTAHAN DAERAH KABUPATEN/KOTA		Level Maturitas SPIP Perangkat Daerah Nilai SAKIP Perangkat Daerah	3 Level 76.3 Nilai	10.732.730.342,00	
	Perencanaan, Penganggaran, dan Evaluasi Kinerja Perangkat Daerah		Jumlah dokumen Perencanaan, Penganggaran, dan Evaluasi Kinerja Perangkat Daerah yang tersusun sesuai ketentuan	11 Dokumen	8.352.500,00	Perencanaan, Penganggaran, dan Evaluasi Kinerja Perangkat Daerah		Jumlah dokumen Perencanaan, Penganggaran, dan Evaluasi Kinerja Perangkat Daerah yang tersusun sesuai ketentuan	11 Dokumen	8.352.500,00	
	Penyusunan Dokumen Perencanaan Perangkat Daerah		Jumlah Dokumen Perencanaan Perangkat Daerah	6 Dokumen	3.999.100,00	Penyusunan Dokumen Perencanaan Perangkat Daerah		Jumlah Dokumen Perencanaan Perangkat Daerah	6 Dokumen	3.999.100,00	
	Koordinasi dan Penyusunan Laporan Capaian Kinerja dan Ikhtisar Realisasi Kinerja SKPD		Jumlah Laporan Capaian Kinerja dan Ikhtisar Realisasi Kinerja SKPD dan Laporan Hasil Koordinasi Penyusunan Laporan Capaian Kinerja dan Ikhtisar Realisasi Kinerja SKPD	5 Laporan	3.149.800,00	Koordinasi dan Penyusunan Laporan Capaian Kinerja dan Ikhtisar Realisasi Kinerja SKPD		Jumlah Laporan Capaian Kinerja dan Ikhtisar Realisasi Kinerja SKPD dan Laporan Hasil Koordinasi Penyusunan Laporan Capaian Kinerja dan Ikhtisar Realisasi Kinerja SKPD	5 Laporan	3.149.800,00	
	Evaluasi Kinerja Perangkat Daerah		Jumlah Laporan Evaluasi Kinerja Perangkat Daerah	1 Laporan	1.203.600,00	Evaluasi Kinerja Perangkat Daerah		Jumlah Laporan Evaluasi Kinerja Perangkat Daerah	1 Laporan	1.203.600,00	

No	Rancangan Awal RKPD					Hasil Analisis Kebutuhan					Catatan Penting
	Program/ Kegiatan/Sub Kegiatan	Lokasi	Indikator kinerja	Target capaian	Pagu indikatif (Rp.)	Program/ Kegiatan/Sub kegiatan	Lokasi	Indikator kinerja	Target capaian	Kebutuhan Dana (Rp.)	
1	2	3	4	5	6	7	8	9	10	11	12
	Administrasi Keuangan Perangkat Daerah		Persentase Laporan Keuangan yang tersusun tepat waktu	100 Persen	10.194.119.712,00	Administrasi Keuangan Perangkat Daerah		Persentase Laporan Keuangan yang tersusun tepat waktu	100 Persen	10.194.119.712,00	
	Penyediaan Gaji dan Tunjangan ASN		Jumlah Orang yang Menerima Gaji dan Tunjangan ASN	89 Orang/bulan	10.139.794.512,00	Penyediaan Gaji dan Tunjangan ASN		Jumlah Orang yang Menerima Gaji dan Tunjangan ASN	89 Orang/bulan	10.139.794.512,00	
	Koordinasi dan Penyusunan Laporan Keuangan Bulanan/ Triwulanan/ Semesteran SKPD		Jumlah Laporan Keuangan Bulanan/ Triwulanan/ Semesteran SKPD dan Laporan Koordinasi Penyusunan Laporan Keuangan Bulanan/Triwulanan /Semesteran SKPD	17 Laporan	54.325.200,00	Koordinasi dan Penyusunan Laporan Keuangan Bulanan/ Triwulanan/ Semesteran SKPD		Jumlah Laporan Keuangan Bulanan/ Triwulanan/ Semesteran SKPD dan Laporan Koordinasi Penyusunan Laporan Keuangan Bulanan/Triwulanan /Semesteran SKPD	17 Laporan	54.325.200,00	
	Administrasi Barang Milik Daerah pada Perangkat Daerah		Jumlah Laporan Pengelolaan Barang Milik Daerah yang disusun sesuai ketentuan	4 Laporan	8.989.800,00	Administrasi Barang Milik Daerah pada Perangkat Daerah		Jumlah Laporan Pengelolaan Barang Milik Daerah yang disusun sesuai ketentuan	4 Laporan	8.989.800,00	
	Rekonsiliasi dan Penyusunan Laporan Barang Milik Daerah pada SKPD		Jumlah Laporan Rekonsiliasi dan Penyusunan Laporan Barang Milik Daerah pada SKPD	4 Laporan	8.989.800,00	Rekonsiliasi dan Penyusunan Laporan Barang Milik Daerah pada SKPD		Jumlah Laporan Rekonsiliasi dan Penyusunan Laporan Barang Milik Daerah pada SKPD	4 Laporan	8.989.800,00	
	Administrasi Kepegawaian Perangkat Daerah		Jumlah dokumen ketatausahaan dan kepegawaian	4 Dokumen	67.641.900,00	Administrasi Kepegawaian Perangkat Daerah		Jumlah dokumen ketatausahaan dan kepegawaian	4 Dokumen	67.641.900,00	
	Pengadaan Pakaian Dinas beserta Atribut Kelengkapannya		Jumlah Paket Pakaian Dinas beserta Atribut Kelengkapan	104 Paket	66.341.600,00	Pengadaan Pakaian Dinas beserta Atribut Kelengkapannya		Jumlah Paket Pakaian Dinas beserta Atribut Kelengkapan	104 Paket	66.341.600,00	
	Pendataan dan Pengolahan		Jumlah Dokumen Pendataan dan Pengolahan	4 Dokumen	1.300.300,00	Pendataan dan Pengolahan		Jumlah Dokumen Pendataan dan Pengolahan	4 Dokumen	1.300.300,00	

No	Rancangan Awal RKPD					Hasil Analisis Kebutuhan					Catatan Penting
	Program/ Kegiatan/Sub Kegiatan	Lokasi	Indikator kinerja	Target capaian	Pagu indikatif (Rp.)	Program/ Kegiatan/Sub kegiatan	Lokasi	Indikator kinerja	Target capaian	Kebutuhan Dana (Rp.)	
1	2	3	4	5	6	7	8	9	10	11	12
	Administrasi Kepegawaian		Administrasi Kepegawaian			Administrasi Kepegawaian		Administrasi Kepegawaian			
	Administrasi Umum Perangkat Daerah		Jumlah Laporan Penyediaan Barang dan Jasa	4 Laporan	101.514.500,00	Administrasi Umum Perangkat Daerah		Jumlah Laporan Penyediaan Barang dan Jasa	4 Laporan	101.514.500,00	
	Penyediaan Komponen Instalasi Listrik/Penerangan Bangunan Kantor		Jumlah Paket Komponen Instalasi Listrik/Penerangan Bangunan Kantor yang Disediakan	2 Paket	1.085.400,00	Penyediaan Komponen Instalasi Listrik/Penerangan Bangunan Kantor		Jumlah Paket Komponen Instalasi Listrik/Penerangan Bangunan Kantor yang Disediakan	2 Paket	1.085.400,00	
	Penyediaan Peralatan dan Perlengkapan Kantor		Jumlah Paket Peralatan dan Perlengkapan Kantor yang Disediakan	1 Paket	5.586.900,00	Penyediaan Peralatan dan Perlengkapan Kantor		Jumlah Paket Peralatan dan Perlengkapan Kantor yang Disediakan	1 Paket	5.586.900,00	
	Penyediaan Barang Cetakan dan Penggandaan		Jumlah Paket Barang Cetakan dan Penggandaan yang Disediakan	2 Paket	4.339.600,00	Penyediaan Barang Cetakan dan Penggandaan		Jumlah Paket Barang Cetakan dan Penggandaan yang Disediakan	2 Paket	4.339.600,00	
	Penyediaan Bahan Bacaan dan Peraturan Perundang-undangan		Jumlah Dokumen Bahan Bacaan dan Peraturan Perundang-Undangan yang Disediakan	12 Dokumen	2.204.400,00	Penyediaan Bahan Bacaan dan Peraturan Perundang-undangan		Jumlah Dokumen Bahan Bacaan dan Peraturan Perundang-Undangan yang Disediakan	12 Dokumen	2.204.400,00	
	Penyediaan Bahan/Material		Jumlah Paket Bahan/Material yang Disediakan	1 Paket	2.000.000,00	Penyediaan Bahan/Material		Jumlah Paket Bahan/Material yang Disediakan	1 Paket	2.000.000,00	
	Fasilitasi Kunjungan Tamu		Jumlah Laporan Fasilitasi Kunjungan Tamu	4 Laporan	1.200.000,00	Fasilitasi Kunjungan Tamu		Jumlah Laporan Fasilitasi Kunjungan Tamu	4 Laporan	1.200.000,00	
	Penyelenggaraan Rapat Koordinasi dan Konsultasi SKPD		Jumlah Laporan Penyelenggaraan Rapat Koordinasi dan Konsultasi SKPD	12 Laporan	85.098.200,00	Penyelenggaraan Rapat Koordinasi dan Konsultasi SKPD		Jumlah Laporan Penyelenggaraan Rapat Koordinasi dan Konsultasi SKPD	12 Laporan	85.098.200,00	

No	Rancangan Awal RKPD					Hasil Analisis Kebutuhan					Catatan Penting
	Program/ Kegiatan/Sub Kegiatan	Lokasi	Indikator kinerja	Target capaian	Pagu indikatif (Rp.)	Program/ Kegiatan/Sub kegiatan	Lokasi	Indikator kinerja	Target capaian	Kebutuhan Dana (Rp.)	
1	2	3	4	5	6	7	8	9	10	11	12
	Pengadaan Barang Milik Daerah Penunjang Urusan Pemerintah Daerah		Jumlah Barang Milik Daerah yang disediakan	1 Paket	4.708.800,00	Pengadaan Barang Milik Daerah Penunjang Urusan Pemerintah Daerah		Jumlah Barang Milik Daerah yang disediakan	1 Paket	4.708.800,00	
	Pengadaan Sarana dan Prasarana Gedung Kantor atau Bangunan Lainnya		Jumlah Unit Sarana dan Prasarana Gedung Kantor atau Bangunan Lainnya yang Disediakan	1 Unit	4.708.800,00	Pengadaan Sarana dan Prasarana Gedung Kantor atau Bangunan Lainnya		Jumlah Unit Sarana dan Prasarana Gedung Kantor atau Bangunan Lainnya yang Disediakan	1 Unit	4.708.800,00	
	Penyediaan Jasa Penunjang Urusan Pemerintahan Daerah		Jumlah Laporan Penyediaan Jasa Penunjang Urusan Pemerintahan Daerah	4 Laporan	211.154.242,00	Penyediaan Jasa Penunjang Urusan Pemerintahan Daerah		Jumlah Laporan Penyediaan Jasa Penunjang Urusan Pemerintahan Daerah	4 Laporan	211.154.242,00	
	Penyediaan Jasa Surat Menyurat		Jumlah Laporan Penyediaan Jasa Surat Menyurat	4 Laporan	400.000,00	Penyediaan Jasa Surat Menyurat		Jumlah Laporan Penyediaan Jasa Surat Menyurat	4 Laporan	400.000,00	
	Penyediaan Jasa Komunikasi, Sumber Daya Air dan Listrik		Jumlah Laporan Penyediaan Jasa Komunikasi, Sumber Daya Air dan Listrik yang Disediakan	12 Laporan	84.750.192,00	Penyediaan Jasa Komunikasi, Sumber Daya Air dan Listrik		Jumlah Laporan Penyediaan Jasa Komunikasi, Sumber Daya Air dan Listrik yang Disediakan	12 Laporan	84.750.192,00	
	Penyediaan Jasa Pelayanan Umum Kantor		Jumlah Laporan Penyediaan Jasa Pelayanan Umum Kantor yang Disediakan	12 Laporan	126.004.050,00	Penyediaan Jasa Pelayanan Umum Kantor		Jumlah Laporan Penyediaan Jasa Pelayanan Umum Kantor yang Disediakan	12 Laporan	126.004.050,00	
	Pemeliharaan Barang Milik Daerah Penunjang Urusan Pemerintahan Daerah		Jumlah Barang Milik Daerah yang Terpelihara	29 Unit	136.248.888,00	Pemeliharaan Barang Milik Daerah Penunjang Urusan Pemerintahan Daerah		Jumlah Barang Milik Daerah yang Terpelihara	29 Unit	136.248.888,00	
	Penyediaan Jasa Pemeliharaan, Biaya Pemeliharaan, dan Pajak Kendaraan Perorangan Dinas atau		Jumlah Kendaraan Perorangan Dinas atau Kendaraan Dinas Jabatan yang Dipelihara dan dibayarkan Pajaknya	1 Unit	32.888.888,00	Penyediaan Jasa Pemeliharaan, Biaya Pemeliharaan, dan Pajak Kendaraan Perorangan Dinas atau		Jumlah Kendaraan Perorangan Dinas atau Kendaraan Dinas Jabatan yang Dipelihara dan dibayarkan Pajaknya	1 Unit	32.888.888,00	

No	Rancangan Awal RKPD					Hasil Analisis Kebutuhan					Catatan Penting
	Program/ Kegiatan/Sub Kegiatan	Lokasi	Indikator kinerja	Target capaian	Pagu indikatif (Rp.)	Program/ Kegiatan/Sub kegiatan	Lokasi	Indikator kinerja	Target capaian	Kebutuhan Dana (Rp.)	
1	2	3	4	5	6	7	8	9	10	11	12
	Kendaraan Dinas Jabatan					Kendaraan Dinas Jabatan					
	Penyediaan Jasa Pemeliharaan, Biaya Pemeliharaan, Pajak dan Perizinan Kendaraan Dinas Operasional atau Lapangan		Jumlah Kendaraan Dinas Operasional atau Lapangan yang Dipelihara dan dibayarkan Pajak dan Perizinannya	7 Unit	63.900.000,00	Penyediaan Jasa Pemeliharaan, Biaya Pemeliharaan, Pajak dan Perizinan Kendaraan Dinas Operasional atau Lapangan		Jumlah Kendaraan Dinas Operasional atau Lapangan yang Dipelihara dan dibayarkan Pajak dan Perizinannya	7 Unit	63.900.000,00	
	Pemeliharaan Peralatan dan Mesin Lainnya		Jumlah Peralatan dan Mesin Lainnya yang Dipelihara	20 Unit	10.560.000,00	Pemeliharaan Peralatan dan Mesin Lainnya		Jumlah Peralatan dan Mesin Lainnya yang Dipelihara	20 Unit	10.560.000,00	
	Pemeliharaan/Rehabilitasi Gedung Kantor dan Bangunan Lainnya		Jumlah Gedung Kantor dan Bangunan Lainnya yang Dipelihara/Direhabilitasi	1 Unit	28.900.000,00	Pemeliharaan/Rehabilitasi Gedung Kantor dan Bangunan Lainnya		Jumlah Gedung Kantor dan Bangunan Lainnya yang Dipelihara/Direhabilitasi	1 Unit	28.900.000,00	
	PROGRAM PENINGKATAN KETENTRAMAN DAN KETERTIBAN UMUM		Persentase satlinmas yang aktif Persentase perda dan perkada yang ditangani	35 Persen 78 Persen	2.323.516.650,00	PROGRAM PENINGKATAN KETENTRAMAN DAN KETERTIBAN UMUM		Persentase satlinmas yang aktif Persentase perda dan perkada yang ditangani	35 Persen 78 Persen	2.323.516.650,00	
	Penanganan Gangguan Ketentraman dan Ketertiban Umum dalam 1 (Satu) Daerah Kabupaten/Kota		Persentase penanganan gangguan ketentraman dan ketertiban umum yang terselesaikan	60 Persen	1.312.929.550,00	Penanganan Gangguan Ketentraman dan Ketertiban Umum dalam 1 (Satu) Daerah Kabupaten/Kota		Persentase penanganan gangguan ketentraman dan ketertiban umum yang terselesaikan	60 Persen	1.312.929.550,00	
	Koordinasi Penyelenggaraan Ketentraman dan Ketertiban Umum serta Perlindungan Masyarakat Tingkat Kabupaten/Kota		Jumlah Dokumen Hasil Pelaksanaan Koordinasi Penyelenggaraan Ketentraman, Ketertiban Umum dan Perlindungan	10 Dokumen	48.073.700,00	Koordinasi Penyelenggaraan Ketentraman dan Ketertiban Umum serta Perlindungan Masyarakat Tingkat Kabupaten/Kota		Jumlah Dokumen Hasil Pelaksanaan Koordinasi Penyelenggaraan Ketentraman, Ketertiban Umum dan Perlindungan	10 Dokumen	48.073.700,00	

No	Rancangan Awal RKPD					Hasil Analisis Kebutuhan					Catatan Penting
	Program/ Kegiatan/Sub Kegiatan	Lokasi	Indikator kinerja	Target capaian	Pagu indikatif (Rp.)	Program/ Kegiatan/Sub kegiatan	Lokasi	Indikator kinerja	Target capaian	Kebutuhan Dana (Rp.)	
1	2	3	4	5	6	7	8	9	10	11	12
			Masyarakat Tingkat Kabupaten/Kota					Masyarakat Tingkat Kabupaten/Kota			
	Pemberdayaan Perlindungan Masyarakat dalam rangka Ketentraman dan Ketertiban Umum		Jumlah Dokumen yang Memuat Hasil Pemberdayaan Perlindungan Masyarakat dalam rangka Ketentraman dan Ketertiban Umum	7 Dokumen	845.501.850,00	Pemberdayaan Perlindungan Masyarakat dalam rangka Ketentraman dan Ketertiban Umum		Jumlah Dokumen yang Memuat Hasil Pemberdayaan Perlindungan Masyarakat dalam rangka Ketentraman dan Ketertiban Umum	7 Dokumen	845.501.850,00	
	Kerja Sama antar Lembaga dan Kemitraan dalam Teknik Pencegahan dan Penanganan Gangguan Ketentraman dan Ketertiban Umum		Jumlah Dokumen Hasil Pelaksanaan Kerja Sama antar Lembaga dan Kemitraan dalam Teknik Pencegahan Kejahatan	2 Dokumen	80.378.300,00	Kerja Sama antar Lembaga dan Kemitraan dalam Teknik Pencegahan dan Penanganan Gangguan Ketentraman dan Ketertiban Umum		Jumlah Dokumen Hasil Pelaksanaan Kerja Sama antar Lembaga dan Kemitraan dalam Teknik Pencegahan Kejahatan	2 Dokumen	80.378.300,00	
	Penyusunan SOP Ketertiban Umum dan Ketentraman Masyarakat		Jumlah Dokumen SOP Ketertiban Umum dan Ketentraman Masyarakat yang Telah Dibuat dan Dimutakhirkan	3 Dokumen	10.453.100,00	Penyusunan SOP Ketertiban Umum dan Ketentraman Masyarakat		Jumlah Dokumen SOP Ketertiban Umum dan Ketentraman Masyarakat yang Telah Dibuat dan Dimutakhirkan	3 Dokumen	10.453.100,00	
	Pencegahan Gangguan Ketentraman dan Ketertiban Umum Melalui Deteksi Dini dan Cegah Dini, Pembinaan dan Penyuluhan, Pelaksanaan Patroli, Pengamanan, dan Pengawalan		Jumlah Laporan Gangguan Ketentraman dan Ketertiban Umum yang Dicegah Melalui Deteksi Dini dan Cegah Dini, Pembinaan dan Penyuluhan, Patroli,	12 laporan	223.773.600,00	Pencegahan Gangguan Ketentraman dan Ketertiban Umum Melalui Deteksi Dini dan Cegah Dini, Pembinaan dan Penyuluhan, Pelaksanaan Patroli, Pengamanan, dan Pengawalan		Jumlah Laporan Gangguan Ketentraman dan Ketertiban Umum yang Dicegah Melalui Deteksi Dini dan Cegah Dini, Pembinaan dan Penyuluhan, Patroli,	12 laporan	223.773.600,00	

No	Rancangan Awal RKPD					Hasil Analisis Kebutuhan					Catatan Penting
	Program/ Kegiatan/Sub Kegiatan	Lokasi	Indikator kinerja	Target capaian	Pagu indikatif (Rp.)	Program/ Kegiatan/Sub kegiatan	Lokasi	Indikator kinerja	Target capaian	Kebutuhan Dana (Rp.)	
1	2	3	4	5	6	7	8	9	10	11	12
			Pengamanan, dan Pengawalan					Pengamanan, dan Pengawalan			
	Penyediaan Layanan dasar dalam rangka Dampak Penegakan Peraturan Daerah dan Perturan kepala daerah		Jumlah Laporan Penyediaan Layanan Dampak Penegakan Perda dan Perkada yang Terlayani jumlah Laporan pemberian pelayanan dasar kepada warga Layanan yang ter Dampak Penegakan Perda dan Perkada yang Terlayani	1 Laporan	799.900,00	Penyediaan Layanan dasar dalam rangka Dampak Penegakan Peraturan Daerah dan Peraturan kepala daerah		Jumlah Laporan Penyediaan Layanan Dampak Penegakan Perda dan Perkada yang Terlayani jumlah Laporan pemberian pelayanan dasar kepada warga Layanan yang ter Dampak Penegakan Perda dan Perkada yang Terlayani	1 Laporan	799.900,00	
	Pengadaan dan Pemeliharaan Sarana dan Prasarana Ketentraman dan Ketertiban Umum		Jumlah Sarana dan Prasarana Ketentraman dan Ketertiban Umum yang Tersedia	15 Unit	4.282.500,00	Pengadaan dan Pemeliharaan Sarana dan Prasarana Ketentraman dan Ketertiban Umum		Jumlah Sarana dan Prasarana Ketentraman dan Ketertiban Umum yang Tersedia	15 Unit	4.282.500,00	
	Peningkatan Kapasitas SDM Satuan Polisi Pamong Praja		Jumlah Aparatur Satpol PP yang mengikuti peningkatan kapasitas	70 Orang	99.666.600,00	Peningkatan Kapasitas SDM Satuan Polisi Pamong Praja		Jumlah Aparatur Satpol PP yang mengikuti peningkatan kapasitas	70 Orang	99.666.600,00	
	Penegakan Peraturan Daerah Kabupaten/Kota dan Peraturan Bupati/Wali Kota		Persentase peraturan daerah kota dan peraturan walikota yang ditegakkan	60 Persen	992.652.300,00	Penegakan Peraturan Daerah Kabupaten/Kota dan Peraturan Bupati/Wali Kota		Persentase peraturan daerah kota dan peraturan walikota yang ditegakkan	60 Persen	992.652.300,00	
	Sosialisasi Penegakan Peraturan Daerah dan Peraturan Kepala Daerah		Jumlah Laporan Hasil Pelaksanaan Sosialisasi Penegakan Peraturan Daerah dan Peraturan Kepala Daerah	2 Laporan	296.871.400,00	Sosialisasi Penegakan Peraturan Daerah dan Peraturan Kepala Daerah		Jumlah Laporan Hasil Pelaksanaan Sosialisasi Penegakan Peraturan Daerah dan Peraturan Kepala Daerah	2 Laporan	296.871.400,00	

No	Rancangan Awal RKPD					Hasil Analisis Kebutuhan					Catatan Penting
	Program/ Kegiatan/Sub Kegiatan	Lokasi	Indikator kinerja	Target capaian	Pagu indikatif (Rp.)	Program/ Kegiatan/Sub kegiatan	Lokasi	Indikator kinerja	Target capaian	Kebutuhan Dana (Rp.)	
1	2	3	4	5	6	7	8	9	10	11	12
	Penanganan Atas Pelanggaran Peraturan Daerah dan Peraturan Kepala daerah		Jumlah Laporan Pelaksanaan Penanganan Atas Pelanggaran Peraturan Daerah dan Peraturan kepala daerah Sesuai SOP	12 Laporan	542.965.900,00	Penanganan Atas Pelanggaran Peraturan Daerah dan Peraturan Kepala daerah		Jumlah Laporan Pelaksanaan Penanganan Atas Pelanggaran Peraturan Daerah dan Peraturan kepala daerah Sesuai SOP	12 Laporan	542.965.900,00	
	Pengawasan Atas Kepatuhan Terhadap Pelaksanaan Peraturan Daerah dan Peraturan Kepala Daerah		Jumlah Laporan Hasil Pelaksanaan Pengawasan yang Dilakukan Terhadap Kepatuhan Terhadap Pelaksanaan Peraturan Daerah dan Peraturan Kepala Daerah	12 Laporan	152.815.000,00	Pengawasan Atas Kepatuhan Terhadap Pelaksanaan Peraturan Daerah dan Peraturan Kepala Daerah		Jumlah Laporan Hasil Pelaksanaan Pengawasan yang Dilakukan Terhadap Kepatuhan Terhadap Pelaksanaan Peraturan Daerah dan Peraturan Kepala Daerah	12 Laporan	152.815.000,00	
	Pembinaan Penyidik Pegawai Negeri Sipil (PPNS) Kabupaten/Kota		Persentase pengembangan dan peningkatan kapasitas PPNS	60 Persen	17.934.800,00	Pembinaan Penyidik Pegawai Negeri Sipil (PPNS) Kabupaten/Kota		Persentase pengembangan dan peningkatan kapasitas PPNS	60 Persen	17.934.800,00	
	Pengembangan Kapasitas dan Karier PPNS		Jumlah Laporan Hasil Pengembangan dan Peningkatan Kapasitas Pejabat PPNS Penegak Perda	2 Laporan	17.934.800,00	Pengembangan Kapasitas dan Karier PPNS		Jumlah Laporan Hasil Pengembangan dan Peningkatan Kapasitas Pejabat PPNS Penegak Perda	2 Laporan	17.934.800,00	

Ket : *Berdasarkan KUA PPAS Tahun 2026

BAB III
TUJUAN DAN SASARAN SATUAN POLISI PAMONG PRAJA

3.1. Telaahan Terhadap Kebijakan Nasional

Prioritas nasional dalam Rencana Kerja Pemerintah (RKP) Tahun 2026 memuat prioritas dimana prioritas diantaranya meningkatkan keamanan wilayah, ini sesuai dengan arah kebijakan pembangunan Pemerintah Provinsi Jawa Timur yaitu "penyelenggaraan ketertiban umum, ketentraman masyarakat, perlindungan masyarakat dan penegakan Peraturan Daerah dan Peraturan Walikota di Kota Pasuruan masuk dalam misi keempat yaitu "Meningkatkan Kesejahteraan Masyarakat berorientasi pada peran Kepemudaan, Kebudayaan dan Harmonisasi Sosial". Untuk mendukung pencapaian misi keempat Kota Pasuruan serta tujuan dan sasaran Satuan Polisi Pamong Praja, disusunlah dua strategi penyelenggaraan ketertiban umum, ketentraman masyarakat dan perlindungan masyarakat di Kota Pasuruan yaitu:

1. Tertib terhadap peraturan daerah dan Tentram
2. Keamanan lingkungan masyarakat

Table. 3.1
Prioritas dan Sasaran Satuan Polisi Pamong Praja

No	Prioritas Nasional	Prioritas Provinsi	Sasaran Daerah	Indikator Sasaran Daerah	Sasaran Perangkat Daerah	Indikator Sasaran Perangkat Daerah
	Meningkatnya Kesejahteraan dan Harmonisasi Sosial	Meningkatnya Stabilitas Sosial	Peningkatan Kondusifitas Social Perlindungan Anak dan Perempuan Serta peran Pemuda Dalam Meningkatkan Kesejahteraan Dan harmonisasi masyarakat	Penguatan Keamanan Dan Ketertiban Untuk Mengurangi Tingkat Kriminalitas	Terwujudnya Penyelenggaraan Ketentraman dan Ketertiban Umum dan Pelindungan Masyarakat yang Berkualitas	Persentase Gangguan Ketentraman dan Ketertiban Umum yang dapat diselesaikan

3.2. Tujuan dan Sasaran Renja Satuan Polisi Pamong Praja

Penetapan tujuan dan sasaran didasarkan pada identifikasi faktor-faktor kunci keberhasilan (Critical Success Factor) yang ditetapkan setelah penetapan visi dan misi. Penetapan tujuan akan mengarah kepada perumusan sasaran, kebijakan, program dan kegiatan dalam rangka merealisasikan Visi dan Misi. Sedangkan sasaran menggambarkan hal-hal yang ingin dicapai melalui tindakan-tindakan terfokus yang bersifat spesifik, terinci, terukur dan dapat dicapai.

Adapun tujuan dan sasaran yang ingin dicapai dalam Renja Satuan Polisi Pamong Praja Kota Pasuruan Tahun 2026, seperti yang tertuang dalam Rencana Strategis Satuan Polisi Pamong Praja Kota Pasuruan Tahun 2025-2029 untuk program dan kegiatan di tahun 2025 adalah sebagai berikut:

Table 3.2
Tujuan Satuan Polisi Pamong Praja Kota Pasuruan

No	Tujuan Perangkat Daerah	Indikator Tujuan Perangkat Daerah	Target Kinerja Tujuan Perangkat Daerah Tahun 2026
1	Menurunnya Pelanggaran Perda dan Perkada	Persentase Penurunan Pelanggaran Perda dan Perkada	23

Table 3.3
Sasaran Satuan Polisi Pamong Praja Kota Pasuruan

No	Sasaran Perangkat Daerah	Indikator Sasaran Perangkat Daerah	Target Kinerja Sasaran Perangkat Daerah Tahun 2026
1	Terwujudnya Penyelenggaraan Ketentraman dan Ketertiban Umum dan Pelindungan Masyarakat yang Berkualitas	Persentase Gangguan Ketentraman dan Ketertiban Umum yang dapat diselesaikan	62

Tujuan Satuan Polisi Pamong Praja Kota Pasuruan adalah Meningkatkan Ketentraman, Ketertiban Umum Dan Perlindungan Masyarakat dengan indikator tujuan Persentase Pelanggaran Peraturan Daerah (Perda) Yang Diselesaikan dengan target sebesar 90%.

Adapun sasaran Satuan Polisi Pamong Praja adalah Meningkatnya Ketentraman, Ketertiban Umum Dan Perlindungan Masyarakat dengan indikator sasaran dan target sebagai berikut:

1. Persentase Penurunan Gangguan Keamanan, Ketertiban Masyarakat dengan target sebesar 90%.
2. Persentase pelanggaran Peraturan Daerah (Perda) yang ditindaklanjuti dengan target sebesar 90%.
3. Persentase kelembagaan Perlindungan Masyarakat (Linmas) yang aktif dengan target sebesar 90%

Tujuan Satuan Polisi Pamong Praja Kota Pasuruan merupakan sesuatu yang akan dicapai dimasa yang akan datang. Perumusan tujuan akan mengarahkan kepada perumusan sasaran, kebijakan, program dan kegiatan dalam merealisasikan misi dari Satuan Polisi Pamong Praja Kota Pasuruan. Untuk mewujudkan misi Satuan Polisi Pamong Praja Kota Pasuruan, maka perlu dijabarkan kembali menjadi tujuan dan sasaran strategis yang lebih operasional.

Table 3.4
Indikator Kinerja Utama Satuan Polisi Pamong Praja Kota Pasuruan

No	**Indikator Kinerja Utama**	**Indikator Kinerja Indikator Kinerja Utama**	**Target Kinerja Indikator Indikator Kinerja Utama Perangkat Daerah**
	Tujuan :		
	Menurunnya Pelanggaran Perda dan Perkada	Persentase Penurunan Pelanggaran Perda dan Perkada	23
	Sasaran :		
	Terwujudnya Penyelenggaraan Ketentraman dan Ketertiban Umum dan Pelindungan Masyarakat yang Berkualitas	Persentase Gangguan Ketentraman dan Ketertiban Umum yang dapat diselesaikan	62

BAB IV
RENCANA KERJA DAN PENDANAAN PERANGKAT DAERAH

Satuan Polisi Pamong Praja sesuai dengan tugas pokok dan fungsinya sebagai lembaga lainnya yang melaksanakan penyelenggaraan ketertiban umum, ketentraman masyarakat, perlindungan masyarakat dan penegakan Peraturan Daerah dan Peraturan Walikota di Kota Pasuruan. Untuk itu, disusun visi dan misi Satuan Polisi Pamong Praja yang akan dicapai melalui pencapaian tujuan dan pelaksanaan kegiatan utama dan kegiatan pendukungnya. VISI Satuan Polisi Pamong Praja Kota Pasuruan Tahun 2025 – 2029 yaitu : “Terwujudnya Kepatuhan, Ketentraman, dan Ketertiban Masyarakat”

Untuk mewujudkan visi tersebut diatas, diperlukan tindakan nyata dalam bentuk misi. Sesuai dengan peran Satuan Polisi Pamong Praja, misi Satuan Polisi Pamong Praja Kota Pasuruan Tahun 2025 – 2029 adalah sebagai berikut :

1. Memelihara ketentraman dan ketertiban umum serta penegakan Peraturan Daerah dan Keputusan Kepala Daerah.
2. Memberdayakan masyarakat menuju terwujudnya ketentraman dan ketertiban umum.
3. Memberdayakan Satuan Polisi Pamong Praja dan PPNS menuju profesionalisme pengabdian dalam pelaksanaan tugas.
4. Menjalin kerjasama dengan aparat lainnya, serta berkoordinasi dan menjalin kemitraan dengan Polres, Kodim, Polsek dan Koramil di wilayah Kota Pasuruan dalam memelihara ketentraman dan ketertiban umum terkait dengan penegakan Peraturan Daerah dan Keputusan Kepala Daerah.
5. Meningkatkan koordinasi dengan PD lainnya dalam hal penegakan disiplin aparatur.

Apabila dikaitkan dengan pencapian Visi dan Misi Kota Pasuruan, pada dasarnya kegiatan Satuan Polisi Pamong Praja Kota Pasuruan adalah sebagai PD yang memiliki fungsi dalam penyelenggaraan penegakan Peraturan Perundang – undangan daerah, ketertiban umum dan ketentraman masyarakat dan perlindungan masyarakat di Kota Pasuruan. Sejalan dengan Misi keempat Kota Pasuruan, maka program dan kegiatan yang dirancang Satuan Polisi Pamong Praja Kota Pasuruan Tahun 2026

Tahun 2026, Satuan Polisi Pamong Praja Kota Pasuruan melaksanakan 2 program dan 11 Kegiatan, diantara program dan kegiatan tersebut, terdapat beberapa kegiatan yang mengacu pada pencapaian visi dan misi kepala daerah dan pengentasan kemiskinan. Total pagu yang dibutuhkan untuk melaksanakan 2 program dan 11 kegiatan tersebut sebesar Rp. 13.056.246.992 yang meliputi belanja langsung Rp. 2.916.452.480 dan belanja tidak langsung sebesar Rp. 10.139.794.512

Rencana Kerja Satuan Polisi Pamong Praja Kota pasuruan yang akan rumusan rencana program dan kegiatan pd tahun 2026 dan perkiraan maju Tahun 2027 indikator Program dan Kegiatan Tabel rencana program dan kegiatan berdasarkan hasil pengerjaan Table 3.3, yaitu sebagai berikut:

Tabel 4.1.
Rumusan Rencana Program dan Kegiatan Perangkat Daerah Tahun 2026 dan Prakiraan Maju Tahun 2027
Kota Pasuruan

Nama Perangkat Daerah : Satuan Polisi Pamong Praja

NO	URUSAN / BIDANG URUSAN PEMERINTAH DAERAH DAN PROGRAM / KEGIATAN / SUB KEGIATAN	INDIKATOR PROGRAM / KEGIATAN / SUB KEGIATAN	RENCANA TAHUN 2026				CATATAN RENTING	PRAKIRAAN MAJU RENCANA TAHUN 2027	
			LOKASI	TARGET CAPAIAN KINERJA	KEBUTUHAN DANA/PAGU INDIKATOR	SUMBER DANA		TARGET	KEBUTUHAN DANA/PAGU INDIKATOR
1	2	3	4	5	6	7	8	9	10
	SATUAN POLISI PAMONG PRAJA				13.056.246.992,00				13.644.327.062,00
	URUSAN PEMERINTAHAN WAJIB YANG BERKAITAN DENGAN PELAYANAN DASAR				13.056.246.992,00				13.644.327.062,00
	URUSAN PEMERINTAHAN BIDANG KETENTRAMAN DAN KETERTIBAN UMUM SERTA PERLINDUNGAN MASYARAKAT				13.056.246.992,00				13.644.327.062,00
1	PROGRAM PENUNJANG URUSAN PEMERINTAHAN DAERAH KABUPATEN/KOTA	Level Maturitas SPIP Perangkat Daerah Nilai SAKIP Perangkat Daerah		3 Level 76.3 Nilai	10.732.730.342,00			3 Level 76.3 Nilai	10.842.348.062,00
	Perencanaan, Penganggaran, dan Evaluasi Kinerja Perangkat Daerah	Jumlah dokumen Perencanaan, Penganggaran, dan Evaluasi Kinerja Perangkat Daerah yang tersusun sesuai ketentuan		11 Dokumen	8.352.500,00			11 Dokumen	11.500.000,00
	Penyusunan Dokumen Perencanaan Perangkat Daerah	Jumlah Dokumen Perencanaan Perangkat Daerah	Kota Pasuruan, Semua Kecamatan, Semua Kel/Desa	6 Dokumen	3.999.100,00	DANA ALOKASI UMUM (DAU)		6 Dokumen	5.500.000,00
	Koordinasi dan Penyusunan Laporan Capaian Kinerja dan Ikhtisar Realisasi Kinerja SKPD	Jumlah Laporan Capaian Kinerja dan Ikhtisar Realisasi Kinerja SKPD dan Laporan Hasil Koordinasi Penyusunan	Kota Pasuruan, Semua Kecamatan,	5 Laporan	3.149.800,00	DANA ALOKASI UMUM (DAU)		5 Laporan	4.000.000,00

NO	URUSAN / BIDANG URUSAN PEMERINTAH DAERAH DAN PROGRAM / KEGIATAN / SUB KEGIATAN	INDIKATOR PROGRAM / KEGIATAN / SUB KEGIATAN	RENCANA TAHUN 2026				CATATAN RENTING	PRAKIRAAN MAJU RENCANA TAHUN 2027	
			LOKASI	TARGET CAPAIAN KINERJA	KEBUTUHAN DANA/PAGU INDIKATOR	SUMBER DANA		TARGET	KEBUTUHAN DANA/PAGU INDIKATOR
1	2	3	4	5	6	7	8	9	10
		Laporan Capaian Kinerja dan Ikhtisar Realisasi Kinerja SKPD	Semua Kel/Desa						
	Evaluasi Kinerja Perangkat Daerah	Jumlah Laporan Evaluasi Kinerja Perangkat Daerah	Kota Pasuruan, Semua Kecamatan, Semua Kel/Desa	1 Laporan	1.203.600,00	DANA ALOKASI UMUM (DAU)		1 Laporan	2.000.000,00
	Administrasi Keuangan Perangkat Daerah	Persentase Laporan Keuangan yang tersusun tepat waktu		100 Persen	10.194.119.712,00			100 Persen	10.062.201.762,00
	Penyediaan Gaji dan Tunjangan ASN	Jumlah Orang yang Menerima Gaji dan Tunjangan ASN	Kota Pasuruan, Semua Kecamatan, Semua Kel/Desa	89 Orang/bulan	10.139.794.512,00	DANA ALOKASI UMUM (DAU)		89 Orang/bulan	10.005.851.762,00
	Koordinasi dan Penyusunan Laporan Keuangan Bulanan/ Triwulanan/ Semesteran SKPD	Jumlah Laporan Keuangan Bulanan/ Triwulanan/ Semesteran SKPD dan Laporan Koordinasi Penyusunan Laporan Keuangan Bulanan/Triwulanan /Semesteran SKPD	Kota Pasuruan, Semua Kecamatan, Semua Kel/Desa	17 Laporan	54.325.200,00	DANA ALOKASI UMUM (DAU)		17 Laporan	56.350.000,00
	Administrasi Barang Milik Daerah pada Perangkat Daerah	Jumlah Laporan Pengelolaan Barang Milik Daerah yang disusun sesuai ketentuan		4 Laporan	8.989.800,00			4 Laporan	10.848.300,00
	Rekonsiliasi dan Penyusunan Laporan Barang Milik Daerah pada SKPD	Jumlah Laporan Rekonsiliasi dan Penyusunan Laporan Barang Milik Daerah pada SKPD	Kota Pasuruan, Semua Kecamatan, Semua Kel/Desa	4 Laporan	8.989.800,00	DANA ALOKASI UMUM (DAU)		4 Laporan	10.848.300,00
	Administrasi Kepegawaian Perangkat Daerah	Jumlah dokumen ketatausahaan dan kepegawaian		4 Dokumen	67.641.900,00			4 Dokumen	112.281.000,00

NO	URUSAN / BIDANG URUSAN PEMERINTAH DAERAH DAN PROGRAM / KEGIATAN / SUB KEGIATAN	INDIKATOR PROGRAM / KEGIATAN / SUB KEGIATAN	RENCANA TAHUN 2026				CATATAN RENTING	PRAKIRAAN MAJU RENCANA TAHUN 2027	
			LOKASI	TARGET CAPAIAN KINERJA	KEBUTUHAN DANA/PAGU INDIKATOR	SUMBER DANA		TARGET	KEBUTUHAN DANA/PAGU INDIKATOR
1	2	3	4	5	6	7	8	9	10
	Pengadaan Pakaian Dinas beserta Atribut Kelengkapannya	Jumlah Paket Pakaian Dinas beserta Atribut Kelengkapan	Kota Pasuruan, Semua Kecamatan, Semua Kel/Desa	104 Paket	66.341.600,00	DANA ALOKASI UMUM (DAU)		104 Paket	109.259.000,00
	Pendataan dan Pengolahan Administrasi Kepegawaian	Jumlah Dokumen Pendataan dan Pengolahan Administrasi Kepegawaian	Kota Pasuruan, Semua Kecamatan, Semua Kel/Desa	4 Dokumen	1.300.300,00	DANA ALOKASI UMUM (DAU)		4 Dokumen	3.022.000,00
	Administrasi Umum Perangkat Daerah	Jumlah Laporan Penyediaan Barang dan Jasa		4 Laporan	101.514.500,00			4 Laporan	214.600.000,00
	Penyediaan Komponen Instalasi Listrik/Penerangan Bangunan Kantor	Jumlah Paket Komponen Instalasi Listrik/Penerangan Bangunan Kantor yang Disediakan	Kota Pasuruan, Semua Kecamatan, Semua Kel/Desa	2 Paket	1.085.400,00	DANA ALOKASI UMUM (DAU)		2 Paket	2.500.000,00
	Penyediaan Peralatan dan Perlengkapan Kantor	Jumlah Paket Peralatan dan Perlengkapan Kantor yang Disediakan	Kota Pasuruan, Semua Kecamatan, Semua Kel/Desa	1 Paket	5.586.900,00	DANA ALOKASI UMUM (DAU)		1 Paket	41.550.000,00
	Penyediaan Barang Cetakan dan Penggandaan	Jumlah Paket Barang Cetakan dan Penggandaan yang Disediakan	Kota Pasuruan, Semua Kecamatan, Semua Kel/Desa	2 Paket	4.339.600,00	DANA ALOKASI UMUM (DAU)		2 Paket	6.000.000,00
	Penyediaan Bahan Bacaan dan Peraturan Perundang-undangan	Jumlah Dokumen Bahan Bacaan dan Peraturan	Kota Pasuruan, Semua	12 Dokumen	2.204.400,00	DANA ALOKASI UMUM (DAU)		12 Dokumen	2.350.000,00

NO	URUSAN / BIDANG URUSAN PEMERINTAH DAERAH DAN PROGRAM / KEGIATAN / SUB KEGIATAN	INDIKATOR PROGRAM / KEGIATAN / SUB KEGIATAN	RENCANA TAHUN 2026				CATATAN RENTING	PRAKIRAAN MAJU RENCANA TAHUN 2027	
			LOKASI	TARGET CAPAIAN KINERJA	KEBUTUHAN DANA/PAGU INDIKATOR	SUMBER DANA		TARGET	KEBUTUHAN DANA/PAGU INDIKATOR
1	2	3	4	5	6	7	8	9	10
		Perundang-Undangan yang Disediakan	Kecamatan, Semua Kel/Desa						
	Penyediaan Bahan/Material	Jumlah Paket Bahan/Material yang Disediakan	Kota Pasuruan, Semua Kecamatan, Semua Kel/Desa	1 Paket	2.000.000,00	DANA ALOKASI UMUM (DAU)		1 Paket	10.000.000,00
	Fasilitasi Kunjungan Tamu	Jumlah Laporan Fasilitasi Kunjungan Tamu	Kota Pasuruan, Semua Kecamatan, Semua Kel/Desa	4 Laporan	1.200.000,00	DANA ALOKASI UMUM (DAU)		4 Laporan	2.200.000,00
	Penyelenggaraan Rapat Koordinasi dan Konsultasi SKPD	Jumlah Laporan Penyelenggaraan Rapat Koordinasi dan Konsultasi SKPD	Kota Pasuruan, Semua Kecamatan, Semua Kel/Desa	12 Laporan	85.098.200,00	DANA ALOKASI UMUM (DAU)		12 Laporan	150.000.000,00
	Pengadaan Barang Milik Daerah Penunjang Urusan Pemerintah Daerah	Jumlah Barang Milik Daerah yang disediakan		1 Paket	4.708.800,00			1 Paket	10.000.000,00
	Pengadaan Sarana dan Prasarana Gedung Kantor atau Bangunan Lainnya	Jumlah Unit Sarana dan Prasarana Gedung Kantor atau Bangunan Lainnya yang Disediakan	Kota Pasuruan, Semua Kecamatan, Semua Kel/Desa	1 Unit	4.708.800,00	DANA ALOKASI UMUM (DAU)		1 Unit	10.000.000,00
	Penyediaan Jasa Penunjang Urusan Pemerintahan Daerah	Jumlah Laporan Penyediaan Jasa Penunjang Urusan Pemerintahan Daerah		4 Laporan	211.154.242,00			4 Laporan	233.000.000,00

NO	URUSAN / BIDANG URUSAN PEMERINTAH DAERAH DAN PROGRAM / KEGIATAN / SUB KEGIATAN	INDIKATOR PROGRAM / KEGIATAN / SUB KEGIATAN	RENCANA TAHUN 2026				CATATAN RENTING	PRAKIRAAN MAJU RENCANA TAHUN 2027	
			LOKASI	TARGET CAPAIAN KINERJA	KEBUTUHAN DANA/PAGU INDIKATOR	SUMBER DANA		TARGET	KEBUTUHAN DANA/PAGU INDIKATOR
1	2	3	4	5	6	7	8	9	10
	Penyediaan Jasa Surat Menyurat	Jumlah Laporan Penyediaan Jasa Surat Menyurat	Kota Pasuruan, Semua Kecamatan, Semua Kel/Desa	4 Laporan	400.000,00	DANA ALOKASI UMUM (DAU)		4 Laporan	500.000,00
	Penyediaan Jasa Komunikasi, Sumber Daya Air dan Listrik	Jumlah Laporan Penyediaan Jasa Komunikasi, Sumber Daya Air dan Listrik yang Disediakan	Kota Pasuruan, Semua Kecamatan, Semua Kel/Desa	12 Laporan	84.750.192,00	DANA ALOKASI UMUM (DAU)		12 Laporan	102.500.000,00
	Penyediaan Jasa Pelayanan Umum Kantor	Jumlah Laporan Penyediaan Jasa Pelayanan Umum Kantor yang Disediakan	Kota Pasuruan, Semua Kecamatan, Semua Kel/Desa	12 Laporan	126.004.050,00	DANA ALOKASI UMUM (DAU)		12 Laporan	130.000.000,00
	Pemeliharaan Barang Milik Daerah Penunjang Urusan Pemerintahan Daerah	Jumlah Barang Milik Daerah yang Terpelihara		29 Unit	136.248.888,00			29 Unit	187.917.000,00
	Penyediaan Jasa Pemeliharaan, Biaya Pemeliharaan, dan Pajak Kendaraan Perorangan Dinas atau Kendaraan Dinas Jabatan	Jumlah Kendaraan Perorangan Dinas atau Kendaraan Dinas Jabatan yang Dipelihara dan dibayarkan Pajaknya	Kota Pasuruan, Semua Kecamatan, Semua Kel/Desa	1 Unit	32.888.888,00	DANA ALOKASI UMUM (DAU)		1 Unit	45.000.000,00
	Penyediaan Jasa Pemeliharaan, Biaya Pemeliharaan, Pajak dan Perizinan Kendaraan Dinas Operasional atau Lapangan	Jumlah Kendaraan Dinas Operasional atau Lapangan yang Dipelihara dan dibayarkan Pajak dan Perizinannya	Kota Pasuruan, Semua Kecamatan, Semua Kel/Desa	7 Unit	63.900.000,00	DANA ALOKASI UMUM (DAU)		7 Unit	86.500.000,00

NO	URUSAN / BIDANG URUSAN PEMERINTAH DAERAH DAN PROGRAM / KEGIATAN / SUB KEGIATAN	INDIKATOR PROGRAM / KEGIATAN / SUB KEGIATAN	RENCANA TAHUN 2026				CATATAN RENTING	PRAKIRAAN MAJU RENCANA TAHUN 2027	
			LOKASI	TARGET CAPAIAN KINERJA	KEBUTUHAN DANA/PAGU INDIKATOR	SUMBER DANA		TARGET	KEBUTUHAN DANA/PAGU INDIKATOR
1	2	3	4	5	6	7	8	9	10
	Pemeliharaan Peralatan dan Mesin Lainnya	Jumlah Peralatan dan Mesin Lainnya yang Dipelihara	Kota Pasuruan, Semua Kecamatan, Semua Kel.	20 Unit	10.560.000,00	DANA ALOKASI UMUM (DAU)		20 Unit	20.717.000,00
	Pemeliharaan/Rehabilitasi Gedung Kantor dan Bangunan Lainnya	Jumlah Gedung Kantor dan Bangunan Lainnya yang Dipelihara/Direhabilitasi	Kota Pasuruan, Semua Kecamatan, Semua Kel/Desa	1 Unit	28.900.000,00	DANA ALOKASI UMUM (DAU)		1 Unit	35.700.000,00
2	PROGRAM PENINGKATAN KETENTRAMAN DAN KETERTIBAN UMUM	Persentase satlinmas yang aktif Persentase perda dan perkada yang ditangani		35 Persen 78 Persen	2.323.516.650,00			35 Persen 78 Persen	2.801.979.000,00
	Penanganan Gangguan Ketentraman dan Ketertiban Umum dalam 1 (Satu) Daerah Kabupaten/Kota	Persentase penanganan gangguan ketentraman dan ketertiban umum yang terselesaikan		60 Persen	1.312.929.550,00			60 Persen	1.611.979.000,00
	Koordinasi Penyelenggaraan Ketentraman dan Ketertiban Umum serta Perlindungan Masyarakat Tingkat Kabupaten/Kota	Jumlah Dokumen Hasil Pelaksanaan Koordinasi Penyelenggaraan Ketentraman, Ketertiban Umum dan Perlindungan Masyarakat Tingkat Kabupaten/Kota	Kota Pasuruan, Semua Kecamatan, Semua Kel/Desa	10 Dokumen	48.073.700,00	DANA ALOKASI UMUM (DAU)		10 Dokumen	80.750.000,00
	Pemberdayaan Perlindungan Masyarakat dalam rangka Ketentraman dan Ketertiban Umum	Jumlah Dokumen yang Memuat Hasil Pemberdayaan Perlindungan Masyarakat dalam rangka Ketentraman dan Ketertiban Umum	Kota Pasuruan, Semua Kecamatan, Semua Kel/Desa	7 Dokumen	845.501.850,00	DANA ALOKASI UMUM (DAU)		7 Dokumen	1.024.729.000,00
	Kerja Sama antar Lembaga dan Kemitraan dalam Teknik Pencegahan dan Penanganan Gangguan Ketentraman dan Ketertiban Umum	Jumlah Dokumen Hasil Pelaksanaan Kerja Sama antar Lembaga dan Kemitraan	Kota Pasuruan, Semua Kecamatan,	2 Dokumen	80.378.300,00	DANA ALOKASI UMUM (DAU)		2 Dokumen	86.000.000,00

NO	URUSAN / BIDANG URUSAN PEMERINTAH DAERAH DAN PROGRAM / KEGIATAN / SUB KEGIATAN	INDIKATOR PROGRAM / KEGIATAN / SUB KEGIATAN	RENCANA TAHUN 2026				CATATAN RENTING	PRAKIRAAN MAJU RENCANA TAHUN 2027	
			LOKASI	TARGET CAPAIAN KINERJA	KEBUTUHAN DANA/PAGU INDIKATOR	SUMBER DANA		TARGET	KEBUTUHAN DANA/PAGU INDIKATOR
1	2	3	4	5	6	7	8	9	10
		dalam Teknik Pencegahan Kejahatan	Semua Kel/Desa						
	Penyusunan SOP Ketertiban Umum dan Ketentraman Masyarakat	Jumlah Dokumen SOP Ketertiban Umum dan Ketentraman Masyarakat yang Telah Dibuat dan Dimutakhirkan	Kota Pasuruan, Semua Kecamatan, Semua Kel/Desa	3 Dokumen	10.453.100,00	DANA ALOKASI UMUM (DAU)		3 Dokumen	15.000.000,00
	Pencegahan Gangguan Ketentraman dan Ketertiban Umum Melalui Deteksi Dini dan Cegah Dini, Pembinaan dan Penyuluhan, Pelaksanaan Patroli, Pengamanan, dan Pengawalan	Jumlah Laporan Gangguan Ketentraman dan Ketertiban Umum yang Dicegah Melalui Deteksi Dini dan Cegah Dini, Pembinaan dan Penyuluhan, Patroli, Pengamanan, dan Pengawalan	Kota Pasuruan, Semua Kecamatan, Semua Kel/Desa	12 laporan	223.773.600,00	DANA ALOKASI UMUM (DAU)		12 laporan	245.500.000,00
	Penyediaan Layanan dasar dalam rangka Dampak Penegakan Peraturan Daerah dan Perturan kepala daerah	Jumlah Laporan Penyediaan Layanan Dampak Penegakan Perda dan Perkada yang Terlayaniumlah Laporan pemberian pelayanan dasar kepada warga Layanan yang ter Dampak Penegakan Perda dan Perkada yang Terlayani	Kota Pasuruan, Semua Kecamatan, Semua Kel/Desa	1 Laporan	799.900,00	DANA ALOKASI UMUM (DAU)		1 Laporan	5.000.000,00
	Pengadaan dan Pemeliharaan Sarana dan Prasarana Ketentraman dan Ketertiban Umum	Jumlah Sarana dan Prasarana Ketentraman dan Ketertiban Umum yang Tersedia	Kota Pasuruan, Semua Kecamatan, Semua Kel/Desa	15 Unit	4.282.500,00	DANA ALOKASI UMUM (DAU)		15 Unit	35.000.000,00
	Peningkatan Kapasitas SDM Satuan Polisi Pamong Praja	Jumlah Aparatur Satpol PP yang mengikuti peningkatan kapasitas	Kota Pasuruan, Semua Kecamatan, Semua Kel/Desa	70 Orang	99.666.600,00	DANA ALOKASI UMUM (DAU)		70 Orang	120.000.000,00

NO	URUSAN / BIDANG URUSAN PEMERINTAH DAERAH DAN PROGRAM / KEGIATAN / SUB KEGIATAN	INDIKATOR PROGRAM / KEGIATAN / SUB KEGIATAN	RENCANA TAHUN 2026				CATATAN RENTING	PRAKIRAAN MAJU RENCANA TAHUN 2027	
			LOKASI	TARGET CAPAIAN KINERJA	KEBUTUHAN DANA/PAGU INDIKATOR	SUMBER DANA		TARGET	KEBUTUHAN DANA/PAGU INDIKATOR
1	2	3	4	5	6	7	8	9	10
	Penegakan Peraturan Daerah Kabupaten/Kota dan Peraturan Bupati/Wali Kota	Persentase peraturan daerah kota dan peraturan walikota yang ditegakkan		60 Persen	992.652.300,00			60 Persen	1.170.000.000,00
	Sosialisasi Penegakan Peraturan Daerah dan Peraturan Kepala Daerah	Jumlah Laporan Hasil Pelaksanaan Sosialisasi Penegakan Peraturan Daerah dan Peraturan Kepala Daerah	Kota Pasuruan, Semua Kecamatan, Semua Kel/Desa	2 Laporan	296.871.400,00	DBH CUKAI HASIL TEMBAKAU (CHT)		2 Laporan	350.000.000,00
	Penanganan Atas Pelanggaran Peraturan Daerah dan Peraturan Kepala daerah	Jumlah Laporan Pelaksanaan Penanganan Atas Pelanggaran Peraturan Daerah dan Peraturan kepala daerah Sesuai SOP	Kota Pasuruan, Semua Kecamatan, Semua Kel/Desa	12 Laporan	542.965.900,00	DANA ALOKASI UMUM (DAU), DBH CUKAI HASIL TEMBAKAU (CHT)		12 Laporan	610.000.000,00
	Pengawasan Atas Kepatuhan Terhadap Pelaksanaan Peraturan Daerah dan Peraturan Kepala Daerah	Jumlah Laporan Hasil Pelaksanaan Pengawasan yang Dilakukan Terhadap Kepatuhan Terhadap Pelaksanaan Peraturan Daerah dan Peraturan Kepala Daerah	Kota Pasuruan, Semua Kecamatan, Semua Kel/Desa	12 Laporan	152.815.000,00	DANA ALOKASI UMUM (DAU)		12 Laporan	210.000.000,00
	Pembinaan Penyidik Pegawai Negeri Sipil (PPNS) Kabupaten/Kota	Persentase pengembangan dan peningkatan kapasitas PPNS		60 Persen	17.934.800,00			60 Persen	20.000.000,00
	Pengembangan Kapasitas dan Karier PPNS	Jumlah Laporan Hasil Pengembangan dan Peningkatan Kapasitas Pejabat PPNS Penegak Perda	Kota Pasuruan, Semua Kecamatan, Semua Kel/Desa	2 Laporan	17.934.800,00	DANA ALOKASI UMUM (DAU)		2 Laporan	20.000.000,00
					13.056.246.992,00				13.644.327.062,00

BAB V
PENUTUP

Rencana Kerja (Renja) menjadi sangat penting artinya dalam mengaplikasikan berbagai persoalan-persoalan terkait dengan penanggulangan bencana daerah sebagai wujud nyata dari tanggung jawab pemerintah dalam mengadopsi berbagai kebutuhan masyarakat dengan keterlibatan lebih banyak para pelaku-pelaku (*stakeholders*) dalam menciptakan *Good Governance* sesuai dengan tuntutan paradigma baru penanggulangan bencana.

Output Rencana Kerja Satuan Polisi Pamong Praja Kota Pasuruan adalah Program Tahunan Satuan Polisi Pamong Praja Kota Pasuruan yang sesuai dengan Tupoksi dan sasaran Program Satuan Polisi Pamong Praja Kota Pasuruan. Rencana Kerja Satuan Polisi Pamong Praja Kota Pasuruan selain menjadi pelaksanaan kegiatan selama Tahun 2026 berfungsi pula sebagai sarana peningkatan kinerja Satuan Polisi Pamong Praja Kota Pasuruan. Sebagai bahan pelaksanaan kegiatan selama Tahun 2026, Renja juga dapat digunakan sebagai sarana untuk melakukan kegiatan yang dilaksanakan dalam satu tahun bagi seluruh jajaran Satuan Polisi Pamong Praja Kota Pasuruan. Renja juga memberikan umpan balik yang sangat diperlukan dalam pengambilan keputusan dan penyusunan rencana di masa mendatang oleh para pimpinan dan seluruh staf Satuan Polisi Pamong Praja Kota Pasuruan sehingga akan diperoleh peningkatan kinerja ke arah yang lebih baik dimasa datang.

Rencana Kerja (Renja) Satuan Polisi Pamong Praja Tahun 2026 dimaksudkan untuk memberikan pedoman bagi perangkat Satuan Polisi Pamong Praja Kota Pasuruan selama kurun waktu Satu tahun. Rencana kerja Satuan Polisi Pamong Praja, Disamping sebagai bahan untuk penyusunan rencana pembangunan jangka pendek kota Pasuruan juga sebagai pedoman dalam penyusunan Rencana Kerja dan Anggaran (RKA) Satuan Polisi Pamong Praja Tahun 2026, sehingga dapat mengukur kemampuan dalam pencapaian sasaran.

Usaha meningkatkan kinerja Satuan Polisi Pamong Praja akan terus dilakukan dengan berbagai langkah terpadu dan menyeluruh melalui evaluasi dan perencanaan yang pada akhirnya tertuju pada kepentingan perkembangan Kota Pasuruan.

V. RENCANA KERJA BADAN KEPEGAWAIAN DAN PENGEMBANGAN SUMBER DAYA MANUSIA

BAB I
PENDAHULUAN

Rencana Kerja (Renja) Perangkat Daerah merupakan dokumen perencanaan perangkat daerah untuk periode 1 (satu) tahun yang memuat kebijakan, program dan kegiatan pembangunan baik yang dilaksanakan langsung oleh pemerintah daerah maupun yang ditempuh dengan mendorong partisipasi masyarakat. Renja juga menerjemahkan perencanaan strategis lima tahunan yang dituangkan dalam Renstra Perangkat Daerah yang terkait program dan kegiatan yang diperlukan untuk mencapai sasaran pembangunan, dalam bentuk kerangka regulasi dan kerangka anggaran.

Renja Badan Kepegawaian dan Pengembangan Sumber Daya Manusia Tahun 2026 disusun dengan memperhatikan hasil kinerja yang dicapai pada tahun-tahun sebelumnya, kondisi yang ada, isu strategis yang akan dihadapi pada tahun pelaksanaan Rencana Kerja, mempertimbangkan sinergi antar sektor, serta memperhatikan asas koordinasi dengan seluruh perangkat daerah serta berbagai pihak terkait.

Renja Badan Kepegawaian dan Pengembangan Sumber Daya Manusia Tahun 2026 memberikan rujukan dalam merencanakan kegiatan yang terarah, efektif dan terukur sesuai dengan tugas pokok dan fungsi yang telah ditetapkan. Selain itu Renja Badan Kepegawaian Daerah juga memberikan gambaran semua kegiatan yang akan dilaksanakan Badan Kepegawaian dan Pengembangan Sumber Daya Manusia pada Tahun 2026.

1.1. Latar Belakang

Sebagaimana telah diatur dalam Pasal 1 terkait Ketentuan Umum Peraturan Menteri Dalam Negeri Republik Indonesia Nomor 86 Tahun 2017 Tentang Tata Cara Perencanaan, Pengendalian Dan Evaluasi Pembangunan Daerah, Tata Cara Evaluasi Rancangan Peraturan Daerah Tentang Rencana Pembangunan Jangka Panjang Daerah Dan Rencana Pembangunan Jangka Menengah Daerah, Serta Tata Cara Perubahan Rencana Pembangunan Jangka Panjang Daerah, Rencana Pembangunan Jangka Menengah Daerah, Dan Rencana Kerja Pemerintah Daerah menjelaskan bahwa Rencana Kerja Perangkat Daerah yang selanjutnya disingkat Renja PD adalah dokumen perencanaan PD untuk periode 1 (satu) tahun berupa dokumen rencana yang memuat program dan kegiatan yang diperlukan untuk mencapai sasaran pembangunan, dalam bentuk kerangka regulasi dan kerangka anggaran.

Sesuai dengan Pasal 175 Ayat (1) dalam PERMENDAGRI 86 Tahun 2017 Renja PD disusun berdasarkan :

a. Pendekatan kinerja, kerangka pengeluaran jangka menengah serta perencanaan dan penganggaran terpadu;

b. Kerangka pendanaan dan pagu indikatif; dan

c. Urusan wajib yang mengacu pada SPM sesuai dengan kondisi nyata daerah dan kebutuhan masyarakat, atau urusan pilihan yang menjadi tanggung jawab PD.

Tata cara penyusunan Renja PD sebagaimana PERMENDAGRI 86 Tahun 2017 adalah sebagai berikut :

a. Persiapan Penyusunan Renja

- Pembentukan Tim Penyusun Renja PD
- Orientasi mengenai Renja
- Penyusunan Agenda Kerja Tim Penyusun Renja PD
- Penyiapan Data dan Informasi Perencanaan Pembangunan berdasarkan SIPD

b. Penyusunan Rancangan Awal Renja PD

- Perangkat Daerah menyusun rancangan awal Renja paling lambat minggu pertama bulan Desember.
- Penyusunan rancangan awal yang berpedoman pada Renstra Perangkat Daerah, hasil evaluasi hasil Renja Perangkat Daerah tahun lalu, dan hasil evaluasi hasil Renja Perangkat Daerah tahun berjalan.

c. Penyusunan Rancangan Renja PD

- Penyusunan rancangan Renja PD merupakan proses penyempurnaan rancangan awal Renja PD.
- Rancangan Renja PD dibahas dan disempurnakan dalam forum PD/lintas PD.
- Rancangan Renja PD disampaikan kepada kepala BAPPELITBANGDA untuk diverifikasi dan dijadikan sebagai bahan penyempurnaan rancangan awal RKPD menjadi rancangan RKPD.
- Rancangan Renja PD sebagaimana dimaksud disampaikan paling lambat minggu pertama bulan Maret.

d. Perumusan Rancangan Akhir Renja PD

Perumusan rancangan akhir Renja PD merupakan proses penyempurnaan rancangan Renja PD menjadi rancangan akhir Renja PD berdasarkan Perwali tentang RKPD.

e. Penetapan Renja PD

Skema hubungan perencanaan serta keterkaitan Renja dengan Dokumen Perencanaan lainnya sebagaimana gambar berikut:

Gambar 1.1
Hubungan Renja SKPD dengan Dokumen Perencanaan Lainnya

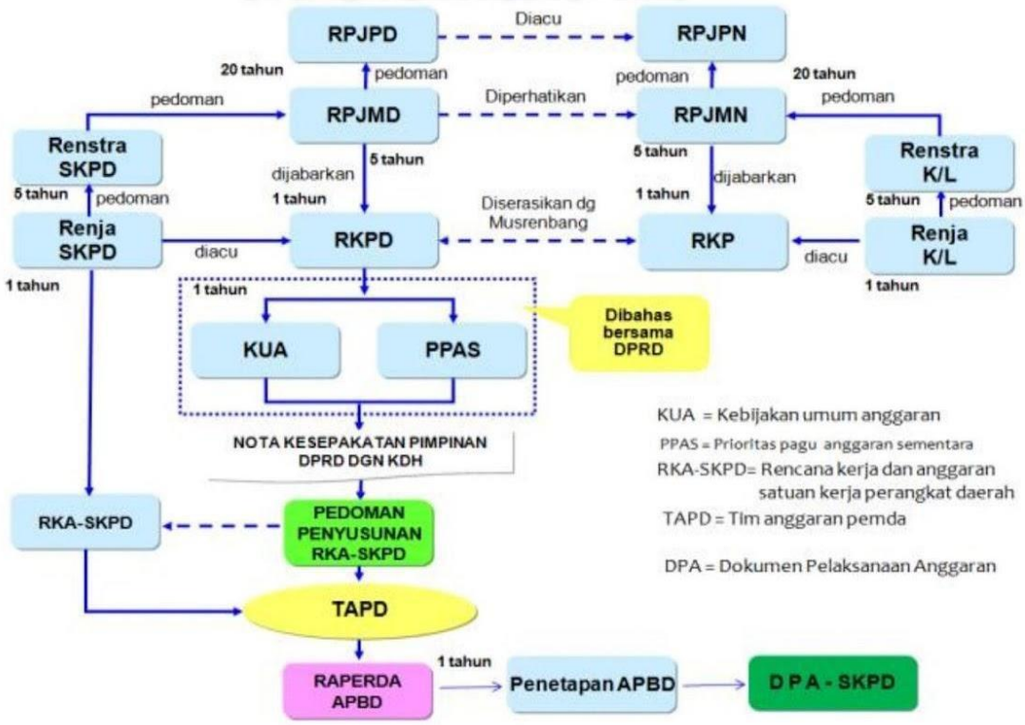

Dari gambar di atas, dapat disimpulkan bahwa Renja Badan Kepegawaian dan Pengembangan Sumber Daya Manusia Kota Pasuruan Tahun 2026 merupakan dokumen perencanaan yang berpedoman dari Renstra Badan Badan Kepegawaian dan Pengembangan Sumber Daya Manusia Kota Pasuruan Tahun 2025 – 2029 dan berlandaskan pada dokumen Rencana Kerja Perangkat Daerah (RKPD) Pemerintah Kota Pasuruan Tahun 2026. Renja Badan Kepegawaian dan Pengembangan Sumber Daya Manusia Tahun 2026 akan menjadi pedoman dalam penyusunan Rencana Kerja Anggaran Satuan Kerja Perangkat Daerah (RKA SKPD) Tahun 2026. Sedangkan Rencana Kerja Anggaran Satuan Kerja Perangkat Daerah (RKA SKPD) akan menjadi acuan dalam menentukan Kebijakan Umum Anggaran dan Prioritas Plafon Anggaran Sementara (KUA PPAS), dan penyusunan Dokumen Pelaksanaan Anggaran Satuan Kerja Perangkat Daerah (DPA SKPD).

1.2. Landasan Hukum

Dalam penyusunan Rencana Kerja Perangkat Daerah Tahun 2025 ini berpedoman pada sejumlah peraturan yang digunakan sebagai dasar, yaitu:

1. Undang-Undang Nomor 17 Tahun 2003 tentang Keuangan Negara.
2. Undang-Undang Nomor 25 Tahun 2004 tentang Sistem Perencanaan Pembangunan Nasional.
3. Undang-Undang Nomor 1 Tahun 2004 tentang Perbendaharaan Negara.
4. Undang-Undang Nomor 23 Tahun 2015 tentang Pemerintahan Daerah.

5. Peraturan Pemerintah Nomor 58 Tahun 2005 tentang Pengelolaan Keuangan Daerah.
6. Peraturan Menteri Dalam Negeri Nomor 13 Tahun 2006 tentang Pedoman Pengelolaan Keuangan Daerah sebagaimana telah diubah kedua kali dengan Peraturan Menteri Dalam Negeri Nomor 21 Tahun 2011.
7. Peraturan Menteri Dalam Negeri Republik Indonesia Nomor 86 Tahun 2017 Tentang Tata Cara Perencanaan, Pengendalian dan Evaluasi Pembangunan Daerah, Tata Cara Evaluasi Rancangan Peraturan Daerah Tentang Rencana Pembangunan Jangka Panjang Daerah dan Rencana Pembangunan Jangka Menengah Daerah, serta Tata Cara Perubahan Rencana Pembangunan Jangka Panjang Daerah, Rencana Pembangunan Jangka Menengah Daerah, dan Rencana Kerja Pemerintah Daerah.
8. Keputusan Menteri Dalam Negeri Nomor 900.1.15.5-3406 Tahun 2024 Tentang Perubahan Kedua Atas Keputusan Menteri Dalam Negeri Nomor 050-5889 Tahun 2021 tentang Hasil Verifikasi, Validasi dan Inventarisasi Pemutakhiran Klasifikasi, Kodefikasi dan Nomenklatur Perencanaan Pembangunan dan Keuangan Daerah.
9. Peraturan Pemerintah Nomor 8 Tahun 2008 tentang Tahapan, Tata Cara Penyusunan, Pengendalian dan Evaluasi Pelaksanaan Rencana Pembangunan Daerah.
10. Peraturan Daerah Kota Pasuruan Nomor 2 Tahun 2025 tentang RPJMD Kota Pasuruan Tahun 2025-2029
11. Peraturan Daerah Nomor 1 Tahun 2025 tentang Pembentukan dan Susunan Perangkat Daerah
12. Peraturan Wali kota Pasuruan Nomor 3 Tahun 2022 tentang Susunan Organisasi dan Tata Kerja Perangkat Daerah.
13. Peraturan Wali kota Pasuruan Nomor 28 Tahun 2022 Tentang Tugas Pokok dan Fungsi Badan Kepegawaian Daerah Kota Pasuruan.
14. Peraturan Wali kota Pasuruan Nomor 16 Tahun 2025 tentang Rencana Kerja Pemerintah Daerah (RKPD) Kota Pasuruan Tahun 2026.

1.3. Maksud dan Tujuan

Maksud penyusunan Renja Badan Kepegawaian dan Pengembangan Sumber Daya Manusia Kota Pasuruan Tahun 2026 adalah:

1. Menjabarkan rencana strategis kota dalam rencana strategis PD jangka pendek (1 tahun);
2. Menyelaraskan rencana strategis kota dengan pelayanan PD, usulan masyarakat dan evaluasi kinerja tahun lalu menjadi rencana strategis PD;
3. Untuk mewujudkan sinergitas antara perencanaan, penganggaran, pelaksanaan dan pengawasan.

Tujuan penyusunan Renja Badan Kepegawaian dan Pengembangan Sumber Daya Manusia Kota Pasuruan Tahun 2026 adalah:

1. Menjadi pedoman dalam pelaksanaan pelayanan PD dalam jangka 1 tahun;
2. Menjadi pedoman dalam penyusunan rencana anggaran PD;
3. Memelihara konsistensi antara capaian tujuan perencanaan strategis dengan tujuan perencanaan dan penganggaran tahunan;
4. Mengukur kinerja penyelenggaraan fungsi dan urusan wajib melalui capaian target kinerja program;
5. Memberikan gambaran semua kegiatan yang akan dilaksanakan pada tahun 2026.

1.4. Sistematika Penulisan

Sistematika Penulisan Renja Badan Kepegawaian Daerah Kota Pasuruan sebagai berikut:

BAB I. PENDAHULUAN

1.1. Latar Belakang

1.2. Landasan Hukum

1.3. Maksud dan Tujuan

1.4. Sistematika Penulisan

BAB II. HASIL EVALUASI RENCANA KERJA PERANGKAT DAERAH TAHUN LALU

2.1. Evaluasi Pelaksanaan Renja Perangkat Daerah Tahun Lalu dan Capaian Renstra Perangkat Daerah

2.2. Analisis Kinerja Pelayanan Perangkat Daerah

2.3. Isu-isu Penting Penyelenggaraan Tugas dan Fungsi Perangkat Daerah

2.4. Review terhadap Rancangan Awal RKPD

BAB III. TUJUAN DAN SASARAN PERANGKAT DAERAH

3.1. Telaahan terhadap Kebijakan Nasional

3.2. Tujuan dan Sasaran Renja Perangkat Daerah

BAB IV. RENCANA KERJA DAN PENDANAAN PERANGKAT DAERAH

BAB V. PENUTUP

BAB II
HASIL EVALUASI RENJA
BADAN KEPEGAWAIAN DAERAH TAHUN LALU

2.1. Evaluasi Pelaksanaan Renja Badan Kepegawaian Daerah Tahun 2024 dan Capaian Renstra Badan Kepegawaian Daerah Kota Pasuruan

Rencana Kerja merupakan dokumen perencanaan Perangkat Daerah/PD untuk periode 1 (satu) tahun yang meliputi penjabaran perencanaan tahunan dan Rencana Strategis. Tercapai tidaknya pelaksanaan kegiatan–kegiatan atau program yang telah disusun dapat ditinjau berdasarkan Laporan Kinerja Perangkat Daerah sebagai bentuk perwujudan kewajiban untuk mempertanggungjawabkan berhasil atau tidaknya pelaksanaan misi organisasi dalam mencapai tujuan-tujuan beserta sasaran yang telah ditetapkan, melalui suatu media pertanggungjawaban yang dilaksanakan secara periodik. Terkait dengan hal tersebut, Rencana Kerja (RENJA) Tahun 2026 ini menyajikan dasar pengukuran kinerja program dan kegiatan dari hasil apa yang telah diraih atau dilaksanakan oleh Badan Kepegawaian Daerah selama tahun 2024 dan perkiraan target anggaran Tahun 2025.

Sejalan dengan berjalannya waktu, Renja Badan Kepegawaian Daerah Kota Pasuruan Tahun 2024 telah terlaksana yang didukung oleh 3 (tiga) program dan 13 (tiga belas) kegiatan dengan evaluasi capaian realisasi anggaran sebagai berikut :

1. Program Penunjang Urusan Pemerintahan Daerah Kabupaten/Kota dengan target anggaran sebesar Rp 5.888.910.432,- terealisasi sebesar Rp 5.748.272.167,- sehingga tingkat capaian realisasi yaitu 97,61% terhadap target RKPD 2024. Adapun realisasi anggaran pada tingkatan kegiatan akan dijabarkan sebagai berikut:
    a. Perencanaan, Penganggaran, dan Evaluasi Kinerja Perangkat Daerah dengan target anggaran sebesar Rp 22.164.600,- terealisasi sebesar Rp 20.613.300,- sehingga tingkat capaian realisasi yaitu 93,00% terhadap target RKPD 2024.
    b. Administrasi Keuangan Perangkat Daerah dengan target anggaran sebesar Rp 5.116.302.382,- terealisasi sebesar Rp 5.019.580.184,- sehingga tingkat capaian realisasi yaitu 98,11% terhadap target RKPD 2024.
    c. Administrasi Barang Milik Daerah pada Perangkat Daerah dengan target anggaran sebesar Rp 2.387.700,- terealisasi sebesar Rp 2.051.500,- sehingga tingkat capaian realisasi yaitu 85,29% terhadap target RKPD 2024.
    d. Administrasi Kepegawaian Perangkat Daerah dengan target anggaran sebesar Rp 2.948.500,- terealisasi sebesar Rp 2.448.600,- sehingga tingkat capaian realisasi yaitu 83,05% terhadap target RKPD 2024.
    e. Administrasi Umum Perangkat Daerah dengan target anggaran sebesar Rp 203.363.550,- terealisasi sebesar Rp 194.830.250,- sehingga tingkat capaian realisasi yaitu 95,80% terhadap target RKPD 2024.

f. Pengadaan Barang Milik Daerah Penunjang Urusan Pemerintah Daerah dengan target anggaran sebesar Rp 123.859.000,- terealisasi sebesar Rp 116.850.000,- sehingga tingkat capaian realisasi yaitu 94,34% terhadap target RKPD 2024.

g. Penyediaan Jasa Penunjang Urusan Pemerintahan Daerah dengan target anggaran sebesar Rp 205.904.700,- terealisasi sebesar Rp 200.396.298,- sehingga tingkat capaian realisasi yaitu 97,32% terhadap target RKPD 2024.

h. Pemeliharaan Barang Milik Daerah Penunjang Urusan Pemerintahan Daerah dengan target anggaran sebesar Rp 211.980.000,- terealisasi sebesar Rp 191.502.035,- sehingga tingkat capaian realisasi yaitu 90,34% terhadap target RKPD 2024.

2. Program Kepegawaian Daerah dengan target anggaran sebesar Rp 1.540.331.200,- terealisasi sebesar Rp 1.088.702.027,- sehingga tingkat capaian realisasi yaitu 70,68% terhadap target RKPD 2024. Adapun realisasi anggaran pada tingkatan kegiatan akan dijabarkan sebagai berikut:

   a. Pengadaan, Pemberhentian dan Informasi Kepegawaian ASN dengan target anggaran sebesar Rp 509.810.600,- terealisasi sebesar Rp 382.721.650,- sehingga tingkat capaian realisasi yaitu 75,07% terhadap target RKPD 2024.

   b. Mutasi dan Promosi ASN dengan target anggaran sebesar Rp 387.201.100,- terealisasi sebesar Rp 241.227.830,- sehingga tingkat capaian realisasi yaitu 62,30% terhadap target RKPD 2024.

   c. Pengembangan Kompetensi ASN dengan target anggaran sebesar Rp 262.877.200,- terealisasi sebesar Rp 219.850.812,- sehingga tingkat capaian realisasi yaitu 83,63% terhadap target RKPD 2024.

   d. Penilaian dan Evaluasi Kinerja Aparatur dengan target anggaran sebesar Rp 380.442.300,- terealisasi sebesar Rp 244.901.735,- sehingga tingkat capaian realisasi yaitu 64,37% terhadap target RKPD 2024.

3. Program Pengembangan Sumber Daya Manusia dengan target anggaran sebesar Rp 3.452.083.500,- terealisasi sebesar Rp 3.121.184.964,- sehingga tingkat capaian realisasi yaitu 90,41% terhadap target RKPD 2024. Adapun realisasi anggaran pada Kegiatan Sertifikasi, Kelembagaan, Pengembangan Kompetensi Manajerial dan Fungsional dengan target anggaran sebesar Rp 3.452.083.500,- terealisasi sebesar Rp 3.121.184.964,- sehingga tingkat capaian realisasi yaitu 90,41% terhadap target RKPD 2024.

Untuk mengetahui hasil-hasil yang telah dicapai terhadap kinerja maka perlu dilakukan evaluasi secara menyeluruh sebagaimana uraian-uraian berikut ini:

4. Realisasi program/kegiatan yang tidak memenuhi target kinerja hasil/keluaran yang direncanakan.

Kegiatan Renja Badan Kepegawaian Daerah Tahun 2024 yang tidak memenuhi target kinerja hasil/keluaran yang direncanakan dapat dilihat pada tabel sebagai berikut:

Tabel 2.1
Realisasi Kegiatan tahun 2024 yang tidak memenuhi target kinerja hasil/keluaran yang direncanakan

No	Kegiatan	Indikator Kinerja Kegiatan	Kinerja (output)		
			Target	Realisasi	Capaian (%)
1	Administrasi Keuangan Perangkat Daerah	Persentase Administrasi Keuangan Perangkat Daerah yang tersusun tepat waktu	100,00	99,82	99,82
2	Pengadaan, Pemberhentian dan Informasi Kepegawaian ASN	Persentase Terlaksananya Pengadaan, Pemberhentian dan Informasi Kepegawaian ASN	95,00	62,36	65,64

5. Realisasi program/kegiatan yang telah memenuhi target kinerja hasil/keluaran yang direncanakan.

Kegiatan Renja Badan Kepegawaian Daerah Kota Pasuruan Tahun 2024 telah memenuhi target kinerja hasil/keluaran dan sebagian besar melebihi target kinerja hasil/keluarannya. Untuk kegiatan yang memenuhi target kinerja hasil/keluaran bisa dilihat pada tabel berikut :

Tabel 2.2
Realisasi Kegiatan tahun 2024 yang telah memenuhi target kinerja hasil/keluaran yang direncanakan

No	Kegiatan	Indikator Kinerja Kegiatan	Kinerja (output)		
			Target	Realisasi	Capaian (%)
1	Perencanaan, Penganggaran, dan Evaluasi Kinerja Perangkat Daerah	Persentase Dokumen Perencanaan dan Laporan Evaluasi Kinerja yang tersusun tepat waktu	100,00	100,00	100,00
2	Administrasi Barang Milik Daerah pada Perangkat Daerah	Persentase Laporan Barang Milik Daerah yang tersusun tepat waktu	100,00	100,00	100,00
3	Pengadaan Barang Milik Daerah Penunjang Urusan Pemerintah Daerah	Persentase Terpenuhinya Pengadaan Barang Milik Daerah	100,00	100,00	100,00

6. Realisasi program/kegiatan yang melebihi target kinerja hasil/keluaran yang direncanakan.

Program Renja Badan Kepegawaian Daerah Kota Pasuruan Tahun 2024 yang melebihi target kinerja hasil/keluaran yang direncanakan antara lain :

Tabel 2.3
Realisasi Program tahun 2024 yang telah melebihi target kinerja hasil/keluaran yang direncanakan

No	Program / Kegiatan	Indikator Kinerja Program / Kegiatan	Kinerja (output)		
			Target	Realisasi	Capaian (%)
1	PROGRAM PENUNJANG URUSAN PEMERINTAHAN DAERAH KABUPATEN/KOTA	Persentase kebutuhan penunjang pemerintahan yang terfasilitasi	90,00	103,22	100,00
	Administrasi Kepegawaian Perangkat Daerah	Persentase SDM Aparatur yang meningkat kompetensinya	90,00	100,00	100,00
	Administrasi Umum Perangkat Daerah	Persentase Terpenuhinya Layanan Administrasi Perkantoran	90,00	100,56	100,00
	Penyediaan Jasa Penunjang Urusan Pemerintahan Daerah	Persentase Terpenuhinya Jasa Penunjang Layanan Perkantoran	90,00	100,00	100,00
2	PROGRAM KEPEGAWAIAN DAERAH	Indeks Kepuasan Layanan ASN	87,00	91,11	100,00
	Mutasi dan Promosi ASN	Persentase Terselenggaranya Mutasi dan Promosi ASN	95,00	96,88	100,00
	Pengembangan Kompetensi ASN	Persentase Terselenggaranya Pengembangan Kompetensi ASN	95,00	140,78	100,00
	Penilaian dan Evaluasi Kinerja Aparatur	Persentase Terlaksananya Penilaian dan Evaluasi Kinerja Aparatur	95,00	98,45	100,00
3	PROGRAM PENGEMBANGAN SUMBER DAYA MANUSIA	Persentase kelulusan ASN yang mengikuti pendidikan dan pelatihan dengan predikat baik	98,00	99,51	100,00
	Sertifikasi, Kelembagaan, Pengembangan Kompetensi Manajerial dan Fungsional	Persentase Terlaksananya Pengembangan Kompetensi Teknis	90,00	97,63	100,00

7. Faktor pendorong tercapainya target kinerja program/ kegiatan antara lain:
    1. Proses Kenaikan Pangkat pegawai dilaksanakan melalui aplikasi SIASN BKN sehingga pelayanan penerbitan SK Kenaikan Pangkat menjadi tepat waktu;
    2. Adanya Tim Penilai Kinerja sebagai bahan pengambilan kebijakan Pejabat Pembina Kepegawaian. Promosi Pegawai, Kenaikan Jabatan dan Pengangkatan Kembali (Jabatan Fungsional) meliputi 2 (dua) periode yaitu Juni dan Desember setiap tahunnya;
    3. Telah diterbitkannya Surat Edaran Kepala Badan Kepegawaian Daerah terkait Tugas Belajar sehingga memudahkan pegawai dalam memahami persyaratan yang ditentukan;
    4. Pengusulan data Kartu Istri dan/atau Kartu Suami telah sesuai dengan ketentuan serta Periode Usulan Satya Lencana dilakukan sesuai arahan Kementerian Dalam Negeri;
    5. Adanya permintaan kebutuhan pendidikan dan pelatihan dari perangkat daerah serta tersedianya kuota peserta pengiriman diklat teknis/fungsional.
8. Adapun faktor penghambat pencapaian target kinerja program/kegiatan antara lain:
    1. Adanya pegawai yang pensiun pada Bulan November 2024 menyebabkan capaian realisasi kinerja tidak mencapai target 100%;

2. Sebanyak 1 (satu) kendaraan dinas roda dua mengalami rusak berat sehingga dilakukan penghapusan;
3. Terhambatnya penyusunan proyeksi rencana kebutuhan ASN masih menunggu kebijakan dari BKN Pusat dan PAN RB;
4. Penataan tenaga Non ASN sampai dengan per 31 Desember 2024 dan jumlah Data Non ASN di Perangkat Daerah masih belum sesuai dengan database yang ada.
5. Fasilitasi Pengadaan PNS sedang dalam tahapan seleksi kompetensi bidang, sedangkan untuk PPPK menunggu penjadwalan dari BKN;
6. Dalam pengajuan berkas usulan pensiun masih banyak yang tidak memenuhi syarat dan terlalu dekat dengan batas TMT Pensiun;
7. Adanya pergantian Pejabat Pembina Kepegawaian sehingga penandatanganan surat keputusan pemberhentian menjadi terhambat;
8. Mutasi Jabatan dan Promosi Pegawai merupakan wewenang Pejabat Pembina Kepegawaian;
9. Kelengkapan berkas Pengajuan Kenaikan Gaji Berkala (Jabatan Fungsional) yang tidak lengkap/tidak sesuai dan adanya ketentuan asas Resiprokal untuk Mutasi ASN antar Daerah (Jabatan Fungsional).

9. Implikasi yang timbul terhadap target capaian program Renstra Perangkat Daerah antara lain :
    1. Perlu dilakukan pemantapan dan peningkatan kualitas kinerja terhadap program/kegiatan yang telah memenuhi target Renstra.
    2. Perlu dilakukan review Renstra Badan Kepegawaian Daerah Kota Pasuruan untuk mendorong peningkatan pencapaian target output.
10. 7. Kebijakan/tindakan perencanaan dan penganggaran yang perlu diambil untuk mengatasi faktor-faktor penyebab tersebut :
    1. Mengoptimalkan upaya strategis dalam rangka mengoptimalkan kinerja agar output tercapai.
    2. Mengoptimalkan pelaksanaan intervensi kegiatan untuk percepatan pencapaian output.

Adapun Rekapitulasi Evaluasi Hasil Pelaksanaan Renja dan Pencapaian Renstra Badan Kepegawaian Daerah sampai dengan Tahun 2024 tercantum dalam tabel 2.4 dibawah ini:

Tabel 2.4
Pencapaian Renstra Perangkat Daerah s.d. Tahun 2024 Kota Pasuruan

Nama Perangkat Daerah : Badan Kepegawaian Daerah Kota Pasuruan

Kode	Urusan / Bidang Urusan Pemerintahan Daerah Dan Program / Kegiatan dan Sub Kegiatan	Indikator Kinerja Program (outcomes) / Kegiatan (output) / Sub Kegiatan	Target Kinerja Capaian Program (Akhir periode Renstra PD) Tahun (2021-2026)	Realisasi Target Kinerja Hasil Program dan Keluaran Kegiatan s/d tahun 2023 (n-3)	Target dan Realisasi Kinerja Program dan Kegiatan Tahun Lalu (n-2)			Target Program dan Kegiatan (Renja PD tahun n-1) (2025)	Perkiraan Realisasi Capaian Target Renstra PD s.d. tahun berjalan	
					Target Renja PD tahun 2024 (n-2)	Realisasi Renja PD tahun 2024 (n-2)	Tingkat Realisasi (%)		Realisasi Capaian Program & Kegiatan s.d. tahun berjalan (tahun n-1)	Tingkat Capaian Realisasi Target Renstra (%)
(1)	(2)	(3)	(4)	(5)	(6)	(7)	(8= 7/6x100)	(9)	(10=5+7+9)	(11=10/4x100)
5	UNSUR PENUNJANG URUSAN PEMERINTAHAN									
5.03	BADAN KEPEGAWAIAN DAERAH									
5.03.01	PROGRAM PENUNJANG URUSAN PEMERINTAHAN DAERAH KABUPATEN/KOTA	Persentase kebutuhan penunjang pemerintahan yang terfasilitasi	90,00	100,00	100,00	106,48	100,00	100,00	102,16	100,00
5.03.01.2.01	Perencanaan, Penganggaran, dan Evaluasi Kinerja Perangkat Daerah	Persentase Dokumen Perencanaan dan Laporan Evaluasi Kinerja yang tersusun tepat waktu	100,00	100,00	100,00	100,00	100,00	100,00	100,00	100,00
5.03.01.2.01.0001	Penyusunan Dokumen Perencanaan Perangkat Daerah	Jumlah Dokumen Perencanaan Perangkat Daerah	18,00	6,00	6,00	6,00	100,00	6,00	18,00	100,00
5.03.01.2.01.0006	Koordinasi dan Penyusunan Laporan Capaian Kinerja dan Ikhtisar Realisasi Kinerja SKPD	Jumlah Laporan Capaian Kinerja dan Iktisar Realisasi Kinerja SKPD dan Laporan Hasil Koordinasi Penyusunan Laporan Capaian Kinerja dan Iktisar Realisasi Kinerja SKPD	4,00	4,00	4,00	4,00	100,00	5,00	13,00	60,00

Kode	Urusan / Bidang Urusan Pemerintahan Daerah Dan Program / Kegiatan dan Sub Kegiatan	Indikator Kinerja Program (outcomes) / Kegiatan (output) / Sub Kegiatan	Target Kinerja Capaian Program (Akhir periode Renstra PD) Tahun (2021-2026)	Realisasi Target Kinerja Hasil Program dan Keluaran Kegiatan s/d tahun 2023 (n-3)	Target dan Realisasi Kinerja Program dan Kegiatan Tahun Lalu (n-2)			Target Program dan Kegiatan (Renja PD tahun n-1) (2025)	Perkiraan Realisasi Capaian Target Renstra PD s.d. tahun berjalan	
					Target Renja PD tahun 2024 (n-2)	Realisasi Renja PD tahun 2024 (n-2)	Tingkat Realisasi (%)		Realisasi Capaian Program & Kegiatan s.d. tahun berjalan (tahun n-1)	Tingkat Capaian Realisasi Target Renstra (%)
(1)	(2)	(3)	(4)	(5)	(6)	(7)	(8= 7/6x100)	(9)	(10=5+7+9)	(11=10/4x100)
5.03.01.2.01.0007	Evaluasi Kinerja Perangkat Daerah	Jumlah Laporan Evalusi Kinerja Perangkat Daerah	4,00	4,00	3,00	3,00	100,00	1,00	8,00	0,00
5.03.01.2.02	Administrasi Keuangan Perangkat Daerah	Persentase Administrasi Keuangan Perangkat Daerah yang tersusun tepat waktu	100,00	100,00	100,00	99,82	99,82	0,00	99,91	99,91
		Persentase Laporan Keuangan yang tersusun tepat waktu	100,00	n/a	n/a	n/a	n/a	100,00	100,00	100,00
5.03.01.2.02.0001	Penyediaan Gaji dan Tunjangan ASN	Jumlah Orang yang Menerima Gaji dan Tunjangan ASN	32,00	32,00	39,00	38,00	97,44	38,00	38,00	100,00
5.03.01.2.02.0005	Koordinasi dan Penyusunan Laporan Keuangan Akhir Tahun SKPD	Jumlah Laporan Keuangan Akhir Tahun SKPD dan Laporan Hasil Koordinasi Penyusunan Laporan Keuangan Akhir Tahun SKPD	1,00	1,00	1,00	1,00	100,00	0,00	1,00	100,00
5.03.01.2.02.0007	Koordinasi dan Penyusunan Laporan Keuangan Bulanan/ Triwulanan/Semesteran SKPD	Jumlah Laporan Keuangan Bulanan/ Triwulanan/ Semesteran SKPD dan Laporan Koordinasi Penyusunan Laporan Keuangan Bulanan/Triwulanan/Semesteran SKPD	17,00	12,00	12,00	12,00	100,00	17,00	17,00	100,00

Kode	Urusan / Bidang Urusan Pemerintahan Daerah Dan Program / Kegiatan dan Sub Kegiatan	Indikator Kinerja Program (outcomes) / Kegiatan (output) / Sub Kegiatan	Target Kinerja Capaian Program (Akhir periode Renstra PD) Tahun (2021-2026)	Realisasi Target Kinerja Hasil Program dan Keluaran Kegiatan s/d tahun 2023 (n-3)	Target dan Realisasi Kinerja Program dan Kegiatan Tahun Lalu (n-2)			Target Program dan Kegiatan (Renja PD tahun n-1) (2025)	Perkiraan Realisasi Capaian Target Renstra PD s.d. tahun berjalan	
					Target Renja PD tahun 2024 (n-2)	Realisasi Renja PD tahun 2024 (n-2)	Tingkat Realisasi (%)		Realisasi Capaian Program & Kegiatan s.d. tahun berjalan (tahun n-1)	Tingkat Capaian Realisasi Target Renstra (%)
(1)	(2)	(3)	(4)	(5)	(6)	(7)	(8= 7/6x100)	(9)	(10=5+7+9)	(11=10/4x100)
5.03.01.2.02.0008	Penyusunan Pelaporan dan Analisis Prognosis Realisasi Anggaran	Jumlah Dokumen Pelaporan dan Analisis Prognosis Realisasi Anggaran	2,00	1,00	1,00	1,00	100,00	0,00	2,00	100,00
5.03.01.2.03	Administrasi Barang Milik Daerah pada Perangkat Daerah	Persentase Laporan Barang Milik Daerah yang tersusun tepat waktu	100,00	100,00	100,00	100,00	100,00	100,00	100,00	100,00
5.03.01.2.03.0005	Rekonsiliasi dan Penyusunan Laporan Barang Milik Daerah pada SKPD	Jumlah Laporan Rekonsiliasi dan Penyusunan Laporan Barang Milik Daerah pada SKPD	40,00	8,00	8,00	8,00	100,00	4,00	20,00	50,00
5.03.01.2.05	Administrasi Kepegawaian Perangkat Daerah	Persentase SDM Aparatur yang meningkat kompetensinya	90,00	100,00	90,00	100,00	100,00	100,00	100,00	100,00
5.03.01.2.05.0003	Pendataan dan Pengolahan Administrasi Kepegawaian	Jumlah Dokumen Pendataan dan Pengolahan Administrasi Kepegawaian	30,00	6,00	6,00	6,00	100,00	4,00	16,00	53,33
5.03.01.2.06	Administrasi Umum Perangkat Daerah	Persentase Terpenuhinya Layanan Administrasi Perkantoran	90,00	100,00	90,00	100,56	100,00	100,00	100,00	100,00
5.03.01.2.06.0001	Penyediaan Komponen Instalasi Listrik/Penerangan Bangunan Kantor	Jumlah Paket Komponen Instalasi Listrik/Penerangan Bangunan Kantor yang Disediakan	30,00	6,00	6,00	6,00	100,00	4,00	4,00	13,33

Kode	Urusan / Bidang Urusan Pemerintahan Daerah Dan Program / Kegiatan dan Sub Kegiatan	Indikator Kinerja Program (outcomes) / Kegiatan (output) / Sub Kegiatan	Target Kinerja Capaian Program (Akhir periode Renstra PD) Tahun (2021-2026)	Realisasi Target Kinerja Hasil Program dan Keluaran Kegiatan s/d tahun 2023 (n-3)	Target dan Realisasi Kinerja Program dan Kegiatan Tahun Lalu (n-2)			Target Program dan Kegiatan (Renja PD tahun n-1) (2025)	Perkiraan Realisasi Capaian Target Renstra PD s.d. tahun berjalan	
					Target Renja PD tahun 2024 (n-2)	Realisasi Renja PD tahun 2024 (n-2)	Tingkat Realisasi (%)		Realisasi Capaian Program & Kegiatan s.d. tahun berjalan (tahun n-1)	Tingkat Capaian Realisasi Target Renstra (%)
(1)	(2)	(3)	(4)	(5)	(6)	(7)	(8= 7/6x100)	(9)	(10=5+7+9)	(11=10/4x100)
5.03.01.2.06.0002	Penyediaan peralatan dan perlengkapan kantor	Jumlah Paket Peralatan dan Perlengkapan Kantor yang Disediakan	24,00	n/a	n/a	n/a	n/a	12,00	12,00	50,00
5.03.01.2.06.0005	Penyediaan Barang Cetakan dan Penggandaan	Jumlah Paket Barang Cetakan dan Penggandaan yang Disediakan	30,00	6,00	6,00	7,00	100,00	2,00	15,00	50,00
5.03.01.2.06.0006	Penyediaan Bahan Bacaan dan Peraturan Perundang-undangan	Jumlah Dokumen Bahan Bacaan dan Peraturan Perundang-Undangan yang Disediakan	60,00	12,00	12,00	12,00	100,00	12,00	36,00	60,00
5.03.01.2.06.0007	Penyediaan Bahan/Material	Jumlah Paket Bahan/Material yang Disediakan	8,00	n/a	n/a	n/a	n/a	4,00	4,00	50,00
5.03.01.2.06.0008	Fasilitasi Kunjungan Tamu	Jumlah Laporan Fasilitasi Kunjungan Tamu	20,00	4,00	4,00	4,00	100,00	12,00	20,00	100,00
5.03.01.2.06.0009	Penyelenggaraan Rapat Koordinasi dan Konsultasi SKPD	Jumlah Laporan Penyelenggaraan Rapat Koordinasi dan Konsultasi SKPD	60,00	12,00	12,00	12,00	100,00	12,00	36,00	60,00
5.03.01.2.07	Pengadaan Barang Milik Daerah Penunjang Urusan Pemerintah Daerah	Persentase Terpenuhinya Pengadaan Barang Milik Daerah	100,00	100,00	100,00	100,00	100,00	0,00	100,00	n/a
5.03.01.2.07.0006	Pengadaan Peralatan dan Mesin Lainnya	Jumlah Unit Peralatan dan Mesin Lainnya yang Disediakan	20,00	4,00	6,00	6,00	100,00	0,00	10,00	50,00

Kode	Urusan / Bidang Urusan Pemerintahan Daerah Dan Program / Kegiatan dan Sub Kegiatan	Indikator Kinerja Program (outcomes) / Kegiatan (output) / Sub Kegiatan	Target Kinerja Capaian Program (Akhir periode Renstra PD) Tahun (2021-2026)	Realisasi Target Kinerja Hasil Program dan Keluaran Kegiatan s/d tahun 2023 (n-3)	Target dan Realisasi Kinerja Program dan Kegiatan Tahun Lalu (n-2)			Target Program dan Kegiatan (Renja PD tahun n-1) (2025)	Perkiraan Realisasi Capaian Target Renstra PD s.d. tahun berjalan	
					Target Renja PD tahun 2024 (n-2)	Realisasi Renja PD tahun 2024 (n-2)	Tingkat Realisasi (%)		Realisasi Capaian Program & Kegiatan s.d. tahun berjalan (tahun n-1)	Tingkat Capaian Realisasi Target Renstra (%)
(1)	(2)	(3)	(4)	(5)	(6)	(7)	(8= 7/6x100)	(9)	(10=5+7+9)	(11=10/4x100)
5.03.01.2.08	Penyediaan Jasa Penunjang Urusan Pemerintahan Daerah	Persentase Terpenuhinya Jasa Penunjang Layanan Perkantoran	90,00	100,00	90,00	100,00	100,00	100,00	100,00	100,00
5.03.01.2.08.0001	Penyediaan Jasa Surat Menyurat	Jumlah Laporan Penyediaan Jasa Surat Menyurat	20,00	4,00	4,00	4,00	100,00	12,00	20,00	100,00
5.03.01.2.08.0002	Penyediaan Jasa Komunikasi, Sumber Daya Air dan Listrik	Jumlah Laporan Penyediaan Jasa Komunikasi, Sumber Daya dan Listrik yang Disediakan	60,00	12,00	12,00	12,00	100,00	12,00	36,00	60,00
5.03.01.2.08.0004	Penyediaan Jasa Pelayanan Umum Kantor	Jumlah Laporan Penyediaan Jasa Pelayanan Umum Kantor yang Disediakan	60,00	12,00	12,00	12,00	100,00	12,00	36,00	60,00
5.03.01.2.09	Pemeliharaan Barang Milik Daerah Penunjang Urusan Pemerintahan Daerah	Persentase Barang Milik Daerah yang Terpelihara	90,00	100,00	90,00	82,78	91,98	100,00	94,26	94,45
5.03.01.2.09.0001	Penyediaan Jasa Pemeliharaan, Biaya Pemeliharaan, dan Pajak Kendaraan Perorangan Dinas atau Kendaraan Dinas Jabatan	Jumlah Kendaraan Perorangan Dinas atau Kendaraan Dinas Jabatan yang Dipelihara dan Dibayarkan Pajaknya	6,00	10,00	10,00	9,00	90,00	1,00	6,00	100,00
5.03.01.2.09.0002	Penyediaan Jasa Pemeliharaan, Biaya Pemeliharaan, Pajak dan Perizinan Kendaraan Dinas Operasional atau Lapangan	Jumlah Kendaraan Dinas Operasional atau Lapangan yang Dipelihara dan dibayarkan Pajak dan Perizinannya	16,00	n/a	n/a	n/a	n/a	8,00	8,00	50,00

Kode	Urusan / Bidang Urusan Pemerintahan Daerah Dan Program / Kegiatan dan Sub Kegiatan	Indikator Kinerja Program (outcomes) / Kegiatan (output) / Sub Kegiatan	Target Kinerja Capaian Program (Akhir periode Renstra PD) Tahun (2021-2026)	Realisasi Target Kinerja Hasil Program dan Keluaran Kegiatan s/d tahun 2023 (n-3)	Target dan Realisasi Kinerja Program dan Kegiatan Tahun Lalu (n-2)			Target Program dan Kegiatan (Renja PD tahun n-1) (2025)	Perkiraan Realisasi Capaian Target Renstra PD s.d. tahun berjalan	
					Target Renja PD tahun 2024 (n-2)	Realisasi Renja PD tahun 2024 (n-2)	Tingkat Realisasi (%)		Realisasi Capaian Program & Kegiatan s.d. tahun berjalan (tahun n-1)	Tingkat Capaian Realisasi Target Renstra (%)
(1)	(2)	(3)	(4)	(5)	(6)	(7)	(8= 7/6x100)	(9)	(10=5+7+9)	(11=10/4x100)
5.03.01.2.09.0005	Pemeliharaan Mebel	Jumlah Mebel yang Dipelihara	40,00	n/a	n/a	n/a	n/a	20,00	20,00	50,00
5.03.01.2.09.0006	Pemeliharaan Peralatan dan Mesin Lainnya	Jumlah Peralatan dan Mesin Lainnya yang Dipelihara	43,00	43,00	34,00	28,00	82,35	16,00	87,00	100,00
5.03.01.2.09.0009	Pemeliharaan/Rehabilitasi Gedung Kantor dan Bangunan Lainnya	Jumlah Gedung Kantor dan Bangunan Lainnya yang Dipelihara/Direhabilitasi	2,00	n/a	n/a	n/a	n/a	1,00	1,00	50,00
5.03.01.2.09.0011	Pemeliharaan/Rehabilitasi Sarana dan Prasarana Pendukung Gedung Kantor atau Bangunan Lainnya	Jumlah Sarana dan Prasarana Pendukung Gedung Kantor atau Bangunan Lainnya yang Dipelihara/Direhabilitasi	7,00	7,00	2,00	2,00	100,00	0,00	9,00	100,00
5.03.02	PROGRAM KEPEGAWAIAN DAERAH	Index Kepuasan Layanan ASN	90,00	84,57	87,00	91,11	100,00	89,00	89,00	98,89
5.03.02.2.01	Pengadaan, Pemberhentian dan Informasi Kepegawaian ASN	Persentase Terlaksananya Pengadaan, Pemberhentian dan Informasi Kepegawaian ASN	95,00	92,50	95,00	62,36	65,64	95,00	83,29	87,67
5.03.02.2.01.0002	Penyusunan Rencana Kebutuhan, Jenis dan Jumlah Jabatan untuk Pelaksanaan Pengadaan ASN	Jumlah Dokumen Hasil Penyusunan Rencana Kebutuhan, Jenis dan Jumlah Jabatan untuk Pelaksanaan Pengadaan ASN	10,00	2,00	2,00	2,00	100,00	2,00	6,00	60,00

Kode	Urusan / Bidang Urusan Pemerintahan Daerah Dan Program / Kegiatan dan Sub Kegiatan	Indikator Kinerja Program (outcomes) / Kegiatan (output) / Sub Kegiatan	Target Kinerja Capaian Program (Akhir periode Renstra PD) Tahun (2021-2026)	Realisasi Target Kinerja Hasil Program dan Keluaran Kegiatan s/d tahun 2023 (n-3)	Target dan Realisasi Kinerja Program dan Kegiatan Tahun Lalu (n-2)			Target Program dan Kegiatan (Renja PD tahun n-1) (2025)	Perkiraan Realisasi Capaian Target Renstra PD s.d. tahun berjalan	
					Target Renja PD tahun 2024 (n-2)	Realisasi Renja PD tahun 2024 (n-2)	Tingkat Realisasi (%)		Realisasi Capaian Program & Kegiatan s.d. tahun berjalan (tahun n-1)	Tingkat Capaian Realisasi Target Renstra (%)
(1)	(2)	(3)	(4)	(5)	(6)	(7)	(8= 7/6x100)	(9)	(10=5+7+9)	(11=10/4x100)
5.03.02.2.01.0003	Koordinasi dan Fasilitasi Pengadaan PNS dan PPPK	Jumlah Dokumen Kegiatan Koordinasi dan Fasilitasi Pengadaan PNS dan PPPK	30,00	6,00	6,00	6,00	100,00	6,00	18,00	60,00
5.03.02.2.01.0004	Evaluasi Pengadaan ASN dan Pengadaan ASN	Jumlah Laporan Hasil Evaluasi Pengadaan ASN	20,00	4,00	4,00	4,00	100,00	4,00	12,00	60,00
5.03.02.2.01.0006	Koordinasi Pelaksanaan Administrasi Pemberhentian	Jumlah Dokumen Hasil Kegiatan Koordinasi Pelaksanaan Administrasi Pemberhentian	1165,00	144,00	235,00	139,00	59,15	125,00	408,00	35,02
5.03.02.2.01.0010	Pengelolaan Sistem Informasi Kepegawaian	Jumlah Dokumen Hasil Pengelolaan Sistem Informasi Kepegawaian	5,00	1,00	1,00	1,00	100,00	4,00	6,00	120,00
5.03.02.2.01.0011	Pengelolaan Data Kepegawaian	Jumlah Dokumen Hasil Pengelolaan Data Kepegawaian	10,00	2,00	2,00	2,00	100,00	2,00	6,00	60,00
5.03.02.2.01.0012	Evaluasi Data, Informasi dan Sistem Informasi Kepegawaian	Jumlah Laporan Hasil Evaluasi Data, Informasi dan Sistem Informasi Kepegawaian	35,00	6,00	5,00	5,00	100,00	4,00	15,00	42,86
5.03.02.2.02	Mutasi dan Promosi ASN	Persentase Terselenggaranya Mutasi dan Promosi ASN	95,00	115,53	95,00	96,88	100,00	95,00	102,47	100,00
5.03.02.2.02.0001	Pengelolaan Mutasi ASN	Jumlah Dokumen Hasil Pelaksanaan Mutasi Jabatan Pimpinan Tinggi, Jabatan	7500,00	1581,00	1500,00	1411,00	94,07	1400,00	4392,00	58,56

Kode	Urusan / Bidang Urusan Pemerintahan Daerah Dan Program / Kegiatan dan Sub Kegiatan	Indikator Kinerja Program (outcomes) / Kegiatan (output) / Sub Kegiatan	Target Kinerja Capaian Program (Akhir periode Renstra PD) Tahun (2021-2026)	Realisasi Target Kinerja Hasil Program dan Keluaran Kegiatan s/d tahun 2023 (n-3)	Target dan Realisasi Kinerja Program dan Kegiatan Tahun Lalu (n-2)			Target Program dan Kegiatan (Renja PD tahun n-1) (2025)	Perkiraan Realisasi Capaian Target Renstra PD s.d. tahun berjalan	
					Target Renja PD tahun 2024 (n-2)	Realisasi Renja PD tahun 2024 (n-2)	Tingkat Realisasi (%)		Realisasi Capaian Program & Kegiatan s.d. tahun berjalan (tahun n-1)	Tingkat Capaian Realisasi Target Renstra (%)
(1)	(2)	(3)	(4)	(5)	(6)	(7)	(8= 7/6x100)	(9)	(10=5+7+9)	(11=10/4x100)
		Administrasi, Jabatan Pelaksana dan Mutasi ASN antar Daerah								
5.03.02.2.02.0002	Pengelolaan Kenaikan Pangkat ASN	Jumlah Pengelolaan Kenaikan Pangkat ASN	2500,00	586,00	500,00	576,00	115,20	400,00	1562,00	62,48
5.03.02.2.02.0003	Pengelolaan Promosi ASN	Jumlah Dokumen Hasil Pengelolaan Promosi ASN	1000,00	248,00	100,00	103,00	100,00	100,00	451,00	45,10
5.03.02.2.03	Pengembangan Kompetensi ASN	Persentase Terselenggaranya Pengembangan Kompetensi ASN	95,00	126,80	95,00	140,78	100,00	95,00	120,86	100,00
5.03.02.2.03.0004	Pengelolaan Pendidikan Lanjutan ASN	Jumlah ASN yang Mendapatkan Pendidikan Lanjutan	970,00	246,00	123,00	201,00	100,00	119,00	566,00	58,35
5.03.02.2.04	Penilaian dan Evaluasi Kinerja Aparatur	Persentase Terlaksananya Penilaian dan Evaluasi Kinerja Aparatur	95,00	100,00	95,00	98,45	100,00	95,00	95,00	100,00
5.03.02.2.04.0002	Pelaksanaan Penilaian dan Evaluasi Kinerja Aparatur	Jumlah Dokumen Hasil Pelaksanaan Peniliaian dan Evaluasi Kinerja Aparatur	4,00	1,00	1,00	1,00	100,00	1,00	3,00	75,00
5.03.02.2.04.0004	Pengelolaan Pemberian Penghargaan Bagi Pegawai	Jumlah ASN yang Diberikan Penghargaan	2000,00	610,00	250,00	305,00	100,00	150,00	1065,00	53,25

Kode	Urusan / Bidang Urusan Pemerintahan Daerah Dan Program / Kegiatan dan Sub Kegiatan	Indikator Kinerja Program (outcomes) / Kegiatan (output) / Sub Kegiatan	Target Kinerja Capaian Program (Akhir periode Renstra PD) Tahun (2021-2026)	Realisasi Target Kinerja Hasil Program dan Keluaran Kegiatan s/d tahun 2023 (n-3)	Target dan Realisasi Kinerja Program dan Kegiatan Tahun Lalu (n-2)			Target Program dan Kegiatan (Renja PD tahun n-1) (2025)	Perkiraan Realisasi Capaian Target Renstra PD s.d. tahun berjalan	
					Target Renja PD tahun 2024 (n-2)	Realisasi Renja PD tahun 2024 (n-2)	Tingkat Realisasi (%)		Realisasi Capaian Program & Kegiatan s.d. tahun berjalan (tahun n-1)	Tingkat Capaian Realisasi Target Renstra (%)
(1)	(2)	(3)	(4)	(5)	(6)	(7)	(8= 7/6x100)	(9)	(10=5+7+9)	(11=10/4x100)
5.03.02.2.04.0008	Pengelolaan Penyelesaian Pelanggaran Disiplin ASN	Jumlah Laporan Hasil Pengelolaan Penyelesaian Pelanggaran Disiplin ASN	10,00	2,00	2,00	2,00	100,00	2,00	6,00	60,00
5.03.02.2.04.0009	Pelayanan Proses Izin Perceraian Pegawai	Jumlah Dokumen Proses Izin Perceraian Pegawai yang Dilayani	4,00	1,00	1,00	1,00	100,00	1,00	3,00	75,00
5.04	PENDIDIKAN DAN PELATIHAN									
05.04.02	PROGRAM PENGEMBANGAN SUMBER DAYA MANUSIA	Persentase kelulusan ASN yang mengikuti pendidikan dan pelatihan dengan predikat baik	99,00	98,90	98,00	99,51	100,00	99,00	99,00	100,00
5.04.02.2.02	Sertifikasi, Kelembagaan, Pengembangan Kompetensi Manajerial dan Fungsional	Persentase Terlaksananya Pengembangan Kompetensi Teknis	95,00	100,00	90,00	97,63	100,00	90,00	95,88	100,92
5.04.02.2.02.0007	Penyelenggaraan Pengembangan Kompetensi bagi Pimpinan Daerah, Jabatan Pimpinan Tinggi, Jabatan Fungsional, Kepemimpinan, dan Prajabatan	Jumlah Laporan Hasil Penyelenggaraan Pengembangan Kompentensi bagi Pimpinan Daerah, Jabatan Pimpinan Tinggi, Jabatan Fungsional, Kepemimpinan, dan Prajabatan	35,00	7,00	6,00	6,00	100,00	3,00	16,00	45,71

2.2. Analisis Kinerja Pelayanan Perangkat Daerah

Adapun capaian kinerja pelayanan Perangkat Daerah berdasarkan indikator kinerja yang sudah ditentukan dalam Norma Standar Prosedur Kriteria (NSPK) dan Standar Pelayanan Minimal (SPM), maupun terhadap Indikator Kinerja Kunci (IKK) sesuai dengan Peraturan Pemerintah Nomor 6 Tahun 2008.

Analisis kinerja pelayanan berdasarkan Indikator Kinerja Kunci (IKK) Badan Kepegawaian Daerah Kota Pasuruan mempunyai fungsi penunjang urusan pemerintahan (Kepegawaian). Untuk indikator dan pencapaian pelayanan Badan Kepegawaian Daerah Kota Pasuruan dapat dilihat pada tabel 2.5 sebagai berikut :

Tabel 2.5
Pencapaian Kinerja Pelayanan
Badan Kepegawaian Daerah Kota Pasuruan

No.	Indikator (IKU.IKK)	Angka/Nilai target/standar (IKU.IKK)	Target Renstra Perangkat Daerah				Proyeksi				Catatan Analisis
			Tahun 2022	Tahun 2023	Tahun 2024	Tahun 2025	Tahun 2022	Tahun 2023	Tahun 2024	Tahun 2025	
1	2	3	4	5	6	7	8	9	10	11	12
IKU											
1	Indeks Profesionalitas ASN		52,35	54,25	70,00	82,50	52,95	64,22	82,20	82,50	
2	Persentase ASN yang ditempatkan sesuai formasi dan kompetensi		62,00	73,00	84,00	n/a	70,26	85,52	104,75	n/a	
3	Persentase ASN yang berkinerja baik		86,00	87,00	100,00	n/a	80,73	99,92	98,10	n/a	
4	Nilai SAKIP SKPD		n/a	81,00	83,00	n/a	n/a	77,46	81,10	n/a	
5	Persentase temuan anggaran yang ditindaklanjuti		n/a	100,00	100,00	n/a	n/a	100,00	100,00	n/a	
6	Indeks Kualifikasi Pendidikan ASN		n/a	n/a	n/a	21,42	n/a	n/a	n/a	21,42	
7	Indeks Pengembangan Kompetensi ASN		n/a	n/a	n/a	31,20	n/a	n/a	n/a	31,20	
8	Indeks Kualifikasi Kinerja ASN		n/a	n/a	n/a	24,88	n/a	n/a	n/a	24,88	
9	Indeks Tingkat Disiplin ASN		n/a	n/a	n/a	5,00	n/a	n/a	n/a	5,00	
IKK											
1	Rasio Pegawai Pendidikan Tinggi dan Menengah/Da		n/a	n/a	n/a	n/a	77,11	62,87	62,48	62,70	

No.	Indikator (IKU.IKK)	Angka/Nilai target/standar (IKU.IKK)	Target Renstra Perangkat Daerah				Proyeksi				Catatan Analisis
			Tahun 2022	Tahun 2023	Tahun 2024	Tahun 2025	Tahun 2022	Tahun 2023	Tahun 2024	Tahun 2025	
1	2	3	4	5	6	7	8	9	10	11	12
	sar (%) (PNS tidak termasuk guru dan tenaga kesehatan)										
2	Rasio Pegawai Fungsional (%) (PNS tidak termasuk guru dan tenaga kesehatan)		n/a	n/a	n/a	n/a	40,76	17,61	16,92	17,30	
3	Rasio Jabatan Fungsional bersertifikat Kompetensi (%) (tidak termasuk guru dan tenaga kesehatan)		n/a	n/a	n/a	n/a	34,45	78,91	75,00	75,25	

2.3. Isu-isu Penting Penyelenggaraan Tugas dan Fungsi Perangkat Daerah

Permasalahan dan hambatan yang dihadapi Badan Kepegawaian dan Pengembangan Sumber Daya Manusia Kota Pasuruan dalam menyelenggarakan tugas dan fungsinya sebagai pelayanan di bidang kepegawaian dan pengembangan sumber daya manusia. Adapun berkaitan dengan permasalahan dan hambatan berdasarkan bidang-bidang tersebut yaitu berfokus pada Pengembangan kompetensi Sumber Daya Manusia ASN, sehingga dapat diidentifikasikan permasalahan dan hambatan sebagai berikut:

1. Layanan administrasi kepegawaian yang kurang efisien disebabkan beberapa layanan masih dilakukan secara manual atau kurang memanfaatkan teknologi;
2. Kurang cepat beradaptasi terkait perubahan regulasi kepegawaian yang dilakukan oleh Pemerintah Pusat secara mendadak serta tiba-tiba.

Dalam penyusunan Rancangan Akhir Rencana Kerja selain melakukan evaluasi capaian program, juga memperhatikan isu – isu strategis yang dihadapi Badan Kepegawaian dan Pengembangan Sumber Daya Manusia Kota Pasuruan, yang dapat diidentifikasi sebagai berikut:

1. Pengembangan kompetensi Sumber Daya Manusia belum terlaksana dengan maksimal karena keterbatasannya anggaran, sehingga kompetensi SDM beresiko kurang mengalami peningkatan;
2. Manajemen data kepegawaian yang tergolong ketidakakuratan data kepegawaian, data kepegawaian antara pusat dan daerah yang

belum terintegrasi, dan keamanan data yang masih rawan bocor atau disalahgunakan;

3. Penilaian kinerja yang bermuara pada manajemen talenta belum terimplementasi dengan baik, manajemen talenta akan berguna untuk pengambilan keputusan terkait promosi, mutasi, dan pengembangan pegawai;
4. Konflik kepentingan dalam penegakan regulasi kepegawaian, menyebabkan pengawasan kepegawaian tidak efektif.

2.4. Review Terhadap Rancangan Awal Rencana Kerja Pemerintah Daerah (RKPD)

Rencana Kerja Pemerintah Daerah (RKPD) Kota Pasuruan Tahun 2026 merupakan menentukan sasaran dan arah kebijakan untuk mencapai tujuan tertentu pada tahun tersebut. Tematik pembangunan tahun 2026 di Kota Pasuruan, berdasarkan RPJMD periode tahun 2025-2029 adalah “Penguatan Transformasi Ekonomi Dan Sosial Yang Harmoni Dan Berkelanjutan”. Sesuai tematik pembangunan Kota Pasuruan Tahun 2026 diturunkan ke dalam 8 (delapan) prioritas pembangunan Kota Pasuruan Tahun 2026 yakni Memperkuat Pembangunan SDM yang berkarakter, Peningkatan Kualitas Infrastruktur Penunjang Perekonomian, Stimulus Daya Tarik Investasi, Menumbuhkan Perekonomian sektor Unggulan, Efektivitas Birokrasi dan Pelayanan Publik, Meningkatkan Harmonisasi Sosial, Penurunan Kemiskinan, Sarpras Pendidikan dan kesehatan berkualitas. Badan Kepegawaian dan Pengembangan Sumber Daya Manusia Kota Pasuruan termasuk dalam prioritas pembangunan Efektivitas Birokrasi dan Pelayanan Publik dengan program prioritas Peningkatan Kompetensi ASN, dengan 2 (dua) bidang urusan yaitu Kepegawaian dan Pendidikan dan Pelatihan.

Hasil review terhadap rancangan awal RKPD tahun 2026 untuk program, kegiatan dan sub kegiatan Badan Kepegawaian Daerah Kota Pasuruan meliputi 3 (tiga) program, 12 kegiatan dan 37 sub kegiatan. Hasil analisis kebutuhan pada tahun 2026 pada program dan kegiatan masih tergolong sama dengan rancangan awal RKPD Tahun 2026, adapun perubahan antara lain yaitu target kinerja dan pagu anggaran tahun 2026 yang disebabkan adanya perubahan regulasi/peraturan yang berlaku serta terdapat 3 (tiga) sub kegiatan yang batal dilaksanakan atau anggaran nol yaitu sub kegiatan pengadaan mebel, sub kegiatan pengadaan peralatan dan mesin lainnya dan sub kegiatan Pemeliharaan/Rehabilitasi Gedung Kantor dan Bangunan Lainnya yang disebabkan hasil analisa yang ada masih belum perlu pengadaan mebel, pengadaan peralatan dan mesin lainnya dan pemeliharaan/rehabilitasi gedung kantor karena sebagian dalam kondisi dan terpelihara dengan baik. Dan hasil analisa kebutuhan tahun anggaran 2026 bisa dilihat pada tabel 2.7 berikut :

Tabel 2.6
REVIEW TERHADAP RKPD TAHUN 2025 BADAN KEPEGAWAIAN DAERAH KOTA PASURUAN

NO.	RANCANGAN AWAL RKPD TAHUN 2026					HASIL ANALISA KEBUTUHAN TAHUN 2026					CATATAN ANALISIS
	PROGRAM/KEGIATAN/SUB KEGIATAN	LOKASI	INDIKATOR KINERJA	TARGET CAPAIAN	PAGU INDIKATIF (Rp.)	PROGRAM/KEGIATAN/SUB KEGIATAN	LOKASI	INDIKATOR KINERJA	TARGET CAPAIAN	KEBUTUHAN DANA (Rp.)	
1	2	3	4	5	6	7	8	9	10	11	12
	BELANJA BADAN KEPEGAWAIAN DAERAH				8.824.500.272	BELANJA BADAN KEPEGAWAIAN DAERAH				8.654.470.605	
I.	PROGRAM PENUNJANG URUSAN PEMERINTAHAN DAERAH KABUPATEN/KOTA		Persentase kebutuhan penunjang pemerintahan yang terfasilitasi	100%	5.875.113.400	PROGRAM PENUNJANG URUSAN PEMERINTAHAN DAERAH KABUPATEN/KOTA		Level Maturitas SPIP Perangkat Daerah	3	5.981.710.875	
								Nilai SAKIP Perangkat Daerah	84,10		
1	Kegiatan Perencanaan, penganggaran, dan evaluasi kinerja perangkat daerah	Kota Pasuruan	Persentase Dokumen Perencanaan dan Evaluasi Kinerja yang tersusun tepat waktu	100%	15.272.500	Kegiatan Perencanaan, penganggaran, dan evaluasi kinerja perangkat daerah	Kota Pasuruan	Jumlah dokumen Perencanaan, Penganggaran, dan Evaluasi Kinerja Perangkat Daerah	12 Dokumen	15.272.500	
	Sub Kegiatan :					*Sub Kegiatan :*					
1	Penyusunan Dokumen Perencanaan Perangkat Daerah		Jumlah Dokumen Perencanaan Perangkat Daerah	6 Dokumen	6.413.200	Penyusunan Dokumen Perencanaan Perangkat Daerah		Jumlah Dokumen Perencanaan Perangkat Daerah	6 Dokumen	6.413.200	
2	Koordinasi dan Penyusunan Laporan Capaian Kinerja dan Ikhtisar Realisasi Kinerja SKPD		Jumlah Laporan Capaian Kinerja dan Ikhtisar Realisasi Kinerja SKPD dan Laporan Hasil Koordinasi Penyusunan Laporan Capaian Kinerja dan Ikhtisar Realisasi Kinerja SKPD	5 Laporan	5.000.000	Koordinasi dan Penyusunan Laporan Capaian Kinerja dan Ikhtisar Realisasi Kinerja SKPD		Jumlah Laporan Capaian Kinerja dan Ikhtisar Realisasi Kinerja SKPD dan Laporan Hasil Koordinasi Penyusunan Laporan Capaian Kinerja dan Ikhtisar Realisasi Kinerja SKPD	5 Laporan	5.000.000	
3	Evaluasi Kinerja Perangkat Daerah		Jumlah Laporan Evaluasi Kinerja Perangkat Daerah	1 Laporan	3.859.300	Evaluasi Kinerja Perangkat Daerah		Jumlah Laporan Evaluasi Kinerja Perangkat Daerah	1 Laporan	3.859.300	

NO.		RANCANGAN AWAL RKPD TAHUN 2026					HASIL ANALISA KEBUTUHAN TAHUN 2026					CATATAN ANALISIS
		PROGRAM/KEGIATAN/SUB KEGIATAN	LOKASI	INDIKATOR KINERJA	TARGET CAPAIAN	PAGU INDIKATIF (Rp.)	PROGRAM/KEGIATAN/SUB KEGIATAN	LOKASI	INDIKATOR KINERJA	TARGET CAPAIAN	KEBUTUHAN DANA (Rp.)	
1		2	3	4	5	6	7	8	9	10	11	12
2		Kegiatan Administrasi Keuangan Perangkat Daerah	Kota Pasuruan	Persentase Administrasi Keuangan Perangkat Daerah yang tersusun tepat waktu	100%	5.055.776.760	Kegiatan Administrasi Keuangan Perangkat Daerah	Kota Pasuruan	Persentase Administrasi Keuangan Perangkat Daerah yang tersusun tepat waktu	100%	5.353.311.885	
		Sub Kegiatan :					*Sub Kegiatan :*					
	1	Penyediaan Gaji dan Tunjangan ASN		Jumlah Orang yang Menerima Gaji dan Tunjangan ASN	41 Orang/bulan	5.028.649.460	Penyediaan Gaji dan Tunjangan ASN		Jumlah Orang yang Menerima Gaji dan Tunjangan ASN	41 Orang/bulan	5.326.184.585	
	3	Koordinasi dan Penyusunan Laporan Keuangan Bulanan/ Triwulanan/ Semesteran SKPD		Jumlah Laporan Keuangan Bulanan/ Triwulanan/ Semesteran SKPD dan Laporan Koordinasi Penyusunan Laporan Keuangan Bulanan/Triwulanan/Semesteran SKPD	17 Laporan	27.127.300	Koordinasi dan Penyusunan Laporan Keuangan Bulanan/ Triwulanan/ Semesteran SKPD		Jumlah Laporan Keuangan Bulanan/ Triwulanan/ Semesteran SKPD dan Laporan Koordinasi Penyusunan Laporan Keuangan Bulanan/Triwulanan/Semesteran SKPD	17 Laporan	27.127.300	
3		Kegiatan Administrasi Barang Milik Daerah pada Perangkat Daerah	Kota Pasuruan	Persentase Laporan Barang milik Daerah yang tersusun tepat waktu	100%	33.457.600	Kegiatan Administrasi Barang Milik Daerah pada Perangkat Daerah	Kota Pasuruan	Jumlah Laporan Pengelolaan Barang Milik Daerah	4 Laporan	33.457.600	
		Sub Kegiatan :					*Sub Kegiatan :*					
	1	Rekonsiliasi dan Penyusunan Laporan Barang Milik Daerah pada SKPD		Jumlah Laporan Rekonsiliasi dan Penyusunan Laporan Barang Milik Daerah pada SKPD	4 Laporan	33.457.600	Rekonsiliasi dan Penyusunan Laporan Barang Milik Daerah pada SKPD		Jumlah Laporan Rekonsiliasi dan Penyusunan Laporan Barang Milik Daerah pada SKPD	4 Laporan	33.457.600	
4		Kegiatan Administrasi Kepegawaian Perangkat Daerah	Kota Pasuruan	Persentase SDM Aparatur yang meningkat kompetensinya	100%	1.999.900	Kegiatan Administrasi Kepegawaian Perangkat Daerah	Kota Pasuruan	Jumlah dokumen ketatausahaan dan kepegawaian	4 Dokumen	1.999.900	
		Sub Kegiatan :					*Sub Kegiatan :*					

NO.		RANCANGAN AWAL RKPD TAHUN 2026					HASIL ANALISA KEBUTUHAN TAHUN 2026					CATATAN ANALISIS
		PROGRAM/KEGIATAN/SUB KEGIATAN	LOKASI	INDIKATOR KINERJA	TARGET CAPAIAN	PAGU INDIKATIF (Rp.)	PROGRAM/KEGIATAN/SUB KEGIATAN	LOKASI	INDIKATOR KINERJA	TARGET CAPAIAN	KEBUTUHAN DANA (Rp.)	
1		2	3	4	5	6	7	8	9	10	11	12
	1	Pendataan dan Pengolahan Administrasi Kepegawaian		Jumlah Dokumen Pendataan dan Pengolahan Administrasi Kepegawaian	4 Dokumen	1.999.900	Pendataan dan Pengolahan Administrasi Kepegawaian		Jumlah Dokumen Pendataan dan Pengolahan Administrasi Kepegawaian	4 Dokumen	1.999.900	
5		Kegiatan Administrasi Umum Perangkat Daerah	Kota Pasuruan	Jumlah Laporan PenyediaanPersentase terpenuhinya layanan administrasi Perkantoran	100%	204.329.350	Kegiatan Administrasi Umum Perangkat Daerah	Kota Pasuruan	Jumlah Laporan Penyediaan Barang dan Jasa	4 Laporan	140.264.700	
		Sub Kegiatan :					*Sub Kegiatan :*					
	1	Penyediaan Komponen Instalasi Listrik/Penerangan Bangunan Kantor		Jumlah Paket Komponen Instalasi Listrik/Penerangan Bangunan Kantor yang Disediakan	4 Paket	7.065.000	Penyediaan Komponen Instalasi Listrik/Penerangan Bangunan Kantor		Jumlah Paket Komponen Instalasi Listrik/Penerangan Bangunan Kantor yang Disediakan	4 Paket	7.065.000	
	2	Penyediaan Peralatan dan Perlengkapan Kantor		Jumlah Paket Peralatan dan Perlengkapan Kantor yang Disediakan	4 Paket	19.389.100	Penyediaan Peralatan dan Perlengkapan Kantor		Jumlah Paket Peralatan dan Perlengkapan Kantor yang Disediakan	4 Paket	19.389.100	
	3	Penyediaan Peralatan Rumah Tangga		Jumlah Paket Peralatan Rumah Tangga yang Disediakan	0 Paket	-	Penyediaan Peralatan Rumah Tangga		Jumlah Paket Peralatan Rumah Tangga yang Disediakan	0 Paket	-	
	4	Penyediaan Barang Cetakan dan Penggandaan		Jumlah Paket Barang Cetakan dan Penggandaan yang Disediakan	2 Paket	6.842.300	Penyediaan Barang Cetakan dan Penggandaan		Jumlah Paket Barang Cetakan dan Penggandaan yang Disediakan	2 Paket	6.842.300	
	5	Penyediaan Bahan Bacaan dan Peraturan Perundang-undangan		Jumlah Dokumen Bahan Bacaan dan Peraturan Perundang-Undangan yang Disediakan	12 Dokumen	2.204.400	Penyediaan Bahan Bacaan dan Peraturan Perundang-undangan		Jumlah Dokumen Bahan Bacaan dan Peraturan Perundang-Undangan yang Disediakan	12 Dokumen	2.204.400	
	6	Penyediaan Bahan/Material		Jumlah Paket Bahan/Material yang Disediakan	4 Paket	13.918.900	Penyediaan Bahan/Material		Jumlah Paket Bahan/Material yang Disediakan	4 Paket	13.918.900	

NO.		RANCANGAN AWAL RKPD TAHUN 2026					HASIL ANALISA KEBUTUHAN TAHUN 2026					CATATAN ANALISIS
		PROGRAM/KEGIATAN/SUB KEGIATAN	LOKASI	INDIKATOR KINERJA	TARGET CAPAIAN	PAGU INDIKATIF (Rp.)	PROGRAM/KEGIATAN/SUB KEGIATAN	LOKASI	INDIKATOR KINERJA	TARGET CAPAIAN	KEBUTUHAN DANA (Rp.)	
1		2	3	4	5	6	7	8	9	10	11	12
	7	Fasilitasi Kunjungan Tamu		Jumlah Laporan Fasilitasi Kunjungan Tamu	4 Laporan	10.845.000	Fasilitasi Kunjungan Tamu		Jumlah Laporan Fasilitasi Kunjungan Tamu	4 Laporan	10.845.000	
	8	Penyelenggaraan Rapat Koordinasi dan Konsultasi SKPD		Jumlah Laporan Penyelenggaraan Rapat Koordinasi dan Konsultasi SKPD	12 Laporan	144.064.650	Penyelenggaraan Rapat Koordinasi dan Konsultasi SKPD		Jumlah Laporan Penyelenggaraan Rapat Koordinasi dan Konsultasi SKPD	12 Laporan	80.000.000	
6		Kegiatan Pengadaan Barang Milik Daerah Penunjang Urusan Pemerintah Daerah	Kota Pasuruan	Persentase terpenuhinya pengadaan barang milik Daerah	100%	46.803.000	Kegiatan Pengadaan Barang Milik Daerah Penunjang Urusan Pemerintah Daerah	Kota Pasuruan	Jumlah barang milik daerah yang disediakan	0 Unit	-	
		Sub Kegiatan :					*Sub Kegiatan :*					
	1	Pengadaan Mebel		Jumlah Paket Mebel yang Disediakan	27 Unit	26.803.000	Pengadaan Mebel		Jumlah Paket Mebel yang Disediakan	0 Unit	-	
	2	Pengadaan Peralatan dan Mesin Lainnya		Jumlah Unit Peralatan dan Mesin Lainnya yang Disediakan	1 Unit	20.000.000	Pengadaan Peralatan dan Mesin Lainnya		Jumlah Unit Peralatan dan Mesin Lainnya yang Disediakan	0 Unit	-	
7		Kegiatan Penyediaan Jasa Penunjang Urusan Pemerintahan Daerah	Kota Pasuruan	Persentase terpenuhinya jasa penunjang layanan perkantoran	100%	250.954.290	Kegiatan Penyediaan Jasa Penunjang Urusan Pemerintahan Daerah	Kota Pasuruan	Jumlah Laporan Penyediaan Jasa Penunjang Urusan Pemerintahan Daerah	4 Laporan	250.954.290	
	1	Penyediaan Jasa Surat Menyurat		Jumlah Laporan Penyediaan Jasa Surat Menyurat	2 Laporan	2.000.000	Penyediaan Jasa Surat Menyurat		Jumlah Laporan Penyediaan Jasa Surat Menyurat	2 Laporan	2.000.000	
	2	Penyediaan Jasa Komunikasi, Sumber Daya Air dan Listrik		Jumlah Laporan Penyediaan Jasa Komunikasi, Sumber Daya Air dan Listrik yang Disediakan	12 Laporan	128.291.240	Penyediaan Jasa Komunikasi, Sumber Daya Air dan Listrik		Jumlah Laporan Penyediaan Jasa Komunikasi, Sumber Daya Air dan Listrik yang Disediakan	12 Laporan	128.291.240	
	3	Penyediaan Jasa Pelayanan Umum Kantor		Jumlah Laporan Penyediaan Jasa Pelayanan Umum	12 Laporan	120.663.050	Penyediaan Jasa Pelayanan Umum Kantor		Jumlah Laporan Penyediaan Jasa Pelayanan Umum	12 Laporan	120.663.050	

NO.		RANCANGAN AWAL RKPD TAHUN 2026					HASIL ANALISA KEBUTUHAN TAHUN 2026					CATATAN ANALISIS
		PROGRAM/KEGIATAN/SUB KEGIATAN	LOKASI	INDIKATOR KINERJA	TARGET CAPAIAN	PAGU INDIKATIF (Rp.)	PROGRAM/KEGIATAN/SUB KEGIATAN	LOKASI	INDIKATOR KINERJA	TARGET CAPAIAN	KEBUTUHAN DANA (Rp.)	
1		2	3	4	5	6	7	8	9	10	11	12
				Kantor yang Disediakan					Kantor yang Disediakan			
8		Kegiatan Pemeliharaan Barang Milik Daerah Penunjang Urusan Pemerintahan Daerah	Kota Pasuruan	Persentase barang milik daerah yang terpelihara	100%	266.520.000	Kegiatan Pemeliharaan Barang Milik Daerah Penunjang Urusan Pemerintahan Daerah	Kota Pasuruan	Jumlah Barang Milik Daerah yang terpelihara	49 Unit	186.450.000	
	1	Penyediaan Jasa Pemeliharaan, Biaya Pemeliharaan, dan Pajak Kendaraan Perorangan Dinas atau Kendaraan Dinas Jabatan		Jumlah Kendaraan Perorangan Dinas atau Kendaraan Dinas Jabatan yang Dipelihara dan dibayarkan Pajaknya	1 Unit	43.670.000	Penyediaan Jasa Pemeliharaan, Biaya Pemeliharaan, dan Pajak Kendaraan Perorangan Dinas atau Kendaraan Dinas Jabatan		Jumlah Kendaraan Perorangan Dinas atau Kendaraan Dinas Jabatan yang Dipelihara dan dibayarkan Pajaknya	1 Unit	43.670.000	
	2	Penyediaan Jasa Pemeliharaan, Biaya Pemeliharaan, Pajak dan Perizinan Kendaraan Dinas Operasional atau Lapangan		Jumlah Kendaraan Dinas Operasional atau Lapangan yang Dipelihara dan dibayarkan Pajak dan Perizinannya	8 Unit	107.500.000	Penyediaan Jasa Pemeliharaan, Biaya Pemeliharaan, Pajak dan Perizinan Kendaraan Dinas Operasional atau Lapangan		Jumlah Kendaraan Dinas Operasional atau Lapangan yang Dipelihara dan dibayarkan Pajak dan Perizinannya	8 Unit	107.500.000	
	3	Pemeliharaan Mebel		Jumlah Mebel yang Dipelihara	20 Unit	2.400.000	Pemeliharaan Mebel		Jumlah Mebel yang Dipelihara	20 Unit	2.400.000	
	4	Pemeliharaan Peralatan dan Mesin Lainnya		Jumlah Peralatan dan Mesin Lainnya yang Dipelihara	48 Unit	32.880.000	Pemeliharaan Peralatan dan Mesin Lainnya		Jumlah Peralatan dan Mesin Lainnya yang Dipelihara	20 Unit	32.880.000	
	5	Pemeliharaan/Rehabilitasi Gedung Kantor dan Bangunan Lainnya		Jumlah Gedung Kantor dan Bangunan Lainnya yang Dipelihara/Direhabilitasi	1 Unit	80.070.000	Pemeliharaan/Rehabilitasi Gedung Kantor dan Bangunan Lainnya		Jumlah Gedung Kantor dan Bangunan Lainnya yang Dipelihara/Direhabilitasi	0 Unit	-	
II		PROGRAM KEPEGAWAIAN DAERAH		Indeks kepuasan layanan ASN	90 Nilai	1.222.197.240	PROGRAM KEPEGAWAIAN DAERAH		Indeks kepuasan layanan ASN	90 Nilai	1.172.759.730	
1		Kegiatan Pengadaan, Pemberhentian dan	Kota Pasuruan	Persentase terlaksananya Pengadaan CPNS dan	95%	418.375.650	Kegiatan Pengadaan, Pemberhentian dan Informasi Kepegawian ASN	Kota Pasuruan	Persentase terlaksananya Pengadaan CPNS dan	95%	396.010.563	

NO.		RANCANGAN AWAL RKPD TAHUN 2026					HASIL ANALISA KEBUTUHAN TAHUN 2026					CATATAN ANALISIS
		PROGRAM/KEGIATAN/SUB KEGIATAN	LOKASI	INDIKATOR KINERJA	TARGET CAPAIAN	PAGU INDIKATIF (Rp.)	PROGRAM/KEGIATAN/SUB KEGIATAN	LOKASI	INDIKATOR KINERJA	TARGET CAPAIAN	KEBUTUHAN DANA (Rp.)	
1		2	3	4	5	6	7	8	9	10	11	12
		Informasi Kepegawaian ASN		PPPK, Pemberhentian PNS , dan Informasi Kepegawaian					PPPK, Pemberhentian PNS , dan Informasi Kepegawaian			
	1	Penyusunan Rencana Kebutuhan, Jenis, dan Jumlah Jabatan untuk pelaksanaan pengadaan ASN		Jumlah Dokumen Hasil Penyusunan Rencana Kebutuhan, Jenis dan Jumlah Jabatan untuk Pelaksanaan Pengadaan ASN	2 Dokumen	70.756.730	Penyusunan Rencana Kebutuhan, Jenis, dan Jumlah Jabatan untuk pelaksanaan pengadaan ASN		Jumlah Dokumen Hasil Penyusunan Rencana Kebutuhan, Jenis dan Jumlah Jabatan untuk Pelaksanaan Pengadaan ASN	2 Dokumen	67.464.796	
	2	Koordinasi dan Fasilitasi Pengadaan PNS dan PPPK		Jumlah Dokumen Kegiatan Koordinasi dan Fasilitasi Pengadaan PNS dan PPPK	2 Dokumen	267.611.410	Koordinasi dan Fasilitasi Pengadaan PNS dan PPPK		Jumlah Dokumen Kegiatan Koordinasi dan Fasilitasi Pengadaan PNS dan PPPK	2 Dokumen	264.319.469	
	3	Evaluasi Pengadaan ASN dan Pengadaan ASN		Jumlah Laporan Hasil Evaluasi Pengadaan ASN	2 Laporan	18.518.830	Evaluasi Pengadaan ASN dan Pengadaan ASN		Jumlah Laporan Hasil Evaluasi Pengadaan ASN	2 Laporan	15.226.889	
	4	Koordinasi Pelaksanaan Administrasi Pemberhentian		Jumlah dokumen hasil pelaksanaan administrasi pemberhentian	112 Dokumen	10.996.150	Koordinasi Pelaksanaan Administrasi Pemberhentian		Jumlah dokumen hasil pelaksanaan administrasi pemberhentian	131 Dokumen	7.704.209	
	5	Pengelolaan Sistem Informasi Kepegawaian		Jumlah Dokumen Hasil Pengelolaan Sistem Informasi Kepegawaian	1 Dokumen	14.882.340	Pengelolaan Sistem Informasi Kepegawaian		Jumlah Dokumen Hasil Pengelolaan Sistem Informasi Kepegawaian	1 Dokumen	20.021.300	
	6	Pengelolaan Data Kepegawaian		Jumlah Dokumen Hasil Pengelolaan Data Kepegawaian	1 Dokumen	13.610.410	Pengelolaan Data Kepegawaian		Jumlah Dokumen Hasil Pengelolaan Data Kepegawaian	1 Dokumen	13.316.700	
	7	Evaluasi Data, Informasi dan Sistem Informasi Kepegawaian		Jumlah Laporan Hasil Evaluasi Data, Informasi dan Sistem Informasi Kepegawaian	6 Laporan	21.999.780	Evaluasi Data, Informasi dan Sistem Informasi Kepegawaian		Jumlah Laporan Hasil Evaluasi Data, Informasi dan Sistem Informasi Kepegawaian	4 Laporan	7.957.200	
2		Kegiatan Mutasi dan Promosi ASN	Kota Pasuruan	Persetase terselenggaranya Mutasi dan Promosi ASN	95%	395.390.490	Kegiatan Mutasi dan Promosi ASN	Kota Pasuruan	Persentase terselenggaranya Mutasi dan Promosi ASN	95%	385.514.667	

NO.		RANCANGAN AWAL RKPD TAHUN 2026					HASIL ANALISA KEBUTUHAN TAHUN 2026					CATATAN ANALISIS
		PROGRAM/KEGIATAN/SUB KEGIATAN	LOKASI	INDIKATOR KINERJA	TARGET CAPAIAN	PAGU INDIKATIF (Rp.)	PROGRAM/KEGIATAN/SUB KEGIATAN	LOKASI	INDIKATOR KINERJA	TARGET CAPAIAN	KEBUTUHAN DANA (Rp.)	
1		2	3	4	5	6	7	8	9	10	11	12
	1	Pengelolaan Mutasi ASN		Jumlah Dokumen Hasil Pelaksanaan Mutasi Jabatan Pimpinan Tinggi, Jabatan Administrasi, Jabatan Pelaksana dan Mutasi ASN antar Daerah	1250 Dokumen	152.254.410	Pengelolaan Mutasi ASN		Jumlah Dokumen Hasil Pelaksanaan Mutasi Jabatan Pimpinan Tinggi, Jabatan Administrasi, Jabatan Pelaksana dan Mutasi ASN antar Daerah	1000 Dokumen	148.962.469	
	2	Pengeloaan Kenaikan Pangkat ASN		Jumlah Pengelolaan Kenaikan Pangkat ASN	300 Dokumen	78.142.570	Pengelolaan Kenaikan Pangkat ASN		Jumlah Pengelolaan Kenaikan Pangkat ASN	300 Dokumen	74.850.629	
	3	Pengelolaan Promosi ASN		Jumlah Dokumen Hasil Pengelolaan Promosi ASN	100 Dokumen	164.993.510	Pengelolaan Promosi ASN		Jumlah Dokumen Hasil Pengelolaan Promosi ASN	100 Dokumen	161.701.569	
3		Kegiatan Pengembangan Kompetensi ASN	Kota Pasuruan	Persentase terselenggaranya Pengembangan Kompetensi ASN	95%	159.839.900	Kegiatan Pengembangan Kompetensi ASN	Kota Pasuruan	Persentase terselenggaranya Pengembangan Kompetensi ASN	95%	155.867.900	
	1	Pengelolaan Pendidikan Lanjutan ASN		Jumlah ASN yang Mendapatkan Pendidikan Lanjutan	120 Orang	159.839.900	Pengelolaan Pendidikan Lanjutan ASN		Jumlah ASN yang Mendapatkan Pendidikan Lanjutan	88 Orang	155.867.900	
4		Kegiatan Penilaian dan Evaluasi Kinerja Aparatur	Kota Pasuruan	Persentase terlaksananya Penilaian dan Evaluasi Kinerja Aparatur ASN	95%	248.591.200	Kegiatan Penilaian dan Evaluasi Kinerja Aparatur	Kota Pasuruan	Persentase terlaksananya Penilaian dan Evaluasi Kinerja Aparatur ASN	95%	235.366.600	
	1	Pelaksanaan Penilaian dan Evaluasi Kinerja Aparatur		Jumlah Dokumen Hasil Pelaksanaan Penilaian dan Evaluasi Kinerja Aparatur	1 Dokumen	21.439.880	Pelaksanaan Penilaian dan Evaluasi Kinerja Aparatur		Jumlah Dokumen Hasil Pelaksanaan Penilaian dan Evaluasi Kinerja Aparatur	1 Dokumen	18.063.000	
	2	Pengelolaan Pemberian Penghargaan bagi Pegawai		Jumlah ASN yang Diberikan Penghargaan	150 Orang	191.121.920	Pengelolaan Pemberian Penghargaan bagi Pegawai		Jumlah ASN yang Diberikan Penghargaan	150 Orang	184.636.800	
	3	Pengelolaan Penyelesaian Pelanggaran Disiplin ASN		Jumlah Laporan Hasil Pengelolaan Penyelesaian Pelanggaran Disiplin ASN	2 Laporan	22.804.760	Pengelolaan Penyelesaian Pelanggaran Disiplin ASN		Jumlah Laporan Hasil Pengelolaan Penyelesaian Pelanggaran Disiplin ASN	2 Laporan	21.172.000	

NO.		RANCANGAN AWAL RKPD TAHUN 2026					HASIL ANALISA KEBUTUHAN TAHUN 2026					CATATAN ANALISIS
		PROGRAM/KEGIATAN/SUB KEGIATAN	LOKASI	INDIKATOR KINERJA	TARGET CAPAIAN	PAGU INDIKATIF (Rp.)	PROGRAM/KEGIATAN/SUB KEGIATAN	LOKASI	INDIKATOR KINERJA	TARGET CAPAIAN	KEBUTUHAN DANA (Rp.)	
1		2	3	4	5	6	7	8	9	10	11	12
	4	Pelayanan Proses Izin Perceraian Pegawai		Jumlah Dokumen Proses Izin Perceraian Pegawai yang Dilayani	1 Dokumen	13.224.640	Pelayanan Proses Izin Perceraian Pegawai		Jumlah Dokumen Proses Izin Perceraian Pegawai yang Dilayani	1 Dokumen	11.494.800	
III		PROGRAM PENGEMBANGAN SUMBER DAYA MANUSIA		Persentase kelulusan ASN yang mengikuti pendidikan dan pelatihan dengan predikat baik	99%	1.727.189.632	PROGRAM PENGEMBANGAN SUMBER DAYA MANUSIA		Persentase kelulusan ASN yang mengikuti pendidikan dan pelatihan dengan predikat baik	99%	1.500.000.000	
1		Kegiatan Sertifikasi, Kelembagaan, Pengembangan Kompetensi Manajerial dan Fungsional	Kota Pasuruan	Persentase terlaksanakannya pengembangan kompetensi teknis	91%	1.727.189.632	Kegiatan Sertifikasi, Kelembagaan, Pengembangan Kompetensi Manajerial dan Fungsional	Kota Pasuruan	Persentase terlaksanakannya pengembangan kompetensi teknis	91%	1.500.000.000	
	1	Penyelenggaraan Pengembangan Kompetensi bagi Pimpinan Daerah, Jabatan Pimpinan Tinggi, Jabatan Fungsional, Kepemimpinan, dan Prajabatan		Jumlah Laporan Hasil Penyelenggaraan Pengembangan Kompetensi bagi Pimpinan Daerah, Jabatan Pimpinan Tinggi, Jabatan Fungsional, Kepemimpinan, dan Prajabatan	4 Laporan	1.727.189.632	Penyelenggaraan Pengembangan Kompetensi bagi Pimpinan Daerah, Jabatan Pimpinan Tinggi, Jabatan Fungsional, Kepemimpinan, dan Prajabatan		Jumlah Laporan Hasil Penyelenggaraan Pengembangan Kompetensi bagi Pimpinan Daerah, Jabatan Pimpinan Tinggi, Jabatan Fungsional, Kepemimpinan, dan Prajabatan	4 Laporan	1.500.000.000	

BAB III
TUJUAN, SASARAN, PERANGKAT DAERAH

3.1. Telaahan Terhadap Kebijakan Nasional

Dalam rangka mendukung terwujudnya Pemerintahan yang bersinergi, diharapkan seluruh aspek Pemerintahan mulai dari skala Nasional, Provinsi hingga Kabupaten/Kota dapat saling mendukung rencana ataupun program rancangan prioritas dimulai dari rancangan prioritas Nasional hingga Kabupaten/Kota. Berikut Tema Pembangunan Nasional hingga Kabupaten/Kota terkait bidang kepegawaian pada tahun 2026 sebagaimana yang tercantum dalam RKP Tahun 2025:

Tabel 3.1
Prioritas dan Sasaran Badan Kepegawaian dan Pengembangan Sumber Daya Manusia Kota Pasuruan

No	**Prioritas Nasional**	**Prioritas Provinsi**	**Sasaran Daerah**	**Indikator Sasaran Daerah**	**Sasaran Perangkat Daerah**	**Indikator Sasaran Perangkat Daerah**
1	2	3	4	5	6	7
1	Memperkuat reformasi politik, hukum dan birokrasi, serta memperkuat pencegahan dan pemberantasan korupsi, narkoba, judi, dan penyelundupan	JATIM BERKAH-AMANAH Memperkuat Penyelenggaraan Tata Kelola Pemerintahan yang Baik, Bersih, Efektif, Berdaya Guna dan Partisipatif	Meningkatnya Kualitas dan Kapasitas Aparatur Sipil Negara	Indeks Profesionalitas ASN	Kualifikasi Pendidikan ASN	Indeks Kualifikasi Pendidikan ASN
					Pengembangan Kompetensi ASN	Indeks Pengembangan Kompetensi ASN
					Kulifikasi Kinerja ASN	Indeks Kualifikasi Kinerja ASN
					Tingkat DIsiplin ASN	Indeks Tingkat Disiplin ASN

3.2. Tujuan dan Sasaran Renja Perangkat Daerah

Berdasarkan tugas dan fungsi Badan Kepegawaian dan Pengembangan Sumber Daya Manusia memiliki tujuan dan sasaran yang telah ditetapkan target sesuai tabel sebagai berikut:

Tabel 3.2
Tujuan Badan Kepegawaian dan
Pengembangan Sumber Daya Manusia Kota Pasuruan

No	Tujuan Perangkat Daerah	Indikator Tujuan Perangkat Daerah	Target Kinerja Tujuan Perangkat Daerah Tahun 2026	
1	Terwujudnya Penyelenggaraan Pemerintahan yang Baik, Melalui Penyelenggaraan Pelayanan Manajemen Aparatur Berkualitas	Indeks Profesionalitas ASN	82,80	Indeks

Tabel 3.3
Sasaran Badan Kepegawaian dan
Pengembangan Sumber Daya Manusia Kota Pasuruan

No	Sasaran Perangkat Daerah	Indikator Sasaran Perangkat Daerah	Target Kinerja Sasaran Perangkat Daerah Tahun 2026	
1	Kualifikasi Pendidikan ASN	Indeks Kualifikasi Pendidikan ASN	21,42	Indeks
2	Pengembangan Kompetensi ASN	Indeks Pengembangan Kompetensi ASN	31,49	Indeks
3	Kulifikasi Kinerja ASN	Indeks Kualifikasi Kinerja ASN	24,89	Indeks
4	Tingkat DIsiplin ASN	Indeks Tingkat Disiplin ASN	5,00	Indeks

Dari tujuan dan sasaran Badan Kepegawaian dan Pengembangan Sumber Daya Manusia Tahun 2026 di atas, maka Indikator Kinerja Utama (IKU) Tahun 2026 bisa dilihat pada tabel berikut:

Tabel 3.4
Indikator Kinerja Utama (IKU) Badan Kepegawaian dan
Pengembangan Sumber Daya Manusia Kota Pasuruan

No	**Indikator Kinerja Utama**	**Indikator Kinerja Indikator Kinerja Utama**	**Target Kinerja Indikator Kinerja Utama Perangkat Daerah**	
1	Terwujudnya Penyelenggaraan Pemerintahan yang Baik, Melalui Penyelenggaraan Pelayanan Manajemen Aparatur Berkualitas	Indeks Profesionalitas ASN	82,80	Indeks
2	Kualifikasi Pendidikan ASN	Indeks Kualifikasi Pendidikan ASN	21,42	Indeks
3	Pengembangan Kompetensi ASN	Indeks Pengembangan Kompetensi ASN	31,49	Indeks
4	Kulifikasi Kinerja ASN	Indeks Kualifikasi Kinerja ASN	24,89	Indeks
5	Tingkat DIsiplin ASN	Indeks Tingkat Disiplin ASN	5,00	Indeks

BAB IV
RENCANA KERJA DAN PENDANAAN PERANGKAT DAERAH

Rencana usulan Badan Kepegawaian dan Pengembangan Sumber Daya Manusia Kota Pasuruan untuk Program-Kegiatan-Sub Kegiatan Tahun anggaran 2026 mengampu 2(dua) Bidang urusan, 3(tiga) Program, 12(dua belas) Kegiatan, dan 37 (tiga puluh tujuh) Sub Kegiatan untuk mengetahui rumusan program-program kegiatan dan sub kegiatan serta rencana kebutuhan dana indikatif serta rencana target kinerja Program-kegiatan-sub kegiatan dapat dilihat pada daftar Tabel 4.1 “Rumusan Rencana Program Dan Kegiatan Badan Kepegawaian Daerah Tahun 2026 Dan Prakiraan Maju Tahun 2027”. Seluruh Program-kegiatan tersebut bertujuan untuk meningkatkan kualitas manajemen sumber daya manusia aparatur sipil negara (SDM ASN) sesuai dengan amanat Undang-Undang Republik Indonesia Nomor 20 Tahun 2023 tentang Aparatur Sipil Negara. Untuk mendukung reformasi birokrasi di Pemerintah Kota Pasuruan maka manajemen kepegawaian menjadi variabel yang sangat penting.

Untuk mencapai tujuan dan sasaran yang telah direncanakan di atas serta demi terlaksananya semua program, kegiatan dan sub kegiatan pada tahun 2026 adalah dari Dana Alokasi Umum Pemerintah Kota Pasuruan, diperlukan dana beserta target capaian indikator masing-masing Program-Kegiatan-sub kegiatan yang rencananya sebagaimana tersaji dalam tabel tersebut di bawah ini:

Tabel 4.1
Rumusan Rencana Program dan Kegiatan Perangkat Daerah Tahun 2025 dan Prakiraan Maju Tahun 2026
Badan Kepegawaian dan Pengembangan Sumber Daya Manusia Kota Pasuruan

No	Kode					Urusan / Bidang Urusan / Program / Outcome / Kegiatan / Sub Kegiatan	Indikator Program / Kegiatan / Sub Kegiatan	Capaian Kinerja Dan Kerangka Pendanaan						Kelompok Sasaran	Prakiraan Maju Rencana Tahun 2027		Perangkat Daerah Penanggung Jawab
								Target 2026	Pagu Indikatif (Rp)	Lokasi	Sumber Dana	Prioritas			Target	Pagu Indikatif (Rp)	
												Nasional	Daerah				
1	2					3	4	5	6	7	8	9	10	11	12	13	14
						BADAN KEPEGAWAIAN DAN PENGEMBANGAN SUMBER DAYA MANUSIA			8.654.470.605,00							8.689.504.660,00	
	5					UNSUR PENUNJANG URUSAN PEMERINTAHAN			8.654.470.605,00							8.689.504.660,00	
	5	03				KEPEGAWAIAN			7.154.470.605,00							7.043.526.226,00	
1	5	03	01			PROGRAM PENUNJANG URUSAN PEMERINTAHAN DAERAH KABUPATEN/KOTA	Level Maturitas SPIP Perangkat Daerah Nilai SAKIP Perangkat Daerah	3 Level 84,10 Nilai	5.981.710.875,00						-	5.904.269.233,00	
	5	03	01	2.01		Perencanaan, Penganggaran, dan Evaluasi Kinerja Perangkat Daerah	Jumlah dokumen Perencanaan, Penganggaran, dan Evaluasi Kinerja Perangkat Daerah	12 Dokumen	15.272.500,00			Memperkuat reformasi politik, hukum dan birokrasi, serta memperkuat pencegahan dan pemberantasan korupsi, narkoba, judi, dan	JATIM BERKAH-AMANAH Memperkuat Penyelenggaraan Tata Kelola Pemerintahan yang Baik, Bersih, Efektif, Berdaya	Dokumen Perencanaan penganggaran dan evaluasi kinerja Perangkat Daerah	-	15.075.484,00	

No	Kode					Urusan / Bidang Urusan / Program / Outcome / Kegiatan / Sub Kegiatan	Indikator Program / Kegiatan / Sub Kegiatan	Capaian Kinerja Dan Kerangka Pendanaan						Kelompok Sasaran	Prakiraan Maju Rencana Tahun 2027		Perangkat Daerah Penanggung Jawab
								Target 2026	Pagu Indikatif (Rp)	Lokasi	Sumber Dana	Prioritas			Target	Pagu Indikatif (Rp)	
												Nasional	Daerah				
1	2					3	4	5	6	7	8	9	10	11	12	13	14
												penyeludupan.	Guna dan Partisipatif 5. Efektivitas Birokrasi dan Pelayanan Publik				
	5	03	01	2.01	0001	Penyusunan Dokumen Perencanaan Perangkat Daerah											
							Jumlah Dokumen Perencanaan Perangkat Daerah	6 Dokumen	6.413.200,00	Kota Pasuruan, Semua Kecamatan, Semua Kel/Desa	DANA ALOKASI UMUM (DAU)	Memperkuat reformasi politik, hukum dan birokrasi, serta memperkuat pencegahan dan pemberantasan korupsi, narkoba, judi, dan penyeludupan.	JATIM BERKAH-AMANAH Memperkuat Penyelenggaraan Tata Kelola Pemerintahan yang Baik, Bersih, Efektif, Berdaya Guna dan Partisipatif 5. Efektivitas Birokrasi dan Pelayanan Publik	Dokumen Perencanaan penganggaran dan evaluasi kinerja Perangkat Daerah		6.330.469,00	BADAN KEPEGAWAIAN DAN PENGEMBANGAN SUMBER DAYA MANUSIA
	5	03	01	2.01	0006	Koordinasi dan Penyusunan Laporan Capaian Kinerja dan Ikhtisar Realisasi Kinerja SKPD											
							Jumlah Laporan Capaian Kinerja dan Ikhtisar	5 Laporan	5.000.000,00	Kota Pasuruan	DANA ALOKA	Memperkuat reformasi	JATIM BERKAH-	Dokumen Perencanaa		4.935.500,00	BADAN KEPEGAWAIA

No	Kode					Urusan / Bidang Urusan / Program / Outcome / Kegiatan / Sub Kegiatan	Indikator Program / Kegiatan / Sub Kegiatan	Capaian Kinerja Dan Kerangka Pendanaan						Kelompok Sasaran	Prakiraan Maju Rencana Tahun 2027		Perangkat Daerah Penanggung Jawab
								Target 2026	Pagu Indikatif (Rp)	Lokasi	Sumber Dana	Prioritas			Target	Pagu Indikatif (Rp)	
												Nasional	Daerah				
1	2					3	4	5	6	7	8	9	10	11	12	13	14
							Realisasi Kinerja SKPD dan Laporan Hasil Koordinasi Penyusunan Laporan Capaian Kinerja dan Ikhtisar Realisasi Kinerja SKPD			, Semua Kecamatan, Semua Kel/Desa	SI UMUM (DAU)	politik, hukum dan birokrasi, serta memperkuat pencegahan dan pemberantasan korupsi, narkoba, judi, dan penyeludupan.	AMANAH Memperkuat Penyelenggaraan Tata Kelola Pemerintahan yang Baik, Bersih, Efektif, Berdaya Guna dan Partisipatif 5. Efektivitas Birokrasi dan Pelayanan Publik	n penganggaran dan evaluasi kinerja Perangkat Daerah			N DAN PENGEMBANGAN SUMBER DAYA MANUSIA
	5	03	01	2.01	0007	Evaluasi Kinerja Perangkat Daerah											
							Jumlah Laporan Evaluasi Kinerja Perangkat Daerah	1 Laporan	3.859.300,00	Kota Pasuruan, Semua Kecamatan, Semua Kel/Desa	DANA ALOKASI UMUM (DAU)	Memperkuat reformasi politik, hukum dan birokrasi, serta memperkuat pencegahan dan pemberantasan korupsi, narkoba, judi, dan	JATIM BERKAH-AMANAH Memperkuat Penyelenggaraan Tata Kelola Pemerintahan yang Baik, Bersih, Efektif, Berdaya Guna dan Partisipatif	Dokumen Perencanaan penganggaran dan evaluasi kinerja Perangkat Daerah		3.809.515,00	BADAN KEPEGAWAIAN DAN PENGEMBANGAN SUMBER DAYA MANUSIA

No	Kode					Urusan / Bidang Urusan / Program / Outcome / Kegiatan / Sub Kegiatan	Indikator Program / Kegiatan / Sub Kegiatan	Capaian Kinerja Dan Kerangka Pendanaan						Kelompok Sasaran	Prakiraan Maju Rencana Tahun 2027		Perangkat Daerah Penanggung Jawab
								Target 2026	Pagu Indikatif (Rp)	Lokasi	Sumber Dana	Prioritas			Target	Pagu Indikatif (Rp)	
												Nasional	Daerah				
1	2					3	4	5	6	7	8	9	10	11	12	13	14
												penyeludupan.	5. Efektivitas Birokrasi dan Pelayanan Publik				
	5	03	01	2.02		Administrasi Keuangan Perangkat Daerah	Persentase Laporan Keuangan yang tersusun tepat waktu	100 Persen	5.353.311.885,00			Memperkuat reformasi politik, hukum dan birokrasi, serta memperkuat pencegahan dan pemberantasan korupsi, narkoba, judi, dan penyeludupan.	JATIM BERKAH-AMANAH Memperkuat Penyelenggaraan Tata Kelola Pemerintahan yang Baik, Bersih, Efektif, Berdaya Guna dan Partisipatif 5. Efektivitas Birokrasi dan Pelayanan Publik	Administrasi Keuangan Perangkat Daerah	-	5.283.976.595,00	
	5	03	01	2.02	0001	Penyediaan Gaji dan Tunjangan ASN											
							Jumlah Orang yang Menerima Gaji dan Tunjangan ASN	41 Orang/bulan	5.326.184.585,00	Kota Pasuruan, Semua Kecamatan, Semua Kel/Desa	DANA ALOKASI UMUM (DAU)	Memperkuat reformasi politik, hukum dan birokrasi, serta	JATIM BERKAH-AMANAH Memperkuat Penyelenggaraan Tata	Administrasi Keuangan Perangkat Daerah		5.257.199.238,00	BADAN KEPEGAWAIAN DAN PENGEMBANGAN SUMBER

No	Kode					Urusan / Bidang Urusan / Program / Outcome / Kegiatan / Sub Kegiatan	Indikator Program / Kegiatan / Sub Kegiatan	Capaian Kinerja Dan Kerangka Pendanaan						Kelompok Sasaran	Prakiraan Maju Rencana Tahun 2027		Perangkat Daerah Penanggung Jawab
								Target 2026	Pagu Indikatif (Rp)	Lokasi	Sumber Dana	Prioritas			Target	Pagu Indikatif (Rp)	
												Nasional	Daerah				
1	2					3	4	5	6	7	8	9	10	11	12	13	14
												memperkuat pencegahan dan pemberantasan korupsi, narkoba, judi, dan penyeludupan.	Kelola Pemerintahan yang Baik, Bersih, Efektif, Berdaya Guna dan Partisipatif 5. Efektivitas Birokrasi dan Pelayanan Publik				DAYA MANUSIA
	5	03	01	2.02	0007	Koordinasi dan Penyusunan Laporan Keuangan Bulanan/ Triwulanan/ Semesteran SKPD											
							Jumlah Laporan Keuangan Bulanan/ Triwulanan/ Semesteran SKPD dan Laporan Koordinasi Penyusunan Laporan Keuangan Bulanan/Triwulanan/Semesteran SKPD	17 Laporan	27.127.300,00	Kota Pasuruan, Semua Kecamatan, Semua Kel/Desa	DANA ALOKASI UMUM (DAU)	Memperkuat reformasi politik, hukum dan birokrasi, serta memperkuat pencegahan dan pemberantasan korupsi, narkoba, judi, dan penyeludupan.	JATIM BERKAH-AMANAH Memperkuat Penyelenggaraan Tata Kelola Pemerintahan yang Baik, Bersih, Efektif, Berdaya Guna dan Partisipatif 5. Efektivitas Birokrasi dan	Administrasi Keuangan Perangkat Daerah		26.777.357,00	BADAN KEPEGAWAIAN DAN PENGEMBANGAN SUMBER DAYA MANUSIA

No	Kode					Urusan / Bidang Urusan / Program / Outcome / Kegiatan / Sub Kegiatan	Indikator Program / Kegiatan / Sub Kegiatan	Capaian Kinerja Dan Kerangka Pendanaan						Kelompok Sasaran	Prakiraan Maju Rencana Tahun 2027		Perangkat Daerah Penanggung Jawab
								Target 2026	Pagu Indikatif (Rp)	Lokasi	Sumber Dana	Prioritas			Target	Pagu Indikatif (Rp)	
												Nasional	Daerah				
1	2					3	4	5	6	7	8	9	10	11	12	13	14
													Pelayanan Publik				
	5	03	01	2.03		Administrasi Barang Milik Daerah pada Perangkat Daerah	Jumlah Laporan Pengelolaan Barang Milik Daerah	4 Laporan	33.457.600,00			Memperkuat reformasi politik, hukum dan birokrasi, serta memperkuat pencegahan dan pemberantasan korupsi, narkoba, judi, dan penyeludupan.	JATIM BERKAH-AMANAH Memperkuat Penyelenggaraan Tata Kelola Pemerintahan yang Baik, Bersih, Efektif, Berdaya Guna dan Partisipatif 5. Efektivitas Birokrasi dan Pelayanan Publik	Dokumen Administrasi Barang Milik Daerah Perangkat Daerah	-	33.025.996,00	
	5	03	01	2.03	0005	Rekonsiliasi dan Penyusunan Laporan Barang Milik Daerah pada SKPD											
							Jumlah Laporan Rekonsiliasi dan Penyusunan Laporan Barang Milik Daerah pada SKPD	4 Laporan	33.457.600,00	Kota Pasuruan, Semua Kecamatan, Semua Kel/Desa	DANA ALOKASI UMUM (DAU)	Memperkuat reformasi politik, hukum dan birokrasi, serta memperkuat pencegahan dan	JATIM BERKAH-AMANAH Memperkuat Penyelenggaraan Tata Kelola Pemerintahan yang Baik,	Dokumen Administrasi Barang Milik Daerah Perangkat Daerah		33.025.996,00	BADAN KEPEGAWAIAN DAN PENGEMBANGAN SUMBER DAYA MANUSIA

No	Kode					Urusan / Bidang Urusan / Program / Outcome / Kegiatan / Sub Kegiatan	Indikator Program / Kegiatan / Sub Kegiatan	Capaian Kinerja Dan Kerangka Pendanaan						Kelompok Sasaran	Prakiraan Maju Rencana Tahun 2027		Perangkat Daerah Penanggung Jawab
								Target 2026	Pagu Indikatif (Rp)	Lokasi	Sumber Dana	Prioritas			Target	Pagu Indikatif (Rp)	
												Nasional	Daerah				
1	2					3	4	5	6	7	8	9	10	11	12	13	14
												pemberantasan korupsi, narkoba, judi, dan penyeludupan.	Bersih, Efektif, Berdaya Guna dan Partisipatif 5. Efektivitas Birokrasi dan Pelayanan Publik				
	5	03	01	2.05		Administrasi Kepegawaian Perangkat Daerah	Jumlah dokumen ketatausahaan dan kepegawaian	4 Dokumen	1.999.900,00			Memperkuat reformasi politik, hukum dan birokrasi, serta memperkuat pencegahan dan pemberantasan korupsi, narkoba, judi, dan penyeludupan.	JATIM BERKAH-AMANAH Memperkuat Penyelenggaraan Tata Kelola Pemerintahan yang Baik, Bersih, Efektif, Berdaya Guna dan Partisipatif 5. Efektifitas Birokrasi dan Pelayanan Publik	Dokumen Administrasi Kepegawaian Perangkat Daerah	-	1.974.101,00	
	5	03	01	2.05	0003	Pendataan dan Pengolahan Administrasi Kepegawaian											

No	Kode					Urusan / Bidang Urusan / Program / Outcome / Kegiatan / Sub Kegiatan	Indikator Program / Kegiatan / Sub Kegiatan	Capaian Kinerja Dan Kerangka Pendanaan						Kelompok Sasaran	Prakiraan Maju Rencana Tahun 2027		Perangkat Daerah Penanggung Jawab
								Target 2026	Pagu Indikatif (Rp)	Lokasi	Sumber Dana	Prioritas			Target	Pagu Indikatif (Rp)	
												Nasional	Daerah				
1	2					3	4	5	6	7	8	9	10	11	12	13	14
							Jumlah Dokumen Pendataan dan Pengolahan Administrasi Kepegawaian	4 Dokumen	1.999.900,00	Kota Pasuruan, Semua Kecamatan, Semua Kel/Desa	DANA ALOKASI UMUM (DAU)	Memperkuat reformasi politik, hukum dan birokrasi, serta memperkuat pencegahan dan pemberantasan korupsi, narkoba, judi, dan penyeludupan.	JATIM BERKAH-AMANAH Memperkuat Penyelenggaraan Tata Kelola Pemerintahan yang Baik, Bersih, Efektif, Berdaya Guna dan Partisipatif 5. Efektivitas Birokrasi dan Pelayanan Publik	Dokumen Administrasi Kepegawaian Perangkat Daerah		1.974.101,00	BADAN KEPEGAWAIAN DAN PENGEMBANGAN SUMBER DAYA MANUSIA
	5	03	01	2.06		Administrasi Umum Perangkat Daerah	Jumlah Laporan Penyediaan Barang dan Jasa	4 Laporan	140.264.700,00			Memperkuat reformasi politik, hukum dan birokrasi, serta memperkuat pencegahan dan pemberantasan korupsi, narkoba, judi, dan	JATIM BERKAH-AMANAH Memperkuat Penyelenggaraan Tata Kelola Pemerintahan yang Baik, Bersih, Efektif, Berdaya Guna dan Partisipatif	Dokumen Administrasi Umum Perangkat Daerah	-	138.455.283,00	

No	Kode					Urusan / Bidang Urusan / Program / Outcome / Kegiatan / Sub Kegiatan	Indikator Program / Kegiatan / Sub Kegiatan	Capaian Kinerja Dan Kerangka Pendanaan						Kelompok Sasaran	Prakiraan Maju Rencana Tahun 2027		Perangkat Daerah Penanggung Jawab
								Target 2026	Pagu Indikatif (Rp)	Lokasi	Sumber Dana	Prioritas			Target	Pagu Indikatif (Rp)	
												Nasional	Daerah				
1	2					3	4	5	6	7	8	9	10	11	12	13	14
												penyeludupan.	5. Efektivitas Birokrasi dan Pelayanan Publik				
	5	03	01	2.06	0001	Penyediaan Komponen Instalasi Listrik/Penerangan Bangunan Kantor											
							Jumlah Paket Komponen Instalasi Listrik/Penerangan Bangunan Kantor yang Disediakan	4 Paket	7.065.000,00	Kota Pasuruan, Semua Kecamatan, Semua Kel/Desa	DANA ALOKASI UMUM (DAU)	Memperkuat reformasi politik, hukum dan birokrasi, serta memperkuat pencegahan dan pemberantasan korupsi, narkoba, judi, dan penyeludupan.	JATIM BERKAH-AMANAH Memperkuat Penyelenggaraan Tata Kelola Pemerintahan yang Baik, Bersih, Efektif, Berdaya Guna dan Partisipatif 5. Efektivitas Birokrasi dan Pelayanan Publik	Dokumen Administrasi Umum Perangkat Daerah		6.973.861,00	BADAN KEPEGAWAIAN DAN PENGEMBANGAN SUMBER DAYA MANUSIA
	5	03	01	2.06	0002	Penyediaan Peralatan dan Perlengkapan Kantor											
							Jumlah Paket Peralatan dan Perlengkapan Kantor yang Disediakan	4 Paket	19.389.100,00	Kota Pasuruan, Semua Kecamata	DANA ALOKASI	Memperkuat reformasi politik, hukum dan	JATIM BERKAH-AMANAH Memperkuat	Dokumen Administrasi Umum		19.138.980,00	BADAN KEPEGAWAIAN DAN PENGEMBANG

No	Kode					Urusan / Bidang Urusan / Program / Outcome / Kegiatan / Sub Kegiatan	Indikator Program / Kegiatan / Sub Kegiatan	Capaian Kinerja Dan Kerangka Pendanaan						Kelompok Sasaran	Prakiraan Maju Rencana Tahun 2027		Perangkat Daerah Penanggung Jawab
								Target 2026	Pagu Indikatif (Rp)	Lokasi	Sumber Dana	Prioritas			Target	Pagu Indikatif (Rp)	
												Nasional	Daerah				
1	2					3	4	5	6	7	8	9	10	11	12	13	14
										n, Semua Kel/Desa	UMUM (DAU)	birokrasi, serta memperkuat pencegahan dan pemberantasan korupsi, narkoba, judi, dan penyeludupan.	Penyelenggaraan Tata Kelola Pemerintahan yang Baik, Bersih, Efektif, Berdaya Guna dan Partisipatif 5. Efektivitas Birokrasi dan Pelayanan Publik	Perangkat Daerah			AN SUMBER DAYA MANUSIA
	5	03	01	2.06	0005	Penyediaan Barang Cetakan dan Penggandaan											
							Jumlah Paket Barang Cetakan dan Penggandaan yang Disediakan	2 Paket	6.842.300,00	Kota Pasuruan, Semua Kecamatan, Semua Kel/Desa	DANA ALOKASI UMUM (DAU)	Memperkuat reformasi politik, hukum dan birokrasi, serta memperkuat pencegahan dan pemberantasan korupsi, narkoba, judi, dan penyeludupan.	JATIM BERKAH-AMANAH Memperkuat Penyelenggaraan Tata Kelola Pemerintahan yang Baik, Bersih, Efektif, Berdaya Guna dan Partisipatif	Dokumen Administrasi Umum Perangkat Daerah		6.754.034,00	BADAN KEPEGAWAIAN DAN PENGEMBANGAN SUMBER DAYA MANUSIA

No	Kode					Urusan / Bidang Urusan / Program / Outcome / Kegiatan / Sub Kegiatan	Indikator Program / Kegiatan / Sub Kegiatan	Capaian Kinerja Dan Kerangka Pendanaan						Kelompok Sasaran	Prakiraan Maju Rencana Tahun 2027		Perangkat Daerah Penanggung Jawab
								Target 2026	Pagu Indikatif (Rp)	Lokasi	Sumber Dana	Prioritas			Target	Pagu Indikatif (Rp)	
												Nasional	Daerah				
1	2					3	4	5	6	7	8	9	10	11	12	13	14
													5. Efektivitas Birokrasi dan Pelayanan Publik				
	5	03	01	2.06	0006	Penyediaan Bahan Bacaan dan Peraturan Perundang-undangan											
							Jumlah Dokumen Bahan Bacaan dan Peraturan Perundang-Undangan yang Disediakan	12 Dokumen	2.204.400,00	Kota Pasuruan, Semua Kecamatan, Semua Kel/Desa	DANA ALOKASI UMUM (DAU)	Memperkuat reformasi politik, hukum dan birokrasi, serta memperkuat pencegahan dan pemberantasan korupsi, narkoba, judi, dan penyeludupan.	JATIM BERKAH-AMANAH Memperkuat Penyelenggaraan Tata Kelola Pemerintahan yang Baik, Bersih, Efektif, Berdaya Guna dan Partisipatif 5. Efektivitas Birokrasi dan Pelayanan Publik	Dokumen Administrasi Umum Perangkat Daerah		2.175.963,00	BADAN KEPEGAWAIAN DAN PENGEMBANGAN SUMBER DAYA MANUSIA
	5	03	01	2.06	0007	Penyediaan Bahan/Material											
							Jumlah Paket Bahan/Material yang Disediakan	4 Paket	13.918.900,00	Kota Pasuruan, Semua Kecamata	DANA ALOKASI	Memperkuat reformasi politik, hukum dan	JATIM BERKAH-AMANAH Memperkuat	Dokumen Administrasi Umum		13.739.346,00	BADAN KEPEGAWAIAN DAN PENGEMBANG

No	Kode					Urusan / Bidang Urusan / Program / Outcome / Kegiatan / Sub Kegiatan	Indikator Program / Kegiatan / Sub Kegiatan	Capaian Kinerja Dan Kerangka Pendanaan						Kelompok Sasaran	Prakiraan Maju Rencana Tahun 2027		Perangkat Daerah Penanggung Jawab
								Target 2026	Pagu Indikatif (Rp)	Lokasi	Sumber Dana	Prioritas			Target	Pagu Indikatif (Rp)	
												Nasional	Daerah				
1	2					3	4	5	6	7	8	9	10	11	12	13	14
										n, Semua Kel/Desa	UMUM (DAU)	birokrasi, serta memperkuat pencegahan dan pemberantasan korupsi, narkoba, judi, dan penyeludupan.	Penyelenggaraan Tata Kelola Pemerintahan yang Baik, Bersih, Efektif, Berdaya Guna dan Partisipatif 5. Efektivitas Birokrasi dan Pelayanan Publik	Perangkat Daerah			AN SUMBER DAYA MANUSIA
	5	03	01	2.06	0008	Fasilitasi Kunjungan Tamu											
							Jumlah Laporan Fasilitasi Kunjungan Tamu	4 Laporan	10.845.000,00	Kota Pasuruan, Semua Kecamatan, Semua Kel/Desa	DANA ALOKASI UMUM (DAU)	Memperkuat reformasi politik, hukum dan birokrasi, serta memperkuat pencegahan dan pemberantasan korupsi, narkoba, judi, dan penyeludupan.	JATIM BERKAH-AMANAH Memperkuat Penyelenggaraan Tata Kelola Pemerintahan yang Baik, Bersih, Efektif, Berdaya Guna dan Partisipatif	Dokumen Administrasi Umum Perangkat Daerah		10.705.099,00	BADAN KEPEGAWAIAN DAN PENGEMBANGAN SUMBER DAYA MANUSIA

No	Kode					Urusan / Bidang Urusan / Program / Outcome / Kegiatan / Sub Kegiatan	Indikator Program / Kegiatan / Sub Kegiatan	Capaian Kinerja Dan Kerangka Pendanaan						Kelompok Sasaran	Prakiraan Maju Rencana Tahun 2027		Perangkat Daerah Penanggung Jawab
								Target 2026	Pagu Indikatif (Rp)	Lokasi	Sumber Dana	Prioritas			Target	Pagu Indikatif (Rp)	
												Nasional	Daerah				
1	2					3	4	5	6	7	8	9	10	11	12	13	14
													5. Efektivitas Birokrasi dan Pelayanan Publik				
	5	03	01	2.06	0009	Penyelenggaraan Rapat Koordinasi dan Konsultasi SKPD											
							Jumlah Laporan Penyelenggaraan Rapat Koordinasi dan Konsultasi SKPD	12 Laporan	80.000.000,00	Kota Pasuruan, Semua Kecamatan, Semua Kel/Desa	DANA ALOKASI UMUM (DAU)	Memperkuat reformasi politik, hukum dan birokrasi, serta memperkuat pencegahan dan pemberantasan korupsi, narkoba, judi, dan penyeludupan.	JATIM BERKAH-AMANAH Memperkuat Penyelenggaraan Tata Kelola Pemerintahan yang Baik, Bersih, Efektif, Berdaya Guna dan Partisipatif 5. Efektivitas Birokrasi dan Pelayanan Publik	Dokumen Administrasi Umum Perangkat Daerah		78.968.000,00	BADAN KEPEGAWAIAN DAN PENGEMBANGAN SUMBER DAYA MANUSIA
	5	03	01	2.08		Penyediaan Jasa Penunjang Urusan Pemerintahan Daerah	Jumlah Laporan Penyediaan Jasa Penunjang Urusan Pemerintahan Daerah	4 Laporan	250.954.290,00			Memperkuat reformasi politik, hukum dan birokrasi, serta	JATIM BERKAH-AMANAH Memperkuat Penyelenggaraan Tata	Jasa penunjang urusan pemerintahan	-	247.716.979,00	

No	Kode					Urusan / Bidang Urusan / Program / Outcome / Kegiatan / Sub Kegiatan	Indikator Program / Kegiatan / Sub Kegiatan	Capaian Kinerja Dan Kerangka Pendanaan						Kelompok Sasaran	Prakiraan Maju Rencana Tahun 2027		Perangkat Daerah Penanggung Jawab
								Target 2026	Pagu Indikatif (Rp)	Lokasi	Sumber Dana	Prioritas			Target	Pagu Indikatif (Rp)	
												Nasional	Daerah				
1	2					3	4	5	6	7	8	9	10	11	12	13	14
												memperkuat pencegahan dan pemberantasan korupsi, narkoba, judi, dan penyeludupan.	Kelola Pemerintahan yang Baik, Bersih, Efektif, Berdaya Guna dan Partisipatif 5. Efektivitas Birokrasi dan Pelayanan Publik				
	5	03	01	2.08	0001	Penyediaan Jasa Surat Menyurat											
							Jumlah Laporan Penyediaan Jasa Surat Menyurat	2 Laporan	2.000.000,00	Kota Pasuruan, Semua Kecamatan, Semua Kel/Desa	DANA ALOKASI UMUM (DAU)	Memperkuat reformasi politik, hukum dan birokrasi, serta memperkuat pencegahan dan pemberantasan korupsi, narkoba, judi, dan penyeludupan.	JATIM BERKAH-AMANAH Memperkuat Penyelenggaraan Tata Kelola Pemerintahan yang Baik, Bersih, Efektif, Berdaya Guna dan Partisipatif 5. Efektivitas Birokrasi dan	Jasa penunjang urusan pemerintahan		1.974.200,00	BADAN KEPEGAWAIAN DAN PENGEMBANGAN SUMBER DAYA MANUSIA

No	Kode					Urusan / Bidang Urusan / Program / Outcome / Kegiatan / Sub Kegiatan	Indikator Program / Kegiatan / Sub Kegiatan	Capaian Kinerja Dan Kerangka Pendanaan						Kelompok Sasaran	Prakiraan Maju Rencana Tahun 2027		Perangkat Daerah Penanggung Jawab
								Target 2026	Pagu Indikatif (Rp)	Lokasi	Sumber Dana	Prioritas			Target	Pagu Indikatif (Rp)	
												Nasional	Daerah				
1	2					3	4	5	6	7	8	9	10	11	12	13	14
													Pelayanan Publik				
	5	03	01	2.08	0002	Penyediaan Jasa Komunikasi, Sumber Daya Air dan Listrik											
							Jumlah Laporan Penyediaan Jasa Komunikasi, Sumber Daya Air dan Listrik yang Disediakan	12 Laporan	128.291.240,00	Kota Pasuruan, Semua Kecamatan, Semua Kel/Desa	DANA ALOKASI UMUM (DAU)	Memperkuat reformasi politik, hukum dan birokrasi, serta memperkuat pencegahan dan pemberantasan korupsi, narkoba, judi, dan penyeludupan.	JATIM BERKAH-AMANAH Memperkuat Penyelenggaraan Tata Kelola Pemerintahan yang Baik, Bersih, Efektif, Berdaya Guna dan Partisipatif 5. Efektivitas Birokrasi dan Pelayanan Publik	Jasa penunjang urusan pemerintahan		126.636.283,00	BADAN KEPEGAWAIAN DAN PENGEMBANGAN SUMBER DAYA MANUSIA
	5	03	01	2.08	0004	Penyediaan Jasa Pelayanan Umum Kantor											
							Jumlah Laporan Penyediaan Jasa Pelayanan Umum Kantor yang Disediakan	12 Laporan	120.663.050,00	Kota Pasuruan, Semua Kecamatan, Semua Kel/Desa	DANA ALOKASI UMUM (DAU)	Memperkuat reformasi politik, hukum dan birokrasi, serta	JATIM BERKAH-AMANAH Memperkuat Penyelenggaraan Tata	Jasa penunjang urusan pemerintahan		119.106.496,00	BADAN KEPEGAWAIAN DAN PENGEMBANGAN SUMBER

No	Kode					Urusan / Bidang Urusan / Program / Outcome / Kegiatan / Sub Kegiatan	Indikator Program / Kegiatan / Sub Kegiatan	Capaian Kinerja Dan Kerangka Pendanaan						Kelompok Sasaran	Prakiraan Maju Rencana Tahun 2027		Perangkat Daerah Penanggung Jawab
								Target 2026	Pagu Indikatif (Rp)	Lokasi	Sumber Dana	Prioritas			Target	Pagu Indikatif (Rp)	
												Nasional	Daerah				
1	2					3	4	5	6	7	8	9	10	11	12	13	14
												memperkuat pencegahan dan pemberantasan korupsi, narkoba, judi, dan penyeludupan.	Kelola Pemerintahan yang Baik, Bersih, Efektif, Berdaya Guna dan Partisipatif 5. Efektivitas Birokrasi dan Pelayanan Publik				DAYA MANUSIA
	5	03	01	2.09		Pemeliharaan Barang Milik Daerah Penunjang Urusan Pemerintahan Daerah	Jumlah Barang Milik Daerah yang terpelihara	49 Unit	186.450.000,00			Memperkuat reformasi politik, hukum dan birokrasi, serta memperkuat pencegahan dan pemberantasan korupsi, narkoba, judi, dan penyeludupan.	JATIM BERKAH-AMANAH Memperkuat Penyelenggaraan Tata Kelola Pemerintahan yang Baik, Bersih, Efektif, Berdaya Guna dan Partisipatif 5. Efektivitas Birokrasi dan Pelayanan Publik	Barang Milik Daerah yang dipelihara	-	184.044.795,00	

No	Kode					Urusan / Bidang Urusan / Program / Outcome / Kegiatan / Sub Kegiatan	Indikator Program / Kegiatan / Sub Kegiatan	Capaian Kinerja Dan Kerangka Pendanaan						Kelompok Sasaran	Prakiraan Maju Rencana Tahun 2027		Perangkat Daerah Penanggung Jawab
								Target 2026	Pagu Indikatif (Rp)	Lokasi	Sumber Dana	Prioritas			Target	Pagu Indikatif (Rp)	
												Nasional	Daerah				
1	2					3	4	5	6	7	8	9	10	11	12	13	14
	5	03	01	2.09	0001	Penyediaan Jasa Pemeliharaan, Biaya Pemeliharaan, dan Pajak Kendaraan Perorangan Dinas atau Kendaraan Dinas Jabatan											
							Jumlah Kendaraan Perorangan Dinas atau Kendaraan Dinas Jabatan yang Dipelihara dan dibayarkan Pajaknya	1 Unit	43.670.000,00	Kota Pasuruan, Semua Kecamatan, Semua Kel/Desa	DANA ALOKASI UMUM (DAU)	Memperkuat reformasi politik, hukum dan birokrasi, serta memperkuat pencegahan dan pemberantasan korupsi, narkoba, judi, dan penyeludupan.	JATIM BERKAH-AMANAH Memperkuat Penyelenggaraan Tata Kelola Pemerintahan yang Baik, Bersih, Efektif, Berdaya Guna dan Partisipatif 5. Efektivitas Birokrasi dan Pelayanan Publik	Barang Milik Daerah yang dipelihara		43.106.657,00	BADAN KEPEGAWAIAN DAN PENGEMBANGAN SUMBER DAYA MANUSIA
	5	03	01	2.09	0002	Penyediaan Jasa Pemeliharaan, Biaya Pemeliharaan, Pajak dan Perizinan Kendaraan Dinas Operasional atau Lapangan											
							Jumlah Kendaraan Dinas Operasional atau Lapangan yang Dipelihara dan dibayarkan Pajak dan Perizinannya	8 Unit	107.500.000,00	Kota Pasuruan, Semua Kecamatan, Semua Kel/Desa	DANA ALOKASI UMUM (DAU)	Memperkuat reformasi politik, hukum dan birokrasi, serta memperkuat pencegahan	JATIM BERKAH-AMANAH Memperkuat Penyelenggaraan Tata Kelola Pemerintahan	Barang Milik Daerah yang dipelihara		106.113.250,00	BADAN KEPEGAWAIAN DAN PENGEMBANGAN SUMBER DAYA MANUSIA

No	Kode					Urusan / Bidang Urusan / Program / Outcome / Kegiatan / Sub Kegiatan	Indikator Program / Kegiatan / Sub Kegiatan	Capaian Kinerja Dan Kerangka Pendanaan						Kelompok Sasaran	Prakiraan Maju Rencana Tahun 2027		Perangkat Daerah Penanggung Jawab
								Target 2026	Pagu Indikatif (Rp)	Lokasi	Sumber Dana	Prioritas			Target	Pagu Indikatif (Rp)	
												Nasional	Daerah				
1	2					3	4	5	6	7	8	9	10	11	12	13	14
												dan pemberantasan korupsi, narkoba, judi, dan penyeludupan.	yang Baik, Bersih, Efektif, Berdaya Guna dan Partisipatif 5. Efektivitas Birokrasi dan Pelayanan Publik				
	5	03	01	2.09	0005	Pemeliharaan Mebel											
							Jumlah Mebel yang Dipelihara	20 Unit	2.400.000,00	Kota Pasuruan, Semua Kecamatan, Semua Kel/Desa	DANA ALOKASI UMUM (DAU)	Memperkuat reformasi politik, hukum dan birokrasi, serta memperkuat pencegahan dan pemberantasan korupsi, narkoba, judi, dan penyeludupan.	JATIM BERKAH-AMANAH Memperkuat Penyelenggaraan Tata Kelola Pemerintahan yang Baik, Bersih, Efektif, Berdaya Guna dan Partisipatif 5. Efektivitas Birokrasi dan Pelayanan Publik	Barang Milik Daerah yang dipelihara		2.369.040,00	BADAN KEPEGAWAIAN DAN PENGEMBANGAN SUMBER DAYA MANUSIA

No	Kode					Urusan / Bidang Urusan / Program / Outcome / Kegiatan / Sub Kegiatan	Indikator Program / Kegiatan / Sub Kegiatan	Capaian Kinerja Dan Kerangka Pendanaan						Kelompok Sasaran	Prakiraan Maju Rencana Tahun 2027		Perangkat Daerah Penanggung Jawab
								Target 2026	Pagu Indikatif (Rp)	Lokasi	Sumber Dana	Prioritas			Target	Pagu Indikatif (Rp)	
												Nasional	Daerah				
1	2					3	4	5	6	7	8	9	10	11	12	13	14
	5	03	01	2.09	0006	Pemeliharaan Peralatan dan Mesin Lainnya											
							Jumlah Peralatan dan Mesin Lainnya yang Dipelihara	20 Unit	32.880.000,00	Kota Pasuruan, Semua Kecamatan, Semua Kel/Desa	DANA ALOKASI UMUM (DAU)	Memperkuat reformasi politik, hukum dan birokrasi, serta memperkuat pencegahan dan pemberantasan korupsi, narkoba, judi, dan penyeludupan.	JATIM BERKAH-AMANAH Memperkuat Penyelenggaraan Tata Kelola Pemerintahan yang Baik, Bersih, Efektif, Berdaya Guna dan Partisipatif 5. Efektivitas Birokrasi dan Pelayanan Publik	Barang Milik Daerah yang dipelihara		32.455.848,00	BADAN KEPEGAWAIAN DAN PENGEMBANGAN SUMBER DAYA MANUSIA
2	5	03	02			PROGRAM KEPEGAWAIAN DAERAH	Indeks Kepuasan Layanan ASN	90 Nilai	1.172.759.730,00						-	1.139.256.993,00	
	5	03	02	2.01		Pengadaan, Pemberhentian dan Informasi Kepegawaian ASN	Persentase terlaksananya Pengadaan, Pemberhentian dan Informasi Kepegawaian	95 Persen	396.010.563,00			Memperkuat reformasi politik, hukum dan birokrasi, serta memperkuat	JATIM BERKAH-AMANAH Memperkuat Penyelenggaraan Tata Kelola	Calon ASN dan ASN Pemerintah Kota Pasuruan	-	384.722.852,00	

No	Kode					Urusan / Bidang Urusan / Program / Outcome / Kegiatan / Sub Kegiatan	Indikator Program / Kegiatan / Sub Kegiatan	Capaian Kinerja Dan Kerangka Pendanaan						Kelompok Sasaran	Prakiraan Maju Rencana Tahun 2027		Perangkat Daerah Penanggung Jawab
								Target 2026	Pagu Indikatif (Rp)	Lokasi	Sumber Dana	Prioritas			Target	Pagu Indikatif (Rp)	
												Nasional	Daerah				
1	2					3	4	5	6	7	8	9	10	11	12	13	14
												pencegahan dan pemberantasan korupsi, narkoba, judi, dan penyeludupan.	Pemerintahan yang Baik, Bersih, Efektif, Berdaya Guna dan Partisipatif 5. Efektivitas Birokrasi dan Pelayanan Publik				
	5	03	02	2.01	0002	Penyusunan Rencana Kebutuhan, Jenis dan Jumlah Jabatan untuk Pelaksanaan Pengadaan ASN											
							Jumlah Dokumen Hasil Penyusunan Rencana Kebutuhan, Jenis dan Jumlah Jabatan untuk Pelaksanaan Pengadaan ASN	2 Dokumen	67.464.796,00	Kota Pasuruan, Semua Kecamatan, Semua Kel/Desa	DANA ALOKASI UMUM (DAU)	Memperkuat reformasi politik, hukum dan birokrasi, serta memperkuat pencegahan dan pemberantasan korupsi, narkoba, judi, dan penyeludupan.	JATIM BERKAH-AMANAH Memperkuat Penyelenggaraan Tata Kelola Pemerintahan yang Baik, Bersih, Efektif, Berdaya Guna dan Partisipatif 5. Efektivitas Birokrasi dan Pelayanan Publik	Calon ASN dan ASN Pemerintah Kota Pasuruan		65.535.303,00	BADAN KEPEGAWAIAN DAN PENGEMBANGAN SUMBER DAYA MANUSIA

No	Kode					Urusan / Bidang Urusan / Program / Outcome / Kegiatan / Sub Kegiatan	Indikator Program / Kegiatan / Sub Kegiatan	Capaian Kinerja Dan Kerangka Pendanaan						Kelompok Sasaran	Prakiraan Maju Rencana Tahun 2027		Perangkat Daerah Penanggung Jawab
								Target 2026	Pagu Indikatif (Rp)	Lokasi	Sumber Dana	Prioritas			Target	Pagu Indikatif (Rp)	
												Nasional	Daerah				
1	2					3	4	5	6	7	8	9	10	11	12	13	14
	5	03	02	2.01	0003	Koordinasi dan Fasilitasi Pengadaan PNS dan PPPK											
							Jumlah Dokumen Kegiatan Koordinasi dan Fasilitasi Pengadaan PNS dan PPPK	2 Dokumen	264.319.469,00	Kota Pasuruan, Semua Kecamatan, Semua Kel/Desa	DANA ALOKASI UMUM (DAU)	Memperkuat reformasi politik, hukum dan birokrasi, serta memperkuat pencegahan dan pemberantasan korupsi, narkoba, judi, dan penyeludupan.	JATIM BERKAH-AMANAH Memperkuat Penyelenggaraan Tata Kelola Pemerintahan yang Baik, Bersih, Efektif, Berdaya Guna dan Partisipatif 5. Efektivitas Birokrasi dan Pelayanan Publik	Calon ASN dan ASN Pemerintah Kota Pasuruan		256.798.123,00	BADAN KEPEGAWAIAN DAN PENGEMBANGAN SUMBER DAYA MANUSIA
	5	03	02	2.01	0004	Evaluasi Pengadaan ASN dan Pengadaan ASN											
							Jumlah Laporan Hasil Evaluasi Pengadaan ASN	2 Laporan	15.226.889,00	Kota Pasuruan, Semua Kecamatan, Semua Kel/Desa	DANA ALOKASI UMUM (DAU)	Memperkuat reformasi politik, hukum dan birokrasi, serta memperkuat pencegahan	JATIM BERKAH-AMANAH Memperkuat Penyelenggaraan Tata Kelola Pemerintahan	Calon ASN dan ASN Pemerintah Kota Pasuruan		14.791.400,00	BADAN KEPEGAWAIAN DAN PENGEMBANGAN SUMBER DAYA MANUSIA

No	Kode					Urusan / Bidang Urusan / Program / Outcome / Kegiatan / Sub Kegiatan	Indikator Program / Kegiatan / Sub Kegiatan	Capaian Kinerja Dan Kerangka Pendanaan						Kelompok Sasaran	Prakiraan Maju Rencana Tahun 2027		Perangkat Daerah Penanggung Jawab
								Target 2026	Pagu Indikatif (Rp)	Lokasi	Sumber Dana	Prioritas			Target	Pagu Indikatif (Rp)	
												Nasional	Daerah				
1	2					3	4	5	6	7	8	9	10	11	12	13	14
												dan pemberantasan korupsi, narkoba, judi, dan penyeludupan.	yang Baik, Bersih, Efektif, Berdaya Guna dan Partisipatif 5. Efektivitas Birokrasi dan Pelayanan Publik				
	5	03	02	2.01	0006	Koordinasi Pelaksanaan Administrasi Pemberhentian											
							Jumlah Dokumen Hasil kegiatan Koordinasi Pelaksanaan Administrasi Pemberhentian	131 Dokumen	7.704.209,00	Kota Pasuruan, Semua Kecamatan, Semua Kel/Desa	DANA ALOKASI UMUM (DAU)	Memperkuat reformasi politik, hukum dan birokrasi, serta memperkuat pencegahan dan pemberantasan korupsi, narkoba, judi, dan penyeludupan.	JATIM BERKAH-AMANAH Memperkuat Penyelenggaraan Tata Kelola Pemerintahan yang Baik, Bersih, Efektif, Berdaya Guna dan Partisipatif 5. Efektivitas Birokrasi dan Pelayanan Publik	Calon ASN dan ASN Pemerintah Kota Pasuruan		7.483.869,00	BADAN KEPEGAWAIAN DAN PENGEMBANGAN SUMBER DAYA MANUSIA

No	Kode					Urusan / Bidang Urusan / Program / Outcome / Kegiatan / Sub Kegiatan	Indikator Program / Kegiatan / Sub Kegiatan	Capaian Kinerja Dan Kerangka Pendanaan						Kelompok Sasaran	Prakiraan Maju Rencana Tahun 2027		Perangkat Daerah Penanggung Jawab
								Target 2026	Pagu Indikatif (Rp)	Lokasi	Sumber Dana	Prioritas			Target	Pagu Indikatif (Rp)	
												Nasional	Daerah				
1	2					3	4	5	6	7	8	9	10	11	12	13	14
	5	03	02	2.01	0010	Pengelolaan Sistem Informasi Kepegawaian											
							Jumlah Dokumen Hasil Pengelolaan Sistem Informasi Kepegawaian	1 Dokumen	20.021.300,00	Kota Pasuruan, Semua Kecamatan, Semua Kel/Desa	DANA ALOKASI UMUM (DAU)	Memperkuat reformasi politik, hukum dan birokrasi, serta memperkuat pencegahan dan pemberantasan korupsi, narkoba, judi, dan penyeludupan.	JATIM BERKAH-AMANAH Memperkuat Penyelenggaraan Tata Kelola Pemerintahan yang Baik, Bersih, Efektif, Berdaya Guna dan Partisipatif 5. Efektivitas Birokrasi dan Pelayanan Publik	Calon ASN dan ASN Pemerintah Kota Pasuruan		19.448.691,00	BADAN KEPEGAWAIAN DAN PENGEMBANGAN SUMBER DAYA MANUSIA
	5	03	02	2.01	0011	Pengelolaan Data Kepegawaian											
							Jumlah Dokumen Hasil Pengelolaan Data Kepegawaian	1 Dokumen	13.316.700,00	Kota Pasuruan, Semua Kecamatan, Semua Kel/Desa	DANA ALOKASI UMUM (DAU)	Memperkuat reformasi politik, hukum dan birokrasi, serta memperkuat pencegahan	JATIM BERKAH-AMANAH Memperkuat Penyelenggaraan Tata Kelola Pemerintahan	Calon ASN dan ASN Pemerintah Kota Pasuruan		12.935.842,00	BADAN KEPEGAWAIAN DAN PENGEMBANGAN SUMBER DAYA MANUSIA

No	Kode					Urusan / Bidang Urusan / Program / Outcome / Kegiatan / Sub Kegiatan	Indikator Program / Kegiatan / Sub Kegiatan	Capaian Kinerja Dan Kerangka Pendanaan						Kelompok Sasaran	Prakiraan Maju Rencana Tahun 2027		Perangkat Daerah Penanggung Jawab
								Target 2026	Pagu Indikatif (Rp)	Lokasi	Sumber Dana	Prioritas			Target	Pagu Indikatif (Rp)	
												Nasional	Daerah				
1	2					3	4	5	6	7	8	9	10	11	12	13	14
												dan pemberantasan korupsi, narkoba, judi, dan penyeludupan.	yang Baik, Bersih, Efektif, Berdaya Guna dan Partisipatif 5. Efektivitas Birokrasi dan Pelayanan Publik				
	5	03	02	2.01	0012	Evaluasi Data, Informasi dan Sistem Informasi Kepegawaian											
							Jumlah Laporan Hasil Evaluasi Data, Informasi dan Sistem Informasi Kepegawaian	4 Laporan	7.957.200,00	Kota Pasuruan, Semua Kecamatan, Semua Kel/Desa	DANA ALOKASI UMUM (DAU)	Memperkuat reformasi politik, hukum dan birokrasi, serta memperkuat pencegahan dan pemberantasan korupsi, narkoba, judi, dan penyeludupan.	JATIM BERKAH-AMANAH Memperkuat Penyelenggaraan Tata Kelola Pemerintahan yang Baik, Bersih, Efektif, Berdaya Guna dan Partisipatif 5. Efektivitas Birokrasi dan Pelayanan Publik	Calon ASN dan ASN Pemerintah Kota Pasuruan		7.729.624,00	BADAN KEPEGAWAIAN DAN PENGEMBANGAN SUMBER DAYA MANUSIA

No	Kode					Urusan / Bidang Urusan / Program / Outcome / Kegiatan / Sub Kegiatan	Indikator Program / Kegiatan / Sub Kegiatan	Capaian Kinerja Dan Kerangka Pendanaan						Kelompok Sasaran	Prakiraan Maju Rencana Tahun 2027		Perangkat Daerah Penanggung Jawab
								Target 2026	Pagu Indikatif (Rp)	Lokasi	Sumber Dana	Prioritas			Target	Pagu Indikatif (Rp)	
												Nasional	Daerah				
1	2					3	4	5	6	7	8	9	10	11	12	13	14
	5	03	02	2.02		Mutasi dan Promosi ASN	Persentase terselenggaranya Mutasi dan Promosi ASN	95 Persen	385.514.667,00			Memperkuat reformasi politik, hukum dan birokrasi, serta memperkuat pencegahan dan pemberantasan korupsi, narkoba, judi, dan penyeludupan.	JATIM BERKAH-AMANAH Memperkuat Penyelenggaraan Tata Kelola Pemerintahan yang Baik, Bersih, Efektif, Berdaya Guna dan Partisipatif 5. Efektivitas Birokrasi dan Pelayanan Publik	ASN Kota Pasuruan yang memenuhi syarat	-	374.488.947,00	
	5	03	02	2.02	0001	Pengelolaan Mutasi ASN											
							Jumlah Dokumen Hasil Pelaksanaan Mutasi Jabatan Pimpinan Tinggi, Jabatan Administrasi, Jabatan Pelaksana dan Mutasi ASN antar Daerah	1000 Dokumen	148.962.469,00	Kota Pasuruan, Semua Kecamatan, Semua Kel/Desa	DANA ALOKASI UMUM (DAU)	Memperkuat reformasi politik, hukum dan birokrasi, serta memperkuat pencegahan dan pemberantasan korupsi,	JATIM BERKAH-AMANAH Memperkuat Penyelenggaraan Tata Kelola Pemerintahan yang Baik, Bersih, Efektif,	ASN Kota Pasuruan yang memenuhi syarat		144.702.142,00	BADAN KEPEGAWAIAN DAN PENGEMBANGAN SUMBER DAYA MANUSIA

No	Kode					Urusan / Bidang Urusan / Program / Outcome / Kegiatan / Sub Kegiatan	Indikator Program / Kegiatan / Sub Kegiatan	Capaian Kinerja Dan Kerangka Pendanaan						Kelompok Sasaran	Prakiraan Maju Rencana Tahun 2027		Perangkat Daerah Penanggung Jawab
								Target 2026	Pagu Indikatif (Rp)	Lokasi	Sumber Dana	Prioritas			Target	Pagu Indikatif (Rp)	
												Nasional	Daerah				
1	2					3	4	5	6	7	8	9	10	11	12	13	14
												narkoba, judi, dan penyeludupan.	Berdaya Guna dan Partisipatif 5. Efektivitas Birokrasi dan Pelayanan Publik				
	5	03	02	2.02	0002	Pengelolaan Kenaikan Pangkat ASN											
							Jumlah Pengelolaan Kenaikan Pangkat ASN	300 Dokumen	74.850.629,00	Kota Pasuruan, Semua Kecamatan, Semua Kel/Desa	DANA ALOKASI UMUM (DAU)	Memperkuat reformasi politik, hukum dan birokrasi, serta memperkuat pencegahan dan pemberantasan korupsi, narkoba, judi, dan penyeludupan.	JATIM BERKAH-AMANAH Memperkuat Penyelenggaraan Tata Kelola Pemerintahan yang Baik, Bersih, Efektif, Berdaya Guna dan Partisipatif 5. Efektivitas Birokrasi dan Pelayanan Publik	ASN Kota Pasuruan yang memenuhi syarat		72.709.901,00	BADAN KEPEGAWAIAN DAN PENGEMBANGAN SUMBER DAYA MANUSIA
	5	03	02	2.02	0003	Pengelolaan Promosi ASN											

No	Kode					Urusan / Bidang Urusan / Program / Outcome / Kegiatan / Sub Kegiatan	Indikator Program / Kegiatan / Sub Kegiatan	Capaian Kinerja Dan Kerangka Pendanaan						Kelompok Sasaran	Prakiraan Maju Rencana Tahun 2027		Perangkat Daerah Penanggung Jawab
								Target 2026	Pagu Indikatif (Rp)	Lokasi	Sumber Dana	Prioritas			Target	Pagu Indikatif (Rp)	
												Nasional	Daerah				
1	2					3	4	5	6	7	8	9	10	11	12	13	14
							Jumlah Dokumen Hasil Pengelolaan Promosi ASN	100 Dokumen	161.701.569,00	Kota Pasuruan, Semua Kecamatan, Semua Kel/Desa	DANA ALOKASI UMUM (DAU)	Memperkuat reformasi politik, hukum dan birokrasi, serta memperkuat pencegahan dan pemberantasan korupsi, narkoba, judi, dan penyeludupan.	JATIM BERKAH-AMANAH Memperkuat Penyelenggaraan Tata Kelola Pemerintahan yang Baik, Bersih, Efektif, Berdaya Guna dan Partisipatif 5. Efektivitas Birokrasi dan Pelayanan Publik	ASN Kota Pasuruan yang memenuhi syarat		157.076.904,00	BADAN KEPEGAWAIAN DAN PENGEMBANGAN SUMBER DAYA MANUSIA
	5	03	02	2.03		Pengembangan Kompetensi ASN	Persentase terselenggaranya Pengembangan Kompetensi ASN	95 Persen	155.867.900,00			Memperkuat reformasi politik, hukum dan birokrasi, serta memperkuat pencegahan dan pemberantasan korupsi, narkoba, judi, dan	JATIM BERKAH-AMANAH Memperkuat Penyelenggaraan Tata Kelola Pemerintahan yang Baik, Bersih, Efektif, Berdaya Guna dan Partisipatif	ASN Kota Pasuruan yang memenuhi syarat	-	151.410.078,00	

No	Kode					Urusan / Bidang Urusan / Program / Outcome / Kegiatan / Sub Kegiatan	Indikator Program / Kegiatan / Sub Kegiatan	Capaian Kinerja Dan Kerangka Pendanaan						Kelompok Sasaran	Prakiraan Maju Rencana Tahun 2027		Perangkat Daerah Penanggung Jawab
								Target 2026	Pagu Indikatif (Rp)	Lokasi	Sumber Dana	Prioritas			Target	Pagu Indikatif (Rp)	
												Nasional	Daerah				
1	2					3	4	5	6	7	8	9	10	11	12	13	14
												penyeludupan.	5. Efektivitas Birokrasi dan Pelayanan Publik				
	5	03	02	2.03	0004	Pengelolaan Pendidikan Lanjutan ASN											
							Jumlah ASN yang Mendapatkan Pendidikan Lanjutan	88 Orang	155.867.900,00	Kota Pasuruan, Semua Kecamatan, Semua Kel/Desa	DANA ALOKASI UMUM (DAU)	Memperkuat reformasi politik, hukum dan birokrasi, serta memperkuat pencegahan dan pemberantasan korupsi, narkoba, judi, dan penyeludupan.	JATIM BERKAH-AMANAH Memperkuat Penyelenggaraan Tata Kelola Pemerintahan yang Baik, Bersih, Efektif, Berdaya Guna dan Partisipatif 5. Efektivitas Birokrasi dan Pelayanan Publik	ASN Kota Pasuruan yang memenuhi syarat		151.410.078,00	BADAN KEPEGAWAIAN DAN PENGEMBANGAN SUMBER DAYA MANUSIA
	5	03	02	2.04		Penilaian dan Evaluasi Kinerja Aparatur	Persentase terlaksananya Penilaian dan Evaluasi Kinerja Aparatur ASN	95 Persen	235.366.600,00			Memperkuat reformasi politik, hukum dan birokrasi, serta	JATIM BERKAH-AMANAH Memperkuat Penyelenggaraan Tata	Kinerja dan dokumen Kepegawaian ASN Kota Pasuruan	-	228.635.116,00	

No	Kode					Urusan / Bidang Urusan / Program / Outcome / Kegiatan / Sub Kegiatan	Indikator Program / Kegiatan / Sub Kegiatan	Capaian Kinerja Dan Kerangka Pendanaan						Kelompok Sasaran	Prakiraan Maju Rencana Tahun 2027		Perangkat Daerah Penanggung Jawab
								Target 2026	Pagu Indikatif (Rp)	Lokasi	Sumber Dana	Prioritas			Target	Pagu Indikatif (Rp)	
												Nasional	Daerah				
1	2					3	4	5	6	7	8	9	10	11	12	13	14
												memperkuat pencegahan dan pemberantasan korupsi, narkoba, judi, dan penyeludupan.	Kelola Pemerintahan yang Baik, Bersih, Efektif, Berdaya Guna dan Partisipatif 5. Efektivitas Birokrasi dan Pelayanan Publik				
	5	03	02	2.04	0002	Pelaksanaan Penilaian dan Evaluasi Kinerja Aparatur											
							Jumlah Dokumen Hasil Pelaksanaan Penilaian dan Evaluasi Kinerja Aparatur	1 Dokumen	18.063.000,00	Kota Pasuruan, Semua Kecamatan, Semua Kel/Desa	DANA ALOKASI UMUM (DAU)	Memperkuat reformasi politik, hukum dan birokrasi, serta memperkuat pencegahan dan pemberantasan korupsi, narkoba, judi, dan penyeludupan.	JATIM BERKAH-AMANAH Memperkuat Penyelenggaraan Tata Kelola Pemerintahan yang Baik, Bersih, Efektif, Berdaya Guna dan Partisipatif 5. Efektivitas Birokrasi dan	Kinerja dan dokumen Kepegawaian ASN Kota Pasuruan		17.546.398,00	BADAN KEPEGAWAIAN DAN PENGEMBANGAN SUMBER DAYA MANUSIA

No	Kode					Urusan / Bidang Urusan / Program / Outcome / Kegiatan / Sub Kegiatan	Indikator Program / Kegiatan / Sub Kegiatan	Capaian Kinerja Dan Kerangka Pendanaan						Kelompok Sasaran	Prakiraan Maju Rencana Tahun 2027		Perangkat Daerah Penanggung Jawab
								Target 2026	Pagu Indikatif (Rp)	Lokasi	Sumber Dana	Prioritas			Target	Pagu Indikatif (Rp)	
												Nasional	Daerah				
1	2					3	4	5	6	7	8	9	10	11	12	13	14
													Pelayanan Publik				
	5	03	02	2.04	0004	Pengelolaan Pemberian Penghargaan bagi Pegawai											
							Jumlah ASN yang Diberikan Penghargaan	150 Orang	184.636.800,00	Kota Pasuruan, Semua Kecamatan, Semua Kel/Desa	DANA ALOKASI UMUM (DAU)	Memperkuat reformasi politik, hukum dan birokrasi, serta memperkuat pencegahan dan pemberantasan korupsi, narkoba, judi, dan penyeludupan.	JATIM BERKAH-AMANAH Memperkuat Penyelenggaraan Tata Kelola Pemerintahan yang Baik, Bersih, Efektif, Berdaya Guna dan Partisipatif 5. Efektivitas Birokrasi dan Pelayanan Publik	Kinerja dan dokumen Kepegawaian ASN Kota Pasuruan		179.356.188,00	BADAN KEPEGAWAIAN DAN PENGEMBANGAN SUMBER DAYA MANUSIA
	5	03	02	2.04	0008	Pengelolaan Penyelesaian Pelanggaran Disiplin ASN											
							Jumlah Laporan Hasil Pengelolaan Penyelesaian Pelanggaran Disiplin ASN	2 Laporan	21.172.000,00	Kota Pasuruan, Semua Kecamatan, Semua Kel/Desa	DANA ALOKASI UMUM (DAU)	Memperkuat reformasi politik, hukum dan birokrasi, serta	JATIM BERKAH-AMANAH Memperkuat Penyelenggaraan Tata	Kinerja dan dokumen Kepegawaian ASN Kota Pasuruan		20.566.481,00	BADAN KEPEGAWAIAN DAN PENGEMBANGAN SUMBER

No	Kode					Urusan / Bidang Urusan / Program / Outcome / Kegiatan / Sub Kegiatan	Indikator Program / Kegiatan / Sub Kegiatan	Capaian Kinerja Dan Kerangka Pendanaan						Kelompok Sasaran	Prakiraan Maju Rencana Tahun 2027		Perangkat Daerah Penanggung Jawab
								Target 2026	Pagu Indikatif (Rp)	Lokasi	Sumber Dana	Prioritas			Target	Pagu Indikatif (Rp)	
												Nasional	Daerah				
1	2					3	4	5	6	7	8	9	10	11	12	13	14
												memperkuat pencegahan dan pemberantasan korupsi, narkoba, judi, dan penyeludupan.	Kelola Pemerintahan yang Baik, Bersih, Efektif, Berdaya Guna dan Partisipatif 5. Efektivitas Birokrasi dan Pelayanan Publik				DAYA MANUSIA
	5	03	02	2.04	0009	Pelayanan Proses Izin Perceraian Pegawai											
							Jumlah Dokumen Proses Izin Perceraian Pegawai yang Dilayani	1 Dokumen	11.494.800,00	Kota Pasuruan, Semua Kecamatan, Semua Kel/Desa	DANA ALOKASI UMUM (DAU)	Memperkuat reformasi politik, hukum dan birokrasi, serta memperkuat pencegahan dan pemberantasan korupsi, narkoba, judi, dan penyeludupan.	JATIM BERKAH-AMANAH Memperkuat Penyelenggaraan Tata Kelola Pemerintahan yang Baik, Bersih, Efektif, Berdaya Guna dan Partisipatif 5. Efektivitas Birokrasi dan	Kinerja dan dokumen Kepegawaian ASN Kota Pasuruan		11.166.049,00	BADAN KEPEGAWAIAN DAN PENGEMBANGAN SUMBER DAYA MANUSIA

No	Kode					Urusan / Bidang Urusan / Program / Outcome / Kegiatan / Sub Kegiatan	Indikator Program / Kegiatan / Sub Kegiatan	Capaian Kinerja Dan Kerangka Pendanaan						Kelompok Sasaran	Prakiraan Maju Rencana Tahun 2027		Perangkat Daerah Penanggung Jawab
								Target 2026	Pagu Indikatif (Rp)	Lokasi	Sumber Dana	Prioritas			Target	Pagu Indikatif (Rp)	
												Nasional	Daerah				
1	2					3	4	5	6	7	8	9	10	11	12	13	14
													Pelayanan Publik				
	5	04				PENDIDIKAN DAN PELATIHAN			1.500.000.000,00							1.645.978.434,00	
3	5	04	02			PROGRAM PENGEMBANGAN SUMBER DAYA MANUSIA	Persentase kelulusan ASN yang mengikuti pendidikan dan pelatihan dengan predikat baik	99 Persen	1.500.000.000,00						-	1.645.978.434,00	
	5	04	02	2.02		Sertifikasi, Kelembagaan, Pengembangan Kompetensi Manajerial dan Fungsional	Persentase terlaksanakannya pengembangan kompetensi teknis	91 Persen	1.500.000.000,00			Memperkuat reformasi politik, hukum dan birokrasi, serta memperkuat pencegahan dan pemberantasan korupsi, narkoba, judi, dan penyeludupan.	JATIM BERKAH-AMANAH Memperkuat Penyelenggaraan Tata Kelola Pemerintahan yang Baik, Bersih, Efektif, Berdaya Guna dan Partisipatif 5. Efektivitas Birokrasi dan Pelayanan Publik	ASN Kota Pasuruan yang memenuhi syarat	-	1.645.978.434,00	
	5	04	02	2.02	0007	Penyelenggaraan Pengembangan Kompetensi bagi Pimpinan Daerah, Jabatan Pimpinan Tinggi, Jabatan Fungsional, Kepemimpinan, dan Prajabatan											
							Jumlah Laporan Hasil Penyelenggaraan	4 Laporan	1.500.000.000,00	Kota Pasuruan	DANA ALOKA	Memperkuat reformasi	JATIM BERKAH-	ASN Kota Pasuruan		1.645.978.434,00	BADAN KEPEGAWAIA

No	Kode	Urusan / Bidang Urusan / Program / Outcome / Kegiatan / Sub Kegiatan	Indikator Program / Kegiatan / Sub Kegiatan	Capaian Kinerja Dan Kerangka Pendanaan						Kelompok Sasaran	Prakiraan Maju Rencana Tahun 2027		Perangkat Daerah Penanggung Jawab
				Target 2026	Pagu Indikatif (Rp)	Lokasi	Sumber Dana	Prioritas			Target	Pagu Indikatif (Rp)	
								Nasional	Daerah				
1	2	3	4	5	6	7	8	9	10	11	12	13	14
			Pengembangan Kompetensi bagi Pimpinan Daerah, Jabatan Pimpinan Tinggi, Jabatan Fungsional, Kepemimpinan, dan Prajabatan			, Semua Kecamatan, Semua Kel/Desa	SI UMUM (DAU)	politik, hukum dan birokrasi, serta memperkuat pencegahan dan pemberantasan korupsi, narkoba, judi, dan penyeludupan.	AMANAH Memperkuat Penyelenggaraan Tata Kelola Pemerintahan yang Baik, Bersih, Efektif, Berdaya Guna dan Partisipatif 5. Efektivitas Birokrasi dan Pelayanan Publik	yang memenuhi syarat			N DAN PENGEMBANGAN SUMBER DAYA MANUSIA
	J U M L A H				8.654.470.605,00							8.689.504.660,00	

BAB V
PENUTUP

Sesuai Peraturan Daerah Kota Pasuruan Nomor 1 Tahun 2025 tentang Pembentukan dan Susunan Perangkat Daerah, Badan Kepegawaian Daerah (BKD) Kota Pasuruan berganti nama Perangkat Daerah menjadi Badan Kepegawaian dan Pengembangan Sumber Daya Manusia (BKPSDM) Kota Pasuruan pada Tahun 2026. Sehingga untuk sumber data yang digunakan dalam menyusun dan pengesahannya Rencana Kerja (RENJA) Tahun 2026 masih menggunakan Badan Kepegawaian Daerah (BKD) Kota Pasuruan.

Rencana Kerja (RENJA) Tahun 2026 merupakan dokumen yang sangat penting karena disusun dalam rangka mempersiapkan langkah-langkah yang kedepannya akan dijalankan untuk mencapai Peningkatan Indeks Profesionalitas ASN di lingkungan Pemerintah Kota Pasuruan yang merupakan indikator dari tujuan inti Pengembangan Kompetensi ASN. Oleh sebab itu diperlukan dukungan yang sangat besar dari sekretariat maupun bidang beserta seluruh staf yang ada di Badan Kepegawaian dan Pengembangan Sumber Daya Manusia Kota Pasuruan agar rencana yang telah dipersiapkan dapat berjalan secara maksimal.

Output dari tersusunnya Rencana Kerja (RENJA) Badan Kepegawaian dan Pengembangan Sumber Daya Manusia Kota Pasuruan yaitu Program Tahunan yang akan dilaksanakan oleh Badan Kepegawaian dan Pengembangan Sumber Daya Manusia Kota Pasuruan sesuai dengan tugas pokok dan fungsi penunjang kepegawaian serta pendidikan dan pelatihan terkait Meningkatnya Kualitas dan Kapasitas ASN di lingkungan Pemerintah Kota Pasuruan.

Rencana Kerja (RENJA) Badan Kepegawaian dan Pengembangan Sumber Daya Manusia Kota Pasuruan selain menjadi rencana pelaksanaan kegiatan selama Tahun 2026 berfungsi pula sebagai sarana peningkatan kinerja Badan Kepegawaian dan Pengembangan Sumber Daya Manusia Kota Pasuruan. Sebagai bahan pelaksanaan kegiatan selama Tahun 2026, RENJA juga dapat digunakan sebagai sarana untuk melakukan kegiatan yang dilaksanakan dalam satu tahun bagi seluruh jajaran Badan Kepegawaian dan Pengembangan Sumber Daya Manusia Kota Pasuruan. RENJA juga memberikan umpan balik yang sangat diperlukan dalam pengambilan keputusan dan penyusunan rencana di masa mendatang oleh pimpinan dan seluruh staf Badan Kepegawaian dan Pengembangan Sumber Daya Manusia Kota Pasuruan sehingga akan diperoleh peningkatan kinerja ke arah yang lebih baik dimasa depan demi tercapainya misi Badan Kepegawaian dan Pengembangan Sumber Daya Manusia Kota Pasuruan.

W. RENCANA KERJA BADAN PENGELOLAAN KEUANGAN DAN ASET

BAB I
PENDAHULUAN

1.1. Latar Belakang

Rencana Kerja (Renja) Badan Pengelolaan Keuangan dan Aset Kota Pasuruan Tahun 2026 adalah pelaksanaan tahun keempat dalam periode Rencana Pembangunan Jangka Menengah Daerah (RPJMD) Kota Pasuruan Tahun 2026-2029. Sebagai dokumen Perangkat Daerah, Renja mempunyai kedudukan strategis dalam menjembatani perencanaan Perangkat Daerah dengan Rencana Kerja Pembangunan Daerah (RKPD), sebagai implementasi pelaksanaan strategis jangka menengah (RPJMD) dan Renstra Perangkat Daerah yang menjadi satu kesatuan untuk mendukung pencapaian Visi dan Misi Kepala Daerah.

Rencana Kerja yang disingkat Renja mempunyai fungsi penting dalam sistem perencanaan daerah. Program dan kegiatan pembangunan yang dilaksanakan langsung oleh Pemerintah Daerah maupun yang ditempuh dengan mendorong partisipasi masyarakat. Dengan demikian dapat dikemukakan bahwa fungsi Renja Badan Pengelolaan Keuangan dan Aset adalah untuk melaksanakan Rencana Kerja Pemerintah Kota Pasuruan dalam program dan kegiatan Perangkat Daerah (PD) sedemikian rupa sehingga berkontribusi kepada pencapaian tujuan dan program PD secara keseluruhan dan tujuan strategis jangka menengah yang tercantum dalam Renstra Badan Pengelolaan Keuangan dan Aset Kota Pasuruan.

Lebih lanjut penyusunan Dokumen RKPD dan Renja PD juga diintegrasikan dengan prioritas pembangunan Pemerintah Provinsi maupun Pemerintah Pusat, hal ini sejalan dengan Pasal 2 (dua) Undang–Undang Nomor 32 Tahun 2004 yang menyatakan bahwa Daerah Kabupaten dan Kota merupakan bagian dari Pemerintah Provinsi serta mempunyai hubungan wewenang, keuangan, pelayanan umum, pemanfaatan sumber daya alam dan sumber daya lainnya.

Renja Perangkat Daerah digunakan sebagai dasar penyusunan Rencana Kerja Anggaran (RKA) Perangkat Daerah untuk penyusunan Anggaran Pendapatan dan Belanja Daerah (APBD).

1.2. Landasan Hukum

Landasan Hukum yang mendasari penyusunan dokumen rencana kerja Badan Pengelolaan Keuangan dan Aset Kota Pasuruan Tahun 2026 diantaranya adalah:

1. Undang-Undang Nomor 17 Tahun 1950 tentang Pembentukan Daerah-daerah Kota Kecil Dalam Lingkungan Propinsi Jawa Timur, Jawa Tengah dan Jawa Barat sebagaimana telah diubah dengan Undang-Undang Nomor 13 Tahun 1954 tentang Pengubahan Undang-Undang No 16 dan 17 Tahun 1950 (Republik Indonesia

Dahulu) tentang Pembentukan Kota-kota Besar dan Kota-kota Kecil di Jawa;

2. Undang-Undang Republik Indonesia Nomor 17 Tahun 2003 tentang Keuangan Negara (Lembaran Negara Republik Indonesia Tahun 2003 Nomor 47, Tambahan Lembaran Negara Republik Indonesia Nomor 4286);
3. Undang-Undang Republik Indonesia Nomor 25 Tahun 2004 tentang Sistem Perencanaan Pembangunan Nasional (Lembaran Negara Republik Indonesia Tahun 2004 Nomor 104, Tambahan Lembaran Negara Republik Indonesia Nomor 4421);
4. Undang-Undang Republik Indonesia Nomor 33 Tahun 2004 tentang Perimbangan Keuangan antara Pemerintah Pusat dan Pemerintah Daerah (Lembaran Negara Republik Indonesia Tahun 2004 Nomor 126, Tambahan Lembaran Negara Republik Indonesia Nomor 4438);
5. Undang-Undang Nomor 17 Tahun 2007 tentang Rencana Pembangunan Jangka Panjang Nasional (RPJPN) Tahun 2005–2025 (Lembaran Negara Republik Indonesia Tahun 2007 Nomor 33, Tambahan Lembaran Negara Nomor 4700);
6. Undang-Undang Republik Indonesia Nomor 23 Tahun 2014 sebagaimana diubah ke-2 kali dengan Undang-Undang Republik Indonesia Nomor 9 Tahun 2015 tentang Perubahan Kedua atas Undang-Undang Republik Indonesia Nomor 23 Tahun 2014 tentang Pemerintahan Daerah (Lembaran Negara Republik Indonesia Tahun 2015 Nomor 58, Tambahan Lembaran Negara Republik Indonesia Nomor 5679);
7. Peraturan Pemerintah Republik Indonesia Nomor 8 Tahun 2008 tentang Tahapan, Tata Cara Penyusunan, Pengendalian dan Evaluasi Pelaksanaan Rencana Pembangunan Daerah, (Lembaran Negara Republik Indonesia Tahun 2008 Nomor 21, Tambahan Lembaran Negara Republik Indonesia Nomor 4817);
8. Peraturan Menteri Dalam Negeri Nomor 54 Tahun 2010 tentang Pelaksanaan Peraturan Pemerintah Nomor 8 Tahun 2008 tentang Tahapan, Tata Cara Penyusunan, Pengendalian dan Evaluasi Pelaksanaan Perencanaan Pembangunan Daerah (Lembaran Negara Republik Indonesia Tahun 2010 Nomor 517);
9. Peraturan Menteri Dalam Negeri Nomor 86 Tahun 2017 tentang tata cara perencanaan, pengendalian dan evaluasi pembangunan daerah, tata cara evaluasi rancangan peraturan daerah tentang rencana pembangunan jangka panjang daerah dan rencana pembangunan jangka menengah daerah, serta tata cara perubahan rencana pembangunan jangka panjang daerah, rencana pembangunan jangka menengah daerah, dan rencana kerja pemerintah daerah;
10. Peraturan Daerah Kota Pasuruan Nomor 15 Tahun 2010 tentang Rencana Pembangunan Jangka Panjang Daerah Kota Pasuruan Tahun 2005–2025 (Lembaran Daerah Kota Pasuruan Tahun 2011 Nomor 06; Tambahan Lembaran Daerah Kota Pasuruan Nomor 05);

11. Peraturan Daerah Kota Pasuruan Nomor 4 Tahun 2021 Tentang Rencana Pembangunan Jangka Menengah Daerah Kota Pasuruan Tahunan 2021-2026;
12. Peraturan Daerah Kota Pasuruan Nomor 50 Tahun 2016 tentang Sistem Organisasi dan Tata Kerja Pemerintahan Daerah Kota Pasuruan;
13. Peraturan Daerah Nomor 7 Tahun 2016 tentang Pembentukan dan Susunan Perangkat Daerah (PD);
14. Peraturan Walikota Pasuruan Nomor 26 Tahun 2022 tentang Tugas Pokok dan Fungsi Badan Pengelolaan Keuangan dan Aset Kota Pasuruan;
15. Keputusan Menteri Dalam Negeri Nomor 900.1.15.5-1317 Tahun 2025 Tentang Hasil Verifikasi, Validasi dan Inventarisasi Pemutakhiran Klasifikasi, Kodefikasi dan Nomenklatur Perencanaan Pembangunan dan Keuangan Daerah;
16. Peraturan Walikota Nomor 42 Tahun 2021 Tentang Rencana Strategis Perangkat Daerah Tahun 2021-2026;
17. Peraturan Wali Kota Pasuruan Nomor 15 Tahun 2024 tentang Rencana Kerja Pemerintah Daerah (RKPD) Tahun 2025.

1.3. Maksud dan Tujuan

1.3.1. Maksud

Penyusunan dokumen Renja Badan Pengelolaan Keuangan dan Aset Kota Pasuruan tahun 2026 ini dimaksudkan untuk:

a. Meningkatkan konsistensi antara kebijakan dengan pelaksanaannya;
b. Meningkatkan transparansi dan partisipasi dalam proses perumusan kebijakan dan perencanaan program;
c. Menyelaraskan program dengan penganggaran;
d. Meningkatkan akuntabilitas sumber daya dan keuangan;
e. Terwujudnya penilaian kinerja yang terukur dan perencanaan yang pelaksanaannya sesuai dengan Renstra PD.

1.3.2. Tujuan

Adapun Penyusunan Renja PD memiliki tujuan untuk:

a. Menjabarkan Renstra kedalam program dan kegiatan untuk 1 (satu) tahun anggaran;
b. Menjadikan pedoman dalam pelaksanaan Program dan Kegiatan Badan Pengelolaan Keuangan dan Aset Kota Pasuruan Tahun 2026;
c. Sebagai upaya mewujudkan efisiensi dan efektifitas dalam perencanaan anggaran dan program kegiatan yang ada pada Badan Pengelolaan Keuangan dan Aset Tahun anggaran 2026.

1.4. Sistematika Penulisan

Renja BPKA Tahun 2026 ini disusun dengan sistematika penulisan sebagai berikut:

BAB I PENDAHULUAN

1.1 Latar Belakang

1.2 Landasan Hukum

1.3 Maksud dan Tujuan

1.4 Sistematika Penulisan

BAB II HASIL EVALUASI RENJA PERANGKAT DAERAH TAHUN LALU

2.1 Evaluasi Pelaksanaan Renja Perangkat Daerah Tahun Lalu dan Capaian Renstra Badan Pengelolaan Keuangan dan Aset

2.2 Analisis Kinerja Pelayanan Badan Pengelolaan Keuangan dan Aset

2.3 Isu-isu Penting Penyelenggaraan Tugas dan Fungsi Badan Pengelolaan Keuangan dan Aset

2.4 Review Terhadap Rancangan Awal RKPD

2.5 Penelaahan Usulan Program dan Kegiatan Masyarakat

BAB III TUJUAN DAN SASARAN PERANGKAT DAERAH

3.1 Telaahan Terhadap Kebijakan Nasional

3.2 Tujuan dan Sasaran Renja Perangkat Daerah

BAB IV RENCANA KERJA DAN PENDANAAN PERANGKAT DAERAH

BAB V PENUTUP

BAB II
HASIL EVALUASI RENJA
BADAN PENGELOLAAN KEUANGAN DAN ASET TAHUN LALU

2.1. Evaluasi Pelaksanaan Renja Badan Pengelolaan Keuangan dan Aset Tahun 2024 dan Capaian Renstra Badan Pengelolaan Keuangan dan Aset

Sebagaimana amanat Peraturan Pemerintah Nomor 8 tahun 2008 tentang Tahapan, Tata Cara Penyusunan, Pengendalian dan Evaluasi Pelaksanaan Rencana Pembangunan Daerah, setiap dokumen perencanaan harus dievaluasi dalam pelaksanaannya. Oleh karena itu Badan Pengelolaan Keuangan dan Aset Daerah Kota Pasuruan, melakukan evaluasi terhadap Renja Badan Pengelolaan Keuangan dan Aset Daerah Kota Pasuruan Tahun 2026 meliputi 3 (tiga) hal, yaitu kebijakan perencanaan program/kegiatan, Pelaksanaan rencana program/kegiatan, dan hasil rencana program/kegiatan. Penyusunan Renja Badan Pengelolaan Keuangan dan Aset Daerah Kota Pasuruan Tahun 2026, Adapun sasaran strategis serta program yang dilaksanakan pada tahun 2026 yaitu sebagaimana berikut :

1. Program Penunjang Urusan Pemerintahan Daerah Kabupaten/Kota
   a. Perencanaan, Penganggaran, dan Evaluasi Kinerja Perangkat Daerah
      - Penyusunan Dokumen Perencanaan Perangkat Daerah
      - Koordinasi dan Penyusunan Laporan Capaian Kinerja dan Ikhtisar Realisasi Kinerja SKPD
      - Evaluasi Kinerja Perangkat Daerah
   b. Administrasi Keuangan Perangkat Daerah
      - Penyediaan Gaji dan Tunjangan ASN
      - Koordinasi dan Penyusunan Laporan Keuangan Bulanan/Triwulanan/ Semesteran SKPD
   c. Administrasi Barang Milik Daerah pada Perangkat Daerah
      - Rekonsiliasi dan Penyusunan Laporan Barang Milik Daerah pada SKPD
   d. Administrasi Kepegawaian Perangkat Daerah
      - Pendataan dan Pengolahan Administrasi Kepegawaian
   e. Administrasi Umum Perangkat Daerah
      - Penyediaan Komponen Instalasi Listrik/Penerangan Bangunan Kantor
      - Penyediaan Barang Cetakan dan Penggandaan
      - Penyediaan Bahan Bacaan dan Peraturan Perundang-undangan
      - Penyediaan Bahan/Material
      - Fasilitasi Kunjungan Tamu
      - Penyelenggaraan Rapat Koordinasi dan Konsultasi SKPD

f. Pengadaan Barang Milik Daerah Penunjang Urusan Pemerintah Daerah

- Pengadaan Peralatan dan Mesin Lainnya

g. Penyediaan Jasa Penunjang Urusan Pemerintahan Daerah

- Penyediaan Jasa Surat Menyurat
- Penyediaan Jasa Komunikasi, Sumber Daya Air dan Listrik
- Penyediaan Jasa Pelayanan Umum Kantor

h. Pemeliharaan Barang Milik Daerah Penunjang Urusan Pemerintahan Daerah

- Penyediaan Jasa Pemeliharaan, Biaya Pemeliharaan dan Pajak Kendaraan Perorangan Dinas atau Kendaraan Dinas Jabatan
- Penyediaan Jasa Pemeliharaan, Biaya Pemeliharaan, Pajak dan Perizinan Kendaraan Dinas Oprasional atau Lapangan
- Pemeliharaan mebel
- Pemeliharaan Peralatan dan Mesin Lainnya
- Pemeliharaan/Rehabilitasi Sarana dan Prasarana Pendukung Gedung Kantor atau Bangunan Lainnya

2. Program Pengelolaan Keuangan Daerah

a. Koordinasi dan Penyusunan Rencana Anggaran Daerah

- Koordinasi dan Penyusunan KUA dan PPAS
- Koordinasi dan Penyusunan perubahan KUA dan PPAS
- Koordinasi dan Penyusunan Peraturan Daerah tentang APBD dan Peraturan Kepala Daerah tentang penjabaran APBD
- Koordinasi dan Penyusunan Peraturan Daerah tentang Perubahan APBD dan Peraturan Kepala Daerah tentang penjabaran Perubahan APBD
- Koordinasi dan Penyusunan regulasi serta kebijakan Bidang Anggaran
- Koordinasi Perencanaan Anggaran Belanja Daerah

b. Koordinasi dan Pengelolaan Perbendaharaan Daerah

- Koordinasi dan Pengelolaan Kas Daerah
- Koordinasi dan Penyusunan Laporan Realisasi Penerimaan dan Pengeluaran Kas Daerah, Laporan Aliran Kas, dan Pelaksanaan Pemungutan/Pemotongan dan Penyetoran Perhitungan Fihak Ketiga
- Rekonsiliasi Data Penerimaan dan Pengeluaran Kas serta Pemungutan dan Pemotongan Atas SP2D Dengan Instansi Terkait

- Pembinaan Penatausahaan Keuangan Pemerintah Kabupaten/Kota

c. Koordinasi dan Pelaksanaan Akuntansi dan Pelaporan Keuangan Daerah

- Koordinasi Pelaksanaan Akuntansi Penerimaan dan Pengeluaran Kas Daerah
- Koordinasi dan Penyusunan Rancangan Peraturan Daerah Tentang Pertanggungjawaban Pelaksanaan APBD Kabupaten/Kota dan Rancangan Peraturan Kepala Daerah Tentang Penjabaran Pertanggungjawaban Pelaksanaan APBD Kabupaten/Kota
- Penyusunan Analisis Laporan Pertanggungjawaban Pelaksanaan APBD
- Penyusunan Sistem dan Prosedur Akuntansi dan Pelaporan Keuangan Pemerintah Daerah
- Pembinaan Akuntansi, Pelaporan, dan Pertanggungjawaban Pemerintah Kabupaten/Kota

d. Penunjang Urusan Kewenangan Pengelolaan Keuangan Daerah

- Pengelolaan Dana Cadangan Pemerintah Daerah

3. Program Pengelolaan Barang Milik Daerah

a. Pengelolaan Barang Milik Daerah

- Penatausahaan Barang Milik Daerah
- Pengamanan Barang Milik Daerah
- Penilaian Barang Milik Daerah
- Pengawasan dan Pengendalian Pengelolaan Barang Milik Daerah
- Rekonsiliasi Dalam Rangka Penyusunan Laporan Barang Milik Daerah
- Penyusunan Laporan Barang Milik Daerah
- Pembinaan Pengelolaan Barang Milik Daerah Pemerintah Kabupaten/Kota

2.2. Pokok-pokok materi yang disajikan dalam bab ini, antara lain :

1. Realisasi program/kegiatan yang tidak memenuhi target kinerja hasil/keluaran yang direncanakan

Program/kegiatan hasil evaluasi pelaksanaan Renja Badan Pengelolaan Keuangan dan Aset Kota Pasuruan Tahun 2025 terdapat program/kegiatan yang tidak memenuhi target kinerja hasil/keluaran bisa dilihat pada tabel berikut :

Tabel 2.1
Realisasi program/kegiatan Tahun 2024 yang tidak memenuhi target kinerja hasil/keluaran yang direncanakan

Program / Kegiatan	Indikator Kinerja	Kinerja			Anggaran		
		Target	Realisasi	Capaian	Target	Realisasi	Capaian
		N I H I L					

2. Realisasi program/kegiatan yang telah memenuhi target kinerja hasil/keluaran yang direncanakan

Program/kegiatan hasil evaluasi pelaksanaan Renja Badan Pengelolaan Keuangan dan Aset Kota Pasuruan Tahun 2025 terdapat program/kegiatan yang tidak memenuhi target kinerja hasil/keluaran bisa dilihat pada tabel berikut :

Tabel 2.2
Realisasi program/kegiatan Tahun 2024 yang telah memenuhi target kinerja hasil/keluaran yang direncanakan

Program / Kegiatan	**Indikator Kinerja**	**Kinerja**			**Anggaran**		
		Target	**Realisasi**	**Capaian**	**Target**	**Realisasi**	**Capaian**
PROGRAM PENGELOLAAN KEUANGAN DAERAH	Persentase penyusunan APBD sesuai ketentuan	100	100	100	100	100	100
	Ketepatan waktu penyusunan dokumen	100	100	100	100	100	100
Koordinasi dan Penyusunan Rencana Anggaran Daerah	Persentase dokumen perencanaan anggaran sesuai ketentuan dan tepat waktu	100	100	100	100	100	100
Koordinasi dan Pengelolaan Perbendaharaan Daerah	Prosentase pelayanan perbendaharaan yang sesuai SOP	100	100	100	100	100	100
Koordinasi dan Pelaksanaan Akuntansi dan Pelaporan Keuangan Daerah	Prosentase laporan keuangan daerah sesuai ketentuan	100	100	100	100	100	100
Penunjang Urusan Kewenangan Pengelolaan Keuangan Daerah	Persentase ketepatan waktu pelaporan urusan kewenangan pengelolaan keuangan daerah	100	100	100	100	100	100
PROGRAM PENGELOLAAN BARANG MILIK DAERAH	Persentase administrasi BMD sesuai ketentuan	100	100	100	100	100	100
Pengelolaan Barang Milik Daerah	Persentase jumlah PD yang menyusun laporan BMD sesuai	100	100	100	100	100	100

Program / Kegiatan	Indikator Kinerja	Kinerja			Anggaran		
		Target	Realisasi	Capaian	Target	Realisasi	Capaian
	ketentuan dan tepat waktu						

Faktor pendorong terpenuhinya kinerja program/kegiatan adalah sebagai berikut:

- Adanya dukungan dari segenap sumber daya serta komitmen seluruh personil BPKA sesuai tugas pokok dan fungsinya untuk mendukung terwujudnya peningkatan kemajuan pembanguan Kota Pasuruan

3. Realisasi program/kegiatan yang melebihi target kinerja hasil/keluaran yang direncanakan

Program/kegiatan hasil evaluasi pelaksanaan Renja Badan Pengelolaan Keuangan dan Aset Kota Pasuruan Tahun 2025 terdapat program/kegiatan yang tidak memenuhi target kinerja hasil/keluaran bisa dilihat pada tabel berikut :

Tabel 2.3
Realisasi program/kegiatan Tahun 2024 yang melebihi target kinerja hasil/keluaran yang direncanakan

Program / Kegiatan	Indikator Kinerja	Kinerja			Anggaran		
		Target	Realisasi	Capaian	Target	Realisasi	Capaian
		NIHIL					

Faktor- Faktor pendorong tercapainya program/ kegiatan antara lain :

1. Tersedianya sarana dan prasarana yang memadai
2. Perencanaan yang baik
3. Melakukan koordinasi dan rapat internal dengan pihak pihak terait

Implikasi yang timbul terhadap target capaian program Renstra Perangkat Daerah antara lain :

1. Anggaran yang direncanakan tidak terserap maksimal.
2. Terdapat silpa yang disebabkan anggaran tidak terserap.

Kebijakan/tindakan perencanaan dan penganggaran yang perlu diambil untuk mengatasi faktor-faktor penyebab tersebut :

1. Mengoptimalkan upaya strategis dalam rangka mengoptimalkan kinerja agar output tercapai.
2. Mengoptimalkan pelaksanaan intervensi kegiatan untuk percepatan pencapaian output.

Rekapitulasi Evaluasi hasil pelaksanaan Renja dan pencapaian Renstra Badan Pengelolaan Keuangan dan Aset Daerah Kota Pasuruan sampai dengan tahun 2025 Berikut merupakan tabel 2.3 Rekapitulasi Evaluasi Hasil Pelaksanaan Renja Perangkat Daerah dan Pencapaian Renstra Perangkat Daerah s/d Tahun 2025 Kota Pasuruan.

Tabel 2.4
Rekapitulasi Evaluasi Hasil Pelaksanaan Renja Badan Pengelolaan Keuangan dan Aset dan Pencapaian Renstra
Badan Pengelolaan Keuangan dan Aset s/d Tahun 2025 Kota Pasuruan

Kode	Urusan/Bidang Urusan Pemerintahan Daerah dan Program/Kegiatan	Indikator Kinerja program (Outcomes)/ Kegiatan (Output)	Target Kinerja Capaian Program (Renstra Perangkat Daerah) Tahun 2026	Realisasi target Kinerja Hasil Program dan Keluaran Kegiatan s/d dengan tahun 2023 (n-3)	Target dan Realisasi Kinerja Program dan Kegiatan Tahun Lalu(n-2)			Target Program dan Kegiatan (Renja Perangkat Daerah Tahun 2024)	Perkiraan Realisasi Capaian Target Renstra perangkat Daerah s/d tahun berjalan	
					Target Renja Perangkat daerah Tahun 2024 (n-2)	Realisasi Renja Perangkat daerah Tahun 2024 (n-2)	Tingkat Realisasi (%)		Realisasi Capaian Program dan Kegiatan s/d tahun berjalan (tahun 2024)	Tingkat Capaian Realisasi target Renstra (%)
1	2	3	4	5	6	7	8=(7/6)	9	10=(5+7+9)	11=(10/4)
5.02.01	Program Penunjang Urusan Pemerintah Daerah Kabupaten/Kota	Persentase kebutuhan penunjang pemerintahan yang terfasilitasi		100	100	100	100	100.00	100	100,00%
5.02.01.2.01	Kegiatan Perencanaan, Penganggaran, dan Evaluasi Kinerja Perangkat Daerah	Persentase dokumen perencanaan dan laporan evaluasi kinerja yang tersusun tepat waktu		100	100	100	100	100	100	100,00%
5.02.01.2.01.0001	Subkegiatan Penyusunan Dokumen Perencanaan Perangkat Daerah	Jumlah Dokumen Perencanaan Perangkat Daerah	4 dok	7	7	7	100	7	7	100,00%
5.02.01.2.01.0006	Subkegiatan Koordinasi dan Penyusunan Laporan Capaian Kinerja dan Ikhtisar Realisasi Kinerja SKPD	Jumlah Laporan Capaian Kinerja dan Ikhtisar Realisasi Kinerja SKPD dan Laporan Hasil Koordinasi Penyusunan Laporan Capaian Kinerja dan Ikhtisar Realisasi Kinerja SKPD	4 dok	4	4	4	100	5	4	100,00%
5.02.01.2.01.0007	Subkegiatan Evaluasi Kinerja Perangkat Daerah	Jumlah Laporan Evaluasi Kinerja Perangkat Daerah	1000 dos arsip	1	1	1	100	1	1	100,00%
5.02.01.2.02	Kegiatan Administrasi Keuangan Perangkat Daerah	Persentase laporan keuangan yang tersusun tepat waktu		100	100	100	100	100	100	100,00%
5.02.01.2.02.0001	Subkegiatan Penyediaan Gaji dan Tunjangan ASN	Jumlah Orang yang Menerima Gaji dan Tunjangan ASN	14 bln	34	34	34	100	35	35	100,00%

Kode	Urusan/Bidang Urusan Pemerintahan Daerah dan Program/Kegiatan	Indikator Kinerja program (Outcomes)/ Kegiatan (Output)	Target Kinerja Capaian Program (Renstra Perangkat Daerah) Tahun 2026	Realisasi target Kinerja Hasil Program dan Keluaran Kegiatan s/d dengan tahun 2023 (n-3)	Target dan Realisasi Kinerja Program dan Kegiatan Tahun Lalu(n-2)			Target Program dan Kegiatan (Renja Perangkat Daerah Tahun 2024)	Perkiraan Realisasi Capaian Target Renstra perangkat Daerah s/d tahun berjalan	
					Target Renja Perangkat daerah Tahun 2024 (n-2)	Realisasi Renja Perangkat daerah Tahun 2024 (n-2)	Tingkat Realisasi (%)		Realisasi Capaian Program dan Kegiatan s/d tahun berjalan (tahun 2024)	Tingkat Capaian Realisasi target Renstra (%)
1	2	3	4	5	6	7	8=(7/6)	9	10=(5+7+9)	11=(10/4)
5.02.01.2.02.0004	Subkegiatan Koordinasi dan Pelaksanaan Akuntansi SKPD	Jumlah Dokumen Koordinasi dan Pelaksanaan Akuntansi SKPD	16 dok	16	16	16	100	16	16	100,00%
	Subkegiatan Koordinasi dan Penyusunan Laporan Keuangan Bulanan/ Triwulanan/ Semesteran SKPD	Jumlah Laporan Keuangan Bulanan/ Triwulanan/ Semesteran SKPD dan Laporan Koordinasi Penyusunan Laporan Keuangan Bulanan/Triwulanan/Semesteran SKPD	11 dok		24	24	100	24	24	100,00%
5.02.01.2.03	Kegiatan Administrasi Barang Milik Daerah pada Perangkat Daerah	Persentase laporan barang milik daerah yang tersusun		100	100	100	100	100	1	100,00%
5.02.01.2.03.0005	Subkegiatan Rekonsiliasi dan Penyusunan Laporan Barang Milik Daerah pada SKPD	Jumlah Laporan Rekonsiliasi dan Penyusunan Laporan Barang Milik Daerah pada SKPD		1	1	1	100	1	100	100,00%
5.02.01.2.05	Kegiatan Administrasi Kepegawaian Perangkat Daerah	Persentase SDM aparatur yang meningkat kompetensinya		50	100	50	100	100	1	100,00%
5.02.01.2.05.0003	Sub kegiatan Pendataan dan Pengolahan Administrasi Kepegawaian	Jumlah Dokumen Pendataan dan Pengolahan Administrasi Kepegawaian		1	1	1	100	4	100	100,00%
5.02.01.2.06	Kegiatan Administrasi Umum Perangkat Daerah	Persentase terpenuhinya layanan administrasi perkantoran		95	100	95	100	100	1	100,00%
5.02.01.2.06.0001	Sub kegiatan Penyediaan Komponen Instalasi Listrik/Penerangan Bangunan Kantor	Jumlah Paket Komponen Instalasi Listrik/Penerangan Bangunan Kantor yang Disediakan	10 jenis	8	8	8	100	9	10	100,00%

Kode	Urusan/Bidang Urusan Pemerintahan Daerah dan Program/Kegiatan	Indikator Kinerja program (Outcomes)/ Kegiatan (Output)	Target Kinerja Capaian Program (Renstra Perangkat Daerah) Tahun 2026	Realisasi target Kinerja Hasil Program dan Keluaran Kegiatan s/d dengan tahun 2023 (n-3)	Target dan Realisasi Kinerja Program dan Kegiatan Tahun Lalu(n-2)			Target Program dan Kegiatan (Renja Perangkat Daerah Tahun 2024)	Perkiraan Realisasi Capaian Target Renstra perangkat Daerah s/d tahun berjalan	
					Target Renja Perangkat daerah Tahun 2024 (n-2)	Realisasi Renja Perangkat daerah Tahun 2024 (n-2)	Tingkat Realisasi (%)		Realisasi Capaian Program dan Kegiatan s/d tahun berjalan (tahun 2024)	Tingkat Capaian Realisasi target Renstra (%)
1	2	3	4	5	6	7	8=(7/6)	9	10=(5+7+9)	11=(10/4)
5.02.01.2.06.0005	Sub kegiatan Penyediaan Barang Cetakan dan Penggandaan	Jumlah Paket Barang Cetakan dan Penggandaan yang Disediakan	18 jenis	13	13	13	100	8	8	100,00%
5.02.01.2.06.0006	Sub kegiatan Penyediaan Bahan Bacaan dan Peraturan Perundang-undangan	Jumlah Dokumen Bahan Bacaan dan Peraturan Perundang-Undangan yang Disediakan	4 jenis	4	4	4	100	1	13	100,00%
5.02.01.2.06.0007	Sub Kegiatan Penyediaan Bahan/Material	Jumlah paket bahan/material yang disediakan		0	1	1	100	2	4	100,00%
5.02.01.2.06.0008	Sub kegiatan Fasilitasi Kunjungan Tamu	Jumlah Laporan Fasilitasi Kunjungan Tamu	320 kotak	1	85	85	100	12	1	100,00%
5.02.01.2.06.0009	Sub kegiatan Penyelenggaraan Rapat Koordinasi dan Konsultasi SKPD	Jumlah Laporan Penyelenggaraan Rapat Koordinasi dan Konsultasi SKPD	428 kali	85	100	77	100	12	85	100,00%
5.02.01.2.07	Kegiatan Pengadaan Barang Milik Daerah Penunjang Urusan Pemerintah Daerah	Persentase terpenuhinya pengadaan barang milik daerah		78	90	70	100	100	100	100,00%
5.02.01.2.07.0006	Sub kegiatan Pengadaan Peralatan dan Mesin Lainnya	Jumlah Unit Peralatan dan Mesin Lainnya yang Disediakan	8 unit	70	100	100	100	58	90	54,44%
5.02.01.2.08	Kegiatan Penyediaan Jasa Penunjang Urusan Pemerintahan Daerah	Persentase terpenuhinya jasa penunjang layanan perkantoran		100	310	310	100	100	100	100,00%
5.02.01.2.08.0001	Sub kegiatan Penyediaan Jasa Surat Menyurat	Jumlah Laporan Penyediaan Jasa Surat Menyurat	450 lembar	310	12	12	100	12	310	100,00%

Kode	Urusan/Bidang Urusan Pemerintahan Daerah dan Program/Kegiatan	Indikator Kinerja program (Outcomes)/ Kegiatan (Output)	Target Kinerja Capaian Program (Renstra Perangkat Daerah) Tahun 2026	Realisasi target Kinerja Hasil Program dan Keluaran Kegiatan s/d dengan tahun 2023 (n-3)	Target dan Realisasi Kinerja Program dan Kegiatan Tahun Lalu(n-2)			Target Program dan Kegiatan (Renja Perangkat Daerah Tahun 2024)	Perkiraan Realisasi Capaian Target Renstra perangkat Daerah s/d tahun berjalan	
					Target Renja Perangkat daerah Tahun 2024 (n-2)	Realisasi Renja Perangkat daerah Tahun 2024 (n-2)	Tingkat Realisasi (%)		Realisasi Capaian Program dan Kegiatan s/d tahun berjalan (tahun 2024)	Tingkat Capaian Realisasi target Renstra (%)
1	2	3	4	5	6	7	8=(7/6)	9	10=(5+7+9)	11=(10/4)
5.02.01.2.08.0002	Sub kegiatan Penyediaan Jasa Komunikasi, Sumber Daya Air dan Listrik	Jumlah Laporan Penyediaan Jasa Komunikasi, Sumber Daya Air dan Listrik yang Disediakan	12 bln	12	12	12	100	12	12	100,00%
5.02.01.2.08.0004	Sub kegiatan Penyediaan Jasa Pelayanan Umum Kantor	Jumlah Laporan Penyediaan Jasa Pelayanan Umum Kantor yang Disediakan	111	12	100	89.434	100	12	12	100,00%
5.02.01.2.09	Kegiatan Pemeliharaan Barang Milik Daerah Penunjang Urusan Pemerintahan Daerah	Persentase barang milik daerah yang dipelihara		89	20	20	100	100	100	100,00%
5.02.01.2.09.0001	Sub kegiatan Penyediaan Jasa Pemeliharaan, Biaya Pemeliharaan, dan Pajak Kendaraan Perorangan Dinas atau Kendaraan Dinas Jabatan	Jumlah Kendaraan Perorangan Dinas atau Kendaraan Dinas Jabatan yang Dipelihara dan dibayarkan Pajaknya	20 unit	20	50	50	100	1	20	100,00%
5.02.01.2.09.0002	Sub kegiatan Penyediaan Jasa Pemeliharaan, Biaya Pemeliharaan, Pajak dan Perizinan Kendaraan Dinas Operasional atau Lapangan	Jumlah kendaraan dinas operasional atau lapangan yang dipelihara dan dibayarkan pajak dan perizinannya	20 unit	0	53	25	100	19	50	100,00%
5.02.01.2.09.0005	Sub kegiatan Pemeliharaan Mebel	Jumlah Mebel yang Dipelihara	50 unit	50	3	3	100	45	53	100,00%
5.02.01.2.09.0006	Sub kegiatan Pemeliharaan Peralatan dan Mesin Lainnya	Jumlah Peralatan dan Mesin Lainnya yang Dipelihara		25	1	1	100	47	3	100,00%

Kode	Urusan/Bidang Urusan Pemerintahan Daerah dan Program/Kegiatan	Indikator Kinerja program (Outcomes)/ Kegiatan (Output)	Target Kinerja Capaian Program (Renstra Perangkat Daerah) Tahun 2026	Realisasi target Kinerja Hasil Program dan Keluaran Kegiatan s/d dengan tahun 2023 (n-3)	Target dan Realisasi Kinerja Program dan Kegiatan Tahun Lalu(n-2)			Target Program dan Kegiatan (Renja Perangkat Daerah Tahun 2024)	Perkiraan Realisasi Capaian Target Renstra perangkat Daerah s/d tahun berjalan	
					Target Renja Perangkat daerah Tahun 2024 (n-2)	Realisasi Renja Perangkat daerah Tahun 2024 (n-2)	Tingkat Realisasi (%)		Realisasi Capaian Program dan Kegiatan s/d tahun berjalan (tahun 2024)	Tingkat Capaian Realisasi target Renstra (%)
1	2	3	4	5	6	7	8=(7/6)	9	10=(5+7+9)	11=(10/4)
5.02.01.2.09.0010	Sub kegiatan Pemeliharaan/Rehabilitasi Sarana dan Prasarana Gedung Kantor atau Bangunan Lainnya	Jumlah Sarana dan Prasarana Gedung Kantor atau Bangunan Lainnya yang Dipelihara/Direhabilitasi	125 unit	3	100	100	100	4	1	100,00%
5.02.02	Program Pengelolaan Keuangan Daerah	Persentase jumlah PD yang menyelesaikan penyusunan dokumen anggaran dengan benar dan tepat waktu		100	100	100	100	100	100	100,00%
		Persentase jumlah PD yang menyampaikan laporan keuangan tepat waktu		100	100	100	100	100	100	100,00%
5.02.02.2.01	Kegiatan Koordinasi dan Penyusunan Rencana Anggaran Daerah	Persentase ketepatan waktu dalam penyusunan APBD		100	2	2	100	100	100	100,00%
5.02.02.2.01.0001	Subkegiatan Koordinasi dan Penyusunan KUA dan PPAS	Jumlah Dokumen KUA dan PPAS yang Disusun	2 dok	2	2	2	100	2	1	100,00%
5.02.02.2.01.0002	Subkegiatan Koordinasi dan Penyusunan Perubahan KUA dan Perubahan PPAS	Jumlah Dokumen Perubahan KUA dan Perubahan PPAS yang Disusun	2 dok	2	2	4	100	2	1	100,00%
5.02.02.2.01.0007	Subkegiatan Koordinasi dan Penyusunan Peraturan Daerah tentang APBD dan Peraturan Kepala Daerah tentang Penjabaran APBD	Jumlah Peraturan Daerah tentang APBD dan Peraturan Kepala Daerah tentang Penjabaran APBD	4 dok	4	4	4	100	4	2	100,00%

Kode	Urusan/Bidang Urusan Pemerintahan Daerah dan Program/Kegiatan	Indikator Kinerja program (Outcomes)/ Kegiatan (Output)	Target Kinerja Capaian Program (Renstra Perangkat Daerah) Tahun 2026	Realisasi target Kinerja Hasil Program dan Keluaran Kegiatan s/d dengan tahun 2023 (n-3)	Target dan Realisasi Kinerja Program dan Kegiatan Tahun Lalu(n-2)			Target Program dan Kegiatan (Renja Perangkat Daerah Tahun 2024)	Perkiraan Realisasi Capaian Target Renstra perangkat Daerah s/d tahun berjalan	
					Target Renja Perangkat daerah Tahun 2024 (n-2)	Realisasi Renja Perangkat daerah Tahun 2024 (n-2)	Tingkat Realisasi (%)		Realisasi Capaian Program dan Kegiatan s/d tahun berjalan (tahun 2024)	Tingkat Capaian Realisasi target Renstra (%)
1	2	3	4	5	6	7	8=(7/6)	9	10=(5+7+9)	11=(10/4)
5.02.02.2.01.0008	Subkegiatan Koordinasi dan Penyusunan Peraturan Daerah tentang Perubahan APBD dan Peraturan Kepala Daerah tentang Penjabaran Perubahan APBD	Jumlah Peraturan Daerah tentang Perubahan APBD dan Peraturan Kepala Daerah tentang Penjabaran Perubahan APBD	4 dok	4	1	0	100	4	2	100,00%
5.02.02.2.01.0011	Subkegiatan Koordinasi Perencanaan Anggaran Belanja Daerah	Jumlah Dokumen Hasil Koordinasi Perencanaan Anggaran Belanja Daerah	2 dok	5	5	5	100	12	2	100,00%
5.02.02.2.02	Kegiatan Koordinasi dan Pengelolaan Perbendaharaan Daerah	Persentase ketepatan waktu penerbitan SP2D		100	100	100	100	100	100	100,00%
5.02.02.2.02.0001	Subkegiatan Koordinasi dan Pengelolaan Kas Daerah	Jumlah Dokumen Hasil Koordinasi dan Pengelolaan Kas Daerah	12 bln	12	12	12	100	12	12	100,00%
5.02.02.2.02.0007	Subkegiatan Koordinasi dan Penyusunan Laporan Realisasi Penerimaan dan Pengeluaran Kas Daerah, Laporan Aliran Kas, dan Pelaksanaan Pemungutan/ Pemotongan dan Penyetoran Perhitungan Fihak Ketiga (PFK)	Jumlah Laporan Realisasi Penerimaan dan Pengeluaran Kas Daerah, Laporan Aliran Kas, dan Pelaksanaan Pemungutan/Pemotongan dan Penyetoran Perhitungan Fihak Ketiga (PFK) dan Laporan Hasil Koordinasi dalam rangka Penyusunan Laporan Realisasi Penerimaan	4 dok	2	2	2	100	4	2	100,00%
5.02.02.2.02.0009	Subkegiatan Rekonsiliasi Data Penerimaan dan Pengeluaran Kas serta	Jumlah Dokumen Hasil Rekonsiliasi Data Penerimaan dan Pengeluaran Kas serta Pemungutan dan	4 kali	4	4	3	100	4	4	100,00%

Kode	Urusan/Bidang Urusan Pemerintahan Daerah dan Program/Kegiatan	Indikator Kinerja program (Outcomes)/ Kegiatan (Output)	Target Kinerja Capaian Program (Renstra Perangkat Daerah) Tahun 2026	Realisasi target Kinerja Hasil Program dan Keluaran Kegiatan s/d dengan tahun 2023 (n-3)	Target dan Realisasi Kinerja Program dan Kegiatan Tahun Lalu(n-2)			Target Program dan Kegiatan (Renja Perangkat Daerah Tahun 2024)	Perkiraan Realisasi Capaian Target Renstra perangkat Daerah s/d tahun berjalan	
					Target Renja Perangkat daerah Tahun 2024 (n-2)	Realisasi Renja Perangkat daerah Tahun 2024 (n-2)	Tingkat Realisasi (%)		Realisasi Capaian Program dan Kegiatan s/d tahun berjalan (tahun 2024)	Tingkat Capaian Realisasi target Renstra (%)
1	2	3	4	5	6	7	8=(7/6)	9	10=(5+7+9)	11=(10/4)
	Pemungutan dan Pemotongan atas SP2D dengan Instansi Terkait	Pemotongan atas SP2D dengan Instansi Terkait								
5.02.02.2.02.0011	Subkegiatan Pembinaan Penatausahaan Keuangan Pemerintah Kabupaten/Kota	Jumlah Orang yang Mengikuti Pembinaan Penatausahaan Keuangan Pemerintah Kabupaten/Kota	110 org	0	110	80	100	110	110	74,55%
5.02.02.2.03	Kegiatan Koordinasi dan Pelaksanaan Akuntansi dan Pelaporan Keuangan Daerah	Persentase ketepatan waktu penyusunan laporan keuangan daerah		100	100	100	100	100	100,00	100,00%
5.02.02.2.03.0001	Subkegiatan Koordinasi Pelaksanaan Akuntansi Penerimaan dan Pengeluaran Kas Daerah	Jumlah Laporan Hasil Koordinasi Pelaksanaan Akuntansi Penerimaan dan Pengeluaran Kas Daerah	2 dok	12	12	12	100	12	1	100,00%
5.02.02.2.03.0005	Subkegiatan Koordinasi dan Penyusunan Rancangan Peraturan Daerah tentang Pertanggungjawaban Pelaksanaan APBD Kabupaten/Kota dan Rancangan Peraturan Kepala Daerah tentang Penjabaran Pertanggungjawaban Pelaksanaan APBD Kabupaten/Kota	Jumlah Rancangan Peraturan Daerah tentang Pertanggungjawaban Pelaksanaan APBD Kabupaten/Kota dan Rancangan Peraturan Kepala Daerah tentang Penjabaran Pertanggungjawaban Pelaksanaan APBD Kabupaten/Kota	2 dok	3	3	3	100	4	3	100,00%

Kode	Urusan/Bidang Urusan Pemerintahan Daerah dan Program/Kegiatan	Indikator Kinerja program (Outcomes)/ Kegiatan (Output)	Target Kinerja Capaian Program (Renstra Perangkat Daerah) Tahun 2026	Realisasi target Kinerja Hasil Program dan Keluaran Kegiatan s/d dengan tahun 2023 (n-3)	Target dan Realisasi Kinerja Program dan Kegiatan Tahun Lalu(n-2)			Target Program dan Kegiatan (Renja Perangkat Daerah Tahun 2024)	Perkiraan Realisasi Capaian Target Renstra perangkat Daerah s/d tahun berjalan	
					Target Renja Perangkat daerah Tahun 2024 (n-2)	Realisasi Renja Perangkat daerah Tahun 2024 (n-2)	Tingkat Realisasi (%)		Realisasi Capaian Program dan Kegiatan s/d tahun berjalan (tahun 2024)	Tingkat Capaian Realisasi target Renstra (%)
1	2	3	4	5	6	7	8=(7/6)	9	10=(5+7+9)	11=(10/4)
5.02.02.2.03.0008	Subkegiatan Penyusunan Analisis Laporan Pertanggungjawaban Pelaksanaan APBD	Jumlah Dokumen Hasil Analisis Laporan Pertanggungjawaban Pelaksanaan APBD	11 kali	1	1	1	100	1	1	100,00%
5.02.02.2.03.0010	Subkegiatan Penyusunan Sistem dan Prosedur Akuntansi dan Pelaporan Keuangan Pemerintah Daerah	Jumlah Sistem dan Prosedur Akuntansi dan Pelaporan Keuangan Pemerintah Daerah	1 dok	1	1	1	100	1	1	100,00%
5.02.02.2.03.0011	Subkegiatan Pembinaan Akuntansi, Pelaporan dan Pertanggungjawaban Pemerintah Kabupaten/Kota	Jumlah Orang yang Mengikuti Pembinaan Akuntansi, Pelaporan dan Pertanggungjawaban Pemerintah Kabupaten/Kota	100 org	110	110	110	100	110	11	100,00%
5.02.02.2.04	Kegiatan Penunjang Urusan Kewenangan Pengelolaan Keuangan Daerah	Persentase ketepatan waktu pelaporan urusan kewenangan pengelolaan keuangan daerah		100	100	100	100	100	10	100,00%
5.02.02.2.04.0001	sub kegiatan Pengelolaan Dana Cadangan Pemerintah Daerah	Jumlah Dokumen Hasil Pengelolaan Dana Cadangan Pemerintah Daerah	100%	1	1	1	100	100	1	100,00%
5.02.03	Program Pengelolaan Barang Milik Daerah	Persentase jumlah PD yang menyampaikan laporan barang milik daerah tepat waktu		100	100	100	100	100	10	100,00%
5.02.03.2.01	Kegiatan Pengelolaan Barang Milik Daerah	Persentase penyusunan pengelolaan barang milik daerah yang sesuai dengan peraturan perundang-undangan	33 PD	100	100	100	100	100	100	100,00%

Kode	Urusan/Bidang Urusan Pemerintahan Daerah dan Program/Kegiatan	Indikator Kinerja program (Outcomes)/ Kegiatan (Output)	Target Kinerja Capaian Program (Renstra Perangkat Daerah) Tahun 2026	Realisasi target Kinerja Hasil Program dan Keluaran Kegiatan s/d dengan tahun 2023 (n-3)	Target dan Realisasi Kinerja Program dan Kegiatan Tahun Lalu(n-2)			Target Program dan Kegiatan (Renja Perangkat Daerah Tahun 2024)	Perkiraan Realisasi Capaian Target Renstra perangkat Daerah s/d tahun berjalan	
					Target Renja Perangkat daerah Tahun 2024 (n-2)	Realisasi Renja Perangkat daerah Tahun 2024 (n-2)	Tingkat Realisasi (%)		Realisasi Capaian Program dan Kegiatan s/d tahun berjalan (tahun 2024)	Tingkat Capaian Realisasi target Renstra (%)
1	2	3	4	5	6	7	8=(7/6)	9	10=(5+7+9)	11=(10/4)
5.02.03.2.01.0005	Subkegiatan Penatausahaan Barang Milik Daerah	Jumlah Laporan Penatausahaan Barang Milik Daerah	33 PD	2	2	2	100	2	2	100,00%
5.02.03.2.01.0007	Subkegiatan Pengamanan Barang Milik Daerah	Jumlah Laporan Hasil Pengamanan Barang Milik Daerah	208	5	5	5	100	3	5	100,00%
5.02.03.2.01.0008	Subkegiatan Penilaian Barang Milik Daerah	Jumlah Laporan Hasil Penilaian Barang Milik Daerah dan Hasil Koordinasi Penilaian Barang Milik Daerah	50 bidang	2	2	2	100	1	2	100,00%
5.02.03.2.01.0009	Subkegiatan Pengawasan dan Pengendalian Pengelolaan Barang Milik Daerah	Jumlah Laporan Hasil Pengawasan dan Pengendalian Pengelolaan Barang Milik Daerah	12 kali	1	1	1	100	1	1	100,00%
5.02.03.2.01.0011	Subkegiatan Rekonsiliasi dalam rangka Penyusunan Laporan Barang Milik Daerah	Jumlah Laporan Hasil Rekonsiliasi dalam rangka Penyusunan Laporan Barang Milik Daerah	33 PD	1	1	1	100	1	1	100,00%
5.02.03.2.01.0012	Subkegiatan Penyusunan Laporan Barang Milik Daerah	Jumlah Laporan Barang Milik Daerah yang Disusun	4 dok	4	4	4	100	7	4	100,00%
5.02.03.2.01.0013	Subkegiatan Pembinaan Pengelolaan Barang Milik Daerah Pemerintah Kabupaten/Kota	Jumlah Orang yang Mengikuti Pembinaan Pengelolaan Barang Milik Daerah Pemerintah Kabupaten/Kota	66 PD	100	100	100	100	100	100	100,00%

2.3. Analisis Kinerja Pelayanan Badan Pengelolaan Keuangan dan Aset

Secara umum, Badan Pengelolaan Keuangan dan Aset Kota Pasuruan telah dapat melaksanakan tugas utama yang menjadi tanggung jawab organisasi yaitu dari 3 sasaran yang ditetapkan dalam Renstra Tahun 2025-2029 sudah dapat dilaksanakan seluruhnya, keberhasilan pencapaian sasaran di Tahun 2024, jika dihitung indikator keberhasilannya mencapai 100 %, sehingga dapat dikategorikan berhasil.

Dari beberapa sasaran yang telah dicapai tersebut masih terdapat perbedaan antara kondisi lapangan dengan yang diharapkan oleh masyarakat, hal ini nampak pada indikator kinerja yang digunakan pada pencapaian sasaran masih pada tingkat output, padahal yang menjadi harapan masyarakat adalah indikator kinerja pada tingkat *outcome*.

Tingkat capaian kinerja dalam rangka dukungan terhadap pencapaian visi dan misi Walikota Pasuruan, program dan kegiatan Badan Pengelolaan Keuangan dan Aset Kota Pasuruan mendukung pada pencapaian misi I, yaitu “Membangun SDM Berdaya Saing dan Berkarakter dengan fokus pembangunan 2025-2029 ialah : Pemenuhan layanan dasar sebagai landasan pembangunan.”Analisis pencapaian kinerja pelayanan Badan Pengelolaan Keuangan dan Aset tersaji pada Tabel 2.5 sebagai berikut :

Tabel 2.5
Pencapaian Kinerja Pelayanan Badan Pengelolaan Keuangan dan Aset Kota Pasuruan Tahun 2022 - 2025

No	Indikator (IKU, SPM,IKK)	Angka/Nilai target/standar (IKU,SPM,IKK)	Target Renstra				Realisasi Capaian			Proyeksi	Catatan Analisis
			2022	2023	2024	2025	2022	2023	2024	2025	
1	Persentase laporan keuangan daerah sesuai ketentuan	-	100%	100%	100%	100%	100%	100%	100%	100%	
2	Persentase penyusunan anggaran sesuai ketentuan	-	100%	100%	100%	100%	100%	100%	100%	100%	
3	Persentase administrasi barang/aset daerah sesuai ketentuan	-	100%	100%	100%	100%	100%	100%	100%	100%	

2.4. Isu-isu Penting Penyelenggaraan Tugas dan Fungsi Badan Pengelolaan Keuangan dan Aset

Isu-isu penting berdasarkan tugas dan fungsi PD adalah kondisi yang menjadi perhatian karena dampaknya yang signifikan bagi PD dimasa datang. Suatu kondisi/ kejadian yang menjadi isu strategis adalah keadaan yang apabila tidak diantisipasi, akan menimbulkan kerugian yang lebih besar atau sebaliknya, dalam hal tidak dimanfaatkan, akan menghilangkan peluang untuk meningkatkan layanan kepada masyarakat dalam jangka panjang. Beberapa kendala dalam pelaksanaan tugas dan fungsi PD diantaranya adalah keterbatasan sarana prasarana aparatur, keterbatasan sumber daya manusia dan keterbatasan anggaran yang ada.

Berdasarkan hasil evaluasi kinerja pelayanan Badan Pengelolaan Keuangan dan Aset Kota Pasuruan, isu-isu penting penyelenggaraan tugas dan fungsi Badan Pengelolaan Keuangan dan Aset Kota Pasuruan diantaranya adalah:

1. Masih belum seragamnya kemampuan sumberdaya manusia aparatur di beberapa SKPD, sehingga terjadi kesalahan maupun keterlambatan penyampaian laporan keuangan dan aset kepada Badan Pengelola Keuangan dan Aset Kota Pasuruan.
2. Masih belum tertibnya pengelolaan anggaran dan aset.
3. Belum optimalnya penerapan prinsip-prinsip penganggaran keuangan daerah.
4. Belum optimalnya pengelolaan barang milik daerah.
5. Masih ditemukannya permasalahan tata kelola perbendaharaan yang transparan dan akuntabel.
6. Kurang optimalnya kinerja aparatur dalam penyelenggaraan tata kelola keuangan.

Permasalahan dan hambatan yang dihadapi dalam menyelenggarakan tugas dan fungsi Badan Pengelolaan Keuangan dan Aset Kota Pasuruan adalah :

1. Sarana dan prasarana kerja untuk menunjang pelaksanaan program masih belum tercukupi seluruhnya dan sesuai standart pelayanan minimal yang telah ditentukan sehingga apa yang diinginkan belum dapat terlaksana dengan baik.
2. Kualitas dan kuantitas aparatur pengelola keuangan dan aset masih belum sesuai dengan kebutuhan.
3. Perkembangan peraturan pengelolaan keuangan dan aset semakin kompleks dan berkembang secara terus menerus, hal ini membawa implikasi sulitnya membuat standarisasi terhadap tata kelola keuangan dan aset.

2.5. Review terhadap Rancangan Awal RKPD

Renja Badan Pengelolaan Keuangan dan Aset Kota Pasuruan merupakan rencana pembangunan tahunan yang disusun untuk

mewujudkan tercapainya tujuan Perangkat Daerah dengan mengacu pada Rancangan Awal RKPD Kota Pasuruan Tahun 2026.

Review program dan kegiatan terhadap Rancangan Awal RKPD 2026 berdasarkan hasil analisis kebutuhan akan diuraikan pada tabel 2.6 berikut ini :

Tabel 2.6
Review Terhadap Rancangan Awal RKPD Tahun 2026 Badan Pengelolaan Keuangan dan Aset Daerah Kota Pasuruan

NO	Rancangan Awal RKPD					Hasil Analisis Kebutuhan					Catatan Penting
	Program/Kegiatan/Sub Kegiatan	Lokasi	Indikator Kinerja	Target Capaian	Pagu Indikatif (Rp.000)	Program/Kegiatan/Sub Kegiatan	Lokasi	Indikator Kinerja	Target Capaian	Pagu Indikatif (Rp.000)	
1	2	3	4	5	6	7	8	9	10	11	12
	Program Penunjang Urusan Pemerintah Daerah Kabupaten/Kota	Kota Pasuruan	Persentase kebutuhan penunjang pemerintahan yang terfasilitasi	11	7.528.361.385	Program Penunjang Urusan Pemerintah Daerah Kabupaten/Kota	Kota Pasuruan	Persentase kebutuhan penunjang pemerintahan yang terfasilitasi	11	7.417.766.341	
	Kegiatan Perencanaan, Penganggaran, dan Evaluasi Kinerja Perangkat Daerah	Kota Pasuruan	Persentase dokumen perencanaan dan laporan evaluasi kinerja yang tersusun tepat waktu	7	19.625.300	Kegiatan Perencanaan, Penganggaran, dan Evaluasi Kinerja Perangkat Daerah	Kota Pasuruan	Persentase dokumen perencanaan dan laporan evaluasi kinerja yang tersusun tepat waktu	7	19.625.300	
	Subkegiatan Penyusunan Dokumen Perencanaan Perangkat Daerah	Kota Pasuruan	Jumlah Dokumen Perencanaan Perangkat Daerah	5	12.079.500	Subkegiatan Penyusunan Dokumen Perencanaan Perangkat Daerah	Kota Pasuruan	Jumlah Dokumen Perencanaan Perangkat Daerah	5	12.079.500	
	Subkegiatan Koordinasi dan Penyusunan Laporan Capaian Kinerja dan Ikhtisar Realisasi Kinerja SKPD	Kota Pasuruan	Jumlah Laporan Capaian Kinerja dan Ikhtisar Realisasi Kinerja SKPD dan Laporan Hasil Koordinasi Penyusunan Laporan Capaian Kinerja dan Ikhtisar Realisasi Kinerja SKPD	1	5.778.000	Subkegiatan Koordinasi dan Penyusunan Laporan Capaian Kinerja dan Ikhtisar Realisasi Kinerja SKPD	Kota Pasuruan	Jumlah Laporan Capaian Kinerja dan Ikhtisar Realisasi Kinerja SKPD dan Laporan Hasil Koordinasi Penyusunan Laporan Capaian Kinerja dan Ikhtisar Realisasi Kinerja SKPD	1	5.778.000	
	Subkegiatan Evaluasi Kinerja Perangkat Daerah	Kota Pasuruan	Jumlah Laporan Evaluasi Kinerja Perangkat Daerah	17	1.767.800	Subkegiatan Evaluasi Kinerja Perangkat Daerah	Kota Pasuruan	Jumlah Laporan Evaluasi Kinerja Perangkat Daerah	17	1.767.800	
	Kegiatan Administrasi Keuangan Perangkat Daerah	Kota Pasuruan	Persentase laporan keuangan yang tersusun tepat waktu	37	5.784.497.542	Kegiatan Administrasi Keuangan Perangkat Daerah	Kota Pasuruan	Persentase laporan keuangan yang tersusun tepat waktu	37	5.784.497.542	
	Subkegiatan Penyediaan Gaji dan Tunjangan ASN	Kota Pasuruan	Jumlah Orang yang Menerima Gaji dan Tunjangan ASN	17	5.696.628.642	Subkegiatan Penyediaan Gaji dan Tunjangan ASN	Kota Pasuruan	Jumlah Orang yang Menerima Gaji dan Tunjangan ASN	17	5.696.628.642	

NO	Rancangan Awal RKPD					Hasil Analisis Kebutuhan					Catatan Penting
	Program/Kegiatan/Sub Kegiatan	Lokasi	Indikator Kinerja	Target Capaian	Pagu Indikatif (Rp.000)	Program/Kegiatan/Sub Kegiatan	Lokasi	Indikator Kinerja	Target Capaian	Pagu Indikatif (Rp.000)	
1	2	3	4	5	6	7	8	9	10	11	12
	Subkegiatan Koordinasi dan Penyusunan Laporan Keuangan Bulanan/ Triwulanan/ Semesteran SKPD	Kota Pasuruan	Jumlah Laporan Keuangan Bulanan/ Triwulanan/ Semesteran SKPD dan Laporan Koordinasi Penyusunan Laporan Keuangan Bulanan/Triwulanan/Semesteran SKPD	4	87.868.900	Subkegiatan Koordinasi dan Penyusunan Laporan Keuangan Bulanan/ Triwulanan/ Semesteran SKPD	Kota Pasuruan	Jumlah Laporan Keuangan Bulanan/ Triwulanan/ Semesteran SKPD dan Laporan Koordinasi Penyusunan Laporan Keuangan Bulanan/Triwulanan/Semesteran SKPD	4	87.868.900	
	Kegiatan Administrasi Barang Milik Daerah pada Perangkat Daerah	Kota Pasuruan	Persentase laporan barang milik daerah yang tersusun	4	12.582.700	Kegiatan Administrasi Barang Milik Daerah pada Perangkat Daerah	Kota Pasuruan	Persentase laporan barang milik daerah yang tersusun	4	12.582.700	
	Kegiatan Administrasi Kepegawaian Perangkat Daerah	Kota Pasuruan	Persentase SDM aparatur yang meningkat kompetensinya	4	15.551.000	Kegiatan Administrasi Kepegawaian Perangkat Daerah	Kota Pasuruan	Persentase SDM aparatur yang meningkat kompetensinya	4	15.551.000	
	Sub kegiatan Pendataan dan Pengolahan Administrasi Kepegawaian	Kota Pasuruan	Jumlah Dokumen Pendataan dan Pengolahan Administrasi Kepegawaian	12	15.551.000	Sub kegiatan Pendataan dan Pengolahan Administrasi Kepegawaian	Kota Pasuruan	Jumlah Dokumen Pendataan dan Pengolahan Administrasi Kepegawaian	12	15.551.000	
	Kegiatan Administrasi Umum Perangkat Daerah	Kota Pasuruan	Persentase terpenuhinya layanan administrasi perkantoran	8	429.295.900	Kegiatan Administrasi Umum Perangkat Daerah	Kota Pasuruan	Persentase terpenuhinya layanan administrasi perkantoran	8	429.295.900	
	Sub kegiatan Penyediaan Komponen Instalasi Listrik/Penerangan Bangunan Kantor	Kota Pasuruan	Jumlah Paket Komponen Instalasi Listrik/Penerangan Bangunan Kantor yang Disediakan	13	16.255.600	Sub kegiatan Penyediaan Komponen Instalasi Listrik/Penerangan Bangunan Kantor	Kota Pasuruan	Jumlah Paket Komponen Instalasi Listrik/Penerangan Bangunan Kantor yang Disediakan	13	16.255.600	
	Sub kegiatan Penyediaan Barang Cetakan dan Penggandaan	Kota Pasuruan	Jumlah Paket Barang Cetakan dan Penggandaan yang Disediakan	1	146.145.100	Sub kegiatan Penyediaan Barang Cetakan dan Penggandaan	Kota Pasuruan	Jumlah Paket Barang Cetakan dan Penggandaan yang Disediakan	1	146.145.100	

NO	Rancangan Awal RKPD					Hasil Analisis Kebutuhan					Catatan Penting
	Program/Kegiatan/Sub Kegiatan	Lokasi	Indikator Kinerja	Target Capaian	Pagu Indikatif (Rp.000)	Program/Kegiatan/Sub Kegiatan	Lokasi	Indikator Kinerja	Target Capaian	Pagu Indikatif (Rp.000)	
1	2	3	4	5	6	7	8	9	10	11	12
	Sub kegiatan Penyediaan Bahan Bacaan dan Peraturan Perundang-undangan	Kota Pasuruan	Jumlah Dokumen Bahan Bacaan dan Peraturan Perundang-Undangan yang Disediakan	2	2.204.400	Sub kegiatan Penyediaan Bahan Bacaan dan Peraturan Perundang-undangan	Kota Pasuruan	Jumlah Dokumen Bahan Bacaan dan Peraturan Perundang-Undangan yang Disediakan	2	2.204.400	
	Sub Kegiatan Penyediaan Bahan/Material	Kota Pasuruan	Jumlah paket bahan/material yang disediakan	12	21.972.800	Sub Kegiatan Penyediaan Bahan/Material	Kota Pasuruan	Jumlah paket bahan/material yang disediakan	12	21.972.800	
	Sub kegiatan Fasilitasi Kunjungan Tamu	Kota Pasuruan	Jumlah Laporan Fasilitasi Kunjungan Tamu	12	66.435.200	Sub kegiatan Fasilitasi Kunjungan Tamu	Kota Pasuruan	Jumlah Laporan Fasilitasi Kunjungan Tamu	12	66.435.200	
	Sub kegiatan Penyelenggaraan Rapat Koordinasi dan Konsultasi SKPD	Kota Pasuruan	Jumlah Laporan Penyelenggaraan Rapat Koordinasi dan Konsultasi SKPD	20	176.282.800	Sub kegiatan Penyelenggaraan Rapat Koordinasi dan Konsultasi SKPD	Kota Pasuruan	Jumlah Laporan Penyelenggaraan Rapat Koordinasi dan Konsultasi SKPD	20	176.282.800	
	Kegiatan Pengadaan Barang Milik Daerah Penunjang Urusan Pemerintah Daerah	Kota Pasuruan	Persentase terpenuhinya pengadaan barang milik daerah	20	304.157.300	Kegiatan Pengadaan Barang Milik Daerah Penunjang Urusan Pemerintah Daerah	Kota Pasuruan	Persentase terpenuhinya pengadaan barang milik daerah	20	304.157.300	
	Sub kegiatan Pengadaan Peralatan dan Mesin Lainnya	Kota Pasuruan	Jumlah Unit Peralatan dan Mesin Lainnya yang Disediakan	12	304.157.300	Sub kegiatan Pengadaan Peralatan dan Mesin Lainnya	Kota Pasuruan	Jumlah Unit Peralatan dan Mesin Lainnya yang Disediakan	12	304.157.300	
	Kegiatan Penyediaan Jasa Penunjang Urusan Pemerintahan Daerah	Kota Pasuruan	Persentase terpenuhinya jasa penunjang layanan perkantoran	12	458.808.743	Kegiatan Penyediaan Jasa Penunjang Urusan Pemerintahan Daerah	Kota Pasuruan	Persentase terpenuhinya jasa penunjang layanan perkantoran	12	458.808.743	
	Sub kegiatan Penyediaan Jasa Surat Menyurat	Kota Pasuruan	Jumlah Laporan Penyediaan Jasa Surat Menyurat	12	8.500.000	Sub kegiatan Penyediaan Jasa Surat Menyurat	Kota Pasuruan	Jumlah Laporan Penyediaan Jasa Surat Menyurat	12	8.500.000	
	Sub kegiatan Penyediaan Jasa Komunikasi, Sumber Daya Air dan Listrik	Kota Pasuruan	Jumlah Laporan Penyediaan Jasa Komunikasi, Sumber Daya Air dan Listrik yang Disediakan	12	138.838.393	Sub kegiatan Penyediaan Jasa Komunikasi, Sumber Daya Air dan Listrik	Kota Pasuruan	Jumlah Laporan Penyediaan Jasa Komunikasi, Sumber Daya Air dan Listrik yang Disediakan	12	138.838.393	

NO	Rancangan Awal RKPD					Hasil Analisis Kebutuhan					Catatan Penting
	Program/Kegiatan/Sub Kegiatan	Lokasi	Indikator Kinerja	Target Capaian	Pagu Indikatif (Rp.000)	Program/Kegiatan/Sub Kegiatan	Lokasi	Indikator Kinerja	Target Capaian	Pagu Indikatif (Rp.000)	
1	2	3	4	5	6	7	8	9	10	11	12
	Sub kegiatan Penyediaan Jasa Pelayanan Umum Kantor	Kota Pasuruan	Jumlah Laporan Penyediaan Jasa Pelayanan Umum Kantor yang Disediakan	127	311.470.350	Sub kegiatan Penyediaan Jasa Pelayanan Umum Kantor	Kota Pasuruan	Jumlah Laporan Penyediaan Jasa Pelayanan Umum Kantor yang Disediakan	127	311.470.350	
	Kegiatan Pemeliharaan Barang Milik Daerah Penunjang Urusan Pemerintahan Daerah	Kota Pasuruan	Persentase barang milik daerah yang dipelihara	1	503.842.900	Kegiatan Pemeliharaan Barang Milik Daerah Penunjang Urusan Pemerintahan Daerah	Kota Pasuruan	Persentase barang milik daerah yang dipelihara	1	393.247.856	
	Sub kegiatan Penyediaan Jasa Pemeliharaan, Biaya Pemeliharaan, dan Pajak Kendaraan Perorangan Dinas atau Kendaraan Dinas Jabatan	Kota Pasuruan	Jumlah Kendaraan Perorangan Dinas atau Kendaraan Dinas Jabatan yang Dipelihara dan dibayarkan Pajaknya	19	38.940.000	Sub kegiatan Penyediaan Jasa Pemeliharaan, Biaya Pemeliharaan, dan Pajak Kendaraan Perorangan Dinas atau Kendaraan Dinas Jabatan	Kota Pasuruan	Jumlah Kendaraan Perorangan Dinas atau Kendaraan Dinas Jabatan yang Dipelihara dan dibayarkan Pajaknya	19	38.940.000	
	Sub kegiatan Penyediaan Jasa Pemeliharaan, Biaya Pemeliharaan, Pajak dan Perizinan Kendaraan Dinas Operasional atau Lapangan	Kota Pasuruan	Jumlah kendaraan dinas operasional atau lapangan yang dipelihara dan dibayarkan pajak dan perizinannya	50	174.520.000	Sub kegiatan Penyediaan Jasa Pemeliharaan, Biaya Pemeliharaan, Pajak dan Perizinan Kendaraan Dinas Operasional atau Lapangan	Kota Pasuruan	Jumlah kendaraan dinas operasional atau lapangan yang dipelihara dan dibayarkan pajak dan perizinannya	50	174.520.000	
	Sub kegiatan Pemeliharaan Mebel	Kota Pasuruan	Jumlah Mebel yang Dipelihara	53	3.600.000	Sub kegiatan Pemeliharaan Mebel	Kota Pasuruan	Jumlah Mebel yang Dipelihara	53	3.600.000	
	Sub kegiatan Pemeliharaan Peralatan dan Mesin Lainnya	Kota Pasuruan	Jumlah Peralatan dan Mesin Lainnya yang Dipelihara	4	44.166.400	Sub kegiatan Pemeliharaan Peralatan dan Mesin Lainnya	Kota Pasuruan	Jumlah Peralatan dan Mesin Lainnya yang Dipelihara	4	44.166.400	

NO	Rancangan Awal RKPD					Hasil Analisis Kebutuhan					Catatan Penting
	Program/Kegiatan/Sub Kegiatan	Lokasi	Indikator Kinerja	Target Capaian	Pagu Indikatif (Rp.000)	Program/Kegiatan/Sub Kegiatan	Lokasi	Indikator Kinerja	Target Capaian	Pagu Indikatif (Rp.000)	
1	2	3	4	5	6	7	8	9	10	11	12
	Sub kegiatan Pemeliharaan/Rehabilitasi Sarana dan Prasarana Gedung Kantor atau Bangunan Lainnya	Kota Pasuruan	Jumlah Sarana dan Prasarana Gedung Kantor atau Bangunan Lainnya yang Dipelihara/Direhabilitasi	100	242.616.500	Sub kegiatan Pemeliharaan/Rehabilitasi Sarana dan Prasarana Gedung Kantor atau Bangunan Lainnya	Kota Pasuruan	Jumlah Sarana dan Prasarana Gedung Kantor atau Bangunan Lainnya yang Dipelihara/Direhabilitasi	100	132.021.456	
	Program Pengelolaan Keuangan Daerah	Kota Pasuruan	Persentase jumlah PD yang menyelesaikan penyusunan dokumen anggaran dengan benar dan tepat waktu	100	4.612.982.117	Program Pengelolaan Keuangan Daerah	Kota Pasuruan	Persentase jumlah PD yang menyelesaikan penyusunan dokumen anggaran dengan benar dan tepat waktu	100	5.422.162.400	
		Kota Pasuruan	Persentase jumlah PD yang menyampaikan laporan keuangan tepat waktu	100			Kota Pasuruan	Persentase jumlah PD yang menyampaikan laporan keuangan tepat waktu	100		
	Kegiatan Koordinasi dan Penyusunan Rencana Anggaran Daerah	Kota Pasuruan	Persentase ketepatan waktu dalam penyusunan APBD	100	1.733.558.800	Kegiatan Koordinasi dan Penyusunan Rencana Anggaran Daerah	Kota Pasuruan	Persentase ketepatan waktu dalam penyusunan APBD	100	1.733.558.800	
	Subkegiatan Koordinasi dan Penyusunan KUA dan PPAS	Kota Pasuruan	Jumlah Dokumen KUA dan PPAS yang Disusun	2	75.186.300	Subkegiatan Koordinasi dan Penyusunan KUA dan PPAS	Kota Pasuruan	Jumlah Dokumen KUA dan PPAS yang Disusun	2	75.186.300	
	Subkegiatan Koordinasi dan Penyusunan Perubahan KUA dan Perubahan PPAS	Kota Pasuruan	Jumlah Dokumen Perubahan KUA dan Perubahan PPAS yang Disusun	2	65.965.500	Subkegiatan Koordinasi dan Penyusunan Perubahan KUA dan Perubahan PPAS	Kota Pasuruan	Jumlah Dokumen Perubahan KUA dan Perubahan PPAS yang Disusun	2	65.965.500	
	Subkegiatan Koordinasi dan Penyusunan Peraturan Daerah tentang APBD dan Peraturan Kepala	Kota Pasuruan	Jumlah Peraturan Daerah tentang APBD dan Peraturan Kepala Daerah tentang Penjabaran APBD	4	536.259.700	Subkegiatan Koordinasi dan Penyusunan Peraturan Daerah tentang APBD dan Peraturan Kepala	Kota Pasuruan	Jumlah Peraturan Daerah tentang APBD dan Peraturan Kepala Daerah tentang Penjabaran APBD	4	536.259.700	

NO	Rancangan Awal RKPD					Hasil Analisis Kebutuhan					Catatan Penting
	Program/Kegiatan/Sub Kegiatan	Lokasi	Indikator Kinerja	Target Capaian	Pagu Indikatif (Rp.000)	Program/Kegiatan/Sub Kegiatan	Lokasi	Indikator Kinerja	Target Capaian	Pagu Indikatif (Rp.000)	
1	2	3	4	5	6	7	8	9	10	11	12
	Daerah tentang Penjabaran APBD					Daerah tentang Penjabaran APBD					
	Subkegiatan Koordinasi dan Penyusunan Peraturan Daerah tentang Perubahan APBD dan Peraturan Kepala Daerah tentang Penjabaran Perubahan APBD	Kota Pasuruan	Jumlah Peraturan Daerah tentang Perubahan APBD dan Peraturan Kepala Daerah tentang Penjabaran Perubahan APBD	4	558.611.400	Subkegiatan Koordinasi dan Penyusunan Peraturan Daerah tentang Perubahan APBD dan Peraturan Kepala Daerah tentang Penjabaran Perubahan APBD	Kota Pasuruan	Jumlah Peraturan Daerah tentang Perubahan APBD dan Peraturan Kepala Daerah tentang Penjabaran Perubahan APBD	4	558.611.400	
	Subkegiatan Koordinasi Perencanaan Anggaran Belanja Daerah	Kota Pasuruan	Jumlah Dokumen Hasil Koordinasi Perencanaan Anggaran Belanja Daerah	14	497.535.900	Subkegiatan Koordinasi Perencanaan Anggaran Belanja Daerah	Kota Pasuruan	Jumlah Dokumen Hasil Koordinasi Perencanaan Anggaran Belanja Daerah	14	497.535.900	
	Kegiatan Koordinasi dan Pengelolaan Perbendaharaan Daerah	Kota Pasuruan	Persentase ketepatan waktu penerbitan SP2D	100%	604.509.100	Kegiatan Koordinasi dan Pengelolaan Perbendaharaan Daerah	Kota Pasuruan	Persentase ketepatan waktu penerbitan SP2D	100%	604.509.100	
	Subkegiatan Koordinasi dan Pengelolaan Kas Daerah	Kota Pasuruan	Jumlah Dokumen Hasil Koordinasi dan Pengelolaan Kas Daerah	12	178.038.700	Subkegiatan Koordinasi dan Pengelolaan Kas Daerah	Kota Pasuruan	Jumlah Dokumen Hasil Koordinasi dan Pengelolaan Kas Daerah	12	178.038.700	
	Subkegiatan Koordinasi dan Penyusunan Laporan Realisasi Penerimaan dan Pengeluaran Kas Daerah, Laporan Aliran Kas, dan Pelaksanaan	Kota Pasuruan	Jumlah Laporan Realisasi Penerimaan dan Pengeluaran Kas Daerah, Laporan Aliran Kas, dan Pelaksanaan Pemungutan/Pemotongan dan Penyetoran Perhitungan Fihak Ketiga (PFK) dan	16	107.890.000	Subkegiatan Koordinasi dan Penyusunan Laporan Realisasi Penerimaan dan Pengeluaran Kas Daerah, Laporan Aliran Kas, dan Pelaksanaan	Kota Pasuruan	Jumlah Laporan Realisasi Penerimaan dan Pengeluaran Kas Daerah, Laporan Aliran Kas, dan Pelaksanaan Pemungutan/Pemotongan dan Penyetoran Perhitungan Fihak Ketiga (PFK) dan	16	107.890.000	

NO	Rancangan Awal RKPD					Hasil Analisis Kebutuhan					Catatan Penting
	Program/Kegiatan/Sub Kegiatan	Lokasi	Indikator Kinerja	Target Capaian	Pagu Indikatif (Rp.000)	Program/Kegiatan/Sub Kegiatan	Lokasi	Indikator Kinerja	Target Capaian	Pagu Indikatif (Rp.000)	
1	2	3	4	5	6	7	8	9	10	11	12
	Pemungutan/ Pemotongan dan Penyetoran Perhitungan Fihak Ketiga (PFK)		Laporan Hasil Koordinasi dalam rangka Penyusunan Laporan Realisasi Penerimaan			Pemungutan/ Pemotongan dan Penyetoran Perhitungan Fihak Ketiga (PFK)		Laporan Hasil Koordinasi dalam rangka Penyusunan Laporan Realisasi Penerimaan			
	Subkegiatan Rekonsiliasi Data Penerimaan dan Pengeluaran Kas serta Pemungutan dan Pemotongan atas SP2D dengan Instansi Terkait	Kota Pasuruan	Jumlah Dokumen Hasil Rekonsiliasi Data Penerimaan dan Pengeluaran Kas serta Pemungutan dan Pemotongan atas SP2D dengan Instansi Terkait	5	45.237.400	Subkegiatan Rekonsiliasi Data Penerimaan dan Pengeluaran Kas serta Pemungutan dan Pemotongan atas SP2D dengan Instansi Terkait	Kota Pasuruan	Jumlah Dokumen Hasil Rekonsiliasi Data Penerimaan dan Pengeluaran Kas serta Pemungutan dan Pemotongan atas SP2D dengan Instansi Terkait	5	45.237.400	
	Subkegiatan Pembinaan Penatausahaan Keuangan Pemerintah Kabupaten/Kota	Kota Pasuruan	Jumlah Orang yang Mengikuti Pembinaan Penatausahaan Keuangan Pemerintah Kabupaten/Kota	33	273.343.000	Subkegiatan Pembinaan Penatausahaan Keuangan Pemerintah Kabupaten/Kota	Kota Pasuruan	Jumlah Orang yang Mengikuti Pembinaan Penatausahaan Keuangan Pemerintah Kabupaten/Kota	33	273.343.000	
	Kegiatan Koordinasi dan Pelaksanaan Akuntansi dan Pelaporan Keuangan Daerah	Kota Pasuruan	Persentase ketepatan waktu penyusunan laporan keuangan daerah		1.084.094.500	Kegiatan Koordinasi dan Pelaksanaan Akuntansi dan Pelaporan Keuangan Daerah	Kota Pasuruan	Persentase ketepatan waktu penyusunan laporan keuangan daerah		1.084.094.500	
	Subkegiatan Koordinasi Pelaksanaan Akuntansi Penerimaan dan Pengeluaran Kas Daerah	Kota Pasuruan	Jumlah Laporan Hasil Koordinasi Pelaksanaan Akuntansi Penerimaan dan Pengeluaran Kas Daerah	14	76.325.500	Subkegiatan Koordinasi Pelaksanaan Akuntansi Penerimaan dan Pengeluaran Kas Daerah	Kota Pasuruan	Jumlah Laporan Hasil Koordinasi Pelaksanaan Akuntansi Penerimaan dan Pengeluaran Kas Daerah	14	76.325.500	
	Subkegiatan Koordinasi dan Penyusunan	Kota Pasuruan	Jumlah Rancangan Peraturan Daerah tentang Pertanggungjawaban	4	373.717.000	Subkegiatan Koordinasi dan Penyusunan	Kota Pasuruan	Jumlah Rancangan Peraturan Daerah tentang Pertanggungjawaban	4	373.717.000	

NO	Rancangan Awal RKPD					Hasil Analisis Kebutuhan					Catatan Penting
	Program/Kegiatan/Sub Kegiatan	Lokasi	Indikator Kinerja	Target Capaian	Pagu Indikatif (Rp.000)	Program/Kegiatan/Sub Kegiatan	Lokasi	Indikator Kinerja	Target Capaian	Pagu Indikatif (Rp.000)	
1	2	3	4	5	6	7	8	9	10	11	12
	Rancangan Peraturan Daerah tentang Pertanggungjawaban Pelaksanaan APBD Kabupaten/Kota dan Rancangan Peraturan Kepala Daerah tentang Penjabaran Pertanggungjawaban Pelaksanaan APBD Kabupaten/Kota		Pelaksanaan APBD Kabupaten/Kota dan Rancangan Peraturan Kepala Daerah tentang Penjabaran Pertanggungjawaban Pelaksanaan APBD Kabupaten/Kota			Rancangan Peraturan Daerah tentang Pertanggungjawaban Pelaksanaan APBD Kabupaten/Kota dan Rancangan Peraturan Kepala Daerah tentang Penjabaran Pertanggungjawaban Pelaksanaan APBD Kabupaten/Kota		Pelaksanaan APBD Kabupaten/Kota dan Rancangan Peraturan Kepala Daerah tentang Penjabaran Pertanggungjawaban Pelaksanaan APBD Kabupaten/Kota			
	Subkegiatan Penyusunan Analisis Laporan Pertanggungjawaban Pelaksanaan APBD	Kota Pasuruan	Jumlah Dokumen Hasil Analisis Laporan Pertanggungjawaban Pelaksanaan APBD	1	101.496.000	Subkegiatan Penyusunan Analisis Laporan Pertanggungjawaban Pelaksanaan APBD	Kota Pasuruan	Jumlah Dokumen Hasil Analisis Laporan Pertanggungjawaban Pelaksanaan APBD	1	101.496.000	
	Subkegiatan Penyusunan Sistem dan Prosedur Akuntansi dan Pelaporan Keuangan Pemerintah Daerah	Kota Pasuruan	Jumlah Sistem dan Prosedur Akuntansi dan Pelaporan Keuangan Pemerintah Daerah	1	85.154.000	Subkegiatan Penyusunan Sistem dan Prosedur Akuntansi dan Pelaporan Keuangan Pemerintah Daerah	Kota Pasuruan	Jumlah Sistem dan Prosedur Akuntansi dan Pelaporan Keuangan Pemerintah Daerah	1	85.154.000	
	Subkegiatan Pembinaan Akuntansi, Pelaporan dan Pertanggungjawaban Pemerintah Kabupaten/Kota	Kota Pasuruan	Jumlah Orang yang Mengikuti Pembinaan Akuntansi, Pelaporan dan Pertanggungjawaban Pemerintah Kabupaten/Kota	99	447.402.000	Subkegiatan Pembinaan Akuntansi, Pelaporan dan Pertanggungjawaban Pemerintah Kabupaten/Kota	Kota Pasuruan	Jumlah Orang yang Mengikuti Pembinaan Akuntansi, Pelaporan dan Pertanggungjawaban Pemerintah Kabupaten/Kota	99	447.402.000	
	Kegiatan Penunjang Urusan Kewenangan Pengelolaan Keuangan Daerah	Kota Pasuruan	Persentase ketepatan waktu pelaporan urusan kewenangan pengelolaan keuangan daerah	100	1.190.819.717	Kegiatan Penunjang Urusan Kewenangan Pengelolaan Keuangan Daerah	Kota Pasuruan	Persentase ketepatan waktu pelaporan urusan kewenangan pengelolaan keuangan daerah	100	2.000.000.000	

NO	Rancangan Awal RKPD					Hasil Analisis Kebutuhan					Catatan Penting
	Program/Kegiatan/Sub Kegiatan	Lokasi	Indikator Kinerja	Target Capaian	Pagu Indikatif (Rp.000)	Program/Kegiatan/Sub Kegiatan	Lokasi	Indikator Kinerja	Target Capaian	Pagu Indikatif (Rp.000)	
1	2	3	4	5	6	7	8	9	10	11	12
	sub kegiatan Pengelolaan Dana Cadangan Pemerintah Daerah	Kota Pasuruan	Jumlah Dokumen Hasil Pengelolaan Dana Cadangan Pemerintah Daerah	1	1.190.819.717	sub kegiatan Pengelolaan Dana Cadangan Pemerintah Daerah	Kota Pasuruan	Jumlah Dokumen Hasil Pengelolaan Dana Cadangan Pemerintah Daerah	1	2.000.000.000	
	Program Pengelolaan Barang Milik Daerah	Kota Pasuruan	Persentase jumlah PD yang menyampaikan laporan barang milik daerah tepat waktu	100	1.459.730.500	Program Pengelolaan Barang Milik Daerah	Kota Pasuruan	Persentase jumlah PD yang menyampaikan laporan barang milik daerah tepat waktu	100	1.459.730.500	
	Kegiatan Pengelolaan Barang Milik Daerah	Kota Pasuruan	Persentase penyusunan pengelolaan barang milik daerah yang sesuai dengan peraturan perundang-undangan	100	1.459.730.500	Kegiatan Pengelolaan Barang Milik Daerah	Kota Pasuruan	Persentase penyusunan pengelolaan barang milik daerah yang sesuai dengan peraturan perundang-undangan	100	1.459.730.500	
	Subkegiatan Penatausahaan Barang Milik Daerah	Kota Pasuruan	Jumlah Laporan Penatausahaan Barang Milik Daerah	2	145.602.700	Subkegiatan Penatausahaan Barang Milik Daerah	Kota Pasuruan	Jumlah Laporan Penatausahaan Barang Milik Daerah	2	145.602.700	
	Subkegiatan Pengamanan Barang Milik Daerah	Kota Pasuruan	Jumlah Laporan Hasil Pengamanan Barang Milik Daerah	3	520.814.200	Subkegiatan Pengamanan Barang Milik Daerah	Kota Pasuruan	Jumlah Laporan Hasil Pengamanan Barang Milik Daerah	3	520.814.200	
	Subkegiatan Penilaian Barang Milik Daerah	Kota Pasuruan	Jumlah Laporan Hasil Penilaian Barang Milik Daerah dan Hasil Koordinasi Penilaian Barang Milik Daerah	1	158.630.000	Subkegiatan Penilaian Barang Milik Daerah	Kota Pasuruan	Jumlah Laporan Hasil Penilaian Barang Milik Daerah dan Hasil Koordinasi Penilaian Barang Milik Daerah	1	158.630.000	
	Subkegiatan Pengawasan dan Pengendalian Pengelolaan Barang Milik Daerah	Kota Pasuruan	Jumlah Laporan Hasil Pengawasan dan Pengendalian Pengelolaan Barang Milik Daerah	1	22.216.300	Subkegiatan Pengawasan dan Pengendalian Pengelolaan Barang Milik Daerah	Kota Pasuruan	Jumlah Laporan Hasil Pengawasan dan Pengendalian Pengelolaan Barang Milik Daerah	1	22.216.300	
	Subkegiatan Rekonsiliasi dalam rangka Penyusunan	Kota Pasuruan	Jumlah Laporan Hasil Rekonsiliasi dalam rangka	1	194.830.000	Subkegiatan Rekonsiliasi dalam rangka Penyusunan	Kota Pasuruan	Jumlah Laporan Hasil Rekonsiliasi dalam rangka	1	194.830.000	

NO	Rancangan Awal RKPD					Hasil Analisis Kebutuhan					Catatan Penting
	Program/Kegiatan/Sub Kegiatan	Lokasi	Indikator Kinerja	Target Capaian	Pagu Indikatif (Rp.000)	Program/Kegiatan/Sub Kegiatan	Lokasi	Indikator Kinerja	Target Capaian	Pagu Indikatif (Rp.000)	
1	2	3	4	5	6	7	8	9	10	11	12
	Laporan Barang Milik Daerah		Penyusunan Laporan Barang Milik Daerah			Laporan Barang Milik Daerah		Penyusunan Laporan Barang Milik Daerah			
	Subkegiatan Penyusunan Laporan Barang Milik Daerah	Kota Pasuruan	Jumlah Laporan Barang Milik Daerah yang Disusun	7	62.574.000	Subkegiatan Penyusunan Laporan Barang Milik Daerah	Kota Pasuruan	Jumlah Laporan Barang Milik Daerah yang Disusun	7	62.574.000	
	Subkegiatan Pembinaan Pengelolaan Barang Milik Daerah Pemerintah Kabupaten/Kota	Kota Pasuruan	Jumlah Orang yang Mengikuti Pembinaan Pengelolaan Barang Milik Daerah Pemerintah Kabupaten/Kota	100	355.063.300	Subkegiatan Pembinaan Pengelolaan Barang Milik Daerah Pemerintah Kabupaten/Kota	Kota Pasuruan	Jumlah Orang yang Mengikuti Pembinaan Pengelolaan Barang Milik Daerah Pemerintah Kabupaten/Kota	100	355.063.300	

BAB III
TUJUAN, SASARAN, PROGRAM DAN KEGIATAN

3.1. Telaahan terhadap Kebijakan Nasional

Perencanaan pembangunan nasional pada tahun 2026 dilakukan dalam rangka mendukung pencapaian arah dan target pembangunan nasional, yang dituangkan dalam Rencana Kerja Pemerintah (RKP) Tahun 2026. Untuk tahun 2026 tema yang diangkat dalam RKP adalah "Kedaulatan Pangan, Energi, Ekonomi, yang Produktif dan Inklusif"

Berlandaskan penetapan tema pembangunan tahun 2026 nasional tersebut, kemudian dipetakan menjadi 3 fokus pembangunan yang terdiri dari:

1. Infrastruktur untuk Peningkatan Produktivitas;
2. Sumber Daya Manusia Berdaya Saing dan Produktif; dan
3. Pertumbuhan Ekonomi yang Menciptakan Lapangan Kerja Berkualitas, Menurunkan Ketimpangan, dan Penciptaan produk ramah lingkungan

Sesuai dengan Rencana Pembangunan Jangka Menengah Nasional (RPJMN) tahun 2025 – 2029. Visi Presiden untuk tahun 2025 - 2029 adalah Bersama Indonesia Maju, Menuju Indonesia Emas 2045. Pemenuhan ketersediaan infrastruktur merupakan salah satu prasyarat utama yang harus dilakukan dalam pembangunan yang berkualitas. Yang dimaksud dengan pembangunan yang berkualitas adalah :

1. Membangun untuk manusia dan masyarakat, yang inklusif dan berbasis luas, dan tidak boleh memperlebar ketimpangan antar golongan dan antar wilayah.
2. Aktivitas pembangunan tidak boleh merusak, menurunkan daya dukung lingkungan dan keseimbangan ekosistem, menghasilkan pertumbuhan, dan kesejahteraan yang berkelanjutan.

Keberhasilan dalam pencapaian prioritas pembangunan secara nasional sangat tergantung dengan sinergitas kebijakan antara pemerintah pusat dengan pemerintah daerah. Keterkaitan dengan kebijakan nasional Badan Pengelolaan Keuangan dan Aset Kota Pasuruan berusaha menyusun program dan kegiatan dengan mengacu kebijakan nasional dan kebijakan provinsi selain juga mengacu ke RPJP dan RPJMD Kota Pasuruan dengan maksud menjaga konsistensi dan kesinambungan perencanaan pembangunan antara pemerintah pusat dan pemerintah daerah. Badan Pengelolaan Keuangan dan Aset Kota Pasuruan selaku koordinator perencanaan Anggaran di Kota Pasuruan telah berusaha mensinergikan kebijakan nasional dan kebijakan provinsi dalam PD terkait yang bersinggungan langsung dengan masyarakat melalui bidang-bidang yang berada di lingkup Badan Pengelolaan Keuangan dan Aset Kota Pasuruan.

NO	PRIORITAS NASIONAL	PRIORITAS PROVINSI	SASARAN DAERAH	INDIKATOR SASARAN DAERAH	INDIKATOR PERANGKAT DAERAH
1	Memperkuat reformasi politik, hukum dan birokrasi, serta memp erkuat penc egahan dan pemberant asan korupsi, narkoba, judi, dan pe nyeludupan	JATIM BER KAH-AMAN AH Mempe rkuat Peny elenggaraa n Tata Kelola Pem erintahan yang Baik, Bersih, Efektif, Berdaya Guna dan Partisipatif 5. Efektifitas Birokrasi dan Pelayanan Publik	Optimalisasi anggaran untuk mendukung program MBG di Kota Pasuruan	Meningkatnya Akuntabilitas Pengelolaan Keuangan Daerah	IPKD

3.2. Tujuan dan sasaran Rencana Kinerja Perangkat Daerah

Tujuan dan sasaran adalah tahapan perumusan sasaran strategis yang menunjukkan tingkat prioritas tertinggi dalam perencanaan pembangunan jangka menengah daerah yang selanjutnya akan menjadi dasar penyusunan kerangka kerja PD selama lima tahun.

A. TUJUAN

Tujuan merupakan penjabaran atau implementasi dari pernyataan misi dan merupakan target kualitatif organisasi, sehingga pencapaian target ini dapat merupakan ukuran kinerja faktor-faktor kunci keberhasilan organisasi. Tujuan sifatnya lebih konkret daripada misi dan mengarah kepada suatu titik terang pencapaian hasil.

Dengan adanya pernyataan tujuan, maka akan jelas bagi organisasi mengenai arah yang akan dituju dalam rangka mempertahankan eksistensi di masa mendatang. Dengan demikian, tujuan merupakan penjabaran lebih nyata dari perumusan visi dan misi.

Tujuan jangka panjang maupun jangka pendek (satu sampai dengan lima tahun) yang ingin dicapai oleh Badan Pengelolaan Keuangan dan Aset Kota Pasuruan adalah sejalan dengan tujuan yang hendak dicapai oleh Pemerintah Kota Pasuruan yaitu *"Terwujudnya penyelenggaraan pemerintahan yang baik melalui pengelolaan keuangan yang transparan dan akuntabel".*

NO	TUJUAN PERANGKAT DAERAH	INDIKATOR TUJUAN PERANGKAT DAERAH	TARGET KINERJA TUJUAN PERANGKAT DAERAH TAHUN 2026
1	Terwujudnya kualitas kinerja tata kelola keuangan dan aset daerah	Opini BPK	WTP

B. SASARAN

Sasaran adalah hasil yang diharapkan dari suatu tujuan yang diformulasikan secara terukur, spesifik dan mudah dicapai. Dalam mewujudkan tujuan suatu organisasi diperlukan sasaran yang terarah

agar komponen dalam satu organisasi memahami sasaran yang akan dicapai. Sasaran yang hendak dicapai Badan Pengelolaan Keuangan dan Aset adalah :

NO	SASARAN PERANGKAT DAERAH	INDIKATOR SASARAN PERANGKAT DAERAH	TARGET KINERJA SASARAN PERANGKAT DAERAH TAHUN 2026
	Meningkatnya kepatuhan pengelolaan keuangan dan aset daerah.	Persentase Ketepatan waktu penetapan APBD dan P-APBD (100%)	100%
		Persentase Ketepatan waktu penyampaian laporan keuangan daerah (100%)	100%

Disajikan pula mengenai Indikator Kinerja Utama Badan Pengelolaan Keuangan dan Aset Daerah sebagai berikut :

NO	INDIKATOR KINERJA UTAMA	INDIKATOR KINERJA INDIKATOR KINERJA UTAMA	TARGET KINERJA INDIKATOR KINERJA UTAMA PERANGKAT DAERAH
1.	Terwujudnya kualitas kinerja tata kelola keuangan dan aset daerah	Opini BPK	WTP
2.	Meningkatnya kepatuhan pengelolaan keuangan dan aset daerah.	Persentase Ketepatan waktu penetapan APBD dan P-APBD (100%)	100%
		Persentase Ketepatan waktu penyampaian laporan keuangan daerah (100%)	100%

BAB IV
RENCANA KERJA DAN PENDANAAN
BADAN PENGELOLAAN KEUANGAN DAN ASET

Dalam rangka mewujudkan sasaran organisasi dengan indikator sasaran sebagai tolok ukur keberhasilannya, Badan Pengelolaan Keuangan dan Aset Kota Pasuruan menetapkan rencana program dan kegiatan organisasi dengan mengacu strategi dan kebijakan yang telah ditetapkan.

Rencana Kerja Badan Pengelolaan Keuangan dan Aset Kota Pasuruan Tahun 2025 yang berisi tujuan, sasaran, strategi dan kebijakan, rencana program, kegiatan berikut indikator kinerjanya diharapkan dapat menjadi pedoman dan arah pembangunan di Kota Pasuruan selama kurun waktu 1 (satu) tahun.

Adapun rumusan rencana program dan kegiatan serta pagu indikatif tahun 2025 dan prakiraan maju tahun 2026 dapat dilihat pada tabel 4.1.

Tabel 4.1
Rumusan Rencana Program dan Kegiatan Perangkat Daerah Tahun 2025 dan Prakiraan Maju Tahun 2026
Kota Pasuruan

NO	KODE	URUSAN / BIDANG URUSAN / PROGRAM / OUTCOME / KEGIATAN / SUB KEGIATAN	INDIKATOR PROGRAM / KEGIATAN / SUB KEGIATAN	CAPAIAN KINERJA DAN KERANGKA PENDANAAN						KELOMPOK SASARAN	PRAKIRAAN MAJU RENCANA TAHUN 2027		PERANGKAT DAERAH PENANGGUNG JAWAB
				TARGET 2026	PAGU INDIKATIF (Rp)	LOKASI	SUMBER DANA	PRIORITAS			TARGET	PAGU INDIKATIF (Rp)	
								NASIONAL	DAERAH				
1	2	3	4	8	9	10	11	12	13	14	15	16	17
		BADAN PENGELOLAAN KEUANGAN DAN ASET		14.299.659.241,00								16.151.279.645,00	
	5	UNSUR PENUNJANG URUSAN PEMERINTAHAN			14.299.659.241,00							16.151.279.645,00	
	5.02	KEUANGAN			14.299.659.241,00							16.151.279.645,00	
1	5.02.01	PROGRAM PENUNJANG URUSAN PEMERINTAHAN DAERAH			7.417.766.341,00						-	8.281.197.455,00	
		KABUPATEN/ KOTA											
	5.02.01.2.01	Perencanaan, Penganggaran, dan Evaluasi Kinerja Perangkat Daerah	*Jumlah dokumen* *Perencanaan,* *Penganggaran, dan Evaluasi* *Kinerja Perangkat Daerah*	12 Dokumen	19.625.300,00			Memperkuat reformasi politik, hukum dan	JATIM BER KAH-AMAN AH Memperkuat Peny	Terlaksananya Perencanaan, Penganggaran, dan Evaluasi Kinerja	-	21.587.830,00	BADAN PENGELOLAAN KEUANGAN DAN ASET

NO	KODE	URUSAN / BIDANG URUSAN / PROGRAM / OUTCOME / KEGIATAN / SUB KEGIATAN	INDIKATOR PROGRAM / KEGIATAN / SUB KEGIATAN	CAPAIAN KINERJA DAN KERANGKA PENDANAAN						KELOMPOK SASARAN	PRAKIRAAN MAJU RENCANA TAHUN 2027		PERANGKAT DAERAH PENANGGUNG JAWAB
				TARGET 2026	PAGU INDIKATIF (Rp)	LOKASI	SUMBER DANA	PRIORITAS			TARGET	PAGU INDIKATIF (Rp)	
								NASIONAL	DAERAH				
1	2	3	4	8	9	10	11	12	13	14	15	16	17
			yang tersusun sesuai ketentuan					birokrasi, serta memperkuat pencegahan dan pemberantasan korupsi, narkoba, judi, dan penyelundupan.	elenggaraan Tata Kelola Pemerintahan yang Baik, Bersih, Efektif, Berdaya Guna dan Partisipatif 5 Efektifitas	Perangkat Daerah			
									Birokrasi dan Pelayanan Publik				
	5.02.01.2.01.0001												
			Jumlah Dokumen	6 Dokumen	12.079.500,00	Kota Pasuruan,	DANA ALOKASI	Memperkua	JATIMBER	Terlaksanaanya		13.287.450,00	BADAN PENGELOLAAN

NO	KODE	URUSAN / BIDANG URUSAN / PROGRAM / OUTCOME / KEGIATAN / SUB KEGIATAN	INDIKATOR PROGRAM / KEGIATAN / SUB KEGIATAN	CAPAIAN KINERJA DAN KERANGKA PENDANAAN						KELOMPOK SASARAN	PRAKIRAAN MAJU RENCANA TAHUN 2027		PERANGKAT DAERAH PENANGGUNG JAWAB
				TARGET 2026	PAGU INDIKATIF (Rp)	LOKASI	SUMBER DANA	PRIORITAS			TARGET	PAGU INDIKATIF (Rp)	
								NASIONAL	DAERAH				
1	2	3	4	8	9	10	11	12	13	14	15	16	17
			Perencanaan Perangkat Daerah			Panggungrejo, Pekuncen	UMUM (DAU)	t reformasi politik, hukum dan birokrasi, serta memperkuat pencegahan dan pemberantasan korupsi, narkoba, judi, dan penyelundupan.	KAH-AMANAH Memperkuat Penyelenggaraan Tata Kelola Pemerintahan yang Baik, Bersih, Efektif, Berdaya Guna dan Partisipatif 5	Perencanaan, Penganggaran, dan Evaluasi Kinerja Perangkat Daerah			KEUANGAN DAN ASET
									Efektifitas Birokrasi dan Pelayanan				

NO	KODE	URUSAN / BIDANG URUSAN / PROGRAM / OUTCOME / KEGIATAN / SUB KEGIATAN	INDIKATOR PROGRAM / KEGIATAN / SUB KEGIATAN	CAPAIAN KINERJA DAN KERANGKA PENDANAAN						KELOMPOK SASARAN	PRAKIRAAN MAJU RENCANA TAHUN 2027		PERANGKAT DAERAH PENANGGUNG JAWAB
				TARGET 2026	PAGU INDIKATIF (Rp)	LOKASI	SUMBER DANA	PRIORITAS			TARGET	PAGU INDIKATIF (Rp)	
								NASIONAL	DAERAH				
1	2	3	4	8	9	10	11	12	13	14	15	16	17
									Publik				
	5.02.01.2.01.0006												
			Jumlah Laporan Capaian Kinerja dan Ikhtisar Realisasi Kinerja SKPD dan Laporan Hasil Koordinasi Penyusunan Laporan Capaian Kinerja dan Ikhtisar Realisasi Kinerja SKPD	5 Laporan	5.778.000,00	Semua Kota/Kab, Semua Kecamatan, Semua Kel/Desa Kota Pasuruan, Panggungrejo, Pekuncen	DANA ALOKASI UMUM (DAU)	Memperkua t reformasi politik, hukum dan birokrasi, serta memperkuat pencegahan dan pemberantasan korupsi, narkoba, judi, dan pe	JATIMBER KAH-AMANAH Memperkuat Penyelenggaraan Tata Kelola Pemerintahan yang Baik, Bersih, Efektif, Berdaya Guna dan	Terlaksananya Perencanaan, Penganggaran, dan Evaluasi Kinerja Perangkat Daerah		6.355.800,00	BADAN PENGELOLAAN KEUANGAN DAN ASET
								nyeludupan.	Partisipatif 5				

NO	KODE	URUSAN / BIDANG URUSAN / PROGRAM / OUTCOME / KEGIATAN / SUB KEGIATAN	INDIKATOR PROGRAM / KEGIATAN / SUB KEGIATAN	CAPAIAN KINERJA DAN KERANGKA PENDANAAN						KELOMPOK SASARAN	PRAKIRAAN MAJU RENCANA TAHUN 2027		PERANGKAT DAERAH PENANGGUNG JAWAB
				TARGET 2026	PAGU INDIKATIF (Rp)	LOKASI	SUMBER DANA	PRIORITAS			TARGET	PAGU INDIKATIF (Rp)	
								NASIONAL	DAERAH				
1	2	3	4	8	9	10	11	12	13	14	15	16	17
									Efektifitas Birokrasi dan Pelayanan Publik				
	5.02.01.2.01.0007												
			Jumlah Laporan Evaluasi Kinerja Perangkat Daerah	1 Laporan	1.767.800,00	Kota Pasuruan, Panggungrejo, Pekuncen	DANA ALOKASI UMUM (DAU)	Memperkuat reformasi politik, hukum dan birokrasi, serta memperkuat pencegahan dan pemberantasan korupsi,	JATIM BER KAH-AMANAH Memperkuat Penyelenggaraan Tata Kelola Pemerintahan yang Baik, Bersih, Efektif,	Terlaksananya Perencanaan, Penganggaran, dan Evaluasi Kinerja Perangkat Daerah		1.944.580,00	BADAN PENGELOLAAN KEUANGAN DAN ASET

NO	KODE	URUSAN / BIDANG URUSAN / PROGRAM / OUTCOME / KEGIATAN / SUB KEGIATAN	INDIKATOR PROGRAM / KEGIATAN / SUB KEGIATAN	CAPAIAN KINERJA DAN KERANGKA PENDANAAN						KELOMPOK SASARAN	PRAKIRAAN MAJU RENCANA TAHUN 2027		PERANGKAT DAERAH PENANGGUNG JAWAB
				TARGET 2026	PAGU INDIKATIF (Rp)	LOKASI	SUMBER DANA	PRIORITAS			TARGET	PAGU INDIKATIF (Rp)	
								NASIONAL	DAERAH				
1	2	3	4	8	9	10	11	12	13	14	15	16	17
								narkoba, judi, dan pe nyeludupan .	Berdaya Guna dan Partisipatif 5 Efektifitas Birokrasi dan Pelayanan Publik				
	5.02.01.2.02	Administrasi Keuangan Perangkat Daerah	*Persentase laporan keuangan yang tersusun tepat waktu*	100 Persen	5.784.497.542,00			Memperkuat reformasi politik, hukum dan birokrasi, serta memperkuat pencegahan dan	JATIM BER KAH-AMAN AH Memperkuat Penyelenggaraan Tata Kelola Pemerintahan	Terlaksananya Administrasi Keuangan Perangkat Daerah	-	6.362.947.290,00	BADAN PENGELOLAAN KEUANGAN DAN ASET

NO	KODE	URUSAN / BIDANG URUSAN / PROGRAM / OUTCOME / KEGIATAN / SUB KEGIATAN	INDIKATOR PROGRAM / KEGIATAN / SUB KEGIATAN	CAPAIAN KINERJA DAN KERANGKA PENDANAAN						KELOMPOK SASARAN	PRAKIRAAN MAJU RENCANA TAHUN 2027		PERANGKAT DAERAH PENANGGUNG JAWAB
				TARGET 2026	PAGU INDIKATIF (Rp)	LOKASI	SUMBER DANA	PRIORITAS			TARGET	PAGU INDIKATIF (Rp)	
								NASIONAL	DAERAH				
1	2	3	4	8	9	10	11	12	13	14	15	16	17
								pemberant asan korupsi, narkoba,	yang Baik, Bersih, Efektif, Berdaya				
								judi, dan pe nyeludupan .	Guna dan Partisipatif 5 Efektifitas Birokrasi dan Pelayanan Publik				
	5.02.01.2.02.0001												
			Jumlah Orang yang Menerima Gaji dan Tunjangan ASN	40 Orang/bulan	5.696.628.642,00	Kota Pasuruan, Panggungrejo, Pekuncen	DANA ALOKASI UMUM (DAU)	Memperkua t reformasi politik, hukum dan birokrasi,	JATIMBER KAH-AMANAH Memperkuat Penyelenggaraa	Terlaksananya Administrasi Keuangan Perangkat Daerah		6.266.291.500,00	BADAN PENGELOLAAN KEUANGAN DAN ASET

NO	KODE	URUSAN / BIDANG URUSAN / PROGRAM / OUTCOME / KEGIATAN / SUB KEGIATAN	INDIKATOR PROGRAM / KEGIATAN / SUB KEGIATAN	CAPAIAN KINERJA DAN KERANGKA PENDANAAN						KELOMPOK SASARAN	PRAKIRAAN MAJU RENCANA TAHUN 2027		PERANGKAT DAERAH PENANGGUNG JAWAB
				TARGET 2026	PAGU INDIKATIF (Rp)	LOKASI	SUMBER DANA	PRIORITAS			TARGET	PAGU INDIKATIF (Rp)	
								NASIONAL	DAERAH				
1	2	3	4	8	9	10	11	12	13	14	15	16	17
								serta memperkuat pencegahan dan pemberantasan korupsi,	n Tata Kelola Pemerintahan yang Baik, Bersih, Efektif,				
								narkoba, judi, dan penyelundupan.	Berdaya Guna dan Partisipatif 5 Efektifitas Birokrasi dan Pelayanan Publik				
	5.02.01.2.02.0007												
			Jumlah Laporan Keuangan Bulanan/ Triwulanan/ Semesteran SKPD	17 Laporan	87.868.900,00	Kota Pasuruan, Panggungrejo,	DANA ALOKASI UMUM (DAU)	Memperkua t reformasi	JATIM BER KAH-AMAN	Terlaksananya Administrasi		96.655.790,00	BADAN PENGELOLAAN KEUANGAN DAN ASET

NO	KODE	URUSAN / BIDANG URUSAN / PROGRAM / OUTCOME / KEGIATAN / SUB KEGIATAN	INDIKATOR PROGRAM / KEGIATAN / SUB KEGIATAN	CAPAIAN KINERJA DAN KERANGKA PENDANAAN						KELOMPOK SASARAN	PRAKIRAAN MAJU RENCANA TAHUN 2027		PERANGKAT DAERAH PENANGGUNG JAWAB
				TARGET 2026	PAGU INDIKATIF (Rp)	LOKASI	SUMBER DANA	PRIORITAS			TARGET	PAGU INDIKATIF (Rp)	
								NASIONAL	DAERAH				
1	2	3	4	8	9	10	11	12	13	14	15	16	17
			dan Laporan Koordinasi Penyusunan Laporan Keuangan Bulanan/Triwulanan/Semesteran SKPD			Pekuncen		politik, hukum dan birokrasi, serta memperkuat pencegahan dan pemberant	AH Memperkuat Penyelenggaraan Tata Kelola Pemerintahan yang Baik,	Keuangan Perangkat Daerah			
								asan korupsi, narkoba, judi, dan penyeludupan.	Bersih, Efektif, Berdaya Guna dan Partisipatif 5 Efektifitas Birokrasi dan Pelayanan Publik				

NO	KODE	URUSAN / BIDANG URUSAN / PROGRAM / OUTCOME / KEGIATAN / SUB KEGIATAN	INDIKATOR PROGRAM / KEGIATAN / SUB KEGIATAN	CAPAIAN KINERJA DAN KERANGKA PENDANAAN						KELOMPOK SASARAN	PRAKIRAAN MAJU RENCANA TAHUN 2027		PERANGKAT DAERAH PENANGGUNG JAWAB
				TARGET 2026	PAGU INDIKATIF (Rp)	LOKASI	SUMBER DANA	PRIORITAS			TARGET	PAGU INDIKATIF (Rp)	
								NASIONAL	DAERAH				
1	2	3	4	8	9	10	11	12	13	14	15	16	17
	5.02.01.2.03	Administrasi Barang Milik Daerah pada Perangkat Daerah	*Jumlah Laporan Pengelolaan Barang Milik Daerah yang disusun seusai ketentuan*	4 Laporan	12.582.700,00			Memperkua t reformasi politik, hukum dan birokrasi, serta memperkuat pencegahan dan pemberantasan	JATIMBER KAH-AMANAH Memperkuat Penyelenggaraan Tata Kelola Pemerintahan yang Baik, Bersih,	Terlaksananya Administrasi Barang Milik Daerah pada Perangkat Daerah	-	13.840.970,00	BADAN PENGELOLAAN KEUANGAN DAN ASET
								korupsi, narkoba, judi, dan penyelundupan.	Efektif, Berdaya Guna dan Partisipatif 5 Efektifitas				

NO	KODE	URUSAN / BIDANG URUSAN / PROGRAM / OUTCOME / KEGIATAN / SUB KEGIATAN	INDIKATOR PROGRAM / KEGIATAN / SUB KEGIATAN	CAPAIAN KINERJA DAN KERANGKA PENDANAAN						KELOMPOK SASARAN	PRAKIRAAN MAJU RENCANA TAHUN 2027		PERANGKAT DAERAH PENANGGUNG JAWAB
				TARGET 2026	PAGU INDIKATIF (Rp)	LOKASI	SUMBER DANA	PRIORITAS			TARGET	PAGU INDIKATIF (Rp)	
								NASIONAL	DAERAH				
1	2	3	4	8	9	10	11	12	13	14	15	16	17
									Birokrasi dan Pelayanan Publik				
	5.02.01.2.03.0005												
			Jumlah Laporan Rekonsiliasi dan Penyusunan Laporan Barang Milik Daerah pada SKPD	4 Laporan	12.582.700,00	Kota Pasuruan, Panggungrejo, Pekuncen	DANA ALOKASI UMUM (DAU)	Memperkuat reformasi politik, hukum dan birokrasi, serta memperkuat pencegahan dan pemberant	JATIM BER KAH-AMAN AH Memperkuat Penyelenggaraan Tata Kelola Pemerintahan yang Baik,	Terlaksananya Administrasi Barang Milik Daerah pada Perangkat Daerah		13.840.970,00	BADAN PENGELOLAAN KEUANGAN DAN ASET
								asan korupsi, narkoba,	Bersih, Efektif, Berdaya				

NO	KODE	URUSAN / BIDANG URUSAN / PROGRAM / OUTCOME / KEGIATAN / SUB KEGIATAN	INDIKATOR PROGRAM / KEGIATAN / SUB KEGIATAN	CAPAIAN KINERJA DAN KERANGKA PENDANAAN						KELOMPOK SASARAN	PRAKIRAAN MAJU RENCANA TAHUN 2027		PERANGKAT DAERAH PENANGGUNG JAWAB
				TARGET 2026	PAGU INDIKATIF (Rp)	LOKASI	SUMBER DANA	PRIORITAS			TARGET	PAGU INDIKATIF (Rp)	
								NASIONAL	DAERAH				
1	2	3	4	8	9	10	11	12	13	14	15	16	17
								judi, dan pe nyeludupan .	Guna dan Partisipatif 5 Efektifitas Birokrasi dan Pelayanan Publik				
	5.02.01.2.05	Administrasi Kepegawaian Perangkat Daerah	*Jumlah dokumen* *ketatausahaan dan* *kepegawaian*	4 Dokumen	15.551.000,00			Memperkua t reformasi politik, hukum dan birokrasi, serta memperkuat pencegahan dan	JATIMBER KAH-AMANAH Memperkuat Penyelenggaraan Tata Kelola Pemerintahan	Terlaksananya Administrasi Kepegawaian Perangkat Daerah	-	17.106.100,00	BADAN PENGELOLAAN KEUANGAN DAN ASET

NO	KODE	URUSAN / BIDANG URUSAN / PROGRAM / OUTCOME / KEGIATAN / SUB KEGIATAN	INDIKATOR PROGRAM / KEGIATAN / SUB KEGIATAN	CAPAIAN KINERJA DAN KERANGKA PENDANAAN						KELOMPOK SASARAN	PRAKIRAAN MAJU RENCANA TAHUN 2027		PERANGKAT DAERAH PENANGGUNG JAWAB
				TARGET 2026	PAGU INDIKATIF (Rp)	LOKASI	SUMBER DANA	PRIORITAS			TARGET	PAGU INDIKATIF (Rp)	
								NASIONAL	DAERAH				
1	2	3	4	8	9	10	11	12	13	14	15	16	17
								pemberant asan	yang Baik, Bersih,				
								korupsi, narkoba, judi, dan penyelundupan.	Efektif, Berdaya Guna dan Partisipatif 5 Efektifitas Birokrasi dan Pelayanan Publik				
	5.02.01.2.05.0003												
			Jumlah Dokumen Pendataan dan Pengolahan Administrasi Kepegawaian	4 Dokumen	15.551.000,00	Kota Pasuruan, Panggungrejo, Pekuncen	DANA ALOKASI UMUM (DAU)	Memperkuat reformasi politik, hukum dan birokrasi,	JATIM BER KAH-AMAN AH Memperkuat Penyelenggaraa	Terlaksananya Administrasi Kepegawaian Perangkat Daerah		17.106.100,00	BADAN PENGELOLAAN KEUANGAN DAN ASET

NO	KODE	URUSAN / BIDANG URUSAN / PROGRAM / OUTCOME / KEGIATAN / SUB KEGIATAN	INDIKATOR PROGRAM / KEGIATAN / SUB KEGIATAN	CAPAIAN KINERJA DAN KERANGKA PENDANAAN						KELOMPOK SASARAN	PRAKIRAAN MAJU RENCANA TAHUN 2027		PERANGKAT DAERAH PENANGGUNG JAWAB
				TARGET 2026	PAGU INDIKATIF (Rp)	LOKASI	SUMBER DANA	PRIORITAS			TARGET	PAGU INDIKATIF (Rp)	
								NASIONAL	DAERAH				
1	2	3	4	8	9	10	11	12	13	14	15	16	17
								serta memperkuat pencegahan dan pemberant	n Tata Kelola Pemerintahan yang Baik,				
								asan korupsi, narkoba, judi, dan penyeludupan.	Bersih, Efektif, Berdaya Guna dan Partisipatif 5 Efektifitas Birokrasi dan Pelayanan Publik				
	5.02.01.2.06	Administrasi Umum Perangkat Daerah	*Jumlah Laporan Penyediaan Barang dan Jasa*	4 Laporan	429.295.900,00			Memperkua t reformasi politik,	JATIM BER KAH-AMAN AH Mempe	Terlaksananya Administrasi Umum Perangkat Daerah	-	472.225.490,00	BADAN PENGELOLAAN KEUANGAN DAN ASET

NO	KODE	URUSAN / BIDANG URUSAN / PROGRAM / OUTCOME / KEGIATAN / SUB KEGIATAN	INDIKATOR PROGRAM / KEGIATAN / SUB KEGIATAN	CAPAIAN KINERJA DAN KERANGKA PENDANAAN						KELOMPOK SASARAN	PRAKIRAAN MAJU RENCANA TAHUN 2027		PERANGKAT DAERAH PENANGGUNG JAWAB
				TARGET 2026	PAGU INDIKATIF (Rp)	LOKASI	SUMBER DANA	PRIORITAS			TARGET	PAGU INDIKATIF (Rp)	
								NASIONAL	DAERAH				
1	2	3	4	8	9	10	11	12	13	14	15	16	17
								hukum dan birokrasi, serta memperkuat pencegahan dan pemberantasan	rkuat Penyelenggaraan Tata Kelola Pemerintahan yang Baik, Bersih,				
								korupsi, narkoba, judi, dan penyelundupan.	Efektif, Berdaya Guna dan Partisipatif 5 Efektifitas Birokrasi dan Pelayanan Publik				
	5.02.01.2.06.0001												

NO	KODE	URUSAN / BIDANG URUSAN / PROGRAM / OUTCOME / KEGIATAN / SUB KEGIATAN	INDIKATOR PROGRAM / KEGIATAN / SUB KEGIATAN	CAPAIAN KINERJA DAN KERANGKA PENDANAAN						KELOMPOK SASARAN	PRAKIRAAN MAJU RENCANA TAHUN 2027		PERANGKAT DAERAH PENANGGUNG JAWAB
				TARGET 2026	PAGU INDIKATIF (Rp)	LOKASI	SUMBER DANA	PRIORITAS			TARGET	PAGU INDIKATIF (Rp)	
								NASIONAL	DAERAH				
1	2	3	4	8	9	10	11	12	13	14	15	16	17
			Jumlah Paket Komponen Instalasi Listrik/Penerangan Bangunan Kantor yang Disediakan	8 Paket	16.255.600,00	Kota Pasuruan, Panggungrejo, Pekuncen	DANA ALOKASI UMUM (DAU)	Memperkua t reformasi politik, hukum dan birokrasi, serta memperkuat penc egahan dan pemberant asan korupsi, narkoba, judi, dan pe nyeludupan .	JATIMBER KAH-AMANAH Memperkuat Penyelenggaraa n Tata Kelola Pemerintahan yang Baik, Bersih, Efektif, Berdaya Guna dan Partisipatif 5 Efektifitas Birokrasi	Terlaksanaanya Administrasi Umum Perangkat Daerah		17.881.160,00	BADAN PENGELOLAAN KEUANGAN DAN ASET

NO	KODE	URUSAN / BIDANG URUSAN / PROGRAM / OUTCOME / KEGIATAN / SUB KEGIATAN	INDIKATOR PROGRAM / KEGIATAN / SUB KEGIATAN	CAPAIAN KINERJA DAN KERANGKA PENDANAAN						KELOMPOK SASARAN	PRAKIRAAN MAJU RENCANA TAHUN 2027		PERANGKAT DAERAH PENANGGUNG JAWAB
				TARGET 2026	PAGU INDIKATIF (Rp)	LOKASI	SUMBER DANA	PRIORITAS			TARGET	PAGU INDIKATIF (Rp)	
								NASIONAL	DAERAH				
1	2	3	4	8	9	10	11	12	13	14	15	16	17
									dan Pelayanan Publik				
	5.02.01.2.06.0005												
			Jumlah Paket Barang Cetakan dan Penggandaan yang Disediakan	13 Paket	146.145.100,00	Kota Pasuruan, Panggungrejo, Pekuncen	DANA ALOKASI UMUM (DAU)	Memperkuat reformasi politik, hukum dan birokrasi, serta memp	JATIM BER KAH-AMAN AH Memperkuat Penyelenggaraan Tata	Terlaksananya Administrasi Umum Perangkat Daerah		160.759.610,00	BADAN PENGELOLAAN KEUANGAN DAN ASET
								erkuat pencegahan dan pemberantasan korupsi, narkoba, judi, dan pe	Kelola Pemerintahan yang Baik, Bersih, Efektif, Berdaya Guna dan				

NO	KODE	URUSAN / BIDANG URUSAN / PROGRAM / OUTCOME / KEGIATAN / SUB KEGIATAN	INDIKATOR PROGRAM / KEGIATAN / SUB KEGIATAN	CAPAIAN KINERJA DAN KERANGKA PENDANAAN						KELOMPOK SASARAN	PRAKIRAAN MAJU RENCANA TAHUN 2027		PERANGKAT DAERAH PENANGGUNG JAWAB
				TARGET 2026	PAGU INDIKATIF (Rp)	LOKASI	SUMBER DANA	PRIORITAS			TARGET	PAGU INDIKATIF (Rp)	
								NASIONAL	DAERAH				
1	2	3	4	8	9	10	11	12	13	14	15	16	17
								nyeludupan .	Partisipatif 5 Efektifitas Birokrasi dan Pelayanan Publik				
	5.02.01.2.06.0006												
			Jumlah Dokumen Bahan Bacaan dan Peraturan Perundang-Undangan yang Disediakan	1 Dokumen	2.204.400,00	Kota Pasuruan, Panggungrejo, Pekuncen	DANA ALOKASI UMUM (DAU)	Memperkuat reformasi politik, hukum dan birokrasi,	JATIM BER KAH-AMAN AH Memperkuat Penyelenggaraa	Terlaksananya Administrasi Umum Perangkat Daerah		2.424.840,00	BADAN PENGELOLAAN KEUANGAN DAN ASET
								serta memperkuat pencegahan dan	n Tata Kelola Pemerintahan				

NO	KODE	URUSAN / BIDANG URUSAN / PROGRAM / OUTCOME / KEGIATAN / SUB KEGIATAN	INDIKATOR PROGRAM / KEGIATAN / SUB KEGIATAN	CAPAIAN KINERJA DAN KERANGKA PENDANAAN						KELOMPOK SASARAN	PRAKIRAAN MAJU RENCANA TAHUN 2027		PERANGKAT DAERAH PENANGGUNG JAWAB
				TARGET 2026	PAGU INDIKATIF (Rp)	LOKASI	SUMBER DANA	PRIORITAS			TARGET	PAGU INDIKATIF (Rp)	
								NASIONAL	DAERAH				
1	2	3	4	8	9	10	11	12	13	14	15	16	17
								pemberant asan korupsi, narkoba, judi, dan penyeludupan.	yang Baik, Bersih, Efektif, Berdaya Guna dan Partisipatif 5 Efektifitas Birokrasi dan Pelayanan Publik				
	5.02.01.2.06.0007												
			Jumlah Paket Bahan/Material yang Disediakan	2 Paket	21.972.800,00	Kota Pasuruan, Panggungrejo, Pekuncen	DANA ALOKASI UMUM (DAU)	Memperkuat reformasi politik, hukum dan birokrasi,	JATIM BER KAH-AMAN AH Memperkuat Penyelenggaraa	Terlaksananya Administrasi Umum Perangkat Daerah		24.170.080,00	BADAN PENGELOLAAN KEUANGAN DAN ASET

NO	KODE	URUSAN / BIDANG URUSAN / PROGRAM / OUTCOME / KEGIATAN / SUB KEGIATAN	INDIKATOR PROGRAM / KEGIATAN / SUB KEGIATAN	CAPAIAN KINERJA DAN KERANGKA PENDANAAN						KELOMPOK SASARAN	PRAKIRAAN MAJU RENCANA TAHUN 2027		PERANGKAT DAERAH PENANGGUNG JAWAB
				TARGET 2026	PAGU INDIKATIF (Rp)	LOKASI	SUMBER DANA	PRIORITAS			TARGET	PAGU INDIKATIF (Rp)	
								NASIONAL	DAERAH				
1	2	3	4	8	9	10	11	12	13	14	15	16	17
								serta memperkuat pencegahan dan pemberantasan korupsi, narkoba, judi, dan penyeludupan.	n Tata Kelola Pemerintahan yang Baik, Bersih, Efektif, Berdaya Guna dan Partisipatif 5 Efektifitas Birokrasi dan Pelayanan Publik				
	5.02.01.2.06.0008												
			Jumlah Laporan Fasilitasi Kunjungan Tamu	12 Laporan	66.435.200,00	Kota Pasuruan, Panggungrejo,	DANA ALOKASI UMUM (DAU)	Memperkua t reformasi	JATIMBER KAH-AMAN	Terlaksananya Administrasi Umum		73.078.720,00	BADAN PENGELOLAAN KEUANGAN DAN ASET

NO	KODE	URUSAN / BIDANG URUSAN / PROGRAM / OUTCOME / KEGIATAN / SUB KEGIATAN	INDIKATOR PROGRAM / KEGIATAN / SUB KEGIATAN	CAPAIAN KINERJA DAN KERANGKA PENDANAAN						KELOMPOK SASARAN	PRAKIRAAN MAJU RENCANA TAHUN 2027		PERANGKAT DAERAH PENANGGUNG JAWAB
				TARGET 2026	PAGU INDIKATIF (Rp)	LOKASI	SUMBER DANA	PRIORITAS			TARGET	PAGU INDIKATIF (Rp)	
								NASIONAL	DAERAH				
1	2	3	4	8	9	10	11	12	13	14	15	16	17
						Pekuncen		politik,	AH Mempe	Perangkat Daerah			
								hukum dan birokrasi, serta memperkuat pencegahan dan pemberantasan korupsi, narkoba, judi, dan penyelundupan.	rkuat Penyelenggaraan Tata Kelola Pemerintahan yang Baik, Bersih, Efektif, Berdaya Guna dan Partisipatif 5 Efektifitas Birokrasi dan Pelayanan Publik				

NO	KODE	URUSAN / BIDANG URUSAN / PROGRAM / OUTCOME / KEGIATAN / SUB KEGIATAN	INDIKATOR PROGRAM / KEGIATAN / SUB KEGIATAN	CAPAIAN KINERJA DAN KERANGKA PENDANAAN						KELOMPOK SASARAN	PRAKIRAAN MAJU RENCANA TAHUN 2027		PERANGKAT DAERAH PENANGGUNG JAWAB
				TARGET 2026	PAGU INDIKATIF (Rp)	LOKASI	SUMBER DANA	PRIORITAS			TARGET	PAGU INDIKATIF (Rp)	
								NASIONAL	DAERAH				
1	2	3	4	8	9	10	11	12	13	14	15	16	17
	5.02.01.2.06.0009												
			Jumlah Laporan *Penyelenggaraan Rapat*	12 Laporan	176.282.800,00	Kota Pasuruan, Panggungrejo,	DANA ALOKASI UMUM (DAU)	Memperkua t reformasi	JATIM BER KAH-AMAN	Terlaksanan ya Administrasi Umum		193.911.080,00	BADAN PENGELOLAAN KEUANGAN DAN ASET
			Koordinasi dan Konsultasi SKPD			Pekuncen		politik, hukum dan birokrasi, serta memperkuat pencegahan dan pemberantasan korupsi, narkoba, judi, dan penyelundupan.	AH Memperkuat Penyelenggaraan Tata Kelola Pemerintahan yang Baik, Bersih, Efektif, Berdaya Guna dan Partisipatif 5 Efektifitas	Perangkat Daerah			

NO	KODE	URUSAN / BIDANG URUSAN / PROGRAM / OUTCOME / KEGIATAN / SUB KEGIATAN	INDIKATOR PROGRAM / KEGIATAN / SUB KEGIATAN	CAPAIAN KINERJA DAN KERANGKA PENDANAAN						KELOMPOK SASARAN	PRAKIRAAN MAJU RENCANA TAHUN 2027		PERANGKAT DAERAH PENANGGUNG JAWAB
				TARGET 2026	PAGU INDIKATIF (Rp)	LOKASI	SUMBER DANA	PRIORITAS			TARGET	PAGU INDIKATIF (Rp)	
								NASIONAL	DAERAH				
1	2	3	4	8	9	10	11	12	13	14	15	16	17
									Birokrasi dan Pelayanan Publik				
	5.02.01.2.07	Pengadaan Barang Milik Daerah Penunjang Urusan Pemerintah Daerah	*Jumlah barang milik daerah yang disediakan*	10 Unit	304.157.300,00			Memperkua t reformasi politik, hukum dan birokrasi, serta memperkuat pencegahan dan pemberantasan korupsi, narkoba, judi, dan pe	JATIMBER KAH-AMANAH Memperkuat Penyelenggaraan Tata Kelola Pemerintahan yang Baik, Bersih, Efektif, Berdaya Guna dan	Terlaksananya Pengadaan Barang Milik Daerah Penunjang Urusan Pemerintah Daerah	-	334.573.000,00	BADAN PENGELOLAAN KEUANGAN DAN ASET

NO	KODE	URUSAN / BIDANG URUSAN / PROGRAM / OUTCOME / KEGIATAN / SUB KEGIATAN	INDIKATOR PROGRAM / KEGIATAN / SUB KEGIATAN	CAPAIAN KINERJA DAN KERANGKA PENDANAAN						KELOMPOK SASARAN	PRAKIRAAN MAJU RENCANA TAHUN 2027		PERANGKAT DAERAH PENANGGUNG JAWAB
				TARGET 2026	PAGU INDIKATIF (Rp)	LOKASI	SUMBER DANA	PRIORITAS			TARGET	PAGU INDIKATIF (Rp)	
								NASIONAL	DAERAH				
1	2	3	4	8	9	10	11	12	13	14	15	16	17
								nyeludupan .	Partisipatif 5 Efektifitas Birokrasi dan Pelayanan Publik				
	5.02.01.2.07.0006												
			Jumlah Unit Peralatan dan Mesin Lainnya yang Disediakan	10 Unit	304.157.300,00	Kota Pasuruan, Panggungrejo, Pekuncen	DANA ALOKASI UMUM (DAU)	Memperkuat reformasi politik, hukum dan birokrasi, serta memperkuat pencegahan dan	JATIM BER KAH-AMAN AH Memperkuat Penyelenggaraan Tata Kelola Pemerintahan	Terlaksananya Pengadaan Barang Milik Daerah Penunjang Urusan Pemerintah Daerah		334.573.000,00	BADAN PENGELOLAAN KEUANGAN DAN ASET

NO	KODE	URUSAN / BIDANG URUSAN / PROGRAM / OUTCOME / KEGIATAN / SUB KEGIATAN	INDIKATOR PROGRAM / KEGIATAN / SUB KEGIATAN	CAPAIAN KINERJA DAN KERANGKA PENDANAAN						KELOMPOK SASARAN	PRAKIRAAN MAJU RENCANA TAHUN 2027		PERANGKAT DAERAH PENANGGUNG JAWAB
				TARGET 2026	PAGU INDIKATIF (Rp)	LOKASI	SUMBER DANA	PRIORITAS			TARGET	PAGU INDIKATIF (Rp)	
								NASIONAL	DAERAH				
1	2	3	4	8	9	10	11	12	13	14	15	16	17
								pemberant asan korupsi, narkoba, judi, dan penyeludupan.	yang Baik, Bersih, Efektif, Berdaya Guna dan Partisipatif 5 Efektifitas Birokrasi dan Pelayanan Publik				
	5.02.01.2.08	Penyediaan Jasa Penunjang Urusan Pemerintahan Daerah	*Jumlah Laporan Penyediaan Jasa Penunjang Urusan Pemerintahan Daerah*	12 Laporan	458.808.743,00			Memperkua t reformasi politik, hukum dan birokrasi, serta memp	JATIMBER KAH-AMAN AH Memperkuat Penyelenggaraan Tata	Tersedianya Jasa Penunjang Urusan Pemerintahan Daerah	-	504.689.585,00	BADAN PENGELOLAAN KEUANGAN DAN ASET

NO	KODE	URUSAN / BIDANG URUSAN / PROGRAM / OUTCOME / KEGIATAN / SUB KEGIATAN	INDIKATOR PROGRAM / KEGIATAN / SUB KEGIATAN	CAPAIAN KINERJA DAN KERANGKA PENDANAAN						KELOMPOK SASARAN	PRAKIRAAN MAJU RENCANA TAHUN 2027		PERANGKAT DAERAH PENANGGUNG JAWAB
				TARGET 2026	PAGU INDIKATIF (Rp)	LOKASI	SUMBER DANA	PRIORITAS			TARGET	PAGU INDIKATIF (Rp)	
								NASIONAL	DAERAH				
1	2	3	4	8	9	10	11	12	13	14	15	16	17
								erkuat penc egahan dan pemberant asan korupsi, narkoba, judi, dan pe nyeludupan .	Kelola Pem erintahan yang Baik, Bersih, Efektif, Berdaya Guna dan Partisipatif 5 Efektifitas Birokrasi dan Pelayanan Publik				
	5.02.01.2.08.0001												
			Jumlah Laporan Penyediaan Jasa Surat Menyurat	12 Laporan	8.500.000,00	Kota Pasuruan, Panggungrejo, Pekuncen	DANA ALOKASI UMUM (DAU)	Memperkua t reformasi politik,	JATIMBER KAH-AMAN AH Mempe	Tersedianya Jasa Penunjang Urusan Pemerintahan		9.350.000,00	BADAN PENGELOLAAN KEUANGAN DAN ASET

NO	KODE	URUSAN / BIDANG URUSAN / PROGRAM / OUTCOME / KEGIATAN / SUB KEGIATAN	INDIKATOR PROGRAM / KEGIATAN / SUB KEGIATAN	CAPAIAN KINERJA DAN KERANGKA PENDANAAN						KELOMPOK SASARAN	PRAKIRAAN MAJU RENCANA TAHUN 2027		PERANGKAT DAERAH PENANGGUNG JAWAB
				TARGET 2026	PAGU INDIKATIF (Rp)	LOKASI	SUMBER DANA	PRIORITAS			TARGET	PAGU INDIKATIF (Rp)	
								NASIONAL	DAERAH				
1	2	3	4	8	9	10	11	12	13	14	15	16	17
								hukum dan birokrasi, serta memperkuat pencegahan dan pemberantasan korupsi, narkoba, judi, dan penyelundupan.	rkuat Penyelenggaraan Tata Kelola Pemerintahan yang Baik, Bersih, Efektif, Berdaya Guna dan Partisipatif 5 Efektifitas Birokrasi dan Pelayanan Publik	Daerah			
	5.02.01.2.08.0002												

NO	KODE	URUSAN / BIDANG URUSAN / PROGRAM / OUTCOME / KEGIATAN / SUB KEGIATAN	INDIKATOR PROGRAM / KEGIATAN / SUB KEGIATAN	CAPAIAN KINERJA DAN KERANGKA PENDANAAN						KELOMPOK SASARAN	PRAKIRAAN MAJU RENCANA TAHUN 2027		PERANGKAT DAERAH PENANGGUNG JAWAB
				TARGET 2026	PAGU INDIKATIF (Rp)	LOKASI	SUMBER DANA	PRIORITAS			TARGET	PAGU INDIKATIF (Rp)	
								NASIONAL	DAERAH				
1	2	3	4	8	9	10	11	12	13	14	15	16	17
			Jumlah Laporan Penyediaan Jasa Komunikasi, Sumber Daya Air dan Listrik yang Disediakan	12 Laporan	138.838.393,00	Kota Pasuruan,	DANA ALOKASI	Memperkua	JATIM BER	Tersedianya Jasa		152.722.200,00	BADAN PENGELOLAAN
						Panggungrejo, Pekuncen	UMUM (DAU)	t reformasi politik, hukum dan birokrasi, serta memperkuat pencegahan dan pemberantasan korupsi, narkoba, judi, dan penyelundupan.	KAH-AMANAH Memperkuat Penyelenggaraan Tata Kelola Pemerintahan yang Baik, Bersih, Efektif, Berdaya Guna dan Partisipatif 5 Efektifitas Birokrasi	Penunjang Urusan Pemerintahan Daerah			KEUANGAN DAN ASET

NO	KODE	URUSAN / BIDANG URUSAN / PROGRAM / OUTCOME / KEGIATAN / SUB KEGIATAN	INDIKATOR PROGRAM / KEGIATAN / SUB KEGIATAN	CAPAIAN KINERJA DAN KERANGKA PENDANAAN						KELOMPOK SASARAN	PRAKIRAAN MAJU RENCANA TAHUN 2027		PERANGKAT DAERAH PENANGGUNG JAWAB
				TARGET 2026	PAGU INDIKATIF (Rp)	LOKASI	SUMBER DANA	PRIORITAS			TARGET	PAGU INDIKATIF (Rp)	
								NASIONAL	DAERAH				
1	2	3	4	8	9	10	11	12	13	14	15	16	17
									dan Pelayanan Publik				
	5.02.01.2.08.0004												
			Jumlah Laporan Penyediaan Jasa Pelayanan Umum Kantor yang Disediakan	12 Laporan	311.470.350,00	Kota Pasuruan,	DANA ALOKASI	Memperkua	JATIM BER	Tersedianya Jasa		342.617.385,00	BADAN PENGELOLAAN
						Panggungrejo, Pekuncen	UMUM (DAU)	t reformasi politik, hukum dan birokrasi, serta memperkuat pencegahan dan pemberantasan korupsi, narkoba, judi, dan pe	KAH-AMANAH Memperkuat Penyelenggaraan Tata Kelola Pemerintahan yang Baik, Bersih, Efektif, Berdaya Guna dan	Penunjang Urusan Pemerintahan Daerah			KEUANGAN DAN ASET

NO	KODE	URUSAN / BIDANG URUSAN / PROGRAM / OUTCOME / KEGIATAN / SUB KEGIATAN	INDIKATOR PROGRAM / KEGIATAN / SUB KEGIATAN	CAPAIAN KINERJA DAN KERANGKA PENDANAAN						KELOMPOK SASARAN	PRAKIRAAN MAJU RENCANA TAHUN 2027		PERANGKAT DAERAH PENANGGUNG JAWAB
				TARGET 2026	PAGU INDIKATIF (Rp)	LOKASI	SUMBER DANA	PRIORITAS			TARGET	PAGU INDIKATIF (Rp)	
								NASIONAL	DAERAH				
1	2	3	4	8	9	10	11	12	13	14	15	16	17
								nyeludupan .	Partisipatif 5 Efektifitas Birokrasi dan Pelayanan Publik				
	5.02.01.2.09	Pemeliharaan Barang Milik Daerah Penunjang Urusan Pemerintahan Daerah	*Jumlah Barang Milik Daerah yang terpelihara*	125 Unit	393.247.856,00			Memperkua t reformasi politik,	JATIM BER KAH-AMAN AH Mempe	Terpeliharanya Barang Milik Daerah Penunjang Urusan	-	554.227.190,00	BADAN PENGELOLAAN KEUANGAN DAN ASET
								hukum dan birokrasi, serta memperkuat pencegahan dan pemberant	rkuat Penyelenggaraan Tata Kelola Pemerintahan yang Baik,	Pemerintahan Daerah			

NO	KODE	URUSAN / BIDANG URUSAN / PROGRAM / OUTCOME / KEGIATAN / SUB KEGIATAN	INDIKATOR PROGRAM / KEGIATAN / SUB KEGIATAN	CAPAIAN KINERJA DAN KERANGKA PENDANAAN						KELOMPOK SASARAN	PRAKIRAAN MAJU RENCANA TAHUN 2027		PERANGKAT DAERAH PENANGGUNG JAWAB
				TARGET 2026	PAGU INDIKATIF (Rp)	LOKASI	SUMBER DANA	PRIORITAS			TARGET	PAGU INDIKATIF (Rp)	
								NASIONAL	DAERAH				
1	2	3	4	8	9	10	11	12	13	14	15	16	17
								asan korupsi, narkoba, judi, dan pe nyeludupan .	Bersih, Efektif, Berdaya Guna dan Partisipatif 5 Efektifitas Birokrasi dan Pelayanan Publik				
	5.02.01.2.09.0001												
			Jumlah Kendaraan Perorangan Dinas atau	1 Unit	38.940.000,00	Kota Pasuruan, Panggungrejo,	DANA ALOKASI UMUM (DAU)	Memperkua t reformasi	JATIM BER KAH-AMAN	Terpeliharanya Barang Milik Daerah		42.834.000,00	BADAN PENGELOLAAN KEUANGAN DAN ASET
			Kendaraan Dinas Jabatan yang Dipelihara dan dibayarkan Pajaknya			Pekuncen		politik, hukum dan birokrasi,	AH Memperkuat Penyelenggaraa	Penunjang Urusan Pemerintahan Daerah			

NO	KODE	URUSAN / BIDANG URUSAN / PROGRAM / OUTCOME / KEGIATAN / SUB KEGIATAN	INDIKATOR PROGRAM / KEGIATAN / SUB KEGIATAN	CAPAIAN KINERJA DAN KERANGKA PENDANAAN						KELOMPOK SASARAN	PRAKIRAAN MAJU RENCANA TAHUN 2027		PERANGKAT DAERAH PENANGGUNG JAWAB
				TARGET 2026	PAGU INDIKATIF (Rp)	LOKASI	SUMBER DANA	PRIORITAS			TARGET	PAGU INDIKATIF (Rp)	
								NASIONAL	DAERAH				
1	2	3	4	8	9	10	11	12	13	14	15	16	17
								serta memperkuat pencegahan dan pemberantasan korupsi, narkoba, judi, dan penyelundupan.	n Tata Kelola Pemerintahan yang Baik, Bersih, Efektif, Berdaya Guna dan Partisipatif 5 Efektifitas Birokrasi dan Pelayanan				
									Publik				
	5.02.01.2.09.0002												
			Jumlah Kendaraan Dinas Operasional atau Lapangan	19 Unit	174.520.000,00	Kota Pasuruan,	DANA ALOKASI	Memperkua	JATIM BER	Terpeliharanya		191.972.000,00	BADAN PENGELOLAAN

NO	KODE	URUSAN / BIDANG URUSAN / PROGRAM / OUTCOME / KEGIATAN / SUB KEGIATAN	INDIKATOR PROGRAM / KEGIATAN / SUB KEGIATAN	CAPAIAN KINERJA DAN KERANGKA PENDANAAN						KELOMPOK SASARAN	PRAKIRAAN MAJU RENCANA TAHUN 2027		PERANGKAT DAERAH PENANGGUNG JAWAB
				TARGET 2026	PAGU INDIKATIF (Rp)	LOKASI	SUMBER DANA	PRIORITAS			TARGET	PAGU INDIKATIF (Rp)	
								NASIONAL	DAERAH				
1	2	3	4	8	9	10	11	12	13	14	15	16	17
			yang Dipelihara dan dibayarkan Pajak dan Perizinannya			Panggungrejo, Pekuncen	UMUM (DAU)	t reformasi politik, hukum dan birokrasi, serta memperkuat pencegahan dan pemberantasan korupsi, narkoba, judi, dan penyelundupan.	KAH-AMAN AH Memperkuat Penyelenggaraan Tata Kelola Pemerintahan yang Baik, Bersih, Efektif, Berdaya Guna dan Partisipatif 5 Efektifitas Birokrasi dan	Barang Milik Daerah Penunjang Urusan Pemerintahan Daerah			KEUANGAN DAN ASET

NO	KODE	URUSAN / BIDANG URUSAN / PROGRAM / OUTCOME / KEGIATAN / SUB KEGIATAN	INDIKATOR PROGRAM / KEGIATAN / SUB KEGIATAN	CAPAIAN KINERJA DAN KERANGKA PENDANAAN						KELOMPOK SASARAN	PRAKIRAAN MAJU RENCANA TAHUN 2027		PERANGKAT DAERAH PENANGGUNG JAWAB
				TARGET 2026	PAGU INDIKATIF (Rp)	LOKASI	SUMBER DANA	PRIORITAS			TARGET	PAGU INDIKATIF (Rp)	
								NASIONAL	DAERAH				
1	2	3	4	8	9	10	11	12	13	14	15	16	17
									Pelayanan Publik				
	5.02.01.2.09.0005												
			Jumlah Mebel yang Dipelihara	50 Unit	3.600.000,00	Kota Pasuruan, Panggungrejo, Pekuncen	DANA ALOKASI UMUM (DAU)	Memperkuat reformasi politik, hukum dan birokrasi, serta memperkuat pencegahan dan pemberantasan korupsi, narkoba, judi, dan pe	JATIM BER KAH-AMAN AH Memperkuat Penyelenggaraan Tata Kelola Pemerintahan yang Baik, Bersih, Efektif, Berdaya Guna dan	Terpeliharanya Barang Milik Daerah Penunjang Urusan Pemerintahan Daerah		3.960.000,00	BADAN PENGELOLAAN KEUANGAN DAN ASET

NO	KODE	URUSAN / BIDANG URUSAN / PROGRAM / OUTCOME / KEGIATAN / SUB KEGIATAN	INDIKATOR PROGRAM / KEGIATAN / SUB KEGIATAN	CAPAIAN KINERJA DAN KERANGKA PENDANAAN						KELOMPOK SASARAN	PRAKIRAAN MAJU RENCANA TAHUN 2027		PERANGKAT DAERAH PENANGGUNG JAWAB
				TARGET 2026	PAGU INDIKATIF (Rp)	LOKASI	SUMBER DANA	PRIORITAS			TARGET	PAGU INDIKATIF (Rp)	
								NASIONAL	DAERAH				
1	2	3	4	8	9	10	11	12	13	14	15	16	17
								nyeludupan .	Partisipatif 5 Efektifitas Birokrasi				
									dan Pelayanan Publik				
	5.02.01.2.09.0006												
			Jumlah Peralatan dan Mesin Lainnya yang Dipelihara	53 Unit	44.166.400,00	Kota Pasuruan, Panggungrejo, Pekuncen	DANA ALOKASI UMUM (DAU)	Memperkua t reformasi politik, hukum dan birokrasi, serta memperkuat pencegahan dan	JATIM BER KAH-AMAN AH Mempe rkuat Penyelenggaraa n Tata Kelola Pemerintahan	Terpeliharanya Barang Milik Daerah Penunjang Urusan Pemerintahan Daerah		48.583.040,00	BADAN PENGELOLAAN KEUANGAN DAN ASET

NO	KODE	URUSAN / BIDANG URUSAN / PROGRAM / OUTCOME / KEGIATAN / SUB KEGIATAN	INDIKATOR PROGRAM / KEGIATAN / SUB KEGIATAN	CAPAIAN KINERJA DAN KERANGKA PENDANAAN						KELOMPOK SASARAN	PRAKIRAAN MAJU RENCANA TAHUN 2027		PERANGKAT DAERAH PENANGGUNG JAWAB
				TARGET 2026	PAGU INDIKATIF (Rp)	LOKASI	SUMBER DANA	PRIORITAS			TARGET	PAGU INDIKATIF (Rp)	
								NASIONAL	DAERAH				
1	2	3	4	8	9	10	11	12	13	14	15	16	17
								pemberant asan korupsi, narkoba, judi, dan penyeludupan .	yang Baik, Bersih, Efektif, Berdaya Guna dan Partisipatif 5 Efektifitas				
									Birokrasi dan Pelayanan Publik				
	5.02.01.2.09.0010												
			Jumlah Sarana dan Prasarana Gedung Kantor atau Bangunan Lainnya yang Dipelihara/ Direhabilitasi	2 Unit	132.021.456,00	Kota Pasuruan, Panggungrejo, Pekuncen	DANA ALOKASI UMUM (DAU)	Memperkuat reformasi politik, hukum dan	JATIM BER KAH-AMAN AH Memperkuat Peny	Terpeliharanya Barang Milik Daerah Penunjang Urusan Pemerintahan		266.878.150,00	BADAN PENGELOLAAN KEUANGAN DAN ASET

NO	KODE	URUSAN / BIDANG URUSAN / PROGRAM / OUTCOME / KEGIATAN / SUB KEGIATAN	INDIKATOR PROGRAM / KEGIATAN / SUB KEGIATAN	CAPAIAN KINERJA DAN KERANGKA PENDANAAN						KELOMPOK SASARAN	PRAKIRAAN MAJU RENCANA TAHUN 2027		PERANGKAT DAERAH PENANGGUNG JAWAB
				TARGET 2026	PAGU INDIKATIF (Rp)	LOKASI	SUMBER DANA	PRIORITAS			TARGET	PAGU INDIKATIF (Rp)	
								NASIONAL	DAERAH				
1	2	3	4	8	9	10	11	12	13	14	15	16	17
								birokrasi, serta memperkuat pencegahan dan pemberantasan korupsi, narkoba, judi, dan penyeludupan.	elenggaraan Tata Kelola Pemerintahan yang Baik, Bersih, Efektif, Berdaya Guna dan Partisipatif 5	Daerah			
									Efektifitas Birokrasi dan Pelayanan Publik				
2	5.02.02	PROGRAM PENGELOLAAN KEUANGAN DAERAH			5.422.162.400,00						-	6.264.378.640,00	

NO	KODE	URUSAN / BIDANG URUSAN / PROGRAM / OUTCOME / KEGIATAN / SUB KEGIATAN	INDIKATOR PROGRAM / KEGIATAN / SUB KEGIATAN	CAPAIAN KINERJA DAN KERANGKA PENDANAAN						KELOMPOK SASARAN	PRAKIRAAN MAJU RENCANA TAHUN 2027		PERANGKAT DAERAH PENANGGUNG JAWAB
				TARGET 2026	PAGU INDIKATIF (Rp)	LOKASI	SUMBER DANA	PRIORITAS			TARGET	PAGU INDIKATIF (Rp)	
								NASIONAL	DAERAH				
1	2	3	4	8	9	10	11	12	13	14	15	16	17
	5.02.02.2.01	Koordinasi dan Penyusunan Rencana Anggaran Daerah	*persentase dokumen perencanaan anggaran sesuai ketentuan dan tepat waktu*	100 Persen	1.733.558.800,00			Memperkuat reformasi politik, hukum dan birokrasi, serta memperkuat pencegahan dan pemberantasan korupsi, narkoba, judi, dan penyelundupan.	JATIM BER KAH-AMAN AH Memperkuat Penyelenggaraan Tata Kelola Pemerintahan yang Baik, Bersih, Efektif, Berdaya Guna dan Partisipatif 5 Efektifitas Birokrasi	Tersusunnya dokumen perencanaan anggaran sesuai ketentuan dan tepat waktu	-	1.906.914.680,00	BADAN PENGELOLAAN KEUANGAN DAN ASET

NO	KODE	URUSAN / BIDANG URUSAN / PROGRAM / OUTCOME / KEGIATAN / SUB KEGIATAN	INDIKATOR PROGRAM / KEGIATAN / SUB KEGIATAN	CAPAIAN KINERJA DAN KERANGKA PENDANAAN						KELOMPOK SASARAN	PRAKIRAAN MAJU RENCANA TAHUN 2027		PERANGKAT DAERAH PENANGGUNG JAWAB
				TARGET 2026	PAGU INDIKATIF (Rp)	LOKASI	SUMBER DANA	PRIORITAS			TARGET	PAGU INDIKATIF (Rp)	
								NASIONAL	DAERAH				
1	2	3	4	8	9	10	11	12	13	14	15	16	17
									dan Pelayanan Publik				
	5.02.02.2.01.0001												
			Jumlah Dokumen KUA dan PPAS yang Disusun	2 Dokumen	75.186.300,00	Kota Pasuruan, Panggungrejo, Pekuncen	DANA ALOKASI UMUM (DAU)	Memperkuat reformasi politik, hukum dan birokrasi, serta memperkuat pencegahan dan pemberantasan korupsi,	JATIM BER KAH-AMAN AH Memperkuat Penyelenggaraan Tata Kelola Pemerintahan yang Baik, Bersih, Efektif,	Tersusunnya dokumen perencanaan anggaran sesuai ketentuan dan tepat waktu		82.704.930,00	BADAN PENGELOLAAN KEUANGAN DAN ASET
								narkoba, judi, dan pe	Berdaya Guna dan				

NO	KODE	URUSAN / BIDANG URUSAN / PROGRAM / OUTCOME / KEGIATAN / SUB KEGIATAN	INDIKATOR PROGRAM / KEGIATAN / SUB KEGIATAN	CAPAIAN KINERJA DAN KERANGKA PENDANAAN						KELOMPOK SASARAN	PRAKIRAAN MAJU RENCANA TAHUN 2027		PERANGKAT DAERAH PENANGGUNG JAWAB
				TARGET 2026	PAGU INDIKATIF (Rp)	LOKASI	SUMBER DANA	PRIORITAS			TARGET	PAGU INDIKATIF (Rp)	
								NASIONAL	DAERAH				
1	2	3	4	8	9	10	11	12	13	14	15	16	17
								nyeludupan .	Partisipatif 5 Efektifitas Birokrasi dan Pelayanan Publik				
	5.02.02.2.01.0002												
			Jumlah Dokumen Perubahan KUA dan Perubahan PPAS yang Disusun	2 Dokumen	65.965.500,00	Kota Pasuruan, Panggungrejo, Pekuncen	DANA ALOKASI UMUM (DAU)	Memperkuat reformasi politik, hukum dan birokrasi, serta memperkuat pencegahan dan	JATIM BER KAH-AMANAH Memperkuat Penyelenggaraan Tata Kelola Pemerintahan	Tersusunnya dokumen perencanaan anggaran sesuai ketentuan dan tepat waktu		72.562.050,00	BADAN PENGELOLAAN KEUANGAN DAN ASET

NO	KODE	URUSAN / BIDANG URUSAN / PROGRAM / OUTCOME / KEGIATAN / SUB KEGIATAN	INDIKATOR PROGRAM / KEGIATAN / SUB KEGIATAN	CAPAIAN KINERJA DAN KERANGKA PENDANAAN						KELOMPOK SASARAN	PRAKIRAAN MAJU RENCANA TAHUN 2027		PERANGKAT DAERAH PENANGGUNG JAWAB
				TARGET 2026	PAGU INDIKATIF (Rp)	LOKASI	SUMBER DANA	PRIORITAS			TARGET	PAGU INDIKATIF (Rp)	
								NASIONAL	DAERAH				
1	2	3	4	8	9	10	11	12	13	14	15	16	17
								pemberant asan	yang Baik, Bersih,				
								korupsi, narkoba, judi, dan penyelundupan.	Efektif, Berdaya Guna dan Partisipatif 5 Efektifitas Birokrasi dan Pelayanan Publik				
	5.02.02.2.01.0007												
			Jumlah Peraturan Daerah tentang APBD dan Peraturan Kepala Daerah tentang Penjabaran APBD	7 Dokumen	536.259.700,00	Kota Pasuruan, Panggungrejo, Pekuncen	DANA ALOKASI UMUM (DAU)	Memperkuat reformasi politik, hukum dan birokrasi,	JATIM BER KAH-AMAN AH Memperkuat Penyelenggaraa	Tersusunnya dokumen perencanaan anggaran sesuai ketentuan dan tepat		589.885.670,00	BADAN PENGELOLAAN KEUANGAN DAN ASET

NO	KODE	URUSAN / BIDANG URUSAN / PROGRAM / OUTCOME / KEGIATAN / SUB KEGIATAN	INDIKATOR PROGRAM / KEGIATAN / SUB KEGIATAN	CAPAIAN KINERJA DAN KERANGKA PENDANAAN						KELOMPOK SASARAN	PRAKIRAAN MAJU RENCANA TAHUN 2027		PERANGKAT DAERAH PENANGGUNG JAWAB
				TARGET 2026	PAGU INDIKATIF (Rp)	LOKASI	SUMBER DANA	PRIORITAS			TARGET	PAGU INDIKATIF (Rp)	
								NASIONAL	DAERAH				
1	2	3	4	8	9	10	11	12	13	14	15	16	17
								serta memperkuat pencegahan dan pemberant	n Tata Kelola Pemerintahan yang Baik,	waktu			
								asan korupsi, narkoba, judi, dan penyelundupan.	Bersih, Efektif, Berdaya Guna dan Partisipatif 5 Efektifitas Birokrasi dan Pelayanan Publik				
	5.02.02.2.01.0008												
			Jumlah Peraturan Daerah tentang Perubahan APBD dan Peraturan Kepala Daerah	7 Dokumen	558.611.400,00	Kota Pasuruan, Panggungrejo,	DANA ALOKASI UMUM (DAU)	Memperkua t reformasi	JATIMBER KAH-AMAN	Tersusunnya dokumen		614.472.540,00	BADAN PENGELOLAAN KEUANGAN DAN ASET

NO	KODE	URUSAN / BIDANG URUSAN / PROGRAM / OUTCOME / KEGIATAN / SUB KEGIATAN	INDIKATOR PROGRAM / KEGIATAN / SUB KEGIATAN	CAPAIAN KINERJA DAN KERANGKA PENDANAAN						KELOMPOK SASARAN	PRAKIRAAN MAJU RENCANA TAHUN 2027		PERANGKAT DAERAH PENANGGUNG JAWAB
				TARGET 2026	PAGU INDIKATIF (Rp)	LOKASI	SUMBER DANA	PRIORITAS			TARGET	PAGU INDIKATIF (Rp)	
								NASIONAL	DAERAH				
1	2	3	4	8	9	10	11	12	13	14	15	16	17
			tentang Penjabaran Perubahan APBD			Pekuncen		politik, hukum dan birokrasi, serta memperkuat pencegahan dan	AH Memperkuat Penyelenggaraan Tata Kelola Pemerintahan yang Baik, Bersih, Efektif, Berdaya Guna dan Partisipatif 5 Efektifitas Birokrasi dan Pelayanan Publik	perencanaan anggaran sesuai ketentuan dan tepat waktu			
								pemberantasan korupsi, narkoba, judi, dan penyelundupan.					

NO	KODE	URUSAN / BIDANG URUSAN / PROGRAM / OUTCOME / KEGIATAN / SUB KEGIATAN	INDIKATOR PROGRAM / KEGIATAN / SUB KEGIATAN	CAPAIAN KINERJA DAN KERANGKA PENDANAAN						KELOMPOK SASARAN	PRAKIRAAN MAJU RENCANA TAHUN 2027		PERANGKAT DAERAH PENANGGUNG JAWAB
				TARGET 2026	PAGU INDIKATIF (Rp)	LOKASI	SUMBER DANA	PRIORITAS			TARGET	PAGU INDIKATIF (Rp)	
								NASIONAL	DAERAH				
1	2	3	4	8	9	10	11	12	13	14	15	16	17
	5.02.02.2.01.0011												
			Jumlah Dokumen Hasil Koordinasi Perencanaan Anggaran Belanja Daerah	2 Dokumen	497.535.900,00	Kota Pasuruan, Panggungrejo, Pekuncen	DANA ALOKASI UMUM (DAU)	Memperkuat reformasi politik, hukum dan birokrasi, serta memperkuat pencegahan dan pemberantasan korupsi, narkoba, judi, dan penyelundupan.	JATIM BERKAH-AMANAH Memperkuat Penyelenggaraan Tata Kelola Pemerintahan yang Baik, Bersih, Efektif, Berdaya Guna dan Partisipatif 5 Efektifitas	Tersusunnya dokumen perencanaan anggaran sesuai ketentuan dan tepat waktu		547.289.490,00	BADAN PENGELOLAAN KEUANGAN DAN ASET

NO	KODE	URUSAN / BIDANG URUSAN / PROGRAM / OUTCOME / KEGIATAN / SUB KEGIATAN	INDIKATOR PROGRAM / KEGIATAN / SUB KEGIATAN	CAPAIAN KINERJA DAN KERANGKA PENDANAAN						KELOMPOK SASARAN	PRAKIRAAN MAJU RENCANA TAHUN 2027		PERANGKAT DAERAH PENANGGUNG JAWAB
				TARGET 2026	PAGU INDIKATIF (Rp)	LOKASI	SUMBER DANA	PRIORITAS			TARGET	PAGU INDIKATIF (Rp)	
								NASIONAL	DAERAH				
1	2	3	4	8	9	10	11	12	13	14	15	16	17
									Birokrasi dan Pelayanan Publik				
	5.02.02.2.02	Koordinasi dan Pengelolaan Perbendaharaan Daerah	*Persentase pelayanan perbendaharaan yang sesuai SOP*	100 Persen	604.509.100,00			Memperkuat reformasi politik, hukum dan birokrasi, serta memperkuat pencegahan dan	JATIM BER KAH-AMAN AH Memperkuat Penyelenggaraan Tata Kelola Pemerintahan	Meningkatnya kualitas penatausahaan keuangan daerah	-	664.960.010,00	BADAN PENGELOLAAN KEUANGAN DAN ASET
								pemberantasan korupsi, narkoba, judi, dan pe	yang Baik, Bersih, Efektif, Berdaya Guna dan				

NO	KODE	URUSAN / BIDANG URUSAN / PROGRAM / OUTCOME / KEGIATAN / SUB KEGIATAN	INDIKATOR PROGRAM / KEGIATAN / SUB KEGIATAN	CAPAIAN KINERJA DAN KERANGKA PENDANAAN						KELOMPOK SASARAN	PRAKIRAAN MAJU RENCANA TAHUN 2027		PERANGKAT DAERAH PENANGGUNG JAWAB
				TARGET 2026	PAGU INDIKATIF (Rp)	LOKASI	SUMBER DANA	PRIORITAS			TARGET	PAGU INDIKATIF (Rp)	
								NASIONAL	DAERAH				
1	2	3	4	8	9	10	11	12	13	14	15	16	17
								nyeludupan .	Partisipatif 5 Efektifitas Birokrasi dan Pelayanan Publik				
	5.02.02.2.02.0001												
			Jumlah Dokumen Hasil Koordinasi dan Pengelolaan Kas Daerah	12 Dokumen	178.038.700,00	Kota Pasuruan, Panggungrejo, Pekuncen	DANA ALOKASI UMUM (DAU)	Memperkuat reformasi politik, hukum dan birokrasi, serta memperkuat penc	JATIM BER KAH-AMAN AH Memperkuat Penyelenggaraan Tata Kelola Pem	Meningkatnya kualitas penatausahaan keuangan daerah		195.842.570,00	BADAN PENGELOLAAN KEUANGAN DAN ASET
								egahan dan	erintahaan				

NO	KODE	URUSAN / BIDANG URUSAN / PROGRAM / OUTCOME / KEGIATAN / SUB KEGIATAN	INDIKATOR PROGRAM / KEGIATAN / SUB KEGIATAN	CAPAIAN KINERJA DAN KERANGKA PENDANAAN						KELOMPOK SASARAN	PRAKIRAAN MAJU RENCANA TAHUN 2027		PERANGKAT DAERAH PENANGGUNG JAWAB
				TARGET 2026	PAGU INDIKATIF (Rp)	LOKASI	SUMBER DANA	PRIORITAS			TARGET	PAGU INDIKATIF (Rp)	
								NASIONAL	DAERAH				
1	2	3	4	8	9	10	11	12	13	14	15	16	17
								pemberant asan korupsi, narkoba, judi, dan penyeludupan .	yang Baik, Bersih, Efektif, Berdaya Guna dan Partisipatif 5 Efektifitas Birokrasi dan Pelayanan Publik				
	5.02.02.2.02.0007		*Jumlah Laporan Realisasi Penerimaan dan Pengeluaran Kas Daerah, Laporan Aliran Kas, dan Pelaksanaan Pemungutan/Pemotongan dan Penyetoran Perhitungan Fihak*	4 Laporan	107.890.000,00	Kota Pasuruan, Panggungrejo, Pekuncen	DANA ALOKASI UMUM (DAU)	Memperkuat reformasi politik, hukum dan birokrasi,	JATIM BER KAH-AMAN AH Memperkuat Penyelenggaraa	Meningkatnya kualitas penatausahaan keuangan daerah		118.679.000,00	BADAN PENGELOLAAN KEUANGAN DAN ASET

NO	KODE	URUSAN / BIDANG URUSAN / PROGRAM / OUTCOME / KEGIATAN / SUB KEGIATAN	INDIKATOR PROGRAM / KEGIATAN / SUB KEGIATAN	CAPAIAN KINERJA DAN KERANGKA PENDANAAN						KELOMPOK SASARAN	PRAKIRAAN MAJU RENCANA TAHUN 2027		PERANGKAT DAERAH PENANGGUNG JAWAB
				TARGET 2026	PAGU INDIKATIF (Rp)	LOKASI	SUMBER DANA	PRIORITAS			TARGET	PAGU INDIKATIF (Rp)	
								NASIONAL	DAERAH				
1	2	3	4	8	9	10	11	12	13	14	15	16	17
			Ketiga (PFK) dan Laporan Hasil Koordinasi dalam rangka Penyusunan Laporan Realisasi Penerimaan dan Pengeluaran Kas Daerah, Laporan Aliran Kas, dan Pelaksanaan Pemungutan/Pemotongan dan Penyetoran Perhitungan Fihak Ketiga (PFK)					serta memp	n Tata				
								erkuat penc egahan dan pemberant asan korupsi, narkoba, judi, dan pe nyeludupan .	Kelola Pemerintahan yang Baik, Bersih, Efektif, Berdaya Guna dan Partisipatif 5 Efektifitas Birokrasi dan Pelayanan Publik				
	5.02.02.2.02.0009												
			Jumlah Dokumen Hasil Rekonsiliasi Data Penerimaan dan Pengeluaran Kas serta	4 Dokumen	45.237.400,00	Kota Pasuruan, Panggungrejo,	DANA ALOKASI UMUM (DAU)	Memperkua t reformasi	JATIMBER KAH-AMAN	Meningkatnya kualitas		49.761.140,00	BADAN PENGELOLAAN KEUANGAN DAN ASET

NO	KODE	URUSAN / BIDANG URUSAN / PROGRAM / OUTCOME / KEGIATAN / SUB KEGIATAN	INDIKATOR PROGRAM / KEGIATAN / SUB KEGIATAN	CAPAIAN KINERJA DAN KERANGKA PENDANAAN						KELOMPOK SASARAN	PRAKIRAAN MAJU RENCANA TAHUN 2027		PERANGKAT DAERAH PENANGGUNG JAWAB
				TARGET 2026	PAGU INDIKATIF (Rp)	LOKASI	SUMBER DANA	PRIORITAS			TARGET	PAGU INDIKATIF (Rp)	
								NASIONAL	DAERAH				
1	2	3	4	8	9	10	11	12	13	14	15	16	17
			Pemungutan dan Pemotongan atas SP2D dengan Instansi Terkait			Pekuncen		politik, hukum dan birokrasi,	AH Memperkuat Penyelenggaraa	penatausahaan keuangan daerah			
								serta memperkuat pencegahan dan pemberantasan korupsi, narkoba, judi, dan penyelundupan.	n Tata Kelola Pemerintahan yang Baik, Bersih, Efektif, Berdaya Guna dan Partisipatif 5 Efektifitas Birokrasi dan Pelayanan Publik				

NO	KODE	URUSAN / BIDANG URUSAN / PROGRAM / OUTCOME / KEGIATAN / SUB KEGIATAN	INDIKATOR PROGRAM / KEGIATAN / SUB KEGIATAN	CAPAIAN KINERJA DAN KERANGKA PENDANAAN						KELOMPOK SASARAN	PRAKIRAAN MAJU RENCANA TAHUN 2027		PERANGKAT DAERAH PENANGGUNG JAWAB
				TARGET 2026	PAGU INDIKATIF (Rp)	LOKASI	SUMBER DANA	PRIORITAS			TARGET	PAGU INDIKATIF (Rp)	
								NASIONAL	DAERAH				
1	2	3	4	8	9	10	11	12	13	14	15	16	17
	5.02.02.2.02.0011												
			Jumlah Orang yang Mengikuti Pembinaan Penatausahaan Keuangan Pemerintah Kabupaten/Kota	110 Orang	273.343.000,00	Kota Pasuruan, Panggungrejo, Pekuncen	DANA ALOKASI UMUM (DAU)	Memperkuat reformasi politik, hukum dan birokrasi, serta memperkuat pencegahan dan pemberantasan korupsi, narkoba, judi, dan penyelundupan.	JATIM BERKAH-AMANAH Memperkuat Penyelenggaraan Tata Kelola Pemerintahan yang Baik, Bersih, Efektif, Berdaya Guna dan Partisipatif 5 Efektifitas	Meningkatnya kualitas penatausahaan keuangan daerah		300.677.300,00	BADAN PENGELOLAAN KEUANGAN DAN ASET

NO	KODE	URUSAN / BIDANG URUSAN / PROGRAM / OUTCOME / KEGIATAN / SUB KEGIATAN	INDIKATOR PROGRAM / KEGIATAN / SUB KEGIATAN	CAPAIAN KINERJA DAN KERANGKA PENDANAAN						KELOMPOK SASARAN	PRAKIRAAN MAJU RENCANA TAHUN 2027		PERANGKAT DAERAH PENANGGUNG JAWAB
				TARGET 2026	PAGU INDIKATIF (Rp)	LOKASI	SUMBER DANA	PRIORITAS			TARGET	PAGU INDIKATIF (Rp)	
								NASIONAL	DAERAH				
1	2	3	4	8	9	10	11	12	13	14	15	16	17
									Birokrasi dan Pelayanan Publik				
	5.02.02.2.03	Koordinasi dan Pelaksanaan Akuntansi dan Pelaporan Keuangan Daerah	*persentase laporan keuangan daerah sesuai ketentuan*	100 Persen	1.084.094.500,00			Memperkuat reformasi politik, hukum dan birokrasi,	JATIM BERKAH-AMANAH Memperkuat Penyelenggaraan Tata Kelola Pemerintahan yang Baik, Bersih, Efektif, Berdaya Guna dan	Meningkatnya kualitas pelaporan keuangan daerah	-	1.192.503.950,00	BADAN PENGELOLAAN KEUANGAN DAN ASET
								serta memperkuat pencegahan dan pemberantasan korupsi, narkoba, judi, dan pe					

NO	KODE	URUSAN / BIDANG URUSAN / PROGRAM / OUTCOME / KEGIATAN / SUB KEGIATAN	INDIKATOR PROGRAM / KEGIATAN / SUB KEGIATAN	CAPAIAN KINERJA DAN KERANGKA PENDANAAN						KELOMPOK SASARAN	PRAKIRAAN MAJU RENCANA TAHUN 2027		PERANGKAT DAERAH PENANGGUNG JAWAB
				TARGET 2026	PAGU INDIKATIF (Rp)	LOKASI	SUMBER DANA	PRIORITAS			TARGET	PAGU INDIKATIF (Rp)	
								NASIONAL	DAERAH				
1	2	3	4	8	9	10	11	12	13	14	15	16	17
								nyeludupan .	Partisipatif 5 Efektifitas Birokrasi dan Pelayanan Publik				
	5.02.02.2.03.0001												
			Jumlah Laporan Hasil Koordinasi Pelaksanaan Akuntansi Penerimaan dan Pengeluaran Kas Daerah	12 Laporan	76.325.500,00	Kota Pasuruan, Panggungrejo, Pekuncen	DANA ALOKASI UMUM (DAU)	Memperkua t reformasi politik, hukum dan birokrasi, serta memperkuat pencegahan dan	JATIM BER KAH-AMAN AH Memperkuat Penyelenggaraan Tata Kelola Pemerintahan	Meningkatnya kualitas pelaporan keuangan daerah		83.958.050,00	BADAN PENGELOLAAN KEUANGAN DAN ASET

NO	KODE	URUSAN / BIDANG URUSAN / PROGRAM / OUTCOME / KEGIATAN / SUB KEGIATAN	INDIKATOR PROGRAM / KEGIATAN / SUB KEGIATAN	CAPAIAN KINERJA DAN KERANGKA PENDANAAN						KELOMPOK SASARAN	PRAKIRAAN MAJU RENCANA TAHUN 2027		PERANGKAT DAERAH PENANGGUNG JAWAB
				TARGET 2026	PAGU INDIKATIF (Rp)	LOKASI	SUMBER DANA	PRIORITAS			TARGET	PAGU INDIKATIF (Rp)	
								NASIONAL	DAERAH				
1	2	3	4	8	9	10	11	12	13	14	15	16	17
								pemberant asan korupsi, narkoba, judi, dan pe nyeludupan .	yang Baik, Bersih, Efektif, Berdaya Guna dan Partisipatif 5 Efektifitas Birokrasi dan Pelayanan Publik				
	5.02.02.2.03.0005		*Jumlah Rancangan Peraturan Daerah tentang Pertanggungjawaban Pelaksanaan APBD Kabupaten/Kota dan*	4 Dokumen	373.717.000,00	Kota Pasuruan, Panggungrejo, Pekuncen	DANA ALOKASI UMUM (DAU)	Memperkua t reformasi politik, hukum dan birokrasi,	JATIMBER KAH-AMAN AH Mempe rkuat Penyelenggaraa	Meningkatnya kualitas pelaporan keuangan daerah		411.088.700,00	BADAN PENGELOLAAN KEUANGAN DAN ASET

NO	KODE	URUSAN / BIDANG URUSAN / PROGRAM / OUTCOME / KEGIATAN / SUB KEGIATAN	INDIKATOR PROGRAM / KEGIATAN / SUB KEGIATAN	CAPAIAN KINERJA DAN KERANGKA PENDANAAN						KELOMPOK SASARAN	PRAKIRAAN MAJU RENCANA TAHUN 2027		PERANGKAT DAERAH PENANGGUNG JAWAB
				TARGET 2026	PAGU INDIKATIF (Rp)	LOKASI	SUMBER DANA	PRIORITAS			TARGET	PAGU INDIKATIF (Rp)	
								NASIONAL	DAERAH				
1	2	3	4	8	9	10	11	12	13	14	15	16	17
			Rancangan Peraturan Kepala Daerah tentang Penjabaran Pertanggungjawaban Pelaksanaan APBD Kabupaten/Kota					serta memperkuat pencegahan dan pemberantasan korupsi, narkoba, judi, dan penyelundupan.	n Tata Kelola Pemerintahan yang Baik, Bersih, Efektif, Berdaya Guna dan Partisipatif 5 Efektifitas Birokrasi dan Pelayanan Publik				
	5.02.02.2.03.0008												
			Jumlah Dokumen Hasil Analisis Laporan Pertanggungjawaba	1 Dokumen	101.496.000,00	Kota Pasuruan,	DANA ALOKASI	Memperkua	JATIM BER	Meningkatnya		111.645.600,00	BADAN PENGELOLAAN
						Panggungrejo,	UMUM (DAU)	t reformasi	KAH-AMAN	kualitas pelaporan			KEUANGAN DAN ASET

NO	KODE	URUSAN / BIDANG URUSAN / PROGRAM / OUTCOME / KEGIATAN / SUB KEGIATAN	INDIKATOR PROGRAM / KEGIATAN / SUB KEGIATAN	CAPAIAN KINERJA DAN KERANGKA PENDANAAN						KELOMPOK SASARAN	PRAKIRAAN MAJU RENCANA TAHUN 2027		PERANGKAT DAERAH PENANGGUNG JAWAB
				TARGET 2026	PAGU INDIKATIF (Rp)	LOKASI	SUMBER DANA	PRIORITAS			TARGET	PAGU INDIKATIF (Rp)	
								NASIONAL	DAERAH				
1	2	3	4	8	9	10	11	12	13	14	15	16	17
			n Pelaksanaan APBD			Pekuncen		politik, hukum dan birokrasi, serta memperkuat pencegahan dan pemberantasan korupsi, narkoba, judi, dan penyelundupan.	AH Memperkuat Penyelenggaraan Tata Kelola Pemerintahan yang Baik, Bersih, Efektif, Berdaya Guna dan Partisipatif 5 Efektifitas Birokrasi dan Pelayanan Publik	keuangan daerah			

NO	KODE	URUSAN / BIDANG URUSAN / PROGRAM / OUTCOME / KEGIATAN / SUB KEGIATAN	INDIKATOR PROGRAM / KEGIATAN / SUB KEGIATAN	CAPAIAN KINERJA DAN KERANGKA PENDANAAN						KELOMPOK SASARAN	PRAKIRAAN MAJU RENCANA TAHUN 2027		PERANGKAT DAERAH PENANGGUNG JAWAB
				TARGET 2026	PAGU INDIKATIF (Rp)	LOKASI	SUMBER DANA	PRIORITAS			TARGET	PAGU INDIKATIF (Rp)	
								NASIONAL	DAERAH				
1	2	3	4	8	9	10	11	12	13	14	15	16	17
	5.02.02.2.03.0010												
			Jumlah Sistem dan Prosedur Akuntansi dan Pelaporan Keuangan Pemerintah Daerah	1 Dokumen	85.154.000,00	Kota Pasuruan, Panggungrejo, Pekuncen	DANA ALOKASI UMUM (DAU)	Memperkua t reformasi politik, hukum dan birokrasi, serta memperkuat pencegahan dan pemberantasan korupsi, narkoba, judi, dan penyelundupan.	JATIMBER KAH-AMAN AH Memperkuat Penyelenggaraa n Tata Kelola Pemerintahan yang Baik, Bersih, Efektif, Berdaya Guna dan Partisipatif 5 Efektifitas	Meningkatnya kualitas pelaporan keuangan daerah		93.669.400,00	BADAN PENGELOLAAN KEUANGAN DAN ASET

NO	KODE	URUSAN / BIDANG URUSAN / PROGRAM / OUTCOME / KEGIATAN / SUB KEGIATAN	INDIKATOR PROGRAM / KEGIATAN / SUB KEGIATAN	CAPAIAN KINERJA DAN KERANGKA PENDANAAN						KELOMPOK SASARAN	PRAKIRAAN MAJU RENCANA TAHUN 2027		PERANGKAT DAERAH PENANGGUNG JAWAB
				TARGET 2026	PAGU INDIKATIF (Rp)	LOKASI	SUMBER DANA	PRIORITAS			TARGET	PAGU INDIKATIF (Rp)	
								NASIONAL	DAERAH				
1	2	3	4	8	9	10	11	12	13	14	15	16	17
									Birokrasi dan Pelayanan Publik				
	5.02.02.2.03.0011												
			Jumlah Orang yang Mengikuti Pembinaan Akuntansi, Pelaporan dan Pertanggungjawaban Pemerintah Kabupaten/Kota	110 Orang	447.402.000,00	Kota Pasuruan, Panggungrejo, Pekuncen	DANA ALOKASI UMUM (DAU)	Memperkuat reformasi politik, hukum dan birokrasi, serta memperkuat pencegahan dan pemberantasan korupsi, narkoba,	JATIM BER KAH-AMAN AH Memperkuat Penyelenggaraan Tata Kelola Pemerintahan yang Baik, Bersih, Efektif, Berdaya	Meningkatnya kualitas pelaporan keuangan daerah		492.142.200,00	BADAN PENGELOLAAN KEUANGAN DAN ASET

NO	KODE	URUSAN / BIDANG URUSAN / PROGRAM / OUTCOME / KEGIATAN / SUB KEGIATAN	INDIKATOR PROGRAM / KEGIATAN / SUB KEGIATAN	CAPAIAN KINERJA DAN KERANGKA PENDANAAN						KELOMPOK SASARAN	PRAKIRAAN MAJU RENCANA TAHUN 2027		PERANGKAT DAERAH PENANGGUNG JAWAB
				TARGET 2026	PAGU INDIKATIF (Rp)	LOKASI	SUMBER DANA	PRIORITAS			TARGET	PAGU INDIKATIF (Rp)	
								NASIONAL	DAERAH				
1	2	3	4	8	9	10	11	12	13	14	15	16	17
								judi, dan pe nyeludupan .	Guna dan Partisipatif 5 Efektifitas				
									Birokrasi				
									dan Pelayanan Publik				
	5.02.02.2.04	Penunjang Urusan Kewenangan Pengelolaan Keuangan Daerah	*Persentase ketepatan waktu pelaporan urusan kewenangan pengelolaan keuangan daerah*	100 Persen	2.000.000.000,00			Memperkua t reformasi politik, hukum dan birokrasi, serta memperkuat pencegahan dan	JATIMBER KAH-AMANAH Memperkuat Penyelenggaraan Tata Kelola Pemerintahan	Meningkatnya kualitas pelaporan keuangan daerah	-	2.500.000.000,00	BADAN PENGELOLAAN KEUANGAN DAN ASET

NO	KODE	URUSAN / BIDANG URUSAN / PROGRAM / OUTCOME / KEGIATAN / SUB KEGIATAN	INDIKATOR PROGRAM / KEGIATAN / SUB KEGIATAN	CAPAIAN KINERJA DAN KERANGKA PENDANAAN						KELOMPOK SASARAN	PRAKIRAAN MAJU RENCANA TAHUN 2027		PERANGKAT DAERAH PENANGGUNG JAWAB
				TARGET 2026	PAGU INDIKATIF (Rp)	LOKASI	SUMBER DANA	PRIORITAS			TARGET	PAGU INDIKATIF (Rp)	
								NASIONAL	DAERAH				
1	2	3	4	8	9	10	11	12	13	14	15	16	17
								pemberant asan korupsi, narkoba, judi, dan penyeludupan .	yang Baik, Bersih, Efektif, Berdaya Guna dan Partisipatif 5 Efektifitas Birokrasi dan				
									Pelayanan Publik				
	5.02.02.2.04.0001												
			Jumlah Dokumen Hasil Pengelolaan Dana Cadangan Pemerintah Daerah	1 Dokumen	2.000.000.000,00	Kota Pasuruan, Panggungrejo, Pekuncen	DANA ALOKASI UMUM (DAU)	Memperkua t reformasi politik, hukum dan birokrasi,	JATIM BER KAH-AMAN AH Memperkuat Penyelenggaraa	Meningkatnya kualitas pelaporan keuangan daerah		2.500.000.000,00	BADAN PENGELOLAAN KEUANGAN DAN ASET

NO	KODE	URUSAN / BIDANG URUSAN / PROGRAM / OUTCOME / KEGIATAN / SUB KEGIATAN	INDIKATOR PROGRAM / KEGIATAN / SUB KEGIATAN	CAPAIAN KINERJA DAN KERANGKA PENDANAAN						KELOMPOK SASARAN	PRAKIRAAN MAJU RENCANA TAHUN 2027		PERANGKAT DAERAH PENANGGUNG JAWAB
				TARGET 2026	PAGU INDIKATIF (Rp)	LOKASI	SUMBER DANA	PRIORITAS			TARGET	PAGU INDIKATIF (Rp)	
								NASIONAL	DAERAH				
1	2	3	4	8	9	10	11	12	13	14	15	16	17
								serta memperkuat pencegahan dan pemberantasan korupsi, narkoba, judi, dan penyelundupan.	n Tata Kelola Pemerintahan yang Baik, Bersih, Efektif, Berdaya Guna dan Partisipatif 5 Efektifitas Birokrasi				
									dan Pelayanan Publik				
3	5.02.03	PROGRAM PENGELOLAAN BARANG MILIK DAERAH			1.459.730.500,00						-	1.605.703.550,00	

NO	KODE	URUSAN / BIDANG URUSAN / PROGRAM / OUTCOME / KEGIATAN / SUB KEGIATAN	INDIKATOR PROGRAM / KEGIATAN / SUB KEGIATAN	CAPAIAN KINERJA DAN KERANGKA PENDANAAN						KELOMPOK SASARAN	PRAKIRAAN MAJU RENCANA TAHUN 2027		PERANGKAT DAERAH PENANGGUNG JAWAB
				TARGET 2026	PAGU INDIKATIF (Rp)	LOKASI	SUMBER DANA	PRIORITAS			TARGET	PAGU INDIKATIF (Rp)	
								NASIONAL	DAERAH				
1	2	3	4	8	9	10	11	12	13	14	15	16	17
	5.02.03.2.01	Pengelolaan Barang Milik Daerah	*Persentase jumlah OPD yang menyusun laporan BMD sesuai ketentuan dan tepat waktu*	100 Persen	1.459.730.500,00			Memperkua t reformasi politik, hukum dan birokrasi, serta memperkuat pencegahan dan pemberantasan korupsi, narkoba, judi, dan penyelundupan	JATIMBER KAH-AMANAH Memperkuat Penyelenggaraan Tata Kelola Pemerintahan yang Baik, Bersih, Efektif, Berdaya Guna dan Partisipatif	Tersusunnya laporan BMD sesuai ketentuan dan tepat waktu	-	1.605.703.550,00	BADAN PENGELOLAAN KEUANGAN DAN ASET
								.	5 Efektifitas Birokrasi				

NO	KODE	URUSAN / BIDANG URUSAN / PROGRAM / OUTCOME / KEGIATAN / SUB KEGIATAN	INDIKATOR PROGRAM / KEGIATAN / SUB KEGIATAN	CAPAIAN KINERJA DAN KERANGKA PENDANAAN						KELOMPOK SASARAN	PRAKIRAAN MAJU RENCANA TAHUN 2027		PERANGKAT DAERAH PENANGGUNG JAWAB
				TARGET 2026	PAGU INDIKATIF (Rp)	LOKASI	SUMBER DANA	PRIORITAS			TARGET	PAGU INDIKATIF (Rp)	
								NASIONAL	DAERAH				
1	2	3	4	8	9	10	11	12	13	14	15	16	17
									dan Pelayanan Publik				
	5.02.03.2.01.0005		*Jumlah Laporan* *Penatausahaan Barang Milik Daerah*	2 Laporan	145.602.700,00	Kota Pasuruan, Panggungrejo, Pekuncen	DANA ALOKASI UMUM (DAU)	Memperkua t reformasi politik, hukum dan birokrasi, serta memperkuat pencegahan dan pemberantasan korupsi, narkoba, judi, dan pe	JATIM BER KAH-AMANAH Memperkuat Penyelenggaraa n Tata Kelola Pemerintahan yang Baik, Bersih, Efektif, Berdaya Guna dan	Tersusunnya laporan BMD sesuai ketentuan dan tepat waktu		160.162.970,00	BADAN PENGELOLAAN KEUANGAN DAN ASET

NO	KODE	URUSAN / BIDANG URUSAN / PROGRAM / OUTCOME / KEGIATAN / SUB KEGIATAN	INDIKATOR PROGRAM / KEGIATAN / SUB KEGIATAN	CAPAIAN KINERJA DAN KERANGKA PENDANAAN						KELOMPOK SASARAN	PRAKIRAAN MAJU RENCANA TAHUN 2027		PERANGKAT DAERAH PENANGGUNG JAWAB
				TARGET 2026	PAGU INDIKATIF (Rp)	LOKASI	SUMBER DANA	PRIORITAS			TARGET	PAGU INDIKATIF (Rp)	
								NASIONAL	DAERAH				
1	2	3	4	8	9	10	11	12	13	14	15	16	17
								nyeludupan .	Partisipatif 5 Efektifitas Birokrasi dan Pelayanan Publik				
	5.02.03.2.01.0007												
			Jumlah Laporan Hasil Pengamanan Barang Milik Daerah	3 Laporan	520.814.200,00	Kota Pasuruan, Panggungrejo, Pekuncen	DANA ALOKASI UMUM (DAU)	Memperkua t reformasi politik, hukum dan birokrasi, serta memperkuat pencegahan dan	JATIM BER KAH-AMANAH Memperkuat Penyelenggaraan Tata Kelola Pemerintahan	Tersusunnya laporan BMD sesuai ketentuan dan tepat waktu		572.895.620,00	BADAN PENGELOLAAN KEUANGAN DAN ASET

NO	KODE	URUSAN / BIDANG URUSAN / PROGRAM / OUTCOME / KEGIATAN / SUB KEGIATAN	INDIKATOR PROGRAM / KEGIATAN / SUB KEGIATAN	CAPAIAN KINERJA DAN KERANGKA PENDANAAN						KELOMPOK SASARAN	PRAKIRAAN MAJU RENCANA TAHUN 2027		PERANGKAT DAERAH PENANGGUNG JAWAB
				TARGET 2026	PAGU INDIKATIF (Rp)	LOKASI	SUMBER DANA	PRIORITAS			TARGET	PAGU INDIKATIF (Rp)	
								NASIONAL	DAERAH				
1	2	3	4	8	9	10	11	12	13	14	15	16	17
								pemberant asan korupsi, narkoba,	yang Baik, Bersih, Efektif, Berdaya				
								judi, dan pe nyeludupan .	Guna dan Partisipatif 5 Efektifitas Birokrasi dan Pelayanan Publik				
	5.02.03.2.01.0008		*Jumlah Laporan Hasil Penilaian Barang Milik Daerah dan Hasil Koordinasi Penilaian Barang Milik Daerah*	1 Laporan	158.630.000,00	Kota Pasuruan, Panggungrejo, Pekuncen	DANA ALOKASI UMUM (DAU)	Memperkua t reformasi politik, hukum dan birokrasi,	JATIM BER KAH-AMAN AH Memperkuat Penyelenggaraa	Tersusunnya laporan BMD sesuai ketentuan dan tepat waktu		174.493.000,00	BADAN PENGELOLAAN KEUANGAN DAN ASET

NO	KODE	URUSAN / BIDANG URUSAN / PROGRAM / OUTCOME / KEGIATAN / SUB KEGIATAN	INDIKATOR PROGRAM / KEGIATAN / SUB KEGIATAN	CAPAIAN KINERJA DAN KERANGKA PENDANAAN						KELOMPOK SASARAN	PRAKIRAAN MAJU RENCANA TAHUN 2027		PERANGKAT DAERAH PENANGGUNG JAWAB
				TARGET 2026	PAGU INDIKATIF (Rp)	LOKASI	SUMBER DANA	PRIORITAS			TARGET	PAGU INDIKATIF (Rp)	
								NASIONAL	DAERAH				
1	2	3	4	8	9	10	11	12	13	14	15	16	17
								serta memperkuat pencegahan dan pemberantasan korupsi,	n Tata Kelola Pemerintahan yang Baik, Bersih, Efektif,				
								narkoba, judi, dan penyelundupan.	Berdaya Guna dan Partisipatif 5 Efektifitas Birokrasi dan Pelayanan Publik				
	5.02.03.2.01.0009												
			Jumlah Laporan Hasil Pengawasan dan Pengendalian Pengelolaan Barang Milik Daerah	1 Laporan	22.216.300,00	Kota Pasuruan, Panggungrejo,	DANA ALOKASI UMUM (DAU)	Memperkua t reformasi	JATIM BER KAH-AMAN	Tersusunnya laporan BMD sesuai		24.437.930,00	BADAN PENGELOLAAN KEUANGAN DAN ASET

NO	KODE	URUSAN / BIDANG URUSAN / PROGRAM / OUTCOME / KEGIATAN / SUB KEGIATAN	INDIKATOR PROGRAM / KEGIATAN / SUB KEGIATAN	CAPAIAN KINERJA DAN KERANGKA PENDANAAN						KELOMPOK SASARAN	PRAKIRAAN MAJU RENCANA TAHUN 2027		PERANGKAT DAERAH PENANGGUNG JAWAB
				TARGET 2026	PAGU INDIKATIF (Rp)	LOKASI	SUMBER DANA	PRIORITAS			TARGET	PAGU INDIKATIF (Rp)	
								NASIONAL	DAERAH				
1	2	3	4	8	9	10	11	12	13	14	15	16	17
						Pekuncen		politik, hukum dan birokrasi, serta memperkuat pencegahan dan pemberantasan	AH Memperkuat Penyelenggaraan Tata Kelola Pemerintahan yang Baik, Bersih,	ketentuan dan tepat waktu			
								korupsi, narkoba, judi, dan penyelundupan.	Efektif, Berdaya Guna dan Partisipatif 5 Efektifitas Birokrasi dan Pelayanan Publik				

NO	KODE	URUSAN / BIDANG URUSAN / PROGRAM / OUTCOME / KEGIATAN / SUB KEGIATAN	INDIKATOR PROGRAM / KEGIATAN / SUB KEGIATAN	CAPAIAN KINERJA DAN KERANGKA PENDANAAN						KELOMPOK SASARAN	PRAKIRAAN MAJU RENCANA TAHUN 2027		PERANGKAT DAERAH PENANGGUNG JAWAB
				TARGET 2026	PAGU INDIKATIF (Rp)	LOKASI	SUMBER DANA	PRIORITAS			TARGET	PAGU INDIKATIF (Rp)	
								NASIONAL	DAERAH				
1	2	3	4	8	9	10	11	12	13	14	15	16	17
	5.02.03.2.01.0011												
			Jumlah Laporan Hasil Rekonsiliasi dalam rangka Penyusunan Laporan Barang Milik Daerah	1 Laporan	194.830.000,00	Kota Pasuruan, Panggungrejo, Pekuncen	DANA ALOKASI UMUM (DAU)	Memperkuat reformasi politik, hukum dan birokrasi, serta memperkuat pencegahan dan pemberantasan korupsi, narkoba, judi, dan penyelundupan.	JATIM BERKAH-AMANAH Memperkuat Penyelenggaraan Tata Kelola Pemerintahan yang Baik, Bersih, Efektif, Berdaya Guna dan Partisipatif 5 Efektifitas	Tersusunnya laporan BMD sesuai ketentuan dan tepat waktu		214.313.000,00	BADAN PENGELOLAAN KEUANGAN DAN ASET

NO	KODE	URUSAN / BIDANG URUSAN / PROGRAM / OUTCOME / KEGIATAN / SUB KEGIATAN	INDIKATOR PROGRAM / KEGIATAN / SUB KEGIATAN	CAPAIAN KINERJA DAN KERANGKA PENDANAAN						KELOMPOK SASARAN	PRAKIRAAN MAJU RENCANA TAHUN 2027		PERANGKAT DAERAH PENANGGUNG JAWAB
				TARGET 2026	PAGU INDIKATIF (Rp)	LOKASI	SUMBER DANA	PRIORITAS			TARGET	PAGU INDIKATIF (Rp)	
								NASIONAL	DAERAH				
1	2	3	4	8	9	10	11	12	13	14	15	16	17
									Birokrasi dan Pelayanan Publik				
	5.02.03.2.01.0012												
			Jumlah Laporan Barang Milik Daerah yang Disusun	7 Laporan	62.574.000,00	Kota Pasuruan, Panggungrejo, Pekuncen	DANA ALOKASI UMUM (DAU)	Memperkuat reformasi politik, hukum dan birokrasi, serta memperkuat pencegahan dan pemberantasan korupsi, narkoba,	JATIM BER KAH-AMAN AH Memperkuat Penyelenggaraan Tata Kelola Pemerintahan yang Baik, Bersih, Efektif, Berdaya	Tersusunnya laporan BMD sesuai ketentuan dan tepat waktu		68.831.400,00	BADAN PENGELOLAAN KEUANGAN DAN ASET

NO	KODE	URUSAN / BIDANG URUSAN / PROGRAM / OUTCOME / KEGIATAN / SUB KEGIATAN	INDIKATOR PROGRAM / KEGIATAN / SUB KEGIATAN	CAPAIAN KINERJA DAN KERANGKA PENDANAAN						KELOMPOK SASARAN	PRAKIRAAN MAJU RENCANA TAHUN 2027		PERANGKAT DAERAH PENANGGUNG JAWAB
				TARGET 2026	PAGU INDIKATIF (Rp)	LOKASI	SUMBER DANA	PRIORITAS			TARGET	PAGU INDIKATIF (Rp)	
								NASIONAL	DAERAH				
1	2	3	4	8	9	10	11	12	13	14	15	16	17
								judi, dan pe nyeludupan .	Guna dan Partisipatif 5 Efektifitas Birokrasi dan Pelayanan Publik				
	5.02.03.2.01.0013												
			Jumlah Orang yang Mengikuti Pembinaan Pengelolaan Barang Milik Daerah Pemerintah Kabupaten/Kota	100 Orang	355.063.300,00	Kota Pasuruan, Panggungrejo, Pekuncen	DANA ALOKASI UMUM (DAU)	Memperkua t reformasi politik, hukum dan birokrasi, serta memperkuat penc	JATIMBER KAH-AMANAH Memperkuat Penyelenggaraan Tata Kelola Pem	Tersusunnya laporan BMD sesuai ketentuan dan tepat waktu		390.569.630,00	BADAN PENGELOLAAN KEUANGAN DAN ASET

NO	KODE	URUSAN / BIDANG URUSAN / PROGRAM / OUTCOME / KEGIATAN / SUB KEGIATAN	INDIKATOR PROGRAM / KEGIATAN / SUB KEGIATAN	CAPAIAN KINERJA DAN KERANGKA PENDANAAN						KELOMPOK SASARAN	PRAKIRAAN MAJU RENCANA TAHUN 2027		PERANGKAT DAERAH PENANGGUNG JAWAB
				TARGET 2026	PAGU INDIKATIF (Rp)	LOKASI	SUMBER DANA	PRIORITAS			TARGET	PAGU INDIKATIF (Rp)	
								NASIONAL	DAERAH				
1	2	3	4	8	9	10	11	12	13	14	15	16	17
								egahan dan pemberant asan korupsi, narkoba, judi, dan pe nyeludupan .	erintahan yang Baik, Bersih, Efektif, Berdaya Guna dan Partisipatif 5 Efektifitas Birokrasi dan Pelayanan Publik				

BAB V
PENUTUP

Rencana Kerja Badan Pengelolaan Keuangan dan Aset Daerah Tahun 2025 ini merupakan rencana kerja tahunan dalam menunjang tercapainya visi Walikota dan Wakil Walikota Pasuruan terpilih periode 2026-2029 yaitu ” KOTA PASURUAN MAJU, HARMONI, DAN BERKELANJUTAN” pada visi Sasaran Visi Pertama, SDM Unggul Mencapai Generasi Emas – Cita-cita besar Kota Pasuruan pada tahun 2045 Kota Pasuruan dipenuhi oleh generasi emas, generasi produktif yang tidak hanya berdasarkan usianya saja, melainkan juga produktivitas serta kontribusinya terhadap pembangunan. Representasi dari SDM terbangun dengan generasi emas ialah melalui Indeks Pembangunan Manusia. Yang mana fokus terhadap membangun manusia merujuk kepada pendidikan dan kesehatan yang menjadi pondasi utama pembangunan manusia dan memiliki misi I yaitu Membangun SDM Berdaya Saing dan Berkarakter dengan fokus pembangunan 2025-2029 ialah : Pemenuhan layanan dasar sebagai landasan pembangunan.

Dalam pelaksanaan kegiatan Pengelolaan Keuangan dan Aset, Badan Pengelolaan Keuangan dan Aset Kota Pasuruan hendaknya dapat dilaksanakan secara konsisten, transparan, akuntabel, profesional, partisipasif dan penuh tanggungjawab dengan kaidah-kaidah pelaksanaan sebagai berikut :

1. Perangkat Daerah Kota Pasuruan berkewajiban menyusun Rencana Strategis yang memuat visi, misi, tujuan strategis, kebijakan, program dan kegiatan pembangunan sesuai dengan tugas dan fungsi OPD masing-masing, yang berpedoman pada RPJMD Kota Pasuruan, yang nantinya akan menjadi pedoman penyusunan Rencana Kerja OPD;
2. Pembinaan, pengendalian, koordinasi, fasilitasi dan penyelenggaraan dalam pengelolaan keuangan daerah;
3. Pelaksanaan kegiatan penatausahaan Badan Pengelolaan Keuangan dan Aset;
4. Pelaksanaan tugas lain yang diberikan oleh Walikota sesuai dengan tugas dan fungsinya.

Kedepan Badan Pengelolaan Keuangan dan Aset Kota Pasuruan dalam penetapan prioritas pembangunan yang merupakan upaya penjabaran dari visi dan misi instansi diharapkan akan lebih terkoordinasi, terintegrasi dan sinergis serta berkelanjutan dengan sesama Perangkat Daerah lingkup Pemerintah Kota Pasuruan maupun dengan Perangkat Daerah yang membidangi fungsi lain.

Demikian dengan tersusunnya Rencana Kerja Badan Pengelolaan Keuangan dan Aset Kota Pasuruan Tahun 2025 ini agar senantiasa dapat dijadikan acuan kerja dalam melaksanakan setiap kegiatan dan tugas-tugas yang akan dilaksanakan oleh Badan Pengelolaan Keuangan dan Aset Kota Pasuruan.

X. RENCANA KERJA BADAN PENDAPATAN DAERAH

BAB I
PENDAHULUAN

1.1. Latar Belakang

Perencanaan Pembangunan Daerah adalah suatu proses untuk menentukan kebijakan masa depan, melalui urutan pilihan, yang melibatkan berbagai unsur pemangku kepentingan guna pemanfaatan dan pengalokasian sumber daya yang ada salam jangka waktu tertentu di daerah. Perencanaan pembangunan daerah bertujuan untuk mewujudkan pembangunan daerah dalam rangka peningkatan dan pemerataan pendapatan masyarakat, kesempatan kerja, meningkatkan akses dan kualitas pelayanan publik dan daya saing daerah.

Perencanaan pembangunan daerah dilakukan terhadap rencana pembangunan daerah dan rencana perangkat daerah. Rencana pembangunan daerah terdiri atas Rencana Pembangunan Jangka Panjang Daerah (RPJPD), Rencana Pembangunan Jangka Menengah Daerah (RPJMD), dan Rencana Kerja Pemerintah Daerah (RKPD). Rencana perangkat daerah 3 terdiri atas Rencana Strategis (Renstra) Perangkat Daerah dan Rencana Kerja (Renja) Perangkat Daerah.

Rencana Kerja Perangkat Daerah yang selanjutnya disebut Renja Perangkat Daerah adalah dokumen perencanaan Perangkat Daerah untuk periode 1 (satu) tahun. Undang-Undang Nomor 25 Tahun 2004 tentang Sistem Perencanaan Pembangunan Nasional dan Undang-Undang Nomor 23 Tahun 2014 tentang Pemerintahan Daerah mengamanatkan Perangkat Daerah untuk menyusun Renja Perangkat daerah sebagai pedoman kerja selama periode 1 (satu) tahun yang merupakan terjemahan dari perencanaan strategis lima tahunan yang dituangkan dalam Rencana Strategis Perangkat Daerah kedalam perencanaan tahunan yang sifatnya lebih operasional.

Rencana Kerja Perangkat Daerah mempunyai kedudukan strategis dalam menjembatani perencanaan Perangkat Daerah dengan Rencana Kerja Pembangunan Daerah (RKPD), sebagai implementasi pelaksanaan strategis Rencana Pembangunan Jangka Menengah Daerah (RPJMD) dan Renstra Perangkat Daerah yang menjadi satu kesatuan untuk mendukung pencapaian visi dan misi daerah. Sebagai dokumen Perangkat Daerah, Renja mempunyai kedudukan strategis dalam menjembatani perencanaan Perangkat Daerah dengan Rencana Kerja Pembangunan Daerah (RKPD), sebagai implementasi pelaksanaan strategis Rencana Pembangunan Jangka Menengah Daerah (RPJMD) dan Renstra Perangkat Daerah yang menjadi satu kesatuan untuk mendukung pencapaian visi dan misi daerah.

Rencana Kerja (Renja) Badan Pendapatan Daerah Kota Pasuruan Tahun 2025 adalah dokumen perencanaan Badan Pendapatan Daerah Kota Pasuruan untuk periode 1 (satu) tahun, yang memuat program, kegiatan, lokasi dan kelompok sasaran yang disertai indikator kinerja dan pendanaan sesuai dengan tugas pokok dan fungsi Badan Pendapatan Daerah Kota Pasuruan. Penyusunan Rencana Kerja (Renja)

Badan Pendapatan Daerah Kota Pasuruan tahun 2025 harus selaras dengan Rencana Pembangunan Jangka Panjang Daerah (RPJPD) Kota Pasuruan tahun 2005-2025 juga Rencana Pembangunan Jangka Menengah Daerah (RPJMD) tahun 2021-2026 yang merupakan penjabaran dari visi pembangunan Kota Pasuruan tahun 2021-2026 yaitu "Pasuruan Kota Madinah (Maju Ekonominya, Indah Kotanya, Harmonis Warganya". Penyusunan Rencana Kerja (Renja) Tahun 2025 juga berpedoman pada dokumen Rencana Strategis (Renstra) Badan Pendapatan Daerah Kota Pasuruan Tahun 2026-2030, hasil evaluasi Renja Badan Pendapatan Daerah Kota Pasuruan tahun lalu dan hasil evaluasi hasil Renja Badan Pendapatan Daerah Kota Pasuruan tahun berjalan.

Rencana Kerja (RENJA) Badan Pendapatan Daerah Kota Pasuruan tahun 2026 akan dijadikan sebagai pedoman dan rujukan dalam menjalankan program dan kegiatan Badan Pendapatan Daerah Kota Pasuruan tahun 2026. Rencana Kerja Bapenda disusun sebagai tindak lanjut dari RKPD tahun 2026 dan disesuaikan dengan kemampuan anggaran guna mendukung target kinerja Badan Pendapatan Daerah Kota Pasuruan.

1.2. Landasan Hukum

Dalam penyusunan Rencana Kerja (RENJA) Badan Pendapatan Daerah Kota Pasuruan mengacu dan berpedoman pada sejumlah peraturan yang digunakan sebagai dasar, yaitu:

1. Undang-Undang Republik Indonesia Nomor 17 Tahun 1950 tentang Pembentukan Daerah Kota Kecil Dalam Lingkungan Provinsi Jawa Timur, Jawa Tengah dan Jawa Barat (Berita Negara Republik Indonesia tanggal 14 Agustus 1950) sebagaimana telah diubah dengan Undang-Undang Nomor 13 Tahun 1954. (Lembaran Negara Republik Indonesia Tahun 1954 Nomor 40, Tambahan Lembaran Negara Republik Indonesia Nomor 551);
2. Undang-Undang Republik Indonesia Nomor 28 Tahun 1999 tentang Penyelenggara Negara yang Bersih dan Bebas dari Korupsi, Kolusi dan Nepotisme (Tambahan Lembaran Negara Republik Indonesia Nomor 3851);
3. Undang-Undang Republik Indonesia Nomor 17 Tahun 2003 tentang Keuangan Negara (Lembaran Negara Republik Indonesia Tahun 2003 Nomor 47, Tambahan Lembaran Negara Republik Indonesia Nomor 4286);
4. Undang-Undang Republik Indonesia Nomor 1 Tahun 2004 tentang Perbendaharaan Negara (Lembaran Negara Republik Indonesia Tahun 2004 Nomor 5, Tambahan Lembaran Negara Republik Indonesia Nomor 4355);
5. Undang-Undang Republik Indonesia Nomor 25 Tahun 2004 tentang Sistem Perencanaan Pembangunan Nasional (Lembaran Negara Republik Indonesia Tahun 2004 Nomor 104, Tambahan Lembaran Negara Republik Indonesia Nomor 4421);
6. Undang-Undang Republik Indonesia Nomor 33 Tahun 2004 tentang Perimbangan Keuangan antara Pemerintah Pusat dan Pemerintah

Daerah (Lembaran Negara Republik Indonesia Tahun 2004 Nomor 126, Tambahan Lembaran Negara Republik Indonesia Nomor 4438);

7. Undang-Undang Republik Indonesia Nomor 17 Tahun 2007 tentang Rencana Pembangunan Jangka Panjang Nasional Tahun 2005–2025 (Lembaran Negara Republik Indonesia Tahun 2007 Nomor 33, Tambahan Lembaran Negara Nomor 4700);
8. Undang-Undang Republik Indonesia Nomor 14 Tahun 2008 tentang Keterbukaan Informasi Publik (Lembaran Negara Republik Indonesia Tahun 2008 Nomor 61, Tambahan Lembaran Negara Republik Indonesia Nomor 4846);
9. Undang-Undang Republik Indonesia Nomor 23 Tahun 2014 sebagaimana diubah ke-2 kali dengan Undang-Undang Republik Indonesia Nomor 9 Tahun 2015 tentang Perubahan Kedua atas Undang-Undang Republik Indonesia Nomor 23 Tahun 2014 tentang Pemerintahan Daerah (Lembaran Negara Republik Indonesia Tahun 2015 Nomor 58, Tambahan Lembaran Negara Republik Indonesia Nomor 5679);
10. Peraturan Pemerintah Republik Indonesia Nomor 3 Tahun 2007 tentang Pedoman Laporan Penyelenggaraan Pemerintahan Daerah Kepada Pemerintah, Laporan Keterangan Pertanggungjawaban Kepala Daerah Kepada Dewan Perwakilan Rakyat Daerah, dan Informasi Laporan Penyelenggaraan Pemerintahan Daerah kepada Masyarakat (Lembaran Negara Republik Indonesia Tahun 2007 Nomor 19, Tambahan Lembaran Negara Republik Indonesia Nomor 4693);
11. Peraturan Pemerintah Republik Indonesia Nomor 6 Tahun 2008 tentang Pedoman Evaluasi Penyelenggaraan Pemerintahan Daerah, (Lembaran Negara Republik Indonesia Tahun 2008 Nomor 19, Tambahan Lembaran Negara Republik Indonesia Nomor 4815);
12. Peraturan Pemerintah Republik Indonesia Nomor 8 Tahun 2008 tentang Tahapan, Tata Cara Penyusunan, Pengendalian dan Evaluasi Pelaksanaan Rencana Pembangunan Daerah, (Lembaran Negara Republik Indonesia Tahun 2008 Nomor 21, Tambahan Lembaran Negara Republik Indonesia Nomor 4817);
13. Peraturan Pemerintah Nomor 18 Tahun 2016 tentang Perangkat Daerah (Lembaran Negara Republik Indonesia Tahun 2016 Nomor 114 Tambahan Lembaran Negara Republik Indonesia Nomor 5887);
14. Peraturan Pemerintah Nomor 12 Tahun 2017 Tentang Pedoman Pembinaan dan Pengawasan Penyelenggaraan Pemerintahan Daerah;
15. Peraturan Pemerintah Nomor 2 Tahun 2018 tentang Standar Pelayanan Minimal;
16. Peraturan Pemerintah Nomor 12 Tahun 2019 tentang Pengelolaan Keuangan Daerah;
17. Peraturan Presiden Nomor 18 Tahun 2020 tentang Rencana Pembangunan Jangka Menengah Nasional Tahun 2020–2024;
18. Peraturan Menteri dalam Negeri Nomor 86 Tahun 2017 tentang Tata Cara Perencanaan, Pengendalian, dan Evaluasi Pembangunan Daerah, Tata Cara Evaluasi Rancangan Peraturan Daerah tentang

Rencana Pembangunan Jangka Panjang Daerah dan Rencana Pembangunan Jangka Menengah Daerah, serta Tata Cara Perubahan Rencana Pembangunan Jangka Panjang Daerah, Rencana Pembangunan Jangka Menengah Daerah, dan Rencana Kerja Pemerintah Daerah;

19. Peraturan Menteri dalam Negeri No 90 Tahun 2019 tentang Klasifikasi , Kodefikasi dan Nomenklatur Perencanaan Pembangunan dan Keuangan Daerah;
20. Peraturan Menteri Dalam Negeri Nomor 77 Tahun 2020 tentang Pedoman Teknis Pengelolaan Keuangan Daerah;
21. Keputusan Menteri dalam Negeri Nomor 900.1.15.5-1317 Tahun 2023 tentang Perubahan atas Keputusan Menteri dalam Negeri Nomor 050-5889 Tahun 2021 tentang Hasil Verifikasi, Validasi, dan Inventarisasi Klasifikasi, Kodefikasi, dan Nomenklatur Perencanaan Pembangunan dan Keuangan Daerah;
22. Peraturan Daerah Provinsi Jawa Timur Nomor 1 Tahun 2009 tentang Rencana Pembangunan Jangka Panjang Daerah Provinsi Jawa Timur Tahun 2005–2025 (Lembaran Daerah Provinsi Jawa Timur Tahun 2009 Nomor 1 Seri E);
23. Peraturan Daerah Provinsi Jawa Timur Nomor 7 Tahun 2019 tentang Rencana Pembangunan Jangka Menengah Daerah Provinsi Jawa Timur Tahun 2019-2024;
24. Peraturan Daerah Kota Pasuruan Nomor 15 Tahun 2010 tentang Rencana Pembangunan Jangka Panjang Daerah Kota Pasuruan Tahun 2005–2025 (Lembaran Daerah Kota Pasuruan Tahun 2011 Nomor 06; Tambahan Lembaran Daerah Kota Pasuruan Nomor 05);
25. Peraturan Daerah Kota Pasuruan Nomor 7 Tahun 2016 tentang Pembentukan dan Susunan Perangkat Daerah (Lembaran Daerah Kota Pasuruan Tahun 2016 Nomor 13; Tambahan Lembaran Daerah Kota Pasuruan Nomor 11);
26. Peraturan Daerah Kota Pasuruan Nomor 4 Tahun 2021 tentang Rencana Pembangunan Jangka Menengah Daerah Kota Pasuruan Tahun 2021-2026;
27. Peraturan Walikota Pasuruan Nomor 27 Tahun 2022 tentang Tugas Pokok dan Fungsi Badan Pendapatan Daerah; dan
28. Peraturan Walikota Pasuruan Nomor 20 Tahun 2024 tentang Rencana Kerja Pemerintah Daerah Tahun 2025.

1.3. Maksud dan Tujuan

Maksud dari penyusunan Rencana Kerja Badan Pendapatan Daerah Kota Pasuruan Tahun 2025 adalah memberikan arah dan pedoman bagi seluruh pemangku kepentingan yang terkait, dalam rangka pelaksanaan program, kegiatan, lokasi dan kelompok sasaran yang disertai indikator kinerja dan pendanaan untuk periode 1 (satu) tahun, sesuai dengan tugas pokok dan fungsi Badan Pendapatan Daerah Kota Pasuruan.

Tujuan yang ingin dicapai dari penyusunan Rencana Kerja Badan Pendapatan Daerah Kota Pasuruan Tahun 2025, yaitu:

1. Meningkatkan transparansi dan partisipasi dalam proses perumusan kebijakan dan perencanaan program dan kegiatan;
2. Meningkatkan akuntabilitas pemanfaatan sumber daya dan keuangan;
3. Mendapatkan penilaian kinerja yang terukur sesuai dengan Rencana Strategis (Renstra) Badan Pendapatan Daerah Kota Pasuruan;
4. Memastikan pelaksanaan koordinasi, integrasi, sinkronisasi dan konsistensi program dan kegiatan sampai dengan dokumen penyusunan dokumen anggaran;
5. Memastikan konsistensi arah kebijakan perangkat daerah dengan rumusan pelaksanaannya melalui program/kegiatan;
6. Mendukung prioritas Kepala Daerah pada Rencana Kerja Pemerintah Daerah (RKPD) Kota Pasuruan sesuai dengan tugas Badan Pendapatan Daerah Kota Pasuruan.

1.4. Sistematika Penulisan

Sistematika Penulisan Rencana Kerja Badan Pendapatan Daerah Kota Pasuruan adalah sebagai berikut:

Keputusan Kepala Badan Pendapatan Daerah Kota Pasuruan

Daftar isi

BAB I PENDAHULUAN

- 1.1 Latar Belakang
- 1.2 Landasan Hukum
- 1.3 Maksud dan Tujuan
- 1.4 Sistematika Penulisan

BAB II HASIL EVALUASI RENJA BADAN PENDAPATAN DAERAH TAHUN LALU

- 2.1 Evaluasi Pelaksanaan Renja Badan Pendapatan Daerah Tahun Lalu dan Capaian Renstra Badan Pendapatan Daerah
- 2.2 Analisis Kinerja Pelayanan Badan Pendapatan Daerah
- 2.3 Isu-Isu Penting Penyelenggaraan Tugas dan Fungsi Badan Pendapatan Daerah
- 2.4 Review Terhadap Rancangan Awal RKPD
- 2.5 Penelaahan Usulan Program dan Kegiatan Masyarakat

BAB III TUJUAN DAN SASARAN PERANGKAT DAERAH

- 3.1 Telaah terhadap Kebijakan Nasional
- 3.2 Tujuan dan sasaran Renja Perangkat Daerah

BAB IV RENCANA KERJA DAN PENDANAAN BADAN PENDAPATAN DAERAH

BAB IV PENUTUP

BAB II
HASIL EVALUASI KINERJA BADAN PENDAPATAN DAERAH TAHUN LALU

2.1. Evaluasi Pelaksanaan Renja Badan Pendapatan Daerah Tahun Lalu dan Capaian Renstra Badan Pendapatan Daerah

Sebagaimana amanat Peraturan Menteri Dalam Negeri Nomor 86 tahun 2017 tentang Tata Cara Perencanaan, Pengendalian dan Evaluasi Pembangunan Daerah, Tata Cara Evaluasi Rancangan Peraturan Daerah dan Rencana Pembangunan Jangka Panjang Daerah dan Rencana Pembangunan Jangka Menengah Daerah, serta Tata Cara Perubahan Rencana Pembangunan Jangka Panjang Daerah, Rencana Pembangunan Jangka Menengah Daerah, dan Rencana Kerja Pemerintah Daerah. Setiap dokumen perencanaan harus dievaluasi dalam pelaksanaannya. Oleh karena itu evaluasi terhadap Renja Badan Pendapatan Daerah Kota Pasuruan Tahun Lalu tahun 2023 dan perkiraan capaian tahun 2024 meliputi 3 (tiga) hal, yaitu kebijakan perencanaan program & kegiatan, pelaksanaan rencana program & kegiatan, dan hasil rencana program & kegiatan. Penyusunan Renja Badan Pendapatan Daerah Kota Pasuruan Tahun 2025 juga memperhatikan hasil pendampingan Penyusunan Sistem Akuntabilitas Kinerja Instansi Pemerintah (SAKIP) dari Bagian Organisasi yang sesuai dengan visi misi dan tupoksi Badan Pendapatan Daerah, selain itu juga tetap memperhatikan beberapa unsur pokok sebagaimana berikut:

a. Masalah-masalah yang dihadapi dan sumberdaya yang akan digunakan serta pengalokasiannya;
b. Tujuan yang dikehendaki;
c. Sasaran-sasaran dan prioritas untuk mewujudkannya;
d. Kebijakan-kebijakan untuk melaksanakannya serta unit pelaksananya;

Penyusunan Rencana Kerja Badan Pendapatan Daerah Kota Pasuruan Tahun 2026 juga memperhatikan hal-hal sebagai berikut:

a. Hasil evaluasi capaian kinerja tahun 2024 dan perkiraan capaian kinerja tahun 2025 sebagai *entry point* dalam penyusunan perencanaan tahun 2026;
b. Memperhatikan keberlanjutan (*sustainability*) untuk menjaga stabilitas dan konsistensi pembangunan. Masalah-masalah yang dihadapi dan sumber daya yang akan digunakan serta pengalokasiannya.

Evaluasi Program Tahun 2023

Anggaran Belanja pada Badan Pendapatan Daerah Kota Pasuruan Tahun 2023 sebesar *Rp 8.790.187.195,00* (setelah perubahan) yang terdiri dari 2 program, 9 kegiatan dan 36 Sub Kegiatan. Dari jumlah dana tersebut terealisasi sebesar Rp *7.977.590.148,00* dengan capaian kinerja keuangan sebesar 90,76%. Pada dasarnya seluruh program/kegiatan yang dilaksanakan Badan Pendapatan Daerah Kota Pasuruan adalah

untuk mencapai sasaran strategis yaitu “Optimalisasi Penerimaan Pajak Daerah dan Meningkatnya Kepuasan terhadap Pelayanan Pajak Daerah“, dari target Anggaran PAD yang dikelola Bapenda sebesar Rp 50.765.000.000,00 (setelah perubahan) dapat direalisasikan Rp 52.473.038.186,78,00 atau sebesar 103,36%.

Faktor-faktor pendorong keberhasilan kinerja Bapenda, yaitu :

1. Tersedianya regulasi , Standar pelayanan dan SOP;
2. Penggunaan aplikasi online dalam pengelolaan pajak;
3. Pemutakhiran data pajak daerah;
4. Perbaikan dan perluasan kanal-kanal pembayaran pajak;
5. Peningkatan koordinasi baik secara internal maupun eksternal dengan perangkat daerah lain.

Faktor-faktor penghambat pencapaian kinerja Bapenda, yaitu:

1. Tingkat kepatuhan Wajib Pajak masih rendah;
2. SDM dengan kualifikasi pengelolaan pajak secara kuantitas dan kualitas belum memadai;
3. Kurangnya dukungan lintas Perangkat Daerah dalam optimalisasi PAD;
4. Adanya keterlambatan laporan dari OPD Penghasil terkait LRA, Rekening koran dan
5. bukti setor;
6. Pemanfaatan layanan pajak berbasis digital oleh Wajib Pajak masih rendah;
7. Belum tersedianya data potensi pajak secara riil.

Perkiraan Capaian Kinerja Program Tahun 2025

Anggaran pada Badan Pendapatan Daerah Kota Pasuruan Tahun 2025 terdiri atas Pendapatan Asli Daerah (PAD) dan Belanja. Pendapatan Asli Daerah yang dikelola Bapenda khususnya untuk penerimaan pajak daerah tahun 2024 dianggarkan sebesar Rp 52.063.496.000,00, dan untuk belanja dianggarkan sebesar Rp 9.915.006.810,00 yang terdiri dari 2 (dua) Program, 9 (sembilan) Kegiatan dan 35 (tiga puluh lima) Sub kegiatan. Pada dasarnya seluruh program/kegiatan dan sub kegiatan yang dilaksanakan Badan Pendapatan Daerah Kota Pasuruan adalah untuk mencapai sasaran strategis berdasarkan Perjanjian Kinerja yakni “Optimalisasi Penerimaan Pajak Daerah dan Meningkatnya Kepuasan terhadap Pelayanan Pajak Daerah“.

Capaian kinerja pendapatan daerah tahun 2024 sampai dengan Triwulan II yang bersumber dari Pendapatan Asli Daerah (PAD) sebesar Rp 90.320.248.235,13 atau 34,73% dari target sebesar Rp 260.089.978.910,00. Realisasi Pajak Daerah Tahun 2024 sampai dengan Triwulan II sebesar Rp 28.606.504.016,00 atau 54,95% dari target Pajak Daerah sebesar Rp 52.063.496.000,00.

Belanja adalah meliputi semua pengeluaran dari rekening kas daerah yang mengurangi ekuitas dana, merupakan kewajiban dalam satu tahun anggaran dan tidak akan diperoleh pembayarannya kembali oleh daerah. Capaian kinerja Belanja Daerah pada Badan Pendapatan Daerah Kota Pasuruan Tahun Anggaran 2024 sampai dengan Triwulan II adalah sebesar Rp 4.748.899.084,00 atau 47,90% dari total anggaran sebesar Rp9.915.006.810. Dilihat dari hasil tingkat capaian realisasi fisik keuangan pada Tahun 2024 sampai dengan Triwulan II dengan 2 (dua) Program, 9 (sembilan) Kegiatan dan 35 (tiga puluh lima) Sub kegiatan menunjukkan hasil yang cukup baik.

Rekapitulasi hasil evaluasi pelaksanaan rencana kerja Badan Pendapatan Daerah tahun lalu tahun 2023 dan 2024 dikaitkan dengan pencapaian target Rencana Strategis (RENSTRA) Badan Pendapatan Daerah berdasarkan realisasi dari pelaksanaan program dan kegiatan yang telah dilaksanakan pada tahun-tahun sebelumnya tahun 2023 dan perkiraan tahun 2024 telah diuraikan secara terpisah sebagaimana pada tabel 2.1 berikut ini.

TABEL 2.1

Rekapitulasi Evaluasi Hasil Pelaksanaan Renja Badan Pendapatan Daerah dan Pencapaian Renstra Badan Pendapatan Daerah s/d.Tahun 2024 Kota Pasuruan

Kode							Urusan / Bidang Urusan Pemerintahan Daerah dan Program / Kegiatan	Indikator Kinerja Program (Outcomes)/ Kegiatan (Output)	Target Kinerja Capaian Program (Renstra Perangkat Daerah) Tahun 2026	Satuan	Realisasi Target Kinerja Hasil program dan Keluaran Kegiatan s/d Tahun 2021	Target dan Realisasi Kinerja Program dan Kegiatan Tahun 2022			Target program dan kegiatan (Renja Perangkat Daerah tahun 2023	Perkiraan Realisasi Capaian Target Renstra PD s/d Tahun Berjalan (2023)	
												Target Renja Bapenda Tahun 2022	Realisasi Renja Bapenda Tahun 2022	Tingkat Realisasi (%)		Realisasi Capaian Program dan Kegiatan s/d Tahun Berjalan (2023)	Tingkat Capaian Realisasi Target Renstra (%)
1							2	3	4		5	6	7	8 = (7/6)x 100	9	10= (5+7+9)	11= (10/4)x 100
TAHUN 2023																	
4	04	05	02	01			*Program Penunjang Urusan Pemerintah Daerah Kabupaten/Kota*	*Persentase kebutuhan penunjang pemerintahan yang terfasilitasi*	100	%	100	100	100	100	100	100	100
X	5	02	01	2	01		Kegiatan perencanaan, penganggaran dan evaluasi kinerja perangkat daerah	Persentase dokumen perencanaan dan laporan evaluasi kinerja yang tersusun tepat waktu (100%)	100	%	100	100	100	100	100	100	100
X	5	02	01	2	01	01	Sub kegiatan penyusunan dokumen perencanaan perangkat daerah	Jumlah dokumen laporan perencanaan yang tersusun	20	dok	-	4	4	100			
								Jumlah program dan kegiatan yang tersusun dalam renstra dan renja	10	dok		2	2	100			
X	5	02	01	2	01	06	Sub Kegiatan koordinasi dan penyusunan laporan capaian kinerja dan ikhtisar realisasi kinerja SKPD	Jumlah dokumen laporan capaian kinerja yang tercetak	20	laporan	-	4	4	100			

Kode							Urusan / Bidang Urusan Pemerintahan Daerah dan Program / Kegiatan	Indikator Kinerja Program (Outcomes)/ Kegiatan (Output)	Target Kinerja Capaian Program (Renstra Perangkat Daerah) Tahun 2026	Satuan	Realisasi Target Kinerja Hasil program dan Keluaran Kegiatan s/d Tahun 2021	Target dan Realisasi Kinerja Program dan Kegiatan Tahun 2022			Target program dan kegiatan (Renja Perangkat Daerah tahun 2023	Perkiraan Realisasi Capaian Target Renstra PD s/d Tahun Berjalan (2023)	
												Target Renja Bapenda Tahun 2022	Realisasi Renja Bapenda Tahun 2022	Tingkat Realisasi (%)		Realisasi Capaian Program dan Kegiatan s/d Tahun Berjalan (2023)	Tingkat Capaian Realisasi Target Renstra (%)
1							2	3	4		5	6	7	8 = (7/6)x 100	9	10= (5+7+9)	11= (10/4)x 100
X	5	02	01	2	01	07	Sub kegiatan evaluasi kinerja perangkat daerah	Jumlah event yang diikuti	10	event	-	2	-				
X	5	02	01	2	02		Kegiatan administrasi keuangan perangkat daerah	Persentase laporan keuangan yang tersusun tepat waktu	100	%	100	100	100	100	100	100	100
X	5	02	01	2	02	01	Sub kegiatan penyediaan gaji dan tunjangan ASN	Jumlah pembayaran ASN yang terfasilitasi gaji dan tunjangannya	70	bulan	-	14	14	100			
X	5	02	01	2	02	07	Sub kegiatan koordinasi dan penyusunan laporan keuangan bulanan/triwulan/ semesteran SKPD	Jumlah dokumen laporan keuangan akhir tahun yang disusun	5	dok	-	1	1	100			
								Jumlah laporan realisasi anggaran yang disusun	60	bulan		12	12	100			
								Jumlah penyediaan honorarium pengelola keuangan	60	bulan		12	12	100			
X	5	02	01	2	03		Kegiatan administrasi barang milik daerah pada perangkat daerah	Persentase laporan barang milik daerah yang tersusun tepat waktu	100	%	100	100	100	100	100	100	100
X	5	02	01	2	03	05	Sub kegiatan rekonsiliasi dan penyusunan laporan barang milik daerah pada SKPD	Jumlah laporan rekonsiliasi dan penyusunan laporan barang milik daerah pada SKPD	20	laporan	-	4	4	100			

Kode							Urusan / Bidang Urusan Pemerintahan Daerah dan Program / Kegiatan	Indikator Kinerja Program (Outcomes)/ Kegiatan (Output)	Target Kinerja Capaian Program (Renstra Perangkat Daerah) Tahun 2026	Satuan	Realisasi Target Kinerja Hasil program dan Keluaran Kegiatan s/d Tahun 2021	Target dan Realisasi Kinerja Program dan Kegiatan Tahun 2022			Target program dan kegiatan (Renja Perangkat Daerah tahun 2023	Perkiraan Realisasi Capaian Target Renstra PD s/d Tahun Berjalan (2023)	
												Target Renja Bapenda Tahun 2022	Realisasi Renja Bapenda Tahun 2022	Tingkat Realisasi (%)		Realisasi Capaian Program dan Kegiatan s/d Tahun Berjalan (2023)	Tingkat Capaian Realisasi Target Renstra (%)
1							2	3	4		5	6	7	8 = (7/6)x 100	9	10= (5+7+9)	11= (10/4)x 100
X	5	02	01	2	03	05	Sub kegiatan rekonsiliasi dan penyusunan laporan barang milik daerah pada SKPD	Jumlah dokumen pelaporan barang OPD	20	dok		4	4	100			
								Jumlah Penyediaan honorarium pengelola barang OPD,PPK, dan Pejabat Pengadaan Barang/Jasa	60	bulan		12	6	50			
X	5	02	01	2	05		Kegiatan administrasi kepegawaian perangkat daerah	Persentase SDM aparatur yang meningkat kompetensinya	100	%	100	100	100	100	100	100	100
X	5	02	01	2	05	02	Sub kegiatan pengadaan pakaian dinas beserta atribut kelengkapannya	Jumlah pakaian pelayanan pajak daerah yang diadakan	300	stel	-	65	52	80			
X	5	02	01	2	05	03	Sub kegiatan pendataan dan pengelolaan administrasi kepegawaian	Jumlah dokumen pengelolaan kepegawaian OPD	20	dok	-	4	4	100			
X	5	02	01	2	05	10	Sub kegiatan sosialisasi peraturan perundang-undangan	Jumlah pelaksanaan pembinaan rohani	60	kali	-	12	9	75			

Kode							Urusan / Bidang Urusan Pemerintahan Daerah dan Program / Kegiatan	Indikator Kinerja Program (Outcomes)/ Kegiatan (Output)	Target Kinerja Capaian Program (Renstra Perangkat Daerah) Tahun 2026	Satuan	Realisasi Target Kinerja Hasil program dan Keluaran Kegiatan s/d Tahun 2021	Target dan Realisasi Kinerja Program dan Kegiatan Tahun 2022			Target program dan kegiatan (Renja Perangkat Daerah tahun 2023	Perkiraan Realisasi Capaian Target Renstra PD s/d Tahun Berjalan (2023)	
												Target Renja Bapenda Tahun 2022	Realisasi Renja Bapenda Tahun 2022	Tingkat Realisasi (%)		Realisasi Capaian Program dan Kegiatan s/d Tahun Berjalan (2023)	Tingkat Capaian Realisasi Target Renstra (%)
1							2	3	4		5	6	7	8 = (7/6)x 100	9	10= (5+7+9)	11= (10/4)x 100
X	5	02	01	2	05	11	Sub kegiatan bimbingan teknis implementasi peraturan perundang-undangan	Jumlah ASN yang mengikuti kegiatan peningkatan kapasitas SDM	10	Orang	-	7	-	-			
X	5	02	01	2	06		Kegiatan Administrasi Umum Perangkat Daerah	Persentase terpenuhinya layanan administrasi perkantoran	100	%	100	100	100	100	100	100	100
X	5	02	01	2	06	01	Sub kegiatan Penyediaan komponen instalasi listrik/penerangan bangunan kantor	Jumlah jenis komponen instalasi listrik atau penerangan bangunan kantor	50	jenis	-	10	10	100			
X	5	02	01	2	06	05	Sub kegiatan Penyediaan barang cetakan dan penggandaan	Jumlah jenis barang cetakan dan penggandaan yang tersedia	60	jenis	-	12	12	100			
X	5	02	01	2	06	06	Sub kegiatan Penyediaan bahan bacaan dan peraturan perundang-undangan	Jumlah bahan bacaan dan peraturan Perundang-undangan	60	bulan		12	12	100			
X	5	02	01	2	06	08	Sub kegiatan Fasilitasi kunjungan tamu	Jumlah makanan dan minuman tamu yang tersedia	60	bulan	-	12	5	41,67			
X	5	02	01	2	06	09	Sub kegiatan Penyelenggaraan rapat	Jumlah rapat-rapat koordinasi dan konsultasi keluar daerah	970	OH	-	194	160	82,47			

Kode							Urusan / Bidang Urusan Pemerintahan Daerah dan Program / Kegiatan	Indikator Kinerja Program (Outcomes)/ Kegiatan (Output)	Target Kinerja Capaian Program (Renstra Perangkat Daerah) Tahun 2026	Satuan	Realisasi Target Kinerja Hasil program dan Keluaran Kegiatan s/d Tahun 2021	Target dan Realisasi Kinerja Program dan Kegiatan Tahun 2022			Target program dan kegiatan (Renja Perangkat Daerah tahun 2023	Perkiraan Realisasi Capaian Target Renstra PD s/d Tahun Berjalan (2023)	
												Target Renja Bapenda Tahun 2022	Realisasi Renja Bapenda Tahun 2022	Tingkat Realisasi (%)		Realisasi Capaian Program dan Kegiatan s/d Tahun Berjalan (2023)	Tingkat Capaian Realisasi Target Renstra (%)
1							2	3	4		5	6	7	8 = (7/6)x 100	9	10= (5+7+9)	11= (10/4)x 100
							koordinasi dan konsultasi SKDP										
X	5	02	01	2	07		Kegiatan pengadaan barang milik daerah penunjang urusan pemerintah daerah	Persentase terpenuhinya pengadaan barang milik daerah	100	%	100	100	100	100	100	100	100
X	5	02	01	2	07	06	Sub kegiatan pengadaan peralatan dan mesin lainnya	Jumlah pengadaan perlengkapan gedung kantor	105	item	-	21	14	66,67			
X	5	02	01	2	08		Kegiatan Penyediaan Jasa Penunjang Urusan Pemerintah Daerah	Persentase terpenuhinya jasa penunjang layanan perkantoran	100	%	100	100	100	100	100	100	100
X	5	02	01	2	08	01	Sub kegiatan Penyediaan jasa surat menyurat	Jumlah pemenuhan materai	1.120	meterai	-	224	210	93,75			
X	5	02	01	2	08	02	Sub kegiatan Penyediaan jasa komunikasi sumber daya air dan listrik	Jumlah kebutuhan jasa komunikasi sumber daya air dan listrik	5	jenis	-	5	5	100			
X	5	02	01	2	08	04	Sub kegiatan Penyediaan jasa pelayanan umum kantor	Jumlah tenaga kontrak atau honorer sebagai pendukung administrasi perkantoran	14	orang	-	14	14	100			
								Jumlah alat tulis kantor yang tersedia	260	item	-	52	52	100			

Kode							Urusan / Bidang Urusan Pemerintahan Daerah dan Program / Kegiatan	Indikator Kinerja Program (Outcomes)/ Kegiatan (Output)	Target Kinerja Capaian Program (Renstra Perangkat Daerah) Tahun 2026	Satuan	Realisasi Target Kinerja Hasil program dan Keluaran Kegiatan s/d Tahun 2021	Target dan Realisasi Kinerja Program dan Kegiatan Tahun 2022			Target program dan kegiatan (Renja Perangkat Daerah tahun 2023	Perkiraan Realisasi Capaian Target Renstra PD s/d Tahun Berjalan (2023)	
												Target Renja Bapenda Tahun 2022	Realisasi Renja Bapenda Tahun 2022	Tingkat Realisasi (%)		Realisasi Capaian Program dan Kegiatan s/d Tahun Berjalan (2023)	Tingkat Capaian Realisasi Target Renstra (%)
1							2	3	4		5	6	7	8 = (7/6)x 100	9	10= (5+7+9)	11= (10/4)x 100
X	5	02	01	2	09		Kegiatan pemeliharaan barang milik daerah penunjang urusan pemerintah daerah	Persentase barang milik daerah yang terpelihara	100	%	100	100	100	100	100	100	100
X	5	02	01	2	09	01	Sub kegiatan penyediaan jasa pemeliharaan, biaya pemeliharaan dan pajak kendaraan perorangan dinas atau kendaraan dinas jabatan	Jumlah pajak, bea, dan perizinan kendaraan perorangan atau kendaraan dinas jabatan	1	unit	-	1	1	100			
								Jumlah pemeliharaan kendaraan perorangan dinas atau kendaraan dinas jabatan	1	unit	-	1	1	100			
X	5	02	01	2	09	02	Sub kegiatan penyediaan jasa pemeliharaan, biaya pemeliharaan, pajak dan perizinan kendaraan dinas operasional atau lapangan	Jumlah bahan bakar genset	900	liter	-	180	10	5,56			
								Jumlah pajak bea, dan perizinan kendaraan dinas operasional atau lapangan	21	unit	-	21	21	100			
								Jumlah pemeliharaan kendaraan perorangan dinas	21	unit	-	21	21	100			

Kode							Urusan / Bidang Urusan Pemerintahan Daerah dan Program / Kegiatan	Indikator Kinerja Program (Outcomes)/ Kegiatan (Output)	Target Kinerja Capaian Program (Renstra Perangkat Daerah) Tahun 2026	Satuan	Realisasi Target Kinerja Hasil program dan Keluaran Kegiatan s/d Tahun 2021	Target dan Realisasi Kinerja Program dan Kegiatan Tahun 2022			Target program dan kegiatan (Renja Perangkat Daerah tahun 2023	Perkiraan Realisasi Capaian Target Renstra PD s/d Tahun Berjalan (2023)	
												Target Renja Bapenda Tahun 2022	Realisasi Renja Bapenda Tahun 2022	Tingkat Realisasi (%)		Realisasi Capaian Program dan Kegiatan s/d Tahun Berjalan (2023)	Tingkat Capaian Realisasi Target Renstra (%)
1							2	3	4		5	6	7	8 = (7/6)x 100	9	10= (5+7+9)	11= (10/4)x 100
								atau kendaraan dinas operasional atau lapangan									
X	5	02	01	2	09	06	Sub kegiatan pemeliharaan peralatan dan mesin lainnya	Jumlah peralatan dan perlengkapan kantor yang terpelihara	30	unit	-	6	6	100			
X	5	02	01	2	09	09	Sub kegiatan pemeliharaan/rehabilitasi gedung kantor dan bangunan lainnya	Jumlah jenis peralatan dan bahan pembersih kantor yang tersedia	95	jenis	-	19	9	47			
								Jumlah luasan gedung kantor yang terpelihara	800	M2		800	800	100			
X	5	02	01	2	09	11	Sub kegiatan pemeliharaan/rehabilitasi sarana dan prasarana pendukung gedung kantor atau bangunan lainnya	Jumlah luasan taman,halaman tempat parkir dan pagar	100	unit	-	20	20	100			

Kode							Urusan / Bidang Urusan Pemerintahan Daerah dan Program / Kegiatan	Indikator Kinerja Program (Outcomes)/ Kegiatan (Output)	Target Kinerja Capaian Program (Renstra Perangkat Daerah) Tahun 2026	Satuan	Realisasi Target Kinerja Hasil program dan Keluaran Kegiatan s/d Tahun 2021	Target dan Realisasi Kinerja Program dan Kegiatan Tahun 2022			Target program dan kegiatan (Renja Perangkat Daerah tahun 2023	Perkiraan Realisasi Capaian Target Renstra PD s/d Tahun Berjalan (2023)	
												Target Renja Bapenda Tahun 2022	Realisasi Renja Bapenda Tahun 2022	Tingkat Realisasi (%)		Realisasi Capaian Program dan Kegiatan s/d Tahun Berjalan (2023)	Tingkat Capaian Realisasi Target Renstra (%)
1							2	3	4		5	6	7	8 = (7/6)x 100	9	10= (5+7+9)	11= (10/4)x 100
X	5	02	04				*Program Pengelolaan Pendapatan Daerah*	*Persentase potensi pendapatan daerah yang dikelola (%)*	85	%	82	81	127	157	82	97	114
								Rasio kepuasan wajib pajak daerah yang dilayani	84	%	87	83	83	100	83	84	100
X	5	02	04	2	01		Kegiatan Pengelolaan Pendapatan Daerah	Persentase Peningkatan Penerimaan Pajak Daerah (%)	4	%	17	4	16,86	421,50	4	12,62	315,5
								Rasio Kepatuhan Wajib Pajak Daerah (%)	70	%	74	70	77,85	111,22	70	73,95	105,64
X	5	02	04	2	01	01	Sub kegiatan perencanaan pengelolaan pajak daerah	Jumlah Dokumen RKA/RKAP/DPA/DPPA yang terverifikasi	1.360	dok		272	272	100			
X	5	02	04	2	01	02	Sub kegiatan analisa dan pengembangan pajak daerah serta penyusunan kebijakan pajak daerah	Jumlah rapat tim intensifikasi dan ekstensifikasi PAD	40	kali		8	8	100			
X	5	02	04	2	01	03	Sub kegiatan penyuluhan dan penyebarluasan kebijakan pajak daerah	Jumlah Media publikasi untuk sosialisasi pajak dan retribusi	10	media		2	2	100			
								Jumlah peserta pekan panutan pelunasan pajak PBB	1000	orang		200	200	100			

Kode							Urusan / Bidang Urusan Pemerintahan Daerah dan Program / Kegiatan	Indikator Kinerja Program (Outcomes)/ Kegiatan (Output)	Target Kinerja Capaian Program (Renstra Perangkat Daerah) Tahun 2026	Satuan	Realisasi Target Kinerja Hasil program dan Keluaran Kegiatan s/d Tahun 2021	Target dan Realisasi Kinerja Program dan Kegiatan Tahun 2022			Target program dan kegiatan (Renja Perangkat Daerah tahun 2023	Perkiraan Realisasi Capaian Target Renstra PD s/d Tahun Berjalan (2023)	
												Target Renja Bapenda Tahun 2022	Realisasi Renja Bapenda Tahun 2022	Tingkat Realisasi (%)		Realisasi Capaian Program dan Kegiatan s/d Tahun Berjalan (2023)	Tingkat Capaian Realisasi Target Renstra (%)
1							2	3	4		5	6	7	8 = (7/6)x 100	9	10= (5+7+9)	11= (10/4)x 100
								Jumlah peserta sosialisasi PBB -P2	34	kelurahan		34	34	100			
								Jumlah peserta sosialisasi pajak hotel dan restoran	500	WP		100	100	100			
								Sosialisasi M Banking dan Virtual Account	2500	orang		500	500	100			
								Jumlah peserta workshop petugas verifikator PBB-P2 bagi kelurahan	260	orang		52	52	100			
X	5	02	04	2	01	04	Sub kegiatan penyediaan sarana dan prasarana pengelolaan pajak daerah	Jumlah printer payment PBB yang tersedia	5	unit	-	2	2	200			
X	5	02	04	2	01	05	Sub kegiatan pendataan dan pendaftaran objek pajak daerah	Jumlah lokasi pendataan objek pajak PBB	30	lokasi		6	16	266,67			
								Jumlah pemutakhiran data pajak daerah	33.000	Jenis pajak		6.600	6.600	100			
								Jumlah pendataan OP daerah	190	Jenis pajak		38	62	163			

Kode							Urusan / Bidang Urusan Pemerintahan Daerah dan Program / Kegiatan	Indikator Kinerja Program (Outcomes)/ Kegiatan (Output)	Target Kinerja Capaian Program (Renstra Perangkat Daerah) Tahun 2026	Satuan	Realisasi Target Kinerja Hasil program dan Keluaran Kegiatan s/d Tahun 2021	Target dan Realisasi Kinerja Program dan Kegiatan Tahun 2022			Target program dan kegiatan (Renja Perangkat Daerah tahun 2023	Perkiraan Realisasi Capaian Target Renstra PD s/d Tahun Berjalan (2023)	
												Target Renja Bapenda Tahun 2022	Realisasi Renja Bapenda Tahun 2022	Tingkat Realisasi (%)		Realisasi Capaian Program dan Kegiatan s/d Tahun Berjalan (2023)	Tingkat Capaian Realisasi Target Renstra (%)
1							2	3	4		5	6	7	8 = (7/6)x 100	9	10= (5+7+9)	11= (10/4)x 100
								Jumlah peta blok yang tercetak	40.000	Peta blok		8000	8000	100			
								Jumlah SPOP/LSPOP PBB yang tercetak	6.000	lembar		1.200	1200	100			
								Jumlah SPPT PBB yang tercetak	350.000	lembar		70.000	68.700	98			
								Laporan Hasil Pemutakhiran Data Pajak Daerah	20	dokumen		4	4	100			
X	5	02	04	2	01	06	Sub kegiatan pengolahan, pemeliharaan, dan pelaporan basis data pajak daerah	Jumlah Aplikasi yang dipelihara	5	aplikasi		2	2	100			
								Jumlah Komputer Online Hotel yang dipelihara	15	unit		3	3	100			
								Jumlah Komputer Payment kecamatan yang dipelihara	15	unit		3	3	100			

Kode							Urusan / Bidang Urusan Pemerintahan Daerah dan Program / Kegiatan	Indikator Kinerja Program (Outcomes)/ Kegiatan (Output)	Target Kinerja Capaian Program (Renstra Perangkat Daerah) Tahun 2026	Satuan	Realisasi Target Kinerja Hasil program dan Keluaran Kegiatan s/d Tahun 2021	Target dan Realisasi Kinerja Program dan Kegiatan Tahun 2022			Target program dan kegiatan (Renja Perangkat Daerah tahun 2023	Perkiraan Realisasi Capaian Target Renstra PD s/d Tahun Berjalan (2023)	
												Target Renja Bapenda Tahun 2022	Realisasi Renja Bapenda Tahun 2022	Tingkat Realisasi (%)		Realisasi Capaian Program dan Kegiatan s/d Tahun Berjalan (2023)	Tingkat Capaian Realisasi Target Renstra (%)
1							2	3	4		5	6	7	8 = (7/6)x 100	9	10= (5+7+9)	11= (10/4)x 100
								Jumlah Printer Online Hotel yang dipelihara	15	unit		3	3	100			
								Jumlah Printer Payment kecamatan yang dipelihara	15	unit		3	3	100			
X	5	02	04	2	01	09	Sub Kegiatan pelayanan dan konsultasi pajak daerah	Jumlah blanko pelayanan pajak daerah yang tercetak	2.500	buku		500	314	62,80			
								Jumlah blanko penetapan pajak daerah yang tercetak	76.500	lembar		15.300	15.300	100			
								Jumlah permohonan pelayanan pajak daerah yang dilayani	5.000	WP		1.000	1.512	151			
								Jumlah peserta pembekalan petugas pelayanan	235	orang		47	47	100			
X	5	02	04	2	01	10	Sub kegiatan penelitian dan verifikasi data pelaporan pajak daerah	Jumlah laporan pendapatan daerah	12	bulan	-	12	12	100			
								Jumlah peserta kegiatan rekonsiliasi pendapatan dan pembiayaan daerah	24	OPD		24	24	100			

Kode							Urusan / Bidang Urusan Pemerintahan Daerah dan Program / Kegiatan	Indikator Kinerja Program (Outcomes)/ Kegiatan (Output)	Target Kinerja Capaian Program (Renstra Perangkat Daerah) Tahun 2026	Satuan	Realisasi Target Kinerja Hasil program dan Keluaran Kegiatan s/d Tahun 2021	Target dan Realisasi Kinerja Program dan Kegiatan Tahun 2022			Target program dan kegiatan (Renja Perangkat Daerah tahun 2023	Perkiraan Realisasi Capaian Target Renstra PD s/d Tahun Berjalan (2023)	
												Target Renja Bapenda Tahun 2022	Realisasi Renja Bapenda Tahun 2022	Tingkat Realisasi (%)		Realisasi Capaian Program dan Kegiatan s/d Tahun Berjalan (2023)	Tingkat Capaian Realisasi Target Renstra (%)
1							2	3	4		5	6	7	8 = (7/6)x 100	9	10= (5+7+9)	11= (10/4)x 100
								Jumlah peserta yang melakukan verifikasi laporan pendapatan dan pembiayaan daerah (9 jenis pajak dan 23 jenis retribusi OPD Penghasil	24	OPD		24	24	100			
X	5	02	04	2	01	11	Sub Kegiatan penagihan pajak daerah	Jumlah fasilitasi penagihan PBB secara mobile (Mobil Keliling)	3.800	lokasi	-	760	502	66,05			
								Jumlah pemungutan dan atau penagihan SPTPD/SKPD/SKPDKB/SPPT	95.000	surat		19.000	19.306				
								Jumlah peralatan sarana penagihan pajak daerah	15	item		3	1	33			
								Jumlah rapat koordinasi tim penagihan PBB	10	kali		2	2	100			
X	5	02	04	2	01	12	Sub Kegiatan penyelesaian keberatan pajak daerah	Jumlah penyelesaian keberatan pajak daerah	135	penyelesaian	-	10	12	120,00			
X	5	02	04	2	01	13	Sub Kegiatan pengendalian,	Jumlah berkas yang tervalidasi	7.500	berkas	-	1.500	1.576	105			

Kode							Urusan / Bidang Urusan Pemerintahan Daerah dan Program / Kegiatan	Indikator Kinerja Program (Outcomes)/ Kegiatan (Output)	Target Kinerja Capaian Program (Renstra Perangkat Daerah) Tahun 2026	Satuan	Realisasi Target Kinerja Hasil program dan Keluaran Kegiatan s/d Tahun 2021	Target dan Realisasi Kinerja Program dan Kegiatan Tahun 2022			Target program dan kegiatan (Renja Perangkat Daerah tahun 2023	Perkiraan Realisasi Capaian Target Renstra PD s/d Tahun Berjalan (2023)	
												Target Renja Bapenda Tahun 2022	Realisasi Renja Bapenda Tahun 2022	Tingkat Realisasi (%)		Realisasi Capaian Program dan Kegiatan s/d Tahun Berjalan (2023)	Tingkat Capaian Realisasi Target Renstra (%)
1							2	3	4		5	6	7	8 = (7/6)x 100	9	10= (5+7+9)	11= (10/4)x 100
							pemeriksaan dan pengawasan pajak daerah										
								Jumlah pelaksanaan monitoring penyampaian SPPT PBB dan pemungutan PBB	30	bulan		6	6	100			
								Jumlah pelaksanaan rekonsiliasi pendistribusian SPPT PBB	50	kali		10	10	100			
								Jumlah pemeriksaan lapangan BPHTB	7.500	berkas		1.500	1.891	126			
								Jumlah pengembangan/ pemeliharaan sistem e-BPHTB	5	sistem		1	1	100			
								Jumlah rapat evaluasi PBB	20	kali		4	4	100			
								Jumlah rapat monitoring dan evaluasi pajak daerah (BPHTB) dengan PPAT se kota	5	kali		1	-				

Kode							Urusan / Bidang Urusan Pemerintahan Daerah dan Program / Kegiatan	Indikator Kinerja Program (Outcomes)/ Kegiatan (Output)	Target Kinerja Capaian Program (Renstra Perangkat Daerah) Tahun 2026	Satuan	Realisasi Target Kinerja Hasil program dan Keluaran Kegiatan s/d Tahun 2021	Target dan Realisasi Kinerja Program dan Kegiatan Tahun 2022			Target program dan kegiatan (Renja Perangkat Daerah tahun 2023	Perkiraan Realisasi Capaian Target Renstra PD s/d Tahun Berjalan (2023)	
												Target Renja Bapenda Tahun 2022	Realisasi Renja Bapenda Tahun 2022	Tingkat Realisasi (%)		Realisasi Capaian Program dan Kegiatan s/d Tahun Berjalan (2023)	Tingkat Capaian Realisasi Target Renstra (%)
1							2	3	4		5	6	7	8 = (7/6)x 100	9	10= (5+7+9)	11= (10/4)x 100
								Jumlah uji petik insidentil (event)	15	jenis pajak		3	3	100			
								Jumlah uji petik pajak daerah (rutin dalam 11 bulan)	25	jenis pajak		5	7	140			
X	5	02	04	2	01	14	Sub kegiatan pembinaan dan pengawasan pengelolaan retribusi daerah	Jumlah karcis retribusi yang telah diporporasi sesuai dengan kebutuhan	95	jenis karcis	-	19	19	100			
								Jumlah OPD yang mengajukan permintaan karcis retribusi	7	OPD penghasil		7	7	100			

Kode							Urusan / Bidang Urusan Pemerintahan Daerah dan Program / Kegiatan	Indikator Kinerja Program (Outcomes)/ Kegiatan (Output)	Target Kinerja Capaian Program (Renstra Perangkat Daerah) Tahun 2026	Satuan	Realisasi Target Kinerja Hasil program dan Keluaran Kegiatan s/d Tahun 2022	Target dan Realisasi Kinerja Program dan Kegiatan Tahun 2023			Target program dan kegiatan (Renja Perangkat Daerah tahun 2024	Perkiraan Realisasi Capaian Target Renstra PD s/d Tahun Berjalan (2024)	
												Target Renja Bapenda Tahun 2023	Realisasi Renja Bapenda Tahun 2023	Tingkat Realisasi (%)		Realisasi Capaian Program dan Kegiatan s/d Tahun Berjalan (2024)	Tingkat Capaian Realisasi Target Renstra (%)
1							2	3	4		5	6	7	8 = (7/6)x 100	9	10= (5+7+9)	11= (10/4)x 100
TAHUN 2024																	
4	04	05	02	01			*Program Penunjang Urusan Pemerintah Daerah Kabupaten/Kota*	*Persentase kebutuhan penunjang pemerintahan yang terfasilitasi*	100	%	100	100	100	100	100	100	100
X	5	02	01	2	01		Kegiatan perencanaan, penganggaran dan evaluasi kinerja perangkat daerah	Persentase dokumen perencanaan dan laporan evaluasi kinerja yang tersusun tepat waktu	100	%	100	100	100	100	100	100	100
X	5	02	01	2	01	01	Sub kegiatan penyusunan dokumen perencanaan perangkat daerah	Jumlah Dokumen Perencanaan Perangkat Daerah (4 dokumen)	20	dok	4	4	4	100	4	12	60
X	5	02	01	2	01	06	Sub Kegiatan koordinasi dan penyusunan laporan capaian kinerja dan ikhtisar realisasi kinerja SKPD	Jumlah laporan capaian kinerja dan ikhtisar realisasi kinerja SKPD dan laporan hasil koordinasi dan penyusunan laporan capaian kinerja dan ikhtisar realisasi kinerja SKPD	20	laporan	4	4	4	100	4	12	60
X	5	02	01	2	01	07	Sub kegiatan evaluasi kinerja perangkat daerah	Jumlah laporan evaluasi kinerja perangkat daerah	5	laporan	1	1	1	100	1	3	60

Kode							Urusan / Bidang Urusan Pemerintahan Daerah dan Program / Kegiatan	Indikator Kinerja Program (Outcomes)/ Kegiatan (Output)	Target Kinerja Capaian Program (Renstra Perangkat Daerah) Tahun 2026	Satuan	Realisasi Target Kinerja Hasil program dan Keluaran Kegiatan s/d Tahun 2022	Target dan Realisasi Kinerja Program dan Kegiatan Tahun 2023			Target program dan kegiatan (Renja Perangkat Daerah tahun 2024	Perkiraan Realisasi Capaian Target Renstra PD s/d Tahun Berjalan (2024)	
												Target Renja Bapenda Tahun 2023	Realisasi Renja Bapenda Tahun 2023	Tingkat Realisasi (%)		Realisasi Capaian Program dan Kegiatan s/d Tahun Berjalan (2024)	Tingkat Capaian Realisasi Target Renstra (%)
1							2	3	4		5	6	7	8 = (7/6)x 100	9	10= (5+7+9)	11= (10/4)x 100
X	5	02	01	2	02		Kegiatan administrasi keuangan perangkat daerah	Persentase laporan keuangan yang tersusun tepat waktu	100	%	100	100	100	100	100	100	100
X	5	02	01	2	02	01	Sub kegiatan penyediaan gaji dan tunjangan ASN	Jumlah orang yang menerima gaji dan tunjangan ASN	35	Orang/ bulan	32	32	32	100	35	35	100
X	5	02	01	2	02	07	Sub kegiatan koordinasi dan penyusunan laporan keuangan bulanan/triwulan/ semesteran	Jumlah laporan keuangan bulanan /triwulan/ semesteran SKPD dan laporan koordinasi dan penyusunan laporan keuangan bulanan/triwulan/ semesteran SKPD	85	laporan	17	17	17	100	17	51	60
X	5	02	01	2	03		Kegiatan administrasi barang milik daerah pada perangkat daerah	Persentase laporan barang milik daerah yang tersusun tepat waktu	100	%	100	100	100	100	100	100	100
X	5	02	01	2	03	05	Sub kegiatan rekonsiliasi dan penyusunan laporan barang milik daerah pada SKPD	Jumlah laporan rekonsiliasi dan penyusunan laporan barang milik daerah pada SKPD	20	laporan	4	4	4	100	4	12	60
X	5	02	01	2	05		Kegiatan administrasi kepegawaian perangkat daerah	Persentase SDM aparatur yang meningkat kompetensinya	100	%	100	100	100	100	100	100	100
X	5	02	01	2	05	02	Sub kegiatan pengadaan pakaian dinas beserta atribut kelengkapannya	Jumlah paket pakaian pakaian dinas beserta atribut kelengkapannya	300	paket	52	-	-	-	-	52	17

Kode							Urusan / Bidang Urusan Pemerintahan Daerah dan Program / Kegiatan	Indikator Kinerja Program (Outcomes)/ Kegiatan (Output)	Target Kinerja Capaian Program (Renstra Perangkat Daerah) Tahun 2026	Satuan	Realisasi Target Kinerja Hasil program dan Keluaran Kegiatan s/d Tahun 2022	Target dan Realisasi Kinerja Program dan Kegiatan Tahun 2023			Target program dan kegiatan (Renja Perangkat Daerah tahun 2024	Perkiraan Realisasi Capaian Target Renstra PD s/d Tahun Berjalan (2024)	
												Target Renja Bapenda Tahun 2023	Realisasi Renja Bapenda Tahun 2023	Tingkat Realisasi (%)		Realisasi Capaian Program dan Kegiatan s/d Tahun Berjalan (2024)	Tingkat Capaian Realisasi Target Renstra (%)
1							2	3	4		5	6	7	8 = (7/6)x 100	9	10= (5+7+9)	11= (10/4)x 100
X	5	02	01	2	05	03	Sub kegiatan pendataan dan pengelolaan administrasi kepegawaian	Jumlah dokumen pendataan dan pengelolaan administrasi kepegawaian	20	dok	4	4	4	100	4	12	60
X	5	02	01	2	05	10	Sub kegiatan sosialisasi peraturan perundang-undangan	Jumlah orang yang mengikuti sosialisasi peraturan perundang-undangan	60	orang	6	-	-	-	-	6	10
X	5	02	01	2	05	11	Sub kegiatan bimbingan teknis implementasi peraturan perundang-undangan	Jumlah orang yang mengikuti bimbingan teknis implementasi peraturan perundang-undangan	12	Orang	3	-	-	-		3	25
X	5	02	01	2	06		Kegiatan Administrasi Umum Perangkat Daerah	Persentase terpenuhinya layanan administrasi perkantoran	100	%	100	100	100	100	100	100	100
X	5	02	01	2	06	01	Sub kegiatan Penyediaan komponen instalasi listrik/penerangan bangunan kantor	Jumlah paket komponen instalasi listrik/penerangan bangunan kantor yang disediakan	45	Paket	9	9	9	100	15	33	73
X	5	02	01	2	06	05	Sub kegiatan Penyediaan barang cetakan dan penggandaan	Jumlah paket barang cetakan dan penggandaan yang disediakan	60	paket	12	16	15	94	11	38	63
X	5	02	01	2	06	06	Sub kegiatan Penyediaan bahan bacaan dan peraturan perundang-undangan	Jumlah dokumen bahan bacaan dan peraturan undang-undang yang disediakan	2	dok	2	2	2	100	2	2	100
X	5	02	01	2	06	08	Sub kegiatan Fasilitasi kunjungan tamu	Jumlah laporan fasilitasi kunjungan tamu	60	laporan	12	12	12	100	12	36	60

Kode							Urusan / Bidang Urusan Pemerintahan Daerah dan Program / Kegiatan	Indikator Kinerja Program (Outcomes)/ Kegiatan (Output)	Target Kinerja Capaian Program (Renstra Perangkat Daerah) Tahun 2026	Satuan	Realisasi Target Kinerja Hasil program dan Keluaran Kegiatan s/d Tahun 2022	Target dan Realisasi Kinerja Program dan Kegiatan Tahun 2023			Target program dan kegiatan (Renja Perangkat Daerah tahun 2024	Perkiraan Realisasi Capaian Target Renstra PD s/d Tahun Berjalan (2024)	
												Target Renja Bapenda Tahun 2023	Realisasi Renja Bapenda Tahun 2023	Tingkat Realisasi (%)		Realisasi Capaian Program dan Kegiatan s/d Tahun Berjalan (2024)	Tingkat Capaian Realisasi Target Renstra (%)
1							2	3	4		5	6	7	8 = (7/6)x 100	9	10= (5+7+9)	11= (10/4)x 100
X	5	02	01	2	06	09	Sub kegiatan Penyelenggaraan rapat koordinasi dan konsultasi SKDP	Jumlah laporan penyelenggaraan rapat koordinasi dan konsultasi	60	laporan	12	12	12	100	12	36	60
X	5	02	01	2	07		Kegiatan pengadaan barang milik daerah penunjang urusan pemerintah daerah	Persentase terpenuhinya pengadaan barang milik daerah	100	%	100	100	100	100	100	100	100
X	5	02	01	2	07	06	Sub kegiatan pengadaan peralatan dan mesin lainnya	Jumlah unit peralatan dan mesin lainnya yang disediakan	105	unit	14	-	-	-	12	26	25
X	5	02	01	2	08		Kegiatan Penyediaan Jasa Penunjang Urusan Pemerintah Daerah	Persentase terpenuhinya jasa penunjang layanan perkantoran	100	%	100	100	100	100	100	100	100
X	5	02	01	2	08	01	Sub kegiatan Penyediaan jasa surat menyurat	Jumlah laporan Penyediaan jasa surat menyurat	60	laporan	12	12	12	100	12	36	60
X	5	02	01	2	08	02	Sub kegiatan Penyediaan jasa komunikasi sumber daya air dan listrik	Jumlah laporan Penyediaan jasa komunikasi sumber daya air dan listrik yang disediakan	60	laporan	12	12	12	100	12	36	60
X	5	02	01	2	08	04	Sub kegiatan Penyediaan jasa pelayanan umum kantor	Jumlah laporan Penyediaan jasa pelayanan umum kantor yang disediakan	60	laporan	12	12	12	100	12	36	60
X	5	02	01	2	09		Kegiatan pemeliharaan barang milik daerah penunjang urusan pemerintah daerah	Persentase barang milik daerah yang terpelihara	100	%	100	100	100	100	100	100	100
X	5	02	01	2	09	01	Sub kegiatan penyediaan jasa pemeliharaan, biaya pemeliharaan	Jumlah kendaraan perorangan dinas atau kendaraan dinas	1	unit	1	1	1	100	1	1	100

Kode							Urusan / Bidang Urusan Pemerintahan Daerah dan Program / Kegiatan	Indikator Kinerja Program (Outcomes)/ Kegiatan (Output)	Target Kinerja Capaian Program (Renstra Perangkat Daerah) Tahun 2026	Satuan	Realisasi Target Kinerja Hasil program dan Keluaran Kegiatan s/d Tahun 2022	Target dan Realisasi Kinerja Program dan Kegiatan Tahun 2023			Target program dan kegiatan (Renja Perangkat Daerah tahun 2024	Perkiraan Realisasi Capaian Target Renstra PD s/d Tahun Berjalan (2024)	
												Target Renja Bapenda Tahun 2023	Realisasi Renja Bapenda Tahun 2023	Tingkat Realisasi (%)		Realisasi Capaian Program dan Kegiatan s/d Tahun Berjalan (2024)	Tingkat Capaian Realisasi Target Renstra (%)
1							2	3	4		5	6	7	8 = (7/6)x 100	9	10= (5+7+9)	11= (10/4)x 100
							dan pajak kendaraan perorangan dinas atau kendaraan dinas jabatan	jabatan yang dipelihara dan dibayarkan pajaknya									
X	5	02	01	2	09	02	Sub kegiatan penyediaan jasa pemeliharaan, biaya pemeliharaan, pajak dan perizinan kendaraan dinas operasional atau lapangan	Jumlah kendaraan dinas operasional atau lapangan yang dipelihara dan dibayarkan pajak dan perizinannya	21	unit	21	21	21	100	21	21	100
X	5	02	01	2	09	06	Sub kegiatan pemeliharaan peralatan dan mesin lainnya	Jumlah peralatan dan mesin lainnya yang dipelihara	520	unit	6	123	123	100	111	240	46
X	5	02	01	2	09	09	Sub kegiatan pemeliharaan/rehabilitasi gedung kantor dan bangunan lainnya	Jumlah gedung kantor dan bangunan lainnya yang dipelihara/ direhabilitasi	1	unit	1	1	1	100	1	1	100
X	5	02	01	2	09	11	Sub kegiatan pemeliharaan/rehabilitasi sarana dan prasarana pendukung gedung kantor atau bangunan lainnya	Jumlah sarana dan prasarana pendukung gedung kantor atau bangunan lainnya yang dipelihara/ direhabilitasi	225	unit	45	45	45	100	45	135	60

Kode							Urusan / Bidang Urusan Pemerintahan Daerah dan Program / Kegiatan	Indikator Kinerja Program (Outcomes)/ Kegiatan (Output)	Target Kinerja Capaian Program (Renstra Perangkat Daerah) Tahun 2026	Satuan	Realisasi Target Kinerja Hasil program dan Keluaran Kegiatan s/d Tahun 2022	Target dan Realisasi Kinerja Program dan Kegiatan Tahun 2023			Target program dan kegiatan (Renja Perangkat Daerah tahun 2024	Perkiraan Realisasi Capaian Target Renstra PD s/d Tahun Berjalan (2024)	
												Target Renja Bapenda Tahun 2023	Realisasi Renja Bapenda Tahun 2023	Tingkat Realisasi (%)		Realisasi Capaian Program dan Kegiatan s/d Tahun Berjalan (2024)	Tingkat Capaian Realisasi Target Renstra (%)
1							2	3	4		5	6	7	8 = (7/6)x 100	9	10= (5+7+9)	11= (10/4)x 100
X	5	02	04				*Program Pengelolaan Pendapatan Daerah*	*Persentase potensi pendapatan daerah yang dikelola (%)*	85	%	82	82	86,23	105,16	83	83,75	98,53
								Rasio kepuasan wajib pajak daerah yang dilayani	84	%	87	83	83,02	100	84	84,68	100,81
X	5	02	04	2	01		Kegiatan Pengelolaan Pendapatan Daerah	Persentase Peningkatan Penerimaan Pajak Daerah (%)	4	%	17	4	12,48	312	4	11,16	279
								Rasio Kepatuhan Wajib Pajak Daerah (%)	70	%	74	70	86,16	123,09	70	76,72	109,60
X	5	02	04	2	01	01	Sub kegiatan perencanaan pengelolaan pajak daerah	Jumlah dokumen rencana pengelolaan pajak daerah	125	dok	25	25	25	100	25	75	71,43
X	5	02	04	2	01	02	Sub kegiatan analisa dan pengembangan pajak daerah serta penyusunan kebijakan pajak daerah	Jumlah dokumen hasil analisa dan pengembangan pajak daerah serta penyusunan kebijakan pajak daerah	40	dok	8	4	4	100	7	19	47,50
X	5	02	04	2	01	03	Sub kegiatan penyuluhan dan penyebarluasan kebijakan pajak daerah	Jumlah laporan pelaksanaan penyuluhan dan penyebarluasan kebijakan pajak daerah	30	laporan	5	11	11	100	5	21	70
X	5	02	04	2	01	04	Sub kegiatan penyediaan sarana dan prasarana pengelolaan pajak daerah	Jumlah sarana dan prasarana pengelolaan pajak daerah	10	unit	2	2	2	100	3	7	70

Kode							Urusan / Bidang Urusan Pemerintahan Daerah dan Program / Kegiatan	Indikator Kinerja Program (Outcomes)/ Kegiatan (Output)	Target Kinerja Capaian Program (Renstra Perangkat Daerah) Tahun 2026	Satuan	Realisasi Target Kinerja Hasil program dan Keluaran Kegiatan s/d Tahun 2022	Target dan Realisasi Kinerja Program dan Kegiatan Tahun 2023			Target program dan kegiatan (Renja Perangkat Daerah tahun 2024	Perkiraan Realisasi Capaian Target Renstra PD s/d Tahun Berjalan (2024)	
												Target Renja Bapenda Tahun 2023	Realisasi Renja Bapenda Tahun 2023	Tingkat Realisasi (%)		Realisasi Capaian Program dan Kegiatan s/d Tahun Berjalan (2024)	Tingkat Capaian Realisasi Target Renstra (%)
1							2	3	4		5	6	7	8 = (7/6)x 100	9	10= (5+7+9)	11= (10/4)x 100
X	5	02	04	2	01	05	Sub kegiatan pendataan dan pendaftaran objek pajak daerah	Jumlah laporan hasil pendataan dan pendaftaran objek pajak daerah	60	laporan	12	12	12	100	12	36	60
X	5	02	04	2	01	06	Sub kegiatan pengolahan, pemeliharaan, dan pelaporan basis data pajak daerah	Jumlah laporan hasil pengolahan, pemeliharaan, dan pelaporan basis data pajak daerah	20	laporan	4	4	4	100	4	12	60
X	5	02	04	2	01	07	Sub Kegiatan Penilaian Pajak Bumi dan Bangunan Perdesaan dan Perkotaan (PBB-P2) serta Bea Perolehan Hak atas Tanah dan Bangunan (BPHTB)	Jumlah objek pajak yang disesuaikan NJOP nya	69000	Obyek pajak	69000	69000	69000	100	69000	69000	100
X	5	02	04	2	01	09	Sub Kegiatan pelayanan dan konsultasi pajak daerah	Jumlah layanan dan konsultasi pajak daerah	8	layanan	8	8	8	100	8	8	100
X	5	02	04	2	01	10	Sub kegiatan penelitian dan verifikasi data pelaporan pajak daerah	Jumlah data pelaporan pajak daerah yang telah dilakukan penelitian dan verifikasi	60	dok	12	12	12	100	12	36	60
X	5	02	04	2	01	11	Sub Kegiatan penagihan pajak daerah	Jumlah dokumen hasil pelaksanaan penagihan pajak daerah	25000	dok	502	12691	13355	105,24	3750	17607	70,43

Kode							Urusan / Bidang Urusan Pemerintahan Daerah dan Program / Kegiatan	Indikator Kinerja Program (Outcomes)/ Kegiatan (Output)	Target Kinerja Capaian Program (Renstra Perangkat Daerah) Tahun 2026	Satuan	Realisasi Target Kinerja Hasil program dan Keluaran Kegiatan s/d Tahun 2022	Target dan Realisasi Kinerja Program dan Kegiatan Tahun 2023			Target program dan kegiatan (Renja Perangkat Daerah tahun 2024	Perkiraan Realisasi Capaian Target Renstra PD s/d Tahun Berjalan (2024)	
												Target Renja Bapenda Tahun 2023	Realisasi Renja Bapenda Tahun 2023	Tingkat Realisasi (%)		Realisasi Capaian Program dan Kegiatan s/d Tahun Berjalan (2024)	Tingkat Capaian Realisasi Target Renstra (%)
1							2	3	4		5	6	7	8 = (7/6)x 100	9	10= (5+7+9)	11= (10/4)x 100
X	5	02	04	2	01	12	Sub Kegiatan penyelesaian keberatan pajak daerah	Jumlah dokumen penyelesaian keberatan pajak daerah	60	dok	15	15	17	113,34	15	47	78,34
X	5	02	04	2	01	13	Sub Kegiatan pengendalian, pemeriksaan dan pengawasan pajak daerah	Jumlah dokumen hasil pemeriksaan dan pengawasan pajak daerah	8000	dok	1891	1600	1700	106,25	1.600	5191	64,89
X	5	02	04	2	01	14	Sub kegiatan pembinaan dan pengawasan pengelolaan retribusi daerah	Jumlah laporan pembinaan dan pengawasan pengelolaan retribusi daerah	60	Laporan	12	12	12	100	12	36	60
X	5	02	04	2	01	15	Sub Kegiatan Elektronifikasi Transaksi Pemerintah Daerah	Jumlah laporan perkembangan elektronifikasi transaksi pemerintah daerah	10	Laporan	-	4	4	100	2	6	60

2.2. Analisis Kinerja Pelayanan Badan Pendapatan Daerah

Acuan dalam menganalisis Kinerja Perangkat Daerah berdasarkan indikator kinerja dapat menggunakan SPM untuk mengukur jenis dan mutu pelayanan dasar sesuai dengan Peraturan Menteri Dalam Negeri Nomor 8 Tahun 2008 Tentang Standar Pelayanan Minimal (SPM). Badan Pendapatan Daerah Kota Pasuruan masih belum memiliki dokumen Standar Pelayanan Minimal yang menjadi kewenangannya sesuai peraturan perundang-undangan yang berlaku, sehingga untuk menganalisis dan mengukur kinerja penyelenggaraan program dan kegiatan pada Badan Pendapatan Daerah digunakan Indikator Kinerja Kunci (IKK) meliputi Aspek Penilaian pada tataran pengambil kebijakan, Aspek Pelaksana Kebijakan dan Aspek Tingkat Capaian Kinerja serta menetapkan sejumlah indikator kinerja berdasarkan analisis kebutuhan pelayanan sesuai tugas pokok dan fungsi serta kewenangan Badan Pendapatan Daerah Kota Pasuruan.

Disamping itu, analisis capaian kinerja mendeskripsikan keterkaitan capaian kinerja program/kegiatan/sub kegiatan dengan sasaran dan tujuan sebagaimana ditetapkan dalam rencana strategis. Selain itu analisis capaian kinerja juga menggambarkan kemajuan dan kendala yang dijumpai agar dapat dinilai dan dipelajari guna perbaikan pelaksanaan program/kegiatan/sub kegiatan di masa yang akan datang. Analisis capaian kinerja menggunakan standar keberhasilan sebagai berikut :

a. Persentase pencapaian target (capaian kinerja) >80% dikategorikan “sangat berhasil”
b. Persentase pencapaian target (capaian kinerja) 70% - 80% dikategorikan “berhasil”
c. Persentase pencapaian target (capaian kinerja) 50% - 70% dikategorikan “cukup”
d. Persentase pencapaian target (capaian kinerja) < 50% dikategorikan “kurang”

Dengan menggunakan standar keberhasilan tersebut diatas, capaian kinerja indikator Badan Pendapatan Daerah Kota Pasuruan tahun 2024 mengacu pada Renstra awal dan Renja Tahun 2024. Indikator Kinerja Urusan Pemerintahan Fungsi Penunjang Keuangan pada Badan Pendapatan Daerah Kota Pasuruan (realisasi capaian sampai dengan triwulan II 2024) dibandingkan dengan target Renstra tahun 2024 telah diuraikan bahwa untuk pencapaian indikator tujuan Bapenda yaitu “Rasio PAD terhadap Pendapatan” terealisasi sebesar 22,24% dari target 19,08%, selanjutnya untuk indikator sasaran Bapenda yang pertama yaitu “Persentase Realisasi Penerimaan Pajak Daerah” terealisasi sebesar 144,12% dari target 100% dan indikator sasaran yang kedua yaitu “Indeks kepuasan pelayanan wajib pajak daerah” jika dirata-rata sampai dengan triwulan II terealisasi sebesar 85,59 poin IKM dari target 84,10 poin, sedangkan untuk indikator program pengelolaan pendapatan daerah yang pertama yaitu “Persentase potensi pendapatan daerah yang dikelola” terealisasi sebesar 85,98% dari target 83% dan indikator program yang kedua yaitu “Rasio kepuasan wajib pajak yang dilayani” jika dirata-rata sampai dengan triwulan II 2024 terealisasi sebesar 85,69% dari target 84%. Selanjutnya untuk indikator kegiatan

pengelolaan pendapatan daerah yang pertama yaitu “Persentase peningkatan penerimaan pajak daerah”

terealisasi sebesar 19,27% dari target 4% dan indikator kegiatan yang kedua yaitu “ Rasio kepatuhan wajib pajak daerah “ jika dirata-rata sampai dengan triwulan II 2024 terealisasi sebesar 89,09% dari target 70%.

Adapun Pencapaian Kinerja Pelayanan pada Badan Pendapatan Daerah Kota Pasuruan tahun 2024 telah diuraikan dalam tabel 2.2 berikut:

TABEL 2.2
Pencapaian Kinerja Pelayanan Badan Pendapatan Daerah Tahun 2024

No	Indikator	SPM/ Standar Nasional	IKK	Target Renstra Bapenda					Realisasi Capaian		Proyeksi		Catatan Analisa
				2022	2023	2024	2025	2026	2023	2024	2025	2026	
1	*2*	*3*	*4*	*6*	*7*	*8*	*9*	*10*	*12*	*13*	*15*	*16*	*17*
1	Rasio PAD terhadap pendapatan	-	% Penerimaan PAD terhadap pendapatan	17 %	17 %	19,08 %	19,08 %	19,08 %	19,07 %	22,24 %	22,24 %	22,24 %	-
2	Persentase realisasi penerimaan pajak daerah	-	% Penerimaan pajak daerh	100%	100%	100 %	100 %	100 %	103,36%	144,12%	100 %	100 %	-
3	Indeks kepuasan pelayanan wajib pajak	-	Nilai IKM	83	83	84,10	84,10	84,10	83,31	85,59	84,10	84,10	-
4	Persentase potensi pendapatan daerah yang dikelola	-	-	81 %	82 %	83 %	84 %	85 %	84,12 %	85,98 %	84 %	84 %	-
5	Rasio kepuasan wajib pajak yang dilayani	-	-	83 %	83 %	84 %	84 %	84 %	85,18%	85,69%	84 %	84 %	-

2.3. Isu-Isu Penting Penyelenggaraan Tugas dan Fungsi Badan Pendapatan Daerah Kota Pasuruan

Badan Pendapatan Daerah Kota Pasuruan mempunyai tugas melaksanakan urusan pemerintahan daerah di bidang pendapatan, antara lain sebagai berikut:

a. penyusunan kebijakan teknis bidang pendapatan daerah;
b. penyusunan perencanaan bidang pendapatan daerah;
c. pelaksanaan kebijakan teknis bidang pendapatan daerah;
d. pelaksanaan pelayanan administrasi pendapatan daerah;
e. pelaksanaan perencanaan, pengawasan dan pengendalian operasional di bidang pendapatan daerah;
f. pembinaan, koordinasi, pengendalian, fasilitasi dan pelaksanaan kegiatan bidang pendapatan;
g. pelaksanaan evaluasi dan pelaporan bidang pendapatan;
h. pelaksanaan kegiatan penatausahaan Badan Pendapatan Daerah; dan
i. pelaksanaan tugas lain yang diberikan oleh Walikota sesuai dengan tugas dan fungsinya.

Pada pelaksanaan kegiatan Badan Pendapatan Daerah tahun 2024 (sampai dengan triwulan II 2024) terdapat beberapa sub kegiatan yang penyerapannya masih rendah. Namun untuk realisasi anggaran Pendapatan Asli Daerah (PAD) dari Pajak Daerah terealisasi sebesar Rp 28.715.425.938,00 atau 55,12% dari target anggaran triwulan II tahun 2024 sebesar Rp 52.093.496.000,00. Beberapa kondisi yang mempengaruhi capaian realisasi per jenis Pajak Daerah di Kota Pasuruan antara lain:

1. Pajak Air Tanah (PAT)
    a. Adanya kenaikan PAT sebagai dampak diberlakukannya NPA berdasarkan HAD sesuai Peraturan Gubernur Jawa Timur Nomor 2 Tahun 2022 tentang Harga Pasar Air Sebagai Dasar Perhitungan Nilai Perolehan Air Tanah;
    b. Masih banyak Objek Pajak Air Tanah yang belum menggunakan meteran air sehingga penetapannya masih menggunakan volume hasil taksasi atau berdasarkan volume yang diizinkan sesuai Surat Izin Pemanfaatan Air Tanah (SIPA);
    c. Koordinasi yang masih sulit dilakukan dengan Dinas Penanaman Modal da Pelayanan Terpadu Satu Pintu dan Dinas Energi dan Sumber Daya Mineral (ESDM) Provinsi Jawa Timur selaku pihak yang menerbitkan, mengawasi, dan mengendalikan SIPA, sehingga masih ditemukan data pemegang SIPA yang belum menjadi Wajib Pajak.
2. Pajak Reklame
    a. Kenaikan tarif pajak reklame pasca diberlakukannya Peraturan Daerah Nomor 4 Tahun 2023 tentang Pajak Daerah dan Retribusi Daerah;

b. Masih banyak objek reklame yang terpasang tanpa izin dan tanpa pajak reklame;

c. Belum adanya aplikasi/system yang mengkoneksikan Badan Pendapatan Daerah, Dinas Penanaman Modal dan Pelayanan Terpadu Satu PIntu, dan Satpol PP selaku OPD penyelenggara reklame, yang dapat meningkatkan dan mempercepat koordinasi antar OPD.

3. Pajak Bumi dan Bangunan Perdesaan dan Perkotaan (PBB-P2)

a. Kurangnya kesadaran Wajib Pajak dalam membayar PBB;

b. Update data, baik alamat Wajib Pajak atau Objek Pajak;

c. Domisili Wajib Pajak banyak yang tersebar di luar kota;

d. Masih adanya lokasi Objek Pajak yang tidak sesuai dengan peta blok.

4. Bea Perolehan Hak atas Tanah dan Bangunan (BPHTB)

a. Tingkat peralihan Hak atas Tanah dan Bangunan yang terjadi;

b. Kecepatan Notaris/PPAT dalam input data peralihan hak;

c. Kecepatan Notaris/PPAT dalam melengkapi persyaratan berkas;

d. Kejujuran Wajib Pajak dalam menyajikan nilai transaksi yang sebenarnya.

5. Pajak Barang dan Jasa Tertentu (PBJT)

a. PBJT-Makanan dan/ atau Minuman

1) Kurangnya kesadaran Wajib Pajak dalam membayar pajak;

2) Tidak semua restoran dan rumah makan mau dipasang alat sinkron box;

3) Adanya pelaporan transaksi yang tidak sesuai.

b. PBJT - Tenaga Listrik

1) Adanya penambahan Wajib pajak Baru seperti munculnya perumahan baru di Kota Pasuruan sehingga menambah potensi pada PBJT-Tenaga Listrik;

2) Adanya pembayaran listrik melalui token sehingga dapat meminimalisir tunggakan.

3) PBJT- Jasa Perhotelan

4) Masih minimnya keberadaan hotel berbintang di Kota Pasuruan;

5) Tingkat occupancy yang masih rendah;

6) Terbatasnya tempat wisata di Pasuruan sehingga tidak banyak mengundang orang yang berkunjung ke Pasuruan.

c. PBJT- Jasa Parkir

1) Masih rendahnya kesadaran pengelola parkir selaku Wajib Pajak untuk membayar pajak parkirnya;

2) Tarif pajak parkir turun menjadi 10% pasca pemberlakuan Peraturan Daerah Nomor 4 Tahun 2023 tentang Pajak Daerah dan Retribusi Daerah.

3) PBJT - Kesenian dan Hiburan

4) Masih minimnya tempat hiburan di Kota Pasuruan;

5) Kegiatan kesenian yang belum mampu menyerap banyak penonton;

6) Tarif pajak hiburan turun menjadi 10% pasca pemberlakuan Peraturan Daerah Nomor 4 Tahun 2023 tentang Pajak Daerah dan Retribusi Daerah.

Upaya-upaya yang harus dilakukan Badan Pendapatan Daerah untuk meningkatkan pendapatan sehubungan dengan kendala yang muncul terhadap pemungutan pajak daerah adalah mencari solusi atau cara yang tepat, demi mengoptimalkan penerimaan pajak daerah sehingga dapat memberikan kontribusi yang maksimal dalam meningkatkan pendapatan khususnya dari sektor pajak daerah. Untuk itu perlu dilakukan upaya-upaya dengan jalan intensifikasi dan ekstensifikasi pemungutan.

Intensifikasi sebagai langkah sistemik internal terhadap seluruh sumber penerimaan Pajak Daerah yang meliputi:

1 Meningkatkan kualitas personel petugas pemungut pajak dengan tidak mengabaikan kualitas dengan mengikutkan mereka dalam diklat-diklat perpajakan;

2 Meningkatkan pengawasan internal yaitu petugas dari Badan Pendapatan Daerah maupun aparat kecamatan dan kelurahan;

3 Menerapkan sanksi yang tegas terhadap petugas pemungut pajak yang kurang disiplin;

4 Pemutakhiran basis data Wajib Pajak Daerah senantiasa harus dilaksanakan baik secara parsial dan bertahap maupun menyeluruh, baik secara reguler maupun melalui kegiatan yang sudah direncanakan. Untuk mendukung kegiatan pemutakhiran data direncanakan adanya pembinaan bagi para petugas pendata setiap akan diadakan kegiatan pendataan;

5 Perluasan kanal pembayaran untuk memberikan kemudahan bagi masyarakat/ Wajib Pajak dalam transaksi pembayaran;

6 Mengembangkan aplikasi Sistem Informasi Pengelolaan Pendapatan Daerah (SIMPATDA) sebagai sarana monitoring dan evaluasi realisasi capaian Pendapatan Asli Daerah (PAD) secara *real time*.

Ekstensifikasi sebagai langkah sistemik eksternal terhadap seluruh sumber penerimaan daerah yang meliputi:

1 Memberikan penyuluhan secara berkala terhadap para wajib pajak, secara luas maupun secara terbatas akan terus dilaksanakan melalui berbagai media, kepada pengusaha restoran, agar mereka

mengetahui secara persis apa yang dimaksud dengan Pajak Restoran. Kepada Wajib Pajak PBB melalui petugas kelurahan saat membagikan SPPT PBB atau saat ada kegiatan yang dilaksanakan di Kelurahan. Juga kepada wajib pajak BPHTB saat menyelesaikan pengurusan peralihan hak;

2 Melakukan kajian-kajian tentang kemungkinan pelaksanaan penerapan sanksi bagi penunggak pajak;

3 Memperluas basis penerimaan dengan cara pendataan objek pajak baru, dengan mengubah strategi dan teknis operasional lapangan utamanya pada sistem pendataan ulang dalam rangka menjaring semaksimal mungkin objek pajak maupun subjek pajak baru sebagai dasar perhitungan dan pengenaan pajaknya, sehingga hasil penerimaan mengarah pada upaya peningkatan penerimaan daerah khususnya yang bersumber dari Pendapatan Asli Daerah;

4 Menentukan pola atau standar pelayanan yang lebih baik dengan memperhatikan aturan yang ada;

5 Perbaikan perangkat lunak dan perangkat keras dalam pengelolaan Pajak Daerah diharapkan juga bisa meningkatkan layanan perpajakan daerah yang berdampak pada peningkatan penerimaan pajak daerah.

Untuk merealisasikan visi yang telah disusun, Badan Pendapatan Daerah Kota Pasuruan dituntut bekerja secara efisien, efektif dan akuntabel, dan untuk mengamankan proyeksi rencana pendapatan yang diformulasikan dalam rencana strategis Badan Pendapatan Daerah Kota Pasuruan dari tahun 2021-2026 perlu memperhatikan kelemahan yang selama ini dirasakan dan kekuatan internal yang dimiliki.

Undang-Undang Nomor 1 Tahun 2022 tentang Hubungan Keuangan antara Pemerintah Pusat dan Pemerintahan Daerah bertujuan meratakan kesejahteraan masyarakat dengan alokasi sumber daya nasional yang efektif dan efisien melalui hubungan keuangan antara pemerintah pusat dan pemerintahan daerah yang transparan serta akuntabel. Hal tersebut bisa dicapai dengan penguatan kualitas belanja daerah, penguatan kapasitas fiskal daerah, dan harmonisasi belanja pusat dan daerah. Beberapa langkah yang dapat ditempuh untuk mendukung implementasi Undang-Undang Hubungan Keuangan antara Pemerintah Pusat dan Pemerintahan Daerah, antara lain: pemerintah daerah perlu menyiapkan strategi yang tepat untuk mengamankan penerimaan pajak daerahnya dan memberikan ruang bagi pemerintah daerah untuk dapat menyesuaikan implementasinya di lapangan, melalui penerbitan peraturan daerah tentang pajak daerah masing-masing sebagai turunan dari Undang-Undang Hubungan Keuangan antara Pemerintah Pusat dan Pemerintahan Daerah.

2.4. Review Terhadap Rancangan Awal RKPD Tahun 2025

Kegiatan *Review* hasil evaluasi pelaksanaan Renja Perangkat Daerah tahun lalu dan pencapaian kinerja Renstra Perangkat Daerah ditujukan untuk mengidentifikasi sejauh mana kemampuan Perangkat Daerah dalam melaksanakan program dan kegiatannya, mengidentifikasi

realisasi pencapaian target kinerja program dan kegiatan Renstra Perangkat Daerah, serta hambatan dan permasalahan yang dihadapi.

Review didasarkan atas laporan hasil evaluasi pelaksanaan Renja Perangkat Daerah tahun-tahun sebelumnya, laporan evaluasi pelaksanaan Renstra Perangkat Daerah, dan perkiraan pelaksanaan DPA-PD (Dokumen Pelaksanaan Anggaran Satuan Kerja Perangkat Daerah) tahun berjalan.

Apabila laporan evaluasi pelaksanaan Renstra Perangkat Daerah belum disusun, maka dapat dibuat rekapitulasi berdasarkan laporan evaluasi pelaksanaan Renja Perangkat Daerah tahun-tahun sebelumnya sejak tahun pertama periode Renstra Perangkat Daerah, dibandingkan dengan rencana program dan kegiatan yang tertuang dalam dokumen Renstra Perangkat Daerah.

Review terhadap rancangan awal RKPD dan hasil analisa kebutuhan RKPD tahun 2025 pada program/kegiatan/sub kegiatan Bapenda terdapat beberapa perbedaan antara pagu indikatif dengan kebutuhan dana RKPD tahun 2025 atau terdapat perubahan kebutuhan dana karena disesuaikan dengan kegiatan yang akan dilaksanakan. Total Pagu indikatif Program Penunjang Urusan Pemerintah Daerah Kabupaten/Kota dan Program Pengelolaan Pendapatan Daerah pada rancangan awal RKPD tahun 2025 sebesar Rp 10.280.485.704,00, sedangkan hasil analisa kebutuhan RKPD terdapat perubahan sehingga kebutuhan dana menjadi Rp 10.053.477.743,00. Hal ini dikarenakan adanya pengurangan/penambahan pagu indikatif pada 2 (dua) program tersebut, yaitu:

1. Pagu indikatif Program Penunjang Urusan Pemerintah Daerah Kabupaten/Kota pada rancangan awal RKPD tahun 2025 sebesar Rp 8.116.756.960,00 dan berdasarkan hasil analisa kebutuhan dana ada perubahan menjadi Rp 7.879.880.999,00. Hal ini dikarenakan adanya pengurangan dan penambahan anggaran pada beberapa kegiatan yang disesuaikan dengan kebutuhan, salah satunya adalah penambahan dan pengurangan pada Kegiatan Administrasi Keuangan (Sub Kegiatan Penyediaan Gaji dan Tunjangan), ; dan
2. Pagu indikatif Program Pengelolaan Pendapatan Daerah pada rancangan awal RKPD tahun 2025 sebesar Rp 2.163.728.744,00 dan berdasarkan hasil analisa kebutuhan dana ada perubahan menjadi Rp 2.173.596.744,00. Hal ini dikarenakan adanya penambahan anggaran pada beberapa sub kegiatan, salah satunya penambahan pada sub kegiatan penagihan pajak daerah dan sebagian lagi adanya pengurangan anggaran pada sub kegiatan penyuluhan dan penyebarluasan kebijakan karena menyesuaikan pelaksanaan kegiatan.

Adapun review terhadap rancangan awal RKPD dan hasil analisa kebutuhan RKPD tahun 2025 Badan Pendapatan daerah Kota Pasuruan telah diuraikan dalam tabel 2.3 berikut ini:

TABEL 2.3
Review terhadap Rancangan Awal RKPD Tahun 2025 Badan Pendapatan Daerah Kota Pasuruan

No	Rancangan Awal RKPD					Hasil Analisa Kebutuhan (RKPD 2025)					Catatan Penting
	Program/Kegiatan/Sub Kegiatan	Lokasi	Indikator Kinerja	Target Capaian	Pagu Indikatif	Program/Kegiatan/ Sub Kegiatan	Lokasi	Indikator Kinerja	Target Capaian	Kebutuhan Dana	
1	2	3	4	5	6	7	8	9	10	11	12
	Urusan Keuangan					Urusan Keuangan					
	Urusan Pemerintahan Fungsi Penunjang Keuangan				10.280.485.704	Urusan Pemerintahan Fungsi Penunjang Keuangan				7.524.034.144	
1	Program Penunjang Urusan Pemerintah Daerah Kabupaten/Kota	Bapenda	Persentase kebutuhan penunjang pemerintahan yang terfasilitasi	100%	8.116.756.960	Program Penunjang Urusan Pemerintah Daerah Kabupaten/Kota	Bapenda	Persentase kebutuhan penunjang pemerintahan yang terfasilitasi	100%	6.290.545.344	
1	Kegiatan perencanaan, penganggaran dan evaluasi kinerja perangkat daerah	Bapenda	Persentase dokumen perencanaan kinerja dan laporan keuangan, kepegawaian, barang dan kinerja yang disusun tepat waktu	100%	17.991.950	Kegiatan perencanaan, penganggaran dan evaluasi kinerja perangkat daerah	Bapenda	Persentase dokumen perencanaan kinerja dan laporan keuangan, kepegawaian, barang dan kinerja yang disusun tepat waktu	100%	16.409.500	
	Sub kegiatan penyusunan dokumen perencanaan perangkat daerah	Bapenda	Jumlah Dokumen Perencanaan Perangkat Daerah	6 dokumen	7.627.500	Sub kegiatan penyusunan dokumen perencanaan perangkat daerah	Bapenda	Jumlah Dokumen Perencanaan Perangkat Daerah	6 dokumen	7.203.000	
	Sub Kegiatan koordinasi dan penyusunan laporan capaian kinerja dan ikhtisar realisasi kinerja SKPD	Bapenda	Jumlah Laporan Capaian Kinerja dan Ikhtisar Realisasi Kinerja SKPD dan Laporan Hasil Koordinasi Penyusunan Laporan Capaian Kinerja dan Ikhtisar Realisasi Kinerja SKPD	5 laporan	5.364.450	Sub Kegiatan koordinasi dan penyusunan laporan capaian kinerja dan ikhtisar realisasi kinerja SKPD	Bapenda	Jumlah Laporan Capaian Kinerja dan Ikhtisar Realisasi Kinerja SKPD dan Laporan Hasil Koordinasi Penyusunan Laporan Capaian Kinerja dan Ikhtisar Realisasi Kinerja SKPD	5 laporan	4.494.500	
	Sub kegiatan evaluasi kinerja perangkat daerah	Bapenda	Jumlah Laporan Evaluasi Kinerja Perangkat Daerah	1 laporan	5.000.000	Sub kegiatan evaluasi kinerja perangkat daerah	Bapenda	Jumlah Laporan Evaluasi Kinerja Perangkat Daerah	1 laporan	4.712.000	

No	Rancangan Awal RKPD					Hasil Analisa Kebutuhan (RKPD 2025)					Catatan Penting
	Program/Kegiatan/Sub Kegiatan	Lokasi	Indikator Kinerja	Target Capaian	Pagu Indikatif	Program/Kegiatan/ Sub Kegiatan	Lokasi	Indikator Kinerja	Target Capaian	Kebutuhan Dana	
1	2	3	4	5	6	7	8	9	10	11	12
2	Kegiatan administrasi keuangan perangkat daerah	Bapenda	Persentase laporan keuangan yang tersusun tepat waktu	100%	6.465.062.971	Kegiatan administrasi keuangan perangkat daerah	Bapenda	Persentase laporan keuangan yang tersusun tepat waktu	100%	5.191.293.544	
	Sub kegiatan penyediaan gaji dan tunjangan ASN	Bapenda	Jumlah Orang yang Menerima Gaji dan Tunjangan ASN	35 orang/ bulan	6.384.390.295	Sub kegiatan penyediaan gaji dan tunjangan ASN	Bapenda	Jumlah Orang yang Menerima Gaji dan Tunjangan ASN	35 orang/ bulan	5.151.474.544	
	Sub kegiatan koordinasi dan penyusunan laporan keuangan bulanan/triwulan/semesteran	Bapenda	Jumlah Laporan Keuangan Bulanan/ Triwulanan/Semesteran SKPD dan Laporan Koordinasi Penyusunan Laporan Keuangan Bulanan/Triwulanan/Semesteran SKPD	17 laporan	80.672.676	Sub kegiatan koordinasi dan penyusunan laporan keuangan bulanan/triwulan/semesteran	Bapenda	Jumlah Laporan Keuangan Bulanan/ Triwulanan/Semesteran SKPD dan Laporan Koordinasi Penyusunan Laporan Keuangan Bulanan/Triwulanan/Semesteran SKPD	13 laporan	39.819.000	
3	Kegiatan administrasi barang milik daerah pada perangkat daerah	Bapenda	Persentase laporan barang milik daerah yang tersusun tepat waktu	100%	60.252.000	Kegiatan administrasi barang milik daerah pada perangkat daerah	Bapenda	Persentase laporan barang milik daerah yang tersusun tepat waktu	100%	8.160.000	
	Sub kegiatan rekonsiliasi dan penyusunan laporan barang milik daerah pada SKPD	Bapenda	Jumlah Laporan Rekonsiliasi dan Penyusunan Laporan Barang Milik Daerah pada SKPD	4 laporan	60.252.000	Sub kegiatan rekonsiliasi dan penyusunan laporan barang milik daerah pada SKPD	Bapenda	Jumlah Laporan Rekonsiliasi dan Penyusunan Laporan Barang Milik Daerah pada SKPD	4 laporan	8.160.000	
4	Kegiatan administrasi kepegawaian perangkat daerah	Bapenda	Persentase SDM aparatur yang meningkat kompetensinya	100%	42.571.700	Kegiatan administrasi kepegawaian perangkat daerah	Bapenda	Persentase SDM aparatur yang meningkat kompetensinya	100%	3.071.700	
	Sub kegiatan pengadaan pakaian dinas beserta atribut kelengkapannya	Bapenda	Jumlah Paket Pakaian Dinas beserta Atribut Kelengkapan	58 paket	25.000.000	Sub kegiatan pengadaan pakaian dinas beserta atribut kelengkapannya	Bapenda	Jumlah Paket Pakaian Dinas beserta Atribut Kelengkapan	0 paket	0	

No	Rancangan Awal RKPD					Hasil Analisa Kebutuhan (RKPD 2025)					Catatan Penting
	Program/Kegiatan/Sub Kegiatan	Lokasi	Indikator Kinerja	Target Capaian	Pagu Indikatif	Program/Kegiatan/ Sub Kegiatan	Lokasi	Indikator Kinerja	Target Capaian	Kebutuhan Dana	
1	2	3	4	5	6	7	8	9	10	11	12
	Sub kegiatan pendataan dan pengelolaan administrasi kepegawaian	Bapenda	Jumlah Dokumen Pendataan dan Pengolahan Administrasi Kepegawaian	4 dokumen	3.071.700	Sub kegiatan pendataan dan pengelolaan administrasi kepegawaian	Bapenda	Jumlah Dokumen Pendataan dan Pengolahan Administrasi Kepegawaian	4 dokumen	3.071.700	
	Sub kegiatan sosialisasi peraturan perundang-undangan	Bapenda	Jumlah Orang yang Mengikuti Sosialisasi Peraturan Perundang-Undangan	-	-	-	-	-	-	-	
	Sub kegiatan bimbingan teknis implementasi peraturan perundang-undangan	Bapenda	Jumlah Orang yang Mengikuti Bimbingan Teknis Implementasi Peraturan Perundang-undangan	3 orang	14.500.000	Sub kegiatan bimbingan teknis implementasi peraturan perundang-undangan	Bapenda	Jumlah Orang yang Mengikuti Bimbingan Teknis Implementasi Peraturan Perundang-undangan	0 orang	0	
5	Kegiatan Administrasi Umum Perangkat Daerah	Bapenda	Persentase terpenuhinya layanan administrasi perkantoran	100%	228.762.900	Kegiatan Administrasi Umum Perangkat Daerah	Bapenda	Persentase terpenuhinya layanan administrasi perkantoran	100%	244.932.668	
	Sub kegiatan Penyediaan komponen instalasi listrik/penerangan bangunan kantor	Bapenda	Jumlah Paket Komponen Instalasi Listrik/Penerangan Bangunan Kantor yang Disediakan	10 paket	9.405.600	Sub kegiatan Penyediaan komponen instalasi listrik/penerangan bangunan kantor	Bapenda	Jumlah Paket Komponen Instalasi Listrik/Penerangan Bangunan Kantor yang Disediakan	6 paket	6.000.000	
	Sub kegiatan Penyediaan barang cetakan dan penggandaan	Bapenda	Jumlah Paket Barang Cetakan dan Penggandaan yang Disediakan	16 paket	34.830.300	Sub kegiatan Penyediaan barang cetakan dan penggandaan	Bapenda	Jumlah Paket Barang Cetakan dan Penggandaan yang Disediakan	12 paket	28.245.800	
	Sub kegiatan Penyediaan bahan	Bapenda	Jumlah Dokumen Bahan Bacaan dan Peraturan	2 dokumen	3.024.000	Sub kegiatan Penyediaan bahan	Bapenda	Jumlah Dokumen Bahan Bacaan dan Peraturan	2 dokumen	4.408.800	

No	Rancangan Awal RKPD					Hasil Analisa Kebutuhan (RKPD 2025)					Catatan Penting
	Program/Kegiatan/Sub Kegiatan	Lokasi	Indikator Kinerja	Target Capaian	Pagu Indikatif	Program/Kegiatan/ Sub Kegiatan	Lokasi	Indikator Kinerja	Target Capaian	Kebutuhan Dana	
1	2	3	4	5	6	7	8	9	10	11	12
	bacaan dan peraturan perundang-undangan		Perundang-Undangan yang Disediakan			bacaan dan peraturan perundang-undangan		Perundang-Undangan yang Disediakan			
	Sub kegiatan Penyediaan bahan/ material	Bapenda	Jumlah Paket Bahan/ Material yang Disediakan	2 paket	10.000.000	Sub kegiatan Penyediaan bahan/ material	Bapenda	Jumlah Paket Bahan/ Material yang Disediakan	2 paket	14.725.368	
	Sub kegiatan Fasilitasi kunjungan tamu	Bapenda	Jumlah Laporan Fasilitasi Kunjungan Tamu	12 laporan	6.000.000	Sub kegiatan Fasilitasi kunjungan tamu	Bapenda	Jumlah Laporan Fasilitasi Kunjungan Tamu	12 laporan	6.379.700	
	Sub kegiatan Penyelenggaraan rapat koordinasi dan konsultasi SKPD	Bapenda	Jumlah Laporan Penyelenggaraan Rapat Koordinasi dan Konsultasi SKPD	12 laporan	165.503.000	Sub kegiatan Penyelenggaraan rapat koordinasi dan konsultasi SKPD	Bapenda	Jumlah Laporan Penyelenggaraan Rapat Koordinasi dan Konsultasi SKPD	12 laporan	185.173.000	
6	Kegiatan pengadaan barang milik daerah penunjang urusan pemerintah daerah	Bapenda	Persentase terpenuhinya pengadaan barang milik daerah	100%	84.268.400	Kegiatan pengadaan barang milik daerah penunjang urusan pemerintah daerah	Bapenda	Persentase terpenuhinya pengadaan barang milik daerah	0%	0	
	Sub kegiatan pengadaan peralatan dan mesin lainnya	Bapenda	Jumlah Unit Peralatan dan Mesin Lainnya yang Disediakan	22 unit	84.268.400	Sub kegiatan pengadaan peralatan dan mesin lainnya	Bapenda	Jumlah Unit Peralatan dan Mesin Lainnya yang Disediakan	0 unit	0	
7	Kegiatan Penyediaan Jasa Penunjang Urusan Pemerintah Daerah	Bapenda	Persentase terpenuhinya jasa penunjang layanan perkantoran	100%	523.019.912	Kegiatan Penyediaan Jasa Penunjang Urusan Pemerintah Daerah	Bapenda	Persentase terpenuhinya jasa penunjang layanan perkantoran	100%	383.460.832	
	Sub kegiatan Penyediaan jasa surat menyurat	Bapenda	Jumlah Laporan Penyediaan Jasa Surat Menyurat	12 laporan	2.250.000	Sub kegiatan Penyediaan jasa surat menyurat	Bapenda	Jumlah Laporan Penyediaan Jasa Surat Menyurat	12 laporan	2.250.000	
	Sub kegiatan Penyediaan jasa komunikasi sumber daya air dan listrik	Bapenda	Jumlah Laporan Penyediaan Jasa Komunikasi, Sumber Daya	12 laporan	116.999.712	Sub kegiatan Penyediaan jasa komunikasi sumber daya air dan listrik	Bapenda	Jumlah Laporan Penyediaan Jasa Komunikasi, Sumber Daya	12 laporan	113.599.832	

No	Rancangan Awal RKPD					Hasil Analisa Kebutuhan (RKPD 2025)					Catatan Penting
	Program/Kegiatan/Sub Kegiatan	Lokasi	Indikator Kinerja	Target Capaian	Pagu Indikatif	Program/Kegiatan/ Sub Kegiatan	Lokasi	Indikator Kinerja	Target Capaian	Kebutuhan Dana	
1	2	3	4	5	6	7	8	9	10	11	12
			Air dan Listrik yang Disediakan					Air dan Listrik yang Disediakan			
	Sub kegiatan Penyediaan jasa pelayanan umum kantor	Bapenda	Jumlah Laporan Penyediaan Jasa Pelayanan Umum Kantor yang Disediakan	12 laporan	403.770.200	Sub kegiatan Penyediaan jasa pelayanan umum kantor	Bapenda	Jumlah Laporan Penyediaan Jasa Pelayanan Umum Kantor yang Disediakan	12 laporan	267.611.000	
8	Kegiatan pemeliharaan barang milik daerah penunjang urusan pemerintah daerah	Bapenda	Persentase barang milik daerah yang terpelihara	100%	694.827.127	Kegiatan pemeliharaan barang milik daerah penunjang urusan pemerintah daerah	Bapenda	Persentase barang milik daerah yang terpelihara	100%	443.217.100	
	Sub kegiatan penyediaan jasa pemeliharaan, biaya pemeliharaan dan pajak kendaraan perorangan dinas atau kendaraan dinas jabatan	Bapenda	Jumlah Kendaraan Perorangan Dinas atau Kendaraan Dinas Jabatan yang Dipelihara dan Dibayarkan Pajaknya	1 unit	37.600.000	Sub kegiatan penyediaan jasa pemeliharaan, biaya pemeliharaan dan pajak kendaraan perorangan dinas atau kendaraan dinas jabatan	Bapenda	Jumlah Kendaraan Perorangan Dinas atau Kendaraan Dinas Jabatan yang Dipelihara dan Dibayarkan Pajaknya	1 unit	44.870.000	
	Sub kegiatan penyediaan jasa pemeliharaan, biaya pemeliharaan, pajak dan perizinan kendaraan dinas operasional atau lapangan	Bapenda	Jumlah Kendaraan Dinas Operasional atau Lapangan yang Dipelihara dan dibayarkan Pajak dan Perizinannya	21 unit	233.234.893	Sub kegiatan penyediaan jasa pemeliharaan, biaya pemeliharaan, pajak dan perizinan kendaraan dinas operasional atau lapangan	Bapenda	Jumlah Kendaraan Dinas Operasional atau Lapangan yang Dipelihara dan dibayarkan Pajak dan Perizinannya	21 unit	243.396.000	
	Sub kegiatan pemeliharaan peralatan dan mesin lainnya	Bapenda	Jumlah Peralatan dan Mesin Lainnya yang Dipelihara	93 unit	88.249.936	Sub kegiatan pemeliharaan peralatan dan mesin lainnya	Bapenda	Jumlah Peralatan dan Mesin Lainnya yang Dipelihara	70 unit	82.420.000	

No	Rancangan Awal RKPD					Hasil Analisa Kebutuhan (RKPD 2025)					Catatan Penting
	Program/Kegiatan/Sub Kegiatan	Lokasi	Indikator Kinerja	Target Capaian	Pagu Indikatif	Program/Kegiatan/ Sub Kegiatan	Lokasi	Indikator Kinerja	Target Capaian	Kebutuhan Dana	
1	2	3	4	5	6	7	8	9	10	11	12
	Sub kegiatan pemeliharaan/rehabilitasi gedung kantor dan bangunan lainnya	Bapenda	Jumlah Gedung Kantor dan Bangunan Lainnya yang Dipelihara/ Direhabilitasi	1 unit	153.386.706	Sub kegiatan pemeliharaan/rehabilitasi gedung kantor dan bangunan lainnya	Bapenda	Jumlah Gedung Kantor dan Bangunan Lainnya yang Dipelihara/ Direhabilitasi	1 unit	51.000.000	
	Sub kegiatan pemeliharaan/rehabilitasi sarana dan prasaran pendukung gedung kantor atau bangunan lainnya	Bapenda	Jumlah Sarana dan Prasarana Pendukung Gedung Kantor atau Bangunan Lainnya yang Dipelihara/Direhabilitasi	45 unit	182.355.592	Sub kegiatan pemeliharaan/rehabilitasi sarana dan prasaran pendukung gedung kantor atau bangunan lainnya	Bapenda	Jumlah Sarana dan Prasarana Pendukung Gedung Kantor atau Bangunan Lainnya yang Dipelihara/Direhabilitasi	35 unit	21.531.100	
2	Program Pengelolaan Pendapatan Daerah	Bapenda	Persentase potensi pendapatan daerah yang dikelola	84	2.159.313.164	Program Pengelolaan Pendapatan Daerah	Bapenda	Persentase potensi pendapatan daerah yang dikelola	84	1.233.488.800	
			Rasio kepuasan wajib pajak daerah yang dilayani	84				Rasio kepuasan wajib pajak daerah yang dilayani	84		
9	Kegiatan Pengelolaan Pendapatan Daerah	Bapenda	Persentase peningkatan penerimaan pajak daerah	4		Kegiatan Pengelolaan Pendapatan Daerah	Bapenda	Persentase peningkatan penerimaan pajak daerah	4		
			Rasio Kepatuhan Wajib Pajak Daerah	70				Rasio Kepatuhan Wajib Pajak Daerah	70		
1	Sub kegiatan perencanaan pengelolaan pajak daerah	Bapenda	Jumlah Dokumen Rencana Pengelolaan Pajak Daerah	24 dokumen	27.442.554	Sub kegiatan perencanaan pengelolaan pajak daerah	Bapenda	Jumlah Dokumen Rencana Pengelolaan Pajak Daerah	21 dokumen	15.988.800	
2	Sub kegiatan analisa dan pengembangan pajak daerah serta penyusunan kebijakan pajak daerah	Bapenda	Jumlah Dokumen Hasil Analis Pajak Daerah serta Pengembangan Pajak Daerah dan Kebijakan Pajak Daerah	11 dokumen	75.000.020	Sub kegiatan analisa dan pengembangan pajak daerah serta penyusunan kebijakan pajak daerah	Bapenda	Jumlah Dokumen Hasil Analis Pajak Daerah serta Pengembangan Pajak Daerah dan Kebijakan Pajak Daerah	4 dokumen	10.400.100	

No	Rancangan Awal RKPD					Hasil Analisa Kebutuhan (RKPD 2025)					Catatan Penting
	Program/Kegiatan/Sub Kegiatan	Lokasi	Indikator Kinerja	Target Capaian	Pagu Indikatif	Program/Kegiatan/ Sub Kegiatan	Lokasi	Indikator Kinerja	Target Capaian	Kebutuhan Dana	
1	2	3	4	5	6	7	8	9	10	11	12
3	Sub kegiatan penyuluhan dan penyebarluasan kebijakan pajak daerah	Bapenda	Jumlah Laporan Pelaksanaan Penyuluhan dan Penyebarluasan Kebijakan Pajak Daerah	7 laporan	358.785.950	Sub kegiatan penyuluhan dan penyebarluasan kebijakan pajak daerah	Bapenda	Jumlah Laporan Pelaksanaan Penyuluhan dan Penyebarluasan Kebijakan Pajak Daerah	5 laporan	200.802.400	
4	Sub kegiatan penyediaan sarana dan prasarana pengelolaan pajak daerah	Bapenda	Jumlah Sarana dan Prasarana Pengelolaan Pajak Daerah	2 unit	74.996.000	Sub kegiatan penyediaan sarana dan prasarana pengelolaan pajak daerah	Bapenda	Jumlah Sarana dan Prasarana Pengelolaan Pajak Daerah	2 unit	120.706.800	
5	Sub kegiatan pendataan dan pendaftaran objek pajak daerah	Bapenda	Jumlah Laporan Hasil Pendataan dan Pendaftaran Objek Pajak Daerah, Subjek Pajak dan Wajib Pajak Daerah	12 laporan	354.739.200	Sub kegiatan pendataan dan pendaftaran objek pajak daerah	Bapenda	Jumlah Laporan Hasil Pendataan dan Pendaftaran Objek Pajak Daerah, Subjek Pajak dan Wajib Pajak Daerah	12 laporan	234.952.500	
6	Sub kegiatan pengolahan, pemeliharaan, dan pelaporan basis data pajak daerah	Bapenda	Jumlah Laporan Hasil Pengolahan, Pemeliharaan, dan Pelaporan Basis Data Pajak Daerah	4 laporan	252.921.400	Sub kegiatan pengolahan, pemeliharaan, dan pelaporan basis data pajak daerah	Bapenda	Jumlah Laporan Hasil Pengolahan, Pemeliharaan, dan Pelaporan Basis Data Pajak Daerah	4 laporan	102.490.300	
7	Sub kegiatan Penilaian Pajak Bumi dan Bangunan Perdesaan dan Perkotaan (PBBP2) serta Bea Perolehan Hak atas Tanah dan Bangunan (BPHTB)	Bapenda	Jumlah Objek Pajak yang Disesuaikan NJOP nya	15 objek pajak	108.831.000	Sub kegiatan Penilaian Pajak Bumi dan Bangunan Perdesaan dan Perkotaan (PBBP2) serta Bea Perolehan Hak atas Tanah dan Bangunan (BPHTB)	Bapenda	Jumlah Objek Pajak yang Disesuaikan NJOP nya	5 objek pajak	38.831.000	
8	Sub Kegiatan pelayanan dan konsultasi pajak daerah	Bapenda	Jumlah Layanan dan Konsultasi Pajak Daerah	8 layanan	177.428.000	Sub Kegiatan pelayanan dan konsultasi pajak daerah	Bapenda	Jumlah Layanan dan Konsultasi Pajak Daerah	8 layanan	131.368.300	
9	Sub kegiatan penelitian dan verifikasi data pelaporan pajak daerah	Bapenda	Jumlah Data Pelaporan Pajak Daerah yang Telah	12 dokumen	32.161.770	Sub kegiatan penelitian dan verifikasi data pelaporan pajak daerah	Bapenda	Jumlah Data Pelaporan Pajak Daerah yang Telah	12 dokumen	29.499.100	

No	Rancangan Awal RKPD					Hasil Analisa Kebutuhan (RKPD 2025)					Catatan Penting
	Program/Kegiatan/Sub Kegiatan	Lokasi	Indikator Kinerja	Target Capaian	Pagu Indikatif	Program/Kegiatan/ Sub Kegiatan	Lokasi	Indikator Kinerja	Target Capaian	Kebutuhan Dana	
1	2	3	4	5	6	7	8	9	10	11	12
			Dilakukan Penelitian dan Verifikasi					Dilakukan Penelitian dan Verifikasi			
10	Sub Kegiatan penagihan pajak daerah	Bapenda	Jumlah Dokumen Hasil Pelaksanaan Penagihan Pajak Daerah	4.200 dokumen	120.304.880	Sub Kegiatan penagihan pajak daerah	Bapenda	Jumlah Dokumen Hasil Pelaksanaan Penagihan Pajak Daerah	4.200 dokumen	148.682.100	
11	Sub Kegiatan penyelesaian keberatan pajak daerah	Bapenda	Jumlah Dokumen Hasil Penyelesaian Keberatan Pajak Daerah	15 dokumen	15.110.300	Sub Kegiatan penyelesaian keberatan pajak daerah	Bapenda	Jumlah Dokumen Hasil Penyelesaian Keberatan Pajak Daerah	15 dokumen	3.870.600	
12	Sub Kegiatan pengendalian, pemeriksaan dan pengawasan pajak daerah	Bapenda	Jumlah Dokumen Hasil Pemeriksaan serta Pengendalian dan Pengawasan Pajak Daerah	1.600 dokumen	324.990.900	Sub Kegiatan pengendalian, pemeriksaan dan pengawasan pajak daerah	Bapenda	Jumlah Dokumen Hasil Pemeriksaan serta Pengendalian dan Pengawasan Pajak Daerah	1.600 dokumen	166.069.900	
13	Sub kegiatan pembinaan dan pengawasan pengelolaan retribusi daerah	Bapenda	Jumlah Laporan Hasil Pembinaan dan Pengawasan Pengelolaan Retribusi Daerah	12 laporan	186.577.650	Sub kegiatan pembinaan dan pengawasan pengelolaan retribusi daerah	Bapenda	Jumlah Laporan Hasil Pembinaan dan Pengawasan Pengelolaan Retribusi Daerah	12 laporan	19.750.300	
14	Sub kegiatan Elektronifikasi Transaksi Pemerintah Daerah		Jumlah Laporan Perkembangan Elektronifikasi Transaksi Pemerintah Daerah	12 laporan	54.439.120	Sub kegiatan Elektronifikasi Transaksi Pemerintah Daerah	Bapenda	Jumlah Laporan Perkembangan Elektronifikasi Transaksi Pemerintah Daerah	2 laporan	10.076.600	

Sumber data : Ranwal RKPD 2025 Rankhir RKPD 2025

2.5. Penelaahan Usulan Program dan Kegiatan Masyarakat

Dari beberapa kelemahan dan tantangan yang dihadapi, perlu dirumuskan secara matang dengan harapan bisa berubah menjadi potensi yang mendorong pelaksanaan pendapatan daerah yang tertib, taat peraturan perundang-undangan, transparan dan bertanggungjawab.

Dan supaya ada kesinambungan dalam pencapaian Visi, Misi dengan nilai yang diharapkan, perlu dilakukan identifikasi mitra kerja, baik internal maupun eksternal, termasuk pula stakeholders yang berhubungan langsung dengan implementasi dan rekomendasi kebijakan publik, baik dari segi sosial, ekonomi, politik dan stabilitas kepercayaan masyarakat terhadap penyelenggaraan pemerintahan daerah dan pembangunan di Kota Pasuruan, terutama yang relevan dengan pelaksanaan hak dan kewajiban daerah.

Terkait dengan stakeholders yang umumnya adalah para Wajib Pajak Daerah dan Retribusi Daerah, pada dasarnya tidak terdapat usulan yang bersifat khusus. Namun demikian apabila ada, Badan Pendapatan Daerah perlu peka terhadap mindset ataupun harapan-harapan mereka.

TABEL 2.4
Usulan Program dan Kegiatan dari Para Pemangku Kepentingan
Tahun 2025 Kota Pasuruan
Nama Perangkat Daerah : Badan Pendapatan Daerah Kota Pasuruan

No	Program/Kegiatan	Lokasi	Indikator Kinerja	Besaran/ Volume	Catatan
		NIHIL			

BAB III
TUJUAN DAN SASARAN BADAN PENDAPATAN DAERAH

Pemerintah Kota Pasuruan menyadari bahwa tuntutan masyarakat terhadap mutu pelayanan umum dan peningkatan pembangunan daerah dari waktu ke waktu semakin meningkat, maka peranan Badan Pendapatan sebagai koordinator pendapatan cukup menentukan. Oleh sebab itu diperlukan pengelolaan Pendapatan Asli Daerah secara profesional, transparan dan akuntabel dalam upaya membangun masyarakat Kota Pasuruan yang taat pajak dan retribusi daerah. Dalam upaya peningkatan pembangunan daerah dari Badan Pendapatan Kota Pasuruan secara dinamis terus melakukan upaya intensifikasi dan ekstensifikasi serta berkoordinasi dalam memperjuangkan optimalisasi bantuan Pemerintah.

3.1. Telaahan Terhadap Kebijakan Nasional

Pelaksanaan pembangunan di Kota Pasuruan tidak dapat dilakukan oleh Pemerintah Kota Pasuruan semata, akan tetapi perlu dukungan dari *stakeholders* (para pemangku kepentingan) lainnya seperti Legislatif, Instansi Vertikal yang ada di wilayah Kota Pasuruan serta masyarakat termasuk dunia usaha di dalamnya, yang kesemuanya berkewajiban untuk mendukung program-program yang telah ditetapkan dalam Rencana Jangka Menengah Daerah (RPJMD) Kota Pasuruan tahun 2021-2026.

Dalam RPJMD Kota Pasuruan Tahun 2021-2026, kelembagaan Badan Pendapatan Daerah Kota Pasuruan relevan dalam Misi Pertama dari RPJMD Kota Pasuruan yaitu: **“Mempercepat Pertumbuhan dan Ketahanan Ekonomi Berbasis Potensi Lokal untuk Membuka Lapangan Kerja dan Pengurangan Kemiskinan”** dan Misi keempat dari RPJMD Kota Pasuruan yaitu: **“Transformasi Layanan Publik yang Mudah dan Cepat Melalui Digitalisasi Manajemen dan Birokrasi yang Adaptif ”**

Tujuannya Badan Pendapatan Daerah Kota Pasuruan yaitu:

Meningkatnya Pendapatan Asli Daerah terhadap Pendapatan

Sasarannya yaitu:

1. Optimalisasi penerimaan pajak daerah
2. Meningkatnya kepuasan terhadap pelayanan pajak daerah

Tabel 3.1
Permasalahan Pelayanan Badan Pendapatan Daerah Kota Pasuruan berdasarkan Sasaran Renstra Kementerian/Lembaga dan SKPD Provinsi Jawa Timur beserta Faktor Penghambat dan Pendorong Keberhasilan Penanganannya

No.	Sasaran Jangka Menengah Renstra Kementerian/Lembaga dan SKPD Provinsi Jawa Timur	Renstra K/L atau Renstra SKPD Provinsi	Permasalahan Pelayanan Bapenda Kota Pasuruan	Sebagai Faktor	
				Penghambat	Pendorong
(1)	(2)	(3)	(4)	(5)	
1.	Tercapainya peningkatan pendapatan dari PAD	Renstra Bapenda Provinsi Jawa Timur tahun 2019-2024	Penerimaan dari sektor Pajak Daerah belum optimal	Penetapan tarif pajak daerah dibawah batas maksimal yang diperkenankan oleh undang-undang	Penetapan Tata kelola, SOP dan dukungan regulasi
				Penyesuaian tarif NJOP belum Optimal	
2.	Kenaikan Tingkat Ketaatan wajib pajak dalam membayar pajak daerah	Renstra Bapenda Provinsi Jawa Timur tahun 2019-2024	Belum optimalnya implementasi Peraturan Perundang-undangan tentang Pajak & Retribusi Daerah	Kurangnya pemahaman masyarakat terkait Perundang-undangan tentang Pajak & Retribusi Daerah yang berlaku	Koordinasi secara sinergis di bidang Pendapatan daerah
3.	Peningkatan Nilai Indeks Kepuasan Masyarakat (IKM)	Renstra Bapenda Provinsi Jawa Timur tahun 2019-2024	Tuntutan pelayanan yang semakin cepat, efisien, aman dan terjamin kepastiannya	Distribusi dan manajemen operasional dan pengembangan layanan berbasis teknologi informasi belum dilakukan secara terstruktur	Dukungan dari stakeholders untuk selalu melakukan pengembangan Inovasi-inovasi baru
4.	Peningkatan Sistem pelayanan pajak daerah	Renstra Bapenda Provinsi Jawa Timur tahun 2019-2014	Pengembangan pelayanan pajak daerah berbasis teknologi informasi belum optimal	Belum sempurnanya sistem pelayanan yang digunakan di Bapenda Kota Pasuruan	Peningkatan kualitas dan kuantitas pelayanan melalui pengembangan inovasi berbasis TI
5	Peningkatan potensi PAD	Renstra Bapenda Provinsi Jawa Timur tahun 2019-2024	Perumusan dokumen potensi PAD belum optimal	Tingkat akurasi data objek pajak yang digunakan sebagai basis perhitungan potensi belum optimal	Basis data base objek pajak dan data pendukung lainnya cukup lengkap
				Penetapan target PAD belum	Pertumbuhan ekonomi di proyeksikan

No.	Sasaran Jangka Menengah Renstra Kementerian/Lembaga dan SKPD Provinsi Jawa Timur	Renstra K/L atau Renstra SKPD Provinsi	Permasalahan Pelayanan Bapenda Kota Pasuruan	Sebagai Faktor	
				Penghambat	Pendorong
(1)	(2)	(3)	(4)	(5)	
				sepenuhnya memperhatikan fakkor daya dorong/ daya beli masyarakat	meningkat dari tahun-tahun sebelumnya

3.2. Tujuan dan Sasaran Rencana Kerja Badan Pendapatan Daerah Kota Pasuruan

Tabel. 3.2
Tujuan dan Sasaran Renja Bapenda

NO	TUJUAN	SASARAN	INDIKATOR TUJUAN/SASARAN	TARGET KINERJA TUJUAN/SASARAN PADA TAHUN 2025
1.	Meningkatnya PAD terhadap Pendapatan		Indikator Tujuan: Rasio PAD terhadap pendapatan	19,08%
		Optimalisasi penerimaan Pendapatan pajak daerah	Indikator Sasaran: Persentase realisasi penerimaan pendapatan daerah	100%
		Meningkatnya kepuasan terhadap pelayanan pajak daerah	Indikator Sasaran: Indeks kepuasan pelayanan wajib pajak daerah	84

3.2.1. Tujuan

Tujuan merupakan penjabaran atau implementasi dari pernyataan misi dan merupakan target kualitatif organisasi, sehingga pencapaian target ini dapat merupakan ukuran kinerja faktor-faktor kunci keberhasilan organisasi. Tujuan sifatnya lebih konkret daripada misi dan mengarah kepada suatu titik terang pencapaian hasil.

Dengan adanya pernyataan tujuan, maka akan jelas bagi organisasi mengenai arah yang akan dituju dalam rangka mempertahankan eksistensi di masa mendatang. Dengan demikian, tujuan merupakan penjabaran lebih nyata dari perumusan visi dan misi.

Tujuan jangka panjang maupun jangka pendek (satu sampai dengan lima tahun) yang ingin dicapai oleh Badan Pendapatan Kota Pasuruan adalah sejalan dengan tujuan yang hendak dicapai oleh Pemerintah Kota Pasuruan yaitu optimalisasi penerimaan pendapatan daerah, rasio PAD terhadap pendapatan daerah sebagai indikatornya.

3.2.2. Sasaran

Sasaran merupakan bagian yang integral dalam proses perencanaan strategis fokus utama penentuan sasaran. Sasaran adalah penjabaran dari tujuan, yaitu sesuatu yang akan dicapai atau dihasilkan organisasi dalam jangka waktu tahunan. Sasaran harus bersifat spesifik, dapat dinilai, diukur, menantang namun dapat dicapai. Sasaran yang ditetapkan merupakan gambaran yang ingin dicapai melalui tindakan-tindakan operasional dalam kurun waktu yang telah ditetapkan untuk mencapai tujuan yang telah dirumuskan untuk 5 (lima) tahun ke depan. Badan Pendapatan Kota Pasuruan dalam menetapkan sasaran berorientasi pada hasil dan dapat dicapai, berdasarkan uraian di atas dapat dijabarkan sebagai berikut:

1. Optimalisasi penerimaan pajak daerah dengan indikator Persentase realisasi penerimaan pajak daerah
2. Meningkatnya kepuasan terhadap pelayanan pajak daerah dengan indikator Indeks kepuasan pelayanan wajib pajak daerah.

Dalam rangka Pelaksanaan Tematik dan Prioritas Pembangunan Kota Pasuruan Tahun 2024 tentang “Aktivasi Ekosistem Produktif, Perluasan Pasar, dan Pemenuhan Sarana dan Prasarana Sosial”, Badan Pendapatan Daerah Kota Pasuruan mendukung salah satu program prioritas Kota Pasuruan, yaitu “Intensifikasi Pendapatan Daerah Melalui Penguatan Manajemen Pengelolaan Pajak dan Retribusi”.

BAB IV
RENCANA KERJA DAN PENDANAAN PERANGKAT DAERAH

Perencanaan adalah suatu proses penetapan serangkaian tindakan yang akan dilakukan di masa yang akan datang dengan mengalokasikan segala sumber-daya dalam rangka mencapai tujuan organisasi, sedangkan program merupakan kumpulan kegiatan-kegiatan yang sistematis dan te adu guna mencapai sasaran dan tujuan yang telah ditetapkan. Kegiatan-kegiatan tersebut merupakan sesuatu yang harus dilaksanakan untuk merealisasikan program yang telah ditetapkan dan merupakan cerminan dari strategi konkret untuk mencapai tujuan dan sasaran.

Untuk dapat melaksanakan arah kebijakan yang sudah ditetapkan, maka Badan Pendapatan Kota Pasuruan telah menyusun program dalam rangka meningkatkan Pendapatan Asli Daerah (PAD), di mana program tersebut mencakup kebijakan, mempertimbangkan sumber daya organisasi, terinci dan sinkron dengan fungsi organisasi. Penjabaran dari program kerja ini dalam bentuk kegiatan, yang disusun secara tahunan untuk mencapai tujuan dan sasaran yang telah ditetapkan.

Sebagai perwujudan dari beberapa kebijakan dan strategi dalam rangka mencapai setiap tujuan strategisnya, maka langkah operasionalnya harus dituangkan ke dalam program dan kegiatan.

Sementara itu yang dimaksud dengan indikator kinerja adalah ukuran keberhasilan suatu program dan kegiatan, baik kuantitatif maupun kualitatif yang secara khusus dinyatakan sebagai pencapaian tujuan yang dapat menggambarkan skala atau tingkatan yang digunakan sebagai alat kegiatan pemantauan dan evaluasi, baik kinerja *input, proces*, *output*, *outcomes* maupun *impacts* sesuai dengan sasaran rencana program dan kegiatan.

Program dan Kegiatan Badan Pendapatan Daerah Tahun 2025

1. Program Penunjang Urusan Pemerintahan Daerah Kabupaten/Kota Tahun 2025, terdiri dari 8 (delapan) kegiatan antara lain:
    a. Perencanaan, Penganggaran dan Evaluasi Kinerja Perangkat Daerah
    b. Administrasi Keuangan Perangkat Daerah
    c. Administrasi Barang Milik Daerah pada Perangkat Daerah
    d. Administrasi Kepegawaian Perangkat Daerah
    e. Administrasi Umum Perangkat Daerah
    f. Pengadaan Barang Milik Daerah Penunjang Urusan Pemerintah Daerah
    g. Penyediaan Jasa Penunjang Urusan Pemerintahan Daerah
    h. Pemeliharaan Barang Milik Daerah Penunjang Urusan Pemerintahan Daerah
2. Program Pengelolaan Pendapatan Daerah, terdiri dari 1 (satu) kegiatan yaitu:

a. Pengelolaan Pendapatan Daerah

Tabel 4.1
Rumusan Rencana Program dan Kegiatan PD Tahun 2025 dan Perkiraan Maju Tahun 2026 Kota Pasuruan

Kode							Urusan / Bidang Urusan Pemerintah Daerah dan Program / Kegiatan	Indikator Kinerja Program (*Outcome*)/ Kegiatan (*Output)*	Rencana Tahun 2025				Catatan Penting	Perkiraan Maju Rencana Tahun 2026	
									Lokasi	Target Capaian Kinerja	Kebutuhan Dana/Pagu Indikatif	Sumber Dana		Target Capaian Kinerja	Pagu Indikatif
1							2		4	5	6	7	8	9	10
							Urusan Pemerintahan Fungsi Penunjang Keuangan				7.524.034.144				10.630.703.169
X	*5*	*02*	*01*				*Program Penunjang Urusan Pemerintah Daerah Kabupaten/Kota*	*Persentase kebutuhan penunjang pemerintahan yang terfasilitasi*	Bapenda	100%	6.290.545.344	APBD		100%	8.358.787.989
X	5	02	01	2	01		Kegiatan perencanaan, penganggaran dan evaluasi kinerja perangkat daerah	Persentase dokumen perencanaan kinerja dan laporan keuangan, kepegawaian, barang dan kinerja yang disusun tepat waktu		100%	16.409.500			100%	18.641.547
5	5	02	01	2	01	01	Sub kegiatan penyusunan dokumen perencanaan perangkat daerah	Jumlah Dokumen Perencanaan Perangkat Daerah	Bapenda	6 dokumen	7.203.000	APBD		6 dokumen	8.008.875
X	5	02	01	2	01	06	Sub Kegiatan koordinasi dan penyusunan laporan capaian kinerja dan ikhtisar realisasi kinerja SKPD	Jumlah Laporan Capaian Kinerja dan Ikhtisar Realisasi Kinerja SKPD dan Laporan Hasil Koordinasi Penyusunan Laporan Capaian Kinerja dan Ikhtisar Realisasi Kinerja SKPD	Bapenda	5 laporan	4.494.500	APBD		5 laporan	5.632.672
X	5	02	01	2	01	07	Sub kegiatan evaluasi kinerja perangkat daerah	Jumlah Laporan Evaluasi Kinerja Perangkat Daerah	Bapenda	1 laporan	4.712.000	APBD		1 laporan	5.000.000
X	5	02	01	2	02		Kegiatan administrasi keuangan perangkat daerah	Persentase laporan keuangan yang tersusun tepat waktu	Bapenda	100%	5.191.293.544	APBD		100%	6.788.316.120
X	5	02	01	2	02	01	Sub kegiatan penyediaan gaji dan tunjangan ASN	Jumlah Orang yang Menerima Gaji dan Tunjangan ASN	Bapenda	35 orang	5.151.474.544	APBD		35 orang	6.703.609.810
X	5	02	01	2	02	07	Sub kegiatan koordinasi dan penyusunan laporan keuangan bulanan/triwulan/semesteran	Jumlah Laporan Keuangan Bulanan/ Triwulanan/Semesteran SKPD dan Laporan Koordinasi Penyusunan Laporan Keuangan Bulanan/Triwulanan/Semesteran	Bapenda	13 laporan	39.819.000	APBD		13 laporan	84.706.310

Kode							Urusan / Bidang Urusan Pemerintah Daerah dan Program / Kegiatan	Indikator Kinerja Program (*Outcome*)/ Kegiatan (*Output)*	Rencana Tahun 2025				Catatan Penting	Perkiraan Maju Rencana Tahun 2026	
									Lokasi	Target Capaian Kinerja	Kebutuhan Dana/Pagu Indikatif	Sumber Dana		Target Capaian Kinerja	Pagu Indikatif
1							2		4	5	6	7	8	9	10
X	5	02	01	2	03		Kegiatan administrasi barang milik daerah pada perangkat daerah	Persentase laporan barang milik daerah yang tersusun tepat waktu	Bapenda	100%	8.160.000	APBD		100%	63.264.600
X	5	02	01	2	03	05	Sub kegiatan rekonsiliasi dan penyusunan laporan barang milik daerah pada SKPD	Jumlah Laporan Rekonsiliasi dan Penyusunan Laporan Barang Milik Daerah pada SKPD	Bapenda	4 laporan	8.160.000	APBD		4 laporan	63.264.600
X	5	02	01	2	05		Kegiatan administrasi kepegawaian perangkat daerah	Persentase SDM aparatur yang meningkat kompetensinya	Bapenda	100%	3.071.700	APBD		100%	3.225.285
X	5	02	01	2	05	02	Sub kegiatan pengadaan pakaian dinas beserta atribut kelengkapannya	Jumlah Paket Pakaian Dinas beserta Atribut Kelengkapan	Bapenda	-	-	-		-	-
X	5	02	01	2	05	03	Sub kegiatan pendataan dan pengelolaan administrasi kepegawaian	Jumlah Dokumen Pendataan dan Pengolahan Administrasi Kepegawaian	Bapenda	4 dokumen	3.071.700	APBD		4 dokumen	3.225.285
X	5	02	01	2	05	10	Sub kegiatan sosialisasi peraturan perundang-undangan	Jumlah Orang yang Mengikuti Sosialisasi Peraturan Perundang-Undangan	Bapenda	-	-	-		-	-
X	5	02	01	2	05	11	Sub kegiatan bimbingan teknis implementasi peraturan perundang-undangan	Jumlah Orang yang Mengikuti Bimbingan Teknis Implementasi Peraturan Perundang-undangan	Bapenda	-	-	-		-	-
X	5	02	01	2	06		Kegiatan Administrasi Umum Perangkat Daerah	Persentase terpenuhinya layanan administrasi perkantoran	Bapenda	100%	244.932.668	APBD		100%	246.501.045
X	5	02	01	2	06	01	Sub kegiatan Penyediaan komponen instalasi listrik/penerangan bangunan kantor	Jumlah Paket Komponen Instalasi Listrik/Penerangan Bangunan Kantor yang Disediakan	Bapenda	6 paket	6.000.000	APBD		10 paket	9.875.880
X	5	02	01	2	06	05	Sub kegiatan Penyediaan barang cetakan dan pengganda an	Jumlah Paket Barang Cetakan dan Penggandaan yang Disediakan	Bapenda	12 paket	28.245.800	APBD		16 paket	42.871.815
X	5	02	01	2	06	06	Sub kegiatan Penyediaan bahan bacaan dan peraturan perundang-undangan	Jumlah Dokumen Bahan Bacaan dan Peraturan Perundang-Undangan yang Disediakan	Bapenda	2 dokumen	4.408.800	APBD		2 dokumen	3.175.200

Kode							Urusan / Bidang Urusan Pemerintah Daerah dan Program / Kegiatan	Indikator Kinerja Program (*Outcome*)/ Kegiatan (*Output)*	Rencana Tahun 2025				Catatan Penting	Perkiraan Maju Rencana Tahun 2026	
									Lokasi	Target Capaian Kinerja	Kebutuhan Dana/Pagu Indikatif	Sumber Dana		Target Capaian Kinerja	Pagu Indikatif
1							2		4	5	6	7	8	9	10
X	5	02	01	2	06	07	Sub Kegiatan Penyediaan Bahan/Material	Jumlah Paket Bahan/Material yang disediakan	Bapenda	2 Paket	14.725.368	APBD		2 Paket	10.500.000
X	5	02	01	2	06	08	Sub kegiatan Fasilitasi kunjungan tamu	Jumlah Laporan Fasilitasi Kunjungan Tamu	Bapenda	12 laporan	6.379.700	APBD		12 laporan	6.300.000
X	5	02	01	2	06	09	Sub kegiatan Penyelenggaraan rapat koordinasi dan konsultasi SKPD	Jumlah Laporan Penyelenggaraan Rapat Koordinasi dan Konsultasi SKPD	Bapenda	12 laporan	185.173.000	APBD		12 laporan	173.778.150
X	5	02	01	2	07		Kegiatan pengadaan barang milik daerah penunjang urusan pemerintah daerah	Persentase terpenuhinya pengadaan barang milik daerah	Bapenda	-	-	-		-	-
X	5	02	01	2	07	06	Sub kegiatan pengadaan peralatan dan mesin lainnya	Jumlah Unit Peralatan dan Mesin Lainnya yang Disediakan	Bapenda	-	-	-		-	-
X	5	02	01	2	08		Kegiatan Penyediaan Jasa Penunjang Urusan Pemerintah Daerah	Persentase terpenuhinya jasa penunjang layanan perkantoran	Bapenda	100%	383.460.832	APBD		100%	549.170.908
X	5	02	01	2	08	01	Sub kegiatan Penyediaan jasa surat menyurat	Jumlah Laporan Penyediaan Jasa Surat Menyurat		12 laporan	2.250.000	APBD		12 laporan	2.362.500
X	5	02	01	2	08	02	Sub kegiatan Penyediaan jasa komunikasi sumber daya air dan listrik	Jumlah Laporan Penyediaan Jasa Komunikasi, Sumber Daya Air dan Listrik yang Disediakan	Bapenda	12 laporan	113.599.832	APBD		12 laporan	122.849.698
X	5	02	01	2	08	04	Sub kegiatan Penyediaan jasa pelayanan umum kantor	Jumlah Laporan Penyediaan Jasa Pelayanan Umum Kantor yang Disediakan	Bapenda	12 laporan	267.611.000	APBD		12 laporan	423.958.710
X	5	02	01	2	09		Kegiatan pemeliharaan barang milik daerah penunjang urusan pemerintah daerah	Persentase barang milik daerah yang terpelihara	Bapenda	100 %	443.217.100	APBD		100 %	689.668.484
X	5	02	01	2	09	01	Sub kegiatan penyediaan jasa pemeliharaan, biaya pemeliharaan dan pajak	Jumlah Kendaraan Perorangan Dinas atau Kendaraan Dinas Jabatan yang Dipelihara dan Dibayarkan Pajaknya	Bapenda	1 unit	44.870.000	APBD		1 unit	39.480.000

Kode							Urusan / Bidang Urusan Pemerintah Daerah dan Program / Kegiatan	Indikator Kinerja Program (*Outcome*)/ Kegiatan (*Output)*	Rencana Tahun 2025				Catatan Penting	Perkiraan Maju Rencana Tahun 2026	
									Lokasi	Target Capaian Kinerja	Kebutuhan Dana/Pagu Indikatif	Sumber Dana		Target Capaian Kinerja	Pagu Indikatif
1							2		4	5	6	7	8	9	10
							kendaraan perorangan dinas atau kendaraan dinas jabatan								
X	5	02	01	2	09	02	Sub kegiatan penyediaan jasa pemeliharaan, biaya pemeliharaan, pajak dan perizinan kendaraan dinas operasional atau lapangan	Jumlah Kendaraan Dinas Operasional atau Lapangan yang Dipelihara dan dibayarkan Pajak dan Perizinannya		21 unit	243.396.000	APBD		21 unit	204.996.638
X	5	02	01	2	09	06	Sub kegiatan pemeliharaan peralatan dan mesin lainnya	Jumlah Peralatan dan Mesin Lainnya yang Dipelihara	Bapenda	70 unit	82.420.000	APBD		93 unit	92.662.433
X	5	02	01	2	09	09	Sub kegiatan pemeliharaan/rehabilitasi gedung kantor dan bangunan lainnya	Jumlah Gedung Kantor dan Bangunan Lainnya yang Dipelihara/Direhabilitasi	Bapenda	1 unit	51.000.000	APBD		1 unit	161.056.041
X	5	02	01	2	09	11	Sub kegiatan pemeliharaan/rehabilitasi sarana dan prasarana pendukung gedung kantor atau bangunan lainnya	Jumlah Sarana dan Prasarana Pendukung Gedung Kantor atau Bangunan Lainnya yang Dipelihara/Direhabilitasi	Bapenda	35 unit	21.531.100	APBD		45 unit	191.473.372
Kode									Rencana Tahun 2025				Catatan Penting	Perkiraan Maju Rencana Tahun 2026	

Kode							Urusan / Bidang Urusan Pemerintah Daerah dan Program / Kegiatan	Indikator Kinerja Program (*Outcome*)/ Kegiatan (*Output)*	Rencana Tahun 2025				Catatan Penting	Perkiraan Maju Rencana Tahun 2026	
									Lokasi	Target Capaian Kinerja	Kebutuhan Dana/Pagu Indikatif	Sumber Dana		Target Capaian Kinerja	Pagu Indikatif
1							2		4	5	6	7	8	9	10
							Urusan / Bidang Urusan Pemerintah Daerah dan Program / Kegiatan	Indikator Kinerja Program (*Outcome*)/ Kegiatan (*Output)*	Lokasi	Target Capaian Kinerja	Kebutuhan Dana/Pagu Indikatif	Sumber Dana		Target Capaian Kinerja	Pagu Indikatif
1							2	3	4	5	6	7	8	9	10
X	*5*	*02*	*04*				*Program Pengelolaan Pendapatan Daerah*	*Persentase potensi pendapatan daerah yang dikelola*	*Bapenda*	84%	1.233.488.800	APBD		84%	2.271.915.180
								Rasio kepuasan wajib pajak daerah yang dilayani		84				84	
X	5	02	04	2	01		Kegiatan Pengelolaan Pendapatan Daerah	Persentase peningkatan penerimaan pajak daerah	*Bapenda*	4%	1.233.488.800	APBD		4%	2.271.915.179
								Rasio Kepatuhan Wajib Pajak Daerah		70%				70%	
X	5	02	04	2	01	01	Sub kegiatan perencanaan pengelolaan pajak daerah	Jumlah Dokumen Rencana Pengelolaan Pajak Daerah	Bapenda	21 dokumen	15.988.800	APBD		21 dokumen	28.814.662
X	5	02	04	2	01	02	Sub kegiatan analisa dan pengembangan pajak daerah serta penyusunan kebijakan pajak daerah	Jumlah Dokumen Hasil Analis Pajak Daerah serta Pengembangan Pajak Daerah dan Kebijakan Pajak Daerah	Bapenda	4 dokumen	10.400.100	APBD		11 dokumen	78.750.021
X	5	02	04	2	01	03	Sub kegiatan penyuluhan dan penyebarluasan kebijakan pajak daerah	Jumlah Laporan Pelaksanaan Penyuluhan dan Penyebarluasan Kebijakan Pajak Daerah		5 laporan	200.802.400			5 laporan	376.725.247
X	5	02	04	2	01	04	Sub kegiatan penyediaan sarana dan prasarana pengelolaan pajak daerah	Jumlah Sarana dan Prasarana Pengelolaan Pajak Daerah	Bapenda	2 unit	120.706.800	APBD		2 unit	78.745.800

Kode							Urusan / Bidang Urusan Pemerintah Daerah dan Program / Kegiatan	Indikator Kinerja Program (*Outcome*)/ Kegiatan (*Output)*	Rencana Tahun 2025				Catatan Penting	Perkiraan Maju Rencana Tahun 2026	
									Lokasi	Target Capaian Kinerja	Kebutuhan Dana/Pagu Indikatif	Sumber Dana		Target Capaian Kinerja	Pagu Indikatif
1							2		4	5	6	7	8	9	10
X	5	02	04	2	01	05	Sub kegiatan pendataan dan pendaftaran objek pajak daerah	Jumlah Laporan Hasil Pendataan dan Pendaftaran Objek Pajak Daerah, Subjek Pajak dan Wajib Pajak Daerah	Bapenda	12 laporan	234.952.500	APBD		12 laporan	372.476.160
X	5	02	04	2	01	06	Sub kegiatan pengolahan, pemeliharaan, dan pelaporan basis data pajak daerah	Jumlah Laporan Hasil Pengolahan, Pemeliharaan, dan Pelaporan Basis Data Pajak Daerah	Bapenda	4 laporan	102.490.300	APBD		4 laporan	265.567.470
X	5	02	04	2	01	07	Sub kegiatan Penilaian Pajak Bumi dan Bangunan Perdesaan dan Perkotaan (PBBP2) serta Bea Perolehan Hak atas Tanah dan Bangunan (BPHTB)	Jumlah Objek Pajak yang Disesuaikan NJOP nya	Bapenda	5 objek pajak	38.831.000	APBD		15 objek pajak	114.272.550
X	5	02	04	2	01	09	Sub Kegiatan pelayanan dan konsultasi pajak daerah	Jumlah Layanan dan Konsultasi Pajak Daerah	Bapenda	8 layanan	131.368.300	APBD		8 layanan	186.299.400
X	5	02	04	2	01	10	Sub kegiatan penelitian dan verifikasi data pelaporan pajak daerah	Jumlah Data Pelaporan Pajak Daerah yang Telah Dilakukan Penelitian dan Verifikasi	Bapenda	12 dokumen	29.499.100	APBD		12 dokumen	33.769.858
X	5	02	04	2	01	11	Sub Kegiatan penagihan pajak daerah	Jumlah Dokumen Hasil Pelaksanaan Penagihan Pajak Daerah	Bapenda	4.200 dokumen	148.682.100	APBD		4.200 dokumen	126.320.124
X	5	02	04	2	01	12	Sub Kegiatan penyelesaian keberatan pajak daerah	Jumlah Dokumen Hasil Penyelesaian Keberatan Pajak Daerah	Bapenda	15 dokumen	3.870.600	APBD		15 dokumen	15.865.815
X	5	02	04	2	01	13	Sub Kegiatan pengendalian, pemeriksaan dan pengawasan pajak daerah	Jumlah Dokumen Hasil Pemeriksaan serta Pengendalian dan Pengawasan Pajak Daerah	Bapenda	1.600 dokumen	166.069.900	APBD		1.600 dokumen	341.240.445
X	5	02	04	2	01	14	Sub kegiatan pembinaan dan pengawasan pengelolaan retribusi daerah	Jumlah Laporan Hasil Pembinaan dan Pengawasan Pengelolaan Retribusi Daerah	Bapenda	12 laporan	19.750.300	APBD		12 laporan	195.906.532
X	5	02	04	2	01	15	Sub kegiatan Elektronifikasi Transaksi Pemerintah Daerah	Jumlah Laporan Perkembangan Elektronifikasi Transaksi Pemerintah Daerah	Bapenda	2 laporan	10.076.600	APBD		2 laporan	57.161.076

Sumber data: Rankhir RKPD Tahun 2025

BAB V
PENUTUP

.

Rencana Kerja (RENJA) menjadi sangat penting artinya dalam mengaplikasikan persoalan-persoalan terkait dengan perencanaan pembangunan daerah sebagai wujud nyata dari tanggung jawab pemerintah dalam mengadopsi berbagai kebutuhan masyarakat yang mengedepankan perencanaan pembangunan yang berbasis pada masyarakat, *Good Governance* sesuai dengan tuntutan paradigmatik, yang pada gilirannya akan mampu menciptakan kebijaksanaan yang dampaknya positif sehingga berpihak pada masyarakat. Output Rencana Kerja Badan Pendapatan Daerah Kota Pasuruan adalah Program Tahunan Badan Pendapatan Daerah Kota Pasuruan yang sesuai dengan Tugas pokok dan fungsi serta sasaran Program Badan Pendapatan Daerah Kota Pasuruan.

Rencana Kerja Badan Pendapatan Daerah Kota Pasuruan selain menjadi acuan pelaksanaan kegiatan selama Tahun 2025 berfungsi pula sebagai sarana peningkatan kinerja Badan Pendapatan Daerah Kota Pasuruan. Sebagai bahan pelaksanaan kegiatan selama Tahun 2025, RENJA juga dapat digunakan sebagai sarana untuk melakukan kegiatan yang dilaksanakan dalam periode berkenaan bagi seluruh jajaran Badan Pendapatan Daerah Kota Pasuruan. RENJA juga memberikan umpan balik yang sangat diperlukan dalam pengambilan keputusan dan penyusunan rencana di masa mendatang oleh para pimpinan dan seluruh pejabat fungsional umum Badan Pendapatan Daerah Kota Pasuruan sehingga akan diperoleh peningkatan kinerja ke arah yang lebih baik di masa datang.

Y. RENCANA KERJA BADAN KESATUAN BANGSA DAN POLITIK

BAB I PENDAHULUAN

1.1. Latar Belakang

Rencana Kerja Perangkat Daerah (Renja PD), dalam hal ini Rencana Kerja Badan Kesatuan Bangsa dan Politik (Renja Bakesbangpol) adalah dokumen perencanaan Badan Kesatuan Bangsa dan Politik untuk periode 1 (satu) tahun yang memuat kebijakan, program, dan kegiatan pembangunan, baik yang dilaksanakan langsung oleh pemerintah daerah maupun yang ditempuh dengan mendorong partisipasi masyarakat.

Rencana Kerja Badan Kesatuan Bangsa dan Politik merupakan penjabaran yang lebih teknis dari Rencana Strategis Badan Kesatuan Bangsa dan Politik (Renstra Bakesbangpol). Renstra Bakesbangpol adalah dokumen Rencana Pembangunan Jangka Menengah Badan Kesatuan Bangsa dan Politik yang merupakan pedoman bagi Badan Kesatuan Bangsa dan Politik dalam melaksanakan tugas pokok dan fungsinya sesuai dengan visi dan misi yang ingin dicapai.

Penyusunan Rencana Kerja Badan Kesatuan Bangsa dan Politik (Renja Bakesbangpol) Kota Pasuruan merupakan pelaksanaan Undang-Undang Nomor 25 Tahun 2004 tentang Sistem Perencanaan Pembangunan Nasional, yang mengamanatkan pimpinan Perangkat Daerah menyusun Rencana Kerja. Renja Bakesbangpol dalam penyusunannya harus sinkron dan berpedoman pada RKPD, Renstra Bakesbangpol, RPJMD dan RPJPD.

Penyusunan rancangan Renja Bakesbangpol merupakan tahapan awal yang harus dilakukan sebelum disempurnakan menjadi dokumen Renja Bakesbangpol yang definitif. Penyusunan Renja Bakesbangpol dilakukan melalui dua tahapan yang merupakan suatu rangkaian proses yang berurutan, yaitu mencakup:

1. Tahap perumusan rancangan Renja Bakesbangpol;dan
2. Tahap penyajian rancangan Renja Bakesbangpol.

Dalam prosesnya, penyusunan rancangan Renja Bakesbangpol mengacu pada kerangka arahan yang dirumuskan dalam rancangan awal RKPD. Oleh karena itu, penyusunan rancangan Renja Bakesbangpol dapat dikerjakan secara simultan / paralel dengan penyusunan rancangan awal RKPD, dengan fokus melakukan pengkajian terlebih dahulu terhadap kondisi eksisting Bakesbangpol, evaluasi pelaksanaan Renja Bakesbangpol tahun – tahun sebelumnya dan evaluasi kinerja terhadap pencapaian Renstra Bakesbangpol. RKPD (Rencana Kerja Pembangunan Daerah) merupakan pedoman penyusunan RAPBD dimana RAPBD Perubahan tersebut merupakan tindak lanjut dari Rencana Kerja PD.

Dokumen Rencana Kerja Badan Kesatuan Bangsa dan Politik tahun 2026 merupakan dokumen perencanaan tahun ke dua periode tahun 2025 – 2029 yang memuat informasi tentang sasaran yang ingin dicapai pada tahun 2026, indikator kinerja sasaran dan rencana

capaiannya, program, kegiatan, serta kelompok indikator kinerja dan rencana capaiannya. Dokumen tersebut disusun dengan mempertimbangkan berbagai macam permasalahan, tantangan, serta lingkup tugas pokok dan fungsi Badan Kesatuan Bangsa dan Politik dalam hal melaksanakan koordinasi, mediasi dan fasilitasi dalam penyelenggaraan kegiatan bidang-bidang dalam Badan Kesatuan Bangsa dan Politik di wilayah Kota Pasuruan.

1.2. Landasan Hukum

Pedoman yang dijadikan acuan dalam penyusunan Rencana Kerja Badan Kesatuan Bangsa dan Politik, antara lain :

1. Undang – Undang Nomor 17 Tahun 2003 tentang Keuangan Negara;
2. Undang – Undang Nomor 25 Tahun 2004 tentang Sistem Perencanaan Pembangunan Nasional (SPPN);
3. Undang – Undang Nomor 33 Tahun 2004 tentang Perimbangan Keuangan antara Pemerintah Pusat dan Pemerintah Daerah;
4. Undang – Undang Republik Indonesia nomor 12 Tahun 2011 tentang Pembentukan Peraturan Perundang-undangan;
5. Undang – Undang No. 23 Tahun 2014 tentang Pemerintahan Daerah sebagaimana diubah ke-2 kali dengan Undang – Undang Republik Indonesia Nomor 9 Tahun 2015 tentang Perubahan Kedua atas Undang – Undang Republik Indonesia Nomor 23 tahun 2014 tentang Pemerintahan Daerah;
6. Peraturan Pemerintah Republik Indonesia Nomor 8 Tahun 2008 tentang Tahapan, Tata Cara Penyusunan, Pengendalian dan Evaluasi Pelaksanaan Rencana Pembangunan Daerah;
7. Peraturan Pemerintah No. 18 Tahun 2016 tentang Perangkat Daerah;
8. Peraturan Menteri Dalam Negeri No. 21 Tahun 2011 tentang Perubahan Peraturan Menteri dalam Negeri No. 13 Tahun 2006 tentang Pedoman Pengelolaan Keuangan Daerah;
9. Peraturan Menteri Dalam Negeri No. 86 Tahun 2017 tentang Tata cara Perencanaan, Pengendalian dan Evaluasi Pembangunan Daerah, Tata Cara Evaluasi Rancangan Peraturan Daerah Tentang Rencana Pembangunan Jangka Panjang Daerah dan Rencana Pembangunan Jangka Menengah Daerah, serta Tata Cara Perubahan Rencana Pembangunan Jangka Panjang Daerah, Rencana Pembangunan Jangka Menengah Daerah, dan Rencana Kerja Pemerintah Daerah;
10. Keputusan Menteri Dalam Negeri Nomor 900.1.15.5 - 1317 Tahun 2023 Tentang Perubahan Keputusan Menteri Dalam Negeri No. 050-5889 tahun 2021 tentang Hasil Verifikasi , Validasi , Dan Inventarisasi Pemutakhiran Klasifikasi , Kodefikasi dan Nomenklatur Perencanaan Pembangunan dan Keuangan Daerah;Peraturan Daerah Kota Pasuruan Nomor 6 Tahun 2016 tentang Pembentukan dan Susunan Perangkat Daerah;
11. Peraturan Daerah Kota Pasuruan No. 6 Tahun 2024 tentang Rencana Pembangunan Jangka Panjang Daerah Kota Pasuruan

Tahun 2025 – 2045;

12. Peraturan Daerah Kota Pasuruan Nomor 2 Tahun 2025 tentang RPJMD Kota Pasuruan Tahun 2025-2029;
13. Peraturan Wali kota Pasuruan Nomor 26 Tahun 2025 tentang Rencana Kerja Pemerintah Daerah Tahun 2026
14. Peraturan Wali kota Pasuruan Nomor 29 Tahun 2022 tentang Tugas Pokok dan Fungsi Badan Kesatuan Bangsa dan Politik.

1.3. Maksud dan Tujuan

Maksud penyusunan Rencana Kerja Badan Kesatuan Bangsa dan Politik Kota Pasuruan Tahun 2026 adalah memberikan arah dan pedoman bagi seluruh aparatur di lingkungan Badan Kesatuan Bangsa dan Politik dalam melaksanakan koordinasi, mediasi, dan fasilitasi dalam penyelenggaraan kegiatan bidang-bidang dalam Badan Kesatuan Bangsa dan Politik di wilayah Kota Pasuruan dalam jangka waktu satu tahun. Rencana Kerja Badan Kesatuan Bangsa dan Politik Kota Pasuruan tahun 2026 merupakan penjabaran tahun kedua dari Rencana Strategis Badan Kesatuan Bangsa dan Politik Kota Pasuruan periode tahun 2025 – 2029.

Tujuan dari penyusunan Perubahan Rencana Kerja Badan Kesatuan Bangsa dan Politik Kota Pasuruan tahun 2026 adalah sebagai acuan dan pedoman dalam penyusunan Rencana Kerja dan Anggaran (RKA) Badan Kesatuan Bangsa dan Politik Kota Pasuruan tahun 2026 dalam melaksanakan program dan kegiatan untuk mencapai tujuan dan sasaran Badan Kesatuan Bangsa dan Politik.

1.4. Sistematika Penulisan

Sistematika Rencana Kerja Badan Kesatuan Bangsa dan Politik Kota Pasuruan Tahun 2026 adalah sebagai berikut :

Keputusan Walikota Keputusan Kepala PD Daftar Isi

BAB I : PENDAHULUAN

Menjelaskan tentang gambaran umumpenyusunan rancangan Rencana Kerja Badan Kesatuan Bangsa dan Politik agar substansi pada bab – bab berikutnya dapat dipahami dengan baik.

1.1. Latar Belakang

Mengemukakan pengertian ringkas tentang Renja Bakesbangpol, proses penyusunan Renja, keterkaitan antara Renja Bakesbangpol dengan dokumen RKPD dan Renstra Bakesbangpol, dan tindak lanjut dengan proses penyusunan RAPBD.

1.2. Landasan Hukum

Memuat penjelasan tentang undang – undang, peraturan pemerintah, peraturan daerah, ketentuan peraturan lainnya yang mengatur

tentang SOTK, kewenangan Perangkat Daerah, serta pedoman yang dijadikan acuan dalam penyusunan perencanaan dan penganggaran Renja Bakesbangpol.

1.3. Maksud dan Tujuan

Memuat penjelasan tentang maksud dan tujuan dari penyusunan Renja Bakesbangpol.

1.4. Sistematika Penulisan

Menguraikan pokok bahasan dalam penulisan Renja Bakesbangpol serta susunan garis besar isi dokumen.

BAB II : HASIL EVALUASI RENJA BADAN KESATUAN BANGSA DAN POLITIK TAHUN 2025

2.1 Evaluasi Pelaksanaan Renja Badan Kesatuan Bangsa Dan Politik Tahun 2025 dan Capaian Renstra Badan Kesatuan Bangsa dan Politik

2.2 Pokok – pokok materi yang disajikan

2.3 Analisis Kinerja Pelayanan Badan Kesatuan Bangsa dan Politik

Memuat kajian terhadap capaian kinerja pelayanan Bakesbangpol berdasarkan indikator kinerja yang sudah ditentukan dalam SPM maupun IKK sesuai dengan Peraturan Pemerintah Nomor 38 Tahun 2007 dan Peraturan Pemerintah Nomor 6 Tahun 2008.

2.4 Isu – isu penting Penyelenggaraan Tugas dan Fungsi Badan Kesatuan Bangsa dan Politik

2.5 Review terhadap Rancangan awal Rencana Kerja Pemerintah Daerah (RKPD)

BAB III : TUJUAN DAN SASARAN BADAN KESATUAN BANGSA DAN POLITIK

3.1 Telaahan terhadap Kebijakan Nasional

3.2 Tujuan dan Sasaran Renja Badan Kesatuan Bangsa dan Politik

BAB IV : RENCANA KERJA DAN PENDANAAN BADAN KESATUAN BANGSA DAN POLITIK

BAB V : PENUTUP

Berisikan catatan penting yang perlu mendapat perhatian, baik dalam rangka pelaksanaannya maupun seandainya ketersediaan anggaran tidak sesuai dengan kebutuhan, kaidah – kaidah pelaksanaan serta rencana tindak lanjut. Serta dicantumkan tempat dan tanggal dokumen, nama dan tanda tangan kepala Bakesbangpol juga cap pemerintah daerah yang bersangkutan.

BAB II
HASIL EVALUASI RENJA BADAN KESATUAN BANGSA DAN POLITIK TAHUN LALU

2.1. Evaluasi Pelaksanaan Renja Badan Kesatuan Bangsa Dan Politik dan Capaian Renstra Badan Kesatuan Bangsa dan Politik

Badan Kesatuan Bangsa dan Politik Kota Pasuruan melaksanakan tugas yang menjadi tanggung jawab organisasi melalui 6 (enam) program dengan 13 (Tiga belas) kegiatan, dan 34 (Tiga puluh empat) sub kegiatan sesuai dengan sasaran yang telah ditetapkan dalam Rencana Strategis Badan Kesatuan Bangsa dan Politik periode tahun 2025 – 2029. Keberhasilan pencapaian sasaran ini jika dihitung indikator keberhasilannya, ada yang belum seluruhnya telah mencapai 100 % karena kegiatan tersebut masih berlangsung pada tahun berjalan, yaitu tahun 2025.

Pokok – pokok materi

Dalam penyusunan Rencana Kerja Badan Kesatuan Bangsa dan Politik tahun 2025 ini dapat kita lihat evaluasi pelaksanaan Renja Badan Kesatuan Bangsa dan Politik Tahun 2025 dan capaian Renstra Badan Kesatuan Bangsa dan Politik pada Tabel T- C. 29. Adapun realisasi program dan kegiatan yang tidak memenuhi, telah memenuhi dan melebihi target kinerja adalah sebagai berikut :

a. Realisasi program dan kegiatan yang tidak memenuhi target kinerja
    1. Program Penunjang Urusan Pemerintahan Daerah tidak memenuhi target dikarenakan adanya kegiatan yang capainnya kurang dari 100%, sehingga mempengaruhi capaian program
    2. Kegiatan Pengadaan Barang Milik Daerah Penunjang Urusan Pemerintahan Daerah tidak memenuhi target karena menyesuaikan dengan kebutuhan
    3. Perumusan Kebijakan Teknis dan Pemantapan Pelaksanaan Bidang Pendidikan Politik, Etika Budaya Politik, Peningkatan Demokrasi, Fasilitasi Kelembagaan Pemerintahan, Perwakilan dan Partai Politik, Pemilihan Umum/Pemilihan Umum Kepala Daerah, serta Pemantauan Situasi Politik tidak memenuhi target karena menyesuaikan dengan waktu pelaksanaan, dengan sasaran 510 yang terealisasi sebanyak 300 orang.

b. Realisasi program dan kegiatan yang memenuhi target kinerja
    1. Kegiatan Perencanaan, Penganggaran, dan Evaluasi Kinerja Perangkat Daerah
    2. Kegiatan Administrasi Keuangan Perangkat Daerah
    3. Kegiatan Administrasi Barang Milik daerah pada Perangkat Daerah
    4. Kegiatan Administrasi Kepegawaian Perangkat Daerah
    5. Kegiatan Administrasi Umum Perangkat Daerah

6. Kegiatan Penyediaan Jasa Penunjang Urusan Pemerintahan Daerah
7. Kegiatan Pemeliharaan Barang Milik Daerah Penunjang Urusan Pemerintahan Daerah

c. Realisasi program dan kegiatan yang melebihi target kinerja

1. Program Penguatan Ideologi Pancasila Dan Karakter Kebangsaan didukung oleh satu kegiatan yaitu Perumusan Kebijakan Teknis dan Pemantapan Pelaksanaan Bidang Ideologi Pancasila dan Karakter Kebangsaan. Keduanya memiliki capaian melebihi target karena Pembinaan ideologi Pancasila yang efektif dan dilakukan rutin setiap tahun, sehingga sangat menunjang ketercapaian target kinerja.
2. Program Peningkatan Peran Partai Politik Dan Lembaga Pendidikan Melalui Pendidikan Politik Dan Pengembangan Etika Serta Budaya Politik memenuhi target karena adanya keaktifan lembaga masyarakat dalam hal ini Parpol yang setiap tahun rutin mengikuti pembinaan politik
3. Program Pemberdayaan Dan Pengawasan Organisasi Kemasyarakatan didukung oleh satu kegiatan yaitu Perumusan Kebijakan Teknis dan Pemantapan Pelaksanaan Bidang Pemberdayaan dan Pengawasan Organisasi Kemasyarakatan. Keduanya memiliki capaian melebihi target karena keaktifan dan antusias dari Ormas-ormas yang menggali informasi tentang administrasi kepengurusan ormas sehingga sangat menunjang ketercapaian target kinerja.
4. Program Pembinaan Dan Pengembangan Ketahanan Ekonomi, Sosial, Dan Budaya didukung oleh satu kegiatan yaitu Perumusan Kebijakan Teknis dan Pemantapan Pelaksanaan Bidang Ketahanan Ekonomi, Sosial dan Budaya. Keduanya memiliki capaian melebihi target karena adanya koordinasi yang baik antara lembaga ekososbud dan Bakesbangpol, sehingga sangat menunjang ketercapaian target kinerja.
5. Program Peningkatan Kewaspadaan Nasional Dan Peningkatan Kualitas Dan Fasilitasi Penanganan Konflik Sosial didukung oleh satu kegiatan yaitu Perumusan Kebijakan Teknis dan Pelaksanaan Pemantapan Kewaspadaan Nasional dan Penanganan Konflik Sosial. Keduanya memiliki capaian melebihi target karena adanya koordinasi yang baik antara jajaran samping dengan Bakesbangpol, sehingga sangat menunjang ketercapaian target kinerja.

Adapun rekapitulasi Evaluasi hasil pelaksanaan Rencana Kerja Badan Kesatuan Bangsa dan Politik dan pencapaian Renstra Tahun 2025 pada Tabel 2.1 sebagai berikut :

Tabel 2.1
Rekapitulasi Evaluasi Hasil Pelaksanaan Renja PD dan Pencapaian Renstra PD Tahun 2025
Kota Pasuruan
PD : Badan Kesatuan Bangsa dan Politik

Kode	Urusan / bidang urusan Pemerintahan Daerah dan Program / Kegiatan	Indikator Kinerja Program (outcome)/ Kegiatan (output)	Target Kinerja Capaian Program (Renstra Bakesbangpol) Tahun 2025	Realisasi Target Kinerja Hasil Program dan Keluaran Kegiatan s/d tahun 2023	Target dan Realisasi Kinerja Program dan Kegiatan Tahun Lalu			Target Program dan Kegiatan (Renja Bakesbangpol Tahun 2025)	Perkiraan Realisasi capaian target Renstra Bakesbangpol s/d tahun berjalan	
					Target Renja Bakesbangpol Tahun 2024	Renja Bakesbangpol Tahun 2024	Tingkat Realisasi (%)		Realisasi capaian program dan kegiatan s/d tahun berjalan (tahun 2025)	Tingkat capaian Realisasi target Renstra (%)
1	*2*	*3*	*4*	*5*	*6*	*7*	*8*	*9*	*10*	*11*
8.01.01	Program Penunjang Urusan Pemerintahan Daerah	Persentase kebutuhan penunjang yang terfasilitasi	100	52	100	75	75	100	100	100
8.01.01.2.01	Perencanaan, Penganggaran, dan Evaluasi Kinerja Perangkat Daerah	Persentase Dokumen perencanaan dan laporan evaluasi kinerja yang tersusun tepat waktu	100	58	100	79	79	100	100	100
8.01.01.2.01.0001	Penyusunan Dokumen Perencanaan Perangkat Daerah	Jumlah Dokumen Perencanaan Perangkat Daerah	40	11	6	17	283	6	2	33
8.01.01.2.01.0006	Koordinasi dan Penyusunan Laporan Capaian Kinerja dan Ikhtisar Realisasi Kinerja SKPD	Jumlah Laporan capaian kinerja dan ikhtisar realisasi kinerja SKPD dan laporan hasil koordinasi penyusunan laporan capaian kinerja dan ikhtisar realisasi kinerja SKPD	12	3	5	8	160	5	3	60
8.01.01.2.01.0007	Evaluasi Kinerja Perangkat Daerah	Jumlah Laporan Evaluasi Kinerja Perangkat Daerah	8	2	1	3	300	1	0	0

Kode	Urusan / bidang urusan Pemerintahan Daerah dan Program / Kegiatan	Indikator Kinerja Program (outcome)/ Kegiatan (output)	Target Kinerja Capaian Program (Renstra Bakesbangpol) Tahun 2025	Realisasi Target Kinerja Hasil Program dan Keluaran Kegiatan s/d tahun 2023	Target dan Realisasi Kinerja Program dan Kegiatan Tahun Lalu			Target Program dan Kegiatan (Renja Bakesbangpol Tahun 2025)	Perkiraan Realisasi capaian target Renstra Bakesbangpol s/d tahun berjalan	
					Target Renja Bakesbangpol Tahun 2024	Renja Bakesbangpol Tahun 2024	Tingkat Realisasi (%)		Realisasi capaian program dan kegiatan s/d tahun berjalan (tahun 2025)	Tingkat capaian Realisasi target Renstra (%)
8.01.01.2.02	Administrasi Keuangan Perangkat Daerah	Persentase laporan keuangan yang tersusun tepat waktu	100	29	100	65	65	100	100	100
8.01.01.2.02.0001	Penyediaan Gaji dan Tunjangan ASN	Jumlah Orang yang Menerima Gaji dan Tunjangan ASN	22	17	22	22	100	20	20	100
8.01.01.2.02.0007	Koordinasi dan Penyusunan Laporan Keuangan Bulanan/ Triwulanan/ Semesteran SKPD	Jumlah laporan keuangan bulanan/triwulanan/semesteran SKPD dan laporan hasil koordinasi penyusunan laporan keuangan bulanan/triwulanan/semesteran SKPD	44	2	16	16	100	17	13	76
8.01.01.2.03	Administrasi Barang Milik daerah pada Perangkat Daerah	Persentase laporan barang milik Daerah yang tersusun tepat waktu	100	48	100	74	74	100	100	100
8.01.01.2.03.0005	Rekonsiliasi dan Penyusunan Laporan Barang Milik Daerah pada SKPD	Jumlah Laporan Rekonsiliasi dan Penyusunan Laporan Barang Milik Daerah pada SKPD	48	10	4	14	350	4	2	50
8.01.01.2.05	Administrasi Kepegawaian Perangkat Daerah	Persentase SDM aparatur yang meningkat kompetensinya	100	61	100	81	81	100	100	100
8.01.01.2.05.0003	Pendataan dan pengolahan administrasi kepegawaian	Jumlah dokumen pendataan dan pengolahan administrasi kepegawaian	28	7	5	12	240	4	4	100

Kode	Urusan / bidang urusan Pemerintahan Daerah dan Program / Kegiatan	Indikator Kinerja Program (outcome)/ Kegiatan (output)	Target Kinerja Capaian Program (Renstra Bakesbangpol) Tahun 2025	Realisasi Target Kinerja Hasil Program dan Keluaran Kegiatan s/d tahun 2023	Target dan Realisasi Kinerja Program dan Kegiatan Tahun Lalu			Target Program dan Kegiatan (Renja Bakesbangpol Tahun 2025)	Perkiraan Realisasi capaian target Renstra Bakesbangpol s/d tahun berjalan	
					Target Renja Bakesbangpol Tahun 2024	Renja Bakesbangpol Tahun 2024	Tingkat Realisasi (%)		Realisasi capaian program dan kegiatan s/d tahun berjalan (tahun 2025)	Tingkat capaian Realisasi target Renstra (%)
8.01.01.2.06	Administrasi Umum Perangkat Daerah	Persentase terpenuhinya layanan administrasi perkantoran	100	62	100	81	81	100	100	100
8.01.01.2.06.0001	Penyediaan Komponen Instalasi Listrik/Penerangan Bangunan Kantor	Jumlah paket komponen instalasi listrik/penerangan bangunan kantor yang disediakan	4	2	2	4	200	2	1	50
8.01.01.2.06.0005	Penyediaan Barang Cetakan dan Penggandaan	Jumlah paket barang cetakan dan penggandaan yang disediakan	4	7	12	19	158	12	3	25
8.01.01.2.06.0006	Penyediaan Bahan Bacaan dan Peraturan Perundang-undangan	Jumlah dokumen bahan bacaan dan peraturan perundang-undangan yang disediakan	48	1	1	1	100	1	1	100
8.01.01.2.06.0007	Penyediaan Bahan/Material	Jumlah Paket Bahan/Material yang disediakan	1	-	-	0	-	1	0	0
8.01.01.2.06.0008	Fasilitasi kunjungan tamu	Jumlah laporan fasilitasi kunjungan tamu	48	12	12	24	200	12	6	50
8.01.01.2.06.0009	Penyelenggaraan Rapat Koordinasi dan Konsultasi SKPD	Jumlah Laporan Penyelenggaraan Rapat Koordinasi dan Konsultasi SKPD	388	159	12	171	1.425	12	6	50
8.01.01.2.07	Pengadaan Barang Milik Daerah Penunjang Urusan Pemerintahan Daerah	Persentase terpenuhinya pengadaan Barang Milik Daerah	100	86	100	80	80	100		0

Kode	Urusan / bidang urusan Pemerintahan Daerah dan Program / Kegiatan	Indikator Kinerja Program (outcome)/ Kegiatan (output)	Target Kinerja Capaian Program (Renstra Bakesbangpol) Tahun 2025	Realisasi Target Kinerja Hasil Program dan Keluaran Kegiatan s/d tahun 2023	Target dan Realisasi Kinerja Program dan Kegiatan Tahun Lalu			Target Program dan Kegiatan (Renja Bakesbangpol Tahun 2025)	Perkiraan Realisasi capaian target Renstra Bakesbangpol s/d tahun berjalan	
					Target Renja Bakesbangpol Tahun 2024	Renja Bakesbangpol Tahun 2024	Tingkat Realisasi (%)		Realisasi capaian program dan kegiatan s/d tahun berjalan (tahun 2025)	Tingkat capaian Realisasi target Renstra (%)
8.01.01.2.07.0006	Pengadaan Peralatan dan Mesin Lainnya	Jumlah unit peralatan dan mesin lainnya yang disediakan	64	18	10	23	230	7	0	0
8.01.01.2.08	Penyediaan Jasa Penunjang Urusan Pemerintahan Daerah	Persentase terpenuhinya jasa penunjang pelayanan perkantoran	100	54	100	77	77	100	100	100
8.01.01.2.08.0002	Penyediaan Jasa Komunikasi, Sumber Daya Air dan Listrik	Jumlah Laporan Penyediaan Jasa Komunikasi, Sumber Daya Air dan Listrik yang Disediakan	48	11	12	23	192	12	6	50
8.01.01.2.08.0004	Penyediaan Jasa Pelayanan Umum Kantor	Jumlah Laporan Penyediaan Jasa Pelayanan Umum Kantor yang Disediakan	48	11	12	23	192	12	6	50
8.01.01.2.09	Pemeliharaan Barang Milik Daerah Penunjang Urusan Pemerintahan Daerah	Persentase Barang Milik Daerah yang terpelihara	100	38	100	69	69	100	100	100
8.01.01.2.09.0001	Penyediaan Jasa Pemeliharaan, Biaya Pemeliharaan, dan Pajak Kendaraan Perorangan Dinas atau Kendaraan Dinas Jabatan	Jumlah Kendaraan Perorangan Dinas atau Kendaraan Dinas Jabatan yang Dipelihara dan dibayarkan Pajaknya	32	8	8	8	100	1	1	100
8.01.01.2.09.0002	Penyediaan Jasa Pemeliharaan, Biaya Pemeliharaan, Pajak dan Perizinan Kendaraan	Jumlah kendaraan dinas operasional atau lapangan yang dipelihara dan dibayarkan pajak dan perizinannya	7	-	-	0	-	7	7	100

Kode	Urusan / bidang urusan Pemerintahan Daerah dan Program / Kegiatan	Indikator Kinerja Program (outcome)/ Kegiatan (output)	Target Kinerja Capaian Program (Renstra Bakesbangpol) Tahun 2025	Realisasi Target Kinerja Hasil Program dan Keluaran Kegiatan s/d tahun 2023	Target dan Realisasi Kinerja Program dan Kegiatan Tahun Lalu			Target Program dan Kegiatan (Renja Bakesbangpol Tahun 2025)	Perkiraan Realisasi capaian target Renstra Bakesbangpol s/d tahun berjalan	
					Target Renja Bakesbangpol Tahun 2024	Renja Bakesbangpol Tahun 2024	Tingkat Realisasi (%)		Realisasi capaian program dan kegiatan s/d tahun berjalan (tahun 2025)	Tingkat capaian Realisasi target Renstra (%)
	Dinas Operasional atau Lapangan									
8.01.01.2.09.0006	Pemeliharaan Peralatan dan Mesin Lainnya	Jumlah Peralatan dan mesin lainnya yang Dipelihara	84	3	23	23	100	19	10	53
8.01.01.2.09.0009	Pemeliharaan/Rehabilitasi Gedung Kantor dan Bangunan Lainnya	Jumlah gedung kantro dan bangunan lainnya yang dipelihara/direhabilitasi	4	1	1	2	200	1	1	100
8.01.02	PROGRAM PENGUATAN IDEOLOGI PANCASILA DAN KARAKTER KEBANGSAAN	Persentase Lembaga Masyarakat yang mendapatkan Pembinaan Ideologi Pancasila dan Karakter Kebangsaan	10	15	15	24	158	10	10	103
8.01.02.2.01	Perumusan Kebijakan Teknis dan Pemantapan Pelaksanaan Bidang Ideologi Pancasila dan Karakter Kebangsaan	Persentase Peningkatan penanganan konflik	3	4	3	4	129	3	0	0
8.01.02.2.01.0004	Pelaksanaan Koordinasi di Bidang Ideologi Wawasan Kebangsaan, Bela Negara, Karakter Bangsa, Pembauran Kebangsaan, Bineka Tunggal Ika dan Sejarah Kebangsaan	Jumlah orang yang mengikuti koordinasi di bidang Ideologi Wawasan Kebangsaan, Bela negara, Karakter Bangsa, Pembauran Kebangsaan, Bhineka Tunggal Ika dan Sejarah Kebangsaan	6.800	-	-	1.618	-	60	30	50
8.01.02.2.01.0005	Pelaksanaan Monitoring Evaluasi di Bidang	Jumlah Laporan Hasil Monitoring Evaluasi dan	3	-	-	0	-	1	1	100

Kode	Urusan / bidang urusan Pemerintahan Daerah dan Program / Kegiatan	Indikator Kinerja Program (outcome)/ Kegiatan (output)	Target Kinerja Capaian Program (Renstra Bakesbangpol) Tahun 2025	Realisasi Target Kinerja Hasil Program dan Keluaran Kegiatan s/d tahun 2023	Target dan Realisasi Kinerja Program dan Kegiatan Tahun Lalu			Target Program dan Kegiatan (Renja Bakesbangpol Tahun 2025)	Perkiraan Realisasi capaian target Renstra Bakesbangpol s/d tahun berjalan	
					Target Renja Bakesbangpol Tahun 2024	Renja Bakesbangpol Tahun 2024	Tingkat Realisasi (%)		Realisasi capaian program dan kegiatan s/d tahun berjalan (tahun 2025)	Tingkat capaian Realisasi target Renstra (%)
	Ideologi Wawasan Kebangsaan, Bela Negara, Karakter Bangsa, Pembauran Kebangsaan, Bhineka Tunggal Ika, dan Sejarah Kebangsaan	Pelaporan di Bidang Ideologi Wawasan Kebangsaan, Bela Negara, Karakter Bangsa, Pembauran Kebangsaan, Bhineka Tunggal Ika dan Sejarah Kebangsaan								
8.01.02.2.01.0008	Pembentukan PASKIBRAKA	Jumlah PASKIBRAKA	74	-	-	0	-	74	74	100
8.01.03	PROGRAM PENINGKATAN PERAN PARTAI POLITIK DAN LEMBAGA PENDIDIKAN MELALUI PENDIDIKAN POLITIK DAN PENGEMBANGAN ETIKA SERTA BUDAYA POLITIK	Persentase lembaga masyarakat yang mendapatkan pembinaan pendidikan politik	20	0	20	39	196	20	0	0
8.01.03.2.01	Perumusan Kebijakan Teknis dan Pemantapan Pelaksanaan Bidang Pendidikan Politik, Etika Budaya Politik, Peningkatan Demokrasi, Fasilitasi Kelembagaan Pemerintahan, Perwakilan dan Partai Politik,	Jumlah pemilih pemula yang dibina	1.785	0	510	300	59	255	0	0

Kode	Urusan / bidang urusan Pemerintahan Daerah dan Program / Kegiatan	Indikator Kinerja Program (outcome)/ Kegiatan (output)	Target Kinerja Capaian Program (Renstra Bakesbangpol) Tahun 2025	Realisasi Target Kinerja Hasil Program dan Keluaran Kegiatan s/d tahun 2023	Target dan Realisasi Kinerja Program dan Kegiatan Tahun Lalu			Target Program dan Kegiatan (Renja Bakesbangpol Tahun 2025)	Perkiraan Realisasi capaian target Renstra Bakesbangpol s/d tahun berjalan	
					Target Renja Bakesbangpol Tahun 2024	Renja Bakesbangpol Tahun 2024	Tingkat Realisasi (%)		Realisasi capaian program dan kegiatan s/d tahun berjalan (tahun 2025)	Tingkat capaian Realisasi target Renstra (%)
	Pemilihan Umum/Pemilihan Umum Kepala Daerah, serta Pemantauan Situasi Politik									
8.01.03.2.01.0002	Penyusunan Bahan Perumusan Kebijakan Di Bidang Pendidikan Politik, Etika Budaya Politik, Peningkatan Demokrasi, Fasilitasi Kelembagaan Pemerintahan, Perwakilan dan Partai Politik, Pemilihan Umum/Pemilihan Umum Kepala Daerah, serta Pemantauan Situasi Politik Di Daerah	Jumlah kebijakan di Bidang Pendidikan Politik, Etika Budaya Politik, Peningkatan Demokrasi, Fasilitasi Kelembagaan Pemerintahan, Perwakilan dan Partai Politik, Pemilihan Umum/Pemilihan Umum Kepala Daerah, serta Pemantauan Situasi Politik Di Daerah ya	4	1	1	2	200	1	1	100
8.01.03.2.01.0004	Pelaksanaan Koordinasi di Bidang Pendidikan Politik, Etika Budaya Politik, Peningkatan Demokrasi, Fasilitasi Kelembagaan Pemerintahan, Perwakilan dan Partai Politik,	Jumlah Orang yang Mengikuti Koordinasi di Bidang Pendidikan Politik, Etika Budaya Politik, Peningkatan Demokrasi, Fasilitasi Kelembagaan Pemerintahan, Perwakilan dan Partai Politik, Pemilihan	150	-	-	0	-	189	0	0

Kode	Urusan / bidang urusan Pemerintahan Daerah dan Program / Kegiatan	Indikator Kinerja Program (outcome)/ Kegiatan (output)	Target Kinerja Capaian Program (Renstra Bakesbangpol) Tahun 2025	Realisasi Target Kinerja Hasil Program dan Keluaran Kegiatan s/d tahun 2023	Target dan Realisasi Kinerja Program dan Kegiatan Tahun Lalu			Target Program dan Kegiatan (Renja Bakesbangpol Tahun 2025)	Perkiraan Realisasi capaian target Renstra Bakesbangpol s/d tahun berjalan	
					Target Renja Bakesbangpol Tahun 2024	Renja Bakesbangpol Tahun 2024	Tingkat Realisasi (%)		Realisasi capaian program dan kegiatan s/d tahun berjalan (tahun 2025)	Tingkat capaian Realisasi target Renstra (%)
	Pemilihan Umum/Pemilihan Umum Kepala Daerah, serta Pemantauan Situasi Politik di Daerah	Umum/Pemilihan Umum Kepala Daerah, serta Pemantauan Situasi								
8.01.04	PROGRAM PEMBERDAYAAN DAN PENGAWASAN ORGANISASI KEMASYARAKATAN	Persentase Peningkatan Organisasi Kemasyarakatan/ Lembaga Swadaya Masyarakat yang ber SKT	3	0	2	6	321	3	5	180
8.01.04.2.01	Perumusan Kebijakan Teknis dan Pemantapan Pelaksanaan Bidang Pemberdayaan dan Pengawasan Organisasi Kemasyarakatan	Prosentase Organisasi Masyarakat/Lembaga Swadaya Masyarakat yang dibina	40	0	40	73	184	40	8	21
8.01.04.2.01.0003	Pelaksanaan Kebijakan di bidang pendaftaran ormas, pemberdayaan ormas,evaluasi dan mediasi sengketa ormas, pengawasan ormas dan ormas asing di daerah	Jumlah Orang yang Mengikuti Pelaksanaan Kebijakan di Bidang Pendaftaran Ormas, Pemberdayaan Ormas, Evaluasi dan Mediasi Sengketa Ormas, Pengawasan Ormas dan Ormas Asing di Daerah	320	61	155	216	139	185	24	13
8.01.04.2.01.0004	Pelaksanaan Koordinasi di Bidang Pendaftaran	Jumlah Orang yang Mengikuti Koordinasi di Bidang	620	113	20	133	665	40	0	0

Kode	Urusan / bidang urusan Pemerintahan Daerah dan Program / Kegiatan	Indikator Kinerja Program (outcome)/ Kegiatan (output)	Target Kinerja Capaian Program (Renstra Bakesbangpol) Tahun 2025	Realisasi Target Kinerja Hasil Program dan Keluaran Kegiatan s/d tahun 2023	Target dan Realisasi Kinerja Program dan Kegiatan Tahun Lalu			Target Program dan Kegiatan (Renja Bakesbangpol Tahun 2025)	Perkiraan Realisasi capaian target Renstra Bakesbangpol s/d tahun berjalan	
					Target Renja Bakesbangpol Tahun 2024	Renja Bakesbangpol Tahun 2024	Tingkat Realisasi (%)		Realisasi capaian program dan kegiatan s/d tahun berjalan (tahun 2025)	Tingkat capaian Realisasi target Renstra (%)
	Ormas, Pemberdayaan Ormas, Evaluasi dan Mediasi Sengketa Ormas, Pengawasan Ormas dan Ormas Asing di Daerah	Pendaftaran Ormas, Pemberdayaan Ormas, Evaluasi dan Mediasi Sengketa Ormas, Pengawasan Ormas dan Ormas Asing di Daerah								
8.01.04.2.01.0005	Pelaksanaan Monitoring, Evaluasi dan Pelaporan di Bidang Pendaftaran Ormas, Pemberdayaan Ormas, Evaluasi dan Mediasi Sengketa Ormas, Pengawasan Ormas dan Ormas Asing di Daerah	Jumlah Laporan Hasil Monitoring, Evaluasi dan Pelaporan di Bidang Pendaftaran Ormas, Pemberdayaan Ormas, Evaluasi dan Mediasi Sengketa Ormas, Pengawasan Ormas dan Ormas Asing di Daerah	16	-	-	0	-	1	0	0
8.01.05	PROGRAM PEMBINAAN DAN PENGEMBANGAN KETAHANAN EKONOMI, SOSIAL, DAN BUDAYA	Persentase lembaga ekonomi,sosial dan budaya yang aktif	20	0	20	47	235	20	63	316
8.01.05.2.01	Perumusan Kebijakan Teknis dan Pemantapan Pelaksanaan Bidang Ketahanan Ekonomi, Sosial dan Budaya	Prosentase Tokoh Agama Anggota Forum Keagamaan yang Aktif	85	89	85	89	105	85	89	105
8.01.05.2.01.0003	Pelaksanaan Kebijakan di Bidang Ketahanan Ekonomi, Sosial, Budaya	Jumlah Orang yang Mengikuti Pelaksanaan Kebijakan di Bidang Ketahanan Ekonomi,	100	0	40	40	100	40	30	75

Kode	Urusan / bidang urusan Pemerintahan Daerah dan Program / Kegiatan	Indikator Kinerja Program (outcome)/ Kegiatan (output)	Target Kinerja Capaian Program (Renstra Bakesbangpol) Tahun 2025	Realisasi Target Kinerja Hasil Program dan Keluaran Kegiatan s/d tahun 2023	Target dan Realisasi Kinerja Program dan Kegiatan Tahun Lalu			Target Program dan Kegiatan (Renja Bakesbangpol Tahun 2025)	Perkiraan Realisasi capaian target Renstra Bakesbangpol s/d tahun berjalan	
					Target Renja Bakesbangpol Tahun 2024	Renja Bakesbangpol Tahun 2024	Tingkat Realisasi (%)		Realisasi capaian program dan kegiatan s/d tahun berjalan (tahun 2025)	Tingkat capaian Realisasi target Renstra (%)
	dan Fasilitasi Pencegahan Penyalahgunaan Narkotika, Fasilitasi Kerukunan Umat Beragama dan Penghayat Kepercayaan di Daerah	Sosial, Budaya dan Fasilitasi Pencegahan Penyalahgunaan Narkotika, Fasilitasi Kerukunan Umat Beragama dan Penghayat Kepercayaan di Daerah								
8.01.05.2.01.0004	Pelaksanaan Koordinasi di Bidang Ketahanan Ekonomi, Sosial, Budaya dan Fasilitasi Pencegahan Penyalahgunaan Narkotika, Fasilitasi Kerukunan Umat Beragama dan Penghayat Kepercayaan di Daerah	Jumlah Orang yang Mengikuti Koordinasi di Bidang Ketahanan Ekonomi, Sosial, Budaya dan Fasilitasi Pencegahan Penyalahgunaan Narkotika, Fasilitasi Kerukunan Umat Beragama dan Penghayat Kepercayaan di Daerah	7.000	1.823	200	2.023	1.012	400	50	13
8.01.05.2.01.0005	Pelaksanaan Monitoring, Evaluasi dan Pelaporan di Bidang Ketahanan Ekonomi, Sosial, Budaya dan Fasilitasi Pencegahan Penyalahgunaan Narkotika, Fasilitasi Kerukunan Umat Beragama dan Penghayat Kepercayaan di Daerah	Jumlah Laporan Hasil Monitoring, Evaluasi dan Pelaporan di Bidang Ketahanan Ekonomi, Sosial, Budaya dan Fasilitasi Pencegahan Penyalahgunaan Narkotika, Fasilitasi Kerukunan Umat Beragama dan Penghayat Kepercayaan di Daerah	4	0	1	1	100	1	0	0

Kode	Urusan / bidang urusan Pemerintahan Daerah dan Program / Kegiatan	Indikator Kinerja Program (outcome)/ Kegiatan (output)	Target Kinerja Capaian Program (Renstra Bakesbangpol) Tahun 2025	Realisasi Target Kinerja Hasil Program dan Keluaran Kegiatan s/d tahun 2023	Target dan Realisasi Kinerja Program dan Kegiatan Tahun Lalu			Target Program dan Kegiatan (Renja Bakesbangpol Tahun 2025)	Perkiraan Realisasi capaian target Renstra Bakesbangpol s/d tahun berjalan	
					Target Renja Bakesbangpol Tahun 2024	Renja Bakesbangpol Tahun 2024	Tingkat Realisasi (%)		Realisasi capaian program dan kegiatan s/d tahun berjalan (tahun 2025)	Tingkat capaian Realisasi target Renstra (%)
8.01.06	PROGRAM PENINGKATAN KEWASPADAAN NASIONAL DAN PENINGKATAN KUALITAS DAN FASILITASI PENANGANAN KONFLIK SOSIAL	Persentase Konflik yang dimediasi	75	100	75	100	133	75	100	133
8.01.06.2.01	Perumusan Kebijakan Teknis dan Pelaksanaan Pemantapan Kewaspadaan Nasional dan Penanganan Konflik Sosial	Persentase peningkatan penanganan konflik	3	0	3	2	79	3	8	256
8.01.06.2.01.0004	Pelaksanaan koordinasi di bidang kewaspadaan dini, kerjasama intelijen, pemantauan orang asing, tenaga kerja asing dan lembaga asing, kewaspadaan perbatasan antar negara, fasilitasi kelembagaan bidang kewaspadaan serta penanganan konflik di daerah	Jumlah orang yang mengikuti koordinasi di bidang kewaspadaan dini, kerjasama intelijen, pemantauan orang asing, tenaga kerja asing dan lembaga asing, kewaspadaan perbatasan antar negara, fasilitasi kelembagaan bidang kewaspadaan serta penanganan konf	42.872	13.506	3.000	0	0	3.750	2.801	75

Kode	Urusan / bidang urusan Pemerintahan Daerah dan Program / Kegiatan	Indikator Kinerja Program (outcome)/ Kegiatan (output)	Target Kinerja Capaian Program (Renstra Bakesbangpol) Tahun 2025	Realisasi Target Kinerja Hasil Program dan Keluaran Kegiatan s/d tahun 2023	Target dan Realisasi Kinerja Program dan Kegiatan Tahun Lalu			Target Program dan Kegiatan (Renja Bakesbangpol Tahun 2025)	Perkiraan Realisasi capaian target Renstra Bakesbangpol s/d tahun berjalan	
					Target Renja Bakesbangpol Tahun 2024	Renja Bakesbangpol Tahun 2024	Tingkat Realisasi (%)		Realisasi capaian program dan kegiatan s/d tahun berjalan (tahun 2025)	Tingkat capaian Realisasi target Renstra (%)
8.01.06.2.01.0005	Pelaksanaan Monitoring Evaluasi dan Pelaporan di Bidang Kewaspadaan Dini, Kerjasama Intelijen, Pemantauan Orang Asing, Tenaga Kerja Asing, dan Lembaga Asing, Kewaspadaan Perbatasan Antar Negara, Fasilitasi Kelembagaan Bidang Kewaspadaan, serta Penanganan Konflik di Daerah yaitu melakukan kegiatan pemantauan orang asing, TKA asing dan lembaga asing	Jumlah Laporan Hasil Monitoring, Evaluasi dan Pelaporan di Bidang Kewaspadaan Dini, Kerja Sama Intelijen, Pemantauan Orang Asing, Tenaga Kerja Asing dan Lembaga Asing, Kewaspadaan Perbatasan antar Negara, Fasilitasi Kelembagaan Bidang Kewaspadaan,	3	-	-	0	-	1	5	500
8.01.06.2.01.0006	Pelaksanaan Forum Koordinasi Pimpinan Daerah Kabupaten/Kota	Jumlah Dokumen Hasil Pelaksanaan Forum Koordinasi Pimpinan Daerah Kabupaten/Kota	1	-	-	0	-	1	0	0

2.2. Analisis Kinerja Pelayanan Badan Kesatuan Bangsa dan Politik
Analisis kinerja pelayanan Badan Kesatuan Bangsa dan Politik

berupa pengkajian terhadap capaian kinerja pelayanan Badan Kesatuan Bangsa dan Politik dengan kinerja yang dibutuhkan sesuai dengan dampak yang ditimbulkan atas kinerja pelayanan tersebut serta mengidentifikasi permasalahan yang dihadapi untuk penyusunan program dan kegiatan dalam rangka peningkatan pelayanan Badan Kesatuan Bangsa dan Politik sesuai dengan tugas dan fungsinya serta sesuai dengan Tujuan PD yaitu terwujudnya masyarakat yang harmoni yang berwawasan kebangsaan dan nilai-nilai luhur pancasila. Sedangkan sasarannya adalah meningkatnya ketahanan dan kondusifitas wilayah

Pencapaian kinerja pelayanan Badan Kesatuan Bangsa dan Politik Kota Pasuruan tampak dalam Tabel 2.2 Terdapat 6 (enam) indikator yang sesuai dengan Tugas dan fungsi Badan Kesatuan Bangsa dan Politik. Sedangkan Bakesbangpol Kota Pasuruan belum mempunyai indikator kinerja sesuai Peraturan Pemerintah Nomor 6 Tahun 2008 seperti Standar Pelayanan Minimal (SPM), NSPK dan IKK sebagai standar nasional.

Pencapaian kinerja pelayanan Badan Kesatuan Bangsa dan Politik dapat dilihat pada tabel 2.2 berikut ini :

Tabel 2.2
Pencapaian Kinerja Pelayanan Badan Kesatuan Bangsa dan Politik Kota Pasuruan

No.	Indikator (IKU, SPM, IKK)	Angka / Nilai target / standar (IKU, SPM, IKK)	Target Renstra PD				Realisasi Capaian			Proyeksi	Catatan Analisis
			Tahun 2022	Tahun 2023	Tahun 2024	Tahun 2025	Tahun 2022	Tahun 2023	Tahun 2024	Tahun 2025	
1	2	3	4	5	6	7	9	10	11	12	13
Tujuan periode Renstra 2021-2025											
	Indeks Stabilitas		74,5	76,05	77,75	78,90	86,26	89,68	81,65	78.90	
Sasaran periode Renstra 2021-2025											
1	Persentase peningkatan jumlah orkemas yang aktif		3	3	5	8,3	8,75	4,28	8,2	8,3	
2	Persentase partisipasi pemilih dalam pemilu		N/A	N/A	85	N/A	N/A	N/A	86,63	N/A	
3	Persentase penurunan konflik di Kota Pasuruan		20	20	20	21	72,72	19,44	20,69	21	
Tujuan periode Renstra 2021-2025											
	Indeks Keharmonisan Sosial		N/A	N/A	N/A	59,83	N/A	N/A	N/A	59,83	
Sasaran periode Renstra 2025-2029											
4	Indeks Toleransi		N/A	N/A	N/A	89,5	N/A	N/A	N/A	89,5	
5	Indeks Keterlibatan Komunitas		N/A	N/A	N/A	45	N/A	N/A	N/A	45	
6	Indeks Konflik Sosial		N/A	N/A	N/A	45	N/A	N/A	N/A	45	

2.3. Isu – Isu Penting Penyelenggaraan Tugas dan Fungsi Badan Kesatuan Bangsa dan Politik

Berdasarkan analisis gambaran pelayanan Perangkat Daerah, kajian hasil evaluasi pelaksanaan PD dan kajian terhadap pencapaian kinerja Renstra PD maka isu-isu strategis yang menjadi sasaran untuk dipecahkan dalam rangka meningkatkan ketahanan dan kondusifitas wilayah antara lain:

a. Belum semua organisasi kemasyarakatan yang ikut berperan aktif dalam peningkatan pembangunan di Kota Pasuruan;
b. Belum optimalnya kesadaran dan pemahaman masyarakat akan nilai - nilai luhur dan jati diri bangsa;
c. Rasa nasionalisme yang semakin luntur terutama di kalangan generasi muda.

Permasalahan pembangunan daerah yang ada di Kota Pasuruan untuk urusan Kesatuan Bangsa dan Politik sebagai berikut :

a. Sarana untuk mensosialisasikan Wawasan Kebangsaan, Ideologi Pancasila, dan Pendidikan Politik masih minim, terutama yang berbasis digital. Hal ini bertujuan memudahkan masyarakat mendapatkan pembinaan tanpa harus ada pengumpulan massa.
b. Kurangnya inovasi untuk menarik masyarakat agar peduli dengan pentingnya menjaga rasa nasionalisme.

Sebagai akibat permasalahan pada urusan Kesatuan Bangsa dan Politik, maka berdampak pada pencapaian Visi Misi Kepala Daerah. Meninjau pencapaian target renstra, isu-isu strategisnya antara lain :

a. Peningkatan sarana dan prasarana untuk menjaga stabilitas wilayah.
b. Peningkatan berbagai pembinaan di bidang ekonomi, sosial dan budaya khususnya berbasis digital untuk menjaga ketahanan ekonomi , sosial dan budaya Kota Pasuruan.

Tantangan dan peluang dalam meningkatkan pelayanan Perangkat Daerah antara lain :

a. Dengan adanya kemajuan teknologi menjadi fasilitas yang memudahkan untuk saling berkomunikasi dan bertukar informasi terkait urusan Kesatuan bangsa dan Politik sehingga dapat mengambil gambaran dari daerah lain yang tingkat kinerjanya baik dan memenuhi standar.
b. Dibutuhkan komitmen dari setiap pegawai Bakesbangpol Kota Pasuruan untuk selalu memberikan pelayanan prima, sehingga dampak yang dirasakan masyarakat sesuai dengan tujuan dan sasaran Bakesbangpol Kota Pasuruan.

Dengan adanya isu-isu penting tersebut, beberapa rekomendasi dan catatan yang strategis untuk ditindaklanjuti antara lain:

a. Meningkatkan inovasi terkait pentingnya menjaga ideologi Pancasila dan nasionalisme.
b. Meningkatkan inovasi terkait sosialisasi Pendidikan politik bagi pemula.

2.4. Review terhadap Rancangan Awal Rencana Kerja Pemerintah Daerah (RKPD)

Pada sub bagian ini membandingkan antara rancangan awal RKPD dengan hasil analisis kebutuhan. Hal ini dilakukan untuk menginventarisasi kegiatan-kegiatan yang akan diprioritaskan dikarenakan adanya keterbatasan anggaran sehingga akan terjadi kenaikan / penurunan baik dalam kuantitas kegiatan maupun besaran anggaran yang direncanakan antara rancangan awal dengan hasil analisis kebutuhan.

Proses pembandingan ini dilakukan sebagai dasar untuk menelaah dan mengevaluasi program dan kegiatan yang diusulkan dengan mempertimbangkan program/kegiatan pada tahun sebelumnya, usulan mana yang merupakan skala prioritas, dan besar anggaran yang dibutuhkan dalam kerangka efektif dan efisien untuk melaksanakan kegiatan yang tepat sesuai pada sasaran seperti yang tercantum dalam Tabel 2.3.

Pada Tabel 2.3 tersebut dapat dianalisa bahwa untuk program dan kegiatan rutin pada rancangan awal RKPD terjadi beberapa perubahan, baik penambahan maupun pengurangan kegiatan hasil dari analisis kebutuhan. Sedangkan dalam Program Pemberdayaan Dan Pengawasan Organisasi Kemasyarakatan mengalami kenaikan pagu anggaran. Hal ini disebabkan oleh adanya pembentukan SATGAS Premanisme. Sesuai dengan hasil analisis kebutuhan, untuk keseluruhan program dan kegiatan pada Badan Kesatuan Bangsa dan Politik, pagu indikatif yang dianggarkan pada awalnya sejumlah Rp. 8.514.816.612,- yang kemudian menjadi Rp. 8.583.589.689,- dengan 6 (enam) program dan 13 (Tiga Belas) kegiatan, 34 Sub Kegiatan. Review terhadap rancangan awal RKPD tahun 2026 dapat dilihat pada tabel 2.3 berikut ini :

TABEL 2.3

Review Terhadap Rancangan Awal RKPD Tahun 2026 Provinsi Jawa Timur / Kota Pasuruan

PD : Badan Kesatuan Bangsa dan Politik

No.	Rancangan Awal RKPD					Hasil Analisis Kebutuhan					Catatan Penting
	Program / Kegiatan / Sub Kegiatan	Lokasi	Indikator Kinerja	Target Capaian	Pagu Indikatif (Rp. 000)	Program / Kegiatan / Sub Kegiatan	Lokasi	Indikator Kinerja	Target Capaian	Pagu Indikatif (Rp. 000)	
1	*2*	*3*	*4*	*5*	*6*	*7*	*8*	*9*	*10*	*11*	*12*
1	PROGRAM PENUNJANG URUSAN PEMERINTAHAN DAERAH KABUPATEN / KOTA		Level Maturitas SPIP Perangkat Daerah Nilai SAKIP Perangkat Daerah	3 Level 78.80 Nilai	3.800.572.812	PROGRAM PENUNJANG URUSAN PEMERINTAHAN DAERAH KABUPATEN / KOTA		Level Maturitas SPIP Perangkat Daerah Nilai SAKIP Perangkat Daerah	3 Level 78.80 Nilai	3.829.989.091	
1.a	Perencanaan, Penganggaran, dan Evaluasi Kinerja Perangkat Daerah		Jumlah dokumen Perencanaan, Penganggaran, dan Evaluasi Kinerja Perangkat Daerah	12 Dokumen	37.837.700	Perencanaan, Penganggaran, dan Evaluasi Kinerja Perangkat Daerah		Jumlah dokumen Perencanaan, Penganggaran, dan Evaluasi Kinerja Perangkat Daerah	12 Dokumen	26.620.500	
	Penyusunan Dokumen Perencanaan Perangkat Daerah	Kota Pasuruan, Panggungrejo, Pekuncen	Jumlah Dokumen Perencanaan Perangkat Daerah	7 Dokumen	33.313.100	Penyusunan Dokumen Perencanaan Perangkat Daerah	Kota Pasuruan, Panggungrejo, Pekuncen	Jumlah Dokumen Perencanaan Perangkat Daerah	6 Dokumen	22.134.100	
	Koordinasi dan Penyusunan Laporan Capaian Kinerja dan Ikhtisar Realisasi Kinerja SKPD	Kota Pasuruan, Panggungrejo, Pekuncen	Jumlah Laporan Capaian Kinerja dan Ikhtisar Realisasi Kinerja SKPD dan Laporan Hasil Koordinasi Penyusunan Laporan Capaian Kinerja dan Ikhtisar Realisasi Kinerja SKPD	5 Laporan	2.299.600	Koordinasi dan Penyusunan Laporan Capaian Kinerja dan Ikhtisar Realisasi Kinerja SKPD	Kota Pasuruan, Panggungrejo, Pekuncen	Jumlah Laporan Capaian Kinerja dan Ikhtisar Realisasi Kinerja SKPD dan Laporan Hasil Koordinasi Penyusunan Laporan Capaian Kinerja dan Ikhtisar Realisasi Kinerja SKPD	5 Laporan	2.299.600	
	Evaluasi Kinerja Perangkat Daerah	Kota Pasuruan, Panggungrejo, Pekuncen	Jumlah Laporan Evaluasi Kinerja Perangkat Daerah	1 Laporan	2.225.000	Evaluasi Kinerja Perangkat Daerah	Kota Pasuruan, Panggungrejo, Pekuncen	Jumlah Laporan Evaluasi Kinerja Perangkat Daerah	1 Laporan	2.186.800	

No.	Rancangan Awal RKPD					Hasil Analisis Kebutuhan					Catatan Penting
	Program / Kegiatan / Sub Kegiatan	Lokasi	Indikator Kinerja	Target Capaian	Pagu Indikatif (Rp. 000)	Program / Kegiatan / Sub Kegiatan	Lokasi	Indikator Kinerja	Target Capaian	Pagu Indikatif (Rp. 000)	
1.b	Administrasi Keuangan Perangkat Daerah		Persentase Laporan Keuangan yang tersusun tepat waktu	100 Persen	2.985.654.562	Administrasi Keuangan Perangkat Daerah		Persentase Laporan Keuangan yang tersusun tepat waktu	100 Persen	3.013.685.641	
	Penyediaan Gaji dan Tunjangan ASN	Kota Pasuruan, Panggungrejo, Pekuncen	Jumlah Orang yang Menerima Gaji dan Tunjangan ASN	22 Orang / bulan	2.954.435.662	Penyediaan Gaji dan Tunjangan ASN	Kota Pasuruan, Panggungrejo, Pekuncen	Jumlah Orang yang Menerima Gaji dan Tunjangan ASN	22 Orang / bulan	2.982.467.041	
	Koordinasi dan Penyusunan Laporan Keuangan Akhir Tahun SKPD	Kota Pasuruan, Panggungrejo, Pekuncen	Jumlah Laporan Keuangan Akhir Tahun SKPD dan Laporan Hasil Koordinasi Penyusunan Laporan Keuangan Akhir Tahun SKPD	17 Laporan	31.218.900	Koordinasi dan Penyusunan Laporan Keuangan Akhir Tahun SKPD	Kota Pasuruan, Panggungrejo, Pekuncen	Jumlah Laporan Keuangan Akhir Tahun SKPD dan Laporan Hasil Koordinasi Penyusunan Laporan Keuangan Akhir Tahun SKPD	16 Laporan	31.218.600	
1.c	Administrasi Barang Milik Daerah pada Perangkat Daerah		Jumlah Laporan Pengelolaan Barang Milik Daerah yang disusun sesuai ketentuan	4 Laporan	35.352.900	Administrasi Barang Milik Daerah pada Perangkat Daerah		Jumlah Laporan Pengelolaan Barang Milik Daerah yang disusun sesuai ketentuan	4 Laporan	35.511.400	
	Rekonsiliasi dan Penyusunan Laporan Barang Milik Daerah pada SKPD	Kota Pasuruan, Panggungrejo, Pekuncen	Jumlah Laporan Rekonsiliasi dan Penyusunan Laporan Barang Milik Daerah pada SKPD	4 Laporan	35.352.900	Rekonsiliasi dan Penyusunan Laporan Barang Milik Daerah pada SKPD	Kota Pasuruan, Panggungrejo, Pekuncen	Jumlah Laporan Rekonsiliasi dan Penyusunan Laporan Barang Milik Daerah pada SKPD	4 Laporan	35.511.400	
1.d	Administrasi Kepegawaian Perangkat Daerah		Jumlah dokumen ketatausahaan dan kepegawaian	6 Dokumen	1.800.000	Administrasi Kepegawaian Perangkat Daerah		Jumlah dokumen ketatausahaan dan kepegawaian	6 Dokumen	1.800.000	
	Pendataan dan Pengolahan Administrasi Kepegawaian	Kota Pasuruan, Panggungrejo, Pekuncen	Jumlah Dokumen Pendataan dan Pengolahan Administrasi Kepegawaian	6 Dokumen	1.800.000	Pendataan dan Pengolahan Administrasi Kepegawaian	Kota Pasuruan, Panggungrejo, Pekuncen	Jumlah Dokumen Pendataan dan Pengolahan Administrasi Kepegawaian	6 Dokumen	1.800.000	

No.	Rancangan Awal RKPD					Hasil Analisis Kebutuhan					Catatan Penting
	Program / Kegiatan / Sub Kegiatan	Lokasi	Indikator Kinerja	Target Capaian	Pagu Indikatif (Rp. 000)	Program / Kegiatan / Sub Kegiatan	Lokasi	Indikator Kinerja	Target Capaian	Pagu Indikatif (Rp. 000)	
1.e	Administrasi Umum Perangkat Daerah		Jumlah Laporan Penyediaan Barang dan Jasa	4 Laporan	146.900.400	Administrasi Umum Perangkat Daerah		Jumlah Laporan Penyediaan Barang dan Jasa	4 Laporan	142.607.500	
	Penyediaan Komponen Instalasi Listrik/Penerangan Bangunan Kantor	Kota Pasuruan, Panggungrejo, Pekuncen	Jumlah Paket Komponen Instalasi Listrik/Penerangan Bangunan Kantor yang Disediakan	2 Paket	7.696.200	Penyediaan Komponen Instalasi Listrik/Penerangan Bangunan Kantor	Kota Pasuruan, Panggungrejo, Pekuncen	Jumlah Paket Komponen Instalasi Listrik/Penerangan Bangunan Kantor yang Disediakan	2 Paket	7.969.900	
	Penyediaan Barang Cetakan dan Penggandaan	Kota Pasuruan, Panggungrejo, Pekuncen	Jumlah Paket Barang Cetakan dan Penggandaan yang Disediakan	12 Paket	15.000.000	Penyediaan Barang Cetakan dan Penggandaan	Kota Pasuruan, Panggungrejo, Pekuncen	Jumlah Paket Barang Cetakan dan Penggandaan yang Disediakan	2 Paket	15.000.000	
	Penyediaan Bahan Bacaan dan Peraturan Perundang-undangan	Kota Pasuruan, Panggungrejo, Pekuncen	Jumlah Dokumen Bahan Bacaan dan Peraturan Perundang-Undangan yang Disediakan	12 Dokumen	2.204.400	Penyediaan Bahan Bacaan dan Peraturan Perundang-undangan	Kota Pasuruan, Panggungrejo, Pekuncen	Jumlah Dokumen Bahan Bacaan dan Peraturan Perundang-Undangan yang Disediakan	12 Dokumen	2.204.400	
	Penyediaan Bahan/Material	Kota Pasuruan, Panggungrejo, Pekuncen	Jumlah Paket Bahan/Material yang Disediakan	1 paket	5.000.000	Penyediaan Bahan/Material	Kota Pasuruan, Panggungrejo, Pekuncen	Jumlah Paket Bahan/Material yang Disediakan	1 paket	5.000.000	
	Fasilitasi Kunjungan Tamu	Kota Pasuruan, Panggungrejo, Pekuncen	Jumlah Laporan Fasilitasi Kunjungan Tamu	12 laporan	18.000.000	Fasilitasi Kunjungan Tamu	Kota Pasuruan, Panggungrejo, Pekuncen	Jumlah Laporan Fasilitasi Kunjungan Tamu	4 laporan	13.433.400	
	Penyelenggaraan Rapat Koordinasi dan Konsultasi SKPD	Kota Pasuruan, Panggungrejo, Pekuncen	Jumlah Laporan Penyelenggaraan Rapat Koordinasi dan Konsultasi SKPD	12 laporan	98.999.800	Penyelenggaraan Rapat Koordinasi dan Konsultasi SKPD	Kota Pasuruan, Panggungrejo, Pekuncen	Jumlah Laporan Penyelenggaraan Rapat Koordinasi dan Konsultasi SKPD	12 laporan	98.999.800	
1.f	Pengadaan Barang Milik Daerah Penunjang Urusan		Jumlah barang milik daerah yang disediakan	5 unit	70.919.600	Pengadaan Barang Milik Daerah Penunjang Urusan		Jumlah barang milik daerah yang disediakan	5 unit	78.445.800	

No.	Rancangan Awal RKPD					Hasil Analisis Kebutuhan					Catatan Penting
	Program / Kegiatan / Sub Kegiatan	Lokasi	Indikator Kinerja	Target Capaian	Pagu Indikatif (Rp. 000)	Program / Kegiatan / Sub Kegiatan	Lokasi	Indikator Kinerja	Target Capaian	Pagu Indikatif (Rp. 000)	
	Pemerintah Daerah					Pemerintah Daerah					
	Pengadaan Peralatan dan Mesin Lainnya	Kota Pasuruan, Panggungrejo, Pekuncen	Jumlah Unit Peralatan dan Mesin Lainnya yang Disediakan	5 unit	70.919.600	Pengadaan Peralatan dan Mesin Lainnya	Kota Pasuruan, Panggungrejo, Pekuncen	Jumlah Unit Peralatan dan Mesin Lainnya yang Disediakan	5 unit	78.445.800	
1.g	Penyediaan Jasa Penunjang Urusan Pemerintahan Daerah		Jumlah Laporan Penyediaan Jasa Penunjang Urusan Pemerintahan	4 Laporan	362.933.000	Penyediaan Jasa Penunjang Urusan Pemerintahan Daerah		Jumlah Laporan Penyediaan Jasa Penunjang Urusan Pemerintahan	4 Laporan	364.788.250	
	Penyediaan Jasa Komunikasi, Sumber Daya Air dan Listrik	Kota Pasuruan, Panggungrejo, Pekuncen	Jumlah Laporan Penyediaan Jasa Komunikasi, Sumber Daya Air dan Listrik yang Disediakan	12 laporan	92.933.000	Penyediaan Jasa Komunikasi, Sumber Daya Air dan Listrik	Kota Pasuruan, Panggungrejo, Pekuncen	Jumlah Laporan Penyediaan Jasa Komunikasi, Sumber Daya Air dan Listrik yang Disediakan	12 laporan	92.933.000	
	Penyediaan Jasa Pelayanan Umum Kantor	Kota Pasuruan, Panggungrejo, Pekuncen	Jumlah Laporan Penyediaan Jasa Pelayanan Umum Kantor yang Disediakan	12 laporan	270.000.000	Penyediaan Jasa Pelayanan Umum Kantor	Kota Pasuruan, Panggungrejo, Pekuncen	Jumlah Laporan Penyediaan Jasa Pelayanan Umum Kantor yang Disediakan	12 laporan	271.855.250	
1.h	Pemeliharaan Barang Milik Daerah Penunjang Urusan Pemerintahan Daerah		Jumlah Barang Milik Daerah yang terpelihara	28 Unit	159.174.650	Pemeliharaan Barang Milik Daerah Penunjang Urusan Pemerintahan Daerah		Jumlah Barang Milik Daerah yang terpelihara	29 Unit	166.530.000	
	Penyediaan Jasa Pemeliharaan, Biaya Pemeliharaan, dan Pajak Kendaraan Perorangan Dinas	Kota Pasuruan, Panggungrejo, Pekuncen	Jumlah Kendaraan Perorangan Dinas atau Kendaraan Dinas Jabatan yang Dipelihara dan	1 unit	44.370.000	Penyediaan Jasa Pemeliharaan, Biaya Pemeliharaan, dan Pajak Kendaraan Perorangan Dinas	Kota Pasuruan, Panggungrejo, Pekuncen	Jumlah Kendaraan Perorangan Dinas atau Kendaraan Dinas Jabatan yang Dipelihara dan	1 unit	44.370.000	

No.	Rancangan Awal RKPD					Hasil Analisis Kebutuhan					Catatan Penting
	Program / Kegiatan / Sub Kegiatan	Lokasi	Indikator Kinerja	Target Capaian	Pagu Indikatif (Rp. 000)	Program / Kegiatan / Sub Kegiatan	Lokasi	Indikator Kinerja	Target Capaian	Pagu Indikatif (Rp. 000)	
	atau Kendaraan Dinas Jabatan		dibayarkan Pajaknya			atau Kendaraan Dinas Jabatan		dibayarkan Pajaknya			
	Penyediaan Jasa Pemeliharaan, Biaya Pemeliharaan, Pajak dan Perizinan Kendaraan Dinas Operasional atau Lapangan	Kota Pasuruan, Panggungrejo, Pekuncen	Jumlah Kendaraan Dinas Operasional atau Lapangan yang Dipelihara dan dibayarkan Pajak dan Perizinannya	7 unit	61.761.650	Penyediaan Jasa Pemeliharaan, Biaya Pemeliharaan, Pajak dan Perizinan Kendaraan Dinas Operasional atau Lapangan	Kota Pasuruan, Panggungrejo, Pekuncen	Jumlah Kendaraan Dinas Operasional atau Lapangan yang Dipelihara dan dibayarkan Pajak dan Perizinannya	7 unit	70.160.000	
	Pemeliharaan Peralatan dan Mesin Lainnya	Kota Pasuruan, Panggungrejo, Pekuncen	Jumlah Peralatan dan Mesin Lainnya yang Dipelihara	19 unit	12.110.000	Pemeliharaan Peralatan dan Mesin Lainnya	Kota Pasuruan, Panggungrejo, Pekuncen	Jumlah Peralatan dan Mesin Lainnya yang Dipelihara	20 unit	12.800.000	
	Pemeliharaan/ Rehabilitasi Gedung Kantor dan Bangunan Lainnya	Kota Pasuruan, Panggungrejo, Pekuncen	Jumlah Gedung Kantor dan Bangunan Lainnya yang Dipelihara/ Direhabilitasi	1 unit	40.933.000	Pemeliharaan/ Rehabilitasi Gedung Kantor dan Bangunan Lainnya	Kota Pasuruan, Panggungrejo, Pekuncen	Jumlah Gedung Kantor dan Bangunan Lainnya yang Dipelihara/ Direhabilitasi	1 unit	39.200.000	
2	PROGRAM PENGUATAN IDEOLOGI PANCASILA DAN KARAKTER KEBANGSAAN		Persentase masyarakat yang mengikuti pembinaan Ideologi Pancasila dan Karakter Kebangsaan	90 Persen	988.007.000	PROGRAM PENGUATAN IDEOLOGI PANCASILA DAN KARAKTER KEBANGSAAN		Persentase masyarakat yang mengikuti pembinaan Ideologi Pancasila dan Karakter Kebangsaan	90 Persen	998.471.400	
	Perumusan Kebijakan Teknis dan Pemantapan Pelaksanaan Bidang Ideologi Pancasila dan Karakter Kebangsaan		Persentase Peningkatan Pemahaman Pemuda Terhadap Ideologi Pancasila dan Karakter Kebangsaan	80 Persen	988.007.000	Perumusan Kebijakan Teknis dan Pemantapan Pelaksanaan Bidang Ideologi Pancasila dan Karakter Kebangsaan		Persentase Peningkatan Pemahaman Pemuda Terhadap Ideologi Pancasila dan Karakter Kebangsaan	80 Persen	998.471.400	

No.	Rancangan Awal RKPD					Hasil Analisis Kebutuhan					Catatan Penting
	Program / Kegiatan / Sub Kegiatan	Lokasi	Indikator Kinerja	Target Capaian	Pagu Indikatif (Rp. 000)	Program / Kegiatan / Sub Kegiatan	Lokasi	Indikator Kinerja	Target Capaian	Pagu Indikatif (Rp. 000)	
	Pelaksanaan Koordinasi di Bidang Ideologi Wawasan Kebangsaan, Bela Negara, Karakter Bangsa, Pembauran Kebangsaan, Bineka Tunggal Ika dan Sejarah Kebangsaan	Kota Pasuruan, Panggungrejo, Pekuncen	Jumlah Orang yang Mengikuti Koordinasi di Bidang Ideologi Wawasa Kebangsaan, Bela Negara, Karakter Bangsa, Pembauran Kebangsaan, Bineka Tunggal Ika dan Sejarah Kebangsaan	60 Orang	5.088.600	Pelaksanaan Koordinasi di Bidang Ideologi Wawasan Kebangsaan, Bela Negara, Karakter Bangsa, Pembauran Kebangsaan, Bineka Tunggal Ika dan Sejarah Kebangsaan	Kota Pasuruan, Panggungrejo, Pekuncen	Jumlah Orang yang Mengikuti Koordinasi di Bidang Ideologi Wawasa Kebangsaan, Bela Negara, Karakter Bangsa, Pembauran Kebangsaan, Bineka Tunggal Ika dan Sejarah Kebangsaan	50 Orang	15.553.000	
	Pembentukan Paskibraka	Kota Pasuruan, Panggungrejo, Pekuncen	Jumlah Paskibraka	74 Orang	982.918.400	Pembentukan Paskibraka	Kota Pasuruan, Panggungrejo, Pekuncen	Jumlah Paskibraka	74 Orang	982.918.400	
3	PROGRAM PENINGKATAN PERAN PARTAI POLITIK DAN LEMBAGA PENDIDIKAN MELALUI PENDIDIKAN POLITIK DAN PENGEMBANGAN ETIKA SERTA BUDAYA POLITIK		Persentase lembaga pendidikan yang mendapatkan pendidikan politik pemilih pemula	73.3 Persen	1.501.370.400	PROGRAM PENINGKATAN PERAN PARTAI POLITIK DAN LEMBAGA PENDIDIKAN MELALUI PENDIDIKAN POLITIK DAN PENGEMBANGAN ETIKA SERTA BUDAYA POLITIK		Persentase lembaga pendidikan yang mendapatkan pendidikan politik pemilih pemula	73.3 Persen	1.433.054.598	
	Perumusan Kebijakan Teknis dan Pemantapan Pelaksanaan Bidang Pendidikan Politik, Etika Budaya Politik,		Persentase kebijakan di bidang politik yang terimplementasikan	100 Persen	1.501.370.400	Perumusan Kebijakan Teknis dan Pemantapan Pelaksanaan Bidang Pendidikan Politik, Etika Budaya Politik,		Persentase kebijakan di bidang politik yang terimplementasikan	100 Persen	1.433.054.598	

No.	Rancangan Awal RKPD					Hasil Analisis Kebutuhan					Catatan Penting
	Program / Kegiatan / Sub Kegiatan	Lokasi	Indikator Kinerja	Target Capaian	Pagu Indikatif (Rp. 000)	Program / Kegiatan / Sub Kegiatan	Lokasi	Indikator Kinerja	Target Capaian	Pagu Indikatif (Rp. 000)	
	Peningkatan Demokrasi, Fasilitasi Kelembagaan Pemerintahan, Perwakilan dan Partai Politik, Pemilihan Umum/Pemilihan Umum Kepala Daerah, serta Pemantauan Situasi Politik					Peningkatan Demokrasi, Fasilitasi Kelembagaan Pemerintahan, Perwakilan dan Partai Politik, Pemilihan Umum/Pemilihan Umum Kepala Daerah, serta Pemantauan Situasi Politik					
	Penyusunan Bahan Perumusan Kebijakan di Bidang Pendidikan Politik, Etika Budaya Politik, Peningkatan Demokrasi, Fasilitasi Kelembagaan Pemerintahan, Perwakilan dan Partai Politik, Pemilihan Umum/Pemilihan Umum Kepala Daerah, serta Pemantauan Situasi Politik di Daerah	Kota Pasuruan, Panggungrejo, Pekuncen	Jumlah Kebijakan di Bidang Pendidikan Politik, Etika Budaya Politik, Peningkatan Demokrasi, Fasilitasi Kelembagaan Pemerintahan, Perwakilan dan Partai Politik,Pemilihan Umum/Pemilihan Umum Kepala Daerah, serta Pemantauan Situasi Politik di Daerah yang Disusun	1 Dokumen	1.244.638.100	Penyusunan Bahan Perumusan Kebijakan di Bidang Pendidikan Politik, Etika Budaya Politik, Peningkatan Demokrasi, Fasilitasi Kelembagaan Pemerintahan, Perwakilan dan Partai Politik, Pemilihan Umum/Pemilihan Umum Kepala Daerah, serta Pemantauan Situasi Politik di Daerah	Kota Pasuruan, Panggungrejo, Pekuncen	Jumlah Kebijakan di Bidang Pendidikan Politik, Etika Budaya Politik, Peningkatan Demokrasi, Fasilitasi Kelembagaan Pemerintahan, Perwakilan dan Partai Politik,Pemilihan Umum/Pemilihan Umum Kepala Daerah, serta Pemantauan Situasi Politik di Daerah yang Disusun	1 Dokumen	1.244.638.100	
	Pelaksanaan Koordinasi di Bidang Pendidikan	Kota Pasuruan,	Jumlah Orang yang Mengikuti Koordinasi di	189 Orang	256.732.300	Pelaksanaan Koordinasi di Bidang Pendidikan	Kota Pasuruan,	Jumlah Orang yang Mengikuti Koordinasi di	189 Orang	188.416.498	

No.	Rancangan Awal RKPD					Hasil Analisis Kebutuhan					Catatan Penting
	Program / Kegiatan / Sub Kegiatan	Lokasi	Indikator Kinerja	Target Capaian	Pagu Indikatif (Rp. 000)	Program / Kegiatan / Sub Kegiatan	Lokasi	Indikator Kinerja	Target Capaian	Pagu Indikatif (Rp. 000)	
	Politik, Etika Budaya Politik, Peningkatan Demokrasi, Fasilitasi Kelembagaan Pemerintahan, Perwakilan dan Partai Politik, Pemilihan Umum/Pemilihan Umum Kepala Daerah, serta Pemantauan Situasi Politik di Daerah	Panggungrejo, Pekuncen	Bidang Pendidikan Politik, Etika Budaya Politik, Peningkatan Demokrasi, Fasilitasi Kelembagaan Pemerintahan, Perwakilan dan Partai Politik, Pemilihan Umum/Pemilihan Umum Kepala Daerah, serta Pemantauan Situasi Politik di Daerah			Politik, Etika Budaya Politik, Peningkatan Demokrasi, Fasilitasi Kelembagaan Pemerintahan, Perwakilan dan Partai Politik, Pemilihan Umum/Pemilihan Umum Kepala Daerah, serta Pemantauan Situasi Politik di Daerah	Panggungrejo, Pekuncen	Bidang Pendidikan Politik, Etika Budaya Politik, Peningkatan Demokrasi, Fasilitasi Kelembagaan Pemerintahan, Perwakilan dan Partai Politik, Pemilihan Umum/Pemilihan Umum Kepala Daerah, serta Pemantauan Situasi Politik di Daerah			
4	PROGRAM PEMBERDAYAAN DAN PENGAWASAN ORGANISASI KEMASYARAKATAN		Persentase Organisasi Masyarakat yang teregister	89 Persen	105.203.200	PROGRAM PEMBERDAYAAN DAN PENGAWASAN ORGANISASI KEMASYARAKATAN		Persentase Organisasi Masyarakat yang teregister	89 Persen	311.859.400	
	Perumusan Kebijakan Teknis dan Pemantapan Pelaksanaan Bidang Pemberdayaan dan Pengawasan Organisasi Kemasyarakatan		Persentase Organisasi Masyarakat yang mengikuti pembinaan Organisasi Kemasyarakatan	20 Persen	105.203.200	Perumusan Kebijakan Teknis dan Pemantapan Pelaksanaan Bidang Pemberdayaan dan Pengawasan Organisasi Kemasyarakatan		Persentase Organisasi Masyarakat yang mengikuti pembinaan Organisasi Kemasyarakatan	20 Persen	311.859.400	
	Pelaksanaan Kebijakan di	Kota Pasuruan,	Jumlah Orang yang Mengikuti	185 Orang	79.123.800	Pelaksanaan Kebijakan di	Kota Pasuruan,	Jumlah Orang yang Mengikuti	175 Orang	97.857.000	

No.	Rancangan Awal RKPD					Hasil Analisis Kebutuhan					Catatan Penting
	Program / Kegiatan / Sub Kegiatan	Lokasi	Indikator Kinerja	Target Capaian	Pagu Indikatif (Rp. 000)	Program / Kegiatan / Sub Kegiatan	Lokasi	Indikator Kinerja	Target Capaian	Pagu Indikatif (Rp. 000)	
	Bidang Pendaftaran Ormas, Pemberdayaan Ormas, Evaluasi dan Mediasi Sengketa Ormas, Pengawasan Ormas dan Ormas Asing di Daerah	Panggungrejo, Pekuncen	Pelaksanaan Kebijakan di Bidang Pendaftaran Ormas, Pemberdayaan Ormas, Evaluasi dan Mediasi Sengketa Ormas, Pengawasan Ormas dan Ormas Asing di Daerah			Bidang Pendaftaran Ormas, Pemberdayaan Ormas, Evaluasi dan Mediasi Sengketa Ormas, Pengawasan Ormas dan Ormas Asing di Daerah	Panggungrejo, Pekuncen	Pelaksanaan Kebijakan di Bidang Pendaftaran Ormas, Pemberdayaan Ormas, Evaluasi dan Mediasi Sengketa Ormas, Pengawasan Ormas dan Ormas Asing di Daerah			
	Pelaksanaan Koordinasi di Bidang Pendaftaran Ormas, Pemberdayaan Ormas, Evaluasi dan Mediasi Sengketa Ormas, Pengawasan Ormas dan Ormas Asing di Daerah	Kota Pasuruan, Panggungrejo, Pekuncen	Jumlah Orang yang Mengikuti Koordinasi di Bidang Pendaftaran Ormas, Pemberdayaan Ormas, Evaluasi dan Mediasi Sengketa Ormas, Pengawasan Ormas dan Ormas Asing di Daerah	40 Orang	15.595.900	Pelaksanaan Koordinasi di Bidang Pendaftaran Ormas, Pemberdayaan Ormas, Evaluasi dan Mediasi Sengketa Ormas, Pengawasan Ormas dan Ormas Asing di Daerah	Kota Pasuruan, Panggungrejo, Pekuncen	Jumlah Orang yang Mengikuti Koordinasi di Bidang Pendaftaran Ormas, Pemberdayaan Ormas, Evaluasi dan Mediasi Sengketa Ormas, Pengawasan Ormas dan Ormas Asing di Daerah	86 Orang	206.862.500	
	Pelaksanaan Monitoring, Evaluasi dan Pelaporan di Bidang Pendaftaran Ormas, Pemberdayaan Ormas, Evaluasi dan Mediasi Sengketa Ormas, Pengawasan	Kota Pasuruan, Panggungrejo, Pekuncen	Jumlah Laporan Hasil Monitoring, Evaluasi dan Pelaporan di Bidang Pendaftaran Ormas,Pemberdayaan Ormas, Evaluasi dan Mediasi Sengketa Ormas, Pengawasan Ormas dan Ormas Asing di Daerah	1 Laporan	10.483.500	Pelaksanaan Monitoring, Evaluasi dan Pelaporan di Bidang Pendaftaran Ormas, Pemberdayaan Ormas, Evaluasi dan Mediasi Sengketa Ormas, Pengawasan	Kota Pasuruan, Panggungrejo, Pekuncen	Jumlah Laporan Hasil Monitoring, Evaluasi dan Pelaporan di Bidang Pendaftaran Ormas,Pemberdayaan Ormas, Evaluasi dan Mediasi Sengketa Ormas, Pengawasan Ormas dan Ormas Asing di Daerah	1 Laporan	7.139.900	

No.	Rancangan Awal RKPD					Hasil Analisis Kebutuhan					Catatan Penting
	Program / Kegiatan / Sub Kegiatan	Lokasi	Indikator Kinerja	Target Capaian	Pagu Indikatif (Rp. 000)	Program / Kegiatan / Sub Kegiatan	Lokasi	Indikator Kinerja	Target Capaian	Pagu Indikatif (Rp. 000)	
	Ormas dan Ormas Asing di Daerah					Ormas dan Ormas Asing di Daerah					
5	PROGRAM PEMBINAAN DAN PENGEMBANGAN KETAHANAN EKONOMI, SOSIAL, DAN BUDAYA		Persentase lembaga ekososbud yang dibina	36,08 Persen	384.477.300	PROGRAM PEMBINAAN DAN PENGEMBANGAN KETAHANAN EKONOMI, SOSIAL, DAN BUDAYA		Persentase lembaga ekososbud yang dibina	36,08 Persen	394.796.800	
	Perumusan Kebijakan Teknis dan Pemantapan Pelaksanaan Bidang Ketahanan Ekonomi, Sosial dan Budaya		Persentase lembaga ekosobud yang mengikuti sosialisasi bahaya narkoba	51,54 Persen	384.477.300	Perumusan Kebijakan Teknis dan Pemantapan Pelaksanaan Bidang Ketahanan Ekonomi, Sosial dan Budaya		Persentase lembaga ekosobud yang mengikuti sosialisasi bahaya narkoba	51,54 Persen	394.796.800	
	Pelaksanaan Kebijakan di Bidang Ketahanan Ekonomi, Sosial, Budaya dan Fasilitasi Pencegahan Penyalahgunaan Narkotika, Fasilitasi Kerukunan Umat Beragama dan Penghayat Kepercayaan di Daerah		Jumlah Orang yang Mengikuti Pelaksanaan Kebijakan di Bidang Ketahanan Ekonomi, Sosial, Budaya dan Fasilitasi Pencegahan Penyalahgunaan Narkotika, Fasilitasi Kerukunan Umat Beragama dan Penghayat Kepercayaan di Daerah	40 Orang	12.786.900	Pelaksanaan Kebijakan di Bidang Ketahanan Ekonomi, Sosial, Budaya dan Fasilitasi Pencegahan Penyalahgunaan Narkotika, Fasilitasi Kerukunan Umat Beragama dan Penghayat Kepercayaan di Daerah		Jumlah Orang yang Mengikuti Pelaksanaan Kebijakan di Bidang Ketahanan Ekonomi, Sosial, Budaya dan Fasilitasi Pencegahan Penyalahgunaan Narkotika, Fasilitasi Kerukunan Umat Beragama dan Penghayat Kepercayaan di Daerah	38 Orang	8.771.100	
	Pelaksanaan Koordinasi di Bidang Ketahanan Ekonomi, Sosial, Budaya dan		Jumlah Orang yang Mengikuti Koordinasi di Bidang Ketahanan Ekonomi, Sosial, Budaya dan	400 Orang	365.299.400	Pelaksanaan Koordinasi di Bidang Ketahanan Ekonomi, Sosial, Budaya dan		Jumlah Orang yang Mengikuti Koordinasi di Bidang Ketahanan Ekonomi, Sosial, Budaya dan	250 Orang	333.159.600	

No.	Rancangan Awal RKPD					Hasil Analisis Kebutuhan					Catatan Penting
	Program / Kegiatan / Sub Kegiatan	Lokasi	Indikator Kinerja	Target Capaian	Pagu Indikatif (Rp. 000)	Program / Kegiatan / Sub Kegiatan	Lokasi	Indikator Kinerja	Target Capaian	Pagu Indikatif (Rp. 000)	
	Fasilitasi Pencegahan Penyalahgunaan Narkotika, Fasilitasi Kerukunan Umat Beragama dan Penghayat Kepercayaan di Daerah		Fasilitasi Pencegahan Penyalahgunaan Narkotika, Fasilitasi Kerukunan Umat Beragama dan Penghayat Kepercayaan di Daerah			Fasilitasi Pencegahan Penyalahgunaan Narkotika, Fasilitasi Kerukunan Umat Beragama dan Penghayat Kepercayaan di Daerah		Fasilitasi Pencegahan Penyalahgunaan Narkotika, Fasilitasi Kerukunan Umat Beragama dan Penghayat Kepercayaan di Daerah			
	Pelaksanaan Monitoring, Evaluasi dan Pelaporan di Bidang Ketahanan Ekonomi, Sosial, Budaya dan Fasilitasi Pencegahan Penyalahgunaan Narkotika, Fasilitasi Kerukunan Umat Beragama dan Penghayat Kepercayaan di Daerah		Jumlah Laporan Hasil Monitoring, Evaluasi dan Pelaporan di Bidang Ketahanan Ekonomi, Sosial, Budaya dan Fasilitasi Pencegahan Penyalahgunaan Narkotika, Fasilitasi Kerukunan Umat Beragama dan Penghayat Kepercayaan di Daerah	1 Laporan	6.391.000	Pelaksanaan Monitoring, Evaluasi dan Pelaporan di Bidang Ketahanan Ekonomi, Sosial, Budaya dan Fasilitasi Pencegahan Penyalahgunaan Narkotika, Fasilitasi Kerukunan Umat Beragama dan Penghayat Kepercayaan di Daerah		Jumlah Laporan Hasil Monitoring, Evaluasi dan Pelaporan di Bidang Ketahanan Ekonomi, Sosial, Budaya dan Fasilitasi Pencegahan Penyalahgunaan Narkotika, Fasilitasi Kerukunan Umat Beragama dan Penghayat Kepercayaan di Daerah	1 Laporan	52.866.100	
6	PROGRAM PENINGKATAN KEWASPADAAN NASIONAL DAN PENINGKATAN KUALITAS DAN FASILITASI PENANGANAN KONFLIK SOSIAL		Persentase potensi konflik yang terselesaikan	100 Persen	1.735.185.900	PROGRAM PENINGKATAN KEWASPADAAN NASIONAL DAN PENINGKATAN KUALITAS DAN FASILITASI PENANGANAN KONFLIK SOSIAL		Persentase potensi konflik yang terselesaikan	100 Persen	1.615.418.400	

No.	Rancangan Awal RKPD					Hasil Analisis Kebutuhan					Catatan Penting
	Program / Kegiatan / Sub Kegiatan	Lokasi	Indikator Kinerja	Target Capaian	Pagu Indikatif (Rp. 000)	Program / Kegiatan / Sub Kegiatan	Lokasi	Indikator Kinerja	Target Capaian	Pagu Indikatif (Rp. 000)	
	Perumusan Kebijakan Teknis dan Pelaksanaan Pemantapan Kewaspadaan Nasional dan Penanganan Konflik Sosial		Persentase masyarakat yang mengikuti keg. Pembinaan Kewaspadaan Dini	90 Persen	1.735.185.900	Perumusan Kebijakan Teknis dan Pelaksanaan Pemantapan Kewaspadaan Nasional dan Penanganan Konflik Sosial		Persentase masyarakat yang mengikuti keg. Pembinaan Kewaspadaan Dini	90 Persen	1.615.418.400	
	Penyusunan Program Kerja di Bidang Kewaspadaan Dini, Kerja Sama Intelijen, Pemantauan Orang Asing, Tenaga Kerja Asing dan Lembaga Asing, Kewaspadaan Perbatasan antar Negara, Fasilitasi Kelembagaan Bidang Kewaspadaan, serta Penanganan Konflik di Daerah		Jumlah Dokumen Program Kerja di Bidang Kewaspadaan Dini, Kerja Sama Intelijen, Pemantauan Orang Asing, Tenaga Kerja Asing dan Lembaga Asing, Kewaspadaan Perbatasan antar Negara, Fasilitasi Kelembagaan Bidang Kewaspadaan, serta Penanganan Konflik di Daerah yang Disusun	1 Dokumen	197.623.500	Penyusunan Program Kerja di Bidang Kewaspadaan Dini, Kerja Sama Intelijen, Pemantauan Orang Asing, Tenaga Kerja Asing dan Lembaga Asing, Kewaspadaan Perbatasan antar Negara, Fasilitasi Kelembagaan Bidang Kewaspadaan, serta Penanganan Konflik di Daerah		Jumlah Dokumen Program Kerja di Bidang Kewaspadaan Dini, Kerja Sama Intelijen, Pemantauan Orang Asing, Tenaga Kerja Asing dan Lembaga Asing, Kewaspadaan Perbatasan antar Negara, Fasilitasi Kelembagaan Bidang Kewaspadaan, serta Penanganan Konflik di Daerah yang Disusun	1 Dokumen	112.543.500	
	Pelaksanaan Koordinasi di Bidang Kewaspadaan Dini, Kerja Sama Intelijen, Pemantauan Orang Asing, Tenaga Kerja Asing dan Lembaga Asing,		Jumlah Orang yang Mengikuti Koordinasi di Bidang Kewaspadaan Dini, Kerja Sama Intelijen, Pemantauan Orang Asing, Tenaga Kerja Asing dan Lembaga Asing, Kewaspadaan Perbatasan antar	50 Orang	14.874.500	Pelaksanaan Koordinasi di Bidang Kewaspadaan Dini, Kerja Sama Intelijen, Pemantauan Orang Asing, Tenaga Kerja Asing dan Lembaga Asing,		Jumlah Orang yang Mengikuti Koordinasi di Bidang Kewaspadaan Dini, Kerja Sama Intelijen, Pemantauan Orang Asing, Tenaga Kerja Asing dan Lembaga Asing, Kewaspadaan Perbatasan antar	50 Orang	14.874.500	

No.	Rancangan Awal RKPD					Hasil Analisis Kebutuhan					Catatan Penting
	Program / Kegiatan / Sub Kegiatan	Lokasi	Indikator Kinerja	Target Capaian	Pagu Indikatif (Rp. 000)	Program / Kegiatan / Sub Kegiatan	Lokasi	Indikator Kinerja	Target Capaian	Pagu Indikatif (Rp. 000)	
	Kewaspadaan Perbatasan antar Negara, Fasilitasi Kelembagaan Bidang Kewaspadaan, serta Penanganan Konflik di Daerah		Negara, Fasilitasi Kelembagaan Bidang Kewaspadaan, serta Penanganan Konflik di Daerah			Kewaspadaan Perbatasan antar Negara, Fasilitasi Kelembagaan Bidang Kewaspadaan, serta Penanganan Konflik di Daerah		Negara, Fasilitasi Kelembagaan Bidang Kewaspadaan, serta Penanganan Konflik di Daerah			
	Pelaksanaan Monitoring, Evaluasi dan Pelaporan di Bidang Kewaspadaan Dini, Kerja Sama Intelijen, Pemantauan Orang Asing, Tenaga Kerja Asing dan Lembaga Asing, Kewaspadaan Perbatasan antar Negara, Fasilitasi Kelembagaan Bidang Kewaspadaan, serta Penanganan Konflik di Daerah		Jumlah Laporan Hasil Monitoring, Evaluasi dan Pelaporan di Bidang Kewaspadaan Dini, Kerja Sama Intelijen, Pemantauan Orang Asing, Tenaga Kerja Asing dan Lembaga Asing, Kewaspadaan Perbatasan antar Negara, Fasilitasi Kelembagaan Bidang Kewaspadaan, serta Penanganan Konflik di Daerah	2 Laporan	1.377.273.000	Pelaksanaan Monitoring, Evaluasi dan Pelaporan di Bidang Kewaspadaan Dini, Kerja Sama Intelijen, Pemantauan Orang Asing, Tenaga Kerja Asing dan Lembaga Asing, Kewaspadaan Perbatasan antar Negara, Fasilitasi Kelembagaan Bidang Kewaspadaan, serta Penanganan Konflik di Daerah		Jumlah Laporan Hasil Monitoring, Evaluasi dan Pelaporan di Bidang Kewaspadaan Dini, Kerja Sama Intelijen, Pemantauan Orang Asing, Tenaga Kerja Asing dan Lembaga Asing, Kewaspadaan Perbatasan antar Negara, Fasilitasi Kelembagaan Bidang Kewaspadaan, serta Penanganan Konflik di Daerah	2 Laporan	1.342.585.500	
	Pelaksanaan Forum Koordinasi Pimpinan Daerah Kabupaten/Kota		Jumlah Dokumen Hasil Pelaksanaan Forum Koordinasi Pimpinan Daerah Kabupaten/Kota	1 Dokumen	145.414.900	Pelaksanaan Forum Koordinasi Pimpinan Daerah Kabupaten/Kota		Jumlah Dokumen Hasil Pelaksanaan Forum Koordinasi Pimpinan Daerah Kabupaten/Kota	1 Dokumen	145.414.900	
	JUMLAH				8.514.816.612					8.583.589.689	

BAB III
TUJUAN DAN SASARAN BADAN KESATUAN BANGSA DAN POLITIK

3.1. Telaahan Terhadap Kebijakan Nasional

Sesuai dengan Rencana Pembangunan Jangka Menengah Nasional (RPJMN) tahun 2025 – 2029. Visi Presiden untuk tahun 2025 - 2029 adalah Bersama Indonesia Maju, Menuju Indonesia Emas 2045. Pemenuhan ketersediaan infrastruktur merupakan salah satu prasyarat utama yang harus dilakukan dalam pembangunan yang berkualitas. Yang dimaksud dengan pembangunan yang berkualitas adalah :

1. Membangun untuk manusia dan masyarakat, yang inklusif dan berbasis luas, dan tidak boleh memperlebar ketimpangan antar golongan dan antar wilayah.

2. Aktivitas pembangunan tidak boleh merusak, menurunkan daya dukung lingkungan dan keseimbangan ekosistem, menghasilkan pertumbuhan, dan kesejahteraan yang berkelanjutan.

Infrastruktur diperlukan utamanya untuk mendukung agenda prioritas kedaulatan pangan, kedaulatan energi, kemaritiman, pariwisata dan industri dengan sasaran kelompok sosial yang luas dan sasaran wilayah yang memperhatikan pemerataan.

Keberhasilan dalam pencapaian prioritas pembangunan secara nasional sangat tergantung dengan sinergitas kebijakan antara pemerintah pusat dengan pemerintah daerah. Sinkronisasi kebijakan diwujudkan dalam bentuk program dan kegiatan sesuai kewenangan - 80 - masing-masing yang diorientasikan melalui pencapaian strategi pembangunan yang pro-growth, pro-job, pro-poor, dan pro-environment.

Keterkaitan Kebijakan Nasional dengan Kebijakan Kota Pasuruan adalah bahwa Badan Kesatuan Bangsa dan Politik Kota Pasuruan berusaha menyusun program dan kegiatan dengan mengacu pada kebijakan nasional, selain juga mengacu pada RPJPD dan RPJMD Kota Pasuruan dengan maksud menjaga konsistensi dan kesinambungan stabilitas wilayah yang sejalan dengan arah kebijakan pembangunan kesatuan bangsa dan politik dalam negeri Provinsi Jawa Timur.

Badan Kesatuan Bangsa dan Politik Kota Pasuruan berusaha mensinergikan kebijakan nasional dengan kebijakan daerah tersebut dengan menyusun program dan kegiatan yang mengarah pada peningkatan stabilitas politik, ekonomi, sosial, dan budaya yang kondusif bagi terselenggaranya pembangunan di segala bidang guna mendukung program pemerintah.

3.2. Tujuan dan Sasaran Renja Badan Kesatuan Bangsa dan Politik

Perumusan tujuan dan sasaran didasarkan atas rumusan isu-isu penting penyelenggaraan tugas dan fungsi Badan Kesatuan Bangsa dan Politik yang dikaitkan dengan sasaran target kinerja Renstra Badan Kesatuan Bangsa dan Politik. Tujuan adalah hasil akhir yang akan dicapai dan merupakan penjabaran dari visi dan misi yang tertuang dalam Renstra Badan Kesatuan Bangsa dan Politik. Selanjutnya hubungan antara tujuan Perangkat Daerah dengan sasaran Perangkat Daerah dengan tabel sebagai berikut ini :

Tabel 3.1
Tujuan Badan Kesatuan Bangsa dan Politik

No.	Tujuan Perangkat Daerah	Indikator Tujuan Perangkat Daerah	Target Kinerja Tujuan Perangkat Daerah tahun 2026
1	Meningkatnya Kehidupan Masyarakat yang Toleransi dan Rukun	Indeks Keharmonisan Sosial	60,00

Tabel 3.2
Sasaran Badan Kesatuan Bangsa dan Politik

No.	Sasaran Perangkat Daerah	Indikator Sasaran Perangkat Daerah	Target Kinerja Sasaran Perangkat Daerah tahun 2026
1	Meningkatnya toleransi masyarakat	Indeks Toleransi Sosial	90
2	Meningkatnya keterlibatan komunitas	Indeks Keterlibatan Komunitas	47
3	Menurunnya konflik sosial di masyarakat	Indeks Konflik Sosial	43

BAB IV
RENCANA KERJA DAN PENDANAAN
BADAN KESATUAN BANGSA DAN POLITIK

Dalam data yang tercantum pada Tabel T-C. 33 tersebut terdapat perbedaan jumlah program dengan yang telah tercantum di Renstra karena disesuaikan dengan analisis kebutuhan dalam rangka percepatan pencapaian visi dan misi Kota Pasuruan. Kegiatan tersebut dilaksanakan dalam rangka stabilitas keamanan dan ketertiban di Kota Pasuruan serta mencapai visi dan misi Kota Pasuruan yaitu :

Visi : " PASURUAN ANUGRAH "

"Aktif Pelayanan Publiknya, Mandiri Ekonominya, Guyub Warganya, dan Indah Kotanya"

Misi :

1. Meningkatkan Kualitas Tata Kelola Pemerintahan dan Pelayanan Publik Yang Responsif dan Merata Berbasis Digital
2. Mewujudkan Sumber Daya Manusia yang Unggul Melalui Akses Pendidikan dan Kesehatan yang Inklusif dan Berkualitas
3. Akselerasi Pertumbuhan Ekonomi yang Berkelanjutan Berbasis Potensi Lokal
4. Meningkatkan Kesejahteraan Masyarakat berorientasi pada peran Kepemudaan, Kebudayaan dan Harmonisasi Sosial; dan
5. Mewujudkan kota yang indah dan nyaman melalui penguatan infrastruktur ekonomi dan sosial yang berkelanjutan.

Rencana kerja kegiatan yang akan dilaksanakan di tahun 2026 terdapat 6 Program 13 Kegiatan 34 Sub kegiatan. Dengan kebutuhan dana (pagu indikatif) pada perencanaan program dan kegiatan Badan Kesatuan Bangsa dan Politik Kota Pasuruan tahun 2026 sebesar Rp 8.583.589.689,- . Prakiraan maju rencana tahun 2027 diprediksi akan menelan biaya sebesar Rp 9.096.650.020,- Nilai sejumlah tersebut merupakan prediksi tingkat inflasi di Indonesia sebesar 5 % pada tahun 2027. Dengan mengetahui besarnya anggaran pada prakiraan maju rencana tahun 2027, diharapkan dapat diantisipasi terpenuhinya ketersediaan dana oleh Pemerintah Kota Pasuruan.

TABEL 4.1
RUMUSAN RENCANA PROGRAM DAN KEGIATAN PERANGKAT DAERAH TAHUN 2026
DAN PRAKIRAAN MAJU TAHUN 2027
PROVINSI JAWA TIMUR / KOTA PASURUAN

PD : BADAN KESATUAN BANGSA DAN POLITIK

NO	KODE	URUSAN / BIDANG URUSAN / PROGRAM / KEGIATAN / SUB KEGIATAN	INDIKATOR PROGRAM / KEGIATAN / SUB KEGIATAN	TARGET AKHIR PERIODE RENSTRA OPD	REALISASI CAPAIAN RENJA OPD TAHUN 2024	PRAKIRAAN CAPAIAN TARGET RENJA OPD TAHUN 2025	CAPAIAN KINERJA DAN KERANGKA PENDANAAN						KELOMPOK SASARAN	PRAKIRAAN MAJU RENCANA TAHUN 2027		PERANGKAT DAERAH PENANGGUNG JAWAB
							TARGET 2026	PAGU INDIKATIF (Rp)	LOKASI	SUMBER DANA	PRIORITAS			TARGET	PAGU INDIKATIF (Rp)	
											NASIONAL	DAERAH				
1	2	3	4	5	6	7	8	9	10	11	12	13	14	15	16	17
		BADAN KESATUAN BANGSA DAN POLITIK						8.583.589.689,00							9.096.650.020,00	
	8	UNSUR PEMERINTAHAN UMUM						8.583.589.689,00							9.096.650.020,00	
	8.01	KESATUAN BANGSA DAN POLITIK						8.583.589.689,00							9.096.650.020,00	
1,	8.01.01	PROGRAM PENUNJANG URUSAN PEMERINTAHAN DAERAH KABUPATEN/KOTA	*Level Maturitas SPIP Perangkat Daerah Nilai SAKIP Perangkat Daerah*	-			3 Level 78.80 Nilai	3.829.989.091,00						-	3.990.601.138,00	
	8.01.01.2.01	Perencanaan, Penganggaran, dan	*Jumlah dokumen Perencanaan, Penganggaran, dan*	-			12 Dokumen	26.620.500,00			Memperkokoh ideologi Pancasil	JATIM HARMONI Menjaga	Badan Kesatuan Bangsa	-	39.729.585,00	BADAN KESATUAN BANGSA

NO	KODE	URUSAN / BIDANG URUSAN / PROGRAM / KEGIATAN / SUB KEGIATAN	INDIKATOR PROGRAM / KEGIATAN / SUB KEGIATAN	TARGET AKHIR PERIODE RENSTRA OPD	REALISASI CAPAIAN RENJA OPD TAHUN 2024	PRAKIRAAN CAPAIAN TARGET RENJA OPD TAHUN 2025	CAPAIAN KINERJA DAN KERANGKA PENDANAAN						KELOMPOK SASARAN	PRAKIRAAN MAJU RENCANA TAHUN 2027		PERANGKAT DAERAH PENANGGUNG JAWAB
							TARGET 2026	PAGU INDIKATIF (Rp)	LOKASI	SUMBER DANA	PRIORITAS			TARGET	PAGU INDIKATIF (Rp)	
											NASIONAL	DAERAH				
		Evaluasi Kinerja Perangkat Daerah	*Evaluasi Kinerja Perangkat Daerah*								a, demokrasi, dan hak asasi manusia (HAM).	Terwujudnya Masyarakat yang Harmonis dan Inklusif Meningkatkan Harmonisasi Sosial	dan Politik			DAN POLITIK
	8.01.01.2.01.0001	Penyusunan Dokumen Perencanaan Perangkat Daerah														
			Jumlah Dokumen Perencanaan Perangkat Daerah				6 Dokumen	22.134.100,00	Kota Pasuruan, Panggungrejo, Pekuncen	DANA ALOKASI UMUM (DAU)	Memperkokoh ideologi Pancasila, demokrasi, dan hak asasi manusia (HAM).	JATIM HARMONI Menjaga Terwujudnya Masyarakat yang Harmonis dan Inklusif Meningkatkan Harmonisasi Sosial	Badan Kesatuan Bangsa dan Politik		34.978.755,00	BADAN KESATUAN BANGSA DAN POLITIK

NO	KODE	URUSAN / BIDANG URUSAN / PROGRAM / KEGIATAN / SUB KEGIATAN	INDIKATOR PROGRAM / KEGIATAN / SUB KEGIATAN	TARGET AKHIR PERIODE RENSTRA OPD	REALISASI CAPAIAN RENJA OPD TAHUN 2024	PRAKIRAAN CAPAIAN TARGET RENJA OPD TAHUN 2025	CAPAIAN KINERJA DAN KERANGKA PENDANAAN						KELOMPOK SASARAN	PRAKIRAAN MAJU RENCANA TAHUN 2027		PERANGKAT DAERAH PENANGGUNG JAWAB
							TARGET 2026	PAGU INDIKATIF (Rp)	LOKASI	SUMBER DANA	PRIORITAS			TARGET	PAGU INDIKATIF (Rp)	
											NASIONAL	DAERAH				
	8.01.01.2.01.0006	Koordinasi dan Penyusunan Laporan Capaian Kinerja dan Ikhtisar Realisasi Kinerja SKPD														
			Jumlah Laporan Capaian Kinerja dan Ikhtisar Realisasi Kinerja SKPD dan Laporan Hasil Koordinasi Penyusunan Laporan Capaian Kinerja dan Ikhtisar Realisasi Kinerja SKPD				5 Laporan	2.299.600,00	Kota Pasuruan, Panggungrejo, Pekuncen	DANA ALOKASI UMUM (DAU)	Memperkokoh ideologi Pancasila, demokrasi, dan hak asasi manusia (HAM).	JATIM HARMONI Menjaga Terwujudnya Masyarakat yang Harmonis dan Inklusif Meningkatkan Harmonisasi Sosial	Badan Kesatuan Bangsa dan Politik		2.414.580,00	BADAN KESATUAN BANGSA DAN POLITIK
	8.01.01.2.01.0007	Evaluasi Kinerja Perangkat Daerah														
			Jumlah Laporan Evaluasi Kinerja Perangkat Daerah				1 Laporan	2.186.800,00	Kota Pasuruan, Panggungrejo, Pekuncen	DANA ALOKASI UMUM (DAU)	Memperkokoh ideologi Pancasila, demokrasi, dan hak asasi	JATIM HARMONI Menjaga Terwujudnya Masyarakat yang Harmonis dan	Badan Kesatuan Bangsa dan Politik		2.336.250,00	BADAN KESATUAN BANGSA DAN POLITIK

NO	KODE	URUSAN / BIDANG URUSAN / PROGRAM / KEGIATAN / SUB KEGIATAN	INDIKATOR PROGRAM / KEGIATAN / SUB KEGIATAN	TARGET AKHIR PERIODE RENSTRA OPD	REALISASI CAPAIAN RENJA OPD TAHUN 2024	PRAKIRAAN CAPAIAN TARGET RENJA OPD TAHUN 2025	CAPAIAN KINERJA DAN KERANGKA PENDANAAN						KELOMPOK SASARAN	PRAKIRAAN MAJU RENCANA TAHUN 2027		PERANGKAT DAERAH PENANGGUNG JAWAB
							TARGET 2026	PAGU INDIKATIF (Rp)	LOKASI	SUMBER DANA	PRIORITAS			TARGET	PAGU INDIKATIF (Rp)	
											NASIONAL	DAERAH				
											manusia (HAM).	Inklusif Meningkatkan Harmonisasi Sosial				
	8.01.01.2.02	Administrasi Keuangan Perangkat Daerah	*Persentase Laporan Keuangan yang tersusun tepat waktu*	-			100 Persen	3.013.685.641,00			Memperkokoh ideologi Pancasila, demokrasi, dan hak asasi manusia (HAM).	JATIM HARMONI Menjaga Terwujudnya Masyarakat yang Harmonis dan Inklusif Meningkatkan Harmonisasi Sosial	Badan Kesatuan Bangsa dan Politik	-	3.134.936.975,00	BADAN KESATUAN BANGSA DAN POLITIK
	8.01.01.2.02.0001	Penyediaan Gaji dan Tunjangan ASN														
			Jumlah Orang yang Menerima Gaji dan Tunjangan ASN				22 Orang/ bulan	2.982.467.041,00	Kota Pasuruan, Panggungrejo,	DANA ALOKASI UMU	Memperkokoh ideologi Pancasila, demokra	JATIM HARMONI Menjaga Terwujudnya	Badan Kesatuan Bangsa dan Politik		3.102.157.445,00	BADAN KESATUAN BANGSA DAN POLITIK

NO	KODE	URUSAN / BIDANG URUSAN / PROGRAM / KEGIATAN / SUB KEGIATAN	INDIKATOR PROGRAM / KEGIATAN / SUB KEGIATAN	TARGET AKHIR PERIODE RENSTRA OPD	REALISASI CAPAIAN RENJA OPD TAHUN 2024	PRAKIRAAN CAPAIAN TARGET RENJA OPD TAHUN 2025	CAPAIAN KINERJA DAN KERANGKA PENDANAAN						KELOMPOK SASARAN	PRAKIRAAN MAJU RENCANA TAHUN 2027		PERANGKAT DAERAH PENANGGUNG JAWAB
							TARGET 2026	PAGU INDIKATIF (Rp)	LOKASI	SUMBER DANA	PRIORITAS			TARGET	PAGU INDIKATIF (Rp)	
											NASIONAL	DAERAH				
									Pekuncen	M (DAU)	si, dan hak asasi manusia (HAM).	Masyarakat yang Harmonis dan Inklusif Meningkatkan Harmonisasi Sosial				
	8.01.01.2.02.0007	Koordinasi dan Penyusunan Laporan Keuangan Bulanan/ Triwulanan/ Semesteran SKPD														
			Jumlah Laporan Keuangan Bulanan/ Triwulanan/ Semesteran SKPD dan Laporan Koordinasi Penyusunan Laporan Keuangan Bulanan/Triwulanan /Semesteran SKPD				16 Laporan	31.218.600,00	Kota Pasuruan, Panggungrejo, Pekuncen	DANA ALOKASI UMUM (DAU)	Memperkokoh ideologi Pancasila, demokrasi, dan hak asasi manusia (HAM).	-	Badan Kesatuan Bangsa dan Politik		32.779.530,00	BADAN KESATUAN BANGSA DAN POLITIK
	8.01.01.2.03	Administrasi Barang Milik Daerah pada Perangkat Daerah	*Jumlah Laporan Pengelolaan Barang Milik Daerah yang disusun sesuai ketentuan*	-			4 Laporan	35.511.400,00			Memperkokoh ideologi Pancasila, demokrasi, dan	JATIM HARMONI Menjaga Terwujudnya Masyara	Badan Kesatuan Bangsa dan Politik	-	37.120.545,00	BADAN KESATUAN BANGSA DAN POLITIK

NO	KODE	URUSAN / BIDANG URUSAN / PROGRAM / KEGIATAN / SUB KEGIATAN	INDIKATOR PROGRAM / KEGIATAN / SUB KEGIATAN	TARGET AKHIR PERIODE RENSTRA OPD	REALISASI CAPAIAN RENJA OPD TAHUN 2024	PRAKIRAAN CAPAIAN TARGET RENJA OPD TAHUN 2025	CAPAIAN KINERJA DAN KERANGKA PENDANAAN						KELOMPOK SASARAN	PRAKIRAAN MAJU RENCANA TAHUN 2027		PERANGKAT DAERAH PENANGGUNG JAWAB
							TARGET 2026	PAGU INDIKATIF (Rp)	LOKASI	SUMBER DANA	PRIORITAS			TARGET	PAGU INDIKATIF (Rp)	
											NASIONAL	DAERAH				
											hak asasi manusia (HAM).	kat yang Harmonis dan Inklusif Meningkatkan Harmonisasi Sosial				
	8.01.01.2.03.0005	Rekonsiliasi dan Penyusunan Laporan Barang Milik Daerah pada SKPD														
			Jumlah Laporan Rekonsiliasi dan Penyusunan Laporan Barang Milik Daerah pada SKPD				4 Laporan	35.511.400,00	Kota Pasuruan, Panggungrejo, Pekuncen	DANA ALOKASI UMUM (DAU)	Memperkokoh ideologi Pancasila, demokrasi, dan hak asasi manusia (HAM).	JATIM HARMONI Menjaga Terwujudnya Masyarakat yang Harmonis dan Inklusif Meningkatkan Harmonisasi Sosial	Badan Kesatuan Bangsa dan Politik		37.120.545,00	BADAN KESATUAN BANGSA DAN POLITIK
	8.01.01.2.05	Administrasi Kepegawaia	*Jumlah dokumen ketatausahaan dan kepegawaian*	-			6 Dokumen	1.800.000,00			Memperkokoh ideologi	JATIM HARMONI	Badan Kesatuan	-	1.890.000,00	BADAN KESATUAN

NO	KODE	URUSAN / BIDANG URUSAN / PROGRAM / KEGIATAN / SUB KEGIATAN	INDIKATOR PROGRAM / KEGIATAN / SUB KEGIATAN	TARGET AKHIR PERIODE RENSTRA OPD	REALISASI CAPAIAN RENJA OPD TAHUN 2024	PRAKIRAAN CAPAIAN TARGET RENJA OPD TAHUN 2025	CAPAIAN KINERJA DAN KERANGKA PENDANAAN						KELOMPOK SASARAN	PRAKIRAAN MAJU RENCANA TAHUN 2027		PERANGKAT DAERAH PENANGGUNG JAWAB
							TARGET 2026	PAGU INDIKATIF (Rp)	LOKASI	SUMBER DANA	PRIORITAS			TARGET	PAGU INDIKATIF (Rp)	
											NASIONAL	DAERAH				
		n Perangkat Daerah									Pancasila, demokrasi, dan hak asasi manusia (HAM).	Menjaga Terwujudnya Masyarakat yang Harmonis dan Inklusif Meningkatkan Harmonisasi Sosial	Bangsa dan Politik			BANGSA DAN POLITIK
	8.01.01.2.05.0003	Pendataan dan Pengolahan Administrasi Kepegawaian														
			Jumlah Dokumen Pendataan dan Pengolahan Administrasi Kepegawaian				6 Dokumen	1.800.000,00	Kota Pasuruan, Panggungrejo, Pekuncen	DANA ALOKASI UMUM (DAU)	Memperkokoh ideologi Pancasila, demokrasi, dan hak asasi manusia (HAM).	JATIM HARMONI Menjaga Terwujudnya Masyarakat yang Harmonis dan Inklusif Meningkatkan Harmoni	Badan Kesatuan Bangsa dan Politik		1.890.000,00	BADAN KESATUAN BANGSA DAN POLITIK

NO	KODE	URUSAN / BIDANG URUSAN / PROGRAM / KEGIATAN / SUB KEGIATAN	INDIKATOR PROGRAM / KEGIATAN / SUB KEGIATAN	TARGET AKHIR PERIODE RENSTRA OPD	REALISASI CAPAIAN RENJA OPD TAHUN 2024	PRAKIRAAN CAPAIAN TARGET RENJA OPD TAHUN 2025	CAPAIAN KINERJA DAN KERANGKA PENDANAAN						KELOMPOK SASARAN	PRAKIRAAN MAJU RENCANA TAHUN 2027		PERANGKAT DAERAH PENANGGUNG JAWAB
							TARGET 2026	PAGU INDIKATIF (Rp)	LOKASI	SUMBER DANA	PRIORITAS			TARGET	PAGU INDIKATIF (Rp)	
											NASIONAL	DAERAH				
												sasi Sosial				
	8.01.01.2.06	Administrasi Umum Perangkat Daerah	*Jumlah Laporan Penyediaan Barang dan Jasa*	-			4 Laporan	142.607.500,00			Memperkokoh ideologi Pancasila, demokrasi, dan hak asasi manusia (HAM).	JATIM HARMONI Menjaga Terwujudnya Masyarakat yang Harmonis dan Inklusif Meningkatkan Harmonisasi Sosial	Badan Kesatuan Bangsa dan Politik	-	154.245.420,00	BADAN KESATUAN BANGSA DAN POLITIK
	8.01.01.2.06.0001	Penyediaan Komponen Instalasi Listrik/Penerangan Bangunan Kantor														
			Jumlah Paket Komponen Instalasi Listrik/Penerangan Bangunan Kantor yang Disediakan				2 Paket	7.969.900,00	Kota Pasuruan, Panggungrejo, Pekuncen	DANA ALOKASI UMUM (DAU)	Memperkokoh ideologi Pancasila, demokrasi, dan hak asasi	JATIM HARMONI Menjaga Terwujudnya Masyarakat yang Harmonis dan	Badan Kesatuan Bangsa dan Politik		8.081.010,00	BADAN KESATUAN BANGSA DAN POLITIK

NO	KODE	URUSAN / BIDANG URUSAN / PROGRAM / KEGIATAN / SUB KEGIATAN	INDIKATOR PROGRAM / KEGIATAN / SUB KEGIATAN	TARGET AKHIR PERIODE RENSTRA OPD	REALISASI CAPAIAN RENJA OPD TAHUN 2024	PRAKIRAAN CAPAIAN TARGET RENJA OPD TAHUN 2025	CAPAIAN KINERJA DAN KERANGKA PENDANAAN						KELOMPOK SASARAN	PRAKIRAAN MAJU RENCANA TAHUN 2027		PERANGKAT DAERAH PENANGGUNG JAWAB
							TARGET 2026	PAGU INDIKATIF (Rp)	LOKASI	SUMBER DANA	PRIORITAS			TARGET	PAGU INDIKATIF (Rp)	
											NASIONAL	DAERAH				
											manusia (HAM).	Inklusif Meningkatkan Harmonisasi Sosial				
	8.01.01.2.06.0005	Penyediaan Barang Cetakan dan Penggandaan														
			Jumlah Paket Barang Cetakan dan Penggandaan yang Disediakan				2 Paket	15.000.000,00	Kota Pasuruan, Panggungrejo, Pekuncen	DANA ALOKASI UMUM (DAU)	Memperkokoh ideologi Pancasila, demokrasi, dan hak asasi manusia (HAM).	JATIM HARMONI Menjaga Terwujudnya Masyarakat yang Harmonis dan Inklusif Meningkatkan Harmonisasi Sosial	Badan Kesatuan Bangsa dan Politik		15.750.000,00	BADAN KESATUAN BANGSA DAN POLITIK
	8.01.01.2.06.0006	Penyediaan Bahan Bacaan dan Peraturan Perundang-undangan														
			Jumlah Dokumen Bahan Bacaan dan Peraturan Perundang-				12 Dokumen	2.204.400,00	Kota Pasuruan, Panggun	DANA ALOKASI	Memperkokoh ideologi Pancasil	JATIM HARMONI Menjaga	Badan Kesatuan Bangsa		2.314.620,00	BADAN KESATUAN BANGSA

NO	KODE	URUSAN / BIDANG URUSAN / PROGRAM / KEGIATAN / SUB KEGIATAN	INDIKATOR PROGRAM / KEGIATAN / SUB KEGIATAN	TARGET AKHIR PERIODE RENSTRA OPD	REALISASI CAPAIAN RENJA OPD TAHUN 2024	PRAKIRAAN CAPAIAN TARGET RENJA OPD TAHUN 2025	CAPAIAN KINERJA DAN KERANGKA PENDANAAN						KELOMPOK SASARAN	PRAKIRAAN MAJU RENCANA TAHUN 2027		PERANGKAT DAERAH PENANGGUNG JAWAB
							TARGET 2026	PAGU INDIKATIF (Rp)	LOKASI	SUMBER DANA	PRIORITAS			TARGET	PAGU INDIKATIF (Rp)	
											NASIONAL	DAERAH				
			Undangan yang Disediakan						grejo, Pekuncen	UMUM (DAU)	a, demokrasi, dan hak asasi manusia (HAM).	Terwujudnya Masyarakat yang Harmonis dan Inklusif Meningkatkan Harmonisasi Sosial	dan Politik			DAN POLITIK
	8.01.01.2.06.0007	Penyediaan Bahan/Material														
			Jumlah Paket Bahan/Material yang Disediakan				1 Paket	5.000.000,00	Kota Pasuruan, Panggungrejo, Pekuncen	DANA ALOKASI UMUM (DAU)	Memperkokoh ideologi Pancasila, demokrasi, dan hak asasi manusia (HAM).	JATIM HARMONI Menjaga Terwujudnya Masyarakat yang Harmonis dan Inklusif Meningkatkan Harmonisasi Sosial	Badan Kesatuan Bangsa dan Politik		5.250.000,00	BADAN KESATUAN BANGSA DAN POLITIK

NO	KODE	URUSAN / BIDANG URUSAN / PROGRAM / KEGIATAN / SUB KEGIATAN	INDIKATOR PROGRAM / KEGIATAN / SUB KEGIATAN	TARGET AKHIR PERIODE RENSTRA OPD	REALISASI CAPAIAN RENJA OPD TAHUN 2024	PRAKIRAAN CAPAIAN TARGET RENJA OPD TAHUN 2025	CAPAIAN KINERJA DAN KERANGKA PENDANAAN						KELOMPOK SASARAN	PRAKIRAAN MAJU RENCANA TAHUN 2027		PERANGKAT DAERAH PENANGGUNG JAWAB
							TARGET 2026	PAGU INDIKATIF (Rp)	LOKASI	SUMBER DANA	PRIORITAS			TARGET	PAGU INDIKATIF (Rp)	
											NASIONAL	DAERAH				
	8.01.01.2.06.0008	Fasilitasi Kunjungan Tamu														
			Jumlah Laporan Fasilitasi Kunjungan Tamu				4 Laporan	13.433.400,00	Kota Pasuruan, Panggungrejo, Pekuncen	DANA ALOKASI UMUM (DAU)	Memperkokoh ideologi Pancasila, demokrasi, dan hak asasi manusia (HAM).	JATIM HARMONI Menjaga Terwujudnya Masyarakat yang Harmonis dan Inklusif Meningkatkan Harmonisasi Sosial	Badan Kesatuan Bangsa dan Politik		18.900.000,00	BADAN KESATUAN BANGSA DAN POLITIK
	8.01.01.2.06.0009	Penyelenggaraan Rapat Koordinasi dan Konsultasi SKPD														
			Jumlah Laporan Penyelenggaraan Rapat Koordinasi dan Konsultasi SKPD				12 Laporan	98.999.800,00	Kota Pasuruan, Panggungrejo, Pekuncen	DANA ALOKASI UMUM (DAU)	Memperkokoh ideologi Pancasila, demokrasi, dan hak asasi	JATIM HARMONI Menjaga Terwujudnya Masyarakat yang Harmonis dan	Badan Kesatuan Bangsa dan Politik		103.949.790,00	BADAN KESATUAN BANGSA DAN POLITIK

NO	KODE	URUSAN / BIDANG URUSAN / PROGRAM / KEGIATAN / SUB KEGIATAN	INDIKATOR PROGRAM / KEGIATAN / SUB KEGIATAN	TARGET AKHIR PERIODE RENSTRA OPD	REALISASI CAPAIAN RENJA OPD TAHUN 2024	PRAKIRAAN CAPAIAN TARGET RENJA OPD TAHUN 2025	CAPAIAN KINERJA DAN KERANGKA PENDANAAN						KELOMPOK SASARAN	PRAKIRAAN MAJU RENCANA TAHUN 2027		PERANGKAT DAERAH PENANGGUNG JAWAB
							TARGET 2026	PAGU INDIKATIF (Rp)	LOKASI	SUMBER DANA	PRIORITAS			TARGET	PAGU INDIKATIF (Rp)	
											NASIONAL	DAERAH				
											manusia (HAM).	Inklusif Meningkatkan Harmonisasi Sosial				
	8.01.01.2.07	Pengadaan Barang Milik Daerah Penunjang Urusan Pemerintah Daerah	*Jumlah barang milik daerah yang disediakan*	-			5 unit	78.445.800,00			Memperkokoh ideologi Pancasila, demokrasi, dan hak asasi manusia (HAM).	JATIM HARMONI Menjaga Terwujudnya Masyarakat yang Harmonis dan Inklusif Meningkatkan Harmonisasi Sosial	Badan Kesatuan Bangsa dan Politik	-	74.465.580,00	BADAN KESATUAN BANGSA DAN POLITIK
	8.01.01.2.07.0006	Pengadaan Peralatan dan Mesin Lainnya														
			Jumlah Unit Peralatan dan Mesin Lainnya yang Disediakan				5 Unit	78.445.800,00	Kota Pasuruan, Panggungrejo,	DANA ALOKASI UMU	Memperkokoh ideologi Pancasila, demokra	JATIM HARMONI Menjaga Terwujudnya	Badan Kesatuan Bangsa dan Politik		74.465.580,00	BADAN KESATUAN BANGSA DAN POLITIK

NO	KODE	URUSAN / BIDANG URUSAN / PROGRAM / KEGIATAN / SUB KEGIATAN	INDIKATOR PROGRAM / KEGIATAN / SUB KEGIATAN	TARGET AKHIR PERIODE RENSTRA OPD	REALISASI CAPAIAN RENJA OPD TAHUN 2024	PRAKIRAAN CAPAIAN TARGET RENJA OPD TAHUN 2025	CAPAIAN KINERJA DAN KERANGKA PENDANAAN						KELOMPOK SASARAN	PRAKIRAAN MAJU RENCANA TAHUN 2027		PERANGKAT DAERAH PENANGGUNG JAWAB
							TARGET 2026	PAGU INDIKATIF (Rp)	LOKASI	SUMBER DANA	PRIORITAS			TARGET	PAGU INDIKATIF (Rp)	
											NASIONAL	DAERAH				
									Pekuncen	M (DAU)	si, dan hak asasi manusia (HAM).	Masyarakat yang Harmonis dan Inklusif Meningkatkan Harmonisasi Sosial				
	8.01.01.2.08	Penyediaan Jasa Penunjang Urusan Pemerintahan Daerah	*Jumlah Laporan Penyediaan Jasa Penunjang Urusan Pemerintahan*	-			4 Laporan	364.788.250,00			Memperkokoh ideologi Pancasila, demokrasi, dan hak asasi manusia (HAM).	JATIM HARMONI Menjaga Terwujudnya Masyarakat yang Harmonis dan Inklusif Meningkatkan Harmonisasi Sosial	Badan Kesatuan Bangsa dan Politik	-	381.079.650,00	BADAN KESATUAN BANGSA DAN POLITIK
	8.01.01.2.08.0002	Penyediaan Jasa Komunikasi, Sumber Daya Air dan Listrik														
			Jumlah Laporan Penyediaan Jasa				12 Laporan	92.933.000,00	Kota Pasurua	DANA	Memperkokoh	JATIM HARMO	Badan Kesatu		97.579.650,00	BADAN KESATU

NO	KODE	URUSAN / BIDANG URUSAN / PROGRAM / KEGIATAN / SUB KEGIATAN	INDIKATOR PROGRAM / KEGIATAN / SUB KEGIATAN	TARGET AKHIR PERIODE RENSTRA OPD	REALISASI CAPAIAN RENJA OPD TAHUN 2024	PRAKIRAAN CAPAIAN TARGET RENJA OPD TAHUN 2025	CAPAIAN KINERJA DAN KERANGKA PENDANAAN						KELOMPOK SASARAN	PRAKIRAAN MAJU RENCANA TAHUN 2027		PERANGKAT DAERAH PENANGGUNG JAWAB
							TARGET 2026	PAGU INDIKATIF (Rp)	LOKASI	SUMBER DANA	PRIORITAS			TARGET	PAGU INDIKATIF (Rp)	
											NASIONAL	DAERAH				
			Komunikasi, Sumber Daya Air dan Listrik yang Disediakan						n, Panggungrejo, Pekuncen	ALOKASI UMUM (DAU)	ideologi Pancasila, demokrasi, dan hak asasi manusia (HAM).	NI Menjaga Terwujudnya Masyarakat yang Harmonis dan Inklusif Meningkatkan Harmonisasi Sosial	an Bangsa dan Politik			AN BANGSA DAN POLITIK
	8.01.01.2.08.0004	Penyediaan Jasa Pelayanan Umum Kantor														
			Jumlah Laporan Penyediaan Jasa Pelayanan Umum Kantor yang Disediakan				12 Laporan	271.855.250,00	Kota Pasuruan, Panggungrejo, Pekuncen	DANA ALOKASI UMUM (DAU)	Memperkokoh ideologi Pancasila, demokrasi, dan hak asasi manusia (HAM).	JATIM HARMONI Menjaga Terwujudnya Masyarakat yang Harmonis dan Inklusif Meningkatkan Harmoni	Badan Kesatuan Bangsa dan Politik		283.500.000,00	BADAN KESATUAN BANGSA DAN POLITIK

NO	KODE	URUSAN / BIDANG URUSAN / PROGRAM / KEGIATAN / SUB KEGIATAN	INDIKATOR PROGRAM / KEGIATAN / SUB KEGIATAN	TARGET AKHIR PERIODE RENSTRA OPD	REALISASI CAPAIAN RENJA OPD TAHUN 2024	PRAKIRAAN CAPAIAN TARGET RENJA OPD TAHUN 2025	CAPAIAN KINERJA DAN KERANGKA PENDANAAN						KELOMPOK SASARAN	PRAKIRAAN MAJU RENCANA TAHUN 2027		PERANGKAT DAERAH PENANGGUNG JAWAB
							TARGET 2026	PAGU INDIKATIF (Rp)	LOKASI	SUMBER DANA	PRIORITAS			TARGET	PAGU INDIKATIF (Rp)	
											NASIONAL	DAERAH				
												sasi Sosial				
	8.01.01.2.09	Pemeliharaan Barang Milik Daerah Penunjang Urusan Pemerintahan Daerah	*Jumlah Barang Milik Daerah yang terpelihara*	-			29 Unit	166.530.000,00			Memperkokoh ideologi Pancasila, demokrasi, dan hak asasi manusia (HAM).	JATIM HARMONI Menjaga Terwujudnya Masyarakat yang Harmonis dan Inklusif Meningkatkan Harmonisasi Sosial	Badan Kesatuan Bangsa dan Politik Kota Pasuruan	-	167.133.383,00	BADAN KESATUAN BANGSA DAN POLITIK
	8.01.01.2.09.0001	Penyediaan Jasa Pemeliharaan, Biaya Pemeliharaan, dan Pajak Kendaraan Perorangan Dinas atau Kendaraan Dinas Jabatan														
			Jumlah Kendaraan Perorangan Dinas atau Kendaraan Dinas Jabatan yang Dipelihara dan dibayarkan Pajaknya				1 Unit	44.370.000,00	Kota Pasuruan, Panggungrejo, Pekuncen	DANA ALOKASI UMUM (DAU)	Memperkokoh ideologi Pancasila, demokrasi, dan hak asasi	JATIM HARMONI Menjaga Terwujudnya Masyarakat yang Harmonis dan	Badan Kesatuan Bangsa dan Politik Kota Pasuruan		46.588.500,00	BADAN KESATUAN BANGSA DAN POLITIK

NO	KODE	URUSAN / BIDANG URUSAN / PROGRAM / KEGIATAN / SUB KEGIATAN	INDIKATOR PROGRAM / KEGIATAN / SUB KEGIATAN	TARGET AKHIR PERIODE RENSTRA OPD	REALISASI CAPAIAN RENJA OPD TAHUN 2024	PRAKIRAAN CAPAIAN TARGET RENJA OPD TAHUN 2025	CAPAIAN KINERJA DAN KERANGKA PENDANAAN						KELOMPOK SASARAN	PRAKIRAAN MAJU RENCANA TAHUN 2027		PERANGKAT DAERAH PENANGGUNG JAWAB
							TARGET 2026	PAGU INDIKATIF (Rp)	LOKASI	SUMBER DANA	PRIORITAS			TARGET	PAGU INDIKATIF (Rp)	
											NASIONAL	DAERAH				
											manusia (HAM).	Inklusif Meningkatkan Harmonisasi Sosial				
	8.01.01.2.09.0002	Penyediaan Jasa Pemeliharaan, Biaya Pemeliharaan, Pajak dan Perizinan Kendaraan Dinas Operasional atau Lapangan														
			Jumlah Kendaraan Dinas Operasional atau Lapangan yang Dipelihara dan dibayarkan Pajak dan Perizinannya				7 Unit	70.160.000,00	-	DANA ALOKASI UMUM (DAU)	Memperkokoh ideologi Pancasila, demokrasi, dan hak asasi manusia (HAM).	JATIM HARMONI Menjaga Terwujudnya Masyarakat yang Harmonis dan Inklusif Meningkatkan Harmonisasi Sosial	Badan Kesatuan Bangsa dan Politik Kota Pasuruan		64.849.733,00	BADAN KESATUAN BANGSA DAN POLITIK
	8.01.01.2.09.0006	Pemeliharaan Peralatan dan Mesin Lainnya														
			Jumlah Peralatan dan Mesin Lainnya yang Dipelihara				20 Unit	12.800.000,00	Kota Pasuruan, Panggun	DANA ALOKASI	Memperkokoh ideologi Pancasil	JATIM HARMONI Menjaga	Badan Kesatuan Bangsa		12.715.500,00	BADAN KESATUAN BANGSA

NO	KODE	URUSAN / BIDANG URUSAN / PROGRAM / KEGIATAN / SUB KEGIATAN	INDIKATOR PROGRAM / KEGIATAN / SUB KEGIATAN	TARGET AKHIR PERIODE RENSTRA OPD	REALISASI CAPAIAN RENJA OPD TAHUN 2024	PRAKIRAAN CAPAIAN TARGET RENJA OPD TAHUN 2025	CAPAIAN KINERJA DAN KERANGKA PENDANAAN						KELOMPOK SASARAN	PRAKIRAAN MAJU RENCANA TAHUN 2027		PERANGKAT DAERAH PENANGGUNG JAWAB
							TARGET 2026	PAGU INDIKATIF (Rp)	LOKASI	SUMBER DANA	PRIORITAS			TARGET	PAGU INDIKATIF (Rp)	
											NASIONAL	DAERAH				
									grejo, Pekuncen	UMUM (DAU)	a, demokrasi, dan hak asasi manusia (HAM).	Terwujudnya Masyarakat yang Harmonis dan Inklusif Meningkatkan Harmonisasi Sosial	dan Politik Kota Pasuruan			DAN POLITIK
	8.01.01.2.09.0009	Pemeliharaan/Rehabilitasi Gedung Kantor dan Bangunan Lainnya														
			Jumlah Gedung Kantor dan Bangunan Lainnya yang Dipelihara/Direhabilitasi				1 Unit	39.200.000,00	Kota Pasuruan, Panggungrejo, Pekuncen	DANA ALOKASI UMUM (DAU)	Memperkokoh ideologi Pancasila, demokrasi, dan hak asasi manusia (HAM).	JATIM HARMONI Menjaga Terwujudnya Masyarakat yang Harmonis dan Inklusif Meningkatkan Harmonisasi Sosial	Badan Kesatuan Bangsa dan Politik Kota Pasuruan		42.979.650,00	BADAN KESATUAN BANGSA DAN POLITIK

NO	KODE	URUSAN / BIDANG URUSAN / PROGRAM / KEGIATAN / SUB KEGIATAN	INDIKATOR PROGRAM / KEGIATAN / SUB KEGIATAN	TARGET AKHIR PERIODE RENSTRA OPD	REALISASI CAPAIAN RENJA OPD TAHUN 2024	PRAKIRAAN CAPAIAN TARGET RENJA OPD TAHUN 2025	CAPAIAN KINERJA DAN KERANGKA PENDANAAN						KELOMPOK SASARAN	PRAKIRAAN MAJU RENCANA TAHUN 2027		PERANGKAT DAERAH PENANGGUNG JAWAB
							TARGET 2026	PAGU INDIKATIF (Rp)	LOKASI	SUMBER DANA	PRIORITAS			TARGET	PAGU INDIKATIF (Rp)	
											NASIONAL	DAERAH				
2,	8.01.02	PROGRAM PENGUATAN IDEOLOGI PANCASILA DAN KARAKTER KEBANGSAAN	*Persentase masyarakat yang mengikuti pembinaan Ideologi Pancasila dan Karakter Kebangsaan*	-			90 Persen	998.471.400,00						-	1.037.407.350,00	
	8.01.02.2.01	Perumusan Kebijakan Teknis dan Pemantapan Pelaksanaan Bidang Ideologi Pancasila dan Karakter Kebangsaan	*Persentase Peningkatan Pemahaman Pemuda Terhadap Ideologi Pancasila dan Karakter Kebangsaan*	-			80 Persen	998.471.400,00			Memperkokoh ideologi Pancasila, demokrasi, dan hak asasi manusia (HAM).	JATIM HARMONI Menjaga Terwujudnya Masyarakat yang Harmonis dan Inklusif Meningkatkan Harmonisasi Sosial	Masyarakat Kota Pasuruan	-	1.037.407.350,00	BADAN KESATUAN BANGSA DAN POLITIK
	8.01.02.2.01.0004	Pelaksanaan Koordinasi di Bidang Ideologi Wawasan Kebangsaan, Bela Negara, Karakter Bangsa, Pembauran Kebangsaan, Bineka Tunggal Ika dan Sejarah Kebangsaan														
			Jumlah Orang yang Mengikuti Koordinasi di Bidang Ideologi				50 Orang	15.553.000,00	Kota Pasuruan,	DANA ALOK	Memperkokoh ideologi	JATIM HARMONI	Masyarakat Kota		5.343.030,00	BADAN KESATUAN

NO	KODE	URUSAN / BIDANG URUSAN / PROGRAM / KEGIATAN / SUB KEGIATAN	INDIKATOR PROGRAM / KEGIATAN / SUB KEGIATAN	TARGET AKHIR PERIODE RENSTRA OPD	REALISASI CAPAIAN RENJA OPD TAHUN 2024	PRAKIRAAN CAPAIAN TARGET RENJA OPD TAHUN 2025	CAPAIAN KINERJA DAN KERANGKA PENDANAAN						KELOMPOK SASARAN	PRAKIRAAN MAJU RENCANA TAHUN 2027		PERANGKAT DAERAH PENANGGUNG JAWAB
							TARGET 2026	PAGU INDIKATIF (Rp)	LOKASI	SUMBER DANA	PRIORITAS			TARGET	PAGU INDIKATIF (Rp)	
											NASIONAL	DAERAH				
			Wawasan Kebangsaan, Bela Negara, Karakter Bangsa, Pembauran Kebangsaan, Bhineka Tunggal Ika dan Sejarah Kebangsaan						Panggungrejo, Pekuncen	ASI UMUM (DAU)	Pancasila, demokrasi, dan hak asasi manusia (HAM).	Menjaga Terwujudnya Masyarakat yang Harmonis dan Inklusif Meningkatkan Harmonisasi Sosial	Pasuruan			BANGSA DAN POLITIK
	8.01.02.2.01.0008	Pembentukan Paskibraka														
			Jumlah Paskibraka				74 Orang	982.918.400,00	Kota Pasuruan, Panggungrejo, Pekuncen	DANA ALOKASI UMUM (DAU)	Memperkokoh ideologi Pancasila, demokrasi, dan hak asasi manusia (HAM).	JATIM HARMONI Menjaga Terwujudnya Masyarakat yang Harmonis dan Inklusif Meningkatkan Harmoni	Masyarakat Kota Pasuruan		1.032.064.320,00	BADAN KESATUAN BANGSA DAN POLITIK

NO	KODE	URUSAN / BIDANG URUSAN / PROGRAM / KEGIATAN / SUB KEGIATAN	INDIKATOR PROGRAM / KEGIATAN / SUB KEGIATAN	TARGET AKHIR PERIODE RENSTRA OPD	REALISASI CAPAIAN RENJA OPD TAHUN 2024	PRAKIRAAN CAPAIAN TARGET RENJA OPD TAHUN 2025	CAPAIAN KINERJA DAN KERANGKA PENDANAAN						KELOMPOK SASARAN	PRAKIRAAN MAJU RENCANA TAHUN 2027		PERANGKAT DAERAH PENANGGUNG JAWAB
							TARGET 2026	PAGU INDIKATIF (Rp)	LOKASI	SUMBER DANA	PRIORITAS			TARGET	PAGU INDIKATIF (Rp)	
											NASIONAL	DAERAH				
												sasi Sosial				
3,	8.01.03	PROGRAM PENINGKATAN PERAN PARTAI POLITIK DAN LEMBAGA PENDIDIKAN MELALUI PENDIDIKAN POLITIK DAN PENGEMBANGAN ETIKA SERTA BUDAYA POLITIK	*Persentase lembaga pendidikan yang mendapatkan pendidikan politik pemilih pemula*	-			73.3 Persen	1.433.054.598,00						-	1.504.707.327,00	
	8.01.03.2.01	Perumusan Kebijakan Teknis dan Pemantapan Pelaksanaan Bidang Pendidikan Politik, Etika Budaya	*Persentase kebijakan di bidang politik yang terimplementasikan*	-			100 Persen	1.433.054.598,00			Memperkokoh ideologi Pancasila, demokrasi, dan hak asasi	JATIM HARMONI Menjaga Terwujudnya Masyarakat yang Harmonis dan	Kelompok pemilih pemula, Partai politik dan masyarakat	-	1.504.707.327,00	BADAN KESATUAN BANGSA DAN POLITIK

NO	KODE	URUSAN / BIDANG URUSAN / PROGRAM / KEGIATAN / SUB KEGIATAN	INDIKATOR PROGRAM / KEGIATAN / SUB KEGIATAN	TARGET AKHIR PERIODE RENSTRA OPD	REALISASI CAPAIAN RENJA OPD TAHUN 2024	PRAKIRAAN CAPAIAN TARGET RENJA OPD TAHUN 2025	CAPAIAN KINERJA DAN KERANGKA PENDANAAN						KELOMPOK SASARAN	PRAKIRAAN MAJU RENCANA TAHUN 2027		PERANGKAT DAERAH PENANGGUNG JAWAB
							TARGET 2026	PAGU INDIKATIF (Rp)	LOKASI	SUMBER DANA	PRIORITAS			TARGET	PAGU INDIKATIF (Rp)	
											NASIONAL	DAERAH				
		Politik, Peningkatan Demokrasi, Fasilitasi Kelembagaan Pemerintahan, Perwakilan dan Partai Politik, Pemilihan Umum/Pemilihan Umum Kepala Daerah, serta Pemantauan Situasi Politik									manusia (HAM).	Inklusif Meningkatkan Harmonisasi Sosial				
	8.01.03.2.01.0002	Penyusunan Bahan Perumusan Kebijakan di Bidang Pendidikan Politik, Etika Budaya Politik, Peningkatan Demokrasi, Fasilitasi Kelembagaan Pemerintahan, Perwakilan dan Partai Politik, Pemilihan Umum/Pemilihan Umum Kepala Daerah, serta Pemantauan Situasi Politik di Daerah														
			Jumlah Kebijakan di Bidang Pendidikan Politik, Etika Budaya Politik, Peningkatan Demokrasi, Fasilitasi Kelembagaan Pemerintahan,				1 Dokumen	1.244.638.100,00	Kota Pasuruan, Panggungrejo, Pekuncen	DANA ALOKASI UMUM (DAU)	Memperkokoh ideologi Pancasila, demokrasi, dan	JATIM HARMONI Menjaga Terwujudnya Masyara	Kelompok pemilih pemula, Partai politik dan		1.306.870.005,00	BADAN KESATUAN BANGSA DAN POLITIK

NO	KODE	URUSAN / BIDANG URUSAN / PROGRAM / KEGIATAN / SUB KEGIATAN	INDIKATOR PROGRAM / KEGIATAN / SUB KEGIATAN	TARGET AKHIR PERIODE RENSTRA OPD	REALISASI CAPAIAN RENJA OPD TAHUN 2024	PRAKIRAAN CAPAIAN TARGET RENJA OPD TAHUN 2025	CAPAIAN KINERJA DAN KERANGKA PENDANAAN						KELOMPOK SASARAN	PRAKIRAAN MAJU RENCANA TAHUN 2027		PERANGKAT DAERAH PENANGGUNG JAWAB
							TARGET 2026	PAGU INDIKATIF (Rp)	LOKASI	SUMBER DANA	PRIORITAS			TARGET	PAGU INDIKATIF (Rp)	
											NASIONAL	DAERAH				
			Perwakilan dan Partai Politik, Pemilihan Umum/Pemilihan Umum Kepala Daerah, serta Pemantauan Situasi Politik di Daerah yang Disusun								hak asasi manusia (HAM).	kat yang Harmonis dan Inklusif Meningkatkan Harmonisasi Sosial	masyarakat			
	8.01.03.2.01.0003	Pelaksanaan Kebijakan di Bidang Pendidikan Politik, Etika Budaya Politik, Peningkatan Demokrasi, Fasilitasi Kelembagaan Pemerintahan, Perwakilan dan Partai Politik, Pemilihan Umum/Pemilihan Umum Kepala Daerah, serta Pemantauan Situasi Politik di Daerah															
			Jumlah Orang yang Mengikuti Pelaksanaan Kebijakan di Bidang Pendidikan Politik, Etika Budaya Politik, Peningkatan Demokrasi, Fasilitasi Kelembagaan Pemerintahan, Perwakilan dan Partai Politik, Pemilihan Umum/Pemilihan Umum Kepala Daerah, serta Pemantauan Situasi Politik di Daerah				85 Orang	188.416.498,00	Kota Pasuruan, Panggungrejo, Pekuncen	DANA ALOKASI UMUM (DAU)	-	JATIM HARMONI Menjaga Terwujudnya Masyarakat yang Harmonis dan Inklusif Meningkatkan Harmonisasi Sosial	Kelompok pemilih pemula, Partai politik dan masyarakat		197.837.322,00	BADAN KESATUAN BANGSA DAN POLITIK

NO	KODE	URUSAN / BIDANG URUSAN / PROGRAM / KEGIATAN / SUB KEGIATAN	INDIKATOR PROGRAM / KEGIATAN / SUB KEGIATAN	TARGET AKHIR PERIODE RENSTRA OPD	REALISASI CAPAIAN RENJA OPD TAHUN 2024	PRAKIRAAN CAPAIAN TARGET RENJA OPD TAHUN 2025	CAPAIAN KINERJA DAN KERANGKA PENDANAAN						KELOMPOK SASARAN	PRAKIRAAN MAJU RENCANA TAHUN 2027		PERANGKAT DAERAH PENANGGUNG JAWAB
							TARGET 2026	PAGU INDIKATIF (Rp)	LOKASI	SUMBER DANA	PRIORITAS			TARGET	PAGU INDIKATIF (Rp)	
											NASIONAL	DAERAH				
4,	8.01.04	PROGRAM PEMBERDAYAAN DAN PENGAWASAN ORGANISASI KEMASYARAKATAN	*Persentase Organisasi Masyarakat yang teregister*	-			89 Persen	311.859.400,00						-	327.452.370,00	
	8.01.04.2.01	Perumusan Kebijakan Teknis dan Pemantapan Pelaksanaan Bidang Pemberdayaan dan Pengawasan Organisasi Kemasyarakatan	*Persentase Organisasi Masyarakat yang mengikuti pembinaan Organisasi Kemasyarakatan*	-			20 Persen	311.859.400,00			Memperkokoh ideologi Pancasila, demokrasi, dan hak asasi manusia (HAM).	JATIM HARMONI Menjaga Terwujudnya Masyarakat yang Harmonis dan Inklusif Meningkatkan Harmonisasi Sosial	Organisasi Masyarakat Kota Pasuruan	-	327.452.370,00	BADAN KESATUAN BANGSA DAN POLITIK
	8.01.04.2.01.0003	Pelaksanaan Kebijakan di Bidang Pendaftaran Ormas, Pemberdayaan Ormas, Evaluasi dan Mediasi Sengketa Ormas, Pengawasan Ormas dan Ormas Asing di Daerah														
			Jumlah Orang yang Mengikuti Pelaksanaan				175 Orang	97.857.000,00	Kota Pasuruan,	DANA ALOK	Memperkokoh ideologi	JATIM HARMONI	Organisasi Masyar		102.749.850,00	BADAN KESATUAN

NO	KODE	URUSAN / BIDANG URUSAN / PROGRAM / KEGIATAN / SUB KEGIATAN	INDIKATOR PROGRAM / KEGIATAN / SUB KEGIATAN	TARGET AKHIR PERIODE RENSTRA OPD	REALISASI CAPAIAN RENJA OPD TAHUN 2024	PRAKIRAAN CAPAIAN TARGET RENJA OPD TAHUN 2025	CAPAIAN KINERJA DAN KERANGKA PENDANAAN						KELOMPOK SASARAN	PRAKIRAAN MAJU RENCANA TAHUN 2027		PERANGKAT DAERAH PENANGGUNG JAWAB
							TARGET 2026	PAGU INDIKATIF (Rp)	LOKASI	SUMBER DANA	PRIORITAS			TARGET	PAGU INDIKATIF (Rp)	
											NASIONAL	DAERAH				
			Kebijakan di Bidang Pendaftaran Ormas, Pemberdayaan Ormas, Evaluasi dan Mediasi Sengketa Ormas, Pengawasan Ormas dan Ormas Asing di Daerah						Panggungrejo, Pekuncen Kota Pasuruan, Semua Kecamatan, Semua Kel/Desa	ASI UMUM (DAU)	Pancasila, demokrasi, dan hak asasi manusia (HAM).	Menjaga Terwujudnya Masyarakat yang Harmonis dan Inklusif Meningkatkan Harmonisasi Sosial	akat Kota Pasuruan			BANGSA DAN POLITIK
	8.01.04.2.01.0004	Pelaksanaan Koordinasi di Bidang Pendaftaran Ormas, Pemberdayaan Ormas, Evaluasi dan Mediasi Sengketa Ormas, Pengawasan Ormas dan Ormas Asing di Daerah														
			Jumlah Orang yang Mengikuti Koordinasi di Bidang Pendaftaran Ormas, Pemberdayaan Ormas, Evaluasi dan Mediasi Sengketa Ormas, Pengawasan Ormas dan Ormas Asing di Daerah				86 Orang	206.862.500,00	Kota Pasuruan, Panggungrejo, Pekuncen	DANA ALOKASI UMUM (DAU)	Memperkokoh ideologi Pancasila, demokrasi, dan hak asasi manusia (HAM).	JATIM HARMONI Menjaga Terwujudnya Masyarakat yang Harmonis dan Inklusif Meningkatkan Harmoni	Organisasi Masyarakat Kota Pasuruan		217.205.625,00	BADAN KESATUAN BANGSA DAN POLITIK

NO	KODE	URUSAN / BIDANG URUSAN / PROGRAM / KEGIATAN / SUB KEGIATAN	INDIKATOR PROGRAM / KEGIATAN / SUB KEGIATAN	TARGET AKHIR PERIODE RENSTRA OPD	REALISASI CAPAIAN RENJA OPD TAHUN 2024	PRAKIRAAN CAPAIAN TARGET RENJA OPD TAHUN 2025	CAPAIAN KINERJA DAN KERANGKA PENDANAAN						KELOMPOK SASARAN	PRAKIRAAN MAJU RENCANA TAHUN 2027		PERANGKAT DAERAH PENANGGUNG JAWAB
							TARGET 2026	PAGU INDIKATIF (Rp)	LOKASI	SUMBER DANA	PRIORITAS			TARGET	PAGU INDIKATIF (Rp)	
											NASIONAL	DAERAH				
												sasi Sosial				
	8.01.04.2.01.0005	Pelaksanaan Monitoring, Evaluasi dan Pelaporan di Bidang Pendaftaran Ormas, Pemberdayaan Ormas, Evaluasi dan Mediasi Sengketa Ormas, Pengawasan Ormas dan Ormas Asing di Daerah														
			Jumlah Laporan Hasil Monitoring, Evaluasi dan Pelaporan di Bidang Pendaftaran Ormas, Pemberdayaan Ormas, Evaluasi dan Mediasi Sengketa Ormas, Pengawasan Ormas dan Ormas Asing di Daerah				1 Laporan	7.139.900,00	Kota Pasuruan, Panggungrejo, Pekuncen	DANA ALOKASI UMUM (DAU)	Memperkokoh ideologi Pancasila, demokrasi, dan hak asasi manusia (HAM).	JATIM HARMONI Menjaga Terwujudnya Masyarakat yang Harmonis dan Inklusif Meningkatkan Harmonisasi Sosial	Organisasi Masyarakat Kota Pasuruan		7.496.895,00	BADAN KESATUAN BANGSA DAN POLITIK
5,	8.01.05	PROGRAM PEMBINAAN DAN PENGEMBANGAN KETAHANAN EKONOMI, SOSIAL,	*Persentase lembaga ekososbud yang dibina*	-			36,08 Persen	394.796.800,00						-	414.536.640,00	

NO	KODE	URUSAN / BIDANG URUSAN / PROGRAM / KEGIATAN / SUB KEGIATAN	INDIKATOR PROGRAM / KEGIATAN / SUB KEGIATAN	TARGET AKHIR PERIODE RENSTRA OPD	REALISASI CAPAIAN RENJA OPD TAHUN 2024	PRAKIRAAN CAPAIAN TARGET RENJA OPD TAHUN 2025	CAPAIAN KINERJA DAN KERANGKA PENDANAAN						KELOMPOK SASARAN	PRAKIRAAN MAJU RENCANA TAHUN 2027		PERANGKAT DAERAH PENANGGUNG JAWAB
							TARGET 2026	PAGU INDIKATIF (Rp)	LOKASI	SUMBER DANA	PRIORITAS			TARGET	PAGU INDIKATIF (Rp)	
											NASIONAL	DAERAH				
		DAN BUDAYA														
	8.01.05.2.01	Perumusan Kebijakan Teknis dan Pemantapan Pelaksanaan Bidang Ketahanan Ekonomi, Sosial dan Budaya	*Persentase lembaga ekosobud yang mengikuti sosialisasi bahaya narkoba*	-			51,54 Persen	394.796.800,00			Memperkokoh ideologi Pancasila, demokrasi, dan hak asasi manusia (HAM).	JATIM HARMONI Menjaga Terwujudnya Masyarakat yang Harmonis dan Inklusif Meningkatkan Harmonisasi Sosial	Lembaga ekososbud di Kota Pasuruan	-	414.536.640,00	BADAN KESATUAN BANGSA DAN POLITIK
	8.01.05.2.01.0003	Pelaksanaan Kebijakan di Bidang Ketahanan Ekonomi, Sosial, Budaya dan Fasilitasi Pencegahan Penyalahgunaan Narkotika, Fasilitasi Kerukunan Umat Beragama dan Penghayat Kepercayaan di Daerah														
			Jumlah Orang yang Mengikuti Pelaksanaan Kebijakan di Bidang Ketahanan Ekonomi, Sosial, Budaya dan Fasilitasi Pencegahan Penyalahgunaan Narkotika, Fasilitasi				38 Orang	8.771.100,00	Kota Pasuruan, Panggungrejo, Pekuncen	DANA ALOKASI UMUM (DAU)	Memperkokoh ideologi Pancasila, demokrasi, dan hak asasi	JATIM HARMONI Menjaga Terwujudnya Masyarakat yang Harmonis dan	Lembaga ekososbud di Kota Pasuruan		9.209.655,00	BADAN KESATUAN BANGSA DAN POLITIK

NO	KODE	URUSAN / BIDANG URUSAN / PROGRAM / KEGIATAN / SUB KEGIATAN	INDIKATOR PROGRAM / KEGIATAN / SUB KEGIATAN	TARGET AKHIR PERIODE RENSTRA OPD	REALISASI CAPAIAN RENJA OPD TAHUN 2024	PRAKIRAAN CAPAIAN TARGET RENJA OPD TAHUN 2025	CAPAIAN KINERJA DAN KERANGKA PENDANAAN						KELOMPOK SASARAN	PRAKIRAAN MAJU RENCANA TAHUN 2027		PERANGKAT DAERAH PENANGGUNG JAWAB
							TARGET 2026	PAGU INDIKATIF (Rp)	LOKASI	SUMBER DANA	PRIORITAS			TARGET	PAGU INDIKATIF (Rp)	
											NASIONAL	DAERAH				
			Kerukunan Umat Beragama dan Penghayat Kepercayaan di Daerah								manusia (HAM).	Inklusif Meningkatkan Harmonisasi Sosial				
	8.01.05.2.01.0004	Pelaksanaan Koordinasi di Bidang Ketahanan Ekonomi, Sosial, Budaya dan Fasilitasi Pencegahan Penyalahgunaan Narkotika, Fasilitasi Kerukunan Umat Beragama dan Penghayat Kepercayaan di Daerah														
			Jumlah Orang yang Mengikuti Koordinasi di Bidang Ketahanan Ekonomi, Sosial, Budaya dan Fasilitasi Pencegahan Penyalahgunaan Narkotika, Fasilitasi Kerukunan Umat Beragama dan Penghayat Kepercayaan di Daerah				250 Orang	333.159.600,00	Kota Pasuruan, Panggungrejo, Pekuncen	DANA ALOKASI UMUM (DAU)	Memperkokoh ideologi Pancasila, demokrasi, dan hak asasi manusia (HAM).	JATIM HARMONI Menjaga Terwujudnya Masyarakat yang Harmonis dan Inklusif Meningkatkan Harmonisasi Sosial	Lembaga ekososbud di Kota Pasuruan		349.817.580,00	BADAN KESATUAN BANGSA DAN POLITIK
	8.01.05.2.01.0005	Pelaksanaan Monitoring, Evaluasi dan Pelaporan di Bidang Ketahanan Ekonomi, Sosial, Budaya dan Fasilitasi Pencegahan Penyalahgunaan Narkotika, Fasilitasi Kerukunan Umat Beragama dan Penghayat Kepercayaan di Daerah														
			Jumlah Laporan Hasil Monitoring, Evaluasi dan Pelaporan di Bidang				1 Laporan	52.866.100,00	Kota Pasuruan, Panggun	DANA ALOKASI	Memperkokoh ideologi Pancasil	JATIM HARMONI Menjaga	Lembaga ekososbud di		55.509.405,00	BADAN KESATUAN BANGSA

NO	KODE	URUSAN / BIDANG URUSAN / PROGRAM / KEGIATAN / SUB KEGIATAN	INDIKATOR PROGRAM / KEGIATAN / SUB KEGIATAN	TARGET AKHIR PERIODE RENSTRA OPD	REALISASI CAPAIAN RENJA OPD TAHUN 2024	PRAKIRAAN CAPAIAN TARGET RENJA OPD TAHUN 2025	CAPAIAN KINERJA DAN KERANGKA PENDANAAN						KELOMPOK SASARAN	PRAKIRAAN MAJU RENCANA TAHUN 2027		PERANGKAT DAERAH PENANGGUNG JAWAB
							TARGET 2026	PAGU INDIKATIF (Rp)	LOKASI	SUMBER DANA	PRIORITAS			TARGET	PAGU INDIKATIF (Rp)	
											NASIONAL	DAERAH				
			Ketahanan Ekonomi, Sosial, Budaya dan Fasilitasi Pencegahan Penyalahgunaan Narkotika, Fasilitasi Kerukunan Umat Beragama dan Penghayat Kepercayaan di Daerah						grejo, Pekuncen	UMUM (DAU)	a, demokrasi, dan hak asasi manusia (HAM).	Terwujudnya Masyarakat yang Harmonis dan Inklusif Meningkatkan Harmonisasi Sosial	Kota Pasuruan			DAN POLITIK
6,	8.01.06	PROGRAM PENINGKATAN KEWASPADAAN NASIONAL DAN PENINGKATAN KUALITAS DAN FASILITASI PENANGANAN KONFLIK SOSIAL	*Persentase potensi konflik yang terselesaikan*	-			100 Persen	1.615.418.400,00						-	1.821.945.195,00	
	8.01.06.2.01	Perumusan Kebijakan	*Persentase masyarakat yang*	-			90 Persen	1.615.418.400,00			Memperkokoh	JATIM HARMO	Masyarakat	-	1.821.945.195,00	BADAN KESATU

NO	KODE	URUSAN / BIDANG URUSAN / PROGRAM / KEGIATAN / SUB KEGIATAN	INDIKATOR PROGRAM / KEGIATAN / SUB KEGIATAN	TARGET AKHIR PERIODE RENSTRA OPD	REALISASI CAPAIAN RENJA OPD TAHUN 2024	PRAKIRAAN CAPAIAN TARGET RENJA OPD TAHUN 2025	CAPAIAN KINERJA DAN KERANGKA PENDANAAN						KELOMPOK SASARAN	PRAKIRAAN MAJU RENCANA TAHUN 2027		PERANGKAT DAERAH PENANGGUNG JAWAB
							TARGET 2026	PAGU INDIKATIF (Rp)	LOKASI	SUMBER DANA	PRIORITAS			TARGET	PAGU INDIKATIF (Rp)	
											NASIONAL	DAERAH				
		Teknis dan Pelaksanaan Pemantapan Kewaspadaan Nasional dan Penanganan Konflik Sosial	*mengikuti keg. Pembinaan Kewaspadaan Dini*								ideologi Pancasila, demokrasi, dan hak asasi manusia (HAM).	NI Menjaga Terwujudnya Masyarakat yang Harmonis dan Inklusif Meningkatkan Harmonisasi Sosial	Kota Pasuruan			AN BANGSA DAN POLITIK
	8.01.06.2.01.0001	Penyusunan Program Kerja di Bidang Kewaspadaan Dini, Kerja Sama Intelijen, Pemantauan Orang Asing, Tenaga Kerja Asing dan Lembaga Asing, Kewaspadaan Perbatasan antar Negara, Fasilitasi Kelembagaan Bidang Kewaspadaan, serta Penanganan Konflik di Daerah														
			Jumlah Dokumen Program Kerja di Bidang Kewaspadaan Dini, Kerja Sama Intelijen, Pemantauan Orang Asing, Tenaga Kerja Asing dan Lembaga Asing, Kewaspadaan Perbatasan antar Negara, Fasilitasi Kelembagaan Bidang Kewaspadaan, serta Penanganan Konflik				1 Dokumen	112.543.500,00	Kota Pasuruan, Panggungrejo, Pekuncen Kota Pasuruan, Semua Kecamatan, Semua	DANA ALOKASI UMUM (DAU)	Memperkokoh ideologi Pancasila, demokrasi, dan hak asasi manusia (HAM).	JATIM HARMONI Menjaga Terwujudnya Masyarakat yang Harmonis dan Inklusif Meningkatkan Harmoni	Masyarakat Kota Pasuruan		207.504.675,00	BADAN KESATUAN BANGSA DAN POLITIK

NO	KODE	URUSAN / BIDANG URUSAN / PROGRAM / KEGIATAN / SUB KEGIATAN	INDIKATOR PROGRAM / KEGIATAN / SUB KEGIATAN	TARGET AKHIR PERIODE RENSTRA OPD	REALISASI CAPAIAN RENJA OPD TAHUN 2024	PRAKIRAAN CAPAIAN TARGET RENJA OPD TAHUN 2025	CAPAIAN KINERJA DAN KERANGKA PENDANAAN						KELOMPOK SASARAN	PRAKIRAAN MAJU RENCANA TAHUN 2027		PERANGKAT DAERAH PENANGGUNG JAWAB
							TARGET 2026	PAGU INDIKATIF (Rp)	LOKASI	SUMBER DANA	PRIORITAS			TARGET	PAGU INDIKATIF (Rp)	
											NASIONAL	DAERAH				
			di Daerah yang Disusun						Kel/Desa			sasi Sosial				
	8.01.06.2.01.0004	Pelaksanaan Koordinasi di Bidang Kewaspadaan Dini, Kerja Sama Intelijen, Pemantauan Orang Asing, Tenaga Kerja Asing dan Lembaga Asing, Kewaspadaan Perbatasan antar Negara, Fasilitasi Kelembagaan Bidang Kewaspadaan, serta Penanganan Konflik di Daerah														
			Jumlah Orang yang Mengikuti Koordinasi di Bidang Kewaspadaan Dini, Kerja Sama Intelijen, Pemantauan Orang Asing, Tenaga Kerja Asing dan Lembaga Asing, Kewaspadaan Perbatasan antar Negara, Fasilitasi Kelembagaan Bidang Kewaspadaan, serta Penanganan Konflik di Daerah				50 Orang	14.874.500,00	Kota Pasuruan, Panggungrejo, Pekuncen	DANA ALOKASI UMUM (DAU)	Memperkokoh ideologi Pancasila, demokrasi, dan hak asasi manusia (HAM).	JATIM HARMONI Menjaga Terwujudnya Masyarakat yang Harmonis dan Inklusif Meningkatkan Harmonisasi Sosial	Masyarakat Kota Pasuruan		15.618.225,00	BADAN KESATUAN BANGSA DAN POLITIK
	8.01.06.2.01.0005	Pelaksanaan Monitoring, Evaluasi dan Pelaporan di Bidang Kewaspadaan Dini, Kerja Sama Intelijen, Pemantauan Orang Asing, Tenaga Kerja Asing dan Lembaga Asing, Kewaspadaan Perbatasan antar Negara, Fasilitasi Kelembagaan Bidang Kewaspadaan, serta Penanganan Konflik di Daerah														
			Jumlah Laporan Hasil Monitoring, Evaluasi dan Pelaporan di Bidang Kewaspadaan Dini, Kerja Sama Intelijen, Pemantauan Orang Asing, Tenaga Kerja				2 Laporan	1.342.585.500,00	Kota Pasuruan, Panggungrejo, Pekuncen Kota	DANA ALOKASI UMUM (DAU)	Memperkokoh ideologi Pancasila, demokrasi, dan hak	JATIM HARMONI Menjaga Terwujudnya Masyarakat yang	Masyarakat Kota Pasuruan		1.446.136.650,00	BADAN KESATUAN BANGSA DAN POLITIK

NO	KODE	URUSAN / BIDANG URUSAN / PROGRAM / KEGIATAN / SUB KEGIATAN	INDIKATOR PROGRAM / KEGIATAN / SUB KEGIATAN	TARGET AKHIR PERIODE RENSTRA OPD	REALISASI CAPAIAN RENJA OPD TAHUN 2024	PRAKIRAAN CAPAIAN TARGET RENJA OPD TAHUN 2025	CAPAIAN KINERJA DAN KERANGKA PENDANAAN						KELOMPOK SASARAN	PRAKIRAAN MAJU RENCANA TAHUN 2027		PERANGKAT DAERAH PENANGGUNG JAWAB
							TARGET 2026	PAGU INDIKATIF (Rp)	LOKASI	SUMBER DANA	PRIORITAS			TARGET	PAGU INDIKATIF (Rp)	
											NASIONAL	DAERAH				
			Asing dan Lembaga Asing, Kewaspadaan Perbatasan antar Negara, Fasilitasi Kelembagaan Bidang Kewaspadaan, serta Penanganan Konflik di Daerah						Pasuruan, Semua Kecamatan, Semua Kel/Desa		asasi manusia (HAM).	Harmonis dan Inklusif Meningkatkan Harmonisasi Sosial				
	8.01.06.2.01.0006	Pelaksanaan Forum Koordinasi Pimpinan Daerah Kabupaten/Kota														
			Jumlah Dokumen Hasil Pelaksanaan Forum Koordinasi Pimpinan Daerah Kabupaten/Kota				1 Dokumen	145.414.900,00	Kota Pasuruan, Panggungrejo, Pekuncen	DANA ALOKASI UMUM (DAU)	Memperkokoh ideologi Pancasila, demokrasi, dan hak asasi manusia (HAM).	JATIM HARMONI Menjaga Terwujudnya Masyarakat yang Harmonis dan Inklusif Meningkatkan Harmonisasi Sosial	Masyarakat Kota Pasuruan		152.685.645,00	BADAN KESATUAN BANGSA DAN POLITIK
	JUMLAH							8.583.589.689,00							9.096.650.020,00	

BAB V PENUTUP

Rencana Kerja (Renja) adalah penjabaran Rencana Strategis (Renstra) Badan Kesatuan Bangsa dan Politik yang memuat program kegiatan selama tahun 2026 dalam rangka untuk mencapai sasaran yang telah ditetapkan. Rencana Kerja tahun 2026 merupakan perencanaan program dan kegiatan tahun kedua dari Rencana Strategis Badan Kesatuan Bangsa dan Politik periode 2025 – 2029 dengan mempertimbangkan hasil evaluasi pelaksanaan program dan kegiatan pada periode sebelumnya.

Berdasarkan program dan kegiatan yang sedang dalam proses dilaksanakan pada tahun 2026 terdapat beberapa catatan penting yang perlu mendapat perhatian, antara lain bahwa dalam pelaksanaan program kegiatan masih perlu ditingkatkan koordinasi yang efektif dan efisien dari pelaksana program dalam rangka mewujudkan tim yang solid demi kelancaran dan kesuksesan program dan kegiatan tersebut. Untuk ketersediaan dana yang kurang sesuai dengan kebutuhan menjadi kendala tersendiri yang mana dengan keterbatasan dana, kegiatan harus tetap terlaksana sesuai dengan tujuan dan tepat pada sasaran. Selain itu, adanya beberapa kegiatan yang kurang sesuai dengan Rencana Strategis Badan Kesatuan Bangsa dan Politik, baik kegiatan berkelanjutan yang terpaksa dihapus maupun kegiatan baru yang harus segera dilaksanakan perlu disikapi secara bijaksana oleh pelaksana program/kegiatan.

Mengacu pada catatan penting di atas, maka perlu ditetapkan kaidah - kaidah dalam pelaksanaannya, yaitu :

1. Rencana Kerja Badan Kesatuan Bangsa dan Politik Tahun 2026 tidak hanya memuat kegiatan – kegiatan dalam kerangka program pemerintah dan pelayanan publik, tetapi juga memuat rancangan kerangka ketentraman dan ketertiban umum serta stabilitas politik bagi terselenggaranya pembangunan di segala bidang beserta pendanaannya baik yang dilaksanakan langsung oleh Pemerintah Daerah maupun yang ditempuh dengan mendorong partisipasi masyarakat;
2. Badan Kesatuan Bangsa dan Politik berkewajiban untuk melaksanakan program dan kegiatan dari Rencana Kerja Badan Kesatuan Bangsa dan Politik Tahun 2026 dengan sebaik–baiknya dan penuh tanggung jawab demi terpenuhinya Rencana Strategis Badan Kesatuan Bangsa dan Politik 2025 – 2029;
3. Sebagai tindak lanjut dalam penyusunan Rencana Anggaran Pendapatan dan Belanja Daerah (R-APBD), Rencana Kerja Badan Kesatuan Bangsa dan Politik ini disusun dengan berpedoman pada Permendagri Nomor 54 Tahun 2010 tentang Pelaksanaan PP Nomor 8 Tahun 2008 tentang Tahapan, Tata Cara Penyusunan, Pengendalian, dan Evaluasi Pelaksanaan Rencana Pembangunan Daerah;
4. Dalam upaya sinkronisasi dan sinergitas pelaksanaan setiap program dan kegiatan yang bersumber dari APBD Kota Pasuruan, Rencana Kerja Badan Kesatuan Bangsa dan Politik perlu mengacu pada RKPD Kota Pasuruan dan berpedoman pada Rencana Strategis

Badan Kesatuan Bangsa dan Politik, RPJMD dan RPJPD Kota Pasuruan.

Dari uraian di atas, rencana tindak lanjut yang dibutuhkan antara lain perlu adanya evaluasi dan perencanaan terhadap program/kegiatan agar pelaksanaan berikutnya lebih matang, peningkatan koordinasi intern dari para pelaksana kegiatan, dan penambahan jumlah pagu indikatif untuk mengantisipasi lonjakan harga dalam rangka inflasi dengan menyesuaikan jenis kegiatan. Selain itu, perlu dikaji ulang untuk lebih fokus dalam mewujudkan visi dan misi Kota Pasuruan serta Badan Kesatuan Bangsa dan Politik, sehingga program dan kegiatan pada perencanaan berikutnya selaras dengan visi dan misi tersebut.

Demikian dengan tersusunnya Rencana Kerja Badan Kesatuan Bangsa dan Politik Kota Pasuruan Tahun 2026 ini agar senantiasa dapat dijadikan acuan kerja dalam melaksanakan setiap kegiatan dan tugas – tugas yang akan dilaksanakan oleh Badan Kesatuan Bangsa dan Politik Kota Pasuruan.

Z. RENCANA KERJA BADAN PENANGGULANGAN BENCANA DAERAH;

BAB I
PENDAHULUAN

1.1. Latar Belakang

Berpedoman pada Peraturan Menteri Dalam Negeri Nomor 86 Tahun 2017 tentang Tata Cara Perencanaan, Pengendalian Dan Evaluasi Pembangunan Daerah, Tata Cara Evaluasi Rancangan Peraturan Daerah Tentang Rencana Pembangunan Jangka Panjang Daerah Dan Rencana Pembangunan Jangka Menengah Daerah, Serta Tata Cara Perubahan Rencana Pembangunan Jangka Panjang Daerah, Rencana Pembangunan Jangka Menengah Daerah, Dan Rencana Kerja Pemerintah Daerah dinyatakan bahwa setiap Perangkat Daerah wajib menyusun dokumen Rencana Kerja Perangkat Daerah (RENJA PD).

Proses Penyusunan Rencana Kerja Perangkat Daerah (RENJA PD) berdasarkan melalui Peraturan Peraturan Walikota Pasuruan nomor : 050/10/SE/423.204/2025 tentang Pedoman Penyusunan Rencana Kerja Perangkat Daerah Tahun 2026 diawali dengan persiapan penyusunan Rencana Kerja Perangkat Daerah (RENJA PD), penyusunan rancangan awal Rencana Kerja Perangkat Daerah (RENJA PD), penyusunan rancangan Rencana Kerja Perangkat Daerah (RENJA PD), penyusunan rancangan akhir Rencana Kerja Perangkat Daerah (RENJA PD) dan penetapan Rencana Kerja Perangkat Daerah (RENJA PD).

Program, kegiatan dan pagu indikatif yang termuat pada Rencana Rencana Kerja Perangkat Daerah (RENJA PD) harus selaras dengan Peraturan Kepala Daerah tentang Rencana Kerja Pemerintah Daerah (RKPD) begitu juga sebaliknya sehingga antara kedua dokumen dimaksud ada saling keterkaitan satu dengan yang lainnya.

Dokumen Rencana Kerja Perangkat Daerah (RENJA PD) Badan Penanggulangan Bencana Daerah Kota Pasuruan Tahun 2026 ini disusun dengan mengacu pada kerangka arahan yang dirumuskan dalam rancangan awal RKPD serta didasarkan pada evaluasi pelaksanaan Rencana Kerja Perangkat Daerah (RENJA PD) tahun sebelumnya dan evaluasi kinerja terhadap pencapaian Renstra Perangkat Daerah dan pada akhirnya Rencana Kerja Perangkat Daerah (RENJA PD) menjadi dasar dalam menyusun Rencana Kerja Perubahan dan Anggaran untuk penyusunan Anggaran Pendapatan dan Belanja Daerah (APBD).

Dengan demikian dapat dimaknai bahwa keberadaan dokumen Rencana Kerja Perangkat Daerah (RENJA PD) sangat penting bagi Perangkat Daerah dalam menentukan arah kebijakan dan proyeksi anggaran. Dengan disusunnya dokumen Rencana Kerja Perangkat Daerah (RENJA PD) maka tahapan kebijakan yang dimulai dengan formulasi, implementasi, monitoring dan evaluasi menjadi optimal dalam upaya akselerasi program pembangunan. Untuk itu dipandang perlu Badan Perencanaan Pembangunan Daerah Kota Pasuruan menyusun dokumen Rencana Kerja Perubahan (RENJA-P) untuk mewujudkan

formulasi perencanaan pembangunan yang prospektif, realistis, akuntabel dan transparan.

1.2. Landasan Hukum

Penyusunan Rencana Kerja Perangkat Daerah (RENJA PD) Badan Penanggulangan Bencana Daerah Kota Pasuruan mengacu pada peraturan perundang-undangan yang berlaku, sebagai berikut :

1. Undang-Undang Nomor 25 Tahun 2004 tentang Sistem Perencanaan Pembangunan Nasional;
2. Undang-Undang Nomor 23 Tahun 2014 tentang Pemerintahan Daerah;
3. Undang-Undang Nomor 24 Tahun 2007 tentang Penanggulangan Bencana: Undang-undang ini memberikan kerangka hukum untuk penanggulangan bencana di Indonesia. Hal ini mencakup rencana, persiapan, respons, dan pemulihan dari berbagai jenis bencana;
4. Peraturan Pemerintah Nomor 8 Tahun 2006 tentang Pelaporan Keuangan dan Kinerja Instansi Pemerintah;
5. Peraturan Pemerintah Nomor 8 Tahun 2008 tentang Tahapan, Tata Cara Penyusunan, Pengendalian dan Evaluasi Pelaksanaan Rencana Pembangunan Daerah;
6. Peraturan Pemerintah Nomor 12 Tahun 2019 tentang Pengelolaan Keuangan Daerah;
7. Peraturan Presiden (Perpres) Nomor 8 Tahun 2015 tentang Rencana Aksi Nasional Penanggulangan Bencana (RAN-PCB): Perpres ini menetapkan rencana aksi nasional untuk penanggulangan bencana di Indonesia;
8. Peraturan Presiden Nomor 18 Tahun 2020 tentang Rencana Pembangunan Jangka Menengah Nasional Tahun 2020-2024;
9. Peraturan Menteri Dalam Negeri Nomor 86 Tahun 2017 tentang Tata Cara Perencanaan, Pengendalian dan Evaluasi Pembangunan Daerah, Tata Cara Evaluasi Rancangan Peraturan Daerah Tentang Rencana Pembangunan Jangka Panjang Daerah dan Rencana Pembangunan Jangka Menengah Daerah, serta Tata Cara Perubahan Rencana Pembangunan Jangka Panjang Daerah, Rencana Pembangunan Jangka Menengah Daerah, dan Rencana Kerja Pemerintah Daerah;
10. Peraturan Menteri Dalam Negeri Nomor 120 Tahun 2018 tentang Perubahan Atas Peraturan Menteri Dalam Negeri Nomor 80 Tahun 2015 Tentang Pembentukan Produk Hukum Daerah;
11. Peraturan Menteri Dalam Negeri Nomor 70 Tahun 2019 tentang Sistem Informasi Pemerintahan Daerah;
12. Peraturan Menteri Dalam Negeri Nomor 90 Tahun 2019 tentang Klasifikasi, Kodefikasi dan Nomenklatur Perencanaan Pembangunan dan Keuangan Daerah;
13. Peraturan Kepala BNPB Nomor 1 Tahun 2012 tentang Organisasi dan Tata Kerja Badan Nasional Penanggulangan Bencana:

Peraturan ini mengatur struktur organisasi dan tata kerja BNPB dalam menghadapi bencana;

14. Peraturan Kepala BNPB Nomor 2 Tahun 2012 tentang Pedoman Umum Pengkajian dan Penetapan Status Bencana: Peraturan ini berisi pedoman dalam melakukan pengkajian dan penetapan status bencana, seperti bencana alam, kebakaran hutan, dan asap;
15. Peraturan Kepala BNPB Nomor 3 Tahun 2012 tentang Standar Bencana: Peraturan ini mengatur standar operasional penanggulangan bencana dan upaya pemulihan;
16. Peraturan Kepala BNPB Nomor 4 Tahun 2012 tentang Rencana Operasi Penanggulangan Bencana: Peraturan ini berisi pedoman dalam menyusun rencana operasi penanggulangan bencana pada tingkat nasional, provinsi, dan kabupaten/kota;
17. Peraturan Kepala BNPB Nomor 5 Tahun 2012 tentang Pengelolaan Logistik Penanggulangan Bencana: Peraturan ini mengatur pengelolaan dan distribusi logistik dalam penanggulangan bencana;
18. Peraturan Kepala BNPB Nomor 6 Tahun 2012 tentang Standar Peta Bencana: Peraturan ini berisi standar dalam pembuatan peta bencana, termasuk peta bahaya, peta kerentanan, dan peta risiko bencana;
19. Peraturan Daerah Provinsi Jawa Timur Nomor 1 Tahun 2009 tentang rencana pembangunan Jangka Panjang Daerah Provinsi Jawa Timur 2005 – 2026;
20. Peraturan Daerah Kota Pasuruan Nomor 2 Tahun 2010 tentang Organisasi dan Tata Kerja Badan Penanggulangan Bencana Daerah Kota Pasuruan
21. Peraturan Daerah Kota Pasuruan Nomor 10 Tahun 2015 Tentang Penyelenggaraan Penanggulangan Bencana;
22. Peraturan Daerah Kota Pasuruan Nomor 7 Tahun 2016 tentang pembentukan dan susunan perangkat daerah;
23. Peraturan Daerah Kota Pasuruan Nomor 2 Tahun 2025 tentang RPJMD Kota Pasuruan Tahun 2025-2029
24. Peraturan Walikota Pasuruan Nomor 50 Tahun 2016 tentang Susunan Organisasi dan Tata Kerja Perangkat Daerah;
25. Peraturan Walikota Pasuruan Nomor 16 Tahun 2022 tentang Tugas Pokok dan Fungsi Dinas Perhubungan;
26. Peraturan Wali kota Pasuruan Nomor 26 Tahun 2025 tentang Rencana Kerja Perangkat Daerah Tahun 2026.

1.3. Maksud dan Tujuan

Maksud disusunnya dokumen Rencana Kerja (RENJA) Badan Penanggulangan Bencana Daerah Kota Pasuruan Tahun 2026 ini adalah untuk merumuskan perencanaan pembangunan yang didalamnya memuat target kinerja, realisasi dan proyeksi.

Tujuan disusunnya dokumen Rencana Kerja (RENJA) Badan Penanggulangan Bencana Daerah Kota Pasuruan Tahun 2026 antara lain:

1. Memberikan arah yang jelas terhadap target kinerja, realisasi dan proyeksi perencanaan pembangunan;
2. Memberikan panduan dalam rangka membantu Badan Penanggulangan Bencana Daerah Kota Pasuruan dalam mencapai serangkaian target kinerja, realisasi dan proyeksi perencanaan pembangunan;
3. Menyajikan dokumen sebagai salah satu pedoman dalam merumuskan formulasi kebijakan perencanaan pembangunan.
4. Memelihara konsistensi antara capaian tujuan perencanaan strategis jangka menengah dengan tujuan perencanaan dan penganggaran tahunan OPD
5. Menjabarkan rencana strategis ke dalam rencana operasional

1.4. Sistematika Penulisan

Sistematika penulisan dokumen Renja Badan Penanggulangan Bencana Daerah Kota Pasuruan Tahun 2026, disajikan sebagai berikut :

1. BAB I PENDAHULUAN
   - 1.1 Latar Belakang
   - 1.2 Landasan Hukum
   - 1.3 Maksud dan Tujuan
   - 1.4 Sistematika Penulisan
2. BAB II HASIL EVALUASI RENJA PERANGKAT DAERAH TAHUN LALU
   - 2.1 Evaluasi Pelaksanaan Renja Perangkat Daerah Tahun Lalu dan Capaian Renstra Perangkat Daerah
   - 2.2 Analisis Kinerja Pelayanan Perangkat Daerah
   - 2.3 Isu-Isu Penting Penyelenggaraan Tugas dan Fungsi Perangkat Daerah
   - 2.4 *Review* terhadap Rancangan Awal Rencana Kerja Pemerintah Daerah (RKPD)
3. BAB III TUJUAN DAN SASARAN PERANGKAT DAERAH
   - 3.1 Telaahan terhadap Kebijakan Nasional
   - 3.2 Tujuan dan Sasaran Renja Perangkat Daerah
4. BAB IV RENCANA KERJA DAN PENDANAAN PERANGKAT DAERAH
5. BAB V PENUTUP

BAB II
HASIL EVALUASI RENCANA PERANGKAT DAERAH TAHUN LALU

2.1. Evaluasi Pelaksanaan Renja Badan Penanggulangan Bencana Kota Pasuruan Tahun Lalu dan Capain Renstra Perangkat Daerah

Evaluasi memainkan peran strategis dalam analisis kebijakan, karena memiliki berbagai fungsi utama. Salah satu tujuan utama evaluasi adalah untuk memperoleh umpan balik terhadap pelaksanaan suatu kebijakan atau program, sehingga dapat dijadikan dasar dalam perbaikan kebijakan di masa mendatang. Di samping itu, evaluasi juga berfungsi untuk mengukur keberhasilan atau kegagalan suatu kebijakan dalam mencapai tujuan yang telah ditetapkan.

Evaluasi kebijakan juga digunakan sebagai sarana untuk memenuhi prinsip akuntabilitas publik. Dengan melakukan penilaian terhadap kinerja kebijakan, pemerintah menunjukkan bentuk pertanggungjawaban kepada masyarakat selaku pemilik sumber daya publik dan penerima manfaat dari pelaksanaan kebijakan dan program. Selain itu, evaluasi juga berperan penting dalam mencegah terulangnya kesalahan yang sama, serta memberikan rekomendasi atau masukan konstruktif bagi proses pengambilan kebijakan ke depan.

A. Evaluasi Kinerja Tahun 2024 (tahun n-2)

Evaluasi terhadap pelaksanaan Rencana Kerja BPBD Kota Pasuruan tahun 2024 (tahun n-2) menunjukkan bahwa sebagian besar program dan kegiatan telah dilaksanakan dengan capaian yang cukup baik. Berdasarkan laporan kinerja tahunan dan realisasi anggaran BPBD,

- Capaian Tujuan

  Tujuan sebagaimana tertuang dalam Renstra 2021–2026 adalah meningkatnya pengelolaan lingkungan hidup yang diukur melalui indikator Indeks Risiko Bencana (IRB) dengan Target 115,04 nilai indeks terealisasi 94,15 Penurunan ini menunjukkan tren positif dari akibat meningkatnya kapasitas kesiapsiagaan masyarakat, Edukasi dan sosialisasi PRB secara berkelanjutan dan Tersedianya sarana prasarana tanggap darurat di wilayah rawan

- Capaian Sasaran

  Sasaran penanggulangan bencana dan kebakaran difokuskan pada peningkatan kapasitas respons tanggap darurat sesuai standar waktu tanggap (response time), yang diukur melalui indikator persentase kejadian bencana dan kebakaran yang tertangani dalam waktu maksimal 15 menit. Target capaian pada tahun 2024 ditetapkan sebesar 100%. Hasil pelaksanaan menunjukkan bahwa rata-rata waktu tanggap tercapai sebesar 11,52 menit, dengan persentase keberhasilan penanganan sesuai standar waktu mencapai 130%. Capaian tersebut mencerminkan efektivitas koordinasi lintas sektor serta penguatan strategi mitigasi risiko di wilayah rawan bencana dan kebakaran.

B. Perkiraan Capaian Tahun 2025 (tahun n-1)

Memasuki tahun berjalan (tahun n-1/2025)., BPBD Kota Pasuruan masih fokus pada penguatan ketahanan daerah melalui pendekatan preventif dan responsif terhadap bencana. Sejumlah target strategis direncanakan untuk dilaksanakan, di antaranya, meningkatnya pengelolaan lingkungan hidup yang diukur melalui indikator Indeks Risiko Bencana (IRB) dengan target 111,48 dan peningkatan kapasitas respons tanggap darurat sesuai standar waktu tanggap (response time), yang diukur melalui indikator persentase kejadian bencana dan kebakaran yang tertangani dalam waktu maksimal 15 menit.

Berdasarkan proyeksi pelaksanaan semester I dan rencana kegiatan semester II, diperkirakan capaian indikator tahun 2025 adalah sebagai berikut:

- Pelaksanaan program/kegiatan prioritas**:** 90–95% tercapai
- Tingkat serapan anggaran**:** diperkirakan mencapai 93–95**%**
- Jumlah kegiatan edukasi masyarakat**:** ditargetkan 10 kegiatan, telah dilaksanakan 6 hingga semester I
- Jumlah personel yang telah dilatih**:** 60 orang
- Rata-rata waktu Respon Time**:** dipertahankan di bawah 15 menit

Prediksi Kendala dan Solusi Potensi kendala yang diperkirakan muncul antara lain

- Kemungkinan bencana hidrometeorologi (banjir, cuaca ekstrem) yang meningkat saat musim penghujan,
- Keterlambatan pengadaan barang/jasa pada triwulan III,
- Pergantian personel relawan di beberapa wilayah rawan bencana.

Solusi yang sedang disiapkan meliputi:

- Penambahan pelatihan tanggap darurat pada akhir tahun,
- Penyusunan SOP pengadaan darurat,
- Penguatan koordinasi lintas OPD dan kelurahan dalam distribusi logistik dan informasi bencana.

Secara keseluruhan, pelaksanaan Renja tahun 2024 dan proyeksi capaian tahun 2025 menunjukkan bahwa BPBD Kota Pasuruan telah menunjukkan konsistensi dalam melaksanakan fungsi penanggulangan bencana secara terencana dan terukur. Hasil evaluasi ini menjadi dasar penting dalam penyusunan Rencana Kerja Tahun 2026 yang lebih adaptif, responsif, dan sinergis dengan visi pembangunan daerah.

Tabel 2.1
Rekapitulasi Evaluasi Hasil Pelaksanaan Renja Perangkat Daerah dan Pencapaian Renstra Perangkat Daerah s/d Tahun 2025

No	Kode	Urusan / Bidang Urusan Pemerintah Daerah dan Program / Kegiatan / Sub Kegiatan	Indikator Kinerja Program (Outcome) / Kegiatan (Output) / Sub Kegiatan (Output Sub Kegiatan)	Target Kinerja Capaian Program dan Kegiatan (Renstra PD Tahun 2021 - 2026)	Realisasi Target Kinerja Hasil Program dan Keluaran Kegiatan s/d dengan 2023	Target dan Realisasi Kinerja Program, Kegiatan dan Sub kegiatan RENJA 2025			Target Program dan Kegiatan (Renja PD Tahun 2026)	Perkiraan Realisasi Capaian Target Renstra PD s/d Tahun Berjalan	
						Target Renja PD Tahun 2024	Realisasi Renja PD Tahun 2024	Tingkat Realisasi (%)		Realisasi Capaian Program dan Kegiatan (RENJA Perangkat Daerah berjalan)	Tingkat Capaian Realisasi Target Renstra (%)
	1.05.01	PROGRAM PENUNJANG URUSAN PEMERINTAHAN DAERAH KABUPATEN/KOTA	Persentase Jumlah Urusan Penunjang Yang Terfasilitasi	100	100	100	100	100%	100	31	46,11%
	1.05.01.2.01	Perencanaan, Penganggaran, dan Evaluasi Kinerja Perangkat Daerah	Persentase Perencanaan, Penganggaran, dan Evaluasi Kinerja Perangkat Daerah yang terlaksana	100	100	100	100	100%	100	50	50,00%
1	1.05.01.2.01.01	Penyusunan Dokumen Perencanaan Perangkat Daerah	Jumlah Dokumen Perencanaan Perangkat Daerah	50	10	10	10	100%	10	5	50,00%
2	1.05.01.2.01.06	Koordinasi dan Penyusunan Laporan Capaian Kinerja dan Ikhtisar Realisasi Kinerja SKPD	Jumlah Laporan Capaian Kinerja dan Ikhtisar Realisasi Kinerja SKPD dan Laporan Hasil Koordinasi Penyusunan Laporan Capaian Kinerja dan Ikhtisar Realisasi Kinerja SKPD	25	5	5	5	100%	5	2	48,00%
3	1.05.01.2.01.07	Evaluasi Kinerja Perangkat Daerah	Jumlah Laporan Evaluasi Kinerja Perangkat Daerah	25	5	5	5	100%	5	3	52,00%
	1.05.01.2.02	Administrasi Keuangan Perangkat Daerah	Persentase Administrasi Keuangan Perangkat Daerah yang terlaksana	100	100	100	100	100%	100	0	40,06%
4	1.05.01.2.02.01	Penyediaan Gaji dan Tunjangan ASN	Jumlah Orang yang Menerima Gaji dan Tunjangan ASN	165	33	33	33	100%	33	33	60,00%

No	Kode	Urusan / Bidang Urusan Pemerintah Daerah dan Program / Kegiatan / Sub Kegiatan	Indikator Kinerja Program (Outcome) / Kegiatan (Output) / Sub Kegiatan (Output Sub Kegiatan)	Target Kinerja Capaian Program dan Kegiatan (Renstra PD Tahun 2021 - 2026)	Realisasi Target Kinerja Hasil Program dan Keluaran Kegiatan s/d dengan 2023	Target dan Realisasi Kinerja Program, Kegiatan dan Sub kegiatan RENJA 2025			Target Program dan Kegiatan (Renja PD Tahun 2026)	Perkiraan Realisasi Capaian Target Renstra PD s/d Tahun Berjalan	
						Target Renja PD Tahun 2024	Realisasi Renja PD Tahun 2024	Tingkat Realisasi (%)		Realisasi Capaian Program dan Kegiatan (RENJA Perangkat Daerah berjalan)	Tingkat Capaian Realisasi Target Renstra (%)
5	1.05.01.2.02.07	Koordinasi dan Penyusunan Laporan Keuangan Bulanan/ Triwulanan/ Semesteran SKPD	Jumlah Laporan Keuangan Akhir Tahun SKPD dan Laporan Hasil Koordinasi Penyusunan Laporan Keuangan Akhir Tahun SKPD	85	17	17	17	100%	17	8	49,41%
	1.05.01.2.03	Administrasi Barang Milik Daerah pada Perangkat Daerah	Persentase Administrasi Barang Milik Daerah pada Perangkat Daerah yang terlaksana	100	100	100	100	100%	100	50	50,00%
6	1.05.01.2.03.05	Rekonsiliasi dan Penyusunan Laporan Barang Milik Daerah pada SKPD	Jumlah Laporan Rekonsiliasi dan Penyusunan Laporan Barang Milik Daerah pada SKPD	20	4	4	4	100%	4	2	50,00%
	1.05.01.2.06	Administrasi Umum Perangkat Daerah	Persentase Administrasi Umum Perangkat Daerah yang terlaksana	100	0	0	0	0%	100	0	0,00%
7	1.05.01.2.06.01	Penyediaan Komponen Instalasi Listrik/Penerangan Bangunan Kantor	Jumlah Paket Komponen Instalasi Listrik/Penerangan Bangunan Kantor yang Disediakan	255	0	0	0	0%	85	0	0,00%
8	1.05.01.02.06.0007	Penyediaan Bahan/Material	Jumlah Paket Bahan/Material yang Disediakan	100	100	100	100	100%	100	39	47,87%
9	1.05.01.2.06.05	Penyediaan Barang Cetakan dan Penggandaan	Jumlah Paket Barang Cetakan dan Penggandaan yang Disediakan	60	12	12	12	100%	12	3	45,00%
10	1.05.01.2.06.06	Penyediaan Bahan Bacaan dan Peraturan Perundang-undangan	Jumlah Dokumen Bahan Bacaan dan Peraturan Perundang-Undangan yang Disediakan	5	0	0	0	0%	1	0	0,00%

No	Kode	Urusan / Bidang Urusan Pemerintah Daerah dan Program / Kegiatan / Sub Kegiatan	Indikator Kinerja Program (Outcome) / Kegiatan (Output) / Sub Kegiatan (Output Sub Kegiatan)	Target Kinerja Capaian Program dan Kegiatan (Renstra PD Tahun 2021 - 2026)	Realisasi Target Kinerja Hasil Program dan Keluaran Kegiatan s/d dengan 2023	Target dan Realisasi Kinerja Program, Kegiatan dan Sub kegiatan RENJA 2025			Target Program dan Kegiatan (Renja PD Tahun 2026)	Perkiraan Realisasi Capaian Target Renstra PD s/d Tahun Berjalan	
						Target Renja PD Tahun 2024	Realisasi Renja PD Tahun 2024	Tingkat Realisasi (%)		Realisasi Capaian Program dan Kegiatan (RENJA Perangkat Daerah berjalan)	Tingkat Capaian Realisasi Target Renstra (%)
11	1.05.01.2.06.08	Fasilitasi Kunjungan Tamu	Jumlah Laporan Fasilitasi Kunjungan Tamu	60	12	12	12	100%	12	3	45,00%
12	1.05.01.2.06.08	Fasilitasi Kunjungan Tamu	Jumlah Laporan Fasilitasi Kunjungan Tamu	60	12	12	12	100%	12	6	50,00%
13	1.05.01.2.06.09	Penyelenggaraan Rapat Koordinasi dan Konsultasi SKPD	Jumlah Laporan Penyelenggaraan Rapat Koordinasi dan Konsultasi SKPD	60	12	12	12	100%	12	6	50,00%
	1.05.01.2.08	Penyediaan Jasa Penunjang Urusan Pemerintahan Daerah	Persentase Penyediaan Jasa Penunjang Urusan Pemerintahan Daerah yang terlaksana	60	12	12	12	100%	12	6	50,00%
14	1.05.01.2.08.01	Penyediaan Jasa Surat Menyurat	Jumlah Laporan Penyediaan Jasa Surat Menyurat	100	100	100	100	100%	100	0	40,00%
15	1.05.01.2.08.02	Penyediaan Jasa Komunikasi, Sumber Daya Air dan Listrik	Jumlah Laporan Penyediaan Jasa Komunikasi, Sumber Daya Air dan Listrik yang Disediakan	65	25	32	32	100%	13	0	87,69%
16	1.05.01.2.08.04	Penyediaan Jasa Pelayanan Umum Kantor	Jumlah Laporan Penyediaan Jasa Pelayanan Umum Kantor yang Disediakan	100	100	100	100	100%	100	50	50,00%
	1.05.01.2.09	Pemeliharaan Barang Milik Daerah Penunjang Urusan Pemerintahan Daerah	Persentase Pemeliharaan Barang Milik Daerah Penunjang Urusan Pemerintahan Daerah yang terlaksana	60	12	12	12	100%	12	6	50,00%
17	1.05.01.2.09.01	Penyediaan Jasa Pemeliharaan, Biaya Pemeliharaan, dan Pajak Kendaraan Perorangan	Jumlah Kendaraan Perorangan Dinas atau Kendaraan Dinas Jabatan yang Dipelihara dan dibayarkan Pajaknya	60	12	12	12	100%	12	6	50,00%

No	Kode	Urusan / Bidang Urusan Pemerintah Daerah dan Program / Kegiatan / Sub Kegiatan	Indikator Kinerja Program (Outcome) / Kegiatan (Output) / Sub Kegiatan (Output Sub Kegiatan)	Target Kinerja Capaian Program dan Kegiatan (Renstra PD Tahun 2021 - 2026)	Realisasi Target Kinerja Hasil Program dan Keluaran Kegiatan s/d dengan 2023	Target dan Realisasi Kinerja Program, Kegiatan dan Sub kegiatan RENJA 2025			Target Program dan Kegiatan (Renja PD Tahun 2026)	Perkiraan Realisasi Capaian Target Renstra PD s/d Tahun Berjalan	
						Target Renja PD Tahun 2024	Realisasi Renja PD Tahun 2024	Tingkat Realisasi (%)		Realisasi Capaian Program dan Kegiatan (RENJA Perangkat Daerah berjalan)	Tingkat Capaian Realisasi Target Renstra (%)
		Dinas atau Kendaraan Dinas Jabatan									
18	1.05.01.2.09.02	Penyediaan Jasa Pemeliharaan, Biaya Pemeliharaan, Pajak dan Perizinan Kendaraan Dinas Operasional atau Lapangan	Jumlah Kendaraan Dinas Operasional atau Lapangan yang Dipelihara dan dibayarkan Pajak dan Perizinannya	60	12	12	12	100%	12	6	50,00%
19	1.05.01.2.09.06	Pemeliharaan Peralatan dan Mesin Lainnya	Jumlah Peralatan dan Mesin Lainnya yang Dipelihara	100	100	100	100	100%	100	27	45,47%
20	1.05.01.2.09.11	Pemeliharaan/Rehabilitasi Sarana dan Prasarana Pendukung Gedung Kantor atau Bangunan Lainnya	Jumlah Sarana dan Prasarana Pendukung Gedung Kantor atau Bangunan Lainnya yang Dipelihara/Direhabilitasi	35	7	7	7	100%	7	7	60,00%
	1.05.03	PROGRAM PENANGGULANGAN BENCANA	Persentase Penanggulangan Bencana Yang Tertangani	120	16	24	24	100%	24	24	53,33%
	1.05.03.2.01	Pelayanan Informasi Rawan Bencana Kabupaten/Kota	Persentase Pelayanan Informasi Rawan Bencana Kabupaten/Kota yang terlaksana	275	32	48	48	100%	55	18	35,64%
21	1.05.03.2.01.02	Sosialisasi, Komunikasi, Informasi dan Edukasi KIE Rawan Bencana Kabupaten/Kota Per Jenis Ancaman Bencana)	Jumlah warga negara termasuk kelompok rentan di kawasan rawan bencana bencana Kabupaten/Kota yang memperoleh sosialisasi, komunikasi, informasi dan edukasi sesuai jenis ancaman bencana yang ada di kawasan	5	1	1	1	100%	1	0	40,00%

No	Kode	Urusan / Bidang Urusan Pemerintah Daerah dan Program / Kegiatan / Sub Kegiatan	Indikator Kinerja Program (Outcome) / Kegiatan (Output) / Sub Kegiatan (Output Sub Kegiatan)	Target Kinerja Capaian Program dan Kegiatan (Renstra PD Tahun 2021 - 2026)	Realisasi Target Kinerja Hasil Program dan Keluaran Kegiatan s/d dengan 2023	Target dan Realisasi Kinerja Program, Kegiatan dan Sub kegiatan RENJA 2025			Target Program dan Kegiatan (Renja PD Tahun 2026)	Perkiraan Realisasi Capaian Target Renstra PD s/d Tahun Berjalan	
						Target Renja PD Tahun 2024	Realisasi Renja PD Tahun 2024	Tingkat Realisasi (%)		Realisasi Capaian Program dan Kegiatan (RENJA Perangkat Daerah berjalan)	Tingkat Capaian Realisasi Target Renstra (%)
			tempat tinggalnya selama 1 (satu) tahun								
	1.05.03.2.02	Pelayanan Pencegahan dan Kesiapsiagaan Terhadap Bencana	Persentase Pelayanan Pencegahan dan Kesiapsiagaan Terhadap Bencana yang terlaksana	100	100	100	100	100%	100	13	42,63%
22	1.05.03.2.02.06	Penguatan Kapasitas Kawasan untuk Pencegahan dan Kesiapsiagaan	Jumlah Kawasan yang Ditingkatkan Kapasitasnya dalam Pencegahan dan Kesiapsiagaan Bencana	100	0	100	100	100%	100	15	23,08%
23	1.05.03.2.02.08	Pelatihan Pencegahan dan Mitigasi Bencana Kabupaten/Kota	Jumlah warga negara termasuk kelompok rentan di kawasan rawan bencana Kabupaten/Kota yang mengikuti pelatihan pencegahan dan mitigasi bencana	1.300	0	360	360	100%	260	40	30,77%
24	1.05.03.2.02.10	Pengendalian Operasi dan Penyediaan Sarana Prasarana Kesiapsiagaan Terhadap Bencana Kabupaten/Kota	Jumlah laporan layanan pusat pengendalian operasi (pusdalops) dengan Maklumat Pelayanan yang sah dan legal sesuai dengan jenis ancaman bencana yang ada di kawasan tempat tinggalnya	100	100	100	100	100%	100	12	42,42%
	1.05.03.2.03	Pelayanan Penyelamatan dan Evakuasi Korban Bencana	Persentase Pelayanan Penyelamatan dan Evakuasi Korban Bencana yang terlaksana	20	1	3	3	100%	4	2	30,00%

No	Kode	Urusan / Bidang Urusan Pemerintah Daerah dan Program / Kegiatan / Sub Kegiatan	Indikator Kinerja Program (Outcome) / Kegiatan (Output) / Sub Kegiatan (Output Sub Kegiatan)	Target Kinerja Capaian Program dan Kegiatan (Renstra PD Tahun 2021 - 2026)	Realisasi Target Kinerja Hasil Program dan Keluaran Kegiatan s/d dengan 2023	Target dan Realisasi Kinerja Program, Kegiatan dan Sub kegiatan RENJA 2025			Target Program dan Kegiatan (Renja PD Tahun 2026)	Perkiraan Realisasi Capaian Target Renstra PD s/d Tahun Berjalan	
						Target Renja PD Tahun 2024	Realisasi Renja PD Tahun 2024	Tingkat Realisasi (%)		Realisasi Capaian Program dan Kegiatan (RENJA Perangkat Daerah berjalan)	Tingkat Capaian Realisasi Target Renstra (%)
25	1.05.03.2.03.03	Pencarian, Pertolongan dan Evakuasi Korban Bencana Kabupaten/Kota	Jumlah Korban yang Berhasil Ditemukan, Ditolong, dan Dievakuasi Per Jenis Kejadian Bencana	2.250	0	450	450	100%	450	0	20,00%
26	1.05.03.2.03.04	Penyediaan Logistik Penyelamatan dan Evakuasi Korban Bencana Kabupaten/Kota	Jumlah Korban Bencana yang Mendapatkan Distribusi Logistik Penyelamatan dan Evakuasi Korban Bencana	1.300	24	24	24	100%	260	80	9,85%
	1.05.03.2.04	Penataan Sistem Dasar Penanggulangan Bencana	Persentase Penataan Sistem Dasar Penanggulangan Bencana yang terlaksana	60	12	12	12	100%	12	6	50,00%
27	1.05.03.2.04.03	Kerja Sama antar Lembaga dan Kemitraan dalam Penanggulangan Bencana Kabupaten/Kota	Jumlah Dokumen Kerja Sama antar Lembaga dan Kemitraan dalam Penanggulangan Bencana Kabupaten/Kota	100	100	100	100	100%	100	25	45,00%
28	1.05.03.2.04.0010	Koordinasi penanganan Pasca Bencana Kabupaten/Kota	Jumlah penyelesaian kegiatan pasca bencana di semua sektor sesuai berdasarkan Rencana Rehabilitasi dan Rekonstruksi Pasca bencana (R3P) Kabupaten/Kota yang dilegalkan	300	80	60	60	100%	60	15	51,67%
	1.05.04	PROGRAM PENCEGAHAN, PENANGGULANGAN, PENYELAMATAN KEBAKARAN DAN PENYELAMATAN NON KEBAKARAN	PROGRAM PENCEGAHAN, PENANGGULANGAN, PENYELAMATAN KEBAKARAN DAN PENYELAMATAN NON KEBAKARAN	300	80	60	60	100%	60	15	51,67%
	1.05.04.2.01	Pencegahan, Pengendalian,	Persentase Pencegahan, Pengendalian, Pemadaman,	100	100	100	100	100%	100	0	40,00%

No	Kode	Urusan / Bidang Urusan Pemerintah Daerah dan Program / Kegiatan / Sub Kegiatan	Indikator Kinerja Program (Outcome) / Kegiatan (Output) / Sub Kegiatan (Output Sub Kegiatan)	Target Kinerja Capaian Program dan Kegiatan (Renstra PD Tahun 2021 - 2026)	Realisasi Target Kinerja Hasil Program dan Keluaran Kegiatan s/d dengan 2023	Target dan Realisasi Kinerja Program, Kegiatan dan Sub kegiatan RENJA 2025			Target Program dan Kegiatan (Renja PD Tahun 2026)	Perkiraan Realisasi Capaian Target Renstra PD s/d Tahun Berjalan	
						Target Renja PD Tahun 2024	Realisasi Renja PD Tahun 2024	Tingkat Realisasi (%)		Realisasi Capaian Program dan Kegiatan (RENJA Perangkat Daerah berjalan)	Tingkat Capaian Realisasi Target Renstra (%)
		Pemadaman, Penyelamatan, dan Penanganan Bahan Berbahaya dan Beracun Kebakaran dalam Daerah Kabupaten/Kota	Penyelamatan, dan Penanganan Bahan Berbahaya dan Beracun Kebakaran dalam Daerah Kabupaten/Kota yang terlaksana								
29	1.05.04.2.01.02	Pemadaman dan Pengendalian Kebakaran dalam Daerah Kabupaten/Kota	Tersedianya Laporan Hasil Pelaksanaan Kegiatan Kesiapsiagaan Petugas Piket dan Pemadaman dan Pengendalian Kebakaran dalam Daerah Kabupaten/Kota	5	1	1	1	100%	1	0	40,00%
30	1.05.04.2.01.03	Penyelamatan dan Evakuasi Korban Kebakaran dan Non Kebakaran	Tersedianya Dokumen Hasil Pelaksanaan Kegiatan Kesiapsiagaan Piket dan Penyelamatan/Evakuasi Korban Kebakaran dan Non Kebakaran	5	1	1	1	100%	1	0	40,00%
31	1.05.04.2.01.0007	Pembinaan Aparatur Pemadam Kebakaran	Jumlah Aparatur Pemadam Kebakaran yang Memiliki Sertifikasi Keterampilan Teknis dan Analis Dalam Pencegahan dan Penanggulangan Kebakaran	200	40	40	40	100%	40	20	50,00%
32	1.05.04.2.01.0017	Pengadaan Sarana dan Prasarana Pencegahan, Penanggulangan Kebakaran dan Alat Pelindung Diri	Jumlah Sarana dan Prasarana Untuk Pencegahan dan Penanggulangan Kebakaran dan Alat Pelindung Diri yang Sah dan Legal Sesuai Standar Teknis Terkait	100	100	100	100	100%	100	50	50,00%

No	Kode	Urusan / Bidang Urusan Pemerintah Daerah dan Program / Kegiatan / Sub Kegiatan	Indikator Kinerja Program (Outcome) / Kegiatan (Output) / Sub Kegiatan (Output Sub Kegiatan)	Target Kinerja Capaian Program dan Kegiatan (Renstra PD Tahun 2021 - 2026)	Realisasi Target Kinerja Hasil Program dan Keluaran Kegiatan s/d dengan 2023	Target dan Realisasi Kinerja Program, Kegiatan dan Sub kegiatan RENJA 2025			Target Program dan Kegiatan (Renja PD Tahun 2026)	Perkiraan Realisasi Capaian Target Renstra PD s/d Tahun Berjalan	
						Target Renja PD Tahun 2024	Realisasi Renja PD Tahun 2024	Tingkat Realisasi (%)		Realisasi Capaian Program dan Kegiatan (RENJA Perangkat Daerah berjalan)	Tingkat Capaian Realisasi Target Renstra (%)
	1.05.04.2.02	Inspeksi Peralatan Proteksi Kebakaran	Persentase Inspeksi Peralatan Proteksi Kebakaran yang terlaksana	200	40	40	40	100%	40	20	50,00%
33	1.05.04.2.02.0001	Pendataan Sarana Prasarana Proteksi Kebakaran	Jumlah Dokumen yang Memuat Data Bangunan/Gedung/Lingkungan yang Dipersyaratkan Harus Memiliki Sistem Proteksi Kebakaran	200	40	40	40	100%	40	20	50,00%
	1.05.04.2.04	Pemberdayaan Masyarakat dalam Pencegahan Kebakaran	Persentase Pemberdayaan Masyarakat dalam Pencegahan Kebakaran yang terlaksana	200		100	0,00	0,00%	100	66,67	80,00%
34	1.05.04.2.04.0004	Pemberdayaan Masyarakat dalam Pencegahan dan Penanggulangan Kebakaran Melalui Sosialisasi dan Edukasi Masyarakat	Jumlah Warga Masyarakat yang Mendapatkan Sosialisasi Edukasi Pencegahan dan Penanggulangan Kebakaran Setiap Tahunnya	200		80	0,00	0,00%	80	160,00	80,00%

2.2. Evaluasi Pelaksanaan Program Kegiatan dan Sub Kegiatan

Sebagai bagian dari proses perencanaan tahunan yang berkelanjutan, evaluasi pelaksanaan program dan kegiatan BPBD Kota Pasuruan Tahun 2024 serta proyeksi capaian Tahun 2025 menjadi instrumen penting dalam mengukur efektivitas pelaksanaan Renja dan keterkaitannya dengan pencapaian sasaran Renstra. Evaluasi ini bertujuan untuk menilai tingkat pencapaian target kinerja, mengidentifikasi permasalahan yang dihadapi, serta merumuskan langkah-langkah perbaikan untuk pelaksanaan program dan kegiatan pada tahun berikutnya.. Dalam bab ini disajikan analisis terhadap realisasi program dan kegiatan yang meliputi:

1. Realisasi program/kegiatan yang tidak memenuhi target kinerja hasil/keluaran yang direncanakan;
2. Realisasi program/kegiatan yang telah memenuhi target kinerja hasil/keluaran yang direncanakan;
3. Realisasi program/kegiatan yang hasil/keluaran yang direncanakan; melebihi target kinerja
4. Faktor-faktor penyebab tidak tercapainya, terpenuhinya atau melebihi target kinerja program/kegiatan;
5. Implikasi yang timbul terhadap target capaian program Renstra Perangkat Daerah;
6. Kebijakan/tindakan perencanaan dan penganggaran yang perlu diambil untuk mengatasi faktor-faktor penyebab tersebut.

TABEL 2.2.
Pencapaian Kinerja Pelayanan Perangkat Daerah

No	Kode	Urusan / Bidang Urusan Pemerintah Daerah dan Program / Kegiatan / Sub Kegiatan	Indikator Kinerja Program (Outcome) / Kegiatan (Output) / Sub Kegiatan (Output Sub Kegiatan)	Target Kinerja Capaian Program dan Kegiatan (Renstra PD Tahun 2021 - 2026)	Realisasi Target Kinerja Hasil Program dan Keluaran Kegiatan s/d dengan 2023	Target dan Realisasi Kinerja Program, Kegiatan dan Sub egiatan RENJA 2025			Target Program dan Kegiatan (Renja PD Tahun 2026)	Perkiraan Realisasi Capaian Target Renstra PD s/d Tahun Berjalan	
						Target Renja PD Tahun 2024	Realisasi Renja PD Tahun 2024	Tingkat Realisasi (%)		Realisasi Capaian Program dan Kegiatan (RENJA Perangkat Daerah berjalan)	Tingkat Capaian Realisasi Target Renstra (%)
	1.05.01	PROGRAM PENUNJANG URUSAN PEMERINTAHAN DAERAH KABUPATEN/KOTA	Preserntase Jumlah Urusan Penunjang Yang Terfasilitasi	100	100	100	100	100%	100	31	46,11%
	1.05.01.2.01	Perencanaan, Penganggaran, dan Evaluasi Kinerja Perangkat Daerah	Persentase Perencanaan, Penganggaran, dan Evaluasi Kinerja Perangkat Daerah yang terlaksana	100	100	100	100	100%	100	50	50,00%
1	1.05.01.2.01.01	Penyusunan Dokumen Perencanaan Perangkat Daerah	Jumlah Dokumen Perencanaan Perangkat Daerah	50	10	10	10	100%	10	5	50,00%
2	1.05.01.2.01.06	Koordinasi dan Penyusunan Laporan Capaian Kinerja dan Ikhtisar Realisasi Kinerja SKPD	Jumlah Laporan Capaian Kinerja dan Ikhtisar Realisasi Kinerja SKPD dan Laporan Hasil Koordinasi Penyusunan Laporan Capaian Kinerja dan Ikhtisar Realisasi Kinerja SKPD	25	5	5	5	100%	5	2	48,00%
3	1.05.01.2.01.07	Evaluasi Kinerja Perangkat Daerah	Jumlah Laporan Evaluasi Kinerja Perangkat Daerah	25	5	5	5	100%	5	3	52,00%
	1.05.01.2.02	Administrasi Keuangan Perangkat Daerah	Persentase Administrasi Keuangan Perangkat Daerah yang terlaksana	100	100	100	100	100%	100	0	40,06%
4	1.05.01.2.02.01	Penyediaan Gaji dan Tunjangan ASN	Jumlah Orang yang Menerima Gaji dan Tunjangan ASN	165	33	33	33	100%	33	33	60,00%
5	1.05.01.2.02.07	Koordinasi dan Penyusunan Laporan Keuangan Bulanan/	Jumlah Laporan Keuangan Akhir Tahun SKPD dan Laporan Hasil	85	17	17	17	100%	17	8	49,41%

No	Kode	Urusan / Bidang Urusan Pemerintah Daerah dan Program / Kegiatan / Sub Kegiatan	Indikator Kinerja Program (Outcome) / Kegiatan (Output) / Sub Kegiatan (Output Sub Kegiatan)	Target Kinerja Capaian Program dan Kegiatan (Renstra PD Tahun 2021 - 2026)	Realisasi Target Kinerja Hasil Program dan Keluaran Kegiatan s/d dengan 2023	Target dan Realisasi Kinerja Program, Kegiatan dan Sub egiatan RENJA 2025			Target Program dan Kegiatan (Renja PD Tahun 2026)	Perkiraan Realisasi Capaian Target Renstra PD s/d Tahun Berjalan	
						Target Renja PD Tahun 2024	Realisasi Renja PD Tahun 2024	Tingkat Realisasi (%)		Realisasi Capaian Program dan Kegiatan (RENJA Perangkat Daerah berjalan)	Tingkat Capaian Realisasi Target Renstra (%)
		Triwulanan/ Semesteran SKPD	Koordinasi Penyusunan Laporan Keuangan Akhir Tahun SKPD								
	1.05.01.2.03	Administrasi Barang Milik Daerah pada Perangkat Daerah	Persentase Administrasi Barang Milik Daerah pada Perangkat Daerah yang terlaksana	100	100	100	100	100%	100	50	50,00%
6	1.05.01.2.03.05	Rekonsiliasi dan Penyusunan Laporan Barang Milik Daerah pada SKPD	Jumlah Laporan Rekonsiliasi dan Penyusunan Laporan Barang Milik Daerah pada SKPD	20	4	4	4	100%	4	2	50,00%
	1.05.01.2.06	Administrasi Umum Perangkat Daerah	Persentase Administrasi Umum Perangkat Daerah yang terlaksana	100	0	0	0	0%	100	0	0,00%
7	1.05.01.2.06.01	Penyediaan Komponen Instalasi Listrik/Penerangan Bangunan Kantor	Jumlah Paket Komponen Instalasi Listrik/Penerangan Bangunan Kantor yang Disediakan	255	0	0	0	0%	85	0	0,00%
8	1.05.01.02.06.0007	Penyediaan Bahan/Material	Jumlah Paket Bahan/Material yang Disediakan	100	100	100	100	100%	100	39	47,87%
9	1.05.01.2.06.05	Penyediaan Barang Cetakan dan Penggandaan	Jumlah Paket Barang Cetakan dan Penggandaan yang Disediakan	60	12	12	12	100%	12	3	45,00%
10	1.05.01.2.06.06	Penyediaan Bahan Bacaan dan Peraturan Perundang-undangan	Jumlah Dokumen Bahan Bacaan dan Peraturan Perundang-Undangan yang Disediakan	5	0	0	0	0%	1	0	0,00%
11	1.05.01.2.06.08	Fasilitasi Kunjungan Tamu	Jumlah Laporan Fasilitasi Kunjungan Tamu	60	12	12	12	100%	12	3	45,00%
12	1.05.01.2.06.08	Fasilitasi Kunjungan Tamu	Jumlah Laporan Fasilitasi Kunjungan Tamu	60	12	12	12	100%	12	6	50,00%
13	1.05.01.2.06.09	Penyelenggaraan Rapat Koordinasi dan Konsultasi SKPD	Jumlah Laporan Penyelenggaraan Rapat Koordinasi dan Konsultasi SKPD	60	12	12	12	100%	12	6	50,00%

No	Kode	Urusan / Bidang Urusan Pemerintah Daerah dan Program / Kegiatan / Sub Kegiatan	Indikator Kinerja Program (Outcome) / Kegiatan (Output) / Sub Kegiatan (Output Sub Kegiatan)	Target Kinerja Capaian Program dan Kegiatan (Renstra PD Tahun 2021 - 2026)	Realisasi Target Kinerja Hasil Program dan Keluaran Kegiatan s/d dengan 2023	Target dan Realisasi Kinerja Program, Kegiatan dan Sub egiatan RENJA 2025			Target Program dan Kegiatan (Renja PD Tahun 2026)	Perkiraan Realisasi Capaian Target Renstra PD s/d Tahun Berjalan	
						Target Renja PD Tahun 2024	Realisasi Renja PD Tahun 2024	Tingkat Realisasi (%)		Realisasi Capaian Program dan Kegiatan (RENJA Perangkat Daerah berjalan)	Tingkat Capaian Realisasi Target Renstra (%)
	1.05.01.2.08	Penyediaan Jasa Penunjang Urusan Pemerintahan Daerah	Persentase Penyediaan Jasa Penunjang Urusan Pemerintahan Daerah yang terlaksana	60	12	12	12	100%	12	6	50,00%
14	1.05.01.2.08.01	Penyediaan Jasa Surat Menyurat	Jumlah Laporan Penyediaan Jasa Surat Menyurat	100	100	100	100	100%	100	0	40,00%
15	1.05.01.2.08.02	Penyediaan Jasa Komunikasi, Sumber Daya Air dan Listrik	Jumlah Laporan Penyediaan Jasa Komunikasi, Sumber Daya Air dan Listrik yang Disediakan	65	25	32	32	100%	13	0	87,69%
16	1.05.01.2.08.04	Penyediaan Jasa Pelayanan Umum Kantor	Jumlah Laporan Penyediaan Jasa Pelayanan Umum Kantor yang Disediakan	100	100	100	100	100%	100	50	50,00%
	1.05.01.2.09	Pemeliharaan Barang Milik Daerah Penunjang Urusan Pemerintahan Daerah	Persentase Pemeliharaan Barang Milik Daerah Penunjang Urusan Pemerintahan Daerah yang terlaksana	60	12	12	12	100%	12	6	50,00%
17	1.05.01.2.09.01	Penyediaan Jasa Pemeliharaan, Biaya Pemeliharaan, dan Pajak Kendaraan Perorangan Dinas atau Kendaraan Dinas Jabatan	Jumlah Kendaraan Perorangan Dinas atau Kendaraan Dinas Jabatan yang Dipelihara dan dibayarkan Pajaknya	60	12	12	12	100%	12	6	50,00%
18	1.05.01.2.09.02	Penyediaan Jasa Pemeliharaan, Biaya Pemeliharaan, Pajak dan Perizinan Kendaraan Dinas Operasional atau Lapangan	Jumlah Kendaraan Dinas Operasional atau Lapangan yang Dipelihara dan dibayarkan Pajak dan Perizinannya	60	12	12	12	100%	12	6	50,00%
19	1.05.01.2.09.06	Pemeliharaan Peralatan dan Mesin Lainnya	Jumlah Peralatan dan Mesin Lainnya yang Dipelihara	100	100	100	100	100%	100	27	45,47%

No	Kode	Urusan / Bidang Urusan Pemerintah Daerah dan Program / Kegiatan / Sub Kegiatan	Indikator Kinerja Program (Outcome) / Kegiatan (Output) / Sub Kegiatan (Output Sub Kegiatan)	Target Kinerja Capaian Program dan Kegiatan (Renstra PD Tahun 2021 - 2026)	Realisasi Target Kinerja Hasil Program dan Keluaran Kegiatan s/d dengan 2023	Target dan Realisasi Kinerja Program, Kegiatan dan Sub egiatan RENJA 2025			Target Program dan Kegiatan (Renja PD Tahun 2026)	Perkiraan Realisasi Capaian Target Renstra PD s/d Tahun Berjalan	
						Target Renja PD Tahun 2024	Realisasi Renja PD Tahun 2024	Tingkat Realisasi (%)		Realisasi Capaian Program dan Kegiatan (RENJA Perangkat Daerah berjalan)	Tingkat Capaian Realisasi Target Renstra (%)
20	1.05.01.2.09.11	Pemeliharaan/Rehabilitasi Sarana dan Prasarana Pendukung Gedung Kantor atau Bangunan Lainnya	Jumlah Sarana dan Prasarana Pendukung Gedung Kantor atau Bangunan Lainnya yang Dipelihara/Direhabilitasi	35	7	7	7	100%	7	7	60,00%
	1.05.03	PROGRAM PENANGGULANGAN BENCANA	Persentase Penanggulangan Bencana Yang Tertangani	120	16	24	24	100%	24	24	53,33%
	1.05.03.2.01	Pelayanan Informasi Rawan Bencana Kabupaten/Kota	Persentase Pelayanan Informasi Rawan Bencana Kabupaten/Kota yang terlaksana	275	32	48	48	100%	55	18	35,64%
21	1.05.03.2.01.02	Sosialisasi, Komunikasi, Informasi dan Edukasi KIE Rawan Bencana Kabupaten/Kota Per Jenis Ancaman Bencana)	Jumlah warga negara termasuk kelompok rentan di kawasan rawan bencana bencana Kabupaten/Kota yang memperoleh sosialisasi, komunikasi, informasi dan edukasi sesuai jenis ancaman bencana yang ada di kawasan tempat tinggalnya selama 1 (satu) tahun	5	1	1	1	100%	1	0	40,00%
	1.05.03.2.02	Pelayanan Pencegahan dan Kesiapsiagaan Terhadap Bencana	Persentase Pelayanan Pencegahan dan Kesiapsiagaan Terhadap Bencana yang terlaksana	100	100	100	100	100%	100	13	42,63%
22	1.05.03.2.02.06	Penguatan Kapasitas Kawasan untuk Pencegahan dan Kesiapsiagaan	Jumlah Kawasan yang Ditingkatkan Kapasitasnya dalam Pencegahan dan Kesiapsiagaan Bencana	100	0	100	100	100%	100	15	23,08%
23	1.05.03.2.02.08	Pelatihan Pencegahan dan Mitigasi Bencana Kabupaten/Kota	Jumlah warga negara termasuk kelompok rentan di kawasan rawan bencana Kabupaten/Kota yang mengikuti pelatihan pencegahan dan mitigasi bencana	1.300	0	360	360	100%	260	40	30,77%

No	Kode	Urusan / Bidang Urusan Pemerintah Daerah dan Program / Kegiatan / Sub Kegiatan	Indikator Kinerja Program (Outcome) / Kegiatan (Output) / Sub Kegiatan (Output Sub Kegiatan)	Target Kinerja Capaian Program dan Kegiatan (Renstra PD Tahun 2021 - 2026)	Realisasi Target Kinerja Hasil Program dan Keluaran Kegiatan s/d dengan 2023	Target dan Realisasi Kinerja Program, Kegiatan dan Sub egiatan RENJA 2025			Target Program dan Kegiatan (Renja PD Tahun 2026)	Perkiraan Realisasi Capaian Target Renstra PD s/d Tahun Berjalan	
						Target Renja PD Tahun 2024	Realisasi Renja PD Tahun 2024	Tingkat Realisasi (%)		Realisasi Capaian Program dan Kegiatan (RENJA Perangkat Daerah berjalan)	Tingkat Capaian Realisasi Target Renstra (%)
24	1.05.03.2.02.10	Pengendalian Operasi dan Penyediaan Sarana Prasarana Kesiapsiagaan Terhadap Bencana Kabupaten/Kota	Jumlah laporan layanan pusat pengendalian operasi (pusdalops) dengan Maklumat Pelayanan yang sah dan legal sesuai dengan jenis ancaman bencana yang ada di kawasan tempat tinggalnya	100	100	100	100	100%	100	12	42,42%
	1.05.03.2.03	Pelayanan Penyelamatan dan Evakuasi Korban Bencana	Persentase Pelayanan Penyelamatan dan Evakuasi Korban Bencana yang terlaksana	20	1	3	3	100%	4	2	30,00%
25	1.05.03.2.03.03	Pencarian, Pertolongan dan Evakuasi Korban Bencana Kabupaten/Kota	Jumlah Korban yang Berhasil Ditemukan, Ditolong, dan Dievakuasi Per Jenis Kejadian Bencana	2.250	0	450	450	100%	450	0	20,00%
26	1.05.03.2.03.04	Penyediaan Logistik Penyelamatan dan Evakuasi Korban Bencana Kabupaten/Kota	Jumlah Korban Bencana yang Mendapatkan Distribusi Logistik Penyelamatan dan Evakuasi Korban Bencana	1.300	24	24	24	100%	260	80	9,85%
	1.05.03.2.04	Penataan Sistem Dasar Penanggulangan Bencana	Persentase Penataan Sistem Dasar Penanggulangan Bencana yang terlaksana	60	12	12	12	100%	12	6	50,00%
27	1.05.03.2.04.03	Kerja Sama antar Lembaga dan Kemitraan dalam Penanggulangan Bencana Kabupaten/Kota	Jumlah Dokumen Kerja Sama antar Lembaga dan Kemitraan dalam Penanggulangan Bencana Kabupaten/Kota	100	100	100	100	100%	100	25	45,00%
28	1.05.03.2.04.0010	Koordinasi penanganan Pasca bencana Kabupaten/Kota	Jumlah penyelesaian kegiatan pasca bencana di semua sektor sesuai berdasarkan Rencana Rehabilitasi dan Rekonstruksi Pascabencana (R3P) Kabupaten/Kota yang dilegalkan	300	80	60	60	100%	60	15	51,67%

No	Kode	Urusan / Bidang Urusan Pemerintah Daerah dan Program / Kegiatan / Sub Kegiatan	Indikator Kinerja Program (Outcome) / Kegiatan (Output) / Sub Kegiatan (Output Sub Kegiatan)	Target Kinerja Capaian Program dan Kegiatan (Renstra PD Tahun 2021 - 2026)	Realisasi Target Kinerja Hasil Program dan Keluaran Kegiatan s/d dengan 2023	Target dan Realisasi Kinerja Program, Kegiatan dan Sub egiatan RENJA 2025			Target Program dan Kegiatan (Renja PD Tahun 2026)	Perkiraan Realisasi Capaian Target Renstra PD s/d Tahun Berjalan	
						Target Renja PD Tahun 2024	Realisasi Renja PD Tahun 2024	Tingkat Realisasi (%)		Realisasi Capaian Program dan Kegiatan (RENJA Perangkat Daerah berjalan)	Tingkat Capaian Realisasi Target Renstra (%)
	1.05.04	PROGRAM PENCEGAHAN, PENANGGULANGAN, PENYELAMATAN KEBAKARAN DAN PENYELAMATAN NON KEBAKARAN	PROGRAM PENCEGAHAN, PENANGGULANGAN, PENYELAMATAN KEBAKARAN DAN PENYELAMATAN NON KEBAKARAN	300	80	60	60	100%	60	15	51,67%
	1.05.04.2.01	Pencegahan, Pengendalian, Pemadaman, Penyelamatan, dan Penanganan Bahan Berbahaya dan Beracun Kebakaran dalam Daerah Kabupaten/Kota	Persentase Pencegahan, Pengendalian, Pemadaman, Penyelamatan, dan Penanganan Bahan Berbahaya dan Beracun Kebakaran dalam Daerah Kabupaten/Kota yang terlaksana	100	100	100	100	100%	100	0	40,00%
29	1.05.04.2.01.02	Pemadaman dan Pengendalian Kebakaran dalam Daerah Kabupaten/Kota	Tersedianya Laporan Hasil Pelaksanaan Kegiatan Kesiapsiagaan Petugas Piket dan Pemadaman dan Pengendalian Kebakaran dalam Daerah Kabupaten/Kota	5	1	1	1	100%	1	0	40,00%
30	1.05.04.2.01.03	Penyelamatan dan Evakuasi Korban Kebakaran dan Non Kebakaran	Tersedianya Dokumen Hasil Pelaksanaan Kegiatan Kesiapsiagaan Piket dan Penyelamatan/Evakuasi Korban Kebakaran dan Non Kebakaran	5	1	1	1	100%	1	0	40,00%
31	1.05.04.2.01.0007	Pembinaan Aparatur Pemadam Kebakaran	Jumlah Aparatur Pemadam Kebakaran yang Memiliki Sertifikasi Keterampilan Teknis dan Analis Dalam Pencegahan dan Penanggulangan Kebakaran	200	40	40	40	100%	40	20	50,00%
32	1.05.04.2.01.0017	Pengadaan Sarana dan Prasarana Pencegahan,	Jumlah Sarana dan Prasarana Untuk Pencegahan dan Penanggulangan	100	100	100	100	100%	100	50	50,00%

No	Kode	Urusan / Bidang Urusan Pemerintah Daerah dan Program / Kegiatan / Sub Kegiatan	Indikator Kinerja Program (Outcome) / Kegiatan (Output) / Sub Kegiatan (Output Sub Kegiatan)	Target Kinerja Capaian Program dan Kegiatan (Renstra PD Tahun 2021 - 2026)	Realisasi Target Kinerja Hasil Program dan Keluaran Kegiatan s/d dengan 2023	Target dan Realisasi Kinerja Program, Kegiatan dan Sub egiatan RENJA 2025			Target Program dan Kegiatan (Renja PD Tahun 2026)	Perkiraan Realisasi Capaian Target Renstra PD s/d Tahun Berjalan	
						Target Renja PD Tahun 2024	Realisasi Renja PD Tahun 2024	Tingkat Realisasi (%)		Realisasi Capaian Program dan Kegiatan (RENJA Perangkat Daerah berjalan)	Tingkat Capaian Realisasi Target Renstra (%)
		Penanggulangan Kebakaran dan Alat Pelindung Diri	Kebakaran dan Alat Pelindung Diri yang Sah dan Legal Sesuai Standar Teknis Terkait								
	1.05.04.2.02	Inspeksi Peralatan Proteksi Kebakaran	Persentase Inspeksi Peralatan Proteksi Kebakaran yang terlaksana	200	40	40	40	100%	40	20	50,00%
33	1.05.04.2.02.0001	Pendataan Sarana Prasarana Proteksi Kebakaran	Jumlah Dokumen yang Memuat Data Bangunan/Gedung/Lingkungan yang Dipersyaratkan Harus Memiliki Sistem Proteksi Kebakaran	200	40	40	40	100%	40	20	50,00%
	1.05.04.2.04	Pemberdayaan Masyarakat dalam Pencegahan Kebakaran	Persentase Pemberdayaan Masyarakat dalam Pencegahan Kebakaran yang terlaksana	200		100	0,00	0,00%	100	66,67	80,00%
34	1.05.04.2.04.0004	Pemberdayaan Masyarakat dalam Pencegahan dan Penanggulangan Kebakaran Melalui Sosialisasi dan Edukasi Masyarakat	Jumlah Warga Masyarakat yang Mendapatkan Sosialisasi Edukasi Pencegahan dan Penanggulangan Kebakaran Setiap Tahunnya	200		80	0,00	0,00%	80	160,00	80,00%

2.3. Analisis Kinerja Pelayanan Perangkat Daerah

Analisis kinerja pelayanan BPBD Kota Pasuruan merupakan upaya sistematis untuk menilai sejauh mana capaian pelayanan publik yang diberikan dalam bidang penanggulangan bencana, sesuai dengan standar yang telah ditetapkan. Evaluasi ini mengacu pada Norma, Standar, Prosedur, dan Kriteria (NSPK)**,** Standar Pelayanan Minimal (SPM)**,** serta Indikator Kinerja Kunci (IKK) sebagaimana diatur dalam Peraturan Pemerintah Nomor 6 Tahun 2008 tentang Evaluasi Penyelenggaraan Pemerintahan Daerah.

Kinerja pelayanan BPBD Kota Pasuruan dalam penanggulangan bencana menunjukkan capaian yang baik, yang tercermin dari nilai Indeks Risiko Bencana (IRB) yang relatif rendah sebssar 115,04 serta nilai Indeks Ketahanan Daerah (IKD) yang tinggi sebesar 94,15 IRB yang rendah menunjukkan bahwa potensi kerugian akibat bencana di Kota Pasuruan telah berhasil ditekan, baik melalui pengurangan tingkat ancaman, penurunan kerentanan, maupun peningkatan kapasitas masyarakat dan kelembagaan.

Keberhasilan ini tidak terlepas dari capaian IKD Kota Pasuruan yang berada pada kategori baik, yang mengindikasikan bahwa daerah memiliki ketahanan yang kuat dalam menghadapi ancaman bencana. Kapasitas pemerintah daerah dalam perencanaan, koordinasi lintas sektor, sistem informasi kebencanaan, hingga kesiapsiagaan masyarakat, telah berjalan dengan cukup efektif. Hal ini ditunjukkan melalui berbagai inisiatif seperti penyusunan dokumen kajian risiko dan rencana kontinjensi, pengembangan sistem peringatan dini, serta pelaksanaan edukasi kebencanaan di masyarakat dan sekolah.

Keterkaitan antara IRB dan IKD sangat jelas: ketahanan daerah yang tinggi berkontribusi langsung pada penurunan risiko bencana. Dalam hal ini, BPBD Kota Pasuruan telah mampu mengimplementasikan program-program penanggulangan bencana secara terintegrasi, partisipatif, dan berbasis data, sehingga ketahanan daerah meningkat dan risiko bencana dapat dikendalikan.

Meskipun demikian, BPBD tetap perlu mempertahankan dan meningkatkan capaian tersebut melalui penguatan kolaborasi antar-perangkat daerah, pelibatan masyarakat, serta perencanaan pembangunan yang adaptif terhadap perubahan iklim dan risiko bencana ke depan. Dengan menjaga IKD tetap tinggi, maka risiko bencana di Kota Pasuruan akan tetap terkendali dan berkelanjutan, mendukung terwujudnya ketahanan daerah yang tangguh.

Standar Pelayanan Minimal (SPM) sebagaimana diatur dalam **P**ermendagri Nomor 101 Tahun 2018 dan Permendagri Nomor 59 Tahun 202**1**. Pelayanan dasar yang wajib diberikan oleh pemerintah daerah melalui BPBD adalah perlindungan dan penyelamatan masyarakat dari bencana, dengan indikator kinerja berupa persentase korban bencana yang mendapatkan pemenuhan kebutuhan dasar secara tepat dan memadai.

Badan Penanggulangan Bencana Daerah Kota Pasuruan memenuhi Capaian sebagai berikut :

1. Pelayanan Informasi Rawan Bencana : 100%

2. Pelayanan Pencegahan dan Kesiapsiagaan terhadap Bencana : 100%
3. Pelayanan Penyelamatan dan Evakuasi Korban Bencana : 100%
4. Pelayanan Penyelamatan dan Evakuasi Korban Kebakaran (DAMKAR) : 100%

Pada tahun berjalan, BPBD Kota Pasuruan berhasil mencapai target SPM dengan capaian 100% korban bencana yang tertangani mendapatkan pelayanan kebutuhan dasar, meliputi logistik, air bersih, layanan kesehatan darurat, tempat pengungsian, hingga perlindungan kelompok rentan. Pelayanan ini dilaksanakan secara terkoordinasi dengan OPD terkait seperti Dinas Sosial, Dinas Kesehatan, dan instansi vertikal lainnya.

Keberhasilan pemenuhan SPM tersebut turut berkontribusi terhadap tingginya nilai Indeks Ketahanan Daerah (IKD) Kota Pasuruan, yang mencerminkan meningkatnya kapasitas daerah dalam mencegah dan merespons bencana. Tingginya nilai IKD juga didukung oleh upaya penguatan kelembagaan, tersedianya sistem peringatan dini, dan pelibatan aktif masyarakat dalam kegiatan kesiapsiagaan dan edukasi kebencanaan.

Secara paralel, nilai Indeks Risiko Bencana (IRB) Kota Pasuruan menunjukkan tren penurunan dan saat ini berada dalam kategori rendah, yang berarti bahwa risiko terhadap bencana di wilayah ini dapat dikendalikan. Penurunan IRB ini tidak terlepas dari penguatan kapasitas penanggulangan bencana melalui program-program prioritas seperti penyusunan kajian risiko, rencana kontinjensi, pembangunan infrastruktur tahan bencana, serta pelaksanaan simulasi secara berkala.

Dengan demikian, capaian tingginya IKD dan rendahnya IRB menjadi cerminan dari keberhasilan pelaksanaan SPM bidang kebencanaan, di mana pelayanan dasar yang diberikan tidak hanya memenuhi aspek tanggap darurat, tetapi juga berkontribusi strategis dalam menciptakan ketahanan daerah yang tangguh terhadap bencana.

2.4. Isu-isu Penting Penyelenggaraan Tugas dan Fungsi Perangkat Daerah

Tingkat Kinerja Pelayanan dan Hal Kritis

Secara umum, kinerja BPBD Kota Pasuruan dalam penyelenggaraan urusan penanggulangan bencana telah mengalami kemajuan signifikan dalam beberapa tahun terakhir. Hal ini ditunjukkan oleh:

- Indeks Ketahanan Daerah (IKD) yang mencapai nilai tinggi, menunjukkan kemampuan daerah dalam mengantisipasi, merespons, dan memulihkan diri dari bencana.
- Penurunan Indeks Risiko Bencana (IRB) secara bertahap yang mengindikasikan efektivitas intervensi pengurangan risiko bencana, baik secara struktural (fisik) maupun non-struktural (edukatif dan regulatif).
- Capaian Standar Pelayanan Minimal (SPM) Sub Urusan Bencana terus menunjukkan tren positif, seperti peningkatan jumlah

masyarakat yang terlayani dalam situasi darurat dan meningkatnya efektivitas distribusi logistik bencana.

Namun demikian, terdapat beberapa hal yang masih menjadi perhatian serius, antara lain:

- Ketimpangan cakupan layanan kebencanaan, khususnya di wilayah padat penduduk dan kawasan kumuh perkotaan.
- Keterbatasan kecepatan deteksi dan diseminasi informasi peringatan dini di lokasi rawan.
- Belum optimalnya pelibatan masyarakat dalam perencanaan kebencanaan di tingkat kelurahan.

Permasalahan dan Hambatan Penyelenggaraan Tugas dan Fungs

Dalam pelaksanaan tugas dan fungsi, BPBD menghadapi berbagai permasalahan struktural dan fungsional, antara lain:

- Keterbatasan kapasitas fiskal daerah untuk mendanai program mitigasi berbasis masyarakat maupun kegiatan peningkatan kesiapsiagaan di tingkat lokal.
- Belum terintegrasinya sistem data dan peta risiko bencana secara menyeluruh, terutama data historis kejadian bencana dan parameter kerentanan sektoral (sosial, ekonomi, lingkungan).
- Kekurangan SDM fungsional di bidang Pusdalops, TRC, dan logistik yang memiliki sertifikasi kompetensi kebencanaan.
- Koordinasi lintas sektor yang masih sporadis, khususnya dalam penyusunan rencana kontinjensi dan pelaksanaan gladi lapang.
- Kurangnya pemutakhiran rencana penanggulangan bencana (RPB) dan dokumen kebijakan turunan seperti Rencana Evakuasi dan Pemetaan Risiko berbasis RTRW dan RTBL.

Dampak terhadap Visi Misi Kepala Daerah dan Agenda Nasional/Global

Permasalahan-permasalahan tersebut berdampak langsung maupun tidak langsung terhadap:

- Pencapaian misi Kepala Daerah dalam membangun Kota Pasuruan yang aman, tangguh, dan inklusif dari bencana, serta penguatan ketahanan sosial masyarakat.
- Pemenuhan target SPM, khususnya indikator waktu tanggap darurat dan cakupan layanan penyelamatan serta evakuasi yang merata.
- Capaian SDGs, terutama:
    - *Goal 1.5*: Ketahanan terhadap risiko bencana bagi kelompok rentan;
    - *Goal 11*: Kota dan permukiman yang inklusif dan aman dari bencana;
    - *Goal 13*: Aksi terhadap perubahan iklim melalui adaptasi dan mitigasi risiko.

- Kesesuaian dengan Norma, Standar, Prosedur, dan Kriteria (NSPK) dari BNPB, khususnya aspek manajemen risiko, sistem komando penanganan darurat, serta pengelolaan logistik bencana.

Tantangan dan Peluang Meningkatkan Pelayanan

BPBD dihadapkan pada sejumlah tantangan strategis, seperti:

- Dampak perubahan iklim yang menyebabkan frekuensi dan intensitas bencana meningkat (banjir, cuaca ekstrem, kekeringan).
- Ketergantungan tinggi pada APBD dan bantuan pemerintah pusat, sehingga menyulitkan pelaksanaan program mitigasi yang bersifat jangka panjang.
- Tumbuhnya kawasan baru berisiko tinggi bencana yang belum masuk dalam skenario RPB dan Peta Risiko Daerah.

Namun demikian, terdapat peluang signifikan yang dapat dimanfaatkan:

- Kemajuan teknologi seperti early warning system berbasis IoT dan AI, serta dashboard kebencanaan berbasis spasial.
- Potensi kemitraan strategis dengan dunia usaha (CSR Bencana) dan perguruan tinggi lokal dalam kegiatan edukasi, riset, dan pengabdian masyarakat.
- Sinergi program pusat dan daerah, seperti Dana Siap Pakai (DSP) dari BNPB dan integrasi program lintas OPD untuk penguatan ketahanan bencana berbasis wilayah.

Formulasi Isu Strategis dan Rekomendasi

Berdasarkan analisis di atas, berikut adalah isu-isu strategis yang perlu ditindaklanjuti dalam perencanaan Renja 2024:

Isu Strategis	Dampak	Rekomendasi
Keterbatasan SDM kompeten dalam penanggulangan bencana	Menghambat efektivitas operasi dan respon bencana	Penguatan kapasitas melalui pelatihan dan pemenuhan kebutuhan jabatan fungsional
Ketidakterpaduan sistem data risiko bencana	Menghambat perencanaan berbasis risiko	Pembangunan pusat data dan integrasi data sektoral
Belum optimalnya pelibatan masyarakat	Mengurangi efektivitas mitigasi non-struktural	Penguatan program Destana dan edukasi kebencanaan inklusif
Minimnya anggaran preventif dan mitigatif	Ketergantungan pada bantuan saat tanggap darurat	Mendorong penganggaran berbasis risiko dan skema pendanaan alternatif (CSR, hibah, BLU)
Urbanisasi tanpa mitigasi	Meningkatkan potensi korban dan kerugian	Integrasi aspek kebencanaan dalam perizinan dan tata ruang

2.5. Review terhadap Rancangan Awal Rencana Kerja Pemerintah Daerah (RKPD)

Proses review terhadap Rancangan Awal RKPD Kota Pasuruan Tahun 2026 dilakukan dengan membandingkan kesesuaian antara rancangan program dan kegiatan yang tercantum dalam dokumen Rancangan Awal RKPD dengan hasil analisis kebutuhan dan isu-isu

strategis BPBD, yang diperoleh dari evaluasi capaian tahun sebelumnya, hasil kajian risiko bencana terbaru, dan kebutuhan pemenuhan Standar Pelayanan Minimal (SPM) Sub Urusan Bencana.

Perbandingan ini mencakup beberapa aspek, antara lain:

- Kesesuaian antara sasaran dan indikator RPJMD/Renstra dengan narasi program dalam RKPD;
- Kecocokan antara lokasi dan skala prioritas kegiatan yang diusulkan;
- Relevansi antara kebutuhan riil lapangan (terutama untuk kawasan rawan tinggi) dengan alokasi anggaran dan jenis kegiatan yang disiapkan dalam RKPD awal.

Review ini dilakukan sebagai bagian dari upaya memastikan bahwa rencana kerja BPBD sebagai Perangkat Daerah teknis urusan kebencanaan benar-benar mencerminkan:

- Kebutuhan aktual masyarakat dan daerah dalam mengurangi risiko bencana;
- Konsistensi vertikal antara rencana strategis daerah dengan kebijakan nasional (RKP, RAN PRB, SDGs, SPM);
- Efisiensi dan efektivitas penggunaan anggaran serta pembagian peran lintas perangkat daerah agar tidak terjadi tumpang tindih atau duplikasi program.

Langkah ini juga penting dilakukan untuk menjaga sinkronisasi substansi teknis dan tematik antara RPJMD, Renstra BPBD, dan RKPD, serta menjadi dasar argumentatif dalam forum perangkat daerah dan musrenbang.

Berdasarkan hasil review terhadap Rancangan Awal RKPD Tahun 2026, BPBD Kota Pasuruan mencatat beberapa poin penting, yaitu:

- Beberapa program dan kegiatan utama BPBD telah tercantum secara eksplisit dalam Rancangan Awal RKPD, seperti:
    - Kegiatan peningkatan kapasitas TRC dan relawan bencana;
    - Kegiatan penyediaan logistik dan peralatan tanggap darurat;
    - Program pembentukan desa/kelurahan tangguh bencana (Destana).

Namun demikian, ditemukan beberapa hal yang perlu dicermati lebih lanjut:

- Terdapat beberapa kegiatan baru berbasis isu strategis lokal (misalnya, penguatan sistem peringatan dini berbasis komunitas, digitalisasi peta risiko kelurahan) yang belum tercantum dalam Rancangan Awal RKPD.
- Beberapa kegiatan yang secara substansi sesuai, namun alokasi pagunya belum proporsional, terutama untuk kegiatan edukasi kebencanaan dan pemeliharaan peralatan darurat.
- Kegiatan penguatan kelembagaan melalui pelatihan sertifikasi kebencanaan bagi ASN dan relawan belum tercermin secara eksplisit, padahal menjadi prioritas dalam dokumen Renstra dan perencanaan SPM.

- Terdapat peluang untuk mengintegrasikan kegiatan BPBD dengan OPD lain, seperti Dinas PUPR (untuk penguatan drainase rawan banjir), Dinas Pendidikan (edukasi kebencanaan di sekolah), dan Dinas Kominfo (untuk diseminasi informasi darurat berbasis digital), namun belum tergambar dalam Rancangan Awal RKPD secara kolaboratif.

Secara umum, substansi program BPBD telah masuk dalam Rancangan Awal RKPD Tahun 2026, namun terdapat kebutuhan penyesuaian, penambahan kegiatan, dan penyempurnaan skala anggaran berdasarkan kebutuhan riil dan isu-isu strategis kebencanaan. Hasil review ini akan menjadi dasar argumentatif dalam Forum Perangkat Daerah dan Musrenbang RKPD untuk mengusulkan perbaikan substansi maupun teknis penganggaran kegiatan BPBD agar lebih responsif terhadap risiko bencana yang berkembang.

Tabel 2.3
Review Terhadap Rancangan Awal RKPD Tahun 2026 Kota Pasuruan

No.	RANCANGAN AWAL RKPD						HASIL ANALISIS KEBUTUHAN						
	PROGRAM/ KEGIATAN	LOKASI	INDIKATOR KINERJA	TARGET CAPAIAN		PAGU INDIKATIF	PROGRAM/ KEGIATAN	LOKASI	INDIKATOR KINERJA	TARGET CAPAIAN		EBUTUHAN DANA	CATATAN PENTING
						Rp 6.357.240.339,00							
	Program Penunjang Urusan Pemerintah Daerah Kabupaten / kota		Nilai SAKIP Perangkat Daerah	74,1	Nilai	Rp 4.604.957.694,00	Program Penunjang Urusan Pemerintah Daerah Kabupaten / kota		Nilai SAKIP Perangkat Daerah	74,1	Nilai	Rp 6.357.240.339,00	
			Level Maturitas SPIP Perangkat Daerah	3	Level				Level Maturitas SPIP Perangkat Daerah	3	Level	Rp 4.604.957.694,00	
	Kegiatan Perencanaan, Penganggaran, dan Evaluasi Kinerja Perangkat Daerah		Persentase dokumen perencanaan dan evaluasi kinerja yang tersusun tepat waktu	100	%	Rp 1.248.500,00	Kegiatan Perencanaan, Penganggaran, dan Evaluasi Kinerja Perangkat Daerah		Persentase dokumen perencanaan dan evaluasi kinerja yang tersusun tepat waktu	100	%		
	1.05.01.2.01.0001 Sub Kegiatan Penyusunan Dokumen Perencanaan Perangkat Daerah	Kota Pasuruan	Jumlah Dokumen Perencanaan Perangkat Daerah	6	Dokumen	Rp 898.500,00	1.05.01.2.01.0001 Sub Kegiatan Penyusunan Dokumen Perencanaan Perangkat Daerah	Kota Pasuruan	Jumlah Dokumen Perencanaan Perangkat Daerah	6	Dokumen	Rp 1.248.500,00	
	1.05.01.2.01.0007 Sub Kegiatan Evaluasi Kinerja	Kota Pasuruan	Jumlah Laporan Evaluasi Kinerja Perangkat Daerah	5	Laporan	Rp 350.000,00	1.05.01.2.01.0007 Sub Kegiatan Evaluasi Kinerja	Kota Pasuruan	Jumlah Laporan Evaluasi Kinerja Perangkat Daerah	5	Laporan	Rp 898.500,00	

No.	RANCANGAN AWAL RKPD						HASIL ANALISIS KEBUTUHAN						
	PROGRAM/ KEGIATAN	LOKASI	INDIKATOR KINERJA	TARGET CAPAIAN		PAGU INDIKATIF	PROGRAM/ KEGIATAN	LOKASI	INDIKATOR KINERJA	TARGET CAPAIAN		EBUTUHAN DANA	CATATAN PENTING
	Perangkat Daerah						Perangkat Daerah						
	Kegiatan Administrasi Keuangan Perangkat Daerah		Persentase laporan keuangan yang tersusun tepat waktu	100	%	Rp 3.503.427.719,00	Kegiatan Administrasi Keuangan Perangkat Daerah		Persentase laporan keuangan yang tersusun tepat waktu	100	%	Rp 350.000,00	
	1.05.01.2.02.0001 Sub Kegiatan Penyediaan Gaji dan Tunjangan ASN	Kota Pasuruan	Jumlah Orang yang Menerima Gaji dan Tunjangan ASN	41	Orang/bulan	Rp 3.485.667.719,00	1.05.01.2.02.0001 Sub Kegiatan Penyediaan Gaji dan Tunjangan ASN	Kota Pasuruan	Jumlah Orang yang Menerima Gaji dan Tunjangan ASN	41	Orang/bulan	Rp 3.503.427.719,00	
	1.05.01.2.02.0007 Sub Kegiatan Koordinasi dan Penyusunan Laporan Keuangan Bulanan/ Triwulanan/ Semesteran SKPD	Kota Pasuruan	Jumlah Laporan Keuangan Bulanan/ Triwulanan/ Semesteran SKPD dan Laporan Koordinasi Penyusunan Laporan Keuangan Bulanan/Triwulanan /Semesteran SKPD	17	Laporan	Rp 17.760.000,00	1.05.01.2.02.0007 Sub Kegiatan Koordinasi dan Penyusunan Laporan Keuangan Bulanan/ Triwulanan/ Semesteran SKPD	Kota Pasuruan	Jumlah Laporan Keuangan Bulanan/ Triwulanan/ Semesteran SKPD dan Laporan Koordinasi Penyusunan Laporan Keuangan Bulanan/Triwulanan /Semesteran SKPD	17	Laporan	Rp 3.485.667.719,00	
	Kegiatan Administrasi Barang Milik Daerah pada Perangkat Daerah		Persentase laporan barang milik daerah tepat waktu	100	%	Rp 8.160.000,00	Kegiatan Administrasi Barang Milik Daerah pada Perangkat Daerah		Persentase laporan barang milik daerah tepat waktu	100	%	Rp 17.760.000,00	
	1.05.01.2.03.0005 Sub Kegiatan Rekonsiliasi dan Penyusunan Laporan Barang	Kota Pasuruan	Jumlah Laporan Rekonsiliasi dan Penyusunan Laporan Barang Milik Daerah pada SKPD	4	Dokumen	Rp 8.160.000,00	1.05.01.2.03.0005 Sub Kegiatan Rekonsiliasi dan Penyusunan Laporan Barang	Kota Pasuruan	Jumlah Laporan Rekonsiliasi dan Penyusunan Laporan Barang Milik Daerah pada SKPD	4	Dokumen	Rp 8.160.000,00	

No.	RANCANGAN AWAL RKPD						HASIL ANALISIS KEBUTUHAN						
	PROGRAM/ KEGIATAN	LOKASI	INDIKATOR KINERJA	TARGET CAPAIAN		PAGU INDIKATIF	PROGRAM/ KEGIATAN	LOKASI	INDIKATOR KINERJA	TARGET CAPAIAN		EBUTUHAN DANA	CATATAN PENTING
	Milik Daerah pada SKPD						Milik Daerah pada SKPD						
	Kegiatan Administrasi Kepegawaian Perangkat Daerah		Persentase laporan Administrasi Kepegawaian Perangkat Daerah tepat waktu	100	%	Rp 114.378.500,00	Kegiatan Administrasi Kepegawaian Perangkat Daerah		Persentase laporan Administrasi Kepegawaian Perangkat Daerah tepat waktu	100	%	Rp 8.160.000,00	
	1.05.01.2.05.0002 Sub Kegiatan Pengadaan Pakaian Dinas beserta Atribut Kelengkapannya	Kota Pasuruan	Jumlah Paket Pakaian Dinas beserta Atribut Kelengkapan	90	Paket	Rp 92.850.000,00	1.05.01.2.05.0002 Sub Kegiatan Pengadaan Pakaian Dinas beserta Atribut Kelengkapannya	Kota Pasuruan	Jumlah Paket Pakaian Dinas beserta Atribut Kelengkapan	90	Paket	Rp 114.378.500,00	
	1.05.01.2.05.0003 Sub Kegiatan Pendataan dan Pengolahan Administrasi Kepegawaian	Kota Pasuruan	Jumlah Dokumen Pendataan dan Pengolahan Administrasi Kepegawaian	20	Dokumen	Rp 528.500,00	1.05.01.2.05.0003 Sub Kegiatan Pendataan dan Pengolahan Administrasi Kepegawaian	Kota Pasuruan	Jumlah Dokumen Pendataan dan Pengolahan Administrasi Kepegawaian	20	Dokumen	Rp 92.850.000,00	
	1.05.01.2.05.0011 Sub Kegiatan Bimbingan Teknis Implementasi Peraturan Perundang-Undangan	Kota Pasuruan	Jumlah Orang yang Mengikuti Bimbingan Teknis Implementasi Peraturan Perundang-Undangan	3	Orang	Rp 21.000.000,00	1.05.01.2.05.0011 Sub Kegiatan Bimbingan Teknis Implementasi Peraturan Perundang-Undangan	Kota Pasuruan	Jumlah Orang yang Mengikuti Bimbingan Teknis Implementasi Peraturan Perundang-Undangan	3	Orang	Rp 528.500,00	
	Kegiatan Administrasi Umum Perangkat Daerah		Persentase terpenuhinya layanan administrasi perkantoran	100	%	Rp 136.630.300,00	Kegiatan Administrasi Umum Perangkat Daerah		Persentase terpenuhinya layanan administrasi perkantoran	100	%	Rp 21.000.000,00	

No.	RANCANGAN AWAL RKPD						HASIL ANALISIS KEBUTUHAN						
	PROGRAM/ KEGIATAN	LOKASI	INDIKATOR KINERJA	TARGET CAPAIAN		PAGU INDIKATIF	PROGRAM/ KEGIATAN	LOKASI	INDIKATOR KINERJA	TARGET CAPAIAN		EBUTUHAN DANA	CATATAN PENTING
	1.05.01.2.06.0001 Sub Kegiatan Penyediaan Komponen Instalasi Listrik/Penerangan Bangunan Kantor	Kota Pasuruan	Jumlah Paket Komponen Instalasi Listrik/Penerangan Bangunan Kantor yang Disediakan	4	Paket	Rp 6.471.500,00	1.05.01.2.06.0001 Sub Kegiatan Penyediaan Komponen Instalasi Listrik/Penerangan Bangunan Kantor	Kota Pasuruan	Jumlah Paket Komponen Instalasi Listrik/Penerangan Bangunan Kantor yang Disediakan	4	Paket	Rp 136.630.300,00	
	1.05.01.2.06.0002 Sub Kegiatan Penyediaan Peralatan dan Perlengkapan Kantor	Kota Pasuruan	Jumlah Paket Peralatan dan Perlengkapan Kantor yang Disediakan	3	Paket	Rp 12.546.800,00	1.05.01.2.06.0002 Sub Kegiatan Penyediaan Peralatan dan Perlengkapan Kantor	Kota Pasuruan	Jumlah Paket Peralatan dan Perlengkapan Kantor yang Disediakan	3	Paket	Rp 6.471.500,00	
	1.05.01.2.06.0004 Sub Kegiatan Penyediaan Bahan Logistik Kantor	Kota Pasuruan	Jumlah Paket Bahan Logistik Kantor yang Disediakan	1	Paket	Rp 6.000.000,00	1.05.01.2.06.0004 Sub Kegiatan Penyediaan Bahan Logistik Kantor	Kota Pasuruan	Jumlah Paket Bahan Logistik Kantor yang Disediakan	1	Paket	Rp 12.546.800,00	
	1.05.01.2.06.0005 Sub Kegiatan Penyediaan Barang Cetakan dan Penggandaan	Kota Pasuruan	Jumlah Paket Barang Cetakan dan Penggandaan yang Disediakan	12	Paket	Rp 4.582.000,00	1.05.01.2.06.0005 Sub Kegiatan Penyediaan Barang Cetakan dan Penggandaan	Kota Pasuruan	Jumlah Paket Barang Cetakan dan Penggandaan yang Disediakan	12	Paket	Rp 6.000.000,00	
	1.05.01.2.06.0006 Sub Kegiatan Penyediaan Bahan Bacaan dan Peraturan Perundang-undangan	Kota Pasuruan	Jumlah Dokumen Bahan Bacaan dan Peraturan Perundang-Undangan yang Disediakan	12	Dokumen	Rp 6.000.000,00	1.05.01.2.06.0006 Sub Kegiatan Penyediaan Bahan Bacaan dan Peraturan Perundang-undangan	Kota Pasuruan	Jumlah Dokumen Bahan Bacaan dan Peraturan Perundang-Undangan yang Disediakan	12	Dokumen	Rp 4.582.000,00	

No.	RANCANGAN AWAL RKPD						HASIL ANALISIS KEBUTUHAN						
	PROGRAM/ KEGIATAN	LOKASI	INDIKATOR KINERJA	TARGET CAPAIAN		PAGU INDIKATIF	PROGRAM/ KEGIATAN	LOKASI	INDIKATOR KINERJA	TARGET CAPAIAN		EBUTUHAN DANA	CATATAN PENTING
	1.05.01.2.06.0008 Sub Kegiatan Fasilitasi Kunjungan Tamu	Kota Pasuruan	Jumlah Laporan Fasilitasi Kunjungan Tamu	12	Laporan	Rp 4.580.000,00	1.05.01.2.06.0008 Sub Kegiatan Fasilitasi Kunjungan Tamu	Kota Pasuruan	Jumlah Laporan Fasilitasi Kunjungan Tamu	12	Laporan	Rp 6.000.000,00	
	1.05.01.2.06.0009 Sub Kegiatan Penyelenggaraan Rapat Koordinasi dan Konsultasi SKPD	Kota Pasuruan	Jumlah Laporan Penyelenggaraan Rapat Koordinasi dan Konsultasi SKPD	12	Laporan	Rp 96.450.000,00	1.05.01.2.06.0009 Sub Kegiatan Penyelenggaraan Rapat Koordinasi dan Konsultasi SKPD	Kota Pasuruan	Jumlah Laporan Penyelenggaraan Rapat Koordinasi dan Konsultasi SKPD	12	Laporan	Rp 4.580.000,00	
	Kegiatan Pengadaan Barang Milik Daerah Penunjang Urusan Pemerintah Daerah		Persentase terpenuhinya Pengadaan Barang Milik Daerah Penunjang Urusan Pemerintah Daerah	100	%	Rp 38.542.000,00	Kegiatan Pengadaan Barang Milik Daerah Penunjang Urusan Pemerintah Daerah		Persentase terpenuhinya Pengadaan Barang Milik Daerah Penunjang Urusan Pemerintah Daerah	100	%	Rp 96.450.000,00	
	1.05.01.2.07.0002 Sub Kegiatan Pengadaan Kendaraan Dinas Operasional atau Lapangan	Kota Pasuruan	Jumlah Unit Kendaraan Dinas Operasional atau Lapangan yang Disediakan	1	Unit		1.05.01.2.07.0002 Sub Kegiatan Pengadaan Kendaraan Dinas Operasional atau Lapangan	Kota Pasuruan	Jumlah Unit Kendaraan Dinas Operasional atau Lapangan yang Disediakan	1	Unit	Rp 38.542.000,00	
	1.05.01.2.07.0006 Sub Kegiatan Pengadaan Peralatan dan Mesin Lainnya	Kota Pasuruan	Jumlah Unit Peralatan dan Mesin Lainnya yang Disediakan	4	Unit	Rp 38.542.000,00	1.05.01.2.07.0006 Sub Kegiatan Pengadaan Peralatan dan Mesin Lainnya	Kota Pasuruan	Jumlah Unit Peralatan dan Mesin Lainnya yang Disediakan	4	Unit		
	Kegiatan Penyediaan Jasa Penunjang Urusan		Persentase barang milik daerah yang terpelihara	100	%	Rp 343.814.100,00	Kegiatan Penyediaan Jasa Penunjang Urusan		Persentase barang milik daerah yang terpelihara	100	%	Rp 38.542.000,00	

No.	RANCANGAN AWAL RKPD						HASIL ANALISIS KEBUTUHAN						
	PROGRAM/ KEGIATAN	LOKASI	INDIKATOR KINERJA	TARGET CAPAIAN		PAGU INDIKATIF	PROGRAM/ KEGIATAN	LOKASI	INDIKATOR KINERJA	TARGET CAPAIAN		EBUTUHAN DANA	CATATAN PENTING
	Pemerintahan Daerah						Pemerintahan Daerah						
	1.05.01.2.08.0001 Sub Kegiatan Penyediaan Jasa Surat Menyurat	Kota Pasuruan	Jumlah Laporan Penyediaan Jasa Surat Menyurat	12	Laporan	Rp 1.800.000,00	1.05.01.2.08.0001 Sub Kegiatan Penyediaan Jasa Surat Menyurat	Kota Pasuruan	Jumlah Laporan Penyediaan Jasa Surat Menyurat	12	Laporan	Rp 343.814.100,00	
	1.05.01.2.08.0002 Sub Kegiatan Penyediaan Jasa Komunikasi, Sumber Daya Air dan Listrik	Kota Pasuruan	Jumlah Laporan Penyediaan Jasa Komunikasi, Sumber Daya Air dan Listrik yang Disediakan	12	Laporan	Rp 96.747.850,00	1.05.01.2.08.0002 Sub Kegiatan Penyediaan Jasa Komunikasi, Sumber Daya Air dan Listrik	Kota Pasuruan	Jumlah Laporan Penyediaan Jasa Komunikasi, Sumber Daya Air dan Listrik yang Disediakan	12	Laporan	Rp 1.800.000,00	
	1.05.01.2.08.0004Sub Kegiatan Penyediaan Jasa Pelayanan Umum Kantor	Kota Pasuruan	Jumlah Laporan Penyediaan Jasa Pelayanan Umum Kantor yang Disediakan	12	Laporan	Rp 245.266.250,00	1.05.01.2.08.0004Sub Kegiatan Penyediaan Jasa Pelayanan Umum Kantor	Kota Pasuruan	Jumlah Laporan Penyediaan Jasa Pelayanan Umum Kantor yang Disediakan	12	Laporan	Rp 96.747.850,00	
	Kegiatan Pemeliharaan Barang Milik Daerah Penunjang Urusan Pemerintahan Daerah		Persentase barang milik daerah yang terpelihara	100	%	Rp 458.756.575,00	Kegiatan Pemeliharaan Barang Milik Daerah Penunjang Urusan Pemerintahan Daerah		Persentase barang milik daerah yang terpelihara	100	%	Rp 245.266.250,00	
	1.05.01.2.09.0001 Sub Kegiatan Penyediaan Jasa Pemeliharaan, Biaya Pemeliharaan, dan Pajak Kendaraan Perorangan	Kota Pasuruan	Jumlah Kendaraan Perorangan Dinas atau Kendaraan Dinas Jabatan yang Dipelihara dan dibayarkan Pajaknya	1	Unit	Rp 86.948.200,00	1.05.01.2.09.0001 Sub Kegiatan Penyediaan Jasa Pemeliharaan, Biaya Pemeliharaan, dan Pajak Kendaraan Perorangan	Kota Pasuruan	Jumlah Kendaraan Perorangan Dinas atau Kendaraan Dinas Jabatan yang Dipelihara dan dibayarkan Pajaknya	1	Unit	Rp 458.756.575,00	

No.	RANCANGAN AWAL RKPD						HASIL ANALISIS KEBUTUHAN						
	PROGRAM/ KEGIATAN	LOKASI	INDIKATOR KINERJA	TARGET CAPAIAN		PAGU INDIKATIF	PROGRAM/ KEGIATAN	LOKASI	INDIKATOR KINERJA	TARGET CAPAIAN		EBUTUHAN DANA	CATATAN PENTING
	Dinas atau Kendaraan Dinas Jabatan						Dinas atau Kendaraan Dinas Jabatan						
	1.05.01.2.09.0002 Sub Kegiatan Penyediaan Jasa Pemeliharaan, Biaya Pemeliharaan, Pajak dan Perizinan Kendaraan Dinas Operasional atau Lapangan	Kota Pasuruan	Jumlah Kendaraan Dinas Operasional atau Lapangan yang Dipelihara dan dibayarkan Pajak dan Perizinannya	23	Unit	Rp 242.856.174,00	1.05.01.2.09.0002 Sub Kegiatan Penyediaan Jasa Pemeliharaan, Biaya Pemeliharaan, Pajak dan Perizinan Kendaraan Dinas Operasional atau Lapangan	Kota Pasuruan	Jumlah Kendaraan Dinas Operasional atau Lapangan yang Dipelihara dan dibayarkan Pajak dan Perizinannya	23	Unit	Rp 86.948.200,00	
	1.05.01.2.09.0006 Sub Kegiatan Pemeliharaan Peralatan dan Mesin Lainnya	Kota Pasuruan	Jumlah Peralatan dan Mesin Lainnya yang Dipelihara	21	Unit	Rp 45.850.117,00	1.05.01.2.09.0006 Sub Kegiatan Pemeliharaan Peralatan dan Mesin Lainnya	Kota Pasuruan	Jumlah Peralatan dan Mesin Lainnya yang Dipelihara	21	Unit	Rp 242.856.174,00	
	1.05.01.2.09.0011 Sub Kegiatan Pemeliharaan/Rehabilitasi Sarana dan Prasarana Pendukung Gedung Kantor atau Bangunan Lainnya	Kota Pasuruan	Jumlah Sarana dan Prasarana Pendukung Gedung Kantor atau Bangunan Lainnya yang Dipelihara/Direhabilitasi	1	Unit	Rp 83.102.084,00	1.05.01.2.09.0011 Sub Kegiatan Pemeliharaan/Rehabilitasi Sarana dan Prasarana Pendukung Gedung Kantor atau Bangunan Lainnya	Kota Pasuruan	Jumlah Sarana dan Prasarana Pendukung Gedung Kantor atau Bangunan Lainnya yang Dipelihara/Direhabilitasi	1	Unit	Rp 45.850.117,00	
	PROGRAM PENANGGULANGAN BENCANA		Persentase Penanggulangan Bencana Yang Tertangani	100	%	Rp 1.196.531.242,00	PROGRAM PENANGGULANGAN BENCANA		Persentase Penanggulangan Bencana Yang Tertangani	100	%	Rp 83.102.084,00	

No.	RANCANGAN AWAL RKPD						HASIL ANALISIS KEBUTUHAN						
	PROGRAM/ KEGIATAN	LOKASI	INDIKATOR KINERJA	TARGET CAPAIAN		PAGU INDIKATIF	PROGRAM/ KEGIATAN	LOKASI	INDIKATOR KINERJA	TARGET CAPAIAN		EBUTUHAN DANA	CATATAN PENTING
	Kegiatan Pelayanan Informasi Rawan Bencana Kabupaten/Kota	Kota Pasuruan	Persentase Informasi Rawan Bencana Kabupaten/Kota yang terlaksana	100	%	Rp 65.278.815,00	Kegiatan Pelayanan Informasi Rawan Bencana Kabupaten/Kota	Kota Pasuruan	Persentase Informasi Rawan Bencana Kabupaten/Kota yang terlaksana	100	%	Rp 1.196.531.242,00	
	1.05.03.2.01.0007 Sub Kegiatan Sosialisasi, Komunikasi, Informasi dan Edukasi (KIE) Rawan Bencana Kabupaten/Kota (Per Jenis Ancaman Bencana)	Kota Pasuruan	Jumlah warga negara termasuk kelompok rentan di kawasan rawan bencana bencana Kabupaten/Kota yang memperoleh sosialisasi, komunikasi, informasi dan edukasi sesuai jenis ancaman bencana yang ada di kawasan tempat tinggalnya selama 1 (satu) tahun	300	Orang	Rp 65.278.815,00	1.05.03.2.01.0007 Sub Kegiatan Sosialisasi, Komunikasi, Informasi dan Edukasi (KIE) Rawan Bencana Kabupaten/Kota (Per Jenis Ancaman Bencana)	Kota Pasuruan	Jumlah warga negara termasuk kelompok rentan di kawasan rawan bencana bencana Kabupaten/Kota yang memperoleh sosialisasi, komunikasi, informasi dan edukasi sesuai jenis ancaman bencana yang ada di kawasan tempat tinggalnya selama 1 (satu) tahun	300	Orang	Rp 65.278.815,00	
	1.05.03.2.01.0008 Sub Kegiatan Penyusunan Kajian Risiko Bencana Kabupaten/Kota	Kota Pasuruan	Jumlah dokumen Kajian Risiko Bencana (KRB) sampai dengan dinyatakan sah/legal paling lama dalam 1 (satu) tahun	0	Dokumen	Rp -	1.05.03.2.01.0008 Sub Kegiatan Penyusunan Kajian Risiko Bencana Kabupaten/Kota	Kota Pasuruan	Jumlah dokumen Kajian Risiko Bencana (KRB) sampai dengan dinyatakan sah/legal paling lama dalam 1 (satu) tahun	0	Dokumen	Rp 65.278.815,00	
	Kegiatan Pelayanan Pencegahan dan Kesiapsiagaan Terhadap Bencana		Persentase Pencegahan dan Kesiapsiagaan Terhadap Bencana yang terlaksana	100	%	Rp 913.705.100,00	Kegiatan Pelayanan Pencegahan dan Kesiapsiagaan Terhadap Bencana		Persentase Pencegahan dan Kesiapsiagaan Terhadap Bencana yang terlaksana	100	%	Rp -	

No.	RANCANGAN AWAL RKPD						HASIL ANALISIS KEBUTUHAN						
	PROGRAM/ KEGIATAN	LOKASI	INDIKATOR KINERJA	TARGET CAPAIAN		PAGU INDIKATIF	PROGRAM/ KEGIATAN	LOKASI	INDIKATOR KINERJA	TARGET CAPAIAN		EBUTUHAN DANA	CATATAN PENTING
	1.05.03.2.02.0015 Sub Kegiatan Penyediaan Peralatan Perlindungan dan Kesiapsiagaan Terhadap Bencana kabupaten/kota	Kota Pasuruan	Jumlah Peralatan Penyelamatan Diri bagi Individu Warga Negara, Keluarga, maupun Petugas sesuai dengan jenis ancaman bencana di kawasan tempat tinggalnya	70	Unit	Rp 84.700.000,00	1.05.03.2.02.0015 Sub Kegiatan Penyediaan Peralatan Perlindungan dan Kesiapsiagaan Terhadap Bencana kabupaten/kota	Kota Pasuruan	Jumlah Peralatan Penyelamatan Diri bagi Individu Warga Negara, Keluarga, maupun Petugas sesuai dengan jenis ancaman bencana di kawasan tempat tinggalnya	70	Unit	Rp 913.705.100,00	
	1.05.03.2.02.0018 Sub Kegiatan Gladi Kesiapsiagaan Terhadap Bencana kabupaten/kota	Kota Pasuruan	Jumlah warga negara yang mengikuti gladi kesiapsiagaan untuk menguji efektivitas SOP dan keberfungsian sarana prasarana dalam pengendalian operasi penanganan darurat bencana (per jenis ancaman) Kabupaten/Kota	450	Orang	Rp 110.166.000,00	1.05.03.2.02.0018 Sub Kegiatan Gladi Kesiapsiagaan Terhadap Bencana kabupaten/kota	Kota Pasuruan	Jumlah warga negara yang mengikuti gladi kesiapsiagaan untuk menguji efektivitas SOP dan keberfungsian sarana prasarana dalam pengendalian operasi penanganan darurat bencana (per jenis ancaman) Kabupaten/Kota	450	Orang	Rp 84.700.000,00	
	1.05.03.2.02.0020 Sub Kegiatan Penguatan Kapasitas Kawasan untuk Pencegahan dan Kesiapsiagaan Bencana		Jumlah kawasan rawan bencana (per jenis ancaman bencana) dan/atau kawasan-kawasan strategis Kabupaten/Kota yang memiliki mekanisme dan prosedur tetap kesiapsiagaan menghadapi bencana	4	Kawasan	Rp 123.235.600,00	1.05.03.2.02.0020 Sub Kegiatan Penguatan Kapasitas Kawasan untuk Pencegahan dan Kesiapsiagaan Bencana		Jumlah kawasan rawan bencana (per jenis ancaman bencana) dan/atau kawasan-kawasan strategis Kabupaten/Kota yang memiliki mekanisme dan prosedur tetap kesiapsiagaan menghadapi bencana	4	Kawasan	Rp 110.166.000,00	

No.	RANCANGAN AWAL RKPD						HASIL ANALISIS KEBUTUHAN						
	PROGRAM/ KEGIATAN	LOKASI	INDIKATOR KINERJA	TARGET CAPAIAN		PAGU INDIKATIF	PROGRAM/ KEGIATAN	LOKASI	INDIKATOR KINERJA	TARGET CAPAIAN		EBUTUHAN DANA	CATATAN PENTING
	1.05.03.2.02.0022 Sub Kegiatan Penyusunan Rencana Kontijensi Kabupaten/Kota		Jumlah Dokumen Rencana Kontijensi Kabupaten/Kota (per jenis ancaman bencana) sampai dengan dinyatakan sah/legal paling lama dalam 1 (satu) tahun	0	Dokumen	Rp -	1.05.03.2.02.0022 Sub Kegiatan Penyusunan Rencana Kontijensi Kabupaten/Kota		Jumlah Dokumen Rencana Kontijensi Kabupaten/Kota (per jenis ancaman bencana) sampai dengan dinyatakan sah/legal paling lama dalam 1 (satu) tahun	0	Dokumen	Rp 123.235.600,00	
	1.05.03.2.02.0023 Sub Kegiatan Penyusunan Rencana Penanggulangan Kedaruratan Bencana	Kota Pasuruan	Jumlah dokumen Rencana Penanggulangan Kedaruratan Bencana (RPKB) Kabupaten/Kota sampai dengan dinyatakan sah/legal paling lama dalam 1 (satu) tahun	0	Dokumen		1.05.03.2.02.0023 Sub Kegiatan Penyusunan Rencana Penanggulangan Kedaruratan Bencana	Kota Pasuruan	Jumlah dokumen Rencana Penanggulangan Kedaruratan Bencana (RPKB) Kabupaten/Kota sampai dengan dinyatakan sah/legal paling lama dalam 1 (satu) tahun	0	Dokumen	Rp -	
	1.05.03.2.02.0026 Sub Kegiatan Pengendalian Operasi dan Penyediaan Sarana Prasarana Kesiapsiagaan Terhadap Bencana Kabupaten/Kota	Kota Pasuruan	Jumlah laporan layanan pusat pengendalian operasi (pusdalops) dengan Maklumat Pelayanan yang sah dan legal sesuai dengan jenis ancaman bencana yang ada di kawasan tempat tinggalnya	12	laporan	Rp 563.400.000,00	1.05.03.2.02.0026 Sub Kegiatan Pengendalian Operasi dan Penyediaan Sarana Prasarana Kesiapsiagaan Terhadap Bencana Kabupaten/Kota	Kota Pasuruan	Jumlah laporan layanan pusat pengendalian operasi (pusdalops) dengan Maklumat Pelayanan yang sah dan legal sesuai dengan jenis ancaman bencana yang ada di kawasan tempat tinggalnya	12	laporan		
	1.05.03.2.02.0027 Sub Kegiatan Penyusunan Rencana Penanggulangan	Kota Pasuruan	Jumlah dokumen Rencana Penanggulangan Bencana (RPB) Kabupaten/Kota	0	Dokumen		1.05.03.2.02.0027 Sub Kegiatan Penyusunan Rencana Penanggulangan	Kota Pasuruan	Jumlah dokumen Rencana Penanggulangan Bencana (RPB) Kabupaten/Kota	0	Dokumen	Rp 563.400.000,00	

No.	RANCANGAN AWAL RKPD						HASIL ANALISIS KEBUTUHAN						
	PROGRAM/ KEGIATAN	LOKASI	INDIKATOR KINERJA	TARGET CAPAIAN		PAGU INDIKATIF	PROGRAM/ KEGIATAN	LOKASI	INDIKATOR KINERJA	TARGET CAPAIAN		EBUTUHAN DANA	CATATAN PENTING
	Bencana Kabupaten/Kota		sampai dengan dinyatakan sah/legal paling lama dalam 1 (satu) tahun				Bencana Kabupaten/Kota		sampai dengan dinyatakan sah/legal paling lama dalam 1 (satu) tahun				
	1.05.03.2.02.0028 Sub Kegiatan Pelatihan Pencegahan dan Mitigasi Bencana Kabupaten/Kota	Kota Pasuruan	Jumlah warga negara termasuk kelompok rentan di kawasan rawan bencana Kabupaten/Kota yang mengikuti pelatihan pencegahan dan mitigasi bencana	34	Orang	Rp 32.203.500,00	1.05.03.2.02.0028 Sub Kegiatan Pelatihan Pencegahan dan Mitigasi Bencana Kabupaten/Kota	Kota Pasuruan	Jumlah warga negara termasuk kelompok rentan di kawasan rawan bencana Kabupaten/Kota yang mengikuti pelatihan pencegahan dan mitigasi bencana	34	Orang		
	Kegiatan Pelayanan Penyelamatan dan Evakuasi Korban Bencana		Persentase Penyelamatan dan Evakuasi Korban Bencana yang terlaksana	100	%	Rp 71.988.250,00	Kegiatan Pelayanan Penyelamatan dan Evakuasi Korban Bencana		Persentase Penyelamatan dan Evakuasi Korban Bencana yang terlaksana	100	%	Rp 32.203.500,00	
	1.05.03.2.03.0003 Sub Kegiatan Pencarian, Pertolongan dan Evakuasi Korban Bencana Kabupaten/Kota	Kota Pasuruan	Jumlah Korban yang Berhasil Ditemukan, Ditolong, dan Dievakuasi Per Jenis Kejadian Bencana	125	Orang	Rp 12.582.000,00	1.05.03.2.03.0003 Sub Kegiatan Pencarian, Pertolongan dan Evakuasi Korban Bencana Kabupaten/Kota	Kota Pasuruan	Jumlah Korban yang Berhasil Ditemukan, Ditolong, dan Dievakuasi Per Jenis Kejadian Bencana	125	Orang	Rp 71.988.250,00	
	1.05.03.2.03.0008 Sub Kegiatan Peningkatan Kapasitas Sumber Daya Aparatur dalam penangananan keadaan darurat Kabupaten/Kota	Kota Pasuruan	Jumlah Aparatur SDM BPBD Kabupaten/Kota dan lintas perangkat daerah yang memiliki kemampuan penanganan keadaan darurat dalam aspek manajerial dan teknis	24	Orang	Rp 10.836.050,00	1.05.03.2.03.0008 Sub Kegiatan Peningkatan Kapasitas Sumber Daya Aparatur dalam penangananan keadaan darurat Kabupaten/Kota	Kota Pasuruan	Jumlah Aparatur SDM BPBD Kabupaten/Kota dan lintas perangkat daerah yang memiliki kemampuan penanganan keadaan darurat dalam aspek manajerial dan teknis	24	Orang	Rp 12.582.000,00	

No.	RANCANGAN AWAL RKPD						HASIL ANALISIS KEBUTUHAN						
	PROGRAM/ KEGIATAN	LOKASI	INDIKATOR KINERJA	TARGET CAPAIAN		PAGU INDIKATIF	PROGRAM/ KEGIATAN	LOKASI	INDIKATOR KINERJA	TARGET CAPAIAN		EBUTUHAN DANA	CATATAN PENTING
	1.05.03.2.03.0009 Sub Kegiatan Penyediaan Logistik Penyelamatan dan Evakuasi Korban Bencana Kabupaten/Kota	Kota Pasuruan	Jumlah Korban Bencana yang Mendapatkan Distribusi Logistik Penyelamatan dan Evakuasi Korban Bencana	125	Orang	Rp 48.570.200,00	1.05.03.2.03.0009 Sub Kegiatan Penyediaan Logistik Penyelamatan dan Evakuasi Korban Bencana Kabupaten/Kota	Kota Pasuruan	Jumlah Korban Bencana yang Mendapatkan Distribusi Logistik Penyelamatan dan Evakuasi Korban Bencana	125	Orang	Rp 10.836.050,00	
	Kegiatan Penataan Sistem Dasar Penanggulangan Bencana		Nilai Kebijakan dan Mitigasi Bencana	100	%	Rp 145.559.077,00	Kegiatan Penataan Sistem Dasar Penanggulangan Bencana		Nilai Kebijakan dan Mitigasi Bencana	100	%	Rp 48.570.200,00	
	1.05.03.2.04.0003 Sub Kegiatan Kerja Sama antar Lembaga dan Kemitraan dalam Penanggulangan Bencana Kabupaten/Kota	Kota Pasuruan	Jumlah Dokumen Kerja Sama antar Lembaga dan Kemitraan dalam Penanggulangan Bencana	1	Dokumen	Rp 12.999.077,00	1.05.03.2.04.0003 Sub Kegiatan Kerja Sama antar Lembaga dan Kemitraan dalam Penanggulangan Bencana Kabupaten/Kota	Kota Pasuruan	Jumlah Dokumen Kerja Sama antar Lembaga dan Kemitraan dalam Penanggulangan Bencana	1	Dokumen	Rp 145.559.077,00	
	1.05.03.2.04.0010 Sub Kegiatan Koordinasi penanganan Pasca Bencana Kabupaten/Kota	Kota Pasuruan	Jumlah penyelesaian kegiatan pasca bencana di semua sektor sesuai berdasarkan Rencana Rehabilitasi dan Rekonstruksi Pascabencana (R3P) Kabupaten/Kota yang dilegalkan	80	Kegiatan	Rp 60.000.000,00	1.05.03.2.04.0010 Sub Kegiatan Koordinasi penanganan Pasca Bencana Kabupaten/Kota	Kota Pasuruan	Jumlah penyelesaian kegiatan pasca bencana di semua sektor sesuai berdasarkan Rencana Rehabilitasi dan Rekonstruksi Pascabencana (R3P) Kabupaten/Kota yang dilegalkan	80	Kegiatan	Rp 12.999.077,00	

No.	RANCANGAN AWAL RKPD						HASIL ANALISIS KEBUTUHAN						
	PROGRAM/ KEGIATAN	LOKASI	INDIKATOR KINERJA	TARGET CAPAIAN		PAGU INDIKATIF	PROGRAM/ KEGIATAN	LOKASI	INDIKATOR KINERJA	TARGET CAPAIAN		EBUTUHAN DANA	CATATAN PENTING
	1.05.03.2.04.0012 Sub Kegiatan Fasilitasi pengumpulan data penduduk di daerah rawan bencana lintas Kab/Kota	Kota Pasuruan	Jumlah data penduduk terpilah di daerah rawan bencana	1	Laporan	Rp 12.560.000,00	1.05.03.2.04.0012 Sub Kegiatan Fasilitasi pengumpulan data penduduk di daerah rawan bencana lintas Kab/Kota	Kota Pasuruan	Jumlah data penduduk terpilah di daerah rawan bencana	1	Laporan	Rp 60.000.000,00	
	1.05.03.2.04.0015 Sub Kegiatan Penyusunan Kajian Kebutuhan Pasca Bencana (JITUPASNA) dan Rencana Rehabilitasi dan Rekonstruksi Pascabencana (R3P) Kab/Kota	Kota Pasuruan	Jumlah penyelesaian dokumen Pengkajian Kebutuhan Pasca Bencana dan Rencana Rehabilitasi dan Rekonstruksi Pascabencana (R3P) Kab/Kota sampai dengan dinyatakan sah dan legal paling lama dalam 1 (satu) tahun	1	Dokumen	Rp 60.000.000,00	1.05.03.2.04.0015 Sub Kegiatan Penyusunan Kajian Kebutuhan Pasca Bencana (JITUPASNA) dan Rencana Rehabilitasi dan Rekonstruksi Pascabencana (R3P) Kab/Kota	Kota Pasuruan	Jumlah penyelesaian dokumen Pengkajian Kebutuhan Pasca Bencana dan Rencana Rehabilitasi dan Rekonstruksi Pascabencana (R3P) Kab/Kota sampai dengan dinyatakan sah dan legal paling lama dalam 1 (satu) tahun	1	Dokumen	Rp 12.560.000,00	
	PROGRAM PENCEGAHAN, PENANGGULANGAN, PENYELAMATAN KEBAKARAN DAN PENYELAMATAN NON KEBAKARAN		Persentase Penanggulangan Kebakaran	100	%	Rp 555.751.403,00	PROGRAM PENCEGAHAN, PENANGGULANGAN, PENYELAMATAN KEBAKARAN DAN PENYELAMATAN NON KEBAKARAN		Persentase Penanggulangan Kebakaran	100	%	Rp 60.000.000,00	
	Kegiatan Pencegahan, Pengendalian, Pemadaman,		Persentase Pencegahan, Pengendalian, Pemadaman,	100	%	Rp 476.582.800,00	Kegiatan Pencegahan, Pengendalian, Pemadaman,		Persentase Pencegahan, Pengendalian, Pemadaman,	100	%	Rp 555.751.403,00	

No.	RANCANGAN AWAL RKPD						HASIL ANALISIS KEBUTUHAN						
	PROGRAM/ KEGIATAN	LOKASI	INDIKATOR KINERJA	TARGET CAPAIAN		PAGU INDIKATIF	PROGRAM/ KEGIATAN	LOKASI	INDIKATOR KINERJA	TARGET CAPAIAN		EBUTUHAN DANA	CATATAN PENTING
	Penyelamatan, dan Penanganan Bahan Berbahaya dan Beracun Kebakaran dalam Daerah Kabupaten/Kota		Penyelamatan, dan Penanganan Bahan Berbahaya dan Beracun Kebakaran dalam Daerah Kabupaten/Kota yang terlaksana				Penyelamatan, dan Penanganan Bahan Berbahaya dan Beracun Kebakaran dalam Daerah Kabupaten/Kota		Penyelamatan, dan Penanganan Bahan Berbahaya dan Beracun Kebakaran dalam Daerah Kabupaten/Kota yang terlaksana				
	1.05.04.2.01.0002 Sub Kegiatan Pemadaman dan Pengendalian Kebakaran dalam Daerah Kabupaten/Kota	Kota Pasuruan	Jumlah Laporan Hasil Pelaksanaan Kegiatan Kesiapsiagaan Petugas Piket dan Pemadaman Kebakaran dalam Daerah Kabupaten/Kota	12	Laporan	Rp 318.400.000,00	1.05.04.2.01.0002 Sub Kegiatan Pemadaman dan Pengendalian Kebakaran dalam Daerah Kabupaten/Kota	Kota Pasuruan	Jumlah Laporan Hasil Pelaksanaan Kegiatan Kesiapsiagaan Petugas Piket dan Pemadaman Kebakaran dalam Daerah Kabupaten/Kota	12	Laporan	Rp 476.582.800,00	
	1.05.04.2.01.0003 Sub Kegiatan Penyelamatan dan Evakuasi Korban Kebakaran dan Non Kebakaran	Kota Pasuruan	Jumlah Dokumen Hasil Pelaksanaan Kegiatan Kesiapsiagaan Petugas Piket dan Penyelamatan/Evakuasi Saat Penanggulangan Kebakaran dan Non Kebakaran	12	Dokumen	Rp 12.750.000,00	1.05.04.2.01.0003 Sub Kegiatan Penyelamatan dan Evakuasi Korban Kebakaran dan Non Kebakaran	Kota Pasuruan	Jumlah Dokumen Hasil Pelaksanaan Kegiatan Kesiapsiagaan Petugas Piket dan Penyelamatan/Evakuasi Saat Penanggulangan Kebakaran dan Non Kebakaran	12	Dokumen	Rp 318.400.000,00	
	1.05.04.2.01.0011 Sub Kegiatan Penyusunan Dokumen Rencana Induk Sistem Penanggulangan Kebakaran dan		Jumlah Dokumen Rencana Induk Sistem Penanggulangan Kebakaran dan Penyelamatan (RISPKP)	1	Dokumen	Rp 60.000.000,00	1.05.04.2.01.0011 Sub Kegiatan Penyusunan Dokumen Rencana Induk Sistem Penanggulangan Kebakaran dan		Jumlah Dokumen Rencana Induk Sistem Penanggulangan Kebakaran dan Penyelamatan (RISPKP)	1	Dokumen	Rp 12.750.000,00	

No.	RANCANGAN AWAL RKPD						HASIL ANALISIS KEBUTUHAN						
	PROGRAM/ KEGIATAN	LOKASI	INDIKATOR KINERJA	TARGET CAPAIAN		PAGU INDIKATIF	PROGRAM/ KEGIATAN	LOKASI	INDIKATOR KINERJA	TARGET CAPAIAN		EBUTUHAN DANA	CATATAN PENTING
	Penyelamatan (RISPKP)						Penyelamatan (RISPKP)						
	1.05.04.2.01.0017 Sub Kegiatan Pengadaan Sarana dan Prasarana Pencegahan, Penanggulangan Kebakaran dan Alat Pelindung Diri		Jumlah Sarana dan Prasarana Untuk Pencegahan dan Penanggulangan Kebakaran dan Alat Pelindung Diri yang Sah dan Legal Sesuai Standar Teknis Terkait	15	Unit	Rp 85.432.800,00	1.05.04.2.01.0017 Sub Kegiatan Pengadaan Sarana dan Prasarana Pencegahan, Penanggulangan Kebakaran dan Alat Pelindung Diri		Jumlah Sarana dan Prasarana Untuk Pencegahan dan Penanggulangan Kebakaran dan Alat Pelindung Diri yang Sah dan Legal Sesuai Standar Teknis Terkait	15	Unit	Rp 60.000.000,00	
	Kegiatan Inspeksi Peralatan Proteksi Kebakaran		Persentase Inspeksi Peralatan Proteksi Kebakaran yang terlaksana	100	%	Rp 5.008.452,00	Kegiatan Inspeksi Peralatan Proteksi Kebakaran		Persentase Inspeksi Peralatan Proteksi Kebakaran yang terlaksana	100	%	Rp 85.432.800,00	
	1.05.04.2.02.0001 Sub Kegiatan Pendataan Sarana Prasarana Proteksi Kebakaran	Kota Pasuruan	Jumlah Dokumen yang Memuat Data Bangunan/Gedung/Lingkungan yang Dipersyaratkan Harus Memiliki Sistem Proteksi Kebakaran	60	Dokumen	Rp 5.008.452,00	1.05.04.2.02.0001 Sub Kegiatan Pendataan Sarana Prasarana Proteksi Kebakaran	Kota Pasuruan	Jumlah Dokumen yang Memuat Data Bangunan/Gedung/Lingkungan yang Dipersyaratkan Harus Memiliki Sistem Proteksi Kebakaran	60	Dokumen	Rp 5.008.452,00	
	Kegiatan Pemberdayaan Masyarakat dalam Pencegahan Kebakaran		Persentase Pemberdayaan Masyarakat dalam Pencegahan Kebakaran yang terlaksana	100	%	Rp 74.160.151,00	Kegiatan Pemberdayaan Masyarakat dalam Pencegahan Kebakaran		Persentase Pemberdayaan Masyarakat dalam Pencegahan Kebakaran yang terlaksana	100	%	Rp 5.008.452,00	
	1.05.04.2.04.0001 Sub Kegiatan Pemberdayaan Masyarakat	Kota Pasuruan	Jumlah Warga Masyarakat yang Mendapatkan Sosialisasi Edukasi	120	Orang	Rp 32.203.500,00	1.05.04.2.04.0001 Sub Kegiatan Pemberdayaan Masyarakat	Kota Pasuruan	Jumlah Warga Masyarakat yang Mendapatkan Sosialisasi Edukasi	120	Orang	Rp 74.160.151,00	

No.	RANCANGAN AWAL RKPD						HASIL ANALISIS KEBUTUHAN						
	PROGRAM/ KEGIATAN	LOKASI	INDIKATOR KINERJA	TARGET CAPAIAN		PAGU INDIKATIF	PROGRAM/ KEGIATAN	LOKASI	INDIKATOR KINERJA	TARGET CAPAIAN		EBUTUHAN DANA	CATATAN PENTING
	dalam Pencegahan dan Penanggulangan Kebakaran Melalui Sosialisasi dan Edukasi Masyarakat		Pencegahan dan Penanggulangan Kebakaran Setiap Tahunnya				dalam Pencegahan dan Penanggulangan Kebakaran Melalui Sosialisasi dan Edukasi Masyarakat		Pencegahan dan Penanggulangan Kebakaran Setiap Tahunnya				
	1.05.04.2.04.0002 Sub Kegiatan Pembentukan dan Pembinaan Relawan Pemadam Kebakaran	Kota Pasuruan	Jumlah Desa/Kelurahan yang Terbentuk dan Terbina Relawan Pemadam Kebakaran pada Lingkup Sistem Ketahanan Kebakaran Lingkungan (SKKL) Setiap Tahunnya	34	Desa/Kelurahan	Rp 8.500.450,00	1.05.04.2.04.0002 Sub Kegiatan Pembentukan dan Pembinaan Relawan Pemadam Kebakaran	Kota Pasuruan	Jumlah Desa/Kelurahan yang Terbentuk dan Terbina Relawan Pemadam Kebakaran pada Lingkup Sistem Ketahanan Kebakaran Lingkungan (SKKL) Setiap Tahunnya	34	Desa/Kelurahan	Rp 32.203.500,00	
	Kegiatan Penyelenggaraan Operasi Pencarian dan Pertolongan Terhadap Kondisi Membahayakan Manusia		Prosentase Penyelenggaraan Operasi Pencarian dan Pertolongan Terhadap Kondisi Membahayakan Manusia yang terlaksana	10	%		Kegiatan Penyelenggaraan Operasi Pencarian dan Pertolongan Terhadap Kondisi Membahayakan Manusia		Prosentase Penyelenggaraan Operasi Pencarian dan Pertolongan Terhadap Kondisi Membahayakan Manusia yang terlaksana	10	%	Rp 8.500.450,00	
	1.05.04.2.05.0005 Sub Kegiatan Pengadaan Sarana dan Prasarana Pencarian dan Pertolongan	Kota Pasuruan	Jumlah Sarana dan Prasarana yang Tersedia untuk Pencarian dan Pertolongan Terhadap Kondisi Membahayakan	10	Unit	Rp 33.456.201,00	1.05.04.2.05.0005 Sub Kegiatan Pengadaan Sarana dan Prasarana Pencarian dan Pertolongan	Kota Pasuruan	Jumlah Sarana dan Prasarana yang Tersedia untuk Pencarian dan Pertolongan Terhadap Kondisi Membahayakan	10	Unit		

No.	RANCANGAN AWAL RKPD						HASIL ANALISIS KEBUTUHAN						
	PROGRAM/ KEGIATAN	LOKASI	INDIKATOR KINERJA	TARGET CAPAIAN		PAGU INDIKATIF	PROGRAM/ KEGIATAN	LOKASI	INDIKATOR KINERJA	TARGET CAPAIAN		EBUTUHAN DANA	CATATAN PENTING
	Terhadap Kondisi Membahayakan Manusia/Penyelamatan dan Evakuasi		Manusia/Penyelamatan dan Evakuasi Sesuai dengan Standar Teknis				Terhadap Kondisi Membahayakan Manusia/Penyelamatan dan Evakuasi		Manusia/Penyelamatan dan Evakuasi Sesuai dengan Standar Teknis				

BAB III
TUJUAN DAN SASARAN PERANGKAT DAERAH

3.1. Telaahan Terhadap Kebijakan Nasional

BNPB – Tingkat Nasional

Visi

"Ketangguhan bangsa dalam menghadapi bencana."

Visi ini menunjukkan bahwa BNPB memiliki mandat strategis dalam membangun *resiliensi nasional*. Ketangguhan dimaknai tidak hanya sebagai kemampuan untuk merespons bencana, tetapi mencakup kesiapan sistem, ketangguhan masyarakat, kelembagaan, infrastruktur, serta kebijakan yang berkelanjutan.

Misi BNPB (5 poin):

1. Membangun budaya pengurangan risiko dan kesiapsiagaan → Strategis karena mendorong *mainstreaming* PRB (Pengurangan Risiko Bencana) dalam seluruh sektor pembangunan. Ini mendorong transformasi dari pola reaktif menjadi preventif.
2. Sistem penanganan darurat yang cepat, efektif, efisien → Menjawab tantangan respons bencana yang selama ini lambat dan tidak terkoordinasi. Misi ini menekankan pentingnya sistem manajemen krisis yang teruji.
3. Rehabilitasi dan rekonstruksi yang lebih baik (build back better) → Fokus jangka panjang pasca bencana, mendorong agar pemulihan tidak sekadar "memulihkan" tetapi juga memperbaiki kerentanan struktural.
4. Dukungan logistik dan peralatan yang memadai → Misi ini bersifat operasional, namun sangat krusial di tahap tanggap darurat. Logistik menjadi salah satu kunci keberhasilan penanganan bencana.
5. Good governance dalam penanggulangan bencana → Menunjukkan orientasi kelembagaan yang transparan, akuntabel, partisipatif, dan menjamin keadilan dalam distribusi bantuan serta informasi.

BNPB menempatkan dirinya sebagai motor penggerak nasional yang mengintegrasikan kebijakan PRB ke dalam semua lini pemerintahan. Visi dan misinya menyentuh seluruh fase manajemen bencana: mitigasi, kesiapsiagaan, tanggap darurat, dan pemulihan.

BPBD Provinsi Jawa Timur – Tingkat Provinsi

Visi:

"Terwujudnya penyelenggaraan pemerintahan yang baik, transparan, efektif dan efisien, akuntabel serta meningkatkan pengelolaan dan pelayanan informasi dan dokumentasi..."

Fokus utama terletak pada tata kelola informasi dan dokumentasi publik yang mendukung transparansi. Ini merupakan bagian dari *good governance*, sebagaimana juga ditegaskan dalam misi BNPB.

Misi (4 poin):

1. Menghimpun informasi publik dari seluruh bidang di BPBD
2. Menata dan menyimpan informasi publik
3. Mengklasifikasikan informasi publik yang dikecualikan
4. Menyelesaikan sengketa informasi publik

BPBD Provinsi Jawa Timur belum menunjukkan secara langsung misi terkait penanggulangan bencana dari aspek teknis atau operasional. Fokus besar masih pada transparansi informasi dan manajemen data, yang meskipun penting, perlu dilengkapi dengan misi yang menyentuh substansi manajemen risiko bencana seperti peningkatan kapasitas daerah, koordinasi lintas sektor, dan sistem tanggap darurat.

Meski demikian, secara fungsi, peran provinsi sebagai jembatan antara kebijakan nasional dan pelaksanaan di daerah tetap dapat berjalan dengan mengutamakan transparansi dan pendokumentasian informasi bencana yang valid dan akurat.

3. BPBD Kota Pasuruan – Tingkat Daerah

Visi:

"Aktif Pelayanan Publiknya, Mandiri Ekonominya, Guyub Warganya dan Indah Kotanya"

Visi ini masih bersifat umum dan belum secara eksplisit menggambarkan visi penanggulangan bencana. Namun, beberapa kata kunci seperti *aktif, guyub, dan indah* dapat ditafsirkan sebagai komitmen terhadap layanan publik yang tanggap (aktif), sinergi masyarakat (guyub), dan lingkungan kota yang tertata dan aman (indah).

Misi

1. Mewujudkan kota yang indah dan nyaman melalui penguatan infrastruktur penunjang ekonomi dan sosial yang berkelanjutan.

Analisis:

Misi ini berkontribusi secara tidak langsung pada pengurangan risiko bencana. Infrastruktur yang baik dan berkelanjutan memang menjadi pondasi penting dalam membangun ketahanan kota terhadap risiko bencana (banjir, gempa, kebakaran, dll). Namun, tidak terdapat misi eksplisit yang menyebutkan aspek-aspek pokok penanggulangan bencana seperti:

- Pendidikan dan pelatihan kebencanaan;
- Sistem peringatan dini;
- Kesiapsiagaan masyarakat;
- Penanganan darurat;
- Rehabilitasi dan rekonstruksi.

3.2. Tujuan dan Sasaran Renja Perangkat Daerah

3.2.1. Tujuan

Tujuan merupakan penjabaran atau implementasi dari pernyataan tujuan dan indikator sebagai hasil akhir yang akan dicapai atau dihasilkan dalam jangka waktu 5 (lima) tahun. Tujuan ditetapkan dengan mengacu kepada pernyataan visi dan misi sehingga rumusannya harus dapat menunjukkan suatu kondisi yang ingin dicapai di masa mendatang. Untuk itu tujuan disusun guna memperjelas pencapaian sasaran yang ingin diraih.

Visi :

Aktif Pelayanan Publiknya, Mandiri Ekonominya, Guyub Warganya dan Indah Kotanya

Misi :

Mewujudkan Kota yang Indah dan Nyaman melalui Penguatan Infrastruktur Penunjang Ekonomi dan Sosial yang Berkelanjutan

Tabel 3.1
Tabel Tujuan Badan Penanggulangan Bencana Daerah Kota Pasuruan

1	Menurunnya Risiko Bencana	Indeks Risiko Bencana	93,90

3.2.2. Sasaran

Sasaran merupakan hasil yang akan dicapai dalam rumusan yang spesifik, terukur, dalam kurun waktu tertentu secara berkesinambungan sejalan dengan tujuan yang ditetapkan.

Tabel 3.2
Sasaran Perangkat Daerah

No	Sasaran Perangkat Daerah	Indikator Sasaran Perangkat Daerah	Target Kinerja Perangkat Daerah Tahun 2026
1	Meningkatnya Kualitas Pelayanan dan Koordinasi Pencegahan dan Mitigasi Bencana	Indeks Ketahanan Daerah	0,53

3.2.3. IKU

Dalam rangka menjamin akuntabilitas kinerja dan efektivitas pelaksanaan tugas dan fungsi Badan Penanggulangan Bencana Daerah (BPBD), telah ditetapkan Indikator Kinerja Utama (IKU) yang mencerminkan capaian strategis yang ingin diraih oleh perangkat daerah. IKU ini disusun berdasarkan tujuan dan sasaran strategis sebagaimana termuat dalam dokumen perencanaan kinerja jangka menengah, serta memperhatikan prioritas pembangunan daerah dan nasional.

Indikator-indikator tersebut tidak hanya mengukur keluaran (*output*) dari kegiatan yang dilakukan, namun juga mencerminkan tingkat keberhasilan (*outcome*) dalam meningkatkan ketangguhan

daerah terhadap bencana. Untuk setiap indikator kinerja utama yang ditetapkan, juga disusun target kinerja tahunan sebagai tolok ukur pencapaian dalam periode perencanaan.

Berikut ini disajikan tabel yang memuat Indikator Kinerja Utama, rumusan indikator, serta target kinerja yang ingin dicapai oleh BPBD Kota Pasuruan:

Tabel 3.3
Indikator Kinerja Utama Perangkat Daerah

No	Sasaran	Indikator	Target
Indikator Kinerja Utama Kepala Pelaksana			
1	Meningkatnya Kualitas Pelayanan dan Koordinasi Pencegahan dan Mitigasi Bencana	Indeks Ketahanan Daerah	0,53

BAB IV
RENCANA KERJA DAN PENDANAAN

Berpedoman pada Peraturan Menteri Dalam Negeri Nomor 86 Tahun 2017 tentang Tata Cara Perencanaan, Pengendalian Dan Evaluasi Pembangunan Daerah, Tata Cara Evaluasi Rancangan Peraturan Daerah Tentang Rencana Pembangunan Jangka Panjang Daerah Dan Rencana Pembangunan Jangka Menengah Daerah, Serta Tata Cara Perubahan Rencana Pembangunan Jangka Panjang Daerah, Rencana Pembangunan Jangka Menengah Daerah, dan Rencana Kerja Pemerintah Daerah, diuraikan bahwa pada Bab IV fokus perhatiannya adalah terkait dengan rencana kerja dan pendanaan dokumen rencana kerja Badan Penanggulangan Bencana Daerah Kota Pasuruan Tahun 2026

Dokumen Rencana Kerja Perangkat Daerah merupakan penjabaran dari dokumen rencana strategis Badan Perencanaan Pembangunan Daerah yang berpedoman pada Rencana Kerja Pemerintah Daerah (RKPD). Rencana Kerja (Renja) disusun untuk satu tahun yang memuat program, kegiatan, sub kegiatan, indikator kinerja program/kegiatan/sub kegiatan, lokasi, target capaian kinerja, pagu anggaran dan sumber dana yang disertai dengan tugas dan fungsi Badan Perencanaan Pembangunan Daerah yang ditransformasikan melalui Kebijakan Umum Anggaran dan Prioritas Plafon Anggaran Sementara (KUA-PPAS).

Rumusan program dan kegiatan pembangunan daerah menghasilkan rencana pembangunan yang konkrit dalam bentuk program prioritas yang secara khusus berhubungan dengan capaian sasaran pembangunan daerah. Dalam Renja Badan Penanggulangan bencana Daerah Kota Pasuruan Tahun 2026 terdapat 3 (Tiga) program, 15 (Lima Belas) kegiatan dan 40 (Empat Puluh) sub kegiatan, baik program, kegiatan dan sub kegiatan utama yang merupakan pelaksanaan tugas pokok dan fungsi dalam rangka pemenuhan visi dan misi kepala daerah, maupun program, kegiatan dan sub kegiatan rutin yang dilaksanakan setiap tahun. Untuk menilai pencapaian kegiatan, maka pada setiap kegiatan dirumuskan indikator kinerja kegiatan. Perumusan kegiatan juga telah diarahkan untuk mendukung pencapaian kinerja pada setiap program. Berikut rumusan rencana program kegiatan dan sub kegiatan Badan Penanggulangan bencana Daerah Kota Pasuruan Tahun 2026 dan Perkiraan Maju Tahun 2026 yang uraikan dalam tabel berikut:

Tabel 4.1

Usulan Program dan Kegiatan dari Para Pemangku Kepentingan Tahun 2026 Kota Pasuruan

Kode	Urusan / Bidang Urusan Pemerintah Daerah dan Program Kegiatan	Indikator Kinerja Program (Outcome) / Kegiatan (Output)	Rencana Tahun 2026					Catatan Penting	Prakiran Maju Rencana Tahun 2027		
			Lokasi	Target Capaian Kinerja		Kebutuhan Dana/Pagu Indikatif	Sumber Dana		Target Capaian Kinerja		Kebutuhan Dana/Pagu Indikatif
1	2	3	4	5		6	7	8	9		10
						Rp 6.357.240.339,00	DAU				Rp 6.941.254.555,60
	Program Penunjang Urusan Pemerintah Daerah Kabupaten / kota	Nilai SAKIP Perangkat Daerah		74,1	Nilai	Rp 4.604.957.694,00	DAU		76,1	Nilai	Rp 5.240.936.290,50
		Level Maturitas SPIP Perangkat Daerah		3	Level		DAU		3	Level	
	Kegiatan Perencanaan, Penganggaran, dan Evaluasi Kinerja Perangkat Daerah	Persentase dokumen perencanaan dan evaluasi kinerja yang tersusun tepat waktu		100	%	Rp 1.248.500,00	DAU		100	%	Rp 1.248.500,00
	1.05.01.2.01.0001 Sub Kegiatan Penyusunan Dokumen Perencanaan Perangkat Daerah	Jumlah Dokumen Perencanaan Perangkat Daerah	Kota Pasuruan	6	Dokumen	Rp 898.500,00	DAU		6	Dokumen	Rp 898.500,00
	1.05.01.2.01.0007 Sub Kegiatan Evaluasi Kinerja Perangkat Daerah	Jumlah Laporan Evaluasi Kinerja Perangkat Daerah	Kota Pasuruan	5	Laporan	Rp 350.000,00	DAU		5	Laporan	Rp 350.000,00
	Kegiatan Administrasi Keuangan Perangkat Daerah	Persentase laporan keuangan yang tersusun tepat waktu		100	%	Rp 3.503.427.719,00	DAU		100	%	Rp 4.200.561.263,00
	1.05.01.2.02.0001 Sub Kegiatan Penyediaan Gaji dan Tunjangan ASN	Jumlah Orang yang Menerima Gaji dan Tunjangan ASN	Kota Pasuruan	41	Orang/bulan	Rp 3.485.667.719,00	DAU		41	Orang/bulan	Rp 4.182.801.263,00
	1.05.01.2.02.0007 Sub Kegiatan Koordinasi dan Penyusunan Laporan Keuangan Bulanan/ Triwulanan/ Semesteran SKPD	Jumlah Laporan Keuangan Bulanan/ Triwulanan/ Semesteran SKPD dan Laporan Koordinasi Penyusunan Laporan Keuangan Bulanan/Triwulanan/Semesteran SKPD	Kota Pasuruan	17	Laporan	Rp 17.760.000,00	DAU		17	Laporan	Rp 17.760.000,00

Kode	Urusan / Bidang Urusan Pemerintah Daerah dan Program Kegiatan	Indikator Kinerja Program (Outcome) / Kegiatan (Output)	Rencana Tahun 2026					Catatan Penting	Prakiran Maju Rencana Tahun 2027		
			Lokasi	Target Capaian Kinerja		Kebutuhan Dana/Pagu Indikatif	Sumber Dana		Target Capaian Kinerja		Kebutuhan Dana/Pagu Indikatif
1	2	3	4	5		6	7	8	9		10
	Kegiatan Administrasi Barang Milik Daerah pada Perangkat Daerah	Persentase laporan barang milik daerah tepat waktu		100	%	Rp 8.160.000,00	DAU		100	%	Rp 8.160.000,00
	1.05.01.2.03.0005 Sub Kegiatan Rekonsiliasi dan Penyusunan Laporan Barang Milik Daerah pada SKPD	Jumlah Laporan Rekonsiliasi dan Penyusunan Laporan Barang Milik Daerah pada SKPD	Kota Pasuruan	4	Dokumen	Rp 8.160.000,00	DAU		4	Dokumen	Rp 8.160.000,00
	Kegiatan Administrasi Kepegawaian Perangkat Daerah	Persentase laporan Administrasi Kepegawaian Perangkat Daerah tepat waktu		100	%	Rp 114.378.500,00	DAU		100	%	Rp 21.528.500,00
	1.05.01.2.05.0002 Sub Kegiatan Pengadaan Pakaian Dinas beserta Atribut Kelengkapannya	Jumlah Paket Pakaian Dinas beserta Atribut Kelengkapan	Kota Pasuruan	90	Paket	Rp 92.850.000,00	DAU		90	Paket	Rp -
	1.05.01.2.05.0003 Sub Kegiatan Pendataan dan Pengolahan Administrasi Kepegawaian	Jumlah Dokumen Pendataan dan Pengolahan Administrasi Kepegawaian	Kota Pasuruan	20	Dokumen	Rp 528.500,00	DAU		20	Dokumen	Rp 528.500,00
	1.05.01.2.05.0011 Sub Kegiatan Bimbingan Teknis Implementasi Peraturan Perundang-Undangan	Jumlah Orang yang Mengikuti Bimbingan Teknis Implementasi Peraturan Perundang-Undangan	Kota Pasuruan	3	Orang	Rp 21.000.000,00	DAU		3	Orang	Rp 21.000.000,00
	Kegiatan Administrasi Umum Perangkat Daerah	Persentase terpenuhinya layanan administrasi perkantoran		100	%	Rp 136.630.300,00	DAU		100	%	Rp 136.630.300,00
	1.05.01.2.06.0001 Sub Kegiatan Penyediaan Komponen Instalasi Listrik/Penerangan Bangunan Kantor	Jumlah Paket Komponen Instalasi Listrik/Penerangan Bangunan Kantor yang Disediakan	Kota Pasuruan	4	Paket	Rp 6.471.500,00	DAU		4	Paket	Rp 6.471.500,00
	1.05.01.2.06.0002 Sub Kegiatan Penyediaan Peralatan dan Perlengkapan Kantor	Jumlah Paket Peralatan dan Perlengkapan Kantor yang Disediakan	Kota Pasuruan	3	Paket	Rp 12.546.800,00	DAU		4	Paket	Rp 12.546.800,00

Kode	Urusan / Bidang Urusan Pemerintah Daerah dan Program Kegiatan	Indikator Kinerja Program (Outcome) / Kegiatan (Output)	Rencana Tahun 2026					Catatan Penting	Prakiran Maju Rencana Tahun 2027		
			Lokasi	Target Capaian Kinerja		Kebutuhan Dana/Pagu Indikatif	Sumber Dana		Target Capaian Kinerja		Kebutuhan Dana/Pagu Indikatif
1	2	3	4	5		6	7	8	9		10
	1.05.01.2.06.0004 Sub Kegiatan Penyediaan Bahan Logistik Kantor	Jumlah Paket Bahan Logistik Kantor yang Disediakan	Kota Pasuruan	1	Paket	Rp 6.000.000,00	DAU		1	Paket	Rp 6.000.000,00
	1.05.01.2.06.0005 Sub Kegiatan Penyediaan Barang Cetakan dan Penggandaan	Jumlah Paket Barang Cetakan dan Penggandaan yang Disediakan	Kota Pasuruan	12	Paket	Rp 4.582.000,00	DAU		12	Paket	Rp 4.582.000,00
	1.05.01.2.06.0006 Sub Kegiatan Penyediaan Bahan Bacaan dan Peraturan Perundang-undangan	Jumlah Dokumen Bahan Bacaan dan Peraturan Perundang-Undangan yang Disediakan	Kota Pasuruan	12	Dokumen	Rp 6.000.000,00	DAU		12	Dokumen	Rp 6.000.000,00
	1.05.01.2.06.0008 Sub Kegiatan Fasilitasi Kunjungan Tamu	Jumlah Laporan Fasilitasi Kunjungan Tamu	Kota Pasuruan	12	Laporan	Rp 4.580.000,00	DAU		12	Laporan	Rp 4.580.000,00
	1.05.01.2.06.0009 Sub Kegiatan Penyelenggaraan Rapat Koordinasi dan Konsultasi SKPD	Jumlah Laporan Penyelenggaraan Rapat Koordinasi dan Konsultasi SKPD	Kota Pasuruan	12	Laporan	Rp 96.450.000,00	DAU		12	Laporan	Rp 96.450.000,00
	Kegiatan Pengadaan Barang Milik Daerah Penunjang Urusan Pemerintah Daerah	Persentase terpenuhinya Pengadaan Barang Milik Daerah Penunjang Urusan Pemerintah Daerah		100	%	Rp 38.542.000,00	DAU		100	%	Rp 28.754.125,00
	1.05.01.2.07.0002 Sub Kegiatan Pengadaan Kendaraan Dinas Operasional atau Lapangan	Jumlah Unit Kendaraan Dinas Operasional atau Lapangan yang Disediakan	Kota Pasuruan	1	Unit		DAU		0	Unit	Rp -
	1.05.01.2.07.0006 Sub Kegiatan Pengadaan Peralatan dan Mesin Lainnya	Jumlah Unit Peralatan dan Mesin Lainnya yang Disediakan	Kota Pasuruan	4	Unit	Rp 38.542.000,00	DAU		2	Unit	Rp 28.754.125,00

Kode	Urusan / Bidang Urusan Pemerintah Daerah dan Program Kegiatan	Indikator Kinerja Program (Outcome) / Kegiatan (Output)	Rencana Tahun 2026					Catatan Penting	Prakiran Maju Rencana Tahun 2027		
			Lokasi	Target Capaian Kinerja		Kebutuhan Dana/Pagu Indikatif	Sumber Dana		Target Capaian Kinerja		Kebutuhan Dana/Pagu Indikatif
1	2	3	4	5		6	7	8	9		10
	Kegiatan Penyediaan Jasa Penunjang Urusan Pemerintahan Daerah	Persentase barang milik daerah yang terpelihara		100	%	Rp 343.814.100,00	DAU		100	%	Rp 343.814.100,00
	1.05.01.2.08.0001 Sub Kegiatan Penyediaan Jasa Surat Menyurat	Jumlah Laporan Penyediaan Jasa Surat Menyurat	Kota Pasuruan	12	Laporan	Rp 1.800.000,00	DAU		12	Laporan	Rp 1.800.000,00
	1.05.01.2.08.0002 Sub Kegiatan Penyediaan Jasa Komunikasi, Sumber Daya Air dan Listrik	Jumlah Laporan Penyediaan Jasa Komunikasi, Sumber Daya Air dan Listrik yang Disediakan	Kota Pasuruan	12	Laporan	Rp 96.747.850,00	DAU		12	Laporan	Rp 96.747.850,00
	1.05.01.2.08.0004Sub Kegiatan Penyediaan Jasa Pelayanan Umum Kantor	Jumlah Laporan Penyediaan Jasa Pelayanan Umum Kantor yang Disediakan	Kota Pasuruan	12	Laporan	Rp 245.266.250,00	DAU		12	Laporan	Rp 245.266.250,00
	Kegiatan Pemeliharaan Barang Milik Daerah Penunjang Urusan Pemerintahan Daerah	Persentase barang milik daerah yang terpelihara		100	%	Rp 458.756.575,00	DAU		100	%	Rp 500.239.502,70
	1.05.01.2.09.0001 Sub Kegiatan Penyediaan Jasa Pemeliharaan, Biaya Pemeliharaan, dan Pajak Kendaraan Perorangan Dinas atau Kendaraan Dinas Jabatan	Jumlah Kendaraan Perorangan Dinas atau Kendaraan Dinas Jabatan yang Dipelihara dan dibayarkan Pajaknya	Kota Pasuruan	1	Unit	Rp 86.948.200,00	DAU		1	Unit	Rp 86.948.200,00
	1.05.01.2.09.0002 Sub Kegiatan Penyediaan Jasa Pemeliharaan, Biaya Pemeliharaan, Pajak dan Perizinan Kendaraan Dinas Operasional atau Lapangan	Jumlah Kendaraan Dinas Operasional atau Lapangan yang Dipelihara dan dibayarkan Pajak dan Perizinannya	Kota Pasuruan	23	Unit	Rp 242.856.174,00	DAU		23	Unit	Rp 242.856.174,00
	1.05.01.2.09.0006 Sub Kegiatan Pemeliharaan	Jumlah Peralatan dan Mesin Lainnya yang Dipelihara	Kota Pasuruan	21	Unit	Rp 45.850.117,00	DAU		25	Unit	Rp 50.435.129,00

Kode	Urusan / Bidang Urusan Pemerintah Daerah dan Program Kegiatan	Indikator Kinerja Program (Outcome) / Kegiatan (Output)	Rencana Tahun 2026					Catatan Penting	Prakiran Maju Rencana Tahun 2027		
			Lokasi	Target Capaian Kinerja		Kebutuhan Dana/Pagu Indikatif	Sumber Dana		Target Capaian Kinerja		Kebutuhan Dana/Pagu Indikatif
1	2	3	4	5		6	7	8	9		10
	Peralatan dan Mesin Lainnya										
	1.05.01.2.09.0011 Sub Kegiatan Pemeliharaan/Rehabilitasi Sarana dan Prasarana Pendukung Gedung Kantor atau Bangunan Lainnya	Jumlah Sarana dan Prasarana Pendukung Gedung Kantor atau Bangunan Lainnya yang Dipelihara/Direhabilitasi	Kota Pasuruan	1	Unit	Rp 83.102.084,00	DAU		1	Unit	Rp 120.000.000,00
	PROGRAM PENANGGULANGAN BENCANA	Persentase Penanggulangan Bencana Yang Tertangani		100	%	Rp 1.196.531.242,00	DAU		100	%	Rp 1.203.971.242,00
	Kegiatan Pelayanan Informasi Rawan Bencana Kabupaten/Kota	Persentase Informasi Rawan Bencana Kabupaten/Kota yang terlaksana	Kota Pasuruan	100	%	Rp 65.278.815,00	DAU		100	%	Rp 145.278.815,00
	1.05.03.2.01.0007 Sub Kegiatan Sosialisasi, Komunikasi, Informasi dan Edukasi (KIE) Rawan Bencana Kabupaten/Kota (Per Jenis Ancaman Bencana)	Jumlah warga negara termasuk kelompok rentan di kawasan rawan bencana bencana Kabupaten/Kota yang memperoleh sosialisasi, komunikasi, informasi dan edukasi sesuai jenis ancaman bencana yang ada di kawasan tempat tinggalnya selama 1 (satu) tahun	Kota Pasuruan	300	Orang	Rp 65.278.815,00	DAU		300	Orang	Rp 65.278.815,00
	1.05.03.2.01.0008 Sub Kegiatan Penyusunan Kajian Risiko Bencana Kabupaten/Kota	Jumlah dokumen Kajian Risiko Bencana (KRB) sampai dengan dinyatakan sah/legal paling lama dalam 1 (satu) tahun	Kota Pasuruan	0	Dokumen	Rp -	DAU		1	Dokumen	Rp 80.000.000,00
	Kegiatan Pelayanan Pencegahan dan Kesiapsiagaan Terhadap Bencana	Persentase Pencegahan dan Kesiapsiagaan Terhadap Bencana yang terlaksana		100	%	Rp 913.705.100,00	DAU		100	%	Rp 913.705.100,00

Kode	Urusan / Bidang Urusan Pemerintah Daerah dan Program Kegiatan	Indikator Kinerja Program (Outcome) / Kegiatan (Output)	Rencana Tahun 2026					Catatan Penting	Prakiran Maju Rencana Tahun 2027		
			Lokasi	Target Capaian Kinerja		Kebutuhan Dana/Pagu Indikatif	Sumber Dana		Target Capaian Kinerja		Kebutuhan Dana/Pagu Indikatif
1	2	3	4	5		6	7	8	9		10
	1.05.03.2.02.0015 Sub Kegiatan Penyediaan Peralatan Perlindungan dan Kesiapsiagaan Terhadap Bencana kabupaten/kota	Jumlah Peralatan Penyelamatan Diri bagi Individu Warga Negara, Keluarga, maupun Petugas sesuai dengan jenis ancaman bencana di kawasan tempat tinggalnya	Kota Pasuruan	70	Unit	Rp 84.700.000,00	DAU		15	Unit	Rp 84.700.000,00
	1.05.03.2.02.0018 Sub Kegiatan Gladi Kesiapsiagaan Terhadap Bencana kabupaten/kota	Jumlah warga negara yang mengikuti gladi kesiapsiagaan untuk menguji efektivitas SOP dan keberfungsian sarana prasarana dalam pengendalian operasi penanganan darurat bencana (per jenis ancaman) Kabupaten/Kota	Kota Pasuruan	450	Orang	Rp 110.166.000,00	DAU		450	Orang	Rp 110.166.000,00
	1.05.03.2.02.0020 Sub Kegiatan Penguatan Kapasitas Kawasan untuk Pencegahan dan Kesiapsiagaan Bencana	Jumlah kawasan rawan bencana (per jenis ancaman bencana) dan/atau kawasan-kawasan strategis Kabupaten/Kota yang memiliki mekanisme dan prosedur tetap kesiapsiagaan menghadapi bencana		4	Kawasan	Rp 123.235.600,00	DAU		4	Kawasan	Rp 123.235.600,00
	1.05.03.2.02.0022 Sub Kegiatan Penyusunan Rencana Kontijensi Kabupaten/Kota	Jumlah Dokumen Rencana Kontijensi Kabupaten/Kota (per jenis ancaman bencana) sampai dengan dinyatakan sah/legal paling lama dalam 1 (satu) tahun		0	Dokumen	Rp -	DAU		0	Dokumen	Rp -
	1.05.03.2.02.0023 Sub Kegiatan Penyusunan Rencana Penanggulangan Kedaruratan Bencana	Jumlah dokumen Rencana Penanggulangan Kedaruratan Bencana (RPKB) Kabupaten/Kota sampai dengan dinyatakan sah/legal paling lama dalam 1 (satu) tahun	Kota Pasuruan	0	Dokumen		DAU		0	Dokumen	
	1.05.03.2.02.0026 Sub Kegiatan Pengendalian Operasi dan Penyediaan Sarana Prasarana	Jumlah laporan layanan pusat pengendalian operasi (pusdalops) dengan Maklumat Pelayanan yang sah dan legal sesuai dengan	Kota Pasuruan	12	laporan	Rp 563.400.000,00	DAU		12	laporan	Rp 563.400.000,00

Kode	Urusan / Bidang Urusan Pemerintah Daerah dan Program Kegiatan	Indikator Kinerja Program (Outcome) / Kegiatan (Output)	Rencana Tahun 2026				Catatan Penting	Prakiran Maju Rencana Tahun 2027		
			Lokasi	Target Capaian Kinerja		Kebutuhan Dana/Pagu Indikatif	Sumber Dana		Target Capaian Kinerja		Kebutuhan Dana/Pagu Indikatif
1	2	3	4	5		6	7	8	9		10
	Kesiapsiagaan Terhadap Bencana Kabupaten/Kota	jenis ancaman bencana yang ada di kawasan tempat tinggalnya								
	1.05.03.2.02.0027 Sub Kegiatan Penyusunan Rencana Penanggulangan Bencana Kabupaten/Kota	Jumlah dokumen Rencana Penanggulangan Bencana (RPB) Kabupaten/Kota sampai dengan dinyatakan sah/legal paling lama dalam 1 (satu) tahun	Kota Pasuruan	0	Dokumen		DAU		0	Dokumen	
	1.05.03.2.02.0028 Sub Kegiatan Pelatihan Pencegahan dan Mitigasi Bencana Kabupaten/Kota	Jumlah warga negara termasuk kelompok rentan di kawasan rawan bencana Kabupaten/Kota yang mengikuti pelatihan pencegahan dan mitigasi bencana	Kota Pasuruan	34	Orang	Rp 32.203.500,00	DAU		34	Orang	Rp 32.203.500,00
	Kegiatan Pelayanan Penyelamatan dan Evakuasi Korban Bencana	Persentase Penyelamatan dan Evakuasi Korban Bencana yang terlaksana		100	%	Rp 71.988.250,00	DAU		100	%	Rp 71.988.250,00
	1.05.03.2.03.0003 Sub Kegiatan Pencarian, Pertolongan dan Evakuasi Korban Bencana Kabupaten/Kota	Jumlah Korban yang Berhasil Ditemukan, Ditolong, dan Dievakuasi Per Jenis Kejadian Bencana	Kota Pasuruan	125	Orang	Rp 12.582.000,00	DAU		125	Orang	Rp 12.582.000,00
	1.05.03.2.03.0008 Sub Kegiatan Peningkatan Kapasitas Sumber Daya Aparatur dalam penangananan keadaan darurat Kabupaten/Kota	Jumlah Aparatur SDM BPBD Kabupaten/Kota dan lintas perangkat daerah yang memiliki kemampuan penanganan keadaan darurat dalam aspek manajerial dan teknis	Kota Pasuruan	24	Orang	Rp 10.836.050,00	DAU		24	Orang	Rp 10.836.050,00
	1.05.03.2.03.0009 Sub Kegiatan Penyediaan Logistik Penyelamatan dan Evakuasi Korban Bencana Kabupaten/Kota	Jumlah Korban Bencana yang Mendapatkan Distribusi Logistik Penyelamatan dan Evakuasi Korban Bencana	Kota Pasuruan	125	Orang	Rp 48.570.200,00	DAU		125	Orang	Rp 48.570.200,00

Kode	Urusan / Bidang Urusan Pemerintah Daerah dan Program Kegiatan	Indikator Kinerja Program (Outcome) / Kegiatan (Output)	Rencana Tahun 2026					Catatan Penting	Prakiran Maju Rencana Tahun 2027		
			Lokasi	Target Capaian Kinerja		Kebutuhan Dana/Pagu Indikatif	Sumber Dana		Target Capaian Kinerja		Kebutuhan Dana/Pagu Indikatif
1	2	3	4	5		6	7	8	9		10
	Kegiatan Penataan Sistem Dasar Penanggulangan Bencana	Nilai Kebijakan dan Mitigasi Bencana		100	%	Rp 145.559.077,00	DAU		100	%	Rp 72.999.077,00
	1.05.03.2.04.0003 Sub Kegiatan Kerja Sama antar Lembaga dan Kemitraan dalam Penanggulangan Bencana Kabupaten/Kota	Jumlah Dokumen Kerja Sama antar Lembaga dan Kemitraan dalam Penanggulangan Bencana	Kota Pasuruan	1	Dokumen	Rp 12.999.077,00	DAU		1	Dokumen	Rp 12.999.077,00
	1.05.03.2.04.0010 Sub Kegiatan Koordinasi penanganan Pasca Bencana Kabupaten/Kota	Jumlah penyelesaian kegiatan pasca bencana di semua sektor sesuai berdasarkan Rencana Rehabilitasi dan Rekonstruksi Pascabencana (R3P) Kabupaten/Kota yang dilegalkan	Kota Pasuruan	80	Kegiatan	Rp 60.000.000,00	DAU		80	Kegiatan	Rp 60.000.000,00
	1.05.03.2.04.0012 Sub Kegiatan Fasilitasi pengumpulan data penduduk di daerah rawan bencana lintas Kab/Kota	Jumlah data penduduk terpilah di daerah rawan bencana	Kota Pasuruan	1	Laporan	Rp 12.560.000,00	DAU		0	Laporan	Rp -
	1.05.03.2.04.0015 Sub Kegiatan Penyusunan Kajian Kebutuhan Pasca Bencana (JITUPASNA) dan Rencana Rehabilitasi dan Rekonstruksi Pascabencana (R3P) Kab/Kota	Jumlah penyelesaian dokumen Pengkajian Kebutuhan Pasca Bencana dan Rencana Rehabilitasi dan Rekonstruksi Pascabencana (R3P) Kab/Kota sampai dengan dinyatakan sah dan legal paling lama dalam 1 (satu) tahun	Kota Pasuruan	1	Dokumen	Rp 60.000.000,00	DAU		0	Dokumen	Rp -
	PROGRAM PENCEGAHAN, PENANGGULANGAN, PENYELAMATAN KEBAKARAN DAN PENYELAMATAN NON KEBAKARAN	Persentase Penanggulangan Kebakaran		100	%	Rp 555.751.403,00	DAU		100	%	Rp 496.347.023,10

Kode	Urusan / Bidang Urusan Pemerintah Daerah dan Program Kegiatan	Indikator Kinerja Program (Outcome) / Kegiatan (Output)	Rencana Tahun 2026				Catatan Penting	Prakiran Maju Rencana Tahun 2027		
			Lokasi	Target Capaian Kinerja		Kebutuhan Dana/Pagu Indikatif	Sumber Dana		Target Capaian Kinerja		Kebutuhan Dana/Pagu Indikatif
1	2	3	4	5		6	7	8	9		10
	Kegiatan Pencegahan, Pengendalian, Pemadaman, Penyelamatan, dan Penanganan Bahan Berbahaya dan Beracun Kebakaran dalam Daerah Kabupaten/Kota	Persentase Pencegahan, Pengendalian, Pemadaman, Penyelamatan, dan Penanganan Bahan Berbahaya dan Beracun Kebakaran dalam Daerah Kabupaten/Kota yang terlaksana		100	%	Rp 476.582.800,00	DAU		100	%	Rp 413.832.800,00
	1.05.04.2.01.0002 Sub Kegiatan Pemadaman dan Pengendalian Kebakaran dalam Daerah Kabupaten/Kota	Jumlah Laporan Hasil Pelaksanaan Kegiatan Kesiapsiagaan Petugas Piket dan Pemadaman Kebakaran dalam Daerah Kabupaten/Kota	Kota Pasuruan	12	Laporan	Rp 318.400.000,00	DAU		12	Laporan	Rp 318.400.000,00
	1.05.04.2.01.0003 Sub Kegiatan Penyelamatan dan Evakuasi Korban Kebakaran dan Non Kebakaran	Jumlah Dokumen Hasil Pelaksanaan Kegiatan Kesiapsiagaan Petugas Piket dan Penyelamatan/Evakuasi Saat Penanggulangan Kebakaran dan Non Kebakaran	Kota Pasuruan	12	Dokumen	Rp 12.750.000,00	DAU		12	Dokumen	Rp 10.000.000,00
	1.05.04.2.01.0011 Sub Kegiatan Penyusunan Dokumen Rencana Induk Sistem Penanggulangan Kebakaran dan Penyelamatan (RISPKP)	Jumlah Dokumen Rencana Induk Sistem Penanggulangan Kebakaran dan Penyelamatan (RISPKP)		1	Dokumen	Rp 60.000.000,00	DAU		0	Dokumen	Rp -
	1.05.04.2.01.0017 Sub Kegiatan Pengadaan Sarana dan Prasarana Pencegahan, Penanggulangan Kebakaran dan Alat Pelindung Diri	Jumlah Sarana dan Prasarana Untuk Pencegahan dan Penanggulangan Kebakaran dan Alat Pelindung Diri yang Sah dan Legal Sesuai Standar Teknis Terkait		15	Unit	Rp 85.432.800,00	DAU		4	Unit	Rp 85.432.800,00
	Kegiatan Inspeksi Peralatan Proteksi Kebakaran	Persentase Inspeksi Peralatan Proteksi Kebakaran yang terlaksana		100	%	Rp 5.008.452,00	DAU		100	%	Rp 5.008.452,00

Kode	Urusan / Bidang Urusan Pemerintah Daerah dan Program Kegiatan	Indikator Kinerja Program (Outcome) / Kegiatan (Output)	Rencana Tahun 2026					Catatan Penting	Prakiran Maju Rencana Tahun 2027		
			Lokasi	Target Capaian Kinerja		Kebutuhan Dana/Pagu Indikatif	Sumber Dana		Target Capaian Kinerja		Kebutuhan Dana/Pagu Indikatif
1	2	3	4	5		6	7	8	9		10
	1.05.04.2.02.0001 Sub Kegiatan Pendataan Sarana Prasarana Proteksi Kebakaran	Jumlah Dokumen yang Memuat Data Bangunan/Gedung/Lingkungan yang Dipersyaratkan Harus Memiliki Sistem Proteksi Kebakaran	Kota Pasuruan	60	Dokumen	Rp 5.008.452,00	DAU		70	Dokumen	Rp 5.008.452,00
	Kegiatan Pemberdayaan Masyarakat dalam Pencegahan Kebakaran	Persentase Pemberdayaan Masyarakat dalam Pencegahan Kebakaran yang terlaksana		100	%	Rp 74.160.151,00	DAU		100	%	Rp 77.505.771,10
	1.05.04.2.04.0001 Sub Kegiatan Pemberdayaan Masyarakat dalam Pencegahan dan Penanggulangan Kebakaran Melalui Sosialisasi dan Edukasi Masyarakat	Jumlah Warga Masyarakat yang Mendapatkan Sosialisasi Edukasi Pencegahan dan Penanggulangan Kebakaran Setiap Tahunnya	Kota Pasuruan	120	Orang	Rp 32.203.500,00	DAU		120	Orang	Rp 32.203.500,00
	1.05.04.2.04.0002 Sub Kegiatan Pembentukan dan Pembinaan Relawan Pemadam Kebakaran	Jumlah Desa/Kelurahan yang Terbentuk dan Terbina Relawan Pemadam Kebakaran pada Lingkup Sistem Ketahanan Kebakaran Lingkungan (SKKL) Setiap Tahunnya	Kota Pasuruan	34	Desa/Kelurahan	Rp 8.500.450,00	DAU		34	Desa/Kelurahan	Rp 8.500.450,00
	Kegiatan Penyelenggaraan Operasi Pencarian dan Pertolongan Terhadap Kondisi Membahayakan Manusia	Prosentase Penyelenggaraan Operasi Pencarian dan Pertolongan Terhadap Kondisi Membahayakan Manusia yang terlaksana		10	%		DAU		8	%	
	1.05.04.2.05.0005 Sub Kegiatan Pengadaan Sarana dan Prasarana Pencarian dan Pertolongan Terhadap Kondisi Membahayakan Manusia/Penyelamatan dan Evakuasi	Jumlah Sarana dan Prasarana yang Tersedia untuk Pencarian dan Pertolongan Terhadap Kondisi Membahayakan Manusia/Penyelamatan dan Evakuasi Sesuai dengan Standar Teknis	Kota Pasuruan	10	Unit	Rp 33.456.201,00	DAU		8	Unit	Rp 36.801.821,00

BAB V
PENUTUP

Badan Penanggulangan Bencana Daerah, berdasarkan tugas pokok dan fungsinya memiliki wewenang sebagai koordinator, komando sekaligus pelaksana dalam hal penanganan bencana baik pada saat pra bencana, saat darurat bencana maupun pasca bencana. Dalam kaitannya dengan integrasi antar dokumen perencanaan pembangunan serta menjalankan peraturan menteri Dalam Negeri Nomor 54 Tahun 2010, maka disusun Rencana Kerja Perubahan Badan Penanggulangan Bencana Daerah Kota Pasuruan Tahun 2026 yang diharapkan dapat menjadi pedoman dan arah penanggulangan bencana bagi pemerintah dan pihak terkait dalam kurun waktu 1 tahun untuk membantu sinergi, integritas dan koordinasi dalam rangka mencapai tujuan yaitu Mewujudkan penyelenggaraan rangkaian kegiatan penanggulangan bencana secara terencana, koordinatif, sinkron dan terintegrasi sesuai peraturan perundang-undangan yang berlaku.

Implementasi rencana kerja Badan Penanggulangan Bencana Daerah Kota Pasuruan tahun 2026 pada tahap perencanaan, masih dimungkinkan mengalami perbaikan dan penyempurnaan karena terjadinya perubahan kebijakan, permasalahan dan hasil evaluasi dalam pelaksanaan program dan Kegiatan penanggulangan bencana. Didasari bahwa untuk mencapai tujuan tidaklah mudah, namun dengan tekad dan kerjasama dan koordinasi seluruh aparatur Badan penanggulangan Bencana Daerah Kota Pasuruan dan instansi terkait, akan tercapai tujuan dan sasaran tersebut.

AA. RENCANA KERJA KECAMATAN GADINGREJO;

BAB I
PENDAHULUAN

Rencana Kerja (Renja) Perangkat Daerah merupakan dokumen perencanaan perangkat daerah untuk periode 1 (satu) tahun yang memuat kebijakan, program dan kegiatan pembangunan baik yang dilaksanakan langsung oleh pemerintah Daerah maupun yang ditempuh dengan mendorong partisipasi masyarakat. Renja juga menterjemahkan perencanaan strategis lima tahunan yang dituangkan dalam renstra Perangkat Daerah yang terkait program dan kegiatan yang diperlukan untuk mencapai sasaran pembangunan, dalam bentuk kerangka regulasi dan kerangka anggaran.

Penyusunan Renja Dinas Tahun 2023 memperhatikan hasil kinerja yang dicapai pada tahun-tahun sebelumnya, kondisi yang ada, isu strategis yang akan dihadapi pada tahun pelaksanaan Rencana Kerja, mempertimbangkan sinergi antar sektor, serta memperhatikan azas koordinasi dengan seluruh perangkat daerah serta berbagai pihak terkait.

Renja Dinas Tahun 2023 memberikan acuan dalam merencanakan kegiatan yang terarah, efektif dan terukur sesuai dengan tugas pokok dan fungsi yang telah ditetapkan. Selain itu Renja Dinas juga memberikan gambaran semua kegiatan yang akan dilaksanakan dinas pada tahun 2023.

1.1. Latar Belakang

1.1.1. Pengertian Renja Perangkat Daerah

Sebagaimana telah diatur dalam Pasal 1 dalam Ketentuan Umum Peraturan Menteri Dalam Negeri Republik Indonesia Nomor 86 Tahun 2017 Tentang Tata Cara Perencanaan, Pengendalian Dan Evaluasi Pembangunan Daerah, Tata Cara Evaluasi Rancangan Peraturan Daerah Tentang Rencana Pembangunan Jangka Panjang Daerah Dan Rencana Pembangunan Jangka Menengah Daerah, Serta Tata Cara Perubahan Rencana Pembangunan Jangka Panjang Daerah, Rencana Pembangunan Jangka Menengah Daerah, Dan Rencana Kerja

Pemerintah Daerah menjelaskan bahwa Rencana Kerja Perangkat Daerah yang selanjutnya disingkat Renja PD adalah dokumen perencanaan PD untuk periode 1 (satu) tahun berupa dokumen rencana yang memuat program dan kegiatan yang diperlukan untuk mencapai sasaran pembangunan, dalam bentuk kerangka regulasi dan kerangka anggaran.

1.1.2. Proses Penyusunan Renja Perangkat Daerah

Sesuai dengan Pasal 175 Ayat (1) dalam Permendagri 86/2017 Renja PD disusun berdasarkan :

a. pendekatan kinerja, kerangka pengeluaran jangka menengah serta

perencanaan dan penganggaran terpadu;

b. kerangka pendanaan dan pagu indikatif; dan

c. urusan wajib yang mengacu pada SPM sesuai dengan kondisi nyata daerah dan kebutuhan masyarakat, atau urusan pilihan yang menjaditanggung jawab PD.

Tata cara peyusunan Renja PD sebagaimana Permendagri 86/2017 adalah sebagai berikut :

a) Persiapan Penyusunan Renja

- Pembentukan Tim Penyusun Renja PD
- Orientasi mengenai Renja
- Penyusunan Agenda Kerja Tim Penyusun Renja PD
- Penyiapan Data dan Informasi

b) Peyusunan Rancangan Awal Renja PD

- Perangkat Daerah menyusun rancangan awal Renja paling lambat minggu pertama bulan Desember yang berpedoman pada Renstra Perangkat Daerah, hasil evaluasi hasil Renja Perangkat Daerah tahun lalu, dan hasil evaluasi hasil Renja Perangkat Daerah tahun berjalan.

c) Penyusunan Rancangan Renja PD

- Penyusunan rancangan Renja PD merupakan proses penyempurnaan rancangan awal Renja PD
- Rancangan Renja PD dibahas dan disempurnakan dalam forum PD/lintas PD
- Rancangan Renja PD disampaikan kepada kepala BAPPELITBANGDA untuk diverifikasi dan dijadikan sebagai bahan penyempurnaan rancangan awal RKPD menjadi rancangan RKPD.
- Rancangan Renja PD sebagaimana dimaksud disampaikan paling lambat minggu pertama bulan Maret.

d) Perumusan Rancangan Akhir Renja PD

Perumusan rancangan akhir Renja PD merupakan proses penyempurnaan rancangan Renja PD menjadi rancangan akhir Renja PD berdasarkan Perwali tentang RKPD

e) Penetapan Renja PD

1.1.3. Keterkaitan Antara Renja PD dengan Dokumen Perencanaan Lainnya

Skema hubungan perencanaan serta keterkaitan Renja dengan Dokumen Perencanaan lainnya sebagaimana gambar berikut.

Gambar 1.1

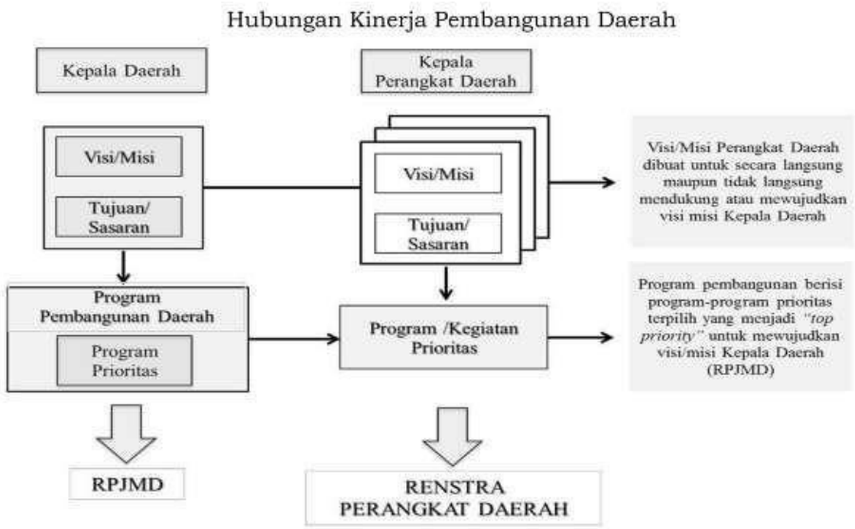

Bagan Alur Hubungan Perencanaan

1.2. Landasan Hukum

Dalam penyusunan Rencana Kerja Perangkat Daerah Tahun 2026, berlandaskan bebesarapa dasar hukum seperti di bawah ini:

1. Undang-Undang Republik Indonesia Nomor 17 Tahun 2003 tentang Keuangan Negara (Lembaran Negara Tahun 2003 Nomor 47 Tambahan Lembaran Negara Nomor 2286);
2. Undang-Undang Republik Indonesia Nomor 25 Tahun 2004 tentang Sistem Perencanaan Pembangunan Nasional (Lembaran Negara Tahun 2004 Nomor 104 Tambahan Lembaran Negara Nomor 4421);
3. Undang-Undang Republik Indonesia Nomor 17 Tahun 2007 tentang Rencana Pembangunan Jangka Panjang Nasional Tahun 2005-2025 (Lembaran Negara Tahun 2007 Nomor 33 Tambahan Lembaran Negara Nomor 4700);
4. Undang-Undang Nomor 23 Tahun 2015 tentang Pemerintahan Daerah;
5. Peraturan Pemerintah Nomor 8 Tahun 2006 tentang Pelaporan Keuangan dan Kinerja Instansi Pemerintah (Lembaran Negara Tahun 2006 Nomor 25 Tambahan Lembaran Negara Nomor 4614);
6. Peraturan Pemerintah Nomor 6 Tahun 2008 tentang Pedoman Evaluasi Penyelenggaraan Pemerintahan Daerah (Lembaran Negara Tahun 2008 Nomor 19 Tambahan Lembaran Negara Nomor 4815);
7. Peraturan Pemerintah Nomor 8 Tahun 2008 tentang Tahapan, Tata Cara Penyusunan, Pengendalian dan Evaluasi Pelaksanaan Rencana Pembangunan Daerah;
8. Peraturan Pemerintah Nomor 27 Tahun 2014 tentang Tahapan, Tata Cara Penyusunan, Pengendalian dan Evaluasi Pelaksanaan RencanaPembangunan Daerah;
9. Peraturan Pemerintah Nomor 12 Tahun 2017 tentang Pembinaan dan Pengawasan Penyelenggaraan Pemerintahan Daerah (Lembaran Negara Tahun 2017 Nomor 73);
10. Peraturan Pemerintah Nomor 12 Tahun 2019 tentang Pengelolaan

Keuangan Daerah (Lembaran Negara Tahun 2019 Nomor 42);

11. Peraturan Presiden Nomor 59 Tahun 2017 tentang Pelaksanaan Pencapaian Tujuan Pembangunan Berkelanjutan. (Lembaran Negara Tahun 2017 Nomor 136);
12. Peraturan Presiden Nomor 95 Tahun 2018 Tentang Sistem Pemerintahan Berbasis Elektronik. (Lembaran Negara Republik Indonesia Tahun 2018 Nomor 182);
13. Peraturan Presiden Nomor 39 Tahun 2019 tentang Satu Data Indonesia. (Lembaran Negara Republik Indonesia Tahun 2019 Nomor 112);
14. Peraturan Menteri Keuangan Nomor 50/PMK.07/2017 tentang Pengelolaan Transfer ke daerah dan Dana Desa sebagaimana telah diubah dengan Peraturan Menteri Keuangan Nomor 112/PMK.07/2017;
15. Peraturan Menteri dalam Negeri Nomor 86 Tahun 2017 tentang Tata Cara Perencanaan, Pengendalian, dan Evaluasi Pembangunan Daerah, Tata Cara Evaluasi Rancangan Peraturan Daerah tentang Rencana Pembangunan Jangka Panjang Daerah dan Rencana Pembangunan Jangka Menengah Daerah, serta Tata Cara Perubahan Rencana Pembangunan Jangka Panjang Daerah, Rencana Pembangunan Jangka Menengah Daerah, dan Rencana Kerja Pemerintah Daerah (Berita Negara Republik Indonesia Tahun 2017 Nomor 1312);
16. Peraturan Menteri Dalam Negeri Nomor 70 Tahun 2019 Tentang Sistem Informasi Pemerintahan Daerah. (Berita Negara Republik Indonesia Tahun 2019 Nomor 1114);
17. Peraturan Menteri Dalam Negeri Nomor 90 Tahun 2019 Tentang Klasifikasi, Kodifikasi, dan Nomenklatur Perencanaan Pembangunan dan Keuangan Daerah. (Berita Negara Republik Indonesia Tahun 2019 Nomor 1447);
18. Keputusan Menteri Dalam Negeri Nomor 900.1.15.5-3406 Tahun 2024 tentang Perubahan kedua atas Keputusan Menteri Dalam negeri Nomor 050-5889 Tahun 2021 tentang Hasil Verifikasi, Validasi dan Inventarisasi Pemutakhiran Klasifikasi, Kodefikasi, dan Nomenklatur Perencanaan Pembangunan dan Keuangan Daerah
19. Peraturan Menteri Dalam Negeri Nomor 77 Tahun 2020 tentang Pedoman Teknis Pengelolaan Keuangan Daerah (Berita Negara Republik Indonesia Tahun 2020 Nomor 1781);
20. Peraturan Daerah Provinsi Jawa Timur Nomor 5 Tahun 2024 tentang Tentang Rencana Pembangunan Jangka Panjang Daerah Provinsi Jawa Timur Tahun 2025–2045 (Lembaran Daerah Provinsi Jawa Timur Tahun 2024 Nomor 4 Seri D, Tambahan Lembaran Daerah Nomor 127);
21. Peraturan Daerah Kota Pasuruan Nomor 07 Tahun 2016 tentang Pembentukan dan Susunan Perangkat Daerah (Lembaran Daerah Kota Pasuruan Tahun 2016 Nomor 13, Tambahan Lembaran Daerah Kota Pasuruan Nomor 11);
22. Peraturan Daerah Kota Pasuruan Nomor 4 Tahun 2021 tentang Rencana Pembangunan Jangka Menengah Daerah Kota Pasuruan

Tahun 2021-2026;

23. Peraturan Daerah Kota Pasuruan Nomor 6 Tahun 2024 tentang Rencana Pembangunan Jangka Panjang Daerah Kota Pasuruan Tahun 2025–2045 (Lembaran Daerah Kota Pasuruan Tahun 2024 Nomor 06);
24. Peraturan Daerah Kota Pasuruan 1 Tahun 2025 Tentang Pembentukan dan Susunan Perangkat Daerah (Lembaran Daerah Kota Pasuruan Tahun 2025 Nomor 1);
25. Peraturan Walikota Pasuruan Nomor 78 Tahun 2016 Tentang Tugas Pokok dan Fungsi Kecamatan;
26. Peraturan Walikota Pasuruan Nomor 26 Tahun 2025 tentang Rencana Kerja Pemerintah Daerah Tahun 2026 (Berita Daerah Kota Pasuruan Tahun 2025 Nomor 26).

1.3. Maksud dan Tujuan

Maksud penyusunan Renja Kecamatan Gadingrejo Tahun 2026 adalah :

1. Menjabarkan rencana strategis kota dalam rencana strategis PD jangka pendek (1 tahun);
2. Menyelaraskan rencana strategis kota dengan pelayanan PD, usulan masyarakat dan evaluasi kinerja tahun lalu menjadi rencana strategis PD;
3. Untuk mewujudkan sinergitas antara perencanaan, penganggaran, pelaksanaan dan pengawasan.

Tujuan penyusunan renja Kecamatan Gadingrejo Tahun 2026 adalah :

1. Menjadi pedoman dalam pelaksanaan pelayanan PD dalam jangka 1 tahun;
2. Menjadi pedoman dalam penyusunan rencana anggaran PD;
3. Memelihara konsistensi antara capaian tujuan perencanaan strategisdengan tujuan perencanaan dan penganggaran tahunan;
4. Mengukur kinerja penyelenggaraan fungsi dan urusan wajib melaluicapaian target kinerja program;
5. Memberikan gambaran semua kegiatan yang akan dilaksanakan pada tahun 2026.

1.4. Sistematika Penulisan

Sistematika Penulisan Renja Dinas sebagai berikut :

BAB I. PENDAHULUAN

1.1. Latar Belakang

1.2. Landasan Hukum

1.3. Maksud dan Tujuan

1.4. Sistematika Penulisan

BAB II. HASIL EVALUASI RENCANA KERJA KECAMATAN GADINGREJO TAHUN LALU

2.1. Evaluasi Pelaksanaan Renja Kecamatan Gadingrejo Tahun lalu dan Capaian Renstra Kecamatan Gadingrejo

2.2. Pokok-pokok materi yang disajikan

2.3. Analisis Kinerja Pelayanan Kecamatan Gadingrejo

2.4. Isu-isu Penting Penyelenggaraan Tugas dan Fungsi PD

2.5. Review terhadap Rancangan Awal RKPD

BAB III. TUJUAN DAN SASARAN KECAMATAN GADINGREJO

3.1. Telaahan terhadap Kebijakan Nasional

3.2. Tujuan dan Sasaran Renja Perangkat Daerah

BAB IV. RENCANA KERJA DAN PENDANAAN KECAMATANGADINGREJO

4.1. Program dan Kegiatan

BAB V. PENUTUP

BAB II
HASIL EVALUASI RENJA KECAMATAN GADINGREJO TAHUN LALU

2.1. Evaluasi Pelaksanaan Renja Kecamatan Gadingrejo Tahun 2024 dan Tahun 2025 s.d Triwulan II dan Capaian Renstra Kecamatan Gadingrejo

Rencana Kerja merupakan dokumen perencanaan Perangkat Daerah/PD untuk periode 1 (satu) tahun yang meliputi penjabaran perencanaan tahunan dan Rencana Strategis. Tercapai tidaknya pelaksanaan kegiatan–kegiatan atau program yang telah disusun dapat dilihat berdasarkan Laporan Kinerja Kecamatan Gadingrejo sebagai bentuk perwujudan kewajiban untuk mempertanggungjawabkan keberhasilan atau kegagalan pelaksanaan misi organisasi dalam mencapai tujuan-tujuan dan sasaran yang telah ditetapkan, melalui suatu media pertanggungjawaban yang dilaksanakan secara periodik. Terkait dengan hal tersebut, Rencana Kerja (RENJA) Tahun 2026 ini menyajikan dasar pengukuran kinerja program dan kegiatan dari hasil apa yang telah diraih atau dilaksanakan oleh Kecamatan Gadingrejo selama tahun 2024 dan tahun berjalan 2025 serta perkiraan target anggaran Tahun 2026.

Sejalan dengan berjalannya waktu, pelaksanaan Renja Kecamatan Gadingrejo Tahun 2024 telah terlewati. Berbagai program dan kegiatan yang dituangkan dalam Renja Tahun 2024 telah dilaksanakan, dengan program dan kegiatan yang dilaksanakan oleh Kecamatan Gadingrejosebagai berikut :

1. Program Penunjang Urusan Pemerintahan Daerah Kabupaten/Kota
    1. Kegiatan Perencanaan, Penganggaran, dan Evaluasi Kinerja Perangkat Daerah
        a. Sub Kegiatan Penyusunan Dokumen Perencanaan Perangkat Daerah
        b. Sub Kegiatan Koordinasi dan Penyusunan Laporan Capaian Kinerja dan Ikhtisar Realisasi Kinerja SKPD
        c. Sub Kegiatan Evaluasi Kinerja Perangkat Daerah
    2. Kegiatan Administrasi Keuangan Perangkat Daerah
        a. Sub Kegiatan Penyediaan Gaji dan Tunjangan ASN
        b. Sub Kegiatan Koordinasi dan Pelaksanaan Akuntansi SKPD
        c. Sub Kegiatan Koordinasi dan Penyusunan Laporan Keuangan Akhir Tahun SKPD
        d. Sub Kegiatan Koordinasi dan Penyusunan Laporan Keuangan Bulanan/Triwulanan/Semesteran SKPD
    3. Kegiatan Administrasi Barang Milik Daerah pada Perangkat Daerah
        a. Sub Kegiatan Rekonsiliasi dan Penyusunan Laporan BarangMilik Daerah pada SKPD

4. Kegiatan Administrasi Kepegawaian Perangkat Daerah
    a. Sub Kegiatan Pendataan dan Pengolahan Administrasi Kepegawaian
5. Kegiatan Administrasi Umum Perangkat Daerah
    a. Sub Kegiatan Penyediaan Komponen Instalasi Listrik/Penerangan Bangunan Kantor
    b. Sub Kegiatan Penyediaan Barang Cetakan dan Penggandaan
    c. Sub Kegiatan Penyediaan Bahan Bacaan dan Peraturan Perundang-undangan
    d. Sub Kegiatan Penyelenggaraan Rapat Koordinasi dan Konsultasi SKPD
6. Kegiatan Penyediaan Jasa Penunjang Urusan Pemerintahan Daerah
    a. Sub Kegiatan Penyediaan Jasa Surat Menyurat
    b. Sub Kegiatan Penyediaan Jasa Komunikasi, Sumber Daya Air dan Listrik
    c. Sub Kegiatan Penyediaan Jasa Pelayanan Umum Kantor
    d. Sub Kegiatan Penyediaan Jasa Pelayanan Umum Kantor (Kelurahan Krapyakrejo)
    e. Sub Kegiatan Penyediaan Jasa Pelayanan Umum Kantor ((Kelurahan Bukir)
    f. Sub Kegiatan Penyediaan Jasa Pelayanan Umum Kantor (Kelurahan Sebani)
    g. Sub Kegiatan Penyediaan Jasa Pelayanan Umum Kantor ((Kelurahan Gentong)
    h. Sub Kegiatan Penyediaan Jasa Pelayanan Umum Kantor (Kelurahan Gadingrejo)
    i. Sub Kegiatan Penyediaan Jasa Pelayanan Umum Kantor (Kelurahan Randusari
    j. Sub Kegiatan Penyediaan Jasa Pelayanan Umum Kantor (Kelurahan Karangketug)
    k. Sub Kegiatan Penyediaan Jasa Pelayanan Umum Kantor (Kelurahan Petahunan)
7. Kegiatan Pemeliharaan Barang Milik Daerah Penunjang UrusanPemerintahan Daerah
    a. Sub Kegiatan Penyediaan Jasa Pemeliharaan, Biaya Pemeliharaan dan Pajak Kendaraan Perorangan Dinas atau Kendaraan Dinas Jabatan
    b. Sub Kegiatan Pemeliharaan Mebel
    c. Sub Kegiatan Pemeliharaan Peralatan dan Mesin Lainnya
    d. Sub Kegiatan Pemeliharaan/Rehabilitasi Sarana dan Prasarana Gedung Kantor atau Bangunan Lainnya

2. Program Penyelenggaraan Pemerintahan Dan Pelayanan Publik

1. Kegiatan Koordinasi Penyelenggaraan Kegiatan Pemerintahan di Tingkat Kecamatan

    a. Sub Kegiatan Koordinasi/Sinergi Perencanaan dan Pelaksanaan Kegiatan Pemerintahan dengan Perangkat Daerah dan Instansi Vertikal Terkait

3. Program Pemberdayaan Masyarakat Desa Dan Kelurahan

    1. Kegiatan Koordinasi Kegiatan Pemberdayaan Desa

        a. Sub Kegiatan Peningkatan Efektifitas Kegiatan Pemberdayaan Masyarakat di Wilayah Kecamatan

    2. Kegiatan Pemberdayaan Kelurahan

        a. Sub Kegiatan Peningkatan Partisipasi Masyarakat dalam Forum Musyawarah Perencanaan Pembangunan di Kelurahan (Kelurahan Krapyakrejo)

        b. Sub Kegiatan Peningkatan Partisipasi Masyarakat dalam Forum Musyawarah Perencanaan Pembangunan di Kelurahan (Kelurahan Bukir)

        c. Sub Kegiatan Peningkatan Partisipasi Masyarakat dalam Forum Musyawarah Perencanaan Pembangunan di Kelurahan (Kelurahan Sebani)

        d. Sub Kegiatan Peningkatan Partisipasi Masyarakat dalam Forum Musyawarah Perencanaan Pembangunan di Kelurahan (Kelurahan Gentong)

        e. Sub Kegiatan Peningkatan Partisipasi Masyarakat dalam Forum Musyawarah Perencanaan Pembangunan di Kelurahan (Kelurahan Gadingrejo)

        f. Sub Kegiatan Peningkatan Partisipasi Masyarakat dalam Forum Musyawarah Perencanaan Pembangunan di Kelurahan (Kelurahan Randusari)

        g. Sub Kegiatan Peningkatan Partisipasi Masyarakat dalam Forum Musyawarah Perencanaan Pembangunan di Kelurahan (Kelurahan Karangketug)

        h. Sub Kegiatan Peningkatan Partisipasi Masyarakat dalam Forum Musyawarah Perencanaan Pembangunan di Kelurahan (Kelurahan Petahunan)

        i. Sub Kegiatan Pemberdayaan Masyarakat di Kelurahan (Kelurahan Krapyakrejo)

        j. Sub Kegiatan Pemberdayaan Masyarakat di Kelurahan (Kelurahan Bukir)

        k. Sub Kegiatan Pemberdayaan Masyarakat di Kelurahan (Kelurahan Sebani)

        l. Sub Kegiatan Pemberdayaan Masyarakat di Kelurahan (Kelurahan Gentong)

        m. Sub Kegiatan Pemberdayaan Masyarakat di Kelurahan (Kelurahan Gadingrejo)

        n. Sub Kegiatan Pemberdayaan Masyarakat di Kelurahan (Kelurahan Randusari)

o. Sub Kegiatan Pemberdayaan Masyarakat di Kelurahan (Kelurahan Karangketug)

p. Sub Kegiatan Pemberdayaan Masyarakat di Kelurahan (Kelurahan Petahunan)

4. Program Koordinasi Ketentraman Dan Ketertiban Umum

1. Kegiatan Koordinasi Upaya Penyelenggaraan Ketenteraman dan Ketertiban Umum

a. Sub Kegiatan Sinergitas dengan Kepolisian Negara Republik Indonesia, Tentara Nasional Indonesia dan Instansi Vertikal di Wilayah Kecamatan (Kecamatan Gadingrejo)

b. Sub Kegiatan Sinergitas dengan Kepolisian Negara Republik Indonesia, Tentara Nasional Indonesia dan Instansi Vertikal di Wilayah Kecamatan (Kelurahan Krapyakrejo)

c. Sub Kegiatan Sinergitas dengan Kepolisian Negara Republik Indonesia, Tentara Nasional Indonesia dan Instansi Vertikal di Wilayah Kecamatan (Kelurahan Bukir)

d. Sub Kegiatan Sinergitas dengan Kepolisian Negara Republik Indonesia, Tentara Nasional Indonesia dan Instansi Vertikal di Wilayah Kecamatan (Kelurahan Sebani)

e. Sub Kegiatan Sinergitas dengan Kepolisian Negara Republik Indonesia, Tentara Nasional Indonesia dan Instansi Vertikal di Wilayah Kecamatan (Kelurahan Gentong)

f. Sub Kegiatan Sinergitas dengan Kepolisian Negara Republik Indonesia, Tentara Nasional Indonesia dan Instansi Vertikal di Wilayah Kecamatan (Kelurahan Gadingrejo)

g. Sub Kegiatan Sinergitas dengan Kepolisian Negara Republik Indonesia, Tentara Nasional Indonesia dan Instansi Vertikal di Wilayah Kecamatan (Kelurahan Randusari)

h. Sub Kegiatan Sinergitas dengan Kepolisian Negara Republik Indonesia, Tentara Nasional Indonesia dan Instansi Vertikal di Wilayah Kecamatan (Kelurahan Karangketug)

i. Sub Kegiatan Sinergitas dengan Kepolisian Negara Republik Indonesia, Tentara Nasional Indonesia dan Instansi Vertikal di Wilayah Kecamatan (Kelurahan Petahunan)

5. Program Penyelenggaraan Urusan Pemerintahan Umum

1. Kegiatan Penyelenggaraan Urusan Pemerintahan Umum sesuai Penugasan Kepala Daerah

a. Sub Kegiatan Pelaksanaan semua Urusan Pemerintahan yang bukan merupakan Kewenangan Daerah dan tidak

dilaksanakan oleh Instansi Vertikal (Kecamatan Gadingrejo)

b. Sub Kegiatan Pelaksanaan semua Urusan Pemerintahan yang bukan merupakan Kewenangan Daerah dan tidak dilaksanakan oleh Instansi Vertikal (Kelurahan Krapyakrejo)

c. Sub Kegiatan Pelaksanaan semua Urusan Pemerintahan yang bukan merupakan Kewenangan Daerah dan tidak dilaksanakan oleh Instansi Vertikal (Kelurahan Bukir)

d. Sub Kegiatan Pelaksanaan semua Urusan Pemerintahan yang bukan merupakan Kewenangan Daerah dan tidak dilaksanakan oleh Instansi Vertikal (Kelurahan Sebani)

e. Sub Kegiatan Pelaksanaan semua Urusan Pemerintahan yang bukan merupakan Kewenangan Daerah dan tidak dilaksanakan oleh Instansi Vertikal (Kelurahan Gentong)

f. Sub Kegiatan Pelaksanaan semua Urusan Pemerintahan yang bukan merupakan Kewenangan Daerah dan tidak dilaksanakan oleh Instansi Vertikal (Kelurahan Gadingrejo)

g. Sub Kegiatan Pelaksanaan semua Urusan Pemerintahan yang bukan merupakan Kewenangan Daerah dan tidak dilaksanakan oleh Instansi Vertikal (Kelurahan Randusari)

h. Sub Kegiatan Pelaksanaan semua Urusan Pemerintahan yang bukan merupakan Kewenangan Daerah dan tidak dilaksanakan oleh Instansi Vertikal (Kelurahan Karangketug)

i. Sub Kegiatan Pelaksanaan semua Urusan Pemerintahan yang bukan merupakan Kewenangan Daerah dan tidak dilaksanakan oleh Instansi Vertikal (Kelurahan Petahunan)

Untuk mengetahui hasil-hasil yang telah dicapai maka perlu diberlakukan evaluasi secara menyeluruh sebagaimana uraian-uraian berikut ini :

1. Realisasi program/kegiatan yang tidak memenuhi target kinerja hasil/keluaran yang direncanakan;

Pada pelaksanaan Renja Kecamatan Gadingrejo yang tidak memenuhi target kinerja hasil/keluaran yang direncanakan yaitu Program Pemberdayaan Masyarakat Desa dan Kelurahan dari target 100% terealisasi 78,95% sehingga prosentase capaian sebesar 78,95 %.

Tabel 2.1.
Realisasi Program Tahun 2024 yang Tidak Memenuhi Target Kinerja Hasil/Keluaran yang Direncanakan

No	Program	Indikator Kinerja Program	Kinerja (Output)			Anggaran (Rp)		
			Target	Realisasi	Capaian (%)	Alokasi	Realisasi	Capaian (%)
1	Program Pemberdayaan Masyarakat Desa Dan Kelurahan	Prosentase kelembagaan masyarakat yang aktif	100	78.95	78.95	2.188.049.600	2.120.595.800	96,92

No	Program	Indikator Kinerja Program	Kinerja (Output)			Anggaran (Rp)		
			Target	Realisasi	Capaian (%)	Alokasi	Realisasi	Capaian (%)
2	Program Penunjang Urusan Pemerintahan Daerah Kabupaten/Kota	Persentase kebutuhan penunjang pemerintahan yang terfasilitasi	100	98.62	98.62	12.030.589.842	11.601.219.344	96.43

2. Realisasi program/kegiatan yang telah memenuhi target kinerja hasil/keluaran yang direncanakan.

Program Renja Kecamatan Gadingrejo Tahun 2024 yang telah memenuhi target kinerja hasil/keluaran yang direncanakan antara lain :

Tabel 2.2.
Realisasi Program Tahun 2024 yang Telah Memenuhi Target Kinerja Hasil/Keluaran yang Direncanakan

No	Program	Indikator Kinerja Program	Kinerja (Output)			Anggaran (Rp)		
			Target	Realisasi	Capaian (%)	Alokasi	Realisasi	Capaian (%)
1	Program Penyelenggaraan Pemerintahan Dan Pelayanan Publik	Prosentase usulan musrenbangcam yang yang diakomodir dalam musrenbangkot	75	97.3	100	35.267.100	32.923.700	93,36
2	Program Koordinasi Ketentraman Dan Ketertiban Umum	Persentase kejadian bencana dan pengaduan trantibmas yang ditangani secara tepat waktu	100	100	100	443.223.800	430.607.800	97,15
3	Program Penyelenggaraan Urusan Pemerintahan Umum	Jumlah kelurahan yang telah menyelenggarakan pelayanan terintegrasi	8	8	100	1.228.785.300	1.202.841.125	97,89

3. Realisasi program/kegiatan yang melebihi target kinerja hasil/keluaran yang direncanakan.

Tidak terdapat Program Renja Kecamatan Gadingrejo Tahun 2024 yang melebihi target kinerja hasil/keluaran yang direncanakan.

Setelah melakukan evaluasi rencana kerja kecamatan tahun 2024 juga diperlukan evaluasi untuk tahun berjalan yaitu tahun 2025 sampai dengan triwulan II. Berbagai program dan kegiatan yang dituangkan dalam Triwulan II Renja Tahun 2025 telah dilaksanakan, dengan program dan kegiatan yang dilaksanakan oleh Kecamatan Gadingrejo sebagai berikut :

1. Program Penunjang Urusan Pemerintahan Daerah Kabupaten/Kota
    1. Kegiatan Perencanaan, Penganggaran, dan Evaluasi Kinerja

Perangkat Daerah

a. Sub Kegiatan Penyusunan Dokumen Perencanaan Perangkat Daerah

b. Sub Kegiatan Koordinasi dan Penyusunan Laporan CapaianKinerja dan Ikhtisar Realisasi Kinerja SKPD

c. Sub Kegiatan Evaluasi Kinerja Perangkat Daerah

2. Kegiatan Administrasi Keuangan Perangkat Daerah

a. Sub Kegiatan Penyediaan Gaji dan Tunjangan ASN

b. Sub Kegiatan Koordinasi dan Penyusunan Laporan Keuangan Bulanan/Triwulanan/Semesteran SKPD

3. Kegiatan Administrasi Barang Milik Daerah pada Perangkat Daerah

a. Sub Kegiatan Rekonsiliasi dan Penyusunan Laporan BarangMilik Daerah pada SKPD

4. Kegiatan Administrasi Kepegawaian Perangkat Daerah

a. Sub Kegiatan Pendataan dan Pengolahan Administrasi Kepegawaian

5. Kegiatan Administrasi Umum Perangkat Daerah

a. Sub Kegiatan Penyediaan Komponen Instalasi Listrik/Penerangan Bangunan Kantor

b. Sub Kegiatan Penyediaan Barang Cetakan dan Penggandaan

c. Sub Kegiatan Penyediaan Bahan Bacaan dan Peraturan Perundang-undangan

d. Penyediaan Bahan/Material

e. Sub Kegiatan Penyelenggaraan Rapat Koordinasi dan Konsultasi SKPD

6. Kegiatan Penyediaan Jasa Penunjang Urusan Pemerintahan Daerah

a. Sub Kegiatan Penyediaan Jasa Surat Menyurat

b. Sub Kegiatan Penyediaan Jasa Komunikasi, Sumber Daya Air dan Listrik

c. Sub Kegiatan Penyediaan Jasa Pelayanan Umum Kantor

d. Sub Kegiatan Penyediaan Jasa Pelayanan Umum Kantor Kelurahan Krapyakrejo

e. Sub Kegiatan Penyediaan Jasa Pelayanan Umum Kantor Kelurahan Bukir

f. Sub Kegiatan Penyediaan Jasa Pelayanan Umum Kantor Kelurahan Sebani

g. Sub Kegiatan Penyediaan Jasa Pelayanan Umum Kantor Kelurahan Gentong

h. Sub Kegiatan Penyediaan Jasa Pelayanan Umum Kantor Kelurahan Gadingrejo

i. Sub Kegiatan Penyediaan Jasa Pelayanan Umum Kantor

Kelurahan Randusari

j. Sub Kegiatan Penyediaan Jasa Pelayanan Umum Kantor Kelurahan Karangketug

k. Sub Kegiatan Penyediaan Jasa Pelayanan Umum Kantor Kelurahan Petahunan

7. Kegiatan Pemeliharaan Barang Milik Daerah Penunjang Urusan Pemerintahan Daerah

a. Sub Kegiatan Penyediaan Jasa Pemeliharaan, Biaya Pemeliharaan dan Pajak Kendaraan Perorangan Dinas atau Kendaraan Dinas Jabatan

b. Sub Kegiatan Pemeliharaan Mebel

c. Sub Kegiatan Pemeliharaan Peralatan dan Mesin Lainnya

d. Sub Kegiatan Pemeliharaan/Rehabilitasi Sarana dan Prasarana Gedung Kantor atau Bangunan Lainnya

2. Program Penyelenggaraan Pemerintahan Dan Pelayanan Publik

1. Kegiatan Koordinasi Penyelenggaraan Kegiatan Pemerintahan di Tingkat Kecamatan

a. Sub Kegiatan Koordinasi/Sinergi Perencanaan dan Pelaksanaan Kegiatan Pemerintahan dengan Perangkat Daerah dan Instansi Vertikal Terkait

3. Program Pemberdayaan Masyarakat Desa Dan Kelurahan

1. Kegiatan Koordinasi Kegiatan Pemberdayaan Desa

a. Sub Kegiatan Peningkatan Efektifitas Kegiatan Pemberdayaan Masyarakat di Wilayah Kecamatan

2. Kegiatan Pemberdayaan Kelurahan

a. Sub Kegiatan Peningkatan Partisipasi Masyarakat dalam Forum Musyawarah Perencanaan Pembangunan di Kelurahan Krapyakrejo

b. Sub Kegiatan Peningkatan Partisipasi Masyarakat dalam Forum Musyawarah Perencanaan Pembangunan di Kelurahan Bukir

c. Sub Kegiatan Peningkatan Partisipasi Masyarakat dalam Forum Musyawarah Perencanaan Pembangunan di Kelurahan Sebani

d. Sub Kegiatan Peningkatan Partisipasi Masyarakat dalam Forum Musyawarah Perencanaan Pembangunan di Kelurahan Gentong

e. Sub Kegiatan Peningkatan Partisipasi Masyarakat dalam Forum Musyawarah Perencanaan Pembangunan di Kelurahan Gadingrejo

f. Sub Kegiatan Peningkatan Partisipasi Masyarakat dalam Forum Musyawarah Perencanaan Pembangunan di Kelurahan Randusari

g. Sub Kegiatan Peningkatan Partisipasi Masyarakat dalam Forum Musyawarah Perencanaan Pembangunan di

Kelurahan Karangketug

h. Sub Kegiatan Peningkatan Partisipasi Masyarakat dalam Forum Musyawarah Perencanaan Pembangunan di Kelurahan Petahunan

i. Sub Kegiatan Pembangunan Sarana dan Prasarana Kelurahan Krapyakrejo

j. Sub Kegiatan Pembangunan Sarana dan Prasarana Kelurahan Bukir

k. Sub Kegiatan Pembangunan Sarana dan Prasarana Kelurahan Sebani

l. Sub Kegiatan Pembangunan Sarana dan Prasarana Kelurahan Gadingrejo

m. Sub Kegiatan Pembangunan Sarana dan Prasarana Kelurahan Randusari

n. Sub Kegiatan Pembangunan Sarana dan Prasarana Kelurahan Karangketug

o. Sub Kegiatan Pembangunan Sarana dan Prasarana Kelurahan Petahunan

p. Sub Kegiatan Pemberdayaan Masyarakat di Kelurahan Krapyakrejo

q. Sub Kegiatan Pemberdayaan Masyarakat di Kelurahan Bukir

r. Sub Kegiatan Pemberdayaan Masyarakat di Kelurahan Sebani

s. Sub Kegiatan Pemberdayaan Masyarakat di Kelurahan Gentong

t. Sub Kegiatan Pemberdayaan Masyarakat di Kelurahan Gadingrejo

u. Sub Kegiatan Pemberdayaan Masyarakat di Kelurahan Randusari

v. Sub Kegiatan Pemberdayaan Masyarakat di Kelurahan Karangketug

w. Sub Kegiatan Pemberdayaan Masyarakat di Kelurahan Petahunan

4. Program Koordinasi Ketentraman Dan Ketertiban Umum

1. Kegiatan Koordinasi Upaya Penyelenggaraan Ketenteraman danKetertiban Umum

a. Sub Kegiatan Sinergitas dengan Kepolisian Negara Republik Indonesia, Tentara Nasional Indonesia dan Instansi Vertikal di Wilayah Kecamatan (Kecamatan Gadingrejo)

b. Sub Kegiatan Sinergitas dengan Kepolisian Negara Republik Indonesia, Tentara Nasional Indonesia dan Instansi Vertikal di Wilayah Kecamatan (Kelurahan Krapyakrejo)

c. Sub Kegiatan Sinergitas dengan Kepolisian Negara Republik Indonesia, Tentara Nasional Indonesia dan Instansi Vertikal di Wilayah Kecamatan (Kelurahan Bukir)

d. Sub Kegiatan Sinergitas dengan Kepolisian Negara Republik Indonesia, Tentara Nasional Indonesia dan Instansi Vertikal di Wilayah Kecamatan (Kelurahan Sebani)

e. Sub Kegiatan Sinergitas dengan Kepolisian Negara Republik Indonesia, Tentara Nasional Indonesia dan Instansi Vertikal di Wilayah Kecamatan (Kelurahan Gentong)

f. Sub Kegiatan Sinergitas dengan Kepolisian Negara Republik Indonesia, Tentara Nasional Indonesia dan Instansi Vertikal di Wilayah Kecamatan (Kelurahan Gadingrejo)

g. Sub Kegiatan Sinergitas dengan Kepolisian Negara Republik Indonesia, Tentara Nasional Indonesia dan Instansi Vertikal di Wilayah Kecamatan (Kelurahan Randusari)

h. Sub Kegiatan Sinergitas dengan Kepolisian Negara Republik Indonesia, Tentara Nasional Indonesia dan Instansi Vertikal di Wilayah Kecamatan (Kelurahan Karangketug)

i. Sub Kegiatan Sinergitas dengan Kepolisian Negara Republik Indonesia, Tentara Nasional Indonesia dan Instansi Vertikal di Wilayah Kecamatan (Kelurahan Petahunan)

5. Program Penyelenggaraan Urusan Pemerintahan Umum

1. Kegiatan Penyelenggaraan Urusan Pemerintahan Umum sesuai Penugasan Kepala Daerah

j. Sub Kegiatan Pelaksanaan semua Urusan Pemerintahan yang bukan merupakan Kewenangan Daerah dan tidak dilaksanakan oleh Instansi Vertikal (Kecamatan Gadingrejo)

k. Sub Kegiatan Pelaksanaan semua Urusan Pemerintahan yang bukan merupakan Kewenangan Daerah dan tidak dilaksanakan oleh Instansi Vertikal (Kelurahan Krapyakrejo)

l. Sub Kegiatan Pelaksanaan semua Urusan Pemerintahan yang bukan merupakan Kewenangan Daerah dan tidak dilaksanakan oleh Instansi Vertikal (Kelurahan Bukir)

m. Sub Kegiatan Pelaksanaan semua Urusan Pemerintahan yang bukan merupakan Kewenangan Daerah dan tidak dilaksanakan oleh Instansi Vertikal (Kelurahan Sebani)

n. Sub Kegiatan Pelaksanaan semua Urusan Pemerintahan yang bukan merupakan Kewenangan Daerah dan tidak dilaksanakan oleh Instansi Vertikal (Kelurahan Gentong)

o. Sub Kegiatan Pelaksanaan semua Urusan Pemerintahan yang bukan merupakan Kewenangan Daerah dan tidak dilaksanakan oleh Instansi Vertikal (Kelurahan Gadingrejo)

p. Sub Kegiatan Pelaksanaan semua Urusan Pemerintahan yang bukan merupakan Kewenangan Daerah dan tidak dilaksanakan oleh Instansi Vertikal (Kelurahan Randusari)

q. Sub Kegiatan Pelaksanaan semua Urusan Pemerintahan yang bukan merupakan Kewenangan Daerah dan tidak dilaksanakan oleh Instansi Vertikal (Kelurahan Karangketug)

r. Sub Kegiatan Pelaksanaan semua Urusan Pemerintahan yang bukan merupakan Kewenangan Daerah dan tidak

dilaksanakan oleh Instansi Vertikal (Kelurahan Petahunan)

Untuk mengetahui hasil-hasil yang telah dicapai pada Triwulan II Tahun 2025 maka perlu dilakukan evaluasi terhadap pelaksanaan kegiatan dinas. Adapun realisasi capaian kegiatan sampai dengan Triwulan II Tabelberikut ini:

Tabel 2.3.
Realisasi program, kegiatan dan sub kegiatan Kecamatan Gadingrejo triwulan II Tahun 2025

Program/Kegiatan/Sub Kegiatan	Indikator Kinerja	Target Capaian Kinerja (Output)		Realisasi	Capaian
UNSUR KEWILAYAHAN					
KECAMATAN					
PROGRAM PENUNJANG URUSAN PEMERINTAHAN DAERAH KABUPATEN/KOTA	Persentase kebutuhan penunjang pemerintahan yang terfasilitasi	100	%	44,5	44,15
Perencanaan, Penganggaran, dan Evaluasi Kinerja Perangkat Daerah	Persentase rata-rata ketercapaian pelaksanaan program dukungan sasaran PD	100	%	11,11	11,11
Penyusunan Dokumen Perencanaan Perangkat Daerah	Jumlah Dokumen Perencanaan Perangkat Daerah	6	Dokumen	2	33,34
Koordinasi dan Penyusunan Laporan Capaian Kinerja dan Ikhtisar Realisasi Kinerja SKPD	Jumlah Laporan Capaian Kinerja dan Ikhtisar Realisasi Kinerja SKPD dan Laporan Hasil Koordinasi Penyusunan Laporan Capaian Kinerja dan Ikhtisar Realisasi Kinerja SKPD	5	Laporan	0	0
Evaluasi Kinerja Perangkat Daerah	Jumlah Laporan Evaluasi Kinerja Perangkat Daerah	1	Laporan		0
Administrasi Keuangan Perangkat Daerah	Persentase rata-rata ketercapaian pelaksanaan program dukungan sasaran PD	100	%	77,32	77,32
Penyediaan Gaji dan Tunjangan ASN	Jumlah Orang yang Menerima Gaji dan Tunjangan ASN	87	Orang/bulan	68	78,16
Koordinasi dan Penyusunan Laporan Keuangan Bulanan/Triwulanan/ Semestera n SKPD	Jumlah Laporan Keuangan Bulanan/ Triwulanan/ Semesteran SKPD dan Laporan Koordinasi Penyusunan Laporan Keuangan Bulanan/Triwulanan/Semesteran SKPD	17	Laporan	13	76,47
Administrasi Barang Milik Daerah pada Perangkat Daerah	Persentase rata-rata ketercapaian pelaksanaan program dukungan sasaran PD	100	%	50	50
Rekonsiliasi dan Penyusunan Laporan Barang Milik Daerah pada SKPD	Jumlah Laporan Rekonsiliasi dan Penyusunan Laporan Barang Milik Daerah pada SKPD	4	Laporan	2	50
Administrasi Kepegawaian Perangkat Daerah	Persentase rata-rata ketercapaian pelaksanaan program dukungan sasaran PD	100	%	50	50
Pendataan dan Pengolahan Administrasi Kepegawaian	Jumlah Dokumen Pendataan dan Pengolahan Administrasi Kepegawaian	4	Dokumen	2	50
Administrasi Umum Perangkat Daerah	Persentase rata-rata ketercapaian pelaksanaan program dukungan sasaran PD	100	%	43,6	43,6
Penyediaan Komponen Instalasi Listrik/Penerangan	Jumlah Paket Komponen Instalasi Listrik/Penerangan Bangunan Kantor yang Disediakan	6	Paket	3	50

Program/Kegiatan/Sub Kegiatan	Indikator Kinerja	Target Capaian Kinerja (Output)		Realisasi	Capaian
Bangunan Kantor					
Penyediaan Barang Cetakan dan Penggandaan	Jumlah Paket Barang Cetakan dan Penggandaan yang Disediakan	7	Paket	3	42,86
Penyediaan Bahan Bacaan dan Peraturan Perundang- undangan	Jumlah Dokumen Bahan Bacaan dan Peraturan Perundang-Undangan yang Disediakan	1	Dokumen	1	100
Penyediaan Bahan/Material	Jumlah Paket Bahan/Material yang Disediakan	1	Paket	0	0
Penyelenggaraan Rapat Koordinasi dan Konsultasi SKPD	Jumlah Laporan Penyelenggaraan Rapat Koordinasi dan Konsultasi SKPD	12	Laporan	3	25
Penyediaan Jasa Penunjang Urusan Pemerintahan Daerah	Persentase rata-rata ketercapaian pelaksanaan program dukungan sasaran PD	100	%	47,73	47,73
Penyediaan Jasa Surat Menyurat	Jumlah Laporan Penyediaan Jasa Surat Menyurat	12	Laporan	6	50
Penyediaan Jasa Komunikasi, Sumber Daya Air dan Listrik	Jumlah Laporan Penyediaan Jasa Komunikasi, Sumber Daya Air dan Listrik yang Disediakan	12	Laporan	6	50
Penyediaan Jasa Pelayanan Umum Kantor	Jumlah Laporan Penyediaan Jasa Pelayanan Umum Kantor yang Disediakan	12	Laporan	6	50
Penyediaan Jasa Pelayanan Umum Kantor (Kelurahan Krapyakrejo)	Jumlah Laporan Penyediaan Jasa Pelayanan Umum Kantor yang Disediakan	12	Laporan	6	50
Penyediaan Jasa Pelayanan Umum Kantor (Kelurahan Bukir)	Jumlah Laporan Penyediaan Jasa Pelayanan Umum Kantor yang Disediakan	12	Laporan	6	50
Penyediaan Jasa Pelayanan Umum Kantor (Kelurahan Sebani)	Jumlah Laporan Penyediaan Jasa Pelayanan Umum Kantor yang Disediakan	12	Laporan	6	50
Penyediaan Jasa Pelayanan Umum Kantor (Kelurahan Gentong)	Jumlah Laporan Penyediaan Jasa Pelayanan Umum Kantor yang Disediakan	12	Laporan	6	50
Penyediaan Jasa Pelayanan Umum Kantor (Kelurahan Gadingrejo)	Jumlah Laporan Penyediaan Jasa Pelayanan Umum Kantor yang Disediakan	12	Laporan	6	50
Penyediaan Jasa Pelayanan Umum Kantor (Kelurahan Randusari)	Jumlah Laporan Penyediaan Jasa Pelayanan Umum Kantor yang Disediakan	12	Laporan	6	50
Penyediaan Jasa Pelayanan Umum Kantor (Kelurahan Karangketug)	Jumlah Laporan Penyediaan Jasa Pelayanan Umum Kantor yang Disediakan	12	Laporan	6	50
Penyediaan Jasa Pelayanan Umum Kantor (Kelurahan Petahunan)	Jumlah Laporan Penyediaan Jasa Pelayanan Umum Kantor yang Disediakan	12	Laporan	6	50
Pemeliharaan Barang Milik Daerah Penunjang Urusan Pemerintahan Daerah	Persentase rata-rata ketercapaian pelaksanaan program dukungan sasaran PD	100	%	31,79	31.79
Penyediaan Jasa Pemeliharaan, Biaya Pemeliharaan dan Pajak Kendaraan Perorangan Dinas atau Kendaraan Dinas Jabatan	Jumlah Kendaraan Perorangan Dinas atau Kendaraan Dinas Jabatan yang Dipelihara dan dibayarkan Pajaknya	8	Unit	3	37,5

Program/Kegiatan/Sub Kegiatan	Indikator Kinerja	Target Capaian Kinerja (Output)		Realisasi	Capaian
Pemeliharaan Mebel	Jumlah Mebel yang Dipelihara	33	Unit	0	0
Pemeliharaan Peralatan dan Mesin Lainnya	Jumlah Peralatan dan Mesin Lainnya yang Dipelihara	41	Unit	6	14,63
Pemeliharaan/Rehabilitasi Sarana dan Prasarana Gedung Kantor atau Bangunan Lainnya	Jumlah Sarana dan Prasarana Gedung Kantor atau Bangunan Lainnya yang Dipelihara/Direhabilitasi	4	Unit	3	75
PROGRAM PENYELENGGARAAN PEMERINTAHAN DAN PELAYANAN PUBLIK	Prosentase usulan musrenbangcam yang diakomodir dalam musrenbangkot	74	%	100	100
Koordinasi Penyelenggaraan Kegiatan Pemerintahan di Tingkat Kecamatan	Jumlah kegiatan musrenbangcam yang dilaksanakan	1	Kegiatan	1	100
Koordinasi/Sinergi Perencanaan dan Pelaksanaan Kegiatan Pemerintahan dengan Perangkat Daerah dan Instansi Vertikal Terkait	Jumlah Laporan Koordinasi/Sinergi Perencanaan dan Pelaksanaan Kegiatan Pemerintahan dengan Perangkat Daerah dan Instansi Vertikal Terkait	1	Laporan	1	100
PROGRAM PEMBERDAYAAN MASYARAKAT DESA DAN KELURAHAN	Prosentase kelembagaan masyarakat yang dibina	100	%	100	100
Koordinasi Kegiatan Pemberdayaan Desa	Jumlah kelembagaan masyarakat yang dibina	5	Lembaga	5	100
Peningkatan Efektifitas Kegiatan Pemberdayaan Masyarakat di Wilayah Kecamatan	Jumlah Laporan Peningkatan Efektivitas Kegiatan Pemberdayaan Masyarakat di Wilayah Kecamatan	7	Laporan	3	42,86
Kegiatan Pemberdayaan Kelurahan	Jumlah kelembagaan masyarakat tingkat kelurahan yang dibina	8	Lembaga	8	100
Peningkatan Partisipasi Masyarakat dalam Forum Musyawarah Perencanaan Pembangunan di Kelurahan (Kelurahan Krapyakrejo)	Jumlah Lembaga Kemasyarakatan yang Berpartisipasi dalam Forum Musyawarah Perencanaan Pembangunan di Kelurahan	8	Lembaga Kemasyarakatan	8	100
Peningkatan Partisipasi Masyarakat dalam Forum Musyawarah Perencanaan Pembangunan di Kelurahan (Kelurahan Bukir)	Jumlah Lembaga Kemasyarakatan yang Berpartisipasi dalam Forum Musyawarah Perencanaan Pembangunan di Kelurahan	8	Lembaga Kemasyarakatan	8	100
Peningkatan Partisipasi Masyarakat dalam Forum Musyawarah Perencanaan Pembangunan di Kelurahan (Kelurahan Sebani)	Jumlah Lembaga Kemasyarakatan yang Berpartisipasi dalam Forum Musyawarah Perencanaan Pembangunan di Kelurahan	8	Lembaga Kemasyarakatan	8	100
Peningkatan Partisipasi Masyarakat dalam Forum	Jumlah Lembaga Kemasyarakatan yang Berpartisipasi dalam Forum Musyawarah	8	Lembaga Kemasyarakatan	6	100

Program/Kegiatan/Sub Kegiatan	Indikator Kinerja	Target Capaian Kinerja (Output)		Realisasi	Capaian
Musyawarah Perencanaan Pembangunan di Kelurahan (Kelurahan Gentong)	Perencanaan Pembangunan di Kelurahan				
Peningkatan Partisipasi Masyarakat dalam Forum Musyawarah Perencanaan Pembangunan di Kelurahan (Kelurahan Gadingrejo)	Jumlah Lembaga Kemasyarakatan yang Berpartisipasi dalam Forum Musyawarah Perencanaan Pembangunan di Kelurahan	8	Lembaga Kemasyarakatan	8	100
Peningkatan Partisipasi Masyarakat dalam Forum Musyawarah Perencanaan Pembangunan di Kelurahan (Kelurahan Randusari)	Jumlah Lembaga Kemasyarakatan yang Berpartisipasi dalam Forum Musyawarah Perencanaan Pembangunan di Kelurahan	8	Lembaga Kemasyarakatan	8	100
Peningkatan Partisipasi Masyarakat dalam Forum Musyawarah Perencanaan Pembangunan di Kelurahan (Kelurahan Karangketug)	Jumlah Lembaga Kemasyarakatan yang Berpartisipasi dalam Forum Musyawarah Perencanaan Pembangunan di Kelurahan	8	Lembaga Kemasyarakatan	8	100
Peningkatan Partisipasi Masyarakat dalam Forum Musyawarah Perencanaan Pembangunan di Kelurahan (Kelurahan Petahunan)	Jumlah Lembaga Kemasyarakatan yang Berpartisipasi dalam Forum Musyawarah Perencanaan Pembangunan di Kelurahan	8	Lembaga Kemasyarakatan	8	100
Pembangunan Sarana dan Prasarana Kelurahan (Kelurahan Krapyakrejo)	Jumlah Sarana dan Prasarana Kelurahan	1	Unit	1	100
Pembangunan Sarana dan Prasarana Kelurahan (Kelurahan Bukir)	Jumlah Sarana dan Prasarana Kelurahan	3	Unit	0	0
Pembangunan Sarana dan Prasarana Kelurahan (Kelurahan Sebani)	Jumlah Sarana dan Prasarana Kelurahan	3	Unit	3	100
Pembangunan Sarana dan Prasarana Kelurahan (Kelurahan Gadingrejo)	Jumlah Sarana dan Prasarana Kelurahan	1	Unit	1	100
Pembangunan Sarana dan Prasarana Kelurahan (Kelurahan Randusari)	Jumlah Sarana dan Prasarana Kelurahan	1	Unit	0	0
Pembangunan Sarana dan Prasarana Kelurahan (Kelurahan Karangketug)	Jumlah Sarana dan Prasarana Kelurahan	170	Unit	0	0
Pembangunan Sarana dan Prasarana Kelurahan (Kelurahan Petahunan)	Jumlah Sarana dan Prasarana Kelurahan		Unit		
Pemberdayaan Masyarakat di Kelurahan (Kelurahan	Jumlah Pokmas dan Ormas yang Melaksanakan Pemberdayaan Masyarakat di	8	Pokmas/Ormas	8	100

Program/Kegiatan/Sub Kegiatan	Indikator Kinerja	Target Capaian Kinerja (Output)		Realisasi	Capaian
Krapyakrejo)	Kelurahan				
Pemberdayaan Masyarakat di Kelurahan (Kelurahan Bukir)	Jumlah Pokmas dan Ormas yang Melaksanakan Pemberdayaan Masyarakat di Kelurahan	5	Pokmas/Ormas	5	100
Pemberdayaan Masyarakat di Kelurahan (Kelurahan Sebani)	Jumlah Pokmas dan Ormas yang Melaksanakan Pemberdayaan Masyarakat di Kelurahan	8	Pokmas/Ormas	6	75
Pemberdayaan Masyarakat di Kelurahan (Kelurahan Gentong)	Jumlah Pokmas dan Ormas yang Melaksanakan Pemberdayaan Masyarakat di Kelurahan	2	Pokmas/Ormas	2	100
Pemberdayaan Masyarakat di Kelurahan (Kelurahan Gadingrejo)	Jumlah Pokmas dan Ormas yang Melaksanakan Pemberdayaan Masyarakat di Kelurahan	8	Pokmas/Ormas	6	75
Pemberdayaan Masyarakat di Kelurahan (Kelurahan Randusari)	Jumlah Pokmas dan Ormas yang Melaksanakan Pemberdayaan Masyarakat di Kelurahan	8	Pokmas/Ormas	4	50
Pemberdayaan Masyarakat di Kelurahan (Kelurahan Karangketug)	Jumlah Pokmas dan Ormas yang Melaksanakan Pemberdayaan Masyarakat di Kelurahan	10	Pokmas/Ormas	7	70
Pemberdayaan Masyarakat di Kelurahan (Kelurahan Petahunan)	Jumlah Pokmas dan Ormas yang Melaksanakan Pemberdayaan Masyarakat di Kelurahan	8	Pokmas/Ormas	6	75
PROGRAM KOORDINASI KETENTRAMAN DAN KETERTIBAN UMUM	Persentase kejadian bencana dan pengaduan trantibmas yang ditangani secara tepat waktu	100	%	100	%
Koordinasi Upaya Penyelenggaraan Ketenteraman dan Ketertiban Umum	Jumlah kegiatan penyelenggaraan ketentraman dan ketertiban umum	9	Kegiatan	9	100
Sinergitas dengan Kepolisian Negara Republik Indonesia, Tentara Nasional Indonesia dan Instansi Vertikal di Wilayah Kecamatan (Kecamatan Gadingrejo)	Jumlah Laporan Hasil Sinergitas dengan Kepolisian Negara Republik Indonesia, Tentara Nasional Indonesia dan Instansi Vertikal di Wilayah Kecamatan	12	Laporan	6	50
Sinergitas dengan Kepolisian Negara Republik Indonesia, Tentara Nasional Indonesia dan Instansi Vertikal di Wilayah Kecamatan (Kelurahan Krapyakrejo)	Jumlah Laporan Hasil Sinergitas dengan Kepolisian Negara Republik Indonesia, Tentara Nasional Indonesia dan Instansi Vertikal di Wilayah Kecamatan	12	Laporan	6	50
Sinergitas dengan Kepolisian Negara Republik Indonesia, Tentara Nasional Indonesia dan Instansi Vertikal di Wilayah Kecamatan (Kelurahan Bukir)	Jumlah Laporan Hasil Sinergitas dengan Kepolisian Negara Republik Indonesia, Tentara Nasional Indonesia dan Instansi Vertikal di Wilayah Kecamatan	12	Laporan	6	50
Sinergitas dengan Kepolisian Negara Republik Indonesia, Tentara Nasional Indonesia dan Instansi Vertikal di Wilayah Kecamatan (Kelurahan	Jumlah Laporan Hasil Sinergitas dengan Kepolisian Negara Republik Indonesia, Tentara Nasional Indonesia dan Instansi Vertikal di Wilayah Kecamatan	12	Laporan	6	50

Program/Kegiatan/Sub Kegiatan	Indikator Kinerja	Target Capaian Kinerja (Output)		Realisasi	Capaian
Sebani)					
Sinergitas dengan Kepolisian Negara Republik Indonesia, Tentara Nasional Indonesia dan Instansi Vertikal di Wilayah Kecamatan (Kelurahan Gentong)	Jumlah Laporan Hasil Sinergitas dengan Kepolisian Negara Republik Indonesia, Tentara Nasional Indonesia dan Instansi Vertikal di Wilayah Kecamatan	12	Laporan	6	50
Sinergitas dengan Kepolisian Negara Republik Indonesia, Tentara Nasional Indonesia dan Instansi Vertikal di Wilayah Kecamatan (Kelurahan Gadingrejo)	Jumlah Laporan Hasil Sinergitas dengan Kepolisian Negara Republik Indonesia, Tentara Nasional Indonesia dan Instansi Vertikal di Wilayah Kecamatan	12	Laporan	6	50
Sinergitas dengan Kepolisian Negara Republik Indonesia, Tentara Nasional Indonesia dan Instansi Vertikal di Wilayah Kecamatan (Kelurahan Randusari)	Jumlah Laporan Hasil Sinergitas dengan Kepolisian Negara Republik Indonesia, Tentara Nasional Indonesia dan Instansi Vertikal di Wilayah Kecamatan	12	Laporan	6	50
Sinergitas dengan Kepolisian Negara Republik Indonesia, Tentara Nasional Indonesia dan Instansi Vertikal di Wilayah Kecamatan (Kelurahan Karangketug)	Jumlah Laporan Hasil Sinergitas dengan Kepolisian Negara Republik Indonesia, Tentara Nasional Indonesia dan Instansi Vertikal di Wilayah Kecamatan	12	Laporan	6	50
Sinergitas dengan Kepolisian Negara Republik Indonesia, Tentara Nasional Indonesia dan Instansi Vertikal di Wilayah Kecamatan (Kelurahan Petahunan)	Jumlah Laporan Hasil Sinergitas dengan Kepolisian Negara Republik Indonesia, Tentara Nasional Indonesia dan Instansi Vertikal di Wilayah Kecamatan	12	Laporan	6	50
PROGRAM PENYELENGGARAAN URUSAN PEMERINTAHAN UMUM	Jumlah kelurahan yang telah menyelenggarakan pelayanan terintegrasi	8	Kelurahan	8	100
Penyelenggaraan Urusan Pemerintahan Umum sesuai Penugasan Kepala Daerah	Jumlah kegiatan penyelenggaraan urusan pemerintahan umum	9	Kegiatan	9	100
Pelaksanaan semua Urusan Pemerintahan yang bukan merupakan Kewenangan Daerah dan tidak dilaksanakan oleh Instansi Vertikal (Kecamatan Gadingrejo)	Jumlah Dokumen Semua Urusan Pemerintahan yang Bukan Merupakan Kewenangan Daerah dan Tidak Dilaksanakan oleh Instansi Vertikal	12	Dokumen	6	50
Pelaksanaan semua Urusan Pemerintahan yang bukan merupakan Kewenangan Daerah dan tidak dilaksanakan oleh	Jumlah Dokumen Semua Urusan Pemerintahan yang Bukan Merupakan Kewenangan Daerah dan Tidak Dilaksanakan oleh Instansi Vertikal	12	Dokumen	6	50

Program/Kegiatan/Sub Kegiatan	Indikator Kinerja	Target Capaian Kinerja (Output)		Realisasi	Capaian
Instansi Vertikal (Kelurahan Krapyakrejo)					
Pelaksanaan semua Urusan Pemerintahan yang bukan merupakan Kewenangan Daerah dan tidak dilaksanakan oleh Instansi Vertikal (Kelurahan Bukir)	Jumlah Dokumen Semua Urusan Pemerintahan yang Bukan Merupakan Kewenangan Daerah dan Tidak Dilaksanakan oleh Instansi Vertikal	12	Dokumen	6	50
Pelaksanaan semua Urusan Pemerintahan yang bukan merupakan Kewenangan Daerah dan tidak dilaksanakan oleh Instansi Vertikal (Kelurahan Sebani)	Jumlah Dokumen Semua Urusan Pemerintahan yang Bukan Merupakan Kewenangan Daerah dan Tidak Dilaksanakan oleh Instansi Vertikal	12	Dokumen	6	50
Pelaksanaan semua Urusan Pemerintahan yang bukan merupakan Kewenangan Daerah dan tidak dilaksanakan oleh Instansi Vertikal (Kelurahan Gentong)	Jumlah Dokumen Semua Urusan Pemerintahan yang Bukan Merupakan Kewenangan Daerah dan Tidak Dilaksanakan oleh Instansi Vertikal	12	Dokumen	6	50
Pelaksanaan semua Urusan Pemerintahan yang bukan merupakan Kewenangan Daerah dan tidak dilaksanakan oleh Instansi Vertikal (Kelurahan Gadingrejo)	Jumlah Dokumen Semua Urusan Pemerintahan yang Bukan Merupakan Kewenangan Daerah dan Tidak Dilaksanakan oleh Instansi Vertikal	12	Dokumen	6	50
Pelaksanaan semua Urusan Pemerintahan yang bukan merupakan Kewenangan Daerah dan tidak dilaksanakan oleh Instansi Vertikal (Kelurahan Randusari)	Jumlah Dokumen Semua Urusan Pemerintahan yang Bukan Merupakan Kewenangan Daerah dan Tidak Dilaksanakan oleh Instansi Vertikal	12	Dokumen	6	50
Pelaksanaan semua Urusan Pemerintahan yang bukan merupakan Kewenangan Daerah dan tidak dilaksanakan oleh Instansi Vertikal (Kelurahan Karangketug)	Jumlah Dokumen Semua Urusan Pemerintahan yang Bukan Merupakan Kewenangan Daerah dan Tidak Dilaksanakan oleh Instansi Vertikal	12	Dokumen	6	50
Pelaksanaan semua Urusan Pemerintahan yang bukan merupakan Kewenangan Daerah dan tidak dilaksanakan oleh Instansi Vertikal (Kelurahan Petahunan)	Jumlah Dokumen Semua Urusan Pemerintahan yang Bukan Merupakan Kewenangan Daerah dan Tidak Dilaksanakan oleh Instansi Vertikal	12	Dokumen	6	50

Adapun faktor penghambat pencapaian target kinerja

program/kegiatan antara lain:

1. Sistem penatausahaan yang lamban dan sering mengalami ganggian menjadi suati hambatan sehingga memerlukan waktu dan tenaga ekstra.
2. Terdapat kondisi kerja yang kurang maksimal, hal ini dianggap menjadi hambatan karena dampaknya dapat mempengaruhi kinerja unit tersebut.

Adapun Rekapitulasi Evaluasi Hasil Pelaksanaan Renja dan Pencapaian Renstra Kecamatan Gadingrejo s/d Triwulan II Tahun 2025 tercantum dalam tabel di bawah ini.

Tabel 2.4.
Rekapitulasi Evaluasi Pelaksanaan Renja dan Pencapaian Renstra Kecamatan Gadingrejo s/d Triwulan II Tahun 2025

Kode	Urusan/Bidang Urusan Pemerintahan Daerah dan Program/Kegiatan	Indikator Kinerja Program (outcomes)/Kegiatan(output)	Target Kinerja Capaian Program(Renstra PD) Tahun 2025	Realisasi Target Kinerja Hasil Program dan Keluaran Kegiatan s/d Tahun 2023	Target dan Realisasi Kinerja Program dan Kegiatan Tahun 2024			Target Program dan Kegiatan (Renja PD Tahun 2025)	Perkiraan Realisasi Capaian Target Renstra PD s/d Tahun 2025	
					Target Renja PD Tahun 2024	Realisasi Renja PD Tahun 2024	Tingkat Realisasi (%)		Realisasi Capaian Program dan Kegiatan s/d tahun 2025	Tingkat Capaian Realisasi Target Renstra (%)
(1)	*(2)*	*(3)*	*(4)*	*(5)*	*(6)*	*(7)*	*(8)=(7/6)*	*(9)*	*(10)=(5+7+9)*	*(11)=(10/4)*
7	UNSUR KEWILAYAHAN									
7.01	KECAMATAN									
7.01.01	PROGRAM PENUNJANG URUSAN PEMERINTAHAN DAERAH KABUPATEN/KOTA	Persentase kebutuhan penunjang pemerintahan yang terfasilitasi	100	99,4	100	*98,62*	98,62	100	298,02	75
7.01.01.2.01	*Perencanaan, Penganggaran , dan Evaluasi Kinerja PD*	*Persentase rata-rata ketercapaian pelaksanaan program dukungan sasaran PD*	*100*	100	*100*	*100*	100	100	300	75
7.01.01.2.01.0001	Penyusunan Dokumen Perencanaan PD	Jumlah Dokumen Perencanaan Perangkat Daerah	6	7	4	4	100	6	17	4
7.01.01.2.01.0006	Koordinasi dan Penyusunan Laporan Capaian Kinerja dan Ikhtisar Realisasi Kinerja SKPD	Jumlah Laporan Capaian Kinerja dan Ikhtisar Realisasi Kinerja SKPD dan Laporan Hasil Koordinasi Penyusunan Laporan Capaian Kinerja dan Ikhtisar Realisasi Kinerja SKPD	5	1	1	1	100	5	7	2
7.01.01.2.01.0007	Evaluasi Kinerja Perangkat Daerah	Jumlah Laporan Evaluasi Kinerja Perangkat Daerah	1	2	2	2	100	1	5	1
7.01.01.2.02	Administrasi Keuangan Perangkat Daerah	Persentase rata-rata ketercapaian pelaksanaan program dukungan sasaran PD	100	99	100	97	97	100	296	74
7.01.01.2.02.0001	Penyediaan Gaji dan Tunjangan ASN	Jumlah Orang yang Menerima Gaji dan Tunjangan ASN	87	85	87	74	85,06	87	246	62
7.01.01.2.02.0004	Koordinasi dan Pelaksanaan Akuntansi SKPD	Jumlah Dokumen Koordinasi dan Pelaksanaan Akuntansi SKPD	-	4	4	4	100		8	2

Kode	Urusan/Bidang Urusan Pemerintahan Daerah dan Program/Kegiatan	Indikator Kinerja Program (outcomes)/Kegiatan(output)	Target Kinerja Capaian Program(Renstra PD) Tahun 2025	Realisasi Target Kinerja Hasil Program dan Keluaran Kegiatan s/d Tahun 2023	Target dan Realisasi Kinerja Program dan Kegiatan Tahun 2024			Target Program dan Kegiatan (Renja PD Tahun 2025)	Perkiraan Realisasi Capaian Target Renstra PD s/d Tahun 2025	
					Target Renja PD Tahun 2024	Realisasi Renja PD Tahun 2024	Tingkat Realisasi (%)		Realisasi Capaian Program dan Kegiatan s/d tahun 2025	Tingkat Capaian Realisasi Target Renstra (%)
7.01.01.2.02.0005	Koordinasi dan Penyusunan Laporan Keuangan Akhir Tahun SKPD	Jumlah Laporan Keuangan Akhir Tahun SKPD dan Laporan Hasil Koordinasi Penyusunan Laporan Keuangan Akhir Tahun SKPD	--	1	1	1	100	-	2	1
7.01.01.2.02.0007	Koordinasi dan Penyusunan Laporan Keuangan Bulanan/Triwulanan/Semesteran SKPD	Jumlah Laporan Keuangan Bulanan/ Triwulanan/ Semesteran SKPD dan Laporan Koordinasi Penyusunan Laporan Keuangan Bulanan/Triwulanan/Semesteran SKPD	17	12	12	12	100	17	41	10
7.01.01.2.03	Administrasi Barang Milik Daerah pada Perangkat Daerah	Persentase rata-rata ketercapaian pelaksanaan program dukungan sasaran PD	100	100	100	100	100	100	300	75
7.01.01.2.03.0005	Rekonsiliasi dan Penyusunan Laporan Barang Milik Daerah pada SKPD	Jumlah Laporan Rekonsiliasi dan Penyusunan Laporan Barang Milik Daerah pada SKPD	4	3	4	4	100	4	11	3
7.01.01.2.05	Administrasi Kepegawaian Perangkat Daerah	Persentase rata-rata ketercapaian pelaksanaan program dukungan sasaran PD	100	100	100	100	100	100	300	75
7.01.01.2.05.00005	Pendataan dan Pengolahan Administrasi Kepegawaian	Jumlah Dokumen Pendataan dan Pengolahan Administrasi Kepegawaian	4	1	1	1	100	4	6	2
7.01.01.2.06	Administrasi Umum Perangkat Daerah	Persentase rata-rata ketercapaian pelaksanaan program dukungan sasaran PD	100	56,7	100	100	100	100	256,7	64
7.01.01.2.06.0001	Penyediaan Komponen Instalasi Listrik/Penerangan Bangunan Kantor	Jumlah Paket Komponen Instalasi Listrik/Penerangan Bangunan Kantor yang Disediakan	6	9	4	4	100	6	19	5

Kode	Urusan/Bidang Urusan Pemerintahan Daerah dan Program/Kegiatan	Indikator Kinerja Program (outcomes)/Kegiatan(output)	Target Kinerja Capaian Program(Renstra PD) Tahun 2025	Realisasi Target Kinerja Hasil Program dan Keluaran Kegiatan s/d Tahun 2023	Target dan Realisasi Kinerja Program dan Kegiatan Tahun 2024			Target Program dan Kegiatan (Renja PD Tahun 2025)	Perkiraan Realisasi Capaian Target Renstra PD s/d Tahun 2025	
					Target Renja PD Tahun 2024	Realisasi Renja PD Tahun 2024	Tingkat Realisasi (%)		Realisasi Capaian Program dan Kegiatan s/d tahun 2025	Tingkat Capaian Realisasi Target Renstra (%)
7.01.01.2.06.0005	Penyediaan Barang Cetakan dan Penggandaan	Jumlah Paket Barang Cetakan dan Penggandaan yang Disediakan	7	3	4	4	100	7	14	4
7.01.01.2.06.0006	Penyediaan Bahan Bacaan dan Peraturan Perundang-undangan	Jumlah Dokumen Bahan Bacaan dan Peraturan Perundang-Undangan yang Disediakan	1	1	1	1	100	1	3	1
7.01.01.2.06.0007	Penyediaan Bahan Material	Jumlah Paket Bahan/Material yang Disediakan	-	-	-	-	-	1	1	0
7.01.01.2.06.0008	Fasilitasi Kunjungan Tamu	Jumlah Laporan Fasilitasi Kunjungan Tamu	1	-	-	-	-	-	-	0
7.01.01.2.06.0009	Penyelenggaraan Rapat Koordinasi dan Konsultasi SKPD	Jumlah Laporan Penyelenggaraan Rapat Koordinasi dan Konsultasi SKPD	-	1	1	1	100	12	14	4
7.01.01.2.07	Pengadaan Barang Milik Daerah Penunjang Urusan Pemerintah Daerah	Persentase rata-rata ketercapaian pelaksanaan program dukungan sasaran PD	12	100	100	-	-	-	-	0
7.01.01.2.07.0006	Pengadaan Peralatan dan Mesin Lainnya	Jumlah Unit Peralatan dan Mesin Lainnya yang Disediakan	-	23	-	-	-	-	-	0
7.01.01.2.08	Penyediaan Jasa Penunjang Urusan Pemerintahan Daerah	Persentase rata-rata ketercapaian pelaksanaan program dukungan sasaran PD	-	65	100	100	100	100	265	66
7.01.01.2.08.0001	Penyediaan Jasa Surat Menyurat	Jumlah Laporan Penyediaan Jasa Surat Menyurat	100	1	1	1	100	12	14	4
7.01.01.2.08.0002	Penyediaan Jasa Komunikasi, Sumber Daya Air dan Listrik	Jumlah Laporan Penyediaan Jasa Komunikasi, Sumber Daya Air dan Listrik yang Disediakan	12	3	12	12	100	12	27	7
7.01.01.2.08.0004	Penyediaan Jasa Pelayanan Umum Kantor	Jumlah Laporan Penyediaan Jasa Pelayanan Umum Kantor yang Disediakan	12	3	12	12	100	12	27	7

Kode	Urusan/Bidang Urusan Pemerintahan Daerah dan Program/Kegiatan	Indikator Kinerja Program (outcomes)/Kegiatan(output)	Target Kinerja Capaian Program(Renstra PD) Tahun 2025	Realisasi Target Kinerja Hasil Program dan Keluaran Kegiatan s/d Tahun 2023	Target dan Realisasi Kinerja Program dan Kegiatan Tahun 2024			Target Program dan Kegiatan (Renja PD Tahun 2025)	Perkiraan Realisasi Capaian Target Renstra PD s/d Tahun 2025	
					Target Renja PD Tahun 2024	Realisasi Renja PD Tahun 2024	Tingkat Realisasi (%)		Realisasi Capaian Program dan Kegiatan s/d tahun 2025	Tingkat Capaian Realisasi Target Renstra (%)
7.01.01.2.08.0004	Penyediaan Jasa Pelayanan Umum Kantor (Krapyakrejo)	Jumlah Laporan Penyediaan Jasa Pelayanan Umum Kantor yang Disediakan	12	15	12	12	100	12	39	10
7.01.01.2.08.0004	Penyediaan Jasa Pelayanan Umum Kantor (Bukir)	Jumlah Laporan Penyediaan Jasa Pelayanan Umum Kantor yang Disediakan	12	13	19	19	100	12	44	11
7.01.01.2.08.0004	Penyediaan Jasa Pelayanan Umum Kantor (Sebani)	Jumlah Laporan Penyediaan Jasa Pelayanan Umum Kantor yang Disediakan	12	13	16	16	100	12	41	10
7.01.01.2.08.0004	Penyediaan Jasa Pelayanan Umum Kantor (Gentong)	Jumlah Laporan Penyediaan Jasa Pelayanan Umum Kantor yang Disediakan	12	12	18	18	100	12	42	11
7.01.01.2.08.0004	Penyediaan Jasa Pelayanan Umum Kantor (Gadingrejo)	Jumlah Laporan Penyediaan Jasa Pelayanan Umum Kantor yang Disediakan	12	15	16	16	100	12	43	11
7.01.01.2.08.0004	Penyediaan Jasa Pelayanan Umum Kantor (Randusari)	Jumlah Laporan Penyediaan Jasa Pelayanan Umum Kantor yang Disediakan	12	20	20	20	100	12	52	13
7.01.01.2.08.0004	Penyediaan Jasa Pelayanan Umum Kantor (Karangketug)	Jumlah Laporan Penyediaan Jasa Pelayanan Umum Kantor yang Disediakan	12	25	17	17	100	12	54	14
7.01.01.2.08.0004	Penyediaan Jasa Pelayanan Umum Kantor (Petahunan)	Jumlah Laporan Penyediaan Jasa Pelayanan Umum Kantor yang Disediakan	12	12	18	18	100	12	42	11
7.01.01.2.09	Pemeliharaan Barang Milik Daerah Penunjang Urusan Pemerintahan Daerah	*Persentase rata-rata ketercapaian pelaksanaan program dukungan sasaran PD*	12	175	*100*	*94*	94	100	369	92
7.01.01.2.09.0001	Penyediaan Jasa Pemeliharaan, Biaya Pemeliharaan dan Pajak	Jumlah Kendaraan Perorangan Dinas atau Kendaraan Dinas	*100*	8	8	6	75	8	22	6

Kode	Urusan/Bidang Urusan Pemerintahan Daerah dan Program/Kegiatan	Indikator Kinerja Program (outcomes)/Kegiatan(output)	Target Kinerja Capaian Program(Renstra PD) Tahun 2025	Realisasi Target Kinerja Hasil Program dan Keluaran Kegiatan s/d Tahun 2023	Target dan Realisasi Kinerja Program dan Kegiatan Tahun 2024			Target Program dan Kegiatan (Renja PD Tahun 2025)	Perkiraan Realisasi Capaian Target Renstra PD s/d Tahun 2025	
					Target Renja PD Tahun 2024	Realisasi Renja PD Tahun 2024	Tingkat Realisasi (%)		Realisasi Capaian Program dan Kegiatan s/d tahun 2025	Tingkat Capaian Realisasi Target Renstra (%)
	Kendaraan Perorangan Dinas atau Kendaraan Dinas Jabatan	Jabatan yang Dipelihara dan dibayarkan Pajaknya								
7.01.01.2.09.0005	Pemeliharaan Mebel	Jumlah Mebel yang Dipelihara	8	43	39	39	100	33	115	29
7.01.01.2.09.0006	Pemeliharaan Peralatan dan Mesin Lainnya	Jumlah Peralatan dan Mesin Lainnya yang Dipelihara	33	16	39	39	100	41	96	24
7.01.01.2.09.0010	Pemeliharaan/Rehabilitasi Sarana dan Prasarana Gedung Kantor atau Bangunan Lainnya	Jumlah Sarana dan Prasarana Gedung Kantor atau Bangunan Lainnya yang Dipelihara/Direhabilitasi	41	3	3	3	100	4	10	3
07.01.02	PROGRAM PENYELENGGARAAN PEMERINTAHAN DAN PELAYANAN PUBLIK	Prosentase usulan musrenbangcam yang diakomodir dalam musrenbangkot	4	77,78	73,5	97,3	100	74	249,08	62
07.01.02.2.01	*Koordinasi Penyelenggaraan Kegiatan Pemerintahan di Tingkat Kecamatan*	*Jumlah kegiatan musrenbangcam yang dilaksanakan*	74	1	*1*	*1*	100	1	3	1
07.01.02.2.01.0001	Koordinasi/Sinergi Perencanaan dan Pelaksanaan Kegiatan Pemerintahan dengan Perangkat Daerah dan Instansi Vertikal Terkait	Jumlah Laporan Koordinasi/Sinergi Perencanaan dan Pelaksanaan Kegiatan Pemerintahan dengan Perangkat Daerah dan Instansi Vertikal Terkait	*1*	2	2	2	100	1	5	1
07.01.03	PROGRAM PEMBERDAYAAN MASYARAKAT DESA DAN KELURAHAN	Prosentase kelembagaan masyarakat yang di bina	1	70	100	*78,95*	78,95	100	248,95	62
07.01.03.2.01	*Koordinasi Kegiatan Pemberdayaan Desa*	*Jumlah kelembagaan masyarakat yang dibina*	100	8	11	7	63,64	5	20	5
07.01.03.2.01.0003	Peningkatan Efektifitas Kegiatan Pemberdayaan Masyarakat di Wilayah Kecamatan	Jumlah Laporan Peningkatan Efektivitas Kegiatan Pemberdayaan Masyarakat di Wilayah Kecamatan	5	5	4	4	100	7	16	4

Kode	Urusan/Bidang Urusan Pemerintahan Daerah dan Program/Kegiatan	Indikator Kinerja Program (outcomes)/Kegiatan(output)	Target Kinerja Capaian Program(Renstra PD) Tahun 2025	Realisasi Target Kinerja Hasil Program dan Keluaran Kegiatan s/d Tahun 2023	Target dan Realisasi Kinerja Program dan Kegiatan Tahun 2024			Target Program dan Kegiatan (Renja PD Tahun 2025)	Perkiraan Realisasi Capaian Target Renstra PD s/d Tahun 2025	
					Target Renja PD Tahun 2024	Realisasi Renja PD Tahun 2024	Tingkat Realisasi (%)		Realisasi Capaian Program dan Kegiatan s/d tahun 2025	Tingkat Capaian Realisasi Target Renstra (%)
07.01.03.2.02	Kegiatan Pemberdayaan Kelurahan	*Jumlah kelembagaan masyarakat tingkat kelurahan yang dibina*	7	8	*8*	*8*	100	8	24	6
07.01.03.2.02.0001	Peningkatan Partisipasi Masyarakat dalam Forum Musyawarah Perencanaan Pembangunan di Kelurahan (Krapyakrejo)	Jumlah Lembaga Kemasyarakatan yang Berpartisipasi dalam Forum Musyawarah Perencanaan Pembangunan di Kelurahan	*8*	7	8	8	100	8	23	6
07.01.03.2.02.0001	Peningkatan Partisipasi Masyarakat dalam Forum Musyawarah Perencanaan Pembangunan di Kelurahan (Bukir)	Jumlah Lembaga Kemasyarakatan yang Berpartisipasi dalam Forum Musyawarah Perencanaan Pembangunan di Kelurahan	8	8	8	8	100	8	24	6
07.01.03.2.02.0001	Peningkatan Partisipasi Masyarakat dalam Forum Musyawarah Perencanaan Pembangunan di Kelurahan (Sebani)	Jumlah Lembaga Kemasyarakatan yang Berpartisipasi dalam Forum Musyawarah Perencanaan Pembangunan di Kelurahan	8	8	8	8	100	8	24	6
07.01.03.2.02.0001	Peningkatan Partisipasi Masyarakat dalam Forum Musyawarah Perencanaan Pembangunan di Kelurahan (Gentong)	Jumlah Lembaga Kemasyarakatan yang Berpartisipasi dalam Forum Musyawarah Perencanaan Pembangunan di Kelurahan	8	8	8	8	100	8	24	6
07.01.03.2.02.0001	Peningkatan Partisipasi Masyarakat dalam Forum Musyawarah Perencanaan	Jumlah Lembaga Kemasyarakatan yang Berpartisipasi dalam Forum Musyawarah	8	9	8	8	100	8	25	6

Kode	Urusan/Bidang Urusan Pemerintahan Daerah dan Program/Kegiatan	Indikator Kinerja Program (outcomes)/Kegiatan(output)	Target Kinerja Capaian Program(Renstra PD) Tahun 2025	Realisasi Target Kinerja Hasil Program dan Keluaran Kegiatan s/d Tahun 2023	Target dan Realisasi Kinerja Program dan Kegiatan Tahun 2024			Target Program dan Kegiatan (Renja PD Tahun 2025)	Perkiraan Realisasi Capaian Target Renstra PD s/d Tahun 2025	
					Target Renja PD Tahun 2024	Realisasi Renja PD Tahun 2024	Tingkat Realisasi (%)		Realisasi Capaian Program dan Kegiatan s/d tahun 2025	Tingkat Capaian Realisasi Target Renstra (%)
	Pembangunan di Kelurahan (Gadingrejo)	Perencanaan Pembangunan di Kelurahan								
07.01.03.2.02.0001	Peningkatan Partisipasi Masyarakat dalam Forum Musyawarah Perencanaan Pembangunan di Kelurahan (Randusari)	Jumlah Lembaga Kemasyarakatan yang Berpartisipasi dalam Forum Musyawarah Perencanaan Pembangunan di Kelurahan	8	8	8	8	100	8	24	6
07.01.03.2.02.0001	Peningkatan Partisipasi Masyarakat dalam Forum Musyawarah Perencanaan Pembangunan di Kelurahan (Karangketug)	Jumlah Lembaga Kemasyarakatan yang Berpartisipasi dalam Forum Musyawarah Perencanaan Pembangunan di Kelurahan	8	3	3	3	100	8	14	4
07.01.03.2.02.0001	Peningkatan Partisipasi Masyarakat dalam Forum Musyawarah Perencanaan Pembangunan di Kelurahan (Petahunan)	Jumlah Lembaga Kemasyarakatan yang Berpartisipasi dalam Forum Musyawarah Perencanaan Pembangunan di Kelurahan	8	8	18	18	100	8	34	9
07.01.03.2.02.0002	Pembangunan Sarana dan Prasarana Kelurahan (Krapyakrejo)	Jumlah Sarana dan Prasarana Kelurahan	1	-	--	-	-	1	1	0
07.01.03.2.02.0002	Pembangunan Sarana dan Prasarana Kelurahan (Bukir)	Jumlah Sarana dan Prasarana Kelurahan	3	-	-	-	-	3	3	1
07.01.03.2.02.0002	Pembangunan Sarana dan Prasarana Kelurahan (Sebani)	Jumlah Sarana dan Prasarana Kelurahan	3	-	--	-	--	3	3	1
07.01.03.2.02.0002	Pembangunan Sarana dan Prasarana Kelurahan (Gadingrejo)	Jumlah Sarana dan Prasarana Kelurahan	1	-	-	-	-	1	1	0
07.01.03.2.02.0002	Pembangunan Sarana dan Prasarana Kelurahan (Randusari)	Jumlah Sarana dan Prasarana Kelurahan	1	-	-	-	-	1	1	0

Kode	Urusan/Bidang Urusan Pemerintahan Daerah dan Program/Kegiatan	Indikator Kinerja Program (outcomes)/Kegiatan(output)	Target Kinerja Capaian Program(Renstra PD) Tahun 2025	Realisasi Target Kinerja Hasil Program dan Keluaran Kegiatan s/d Tahun 2023	Target dan Realisasi Kinerja Program dan Kegiatan Tahun 2024			Target Program dan Kegiatan (Renja PD Tahun 2025)	Perkiraan Realisasi Capaian Target Renstra PD s/d Tahun 2025	
					Target Renja PD Tahun 2024	Realisasi Renja PD Tahun 2024	Tingkat Realisasi (%)		Realisasi Capaian Program dan Kegiatan s/d tahun 2025	Tingkat Capaian Realisasi Target Renstra (%)
07.01.03.2.02.0002	Pembangunan Sarana dan Prasarana Kelurahan (Karangketug)	Jumlah Sarana dan Prasarana Kelurahan	170	-	-	-	-	170	170	43
07.01.03.2.02.0002	Pembangunan Sarana dan Prasarana Kelurahan (Petahunan)	Jumlah Sarana dan Prasarana Kelurahan	-	-	-	-	-	-	-	0
07.01.03.2.02.0002	Pemberdayaan Masyarakat di Kelurahan (Krapyakrejo)	Jumlah Pokmas dan Ormas yang Melaksanakan Pemberdayaan Masyarakat di Kelurahan	8	8	8	8	100	8	24	6
07.01.03.2.02.0002	Pemberdayaan Masyarakat di Kelurahan (Bukir)	Jumlah Pokmas dan Ormas yang Melaksanakan Pemberdayaan Masyarakat di Kelurahan	5	7	8	8	100	5	20	5
07.01.03.2.02.0002	Pemberdayaan Masyarakat di Kelurahan (Sebani)	Jumlah Pokmas dan Ormas yang Melaksanakan Pemberdayaan Masyarakat di Kelurahan	8	2	2	2	100	8	12	3
07.01.03.2.02.0002	Pemberdayaan Masyarakat di Kelurahan (Gentong)	Jumlah Pokmas dan Ormas yang Melaksanakan Pemberdayaan Masyarakat di Kelurahan	2	2	2	2	100	2	6	2
07.01.03.2.02.0002	Pemberdayaan Masyarakat di Kelurahan (Gadingrejo)	Jumlah Pokmas dan Ormas yang Melaksanakan Pemberdayaan Masyarakat di Kelurahan	8	1	2	2	100	8	11	3
07.01.03.2.02.0002	Pemberdayaan Masyarakat di Kelurahan (Randusari)	Jumlah Pokmas dan Ormas yang Melaksanakan Pemberdayaan Masyarakat di Kelurahan	8	3	5	5	100	8	16	4
07.01.03.2.02.0002	Pemberdayaan Masyarakat di Kelurahan (Karangketug)	Jumlah Pokmas dan Ormas yang Melaksanakan Pemberdayaan Masyarakat di Kelurahan	10	10	15	15	100	10	35	9
07.01.03.2.02.0002	Pemberdayaan Masyarakat di Kelurahan (Petahunan)	Jumlah Pokmas dan Ormas yang Melaksanakan Pemberdayaan Masyarakat di Kelurahan	8	5	18	18	100	8	31	8

Kode	Urusan/Bidang Urusan Pemerintahan Daerah dan Program/Kegiatan	Indikator Kinerja Program (outcomes)/Kegiatan(output)	Target Kinerja Capaian Program(Renstra PD) Tahun 2025	Realisasi Target Kinerja Hasil Program dan Keluaran Kegiatan s/d Tahun 2023	Target dan Realisasi Kinerja Program dan Kegiatan Tahun 2024			Target Program dan Kegiatan (Renja PD Tahun 2025)	Perkiraan Realisasi Capaian Target Renstra PD s/d Tahun 2025	
					Target Renja PD Tahun 2024	Realisasi Renja PD Tahun 2024	Tingkat Realisasi (%)		Realisasi Capaian Program dan Kegiatan s/d tahun 2025	Tingkat Capaian Realisasi Target Renstra (%)
07.01.04	PROGRAM KOORDINASI KETENTRAMAN DAN KETERTIBAN UMUM	Persentase kejadian bencana dan pengaduan trantibmas yang ditangani secara tepat waktu	100	100	100	100	100	100	300	75
07.01.04.2.01	*Koordinasi Upaya Penyelenggaraan Ketenteraman dan Ketertiban Umum*	*Jumlah kegiatan penyelenggaraan ketentraman dan ketertiban umum*	*9*	12	*15*	13	86,666667	9	34	9
07.01.04.2.01.0001	Sinergitas dengan Kepolisian Negara Republik Indonesia, Tentara Nasional Indonesia dan Instansi Vertikal di Wilayah Kecamatan	Jumlah Laporan Hasil Sinergitas dengan Kepolisian Negara Republik Indonesia, Tentara Nasional Indonesia dan Instansi Vertikal di Wilayah Kecamatan	12	4	5	5	100	12	21	5
07.01.04.2.01.0001	Sinergitas dengan Kepolisian Negara Republik Indonesia, Tentara Nasional Indonesia dan Instansi Vertikal di Wilayah Kecamatan (Krapyakrejo)	Jumlah Laporan Hasil Sinergitas dengan Kepolisian Negara Republik Indonesia, Tentara Nasional Indonesia dan Instansi Vertikal di Wilayah Kecamatan	12	2	2	2	100	12	16	4
07.01.04.2.01.0001	Sinergitas dengan Kepolisian Negara Republik Indonesia, Tentara Nasional Indonesia dan Instansi Vertikal di Wilayah Kecamatan (Bukir)	Jumlah Laporan Hasil Sinergitas dengan Kepolisian Negara Republik Indonesia, Tentara Nasional Indonesia dan Instansi Vertikal di Wilayah Kecamatan	12	2	2	2	100	12	16	4
07.01.04.2.01.0001	Sinergitas dengan Kepolisian Negara Republik Indonesia, Tentara Nasional Indonesia dan Instansi Vertikal di Wilayah Kecamatan (Sebani)	Jumlah Laporan Hasil Sinergitas dengan Kepolisian Negara Republik Indonesia, Tentara Nasional Indonesia dan Instansi Vertikal di Wilayah Kecamatan	12	1	1	1	100	12	14	4

Kode	Urusan/Bidang Urusan Pemerintahan Daerah dan Program/Kegiatan	Indikator Kinerja Program (outcomes)/Kegiatan(output)	Target Kinerja Capaian Program(Renstra PD) Tahun 2025	Realisasi Target Kinerja Hasil Program dan Keluaran Kegiatan s/d Tahun 2023	Target dan Realisasi Kinerja Program dan Kegiatan Tahun 2024			Target Program dan Kegiatan (Renja PD Tahun 2025)	Perkiraan Realisasi Capaian Target Renstra PD s/d Tahun 2025	
					Target Renja PD Tahun 2024	Realisasi Renja PD Tahun 2024	Tingkat Realisasi (%)		Realisasi Capaian Program dan Kegiatan s/d tahun 2025	Tingkat Capaian Realisasi Target Renstra (%)
07.01.04.2.01.0001	Sinergitas dengan Kepolisian Negara Republik Indonesia, Tentara Nasional Indonesia dan Instansi Vertikal di Wilayah Kecamatan (Gentong)	Jumlah Laporan Hasil Sinergitas dengan Kepolisian Negara Republik Indonesia, Tentara Nasional Indonesia dan Instansi Vertikal di Wilayah Kecamatan	12	1	12	12	100	12	25	6
07.01.04.2.01.0001	Sinergitas dengan Kepolisian Negara Republik Indonesia, Tentara Nasional Indonesia dan Instansi Vertikal di Wilayah Kecamatan (Gadingrejo)	Jumlah Laporan Hasil Sinergitas dengan Kepolisian Negara Republik Indonesia, Tentara Nasional Indonesia dan Instansi Vertikal di Wilayah Kecamatan	12	1	12	12	100	12	25	6
07.01.04.2.01.0001	Sinergitas dengan Kepolisian Negara Republik Indonesia, Tentara Nasional Indonesia dan Instansi Vertikal di Wilayah Kecamatan (Randusari)	Jumlah Laporan Hasil Sinergitas dengan Kepolisian Negara Republik Indonesia, Tentara Nasional Indonesia dan Instansi Vertikal di Wilayah Kecamatan	12	2	2	2	100	12	16	4
07.01.04.2.01.0001	Sinergitas dengan Kepolisian Negara Republik Indonesia, Tentara Nasional Indonesia dan Instansi Vertikal di Wilayah Kecamatan (Karangketug)	Jumlah Laporan Hasil Sinergitas dengan Kepolisian Negara Republik Indonesia, Tentara Nasional Indonesia dan Instansi Vertikal di Wilayah Kecamatan	12	2	2	2	100	12	16	4
07.01.04.2.01.0001	Sinergitas dengan Kepolisian Negara Republik Indonesia, Tentara Nasional Indonesia dan Instansi Vertikal di Wilayah Kecamatan (Petahunan)	Jumlah Laporan Hasil Sinergitas dengan Kepolisian Negara Republik Indonesia, Tentara Nasional Indonesia dan Instansi Vertikal di Wilayah Kecamatan	12	12	12	12	100	12	36	9

Kode	Urusan/Bidang Urusan Pemerintahan Daerah dan Program/Kegiatan	Indikator Kinerja Program (outcomes)/Kegiatan(output)	Target Kinerja Capaian Program(Renstra PD) Tahun 2025	Realisasi Target Kinerja Hasil Program dan Keluaran Kegiatan s/d Tahun 2023	Target dan Realisasi Kinerja Program dan Kegiatan Tahun 2024			Target Program dan Kegiatan (Renja PD Tahun 2025)	Perkiraan Realisasi Capaian Target Renstra PD s/d Tahun 2025	
					Target Renja PD Tahun 2024	Realisasi Renja PD Tahun 2024	Tingkat Realisasi (%)		Realisasi Capaian Program dan Kegiatan s/d tahun 2025	Tingkat Capaian Realisasi Target Renstra (%)
07.01.05	PROGRAM PENYELENGGARAAN URUSAN PEMERINTAHAN UMUM	Jumlah kelurahan yang telah menyelenggarakan pelayanan terintegrasi	8	8	8	8	100	8	24	6
07.01.05.2.01	*Penyelenggaraan Urusan Pemerintahan Umum sesuai Penugasan Kepala Daerah*	*Jumlah kegiatan penyelenggaraan urusan pemerintahan umum*	*9*	6	*8*	*8*	100	9	23	6
07.01.05.2.01.0007	Pelaksanaan semua Urusan Pemerintahan yang bukan merupakan Kewenangan Daerah dan tidak dilaksanakan oleh Instansi Vertikal	Jumlah Dokumen Semua Urusan Pemerintahan yang Bukan Merupakan Kewenangan Daerah dan Tidak Dilaksanakan oleh Instansi Vertikal	12	4	4	4	100	12	20	5
07.01.05.2.01.0007	Pelaksanaan semua Urusan Pemerintahan yang bukan merupakan Kewenangan Daerah dan tidak dilaksanakan oleh Instansi Vertikal (Krapyakrejo)	Jumlah Dokumen Semua Urusan Pemerintahan yang Bukan Merupakan Kewenangan Daerah dan Tidak Dilaksanakan oleh Instansi Vertikal	12	3	3	3	100	12	18	5
07.01.05.2.01.0007	Pelaksanaan semua Urusan Pemerintahan yang bukan merupakan Kewenangan Daerah dan tidak dilaksanakan oleh Instansi Vertikal (Bukir)	Jumlah Dokumen Semua Urusan Pemerintahan yang Bukan Merupakan Kewenangan Daerah dan Tidak Dilaksanakan oleh Instansi Vertikal	12	3	3	2	66,666667	12	17	4
07.01.05.2.01.0007	Pelaksanaan semua Urusan Pemerintahan yang bukan merupakan Kewenangan Daerah dan tidak dilaksanakan oleh Instansi Vertikal (Sebani)	Jumlah Dokumen Semua Urusan Pemerintahan yang Bukan Merupakan Kewenangan Daerah dan Tidak Dilaksanakan oleh Instansi Vertikal	12	2	2	2	100	12	16	4
07.01.05.2.01.0007	Pelaksanaan semua Urusan Pemerintahan yang bukan merupakan Kewenangan Daerah	Jumlah Dokumen Semua Urusan Pemerintahan yang Bukan Merupakan Kewenangan Daerah	12	8	8	8	100	12	28	7

Kode	Urusan/Bidang Urusan Pemerintahan Daerah dan Program/Kegiatan	Indikator Kinerja Program (outcomes)/Kegiatan(output)	Target Kinerja Capaian Program(Renstra PD) Tahun 2025	Realisasi Target Kinerja Hasil Program dan Keluaran Kegiatan s/d Tahun 2023	Target dan Realisasi Kinerja Program dan Kegiatan Tahun 2024			Target Program dan Kegiatan (Renja PD Tahun 2025)	Perkiraan Realisasi Capaian Target Renstra PD s/d Tahun 2025	
					Target Renja PD Tahun 2024	Realisasi Renja PD Tahun 2024	Tingkat Realisasi (%)		Realisasi Capaian Program dan Kegiatan s/d tahun 2025	Tingkat Capaian Realisasi Target Renstra (%)
	dan tidak dilaksanakan oleh Instansi Vertikal (Gentong)	dan Tidak Dilaksanakan oleh Instansi Vertikal								
07.01.05.2.01.0007	Pelaksanaan semua Urusan Pemerintahan yang bukan merupakan Kewenangan Daerah dan tidak dilaksanakan oleh Instansi Vertikal (Gadingrejo)	Jumlah Dokumen Semua Urusan Pemerintahan yang Bukan Merupakan Kewenangan Daerah dan Tidak Dilaksanakan oleh Instansi Vertikal	12	8	8	8	100	12	28	7
07.01.05.2.01.0007	Pelaksanaan semua Urusan Pemerintahan yang bukan merupakan Kewenangan Daerah dan tidak dilaksanakan oleh Instansi Vertikal (Randusari)	Jumlah Dokumen Semua Urusan Pemerintahan yang Bukan Merupakan Kewenangan Daerah dan Tidak Dilaksanakan oleh Instansi Vertikal	12	4	4	4	100	12	20	5
07.01.05.2.01.0007	Pelaksanaan semua Urusan Pemerintahan yang bukan merupakan Kewenangan Daerah dan tidak dilaksanakan oleh Instansi Vertikal (Karangketug)	Jumlah Dokumen Semua Urusan Pemerintahan yang Bukan Merupakan Kewenangan Daerah dan Tidak Dilaksanakan oleh Instansi Vertikal	12	4	4	4	100	12	20	5
07.01.05.2.01.0007	Pelaksanaan semua Urusan Pemerintahan yang bukan merupakan Kewenangan Daerah dan tidak dilaksanakan oleh Instansi Vertikal (Petahunan)	Jumlah Dokumen Semua Urusan Pemerintahan yang Bukan Merupakan Kewenangan Daerah dan Tidak Dilaksanakan oleh Instansi Vertikal	12	12	8	8	100	12	32	8

2.2. Analisis Kinerja Pelayanan Perangkat Daerah

Adapun capaian kinerja pelayanan Perangkat Daerah berdasarkan indikator kinerja yang sudah ditentukan dalam NSPK dan SPM, maupun terhadap IKK sesuai dengan Peraturan Pemerintah Nomor 6 Tahun 2008 perlu disajikan tabel analisis pencapaian kinerja pelayanan Perangkat Daerah, yang disesuaikan menurut Perangkat Daerah masing-masing, dengan format Tabel T-C.30 sebagai berikut:

Tabel 2.5.
Pencapaian Kinerja Pelayanan Kecamatan Gadingrejo

No	Indikator (IKU, SPM, IKK)	Angka/Nilai Target/Standar (IKU, SPM, IKK)	Target Renstra PD				Realisasi Capaian			Proyeksi	Catatan Analisis
			Tahun 2022	Tahun 2023	Tahun 2024	Tahun 2025	Tahun 2022	Tahun 2023	Tahun 2024	Tahun 2025	
1	Indeks kepuasan masyarakat atas layanan kecamatan		82	82,4	83,5	84,26	83,38	83,5	85,26	84,26	
2	Prosentase kelurahan yang telah menyelenggarakan pelayanan terintegrasi		62,5 %	87,5 %	100 %	100 %	100%	100 %	100 %	100%	
3	Prosentase laporan trantibmas yang ditindaklanjuti sesuai standar		100 %	100 %	100 %	100 %	100%	100 %	100 %	100%	
4	Persentase kelurahan dengan kategori cepat berkembang		87,5 %	100 %	100 %	100 %	62,5%	87,5 %	100 %	100%	
5	Persentase kelembagaan masyarakat yang aktif		100 %	100 %	100 %	100 %	78%	100 %	100 %	100%	
6	Persentase usulan musrenbangcam yang disepakati dalam Forum PD		78%	78,5 %	79%	79,5 %	52,04 %	77,8	97,3 %	79,5%	

2.3. Isu-isu Penting Penyelenggaraan Tugas dan Fungsi Perangkat Daerah

Kedudukan susunan organisasi dan tugas/fungsi Pemerintah kecamatan dengan berlakunya Otonomi Daerah dalam arti Kecamatan sebagai perangkat Pemerintah pusat berubah menjadi perangkat daerah. Kecamatan memiliki peran yang penting dalam menunjang keberhasilan pemerintah daerah otonom karena merupakan ujung tombak pelayanan dan pembinaan masyarakat seperti disebutkan dalam Undang-Undang No. 23 Tahun 2014 tentang Pemerintahan Daerah Pasal 226 ayat (1) yang menyebutkan bahwa "Camat mendapatkan pelimpahan sebagian kewenangan bupati/wali kota untuk melaksanakan sebagian Urusan Pemerintahan yang menjadi kewenangan Daerah kabupaten/kota" Jadi dapat dikatakan bahwa, semakin besar wewenang yang dilimpahkan semakin besar tanggung jawab camat dalam mengemban tugasnya. Disamping Camat melaksanakan tugas dari Bupati atau Walikota, juga menyelenggarakan tugas Umum Pemerintahan yang meliputi:

1. Mengkoordinasikan kegiatan pemberdayaan masyarakat;
2. Mengkoordinasikan upaya penyelenggaraan keamanan dan ketertiban umum;
3. Mengkoordinasikan penerapan dan penegakan peraturan perundang- undangan;
4. Mengkoordinasikan pemeliharaan prasarana dan fasilitas pelayanan umum;
5. Mengkoordinasikan kegiatan pemerintahan di kecamatan;
6. Membina penyelenggaraan pemerintahan desa/kelurahan;
7. Melaksanakan pelayanan masyarakat yang menjadi ruang lingkup tugasnya.

Mengingat semakin komplek tugas Camat, maka untuk mendukung suksesnya pelaksanaan Pemerintahan dan Pembangunan di Kota Pasuruan maka dipandang perlu sarana gedung yang representatif. Begitu juga dengan pelayanan di Kelurahan membutuhkan sarana gedung yang baik dalam rangka meningkatkan koordinasi penyelenggaraan pemerintahan, pelayanan publik, dan pemberdayaanmasyarakat kelurahan.

Era reformasi yang terjadi menyebabkan semakin kritisnya sebuah pandangan masyarakat terhadap sistem pemerintahan saat ini, salah satu faktor tersebut adalah yang menyebabkan sistem pemerintahan Indonesia semakin berkembang dengan asas demokratis demi terwujudnya good goverment dan good governance untuk mengubah pandangan masyarakat tentang birokrasi pemerintahan yang selalu dipandang rumit dan berbeli-belit. Era reformasi yang identik dengan hak asasi, masyarakat selalu merasa kurang puas atas pelayanan pemerintah saat ini. Untuk mengubah presepsi tersebut ada beberapa strategi yang dilakukan Pemerintah demi terwujudnya pelayanan prima, selain usaha pemerintah dengan penetapan Inpres Nomor: 7 Tahun 1999 dan Surat Keputusan Menpan Nomor: KEP/25/M.PAN/2/2004, Pemerintah juga membuat kebijakan baru yakni yang tercantum dalam Peraturan Menteri Negara Pendayagunaan Aparatur Negara Nomor : PERI 21/M.PAN/III/2008 tentang Pedoman

Penyusunan Standard Operating Procedures (SOP) Administrasi Pemerintahan.

Peraturan yang ditetapkan tidak akan terwujud sesuai harapan dan keinginan tanpa dukungan dari berbagi pihak yang terkait, termasuk Pegawai Negeri Sipil yang berperan ganda sebagai pelaksana dan ujung tombak penyelenggaraan Pemerintahan. Standard Operating Procedures (SOP) PD Kecamatan Gadingrejo direncanakannya demi terwujudnya tertib administrasi dalam pelaksanaan roda pemerintahan.

Dengan ditetapkannya Standard Operating Procedures, diharapkan bisa meminimalisir terjadinya penyimpangan tugas-tugas pokok dan fungsi pemerintahan. Tujuan dilaksanakannya sosialisasi adalah untuk meningkatkan aparat pemerintahan yang membidangi kependudukan dan pencatatan sipil dalam rangka mewujudkan tertib administrasi, agar meningkatkan kesadaran masyarakat untuk mengurus surat-surat kependudukan dan catatan sipil.

Terkait administrasi kependudukan, bahwa berdasarkan UU yang baru (UU No.24 Tahun 2013 tentang Kependudukan) dan semua kepengurusan dan penerbitan (KK, KTP, dan perkawinan serta akta kelahiran) tidak dikenakan biaya alias gratis sejak 25 Pebruari 2014. “Semua retribusi kepengurusan tidak dibebankan kepada masyarakat.Saat ini dokumen kependudukan mempunyai arti penting, apalagi kebijakan pembangunan juga diambil berdasarkan jumlah penduduk. Untuk itu perlu segera mengkoreksi data kependudukan yang dimiliki agar sinkron dengan data dari BPS.

Berdasarkan hasil yang diperoleh melalui penilaian kinerja terhadap program maupun kegiatan yang telah dilaksanakan pada tahun 2024 serta perkiraan capaian program dan kegiatan tahun 2025, dalam menjalankan kegiatannya, Kecamatan Gadingrejo masih menghadapi hambatan/kendala yang meliputi:

1. Kecamatan tidak mendukung secara langsung dalam program kerja Wali Kota Pasuruan namun realita dilapangan kecamatan adalah penggerak seluruh program kegiatan yang telah dirumuskan oleh pemangku kepentingan yang mana membuat kecamatan terlihat tidak memiliki kontribusi langsung pada program kerja Wali Kota.
2. Kurangnya pengembangan informasi serta keterampilan pada sumber daya aparatur Kecamatan Gadingrejo. Hal ini disebabkan adanya batasan-batasan dalam penyusunan program dan kegiatan Kecamatan Gadingrejo sehingga menghambat kami dalam pengembangan sumber daya aparatur sesuai dengan kebutuhan kami, jikalau ada pun harus menunggu penyelenggaraan dari dinas terkait yang terkadang tidak relevan atau tidak sesuai dengan kebutuhan kami serta waktu tunggu yang tidak dapat diperkirakan.
3. Kurangnya kami dalam mengembangkan informasi serta keterampilan sumber daya aparatur berdampak luas bagi pelaksanaan pemerintahan secara umum atau sangat kompleks, sehingga pentingnya pengembangan sumberdaya aparatur untuk Kecamatan Gadingrejo yang lebih maju.
4. Dalam era digitalisasi pemerintahan, maka sistem dalam pelaksanaan pemerintahan juga mengalami perubahan menjadi semakin canggih dengan menggunakan aplikasi berteknologi

diantaranya SIPD (sistem informasi pemerintah daerah) yang telah digunakan dalam perencanaan anggaran berbasis website. Aplikasi tersebut telahdilaksanakan pada tahun 2021 s.d saat ini yang mana bertujuan untuk integrasi perencanaan anggaran serta penatausahaan keuangan yang bersifat wajib pada Pemerintah Daerah dan Pusat namun pada pelaksanaannya SIPD hanya dapat dipergunakan untuk perencanaan penganggaran sedangkan penatausahaan belum dapat berjalan s,dsaat ini, hal ini menjadi hambatan yang mengharuskan kami untukmenggunakan aplikasi bantu dalam proses penatausahaan yang dirasa kurang efektif dan efisien.

5. Kurangnya koordinasi antar Perangkat Daerah dalam membina kami dalam melaksanakan tugas dan fungsi sehingga tidak jarang kebijakan yang dihasilkan tidak selaras antara satu dengan yang lainnya. Tidak selarasnya kebijakan tersebut mengakibatkan kebingungan pada kami dalam melaksanakan kebijakan tersebut.

2.4. Review terhadap RKPD

Rencana pembangunan daerah dapat dilihat dari cita-cita Kepala Daerah dan Wakil kepala daerah terpilih sebagai dasar pelaksanaan pembangunan. Cita – cita tersebut dapat dituangkan ke dalam visi yang kemudian dijabarkan ke dalam misi sebagai cara untuk mewujudkan visi tersebut. Visi Kota Pasuruan periode tahun 2025-2030 yaitu:

“Aktif Pelayanan Publiknya, Mandiri Ekonominya,
Guyub Warganya, dan Indah Kotanya”

Rencana Kerja Pembangunan Daerah (RKPD) merupakan dokumen Perencanaan Pemerintah untuk periode 1 (satu) tahun dan merupakan penjabaran dari RPJMD yang memuat rancangan ekonomi daerah, program prioritas pembangunan daerah dan rencana kerja pendanaan dan prakiraan maju yang selanjutnya akan dipakai sebagai dasar penyusunan KUA – PPAS. Rencana Kerja Kecamatan Gadingrejo berdasarkan RKPD Kota Pasuruan yang sifatnya sebagai pendukung dari pelaksanaan Renja SKPD Se-Kota Pasuruan yang melaksanakan Program dan Kegiatan yang berlokasi di Kecamatan Gadingrejo

Tabel 2.6.
Review Terhadap RKPD Tahun 2026 Kecamatan Gadingrejo Kota Pasuruan

NO	Rancangan Awal RKPD					Hasil Analisis Kebutuhan					
	Program/Kegiatan/Sub Kegiatan	Lokasi	Indikator Kinerja	Target	Pagu Indikatif (Rp.000)	Program/Kegiatan/Sub Kegiatan	Lokasi	Indikator Kinerja	Target	Kebutuhan Dana (Rp.000)	Catatan Penting
1	2	3	4	5	6	7	8	9	10	11	12
	KECAMATAN				15,795,344.19	KECAMATAN				15,795,344.19	
	KECAMATAN GADINGREJO				11,818,491.89	KECAMATAN GADINGREJO				11,818,491.89	
	PROGRAM PENUNJANG URUSAN PEMERINTAHAN DAERAH KABUPATEN/KOTA		Level Maturitas SPIP Perangkat Daerah	3	11,420,166.69	PROGRAM PENUNJANG URUSAN PEMERINTAHAN DAERAH KABUPATEN/KOTA		Level Maturitas SPIP Perangkat Daerah	3	11,420,166.69	
			Nilai SAKIP Perangkat Daerah	80				Nilai SAKIP Perangkat Daerah	80		
	Perencanaan, Penganggaran, dan Evaluasi Kinerja Perangkat Daerah		Persentase dokumen Perencanaan dan Laporan Evaluasi Kinerja yang Tersusun Tepat Waktu	100 Persen	8,800.00	Perencanaan, Penganggaran, dan Evaluasi Kinerja Perangkat Daerah		Persentase dokumen Perencanaan dan Laporan Evaluasi Kinerja yang Tersusun Tepat Waktu	100 Persen	8,800.00	
	Penyusunan Dokumen Perencanaan Perangkat Daerah	Kecamatan Gadingrejo	Jumlah Dokumen Perencanaan Perangkat Daerah	6 Dokumen	4,500.00	Penyusunan Dokumen Perencanaan Perangkat Daerah	Kecamatan Gadingrejo	Jumlah Dokumen Perencanaan Perangkat Daerah	6 Dokumen	4,500.00	
	Koordinasi dan Penyusunan Laporan Capaian Kinerja dan Ikhtisar Realisasi Kinerja SKPD	Kecamatan Gadingrejo	Jumlah Laporan Capaian Kinerja dan Ikhtisar ealisasi Kinerja SKPD dan Laporan Hasil Koordinasi Penyusunan Laporan Capaian Kinerja dan Ikhtisar Realisasi Kinerja SKPD	5 Laporan	1,800.00	Koordinasi dan Penyusunan Laporan Capaian Kinerja dan Ikhtisar Realisasi Kinerja SKPD	Kecamatan Gadingrejo	Jumlah Laporan Capaian Kinerja dan Ikhtisar ealisasi Kinerja SKPD dan Laporan Hasil Koordinasi Penyusunan Laporan Capaian Kinerja dan Ikhtisar Realisasi Kinerja SKPD	5 Laporan	1,800.00	
	Evaluasi Kinerja	Kecamata	Jumlah Laporan Evaluasi	1 Laporan	2,500.00	Evaluasi Kinerja	Kecamata	Jumlah Laporan Evaluasi	1 Laporan	2,500.00	

NO	Rancangan Awal RKPD					Hasil Analisis Kebutuhan					
	Program/Kegiatan/Sub Kegiatan	Lokasi	Indikator Kinerja	Target	Pagu Indikatif (Rp.000)	Program/Kegiatan/Sub Kegiatan	Lokasi	Indikator Kinerja	Target	Kebutuhan Dana (Rp.000)	Catatan Penting
1	2	3	4	5	6	7	8	9	10	11	12
	Perangkat Daerah	n Gadingrejo	Kinerja Perangkat Daerah			Perangkat Daerah	n Gadingrejo	Kinerja Perangkat Daerah			
	Administrasi Keuangan Perangkat Daerah		Persentase Laporan Keuangan yang Tersusun Tepat Waktu	100 Persen	10,469,159.99	Administrasi Keuangan Perangkat Daerah		Persentase Laporan Keuangan yang Tersusun Tepat Waktu	100 Persen	10,469,159.99	
	Penyediaan Gaji dan Tunjangan ASN	Kecamatan Gadingrejo	Jumlah Orang yang Menerima Gaji dan Tunjangan ASN	87 Orang/Bulan	10,296,846.69	Penyediaan Gaji dan Tunjangan ASN	Kecamatan Gadingrejo	Jumlah Orang yang Menerima Gaji dan Tunjangan ASN	87 Orang/Bulan	10,296,846.69	
	Koordinasi dan Penyusunan Laporan Keuangan Bulanan/ Triwulanan/ Semesteran SKPD	Kecamatan Gadingrejo	Jumlah Laporan Keuangan Bulanan/Triwulanan/Semesteran SKPD dan Laporan Koordinasi Penyusunan Laporan Keuangan Bulanan/Triwulanan/Semesteran SKPD	17 Laporan	172,313.30	Koordinasi dan Penyusunan Laporan Keuangan Bulanan/ Triwulanan/ Semesteran SKPD	Kecamatan Gadingrejo	Jumlah Laporan Keuangan Bulanan/Triwulanan/Semesteran SKPD dan Laporan Koordinasi Penyusunan Laporan Keuangan Bulanan/Triwulanan/Semesteran SKPD	17 Laporan	172,313.30	
	Administrasi Barang Milik Daerah pada Perangkat Daerah		Persentase Laporan BMD yang Tersusun Tepat Waktu	100 Persen	14,752.40	Administrasi Barang Milik Daerah pada Perangkat Daerah		Persentase Laporan BMD yang Tersusun Tepat Waktu	100 Persen	14,752.40	
	Penyusunan Perencanaan Kebutuhan Barang Milik Daerah SKPD	Kecamatan Gadingrejo	Jumlah rencana kebutuhan barang milik daerah SKPD	2 Dokumen	1,500.00	Penyusunan Perencanaan Kebutuhan Barang Milik Daerah SKPD	Kecamatan Gadingrejo	Jumlah rencana kebutuhan barang milik daerah SKPD	2 Dokumen	1,500.00	
	Rekonsiliasi dan Penyusunan Laporan Barang Milik Daerah pada SKPD	Kecamatan Gadingrejo	Jumlah Laporan Rekonsiliasi dan Penyusunan Laporan Barang Milik Daerah pada SKPD	4 Laporan	13,252.40	Rekonsiliasi dan Penyusunan Laporan Barang Milik Daerah pada SKPD	Kecamatan Gadingrejo	Jumlah Laporan Rekonsiliasi dan Penyusunan Laporan Barang Milik Daerah pada SKPD	4 Laporan	13,252.40	
	Administrasi Kepegawaian		Persentase SDM Aparatur yang meningkat	100 Persen	2,372.30	Administrasi Kepegawaian		Persentase SDM Aparatur yang meningkat	100 Persen	2,372.30	

NO	Rancangan Awal RKPD					Hasil Analisis Kebutuhan					
	Program/Kegiatan/Sub Kegiatan	Lokasi	Indikator Kinerja	Target	Pagu Indikatif (Rp.000)	Program/Kegiatan/Sub Kegiatan	Lokasi	Indikator Kinerja	Target	Kebutuhan Dana (Rp.000)	Catatan Penting
1	2	3	4	5	6	7	8	9	10	11	12
	Perangkat Daerah		Kompetensinya			Perangkat Daerah		Kompetensinya			
	Pendataan dan Pengolahan Administrasi Kepegawaian	Kecamatan Gadingrejo	Jumlah Dokumen Pendataan dan Pengolahan Administrasi Kepegawaian	4 Dokumen	2,372.30	Pendataan dan Pengolahan Administrasi Kepegawaian	Kecamatan Gadingrejo	Jumlah Dokumen Pendataan dan Pengolahan Administrasi Kepegawaian	4 Dokumen	2,372.30	
	Administrasi Umum Perangkat Daerah		Persentase Terpenuhinya Layanan Administrasi Perkantoran	100 Persen	81,226.20	Administrasi Umum Perangkat Daerah		Persentase Terpenuhinya Layanan Administrasi Perkantoran	100 Persen	81,226.20	
	Penyediaan Komponen Instalasi Listrik/Penerangan Bangunan Kantor	Kecamatan Gadingrejo	Jumlah Paket Komponen Instalasi Listrik/Penerangan Bangunan Kantor yang Disediakan	4 Paket	6,999.80	Penyediaan Komponen Instalasi Listrik/Penerangan Bangunan Kantor	Kecamatan Gadingrejo	Jumlah Paket Komponen Instalasi Listrik/Penerangan Bangunan Kantor yang Disediakan	4 Paket	6,999.80	
	Penyediaan Barang Cetakan dan Penggandaan	Kecamatan Gadingrejo	Jumlah Paket Barang Cetakan dan Penggandaan yang Disediakan	12 Paket	7,496.80	Penyediaan Barang Cetakan dan Penggandaan	Kecamatan Gadingrejo	Jumlah Paket Barang Cetakan dan Penggandaan yang Disediakan	12 Paket	7,496.80	
	Penyediaan Bahan Bacaan dan Peraturan Perundang-undangan	Kecamatan Gadingrejo	Jumlah Dokumen Bahan Bacaan dan Peraturan Perundang-Undangan yang Disediakan	1 Dokumen	2,204.00	Penyediaan Bahan Bacaan dan Peraturan Perundang-undangan	Kecamatan Gadingrejo	Jumlah Dokumen Bahan Bacaan dan Peraturan Perundang-Undangan yang Disediakan	1 Dokumen	2,204.00	
	Penyediaan Bahan/Material	Kecamatan Gadingrejo	Jumlah paket bahan/material yang disediakan	1 Paket	10,000.00	Penyediaan Bahan/Material	Kecamatan Gadingrejo	Jumlah paket bahan/material yang disediakan	1 Paket	10,000.00	
	Penyelenggaraan Rapat Koordinasi dan Konsultasi SKPD	Kecamatan Gadingrejo	Jumlah Laporan Penyelenggaraan Rapat Koordinasi dan Konsultasi SKPD	12 Laporan	54,525.60	Penyelenggaraan Rapat Koordinasi dan Konsultasi SKPD	Kecamatan Gadingrejo	Jumlah Laporan Penyelenggaraan Rapat Koordinasi dan Konsultasi SKPD	12 Laporan	54,525.60	
	Pengadaan Barang Milik Daerah Penunjang Urusan		Presentase Terpenuhinya Pengadaan Barang Milik Daerah	100 Persen	60,000.00	Pengadaan Barang Milik Daerah Penunjang Urusan		Presentase Terpenuhinya Pengadaan Barang Milik Daerah	100 Persen	60,000.00	

NO	Rancangan Awal RKPD					Hasil Analisis Kebutuhan					
	Program/Kegiatan/Sub Kegiatan	Lokasi	Indikator Kinerja	Target	Pagu Indikatif (Rp.000)	Program/Kegiatan/Sub Kegiatan	Lokasi	Indikator Kinerja	Target	Kebutuhan Dana (Rp.000)	Catatan Penting
1	2	3	4	5	6	7	8	9	10	11	12
	Pemerintah Daerah					Pemerintah Daerah					
	Pengadaan Mebel	Kecamatan Gadingrejo	Jumlah Unit Mebel Yang Di Sediakan	200 Unit	60,000.00	Pengadaan Mebel	Kecamatan Gadingrejo	Jumlah Unit Mebel Yang Di Sediakan	200 Unit	60,000.00	
	Pengadaan Peralatan dan Mesin Lainnya	Kecamatan Gadingrejo	Jumlah Unit Peralatan dan Mesin Lainnya yang Disediakan	0 Unit	0.00	Pengadaan Peralatan dan Mesin Lainnya	Kecamatan Gadingrejo	Jumlah Unit Peralatan dan Mesin Lainnya yang Disediakan	0 Unit	0.00	
	Penyediaan Jasa Penunjang Urusan Pemerintahan Daerah		Persentase Terpenuhinya Jasa Penunjang Layanan Perkantoran	100 Persen	605,395.80	Penyediaan Jasa Penunjang Urusan Pemerintahan Daerah		Persentase Terpenuhinya Jasa Penunjang Layanan Perkantoran	100 Persen	605,395.80	
	Penyediaan Jasa Surat Menyurat	Kecamatan Gadingrejo	Jumlah Laporan Penyediaan Jasa Surat Menyurat	12 Laporan	1,000.00	Penyediaan Jasa Surat Menyurat	Kecamatan Gadingrejo	Jumlah Laporan Penyediaan Jasa Surat Menyurat	12 Laporan	1,000.00	
	Penyediaan Jasa Komunikasi, Sumber Daya Air dan Listrik	Kecamatan Gadingrejo	Jumlah Laporan Penyediaan Jasa Komunikasi Sumber Daya Air dan Listrik yang Disediakan	12 Laporan	78,173.50	Penyediaan Jasa Komunikasi, Sumber Daya Air dan Listrik	Kecamatan Gadingrejo	Jumlah Laporan Penyediaan Jasa Komunikasi Sumber Daya Air dan Listrik yang Disediakan	12 Laporan	78,173.50	
	Penyediaan Jasa Pelayanan Umum Kantor	Kecamatan Gadingrejo	Jumlah Laporan Penyediaan Jasa Pelayanan Umum Kantor yang Disediakan	12 Laporan	526,222.30	Penyediaan Jasa Pelayanan Umum Kantor	Kecamatan Gadingrejo	Jumlah Laporan Penyediaan Jasa Pelayanan Umum Kantor yang Disediakan	12 Laporan	526,222.30	
	Pemeliharaan Barang Milik Daerah Penunjang Urusan Pemerintahan Daerah		Persentase Barang Milik Daerah yang Terpelihara	100 Persen	178,460.00	Pemeliharaan Barang Milik Daerah Penunjang Urusan Pemerintahan Daerah		Persentase Barang Milik Daerah yang Terpelihara	100 Persen	178,460.00	
	Penyediaan Jasa Pemeliharaan, Biaya Pemeliharaan, dan	Kecamatan Gadingrej	Jumlah Kendaraan Perorangan Dinas atau Kendaraan Dinas Jabatan	7 Unit	80,330.00	Penyediaan Jasa Pemeliharaan, Biaya Pemeliharaan, dan	Kecamatan Gadingrej	Jumlah Kendaraan Perorangan Dinas atau Kendaraan Dinas Jabatan	7 Unit	80,330.00	

NO	Rancangan Awal RKPD					Hasil Analisis Kebutuhan					
	Program/Kegiatan/Sub Kegiatan	Lokasi	Indikator Kinerja	Target	Pagu Indikatif (Rp.000)	Program/Kegiatan/Sub Kegiatan	Lokasi	Indikator Kinerja	Target	Kebutuhan Dana (Rp.000)	Catatan Penting
1	2	3	4	5	6	7	8	9	10	11	12
	Pajak Kendaraan Perorangan Dinas atau Kendaraan Dinas Jabatan	o	yang Dipelihara dan dibayarkan Pajaknya			Pajak Kendaraan Perorangan Dinas atau Kendaraan Dinas Jabatan	o	yang Dipelihara dan dibayarkan Pajaknya			
	Pemeliharaan Mebel	Kecamatan Gadingrejo	Jumlah Mebel yang Dipelihara	Unit	2,400.00	Pemeliharaan Mebel	Kecamatan Gadingrejo	Jumlah Mebel yang Dipelihara	Unit	2,400.00	
	Pemeliharaan Peralatan dan Mesin Lainnya	Kecamatan Gadingrejo	Jumlah Peralatan dan Mesin Lainnya yang Dipelihara	Unit	11,040.00	Pemeliharaan Peralatan dan Mesin Lainnya	Kecamatan Gadingrejo	Jumlah Peralatan dan Mesin Lainnya yang Dipelihara	Unit	11,040.00	
	Pemeliharaan/Rehabilitasi Sarana dan Prasarana Gedung Kantor atau Bangunan Lainnya	Kecamatan Gadingrejo	Jumlah Sarana dan Prasarana Gedung Kantor atau Bangunan Lainnya yang Dipelihara/Direhabilitasi	2 Unit	84,690.00	Pemeliharaan/Rehabilitasi Sarana dan Prasarana Gedung Kantor atau Bangunan Lainnya	Kecamatan Gadingrejo	Jumlah Sarana dan Prasarana Gedung Kantor atau Bangunan Lainnya yang Dipelihara/Direhabilitasi	2 Unit	84,690.00	
	PROGRAM PENYELENGGARAAN PEMERINTAHAN DAN PELAYANAN PUBLIK		Persentase usulan musrenbangcam yang diakomodir dalam musrenbangkot	75 Persen	38,376.10	PROGRAM PENYELENGGARAAN PEMERINTAHAN DAN PELAYANAN PUBLIK		Persentase usulan musrenbangcam yang diakomodir dalam musrenbangkot	75 Persen	38,376.10	
	Koordinasi Penyelenggaraan Kegiatan Pemerintahan di Tingkat Kecamatan		Jumlah Kegiatan Koordinasi Penyelenggaraan Kegiatan Pemerintahan di Tingkat Kecamatan	2 Kegiatan	38,376.10	Koordinasi Penyelenggaraan Kegiatan Pemerintahan di Tingkat Kecamatan		Jumlah Kegiatan Koordinasi Penyelenggaraan Kegiatan Pemerintahan di Tingkat Kecamatan	2 Kegiatan	38,376.10	
	Koordinasi/Sinergi Perencanaan dan Pelaksanaan Kegiatan Pemerintahan dengan Perangkat Daerah dan Instansi Vertikal	Kecamatan Gadingrejo	Jumlah Laporan Koordinasi/Sinergi Perencanaan dan Pelaksanaan Kegiatan Pemerintahan dengan Perangkat Daerah dan	2 Laporan	38,376.10	Koordinasi/Sinergi Perencanaan dan Pelaksanaan Kegiatan Pemerintahan dengan Perangkat Daerah dan Instansi Vertikal	Kecamatan Gadingrejo	Jumlah Laporan Koordinasi/Sinergi Perencanaan dan Pelaksanaan Kegiatan Pemerintahan dengan Perangkat Daerah dan	2 Laporan	38,376.10	

NO	Rancangan Awal RKPD					Hasil Analisis Kebutuhan					
	Program/Kegiatan/Sub Kegiatan	Lokasi	Indikator Kinerja	Target	Pagu Indikatif (Rp.000)	Program/Kegiatan/Sub Kegiatan	Lokasi	Indikator Kinerja	Target	Kebutuhan Dana (Rp.000)	Catatan Penting
1	2	3	4	5	6	7	8	9	10	11	12
	Terkait		Instansi Vertikal Terkait			Terkait		Instansi Vertikal Terkait			
	PROGRAM PEMBERDAYAAN MASYARAKAT DESA DAN KELURAHAN		Persentase Kelembagaan Masyarakat yang Dibina	100 Persen	102,268.00	PROGRAM PEMBERDAYAAN MASYARAKAT DESA DAN KELURAHAN		Persentase Kelembagaan Masyarakat yang Dibina	100 Persen	102,268.00	
	Koordinasi Kegiatan Pemberdayaan Desa		Jumlah Kegiatan Koordinasi Pemberdayaan Desa	1 Kegiatan	102,268.00	Koordinasi Kegiatan Pemberdayaan Desa		Jumlah Kegiatan Koordinasi Pemberdayaan Desa	1 Kegiatan	102,268.00	
	Peningkatan Efektifitas Kegiatan Pemberdayaan Masyarakat di Wilayah Kecamatan	Kecamatan Gadingrejo	Jumlah Laporan Peningkatan Efektivitas Kegiatan Pemberdayaan Masyarakat di Wilayah Kecamatan	40 Laporan	102,268.00	Peningkatan Efektifitas Kegiatan Pemberdayaan Masyarakat di Wilayah Kecamatan	Kecamatan Gadingrejo	Jumlah Laporan Peningkatan Efektivitas Kegiatan Pemberdayaan Masyarakat di Wilayah Kecamatan	40 Laporan	102,268.00	
	PROGRAM KOORDINASI KETENTRAMAN DAN KETERTIBAN UMUM		Persentase Penanganan Pengaduan Trantibmas dan Kebencanaan	100 Persen	196,114.90	PROGRAM KOORDINASI KETENTRAMAN DAN KETERTIBAN UMUM		Persentase Penanganan Pengaduan Trantibmas dan Kebencanaan	100 Persen	196,114.90	
	Koordinasi Upaya Penyelenggaraan Ketenteraman dan Ketertiban Umum		Jumlah Kegiatan Koordinasi Upaya Penyelenggaraan Ketenteraman dan Ketertiban Umum di Kecamatan	9 Kegiatan	196,114.90	Koordinasi Upaya Penyelenggaraan Ketenteraman dan Ketertiban Umum		Jumlah Kegiatan Koordinasi Upaya Penyelenggaraan Ketenteraman dan Ketertiban Umum di Kecamatan	9 Kegiatan	196,114.90	
	Sinergitas dengan Kepolisian Negara Republik Indonesia, Tentara Nasional Indonesia dan Instansi Vertikal di Wilayah Kecamatan	Kecamatan Gadingrejo	Jumlah Laporan Hasil Sinergitas dengan Kepolisian Negara Republik Indonesia Tentara Nasional Indonesia dan Instansi Vertikal di Wilayah Kecamatan	12 Laporan	196,114.90	Sinergitas dengan Kepolisian Negara Republik Indonesia, Tentara Nasional Indonesia dan Instansi Vertikal di Wilayah Kecamatan	Kecamatan Gadingrejo	Jumlah Laporan Hasil Sinergitas dengan Kepolisian Negara Republik Indonesia Tentara Nasional Indonesia dan Instansi Vertikal di Wilayah Kecamatan	12 Laporan	196,114.90	
	PROGRAM PENYELENGGARAAN URUSAN		Persentase Peneyelenggaraan Pelayanan Masyarakat	100 Persen	61,566.20	PROGRAM PENYELENGGARAAN URUSAN		Persentase Peneyelenggaraan Pelayanan Masyarakat	100 Persen	61,566.20	

NO	Rancangan Awal RKPD					Hasil Analisis Kebutuhan					
	Program/Kegiatan/Sub Kegiatan	Lokasi	Indikator Kinerja	Target	Pagu Indikatif (Rp.000)	Program/Kegiatan/Sub Kegiatan	Lokasi	Indikator Kinerja	Target	Kebutuhan Dana (Rp.000)	Catatan Penting
1	2	3	4	5	6	7	8	9	10	11	12
	PEMERINTAHAN UMUM					PEMERINTAHAN UMUM					
	Penyelenggaraan Urusan Pemerintahan Umum Sesuai Penugasan Kepala Daerah		Jumlah Kegiatan Penyelenggaraan Urusan Pemerintahan Umum Sesuai Penugasan Kepala Daerah	9 Kegiatan	61,566.20	Penyelenggaraan Urusan Pemerintahan Umum Sesuai Penugasan Kepala Daerah		Jumlah Kegiatan Penyelenggaraan Urusan Pemerintahan Umum Sesuai Penugasan Kepala Daerah	9 Kegiatan	61,566.20	
	Pelaksanaan Semua Urusan Pemerintahan yang Bukan Merupakan Kewenangan Daerah dan Tidak Dilaksanakan oleh Instansi Vertikal	Kecamatan Gadingrejo	Jumlah Dokumen Semua Urusan Pemerintahan yang Bukan Merupakan Kewenangan Daerah dan Tidak Dilaksanakan oleh Instansi Vertikal	4 Dokumen	61,566.20	Pelaksanaan Semua Urusan Pemerintahan yang Bukan Merupakan Kewenangan Daerah dan Tidak Dilaksanakan oleh Instansi Vertikal	Kecamatan Gadingrejo	Jumlah Dokumen Semua Urusan Pemerintahan yang Bukan Merupakan Kewenangan Daerah dan Tidak Dilaksanakan oleh Instansi Vertikal	4 Dokumen	61,566.20	
	KELURAHAN KRAPYAKREJO				517,387.18	KELURAHAN KRAPYAKREJO				517,387.18	
	PROGRAM PENUNJANG URUSAN PEMERINTAHAN DAERAH KABUPATEN/KOTA		Persentase kebutuhan penunjang pemerintahan yang terfasilitasi		66,554.98	PROGRAM PENUNJANG URUSAN PEMERINTAHAN DAERAH KABUPATEN/KOTA		Persentase kebutuhan penunjang pemerintahan yang terfasilitasi		66,554.98	
	Penyediaan Jasa Penunjang Urusan Pemerintahan Daerah		Persentase rata-rata ketercapaian pelaksanaan program dukungan sasaran PD	100 %	66,554.98	Penyediaan Jasa Penunjang Urusan Pemerintahan Daerah		Persentase rata-rata ketercapaian pelaksanaan program dukungan sasaran PD	100 %	66,554.98	
	Penyediaan Jasa Pelayanan Umum Kantor	Kelurahan Krapyakrejo	Jumlah Laporan Penyediaan Jasa Pelayanan Umum Kantor yang Disediakan	12 Laporan	66,554.98	Penyediaan Jasa Pelayanan Umum Kantor	Kelurahan Krapyakrejo	Jumlah Laporan Penyediaan Jasa Pelayanan Umum Kantor yang Disediakan	12 Laporan	66,554.98	
	PROGRAM PEMBERDAYAAN		Prosentase kelembagaan masyarakat yang di bina		218,682.90	PROGRAM PEMBERDAYAAN		Prosentase kelembagaan masyarakat yang di bina		218,682.90	

NO	Rancangan Awal RKPD					Hasil Analisis Kebutuhan					
	Program/Kegiatan/Sub Kegiatan	Lokasi	Indikator Kinerja	Target	Pagu Indikatif (Rp.000)	Program/Kegiatan/Sub Kegiatan	Lokasi	Indikator Kinerja	Target	Kebutuhan Dana (Rp.000)	Catatan Penting
1	2	3	4	5	6	7	8	9	10	11	12
	MASYARAKAT DESA DAN KELURAHAN					MASYARAKAT DESA DAN KELURAHAN					
	Kegiatan Pemberdayaan Kelurahan		Jumlah kelembagaan masyarakat tingkat kelurahan yang dibina	8 Kegiatan	218,682.90	Kegiatan Pemberdayaan Kelurahan		Jumlah kelembagaan masyarakat tingkat kelurahan yang dibina	8 Kegiatan	218,682.90	
	Peningkatan Partisipasi Masyarakat dalam Forum Musyawarah Perencanaan Pembangunan di Kelurahan	Kelurahan Krapyakrejo	Jumlah Lembaga Kemasyarakatan yang Berpartisipasi dalam Forum Musyawarah Perencanaan Pembangunan di Kelurahan	8 Lembaga Kemasyarakatan	18,682.90	Peningkatan Partisipasi Masyarakat dalam Forum Musyawarah Perencanaan Pembangunan di Kelurahan	Kelurahan Krapyakrejo	Jumlah Lembaga Kemasyarakatan yang Berpartisipasi dalam Forum Musyawarah Perencanaan Pembangunan di Kelurahan	8 Lembaga Kemasyarakatan	18,682.90	
	Pembangunan Sarana dan Prasarana Kelurahan	Kelurahan Krapyakrejo	Jumlah Sarana dan Prasarana Kelurahan yang terbangun	1 Unit	5,000.00	Pembangunan Sarana dan Prasarana Kelurahan	Kelurahan Krapyakrejo	Jumlah Sarana dan Prasarana Kelurahan yang terbangun	1 Unit	5,000.00	
	Pemberdayaan Masyarakat di Kelurahan	Kelurahan Krapyakrejo	Jumlah Pokmas dan Ormas yang Melaksanakan Pemberdayaan Masyarakat di Kelurahan	8 Pokmas/Ormas	195,000.00	Pemberdayaan Masyarakat di Kelurahan	Kelurahan Krapyakrejo	Jumlah Pokmas dan Ormas yang Melaksanakan Pemberdayaan Masyarakat di Kelurahan	8 Pokmas/Ormas	195,000.00	
	PROGRAM KOORDINASI KETENTRAMAN DAN KETERTIBAN UMUM		Persentase kejadian bencana dan pengaduan trantibmas yang ditangani secara tepat waktu		29,149.90	PROGRAM KOORDINASI KETENTRAMAN DAN KETERTIBAN UMUM		Persentase kejadian bencana dan pengaduan trantibmas yang ditangani secara tepat waktu		29,149.90	
	Koordinasi Upaya Penyelenggaraan Ketenteraman dan Ketertiban Umum		Jumlah kegiatan penyelenggaraan ketentraman dan ketertiban umum		29,149.90	Koordinasi Upaya Penyelenggaraan Ketenteraman dan Ketertiban Umum		Jumlah kegiatan penyelenggaraan ketentraman dan ketertiban umum		29,149.90	
	Sinergitas dengan Kepolisian Negara Republik Indonesia, Tentara Nasional	Kelurahan Krapyakrejo	Jumlah Laporan Hasil Sinergitas dengan Kepolisian Negara Republik Indonesia, Tentara Nasional	12 Laporan	29,149.90	Sinergitas dengan Kepolisian Negara Republik Indonesia, Tentara Nasional	Kelurahan Krapyakrejo	Jumlah Laporan Hasil Sinergitas dengan Kepolisian Negara Republik Indonesia, Tentara Nasional	12 Laporan	29,149.90	

NO	Rancangan Awal RKPD					Hasil Analisis Kebutuhan					
	Program/Kegiatan/Sub Kegiatan	Lokasi	Indikator Kinerja	Target	Pagu Indikatif (Rp.000)	Program/Kegiatan/Sub Kegiatan	Lokasi	Indikator Kinerja	Target	Kebutuhan Dana (Rp.000)	Catatan Penting
1	2	3	4	5	6	7	8	9	10	11	12
	Indonesia dan Instansi Vertikal di Wilayah Kecamatan		Indonesia dan Instansi Vertikal di Wilayah Kecamatan			Indonesia dan Instansi Vertikal di Wilayah Kecamatan		Indonesia dan Instansi Vertikal di Wilayah Kecamatan			
	PROGRAM PENYELENGGARAAN URUSAN PEMERINTAHAN UMUM		Jumlah kelurahan yang telah menyelenggarakan pelayanan terintegrasi		202,999.40	PROGRAM PENYELENGGARAAN URUSAN PEMERINTAHAN UMUM		Jumlah kelurahan yang telah menyelenggarakan pelayanan terintegrasi		202,999.40	
	Penyelenggaraan Urusan Pemerintahan Umum Sesuai Penugasan Kepala Daerah		Jumlah kegiatan penyelenggaraan urusan pemerintahan umum		202,999.40	Penyelenggaraan Urusan Pemerintahan Umum Sesuai Penugasan Kepala Daerah		Jumlah kegiatan penyelenggaraan urusan pemerintahan umum		202,999.40	
	Pelaksanaan Semua Urusan Pemerintahan yang Bukan Merupakan Kewenangan Daerah dan Tidak Dilaksanakan oleh Instansi Vertikal	Kelurahan Krapyakrejo	Jumlah Dokumen Semua Urusan Pemerintahan yang Bukan Merupakan Kewenangan Daerah dan Tidak Dilaksanakan oleh Instansi Vertikal	12 Dokumen	202,999.40	Pelaksanaan Semua Urusan Pemerintahan yang Bukan Merupakan Kewenangan Daerah dan Tidak Dilaksanakan oleh Instansi Vertikal	Kelurahan Krapyakrejo	Jumlah Dokumen Semua Urusan Pemerintahan yang Bukan Merupakan Kewenangan Daerah dan Tidak Dilaksanakan oleh Instansi Vertikal	12 Dokumen	202,999.40	
	KELURAHAN BUKIR				496,816.60	KELURAHAN BUKIR				496,816.60	
	PROGRAM PENUNJANG URUSAN PEMERINTAHAN DAERAH KABUPATEN/KOTA		Persentase kebutuhan penunjang pemerintahan yang terfasilitasi		71,316.60	PROGRAM PENUNJANG URUSAN PEMERINTAHAN DAERAH KABUPATEN/KOTA		Persentase kebutuhan penunjang pemerintahan yang terfasilitasi		71,316.60	
	Penyediaan Jasa Penunjang Urusan Pemerintahan Daerah		Persentase rata-rata ketercapaian pelaksanaan program dukungan sasaran PD	100 %	71,316.60	Penyediaan Jasa Penunjang Urusan Pemerintahan Daerah		Persentase rata-rata ketercapaian pelaksanaan program dukungan sasaran PD	100 %	71,316.60	

NO	Rancangan Awal RKPD					Hasil Analisis Kebutuhan					
	Program/Kegiatan/Sub Kegiatan	Lokasi	Indikator Kinerja	Target	Pagu Indikatif (Rp.000)	Program/Kegiatan/Sub Kegiatan	Lokasi	Indikator Kinerja	Target	Kebutuhan Dana (Rp.000)	Catatan Penting
1	2	3	4	5	6	7	8	9	10	11	12
	Penyediaan Jasa Pelayanan Umum Kantor	Kelurahan Bukir	Jumlah Laporan Penyediaan Jasa Pelayanan Umum Kantor yang Disediakan	12 Laporan	71,316.60	Penyediaan Jasa Pelayanan Umum Kantor	Kelurahan Bukir	Jumlah Laporan Penyediaan Jasa Pelayanan Umum Kantor yang Disediakan	12 Laporan	71,316.60	
	PROGRAM PEMBERDAYAAN MASYARAKAT DESA DAN KELURAHAN		Prosentase kelembagaan masyarakat yang di bina		218,000.00	PROGRAM PEMBERDAYAAN MASYARAKAT DESA DAN KELURAHAN		Prosentase kelembagaan masyarakat yang di bina		218,000.00	
	Kegiatan Pemberdayaan Kelurahan		Jumlah kelembagaan masyarakat tingkat kelurahan yang dibina	8 Kegiatan	218,000.00	Kegiatan Pemberdayaan Kelurahan		Jumlah kelembagaan masyarakat tingkat kelurahan yang dibina	8 Kegiatan	218,000.00	
	Peningkatan Partisipasi Masyarakat dalam Forum Musyawarah Perencanaan Pembangunan di Kelurahan	Kelurahan Bukir	Jumlah Lembaga Kemasyarakatan yang Berpartisipasi dalam Forum Musyawarah Perencanaan Pembangunan di Kelurahan	7 Lembaga Kemasyarakatan	18,000.00	Peningkatan Partisipasi Masyarakat dalam Forum Musyawarah Perencanaan Pembangunan di Kelurahan	Kelurahan Bukir	Jumlah Lembaga Kemasyarakatan yang Berpartisipasi dalam Forum Musyawarah Perencanaan Pembangunan di Kelurahan	7 Lembaga Kemasyarakatan	18,000.00	
	Pembangunan Sarana dan Prasarana Kelurahan	Kelurahan Bukir	Jumlah Sarana dan Prasarana Kelurahan yang terbangun	1 Unit	10,000.00	Pembangunan Sarana dan Prasarana Kelurahan	Kelurahan Bukir	Jumlah Sarana dan Prasarana Kelurahan yang terbangun	1 Unit	10,000.00	
	Pemberdayaan Masyarakat di Kelurahan	Kelurahan Bukir	Jumlah Pokmas dan Ormas yang Melaksanakan Pemberdayaan Masyarakat di Kelurahan	7 Pokmas/Ormas	190,000.00	Pemberdayaan Masyarakat di Kelurahan	Kelurahan Bukir	Jumlah Pokmas dan Ormas yang Melaksanakan Pemberdayaan Masyarakat di Kelurahan	7 Pokmas/Ormas	190,000.00	
	PROGRAM KOORDINASI KETENTRAMAN DAN KETERTIBAN UMUM		Persentase kejadian bencana dan pengaduan trantibmas yang ditangani secara tepat waktu		30,000.00	PROGRAM KOORDINASI KETENTRAMAN DAN KETERTIBAN UMUM		Persentase kejadian bencana dan pengaduan trantibmas yang ditangani secara tepat waktu		30,000.00	
	Koordinasi Upaya Penyelenggaraan Ketenteraman dan		Jumlah kegiatan penyelenggaraan ketentraman dan ketertiban	9 Kegiatan	30,000.00	Koordinasi Upaya Penyelenggaraan Ketenteraman dan		Jumlah kegiatan penyelenggaraan ketentraman dan ketertiban	9 Kegiatan	30,000.00	

NO	Rancangan Awal RKPD					Hasil Analisis Kebutuhan					
	Program/Kegiatan/Sub Kegiatan	Lokasi	Indikator Kinerja	Target	Pagu Indikatif (Rp.000)	Program/Kegiatan/Sub Kegiatan	Lokasi	Indikator Kinerja	Target	Kebutuhan Dana (Rp.000)	Catatan Penting
1	2	3	4	5	6	7	8	9	10	11	12
	Ketertiban Umum		umum			Ketertiban Umum		umum			
	Sinergitas dengan Kepolisian Negara Republik Indonesia, Tentara Nasional Indonesia dan Instansi Vertikal di Wilayah Kecamatan	Kelurahan Bukir	Jumlah Laporan Hasil Sinergitas dengan Kepolisian Negara Republik Indonesia, Tentara Nasional Indonesia dan Instansi Vertikal di Wilayah Kecamatan	12 Laporan	30,000.00	Sinergitas dengan Kepolisian Negara Republik Indonesia, Tentara Nasional Indonesia dan Instansi Vertikal di Wilayah Kecamatan	Kelurahan Bukir	Jumlah Laporan Hasil Sinergitas dengan Kepolisian Negara Republik Indonesia, Tentara Nasional Indonesia dan Instansi Vertikal di Wilayah Kecamatan	12 Laporan	30,000.00	
	PROGRAM PENYELENGGARAAN URUSAN PEMERINTAHAN UMUM		Jumlah kelurahan yang telah menyelenggarakan pelayanan terintegrasi		177,500.00	PROGRAM PENYELENGGARAAN URUSAN PEMERINTAHAN UMUM		Jumlah kelurahan yang telah menyelenggarakan pelayanan terintegrasi		177,500.00	
	Penyelenggaraan Urusan Pemerintahan Umum Sesuai Penugasan Kepala Daerah		Jumlah kegiatan penyelenggaraan urusan pemerintahan umum	9 Kegiatan	177,500.00	Penyelenggaraan Urusan Pemerintahan Umum Sesuai Penugasan Kepala Daerah		Jumlah kegiatan penyelenggaraan urusan pemerintahan umum	9 Kegiatan	177,500.00	
	Pelaksanaan Semua Urusan Pemerintahan yang Bukan Merupakan Kewenangan Daerah dan Tidak Dilaksanakan oleh Instansi Vertikal	Kelurahan Bukir	Jumlah Dokumen Semua Urusan Pemerintahan yang Bukan Merupakan Kewenangan Daerah dan Tidak Dilaksanakan oleh Instansi Vertikal	12 Dokumen	177,500.00	Pelaksanaan Semua Urusan Pemerintahan yang Bukan Merupakan Kewenangan Daerah dan Tidak Dilaksanakan oleh Instansi Vertikal	Kelurahan Bukir	Jumlah Dokumen Semua Urusan Pemerintahan yang Bukan Merupakan Kewenangan Daerah dan Tidak Dilaksanakan oleh Instansi Vertikal	12 Dokumen	177,500.00	
	KELURAHAN SEBANI				456,057.40	KELURAHAN SEBANI				456,057.40	
	PROGRAM PENUNJANG URUSAN PEMERINTAHAN DAERAH		Persentase kebutuhan penunjang pemerintahan yang terfasilitasi		68,200.00	PROGRAM PENUNJANG URUSAN PEMERINTAHAN DAERAH		Persentase kebutuhan penunjang pemerintahan yang terfasilitasi		68,200.00	

NO	Rancangan Awal RKPD					Hasil Analisis Kebutuhan					
	Program/Kegiatan/Sub Kegiatan	Lokasi	Indikator Kinerja	Target	Pagu Indikatif (Rp.000)	Program/Kegiatan/Sub Kegiatan	Lokasi	Indikator Kinerja	Target	Kebutuhan Dana (Rp.000)	Catatan Penting
1	2	3	4	5	6	7	8	9	10	11	12
	KABUPATEN/KOTA					KABUPATEN/KOTA					
	Penyediaan Jasa Penunjang Urusan Pemerintahan Daerah		Persentase rata-rata ketercapaian pelaksanaan program dukungan sasaran PD	100 %	68,200.00	Penyediaan Jasa Penunjang Urusan Pemerintahan Daerah		Persentase rata-rata ketercapaian pelaksanaan program dukungan sasaran PD	100 %	68,200.00	
	Penyediaan Jasa Pelayanan Umum Kantor	Kelurahan Sebani	Jumlah Laporan Penyediaan Jasa Pelayanan Umum Kantor yang Disediakan	12 Laporan	68,200.00	Penyediaan Jasa Pelayanan Umum Kantor	Kelurahan Sebani	Jumlah Laporan Penyediaan Jasa Pelayanan Umum Kantor yang Disediakan	12 Laporan	68,200.00	
	PROGRAM PEMBERDAYAAN MASYARAKAT DESA DAN KELURAHAN		Prosentase kelembagaan masyarakat yang di bina		215,900.00	PROGRAM PEMBERDAYAAN MASYARAKAT DESA DAN KELURAHAN		Prosentase kelembagaan masyarakat yang di bina		215,900.00	
	Kegiatan Pemberdayaan Kelurahan		Jumlah kelembagaan masyarakat tingkat kelurahan yang dibina	8 Kegiatan	215,900.00	Kegiatan Pemberdayaan Kelurahan		Jumlah kelembagaan masyarakat tingkat kelurahan yang dibina	8 Kegiatan	215,900.00	
	Peningkatan Partisipasi Masyarakat dalam Forum Musyawarah Perencanaan Pembangunan di Kelurahan	Kelurahan Sebani	Jumlah Lembaga Kemasyarakatan yang Berpartisipasi dalam Forum Musyawarah Perencanaan Pembangunan di Kelurahan	8 Lembaga Kemasyarakatan	15,900.00	Peningkatan Partisipasi Masyarakat dalam Forum Musyawarah Perencanaan Pembangunan di Kelurahan	Kelurahan Sebani	Jumlah Lembaga Kemasyarakatan yang Berpartisipasi dalam Forum Musyawarah Perencanaan Pembangunan di Kelurahan	8 Lembaga Kemasyarakatan	15,900.00	
	Pembangunan Sarana dan Prasarana Kelurahan	Kelurahan Sebani	Jumlah Sarana dan Prasarana Kelurahan yang terbangun	3 Unit	5,000.00	Pembangunan Sarana dan Prasarana Kelurahan	Kelurahan Sebani	Jumlah Sarana dan Prasarana Kelurahan yang terbangun	3 Unit	5,000.00	
	Pemberdayaan Masyarakat di Kelurahan	Kelurahan Sebani	Jumlah Pokmas dan Ormas yang Melaksanakan Pemberdayaan Masyarakat di Kelurahan	8 Pokmas/Ormas	195,000.00	Pemberdayaan Masyarakat di Kelurahan	Kelurahan Sebani	Jumlah Pokmas dan Ormas yang Melaksanakan Pemberdayaan Masyarakat di Kelurahan	8 Pokmas/Ormas	195,000.00	
	PROGRAM KOORDINASI		Persentase kejadian bencana dan pengaduan		21,639.60	PROGRAM KOORDINASI		Persentase kejadian bencana dan pengaduan		21,639.60	

NO	Rancangan Awal RKPD					Hasil Analisis Kebutuhan					
	Program/Kegiatan/Sub Kegiatan	Lokasi	Indikator Kinerja	Target	Pagu Indikatif (Rp.000)	Program/Kegiatan/Sub Kegiatan	Lokasi	Indikator Kinerja	Target	Kebutuhan Dana (Rp.000)	Catatan Penting
1	2	3	4	5	6	7	8	9	10	11	12
	KETENTRAMAN DAN KETERTIBAN UMUM		trantibmas yang ditangani secara tepat waktu			KETENTRAMAN DAN KETERTIBAN UMUM		trantibmas yang ditangani secara tepat waktu			
	Koordinasi Upaya Penyelenggaraan Ketenteraman dan Ketertiban Umum		Jumlah kegiatan penyelenggaraan ketentraman dan ketertiban umum	9 Kegiatan	21,639.60	Koordinasi Upaya Penyelenggaraan Ketenteraman dan Ketertiban Umum		Jumlah kegiatan penyelenggaraan ketentraman dan ketertiban umum	9 Kegiatan	21,639.60	
	Sinergitas dengan Kepolisian Negara Republik Indonesia, Tentara Nasional Indonesia dan Instansi Vertikal di Wilayah Kecamatan	Kelurahan Sebani	Jumlah Laporan Hasil Sinergitas dengan Kepolisian Negara Republik Indonesia, Tentara Nasional Indonesia dan Instansi Vertikal di Wilayah Kecamatan	12 Laporan	21,639.60	Sinergitas dengan Kepolisian Negara Republik Indonesia, Tentara Nasional Indonesia dan Instansi Vertikal di Wilayah Kecamatan	Kelurahan Sebani	Jumlah Laporan Hasil Sinergitas dengan Kepolisian Negara Republik Indonesia, Tentara Nasional Indonesia dan Instansi Vertikal di Wilayah Kecamatan	12 Laporan	21,639.60	
	PROGRAM PENYELENGGARAAN URUSAN PEMERINTAHAN UMUM		Jumlah kelurahan yang telah menyelenggarakan pelayanan terintegrasi		150,317.80	PROGRAM PENYELENGGARAAN URUSAN PEMERINTAHAN UMUM		Jumlah kelurahan yang telah menyelenggarakan pelayanan terintegrasi		150,317.80	
	Penyelenggaraan Urusan Pemerintahan Umum Sesuai Penugasan Kepala Daerah		Jumlah kegiatan penyelenggaraan urusan pemerintahan umum	9 Kegiatan	150,317.80	Penyelenggaraan Urusan Pemerintahan Umum Sesuai Penugasan Kepala Daerah		Jumlah kegiatan penyelenggaraan urusan pemerintahan umum	9 Kegiatan	150,317.80	
	Pelaksanaan Semua Urusan Pemerintahan yang Bukan Merupakan Kewenangan Daerah dan Tidak Dilaksanakan oleh Instansi Vertikal	Kelurahan Sebani	Jumlah Dokumen Semua Urusan Pemerintahan yang Bukan Merupakan Kewenangan Daerah dan Tidak Dilaksanakan oleh Instansi Vertikal	12 Dokumen	150,317.80	Pelaksanaan Semua Urusan Pemerintahan yang Bukan Merupakan Kewenangan Daerah dan Tidak Dilaksanakan oleh Instansi Vertikal	Kelurahan Sebani	Jumlah Dokumen Semua Urusan Pemerintahan yang Bukan Merupakan Kewenangan Daerah dan Tidak Dilaksanakan oleh Instansi Vertikal	12 Dokumen	150,317.80	
	KELURAHAN GENTONG				482,700.00	KELURAHAN GENTONG				482,700.00	

NO	Rancangan Awal RKPD					Hasil Analisis Kebutuhan					
	Program/Kegiatan/Sub Kegiatan	Lokasi	Indikator Kinerja	Target	Pagu Indikatif (Rp.000)	Program/Kegiatan/Sub Kegiatan	Lokasi	Indikator Kinerja	Target	Kebutuhan Dana (Rp.000)	Catatan Penting
1	2	3	4	5	6	7	8	9	10	11	12
	PROGRAM PENUNJANG URUSAN PEMERINTAHAN DAERAH KABUPATEN/KOTA		Persentase kebutuhan penunjang pemerintahan yang terfasilitasi		68,000.00	PROGRAM PENUNJANG URUSAN PEMERINTAHAN DAERAH KABUPATEN/KOTA		Persentase kebutuhan penunjang pemerintahan yang terfasilitasi		68,000.00	
	Penyediaan Jasa Penunjang Urusan Pemerintahan Daerah		Persentase rata-rata ketercapaian pelaksanaan program dukungan sasaran PD	100 %	68,000.00	Penyediaan Jasa Penunjang Urusan Pemerintahan Daerah		Persentase rata-rata ketercapaian pelaksanaan program dukungan sasaran PD	100 %	68,000.00	
	Penyediaan Jasa Pelayanan Umum Kantor	Kelurahan Gentong	Jumlah Laporan Penyediaan Jasa Pelayanan Umum Kantor yang Disediakan	12 Laporan	68,000.00	Penyediaan Jasa Pelayanan Umum Kantor	Kelurahan Gentong	Jumlah Laporan Penyediaan Jasa Pelayanan Umum Kantor yang Disediakan	12 Laporan	68,000.00	
	PROGRAM PEMBERDAYAAN MASYARAKAT DESA DAN KELURAHAN		Prosentase kelembagaan masyarakat yang di bina		215,000.00	PROGRAM PEMBERDAYAAN MASYARAKAT DESA DAN KELURAHAN		Prosentase kelembagaan masyarakat yang di bina		215,000.00	
	Kegiatan Pemberdayaan Kelurahan		Jumlah kelembagaan masyarakat tingkat kelurahan yang dibina	8 Kegiatan	215,000.00	Kegiatan Pemberdayaan Kelurahan		Jumlah kelembagaan masyarakat tingkat kelurahan yang dibina	8 Kegiatan	215,000.00	
	Peningkatan Partisipasi Masyarakat dalam Forum Musyawarah Perencanaan Pembangunan di Kelurahan	Kelurahan Gentong	Jumlah Lembaga Kemasyarakatan yang Berpartisipasi dalam Forum Musyawarah Perencanaan Pembangunan di Kelurahan	2 Lembaga Kemasyarakatan	15,000.00	Peningkatan Partisipasi Masyarakat dalam Forum Musyawarah Perencanaan Pembangunan di Kelurahan	Kelurahan Gentong	Jumlah Lembaga Kemasyarakatan yang Berpartisipasi dalam Forum Musyawarah Perencanaan Pembangunan di Kelurahan	2 Lembaga Kemasyarakatan	15,000.00	
	Pembangunan Sarana dan Prasarana Kelurahan	Kelurahan Gentong	Jumlah Sarana dan Prasarana Kelurahan yang terbangun	0 Unit		Pembangunan Sarana dan Prasarana Kelurahan	Kelurahan Gentong	Jumlah Sarana dan Prasarana Kelurahan yang terbangun	0 Unit		
	Pemberdayaan	Kelurahan	Jumlah Pokmas dan Ormas	3	200,000.00	Pemberdayaan	Kelurahan	Jumlah Pokmas dan Ormas	3	200,000.00	

NO	Rancangan Awal RKPD					Hasil Analisis Kebutuhan					
	Program/Kegiatan/Sub Kegiatan	Lokasi	Indikator Kinerja	Target	Pagu Indikatif (Rp.000)	Program/Kegiatan/Sub Kegiatan	Lokasi	Indikator Kinerja	Target	Kebutuhan Dana (Rp.000)	Catatan Penting
1	2	3	4	5	6	7	8	9	10	11	12
	Masyarakat di Kelurahan	Gentong	yang Melaksanakan Pemberdayaan Masyarakat di Kelurahan	Pokmas/Ormas		Masyarakat di Kelurahan	Gentong	yang Melaksanakan Pemberdayaan Masyarakat di Kelurahan	Pokmas/Ormas		
	PROGRAM KOORDINASI KETENTRAMAN DAN KETERTIBAN UMUM		Persentase kejadian bencana dan pengaduan trantibmas yang ditangani secara tepat waktu		22,000.00	PROGRAM KOORDINASI KETENTRAMAN DAN KETERTIBAN UMUM		Persentase kejadian bencana dan pengaduan trantibmas yang ditangani secara tepat waktu		22,000.00	
	Koordinasi Upaya Penyelenggaraan Ketenteraman dan Ketertiban Umum		Jumlah kegiatan penyelenggaraan ketentraman dan ketertiban umum	9 Kegiatan	22,000.00	Koordinasi Upaya Penyelenggaraan Ketenteraman dan Ketertiban Umum		Jumlah kegiatan penyelenggaraan ketentraman dan ketertiban umum	9 Kegiatan	22,000.00	
	Sinergitas dengan Kepolisian Negara Republik Indonesia, Tentara Nasional Indonesia dan Instansi Vertikal di Wilayah Kecamatan	Kelurahan Gentong	Jumlah Laporan Hasil Sinergitas dengan Kepolisian Negara Republik Indonesia, Tentara Nasional Indonesia dan Instansi Vertikal di Wilayah Kecamatan	12 Laporan	22,000.00	Sinergitas dengan Kepolisian Negara Republik Indonesia, Tentara Nasional Indonesia dan Instansi Vertikal di Wilayah Kecamatan	Kelurahan Gentong	Jumlah Laporan Hasil Sinergitas dengan Kepolisian Negara Republik Indonesia, Tentara Nasional Indonesia dan Instansi Vertikal di Wilayah Kecamatan	12 Laporan	22,000.00	
	PROGRAM PENYELENGGARAAN URUSAN PEMERINTAHAN UMUM		Jumlah kelurahan yang telah menyelenggarakan pelayanan terintegrasi		177,700.00	PROGRAM PENYELENGGARAAN URUSAN PEMERINTAHAN UMUM		Jumlah kelurahan yang telah menyelenggarakan pelayanan terintegrasi		177,700.00	
	Penyelenggaraan Urusan Pemerintahan Umum Sesuai Penugasan Kepala Daerah		Jumlah kegiatan penyelenggaraan urusan pemerintahan umum	9 Kegiatan	177,700.00	Penyelenggaraan Urusan Pemerintahan Umum Sesuai Penugasan Kepala Daerah		Jumlah kegiatan penyelenggaraan urusan pemerintahan umum	9 Kegiatan	177,700.00	
	Pelaksanaan Semua Urusan Pemerintahan yang Bukan Merupakan	Kelurahan Gentong	Jumlah Dokumen Semua Urusan Pemerintahan yang Bukan Merupakan Kewenangan Daerah dan	12 Dokumen	177,700.00	Pelaksanaan Semua Urusan Pemerintahan yang Bukan Merupakan	Kelurahan Gentong	Jumlah Dokumen Semua Urusan Pemerintahan yang Bukan Merupakan Kewenangan Daerah dan	12 Dokumen	177,700.00	

NO	Rancangan Awal RKPD					Hasil Analisis Kebutuhan					
	Program/Kegiatan/Sub Kegiatan	Lokasi	Indikator Kinerja	Target	Pagu Indikatif (Rp.000)	Program/Kegiatan/Sub Kegiatan	Lokasi	Indikator Kinerja	Target	Kebutuhan Dana (Rp.000)	Catatan Penting
1	2	3	4	5	6	7	8	9	10	11	12
	Kewenangan Daerah dan Tidak Dilaksanakan oleh Instansi Vertikal		Tidak Dilaksanakan oleh Instansi Vertikal			Kewenangan Daerah dan Tidak Dilaksanakan oleh Instansi Vertikal		Tidak Dilaksanakan oleh Instansi Vertikal			
	KELURAHAN GADINGREJO				488,700.00	KELURAHAN GADINGREJO				488,700.00	
	PROGRAM PENUNJANG URUSAN PEMERINTAHAN DAERAH KABUPATEN/KOTA		Persentase kebutuhan penunjang pemerintahan yang terfasilitasi		68,500.00	PROGRAM PENUNJANG URUSAN PEMERINTAHAN DAERAH KABUPATEN/KOTA		Persentase kebutuhan penunjang pemerintahan yang terfasilitasi		68,500.00	
	Penyediaan Jasa Penunjang Urusan Pemerintahan Daerah		Persentase rata-rata ketercapaian pelaksanaan program dukungan sasaran PD	100 %	68,500.00	Penyediaan Jasa Penunjang Urusan Pemerintahan Daerah		Persentase rata-rata ketercapaian pelaksanaan program dukungan sasaran PD	100 %	68,500.00	
	Penyediaan Jasa Pelayanan Umum Kantor	Kelurahan Gadingrejo	Jumlah Laporan Penyediaan Jasa Pelayanan Umum Kantor yang Disediakan	12 Laporan	68,500.00	Penyediaan Jasa Pelayanan Umum Kantor	Kelurahan Gadingrejo	Jumlah Laporan Penyediaan Jasa Pelayanan Umum Kantor yang Disediakan	12 Laporan	68,500.00	
	PROGRAM PEMBERDAYAAN MASYARAKAT DESA DAN KELURAHAN		Prosentase kelembagaan masyarakat yang di bina		215,000.00	PROGRAM PEMBERDAYAAN MASYARAKAT DESA DAN KELURAHAN		Prosentase kelembagaan masyarakat yang di bina		215,000.00	
	Kegiatan Pemberdayaan Kelurahan		Jumlah kelembagaan masyarakat tingkat kelurahan yang dibina	8 Kegiatan	215,000.00	Kegiatan Pemberdayaan Kelurahan		Jumlah kelembagaan masyarakat tingkat kelurahan yang dibina	8 Kegiatan	215,000.00	
	Peningkatan Partisipasi Masyarakat dalam Forum Musyawarah Perencanaan Pembangunan di	Kelurahan Gadingrejo	Jumlah Lembaga Kemasyarakatan yang Berpartisipasi dalam Forum Musyawarah Perencanaan Pembangunan di Kelurahan	8 Lembaga Kemasyarakatan	15,000.00	Peningkatan Partisipasi Masyarakat dalam Forum Musyawarah Perencanaan Pembangunan di	Kelurahan Gadingrejo	Jumlah Lembaga Kemasyarakatan yang Berpartisipasi dalam Forum Musyawarah Perencanaan Pembangunan di Kelurahan	8 Lembaga Kemasyarakatan	15,000.00	

NO	Rancangan Awal RKPD					Hasil Analisis Kebutuhan					
	Program/Kegiatan/Sub Kegiatan	Lokasi	Indikator Kinerja	Target	Pagu Indikatif (Rp.000)	Program/Kegiatan/Sub Kegiatan	Lokasi	Indikator Kinerja	Target	Kebutuhan Dana (Rp.000)	Catatan Penting
1	2	3	4	5	6	7	8	9	10	11	12
	Kelurahan					Kelurahan					
	Pembangunan Sarana dan Prasarana Kelurahan	Kelurahan Gadingrejo	Jumlah Sarana dan Prasarana Kelurahan yang terbangun	0 Unit	0.00	Pembangunan Sarana dan Prasarana Kelurahan	Kelurahan Gadingrejo	Jumlah Sarana dan Prasarana Kelurahan yang terbangun	0 Unit	0.00	
	Pemberdayaan Masyarakat di Kelurahan	Kelurahan Gadingrejo	Jumlah Pokmas dan Ormas yang Melaksanakan Pemberdayaan Masyarakat di Kelurahan	8 Pokmas/Ormas	200,000.00	Pemberdayaan Masyarakat di Kelurahan	Kelurahan Gadingrejo	Jumlah Pokmas dan Ormas yang Melaksanakan Pemberdayaan Masyarakat di Kelurahan	8 Pokmas/Ormas	200,000.00	
	PROGRAM KOORDINASI KETENTRAMAN DAN KETERTIBAN UMUM		Persentase kejadian bencana dan pengaduan trantibmas yang ditangani secara tepat waktu		25,000.00	PROGRAM KOORDINASI KETENTRAMAN DAN KETERTIBAN UMUM		Persentase kejadian bencana dan pengaduan trantibmas yang ditangani secara tepat waktu		25,000.00	
	Koordinasi Upaya Penyelenggaraan Ketenteraman dan Ketertiban Umum		Jumlah kegiatan penyelenggaraan ketentraman dan ketertiban umum	9 Kegiatan	25,000.00	Koordinasi Upaya Penyelenggaraan Ketenteraman dan Ketertiban Umum		Jumlah kegiatan penyelenggaraan ketentraman dan ketertiban umum	9 Kegiatan	25,000.00	
	Sinergitas dengan Kepolisian Negara Republik Indonesia, Tentara Nasional Indonesia dan Instansi Vertikal di Wilayah Kecamatan	Kelurahan Gadingrejo	Jumlah Laporan Hasil Sinergitas dengan Kepolisian Negara Republik Indonesia, Tentara Nasional Indonesia dan Instansi Vertikal di Wilayah Kecamatan	12 Laporan	25,000.00	Sinergitas dengan Kepolisian Negara Republik Indonesia, Tentara Nasional Indonesia dan Instansi Vertikal di Wilayah Kecamatan	Kelurahan Gadingrejo	Jumlah Laporan Hasil Sinergitas dengan Kepolisian Negara Republik Indonesia, Tentara Nasional Indonesia dan Instansi Vertikal di Wilayah Kecamatan	12 Laporan	25,000.00	
	PROGRAM PENYELENGGARAAN URUSAN PEMERINTAHAN UMUM		Jumlah kelurahan yang telah menyelenggarakan pelayanan terintegrasi		180,200.00	PROGRAM PENYELENGGARAAN URUSAN PEMERINTAHAN UMUM		Jumlah kelurahan yang telah menyelenggarakan pelayanan terintegrasi		180,200.00	
	Penyelenggaraan Urusan Pemerintahan Umum Sesuai		Jumlah kegiatan penyelenggaraan urusan pemerintahan umum	9 Kegiatan	180,200.00	Penyelenggaraan Urusan Pemerintahan Umum Sesuai		Jumlah kegiatan penyelenggaraan urusan pemerintahan umum	9 Kegiatan	180,200.00	

NO	Rancangan Awal RKPD					Hasil Analisis Kebutuhan					
	Program/Kegiatan/Sub Kegiatan	Lokasi	Indikator Kinerja	Target	Pagu Indikatif (Rp.000)	Program/Kegiatan/Sub Kegiatan	Lokasi	Indikator Kinerja	Target	Kebutuhan Dana (Rp.000)	Catatan Penting
1	2	3	4	5	6	7	8	9	10	11	12
	Penugasan Kepala Daerah					Penugasan Kepala Daerah					
	Pelaksanaan Semua Urusan Pemerintahan yang Bukan Merupakan Kewenangan Daerah dan Tidak Dilaksanakan oleh Instansi Vertikal	Kelurahan Gadingrejo	Jumlah Dokumen Semua Urusan Pemerintahan yang Bukan Merupakan Kewenangan Daerah dan Tidak Dilaksanakan oleh Instansi Vertikal	12 Dokumen	180,200.00	Pelaksanaan Semua Urusan Pemerintahan yang Bukan Merupakan Kewenangan Daerah dan Tidak Dilaksanakan oleh Instansi Vertikal	Kelurahan Gadingrejo	Jumlah Dokumen Semua Urusan Pemerintahan yang Bukan Merupakan Kewenangan Daerah dan Tidak Dilaksanakan oleh Instansi Vertikal	12 Dokumen	180,200.00	
	KELURAHAN RANDUSARI				482,191.30	KELURAHAN RANDUSARI				482,191.30	
	PROGRAM PENUNJANG URUSAN PEMERINTAHAN DAERAH KABUPATEN/KOTA		Persentase kebutuhan penunjang pemerintahan yang terfasilitasi		70,000.00	PROGRAM PENUNJANG URUSAN PEMERINTAHAN DAERAH KABUPATEN/KOTA		Persentase kebutuhan penunjang pemerintahan yang terfasilitasi		70,000.00	
	Penyediaan Jasa Penunjang Urusan Pemerintahan Daerah		Persentase rata-rata ketercapaian pelaksanaan program dukungan sasaran PD	100 %	70,000.00	Penyediaan Jasa Penunjang Urusan Pemerintahan Daerah		Persentase rata-rata ketercapaian pelaksanaan program dukungan sasaran PD	100 %	70,000.00	
	Penyediaan Jasa Pelayanan Umum Kantor	Kelurahan Randusari	Jumlah Laporan Penyediaan Jasa Pelayanan Umum Kantor yang Disediakan	12 Laporan	70,000.00	Penyediaan Jasa Pelayanan Umum Kantor	Kelurahan Randusari	Jumlah Laporan Penyediaan Jasa Pelayanan Umum Kantor yang Disediakan	12 Laporan	70,000.00	
	PROGRAM PEMBERDAYAAN MASYARAKAT DESA DAN KELURAHAN		Prosentase kelembagaan masyarakat yang di bina		218,993.20	PROGRAM PEMBERDAYAAN MASYARAKAT DESA DAN KELURAHAN		Prosentase kelembagaan masyarakat yang di bina		218,993.20	
	Kegiatan Pemberdayaan Kelurahan		Jumlah kelembagaan masyarakat tingkat kelurahan yang dibina	8 Kegiatan	218,993.20	Kegiatan Pemberdayaan Kelurahan		Jumlah kelembagaan masyarakat tingkat kelurahan yang dibina	8 Kegiatan	218,993.20	

NO	Rancangan Awal RKPD					Hasil Analisis Kebutuhan					
	Program/Kegiatan/Sub Kegiatan	Lokasi	Indikator Kinerja	Target	Pagu Indikatif (Rp.000)	Program/Kegiatan/Sub Kegiatan	Lokasi	Indikator Kinerja	Target	Kebutuhan Dana (Rp.000)	Catatan Penting
1	2	3	4	5	6	7	8	9	10	11	12
	Peningkatan Partisipasi Masyarakat dalam Forum Musyawarah Perencanaan Pembangunan di Kelurahan	Kelurahan Randusari	Jumlah Lembaga Kemasyarakatan yang Berpartisipasi dalam Forum Musyawarah Perencanaan Pembangunan di Kelurahan	8 Lembaga Kemasyarakatan	18,993.20	Peningkatan Partisipasi Masyarakat dalam Forum Musyawarah Perencanaan Pembangunan di Kelurahan	Kelurahan Randusari	Jumlah Lembaga Kemasyarakatan yang Berpartisipasi dalam Forum Musyawarah Perencanaan Pembangunan di Kelurahan	8 Lembaga Kemasyarakatan	18,993.20	
	Pembangunan Sarana dan Prasarana Kelurahan	Kelurahan Randusari	Jumlah Sarana dan Prasarana Kelurahan yang terbangun	0 Unit	0.00	Pembangunan Sarana dan Prasarana Kelurahan	Kelurahan Randusari	Jumlah Sarana dan Prasarana Kelurahan yang terbangun	0 Unit	0.00	
	Pemberdayaan Masyarakat di Kelurahan	Kelurahan Randusari	Jumlah Pokmas dan Ormas yang Melaksanakan Pemberdayaan Masyarakat di Kelurahan	8 Pokmas/Ormas	200,000.00	Pemberdayaan Masyarakat di Kelurahan	Kelurahan Randusari	Jumlah Pokmas dan Ormas yang Melaksanakan Pemberdayaan Masyarakat di Kelurahan	8 Pokmas/Ormas	200,000.00	
	PROGRAM KOORDINASI KETENTRAMAN DAN KETERTIBAN UMUM		Persentase kejadian bencana dan pengaduan trantibmas yang ditangani secara tepat waktu		27,498.10	PROGRAM KOORDINASI KETENTRAMAN DAN KETERTIBAN UMUM		Persentase kejadian bencana dan pengaduan trantibmas yang ditangani secara tepat waktu		27,498.10	
	Koordinasi Upaya Penyelenggaraan Ketenteraman dan Ketertiban Umum		Jumlah kegiatan penyelenggaraan ketentraman dan ketertiban umum	9 Kegiatan	27,498.10	Koordinasi Upaya Penyelenggaraan Ketenteraman dan Ketertiban Umum		Jumlah kegiatan penyelenggaraan ketentraman dan ketertiban umum	9 Kegiatan	27,498.10	
	Sinergitas dengan Kepolisian Negara Republik Indonesia, Tentara Nasional Indonesia dan Instansi Vertikal di Wilayah Kecamatan	Kelurahan Randusari	Jumlah Laporan Hasil Sinergitas dengan Kepolisian Negara Republik Indonesia, Tentara Nasional Indonesia dan Instansi Vertikal di Wilayah Kecamatan	12 Laporan	27,498.10	Sinergitas dengan Kepolisian Negara Republik Indonesia, Tentara Nasional Indonesia dan Instansi Vertikal di Wilayah Kecamatan	Kelurahan Randusari	Jumlah Laporan Hasil Sinergitas dengan Kepolisian Negara Republik Indonesia, Tentara Nasional Indonesia dan Instansi Vertikal di Wilayah Kecamatan	12 Laporan	27,498.10	
	PROGRAM PENYELENGGARAAN URUSAN		Jumlah kelurahan yang telah menyelenggarakan pelayanan terintegrasi		165,700.00	PROGRAM PENYELENGGARAAN URUSAN		Jumlah kelurahan yang telah menyelenggarakan pelayanan terintegrasi		165,700.00	

NO	Rancangan Awal RKPD					Hasil Analisis Kebutuhan					
	Program/Kegiatan/Sub Kegiatan	Lokasi	Indikator Kinerja	Target	Pagu Indikatif (Rp.000)	Program/Kegiatan/Sub Kegiatan	Lokasi	Indikator Kinerja	Target	Kebutuhan Dana (Rp.000)	Catatan Penting
1	2	3	4	5	6	7	8	9	10	11	12
	PEMERINTAHAN UMUM					PEMERINTAHAN UMUM					
	Penyelenggaraan Urusan Pemerintahan Umum Sesuai Penugasan Kepala Daerah		Jumlah kegiatan penyelenggaraan urusan pemerintahan umum	9 Kegiatan	165,700.00	Penyelenggaraan Urusan Pemerintahan Umum Sesuai Penugasan Kepala Daerah		Jumlah kegiatan penyelenggaraan urusan pemerintahan umum	9 Kegiatan	165,700.00	
	Pelaksanaan Semua Urusan Pemerintahan yang Bukan Merupakan Kewenangan Daerah dan Tidak Dilaksanakan oleh Instansi Vertikal	Kelurahan Randusari	Jumlah Dokumen Semua Urusan Pemerintahan yang Bukan Merupakan Kewenangan Daerah dan Tidak Dilaksanakan oleh Instansi Vertikal	12 Dokumen	165,700.00	Pelaksanaan Semua Urusan Pemerintahan yang Bukan Merupakan Kewenangan Daerah dan Tidak Dilaksanakan oleh Instansi Vertikal	Kelurahan Randusari	Jumlah Dokumen Semua Urusan Pemerintahan yang Bukan Merupakan Kewenangan Daerah dan Tidak Dilaksanakan oleh Instansi Vertikal	12 Dokumen	165,700.00	
	KELURAHAN KARANGKETUG				495,699.82	KELURAHAN KARANGKETUG				495,699.82	
	PROGRAM PENUNJANG URUSAN PEMERINTAHAN DAERAH KABUPATEN/KOTA		Persentase kebutuhan penunjang pemerintahan yang terfasilitasi		57,999.92	PROGRAM PENUNJANG URUSAN PEMERINTAHAN DAERAH KABUPATEN/KOTA		Persentase kebutuhan penunjang pemerintahan yang terfasilitasi		57,999.92	
	Penyediaan Jasa Penunjang Urusan Pemerintahan Daerah		Persentase rata-rata ketercapaian pelaksanaan program dukungan sasaran PD	100 %	57,999.92	Penyediaan Jasa Penunjang Urusan Pemerintahan Daerah		Persentase rata-rata ketercapaian pelaksanaan program dukungan sasaran PD	100 %	57,999.92	
	Penyediaan Jasa Pelayanan Umum Kantor	Kelurahan Karangketug	Jumlah Laporan Penyediaan Jasa Pelayanan Umum Kantor yang Disediakan	12 Laporan	57,999.92	Penyediaan Jasa Pelayanan Umum Kantor	Kelurahan Karangketug	Jumlah Laporan Penyediaan Jasa Pelayanan Umum Kantor yang Disediakan	12 Laporan	57,999.92	
	PROGRAM PEMBERDAYAAN		Prosentase kelembagaan masyarakat yang di bina		215,799.90	PROGRAM PEMBERDAYAAN		Prosentase kelembagaan masyarakat yang di bina		215,799.90	

NO	Rancangan Awal RKPD					Hasil Analisis Kebutuhan					
	Program/Kegiatan/Sub Kegiatan	Lokasi	Indikator Kinerja	Target	Pagu Indikatif (Rp.000)	Program/Kegiatan/Sub Kegiatan	Lokasi	Indikator Kinerja	Target	Kebutuhan Dana (Rp.000)	Catatan Penting
1	2	3	4	5	6	7	8	9	10	11	12
	MASYARAKAT DESA DAN KELURAHAN					MASYARAKAT DESA DAN KELURAHAN					
	Kegiatan Pemberdayaan Kelurahan		Jumlah kelembagaan masyarakat tingkat kelurahan yang dibina	8 Kegiatan	215,799.90	Kegiatan Pemberdayaan Kelurahan		Jumlah kelembagaan masyarakat tingkat kelurahan yang dibina	8 Kegiatan	215,799.90	
	Peningkatan Partisipasi Masyarakat dalam Forum Musyawarah Perencanaan Pembangunan di Kelurahan	Kelurahan Randusari	Jumlah Lembaga Kemasyarakatan yang Berpartisipasi dalam Forum Musyawarah Perencanaan Pembangunan di Kelurahan	8 Lembaga Kemasyarakatan	15,799.90	Peningkatan Partisipasi Masyarakat dalam Forum Musyawarah Perencanaan Pembangunan di Kelurahan	Kelurahan Randusari	Jumlah Lembaga Kemasyarakatan yang Berpartisipasi dalam Forum Musyawarah Perencanaan Pembangunan di Kelurahan	8 Lembaga Kemasyarakatan	15,799.90	
	Pembangunan Sarana dan Prasarana Kelurahan	Kelurahan Randusari	Jumlah Sarana dan Prasarana Kelurahan yang terbangun	0 Unit	0.00	Pembangunan Sarana dan Prasarana Kelurahan	Kelurahan Randusari	Jumlah Sarana dan Prasarana Kelurahan yang terbangun	0 Unit	0.00	
	Pemberdayaan Masyarakat di Kelurahan	Kelurahan Randusari	Jumlah Pokmas dan Ormas yang Melaksanakan Pemberdayaan Masyarakat di Kelurahan	10 Pokmas/Ormas	200,000.00	Pemberdayaan Masyarakat di Kelurahan	Kelurahan Randusari	Jumlah Pokmas dan Ormas yang Melaksanakan Pemberdayaan Masyarakat di Kelurahan	10 Pokmas/Ormas	200,000.00	
	PROGRAM KOORDINASI KETENTRAMAN DAN KETERTIBAN UMUM		Persentase kejadian bencana dan pengaduan trantibmas yang ditangani secara tepat waktu		22,000.00	PROGRAM KOORDINASI KETENTRAMAN DAN KETERTIBAN UMUM		Persentase kejadian bencana dan pengaduan trantibmas yang ditangani secara tepat waktu		22,000.00	
	Koordinasi Upaya Penyelenggaraan Ketenteraman dan Ketertiban Umum		Jumlah kegiatan penyelenggaraan ketentraman dan ketertiban umum	9 Kegiatan	22,000.00	Koordinasi Upaya Penyelenggaraan Ketenteraman dan Ketertiban Umum		Jumlah kegiatan penyelenggaraan ketentraman dan ketertiban umum	9 Kegiatan	22,000.00	
	Sinergitas dengan Kepolisian Negara Republik Indonesia, Tentara Nasional	Kelurahan Randusari	Jumlah Laporan Hasil Sinergitas dengan Kepolisian Negara Republik Indonesia, Tentara Nasional	12 Laporan	22,000.00	Sinergitas dengan Kepolisian Negara Republik Indonesia, Tentara Nasional	Kelurahan Randusari	Jumlah Laporan Hasil Sinergitas dengan Kepolisian Negara Republik Indonesia, Tentara Nasional	12 Laporan	22,000.00	

NO	Rancangan Awal RKPD					Hasil Analisis Kebutuhan					
	Program/Kegiatan/Sub Kegiatan	Lokasi	Indikator Kinerja	Target	Pagu Indikatif (Rp.000)	Program/Kegiatan/Sub Kegiatan	Lokasi	Indikator Kinerja	Target	Kebutuhan Dana (Rp.000)	Catatan Penting
1	2	3	4	5	6	7	8	9	10	11	12
	Indonesia dan Instansi Vertikal di Wilayah Kecamatan		Indonesia dan Instansi Vertikal di Wilayah Kecamatan			Indonesia dan Instansi Vertikal di Wilayah Kecamatan		Indonesia dan Instansi Vertikal di Wilayah Kecamatan			
	PROGRAM PENYELENGGARAAN URUSAN PEMERINTAHAN UMUM		Jumlah kelurahan yang telah menyelenggarakan pelayanan terintegrasi		199,900.00	PROGRAM PENYELENGGARAAN URUSAN PEMERINTAHAN UMUM		Jumlah kelurahan yang telah menyelenggarakan pelayanan terintegrasi		199,900.00	
	Penyelenggaraan Urusan Pemerintahan Umum Sesuai Penugasan Kepala Daerah		Jumlah kegiatan penyelenggaraan urusan pemerintahan umum	9 Kegiatan	199,900.00	Penyelenggaraan Urusan Pemerintahan Umum Sesuai Penugasan Kepala Daerah		Jumlah kegiatan penyelenggaraan urusan pemerintahan umum	9 Kegiatan	199,900.00	
	Pelaksanaan Semua Urusan Pemerintahan yang Bukan Merupakan Kewenangan Daerah dan Tidak Dilaksanakan oleh Instansi Vertikal	Kelurahan Randusari	Jumlah Dokumen Semua Urusan Pemerintahan yang Bukan Merupakan Kewenangan Daerah dan Tidak Dilaksanakan oleh Instansi Vertikal	12 Dokumen	199,900.00	Pelaksanaan Semua Urusan Pemerintahan yang Bukan Merupakan Kewenangan Daerah dan Tidak Dilaksanakan oleh Instansi Vertikal	Kelurahan Randusari	Jumlah Dokumen Semua Urusan Pemerintahan yang Bukan Merupakan Kewenangan Daerah dan Tidak Dilaksanakan oleh Instansi Vertikal	12 Dokumen	199,900.00	
	KELURAHAN PETAHUNAN				557,300.00	KELURAHAN PETAHUNAN				557,300.00	
	PROGRAM PENUNJANG URUSAN PEMERINTAHAN DAERAH KABUPATEN/KOTA		Persentase kebutuhan penunjang pemerintahan yang terfasilitasi		78,000.00	PROGRAM PENUNJANG URUSAN PEMERINTAHAN DAERAH KABUPATEN/KOTA		Persentase kebutuhan penunjang pemerintahan yang terfasilitasi		78,000.00	
	Penyediaan Jasa Penunjang Urusan Pemerintahan Daerah		Persentase rata-rata ketercapaian pelaksanaan program dukungan sasaran PD	100 %	78,000.00	Penyediaan Jasa Penunjang Urusan Pemerintahan Daerah		Persentase rata-rata ketercapaian pelaksanaan program dukungan sasaran PD	100 %	78,000.00	

NO	Rancangan Awal RKPD					Hasil Analisis Kebutuhan					
	Program/Kegiatan/Sub Kegiatan	Lokasi	Indikator Kinerja	Target	Pagu Indikatif (Rp.000)	Program/Kegiatan/Sub Kegiatan	Lokasi	Indikator Kinerja	Target	Kebutuhan Dana (Rp.000)	Catatan Penting
1	2	3	4	5	6	7	8	9	10	11	12
	Penyediaan Jasa Pelayanan Umum Kantor	Kelurahan Karangketug	Jumlah Laporan Penyediaan Jasa Pelayanan Umum Kantor yang Disediakan	12 Laporan	78,000.00	Penyediaan Jasa Pelayanan Umum Kantor	Kelurahan Karangketug	Jumlah Laporan Penyediaan Jasa Pelayanan Umum Kantor yang Disediakan	12 Laporan	78,000.00	
	PROGRAM PEMBERDAYAAN MASYARAKAT DESA DAN KELURAHAN		Prosentase kelembagaan masyarakat yang di bina		215,500.00	PROGRAM PEMBERDAYAAN MASYARAKAT DESA DAN KELURAHAN		Prosentase kelembagaan masyarakat yang di bina		215,500.00	
	Kegiatan Pemberdayaan Kelurahan		Jumlah kelembagaan masyarakat tingkat kelurahan yang dibina	8 Kegiatan	215,500.00	Kegiatan Pemberdayaan Kelurahan		Jumlah kelembagaan masyarakat tingkat kelurahan yang dibina	8 Kegiatan	215,500.00	
	Peningkatan Partisipasi Masyarakat dalam Forum Musyawarah Perencanaan Pembangunan di Kelurahan	Kelurahan Randusari	Jumlah Lembaga Kemasyarakatan yang Berpartisipasi dalam Forum Musyawarah Perencanaan Pembangunan di Kelurahan	8 Lembaga Kemasyarakatan	15,500.00	Peningkatan Partisipasi Masyarakat dalam Forum Musyawarah Perencanaan Pembangunan di Kelurahan	Kelurahan Randusari	Jumlah Lembaga Kemasyarakatan yang Berpartisipasi dalam Forum Musyawarah Perencanaan Pembangunan di Kelurahan	8 Lembaga Kemasyarakatan	15,500.00	
	Pembangunan Sarana dan Prasarana Kelurahan	Kelurahan Randusari	Jumlah Sarana dan Prasarana Kelurahan yang terbangun	0 Unit	0.00	Pembangunan Sarana dan Prasarana Kelurahan	Kelurahan Randusari	Jumlah Sarana dan Prasarana Kelurahan yang terbangun	0 Unit	0.00	
	Pemberdayaan Masyarakat di Kelurahan	Kelurahan Randusari	Jumlah Pokmas dan Ormas yang Melaksanakan Pemberdayaan Masyarakat di Kelurahan	8 Pokmas/Ormas	200,000.00	Pemberdayaan Masyarakat di Kelurahan	Kelurahan Randusari	Jumlah Pokmas dan Ormas yang Melaksanakan Pemberdayaan Masyarakat di Kelurahan	8 Pokmas/Ormas	200,000.00	
	PROGRAM KOORDINASI KETENTRAMAN DAN KETERTIBAN UMUM		Persentase kejadian bencana dan pengaduan trantibmas yang ditangani secara tepat waktu		19,200.00	PROGRAM KOORDINASI KETENTRAMAN DAN KETERTIBAN UMUM		Persentase kejadian bencana dan pengaduan trantibmas yang ditangani secara tepat waktu		19,200.00	
	Koordinasi Upaya Penyelenggaraan Ketenteraman dan		Jumlah kegiatan penyelenggaraan ketentraman dan ketertiban	9 Kegiatan	19,200.00	Koordinasi Upaya Penyelenggaraan Ketenteraman dan		Jumlah kegiatan penyelenggaraan ketentraman dan ketertiban	9 Kegiatan	19,200.00	

NO	Rancangan Awal RKPD					Hasil Analisis Kebutuhan					
	Program/Kegiatan/Sub Kegiatan	Lokasi	Indikator Kinerja	Target	Pagu Indikatif (Rp.000)	Program/Kegiatan/Sub Kegiatan	Lokasi	Indikator Kinerja	Target	Kebutuhan Dana (Rp.000)	Catatan Penting
1	2	3	4	5	6	7	8	9	10	11	12
	Ketertiban Umum		umum			Ketertiban Umum		umum			
	Sinergitas dengan Kepolisian Negara Republik Indonesia, Tentara Nasional Indonesia dan Instansi Vertikal di Wilayah Kecamatan	Kelurahan Randusari	Jumlah Laporan Hasil Sinergitas dengan Kepolisian Negara Republik Indonesia, Tentara Nasional Indonesia dan Instansi Vertikal di Wilayah Kecamatan	12 Laporan	19,200.00	Sinergitas dengan Kepolisian Negara Republik Indonesia, Tentara Nasional Indonesia dan Instansi Vertikal di Wilayah Kecamatan	Kelurahan Randusari	Jumlah Laporan Hasil Sinergitas dengan Kepolisian Negara Republik Indonesia, Tentara Nasional Indonesia dan Instansi Vertikal di Wilayah Kecamatan	12 Laporan	19,200.00	
	PROGRAM PENYELENGGARAAN URUSAN PEMERINTAHAN UMUM		Jumlah kelurahan yang telah menyelenggarakan pelayanan terintegrasi		244,600.00	PROGRAM PENYELENGGARAAN URUSAN PEMERINTAHAN UMUM		Jumlah kelurahan yang telah menyelenggarakan pelayanan terintegrasi		244,600.00	
	Penyelenggaraan Urusan Pemerintahan Umum Sesuai Penugasan Kepala Daerah		Jumlah kegiatan penyelenggaraan urusan pemerintahan umum	9 Kegiatan	244,600.00	Penyelenggaraan Urusan Pemerintahan Umum Sesuai Penugasan Kepala Daerah		Jumlah kegiatan penyelenggaraan urusan pemerintahan umum	9 Kegiatan	244,600.00	
	Pelaksanaan Semua Urusan Pemerintahan yang Bukan Merupakan Kewenangan Daerah dan Tidak Dilaksanakan oleh Instansi Vertikal	Kelurahan Randusari	Jumlah Dokumen Semua Urusan Pemerintahan yang Bukan Merupakan Kewenangan Daerah dan Tidak Dilaksanakan oleh Instansi Vertikal	12 Dokumen	244,600.00	Pelaksanaan Semua Urusan Pemerintahan yang Bukan Merupakan Kewenangan Daerah dan Tidak Dilaksanakan oleh Instansi Vertikal	Kelurahan Randusari	Jumlah Dokumen Semua Urusan Pemerintahan yang Bukan Merupakan Kewenangan Daerah dan Tidak Dilaksanakan oleh Instansi Vertikal	12 Dokumen	244,600.00	

BAB III

TUJUAN DAN SASARAN KECAMATAN GADINGREJO

3.1. Telaahan terhadap Kebijakan Nasional

Kebijakan nasional tentang Kecamatan tertuang dalam Undang-Undang Nomor 23 Tahun 2014 tentang Pemerintahan Daerah dan Peraturan Pemerintah Nomor 19 Tahun 2008 tentang Kecamatan, sedangkan kebijakan Pemerintah Daerah tentang Kecamatan dituangkan dalam Peraturan Daerah Kota Pasuruan Nomor 15 Tahun 2012 tentang Perubahan atas Peraturan Daerah Nomor 13 Tahun 2012 tentang Pembentukan Kecamatan Kandang Sapi, Peraturan Daerah Kota Pasuruan Nomor 7 Tahun 2016 tentang Pembentukan dan Susunan Perangkat Daerah,dan Peraturan Walikota Pasuruan78 Tahun 2016 tentang Tugas Pokok dan Fungsi Kecamatan.

Undang-Undang Nomor 23 Tahun 2014 khususnya Pasal 221 antara lain dikemukakan bahwa Daerah kabupaten/kota membentuk Kecamatan dalamrangka meningkatkan koordinasi penyelenggaraan pemerintahan, pelayanan publik, dan pemberdayaanmasyarakat Desa/kelurahan.

Pasal 224 ayat (1) dikemukakan bahwa Camat dalam menjalankantugasnya dibantu oleh perangkat kecamatan dan Kecamatan dipimpin oleh seorang kepala kecamatan yang disebut camat yang berada di bawah dan bertanggungjawab kepada bupati/wali kota melalui sekretaris Daerah. Pertanggungjawaban Camat kepada Bupati/Walikota melalui Sekretaris Daerah adalah pertanggungjawaban administratif. Pengertian melalui bukan berarti Camat merupakan bawahan langsung Sekretaris Daerah, karena secara struktural Camat berada langsung di bawah Bupati/Walikota.

Undang-undang Nomor 23 Tahun 2014 dan Peraturan Pemerintah Nomor 18 Tahun 2016 tentang Perangkat Daerah tersebut mengamanatkan Camat mempunyai tugas:

a. menyelenggaraan urusan pemerintahan umum;
b. mengoordinasikan kegiatan pemberdayaan masyarakat;
c. mengoordinasikan upaya penyelenggaraan ketenteraman dan ketertiban umum;
d. mengoordinasikan penerapan dan penegakan Perda dan Perkada;
e. mengoordinasikan pemeliharaan prasarana dan sarana pelayanan umum;
f. mengoordinasikan penyelenggaraan kegiatan pemerintahan yang dilakukan oleh Perangkat Daerah di Kecamatan;
g. membina dan mengawasi penyelenggaraan kegiatan Desa dan/atau kelurahan;
h. melaksanakan Urusan Pemerintahan yang menjadi kewenangan Daerah kabupaten/kota yang tidak dilaksanakan oleh unit kerja Perangkat Daerah kabupaten/kota yang ada di Kecamatan; dan
i. melaksanakan tugas lain sesuai dengan ketentuan.

Selain melaksanakan tugas sebagaimana dimaksud, camat melaksanakan tugas yang dilimpahkan olehbupati/wali kota untuk melaksanakan sebagian Urusan Pemerintahan yang menjadi kewenangan Daerah kabupaten/kota.Pelimpahan kewenangan bupati/wali kota sebagaimana dimaksud dilakukan berdasarkan pemetaan pelayanan publik yang sesuai dengan karakteristik Kecamatan dan/atau kebutuhan masyarakat pada Kecamatan yang bersangkutan.

Dalam hubungan ini camat sebagai Perangkat Daerah sesuai arahan normatif Undang-undang Nomor 23 Tahun 2014 mengandung makna untuk mendorong dan mendukung pelaksanaan pemerintahan dengan asas desentralisasi, namun karena Camat juga mengemban tugas-tugas umum pemerintahan sebagaimana disebutkan di atas,hal ini menuntut Camat harus mempunyai kemampuan yang menguasai pengetahuan teknis Pemerintahan dan manajemen strategis dalam mengemban tugas-tugas dimaksud serta melakukan pendalaman yang visioner terhadap tugas pokok dan fungsinya.

Camat yang diharapkan sebagai manager di tingkat Kecamatan adalah manager yang harus memiliki akuntabilitas kinerja yang memiliki kemampuan manajemen lokalitas dan modern serta mampu menyesuaikan diri dengan desakan-desakan perkembangan dinamika kehidupan kultural dan sosial didaerah.

Untuk dapat merespon konsepsi pemikiran tersebut dibutuhkan solusi yang konstruktif dengan mengedepankan aspek legalistik dalam mengoptimalkan kedudukannya sebagai Perangkat Daerah yang mempunyai kekhususan dibandingkan dengan Perangkat Daerah lainnya dalam pelaksanaan tupoksinya untuk mendukung pelaksanaan asas desentralisasi. Kekhususan tersebut ditunjukkan dengan adanya suatu kewajiban mengintegrasi-kan nilai-nilai sosio kultural, menciptakan stabilitas dalam dinamika politik, ekonomi dan budaya, mengupayakan terwujudnya ketente- raman dan ketertiban wilayah sebagai perwujudan kesejahteraan rakyat serta masyarakat dalam kerangka membangunan integritas kesatuan wilayah.Hal ini mengisyaratkan bahwa fungsi utama camat selain memberikan pelayanan kepada masyarakat, juga melakukan tugas-tugas pembinaan wilayah.

Kebijakan nasional lain yang juga harus menjadi perhatian adalah Peraturan Menteri Dalam Negeri Republik Indonesia Nomor 70 Tahun 2019 tentang Sistem Informasi Pemerintahan Daerah**,** bahwa untuk kemudahan penyampaian informasi pemerintahan daerah kepada masyarakat perlu diatur informasi pemerintahan daerah yang terhubung dalam satu Sistem Informasi Pemerintahan Daerah yang wajib dilaksanakan oleh Pemerintah Daerah, dimana Sistem Informasi Pemerintahan Daerah tersebut menyajikan informasi pembangunan Daerah dan Keuangan Daerah yang saling terhubung dan terintegrasi dengan basis elektronik.

Tabel 3.1.
Prioritas dan Sasaran Kecamatan Gadingrejo

No	Prioritas Nasional	Prioritas Provinsi	Sasaran Daerah	Indikator Sasaran Daerah	Sasaran Perangkat Daerah	Indikator Sasaran Perangkat Daerah
1			Meningkatnya Kualitas Pelayanan Publik	Indeks Pelayanan Publik	Kepuasan Masyarakat Terhadap Pelayanan Publik Meningkat	Indeks Kepuasan Masyarakat Kecamatan

Tujuan dan Sasaran Renja Kecamatan Gadingrejo

Tujuan adalah sesuatu yang akan dicapai atau dihasilkan oleh instansi dalam jangka waktu 1 (satu) sampai dengan 5 (lima) tahun. Dari analisa kekuatan dan kelemahan serta peluang dan tantangan yang dihadapi, prioritas Tujuan Kecamatan Gadingrejo ditujukan pada hal-hal sebagai berikut:

Tabel 3.2.
Tujuan Jangka Menengah Pelayanan Kecamatan Gadingrejo

No	Tujuan Perangkat Daerah	Indikator Tujuan Perangkat Daerah	Target Kinerja Tujuan Perangkat Daerah Tahun 2026
1	Meningkatnya Kualitas Pelayanan Publik Kecamatan	Indeks Pelayanan Publik (IPP)	4.57

Sasaran adalah hasil yang akan dicapai secara nyata oleh instansi pemerintah dalam rumusan yang lebih spesifik, terukur, dalam kurun waktu yang lebih pendek dari tujuan dengan indikator outcome yang terukur. Dalam perumusan sasaran, harus benar-benar diperhatikan keterukuran dari indikator kinerja sasaran yang akan diukur.

Adapun Sasaran yang hendak dicapai oleh Kecamatan Gadingrejo adalah:

1. Meningkatnya Pelayanan Masyarakat
2. Meningkatnya Keberdayaan dan Peran Serta Masyarakat dalam Pembangunan

Tabel 3.3.
Sasaran Jangka Menengah Pelayanan Kecamatan Gadingrejo

No	Sasaran Perangkat Daerah	Indikator Sasaran Perangkat Daerah	Target Kinerja Sasaran Perangkat Daerah Tahun 2026
1	Kepuasan Masyarakat Terhadap Pelayanan Publik Meningkat	Indeks Kepuasan Masyarakat Kecamatan	88

Indikator Kinerja Utama (IKU) adalah ukuran atau undukator yang digunakan untuk menilai kinerja Kecamatan Gadingrejo dalam mencapai tujuan dan sasaran.

Tabel 3.4.
Indikator Kinerja Utama Kecamatan Gadingrejo

No	Indikator Kinerja Utama	Indikator Kinerja Indikator Kinerja Utama	Target Kinerja Indikator Kinerja Utama Perangkat Daerah
1	Meningkatnya Kualitas Pelayanan Publik Kecamatan	Indeks Pelayanan Publik (IPP)	4.57
2	Kepuasan Masyarakat Terhadap Pelayanan Publik Meningkat	Indeks Kepuasan Masyarakat Kecamatan	88

3.2. Program dan Kegiatan Kecamatan Gadingrejo

Untuk mengimplementasikan suatu kebijakan, diperlukan program yang dapat dijalankan dalam rangka mencapai tujuan dan sasaran organisasi. Perumusan program merupakan proses penentuan jumlah dan jenis sumber daya yang diperlukan dalam rangka pelaksanaan suatu rencana serta penjabaran rinci tentang langkah-langkah yang diambil untuk menjabarkan kebijakan.

Rencana Program, Kegiatan dan Sub Kegiatan adalah cara untuk melaksanakan tujuan dan sasaran yang telah ditetapkan serta upaya yang dilakukan untuk mengetahui capaian keberhasilan sasaran dan tujuan. Sedangkan Program dimaksudkan sebagai kumpulan kegiatan yang sistematis dan terpadu untuk mendapatkan hasil yang dilaksanakan Perangkat Daerah guna mencapai sasaran tertentu. Dengan adanya program dan kegiatan diharapkan pula dapat menyelesaikan permasalahan–permasalahan yang dihadapi. Adapun salah satu faktor yang menjadi bahan petimbangan terhadap rumusan program dan kegiatan adalah pencapaian visi dan misi kepala daerah, khususnya yang diampu oleh Kecamatan Gadingrejo

Program adalah bentuk instrumen kebijakan yang berisi satu atau lebih kegiatan yang dilaksanakan oleh Perangkat Daerah atau masyarakat, yang dikoordinasikan oleh pemerintah daerah untuk mencapai sasaran dan tujuan pembangunan daerah.

Berikut Program yang dilaksanakan oleh Kecamatan Gadingrejo:

1. Program Penunjang Urusan Pemerintahan Daerah Kabupaten/Kota
2. Program Penyelenggaraan Pemerintahan Dan Pelayanan Publik
3. Program Pemberdayaan Masyarakat Desa Dan Kelurahan
4. Program Koordinasi Ketentraman Dan Ketertiban Umum
5. Program Penyelenggaraan Urusan Pemerintahan Umum

Kegiatan dan sub kegiatan adalah bagian dari program yang dilaksanakan oleh satu atau beberapa Perangkat Daerah sebagai bagian dari pencapaian sasaran terukur pada suatu program, dan terdiri dari sekumpulan tindakan pengerahan sumber daya baik yang berupa personil (sumber daya manusia), barang modal termasuk peralatan dan teknologi, dana, atau kombinasi dari beberapa atau kesemua jenis sumber daya tersebut, sebagai masukan (input) untuk menghasilkan keluaran (output) dalam bentuk barang/jasa. Indikator kinerja adalah alat ukur spesifik secara kuantitatif dan/atau kualitatif untuk masukan, proses, keluaran, hasil, manfaat, dan/atau dampak yang menggambarkan tingkat capaian kinerja suatu program atau kegiatan

Kecamatan Gadingrejo melaksanakan Kegiatan dan sub kegiatan sebagai berikut :

1. Kegiatan Perencanaan, Penganggaran, dan Evaluasi Kinerja Perangkat Daerah
    a. Sub Kegiatan Penyusunan Dokumen Perencanaan Perangkat Daerah
    b. Sub Kegiatan Koordinasi dan Penyusunan Laporan Capaian Kinerja dan Ikhtisar Realisasi Kinerja SKPD
    c. Sub Kegiatan Evaluasi Kinerja Perangkat Daerah
2. Kegiatan Administrasi Keuangan Perangkat Daerah
    a. Sub Kegiatan Penyediaan Gaji dan Tunjangan ASN
    b. Sub Kegiatan Koordinasi dan Pelaksanaan Akuntansi SKPD
    c. Sub Kegiatan Koordinasi dan Penyusunan Laporan Keuangan Akhir Tahun SKPD
    d. Sub Kegiatan Koordinasi dan Penyusunan Laporan Keuangan Bulanan/Triwulanan/Semesteran SKPD
    e. Sub Kegiatan Penyusunan Pelaporan dan Analisis Prognosis Realisasi Anggaran
3. Kegiatan Administrasi Barang Milik Daerah pada Perangkat Daerah
    a. Sub Kegiatan Rekonsiliasi dan Penyusunan Laporan Barang Milik Daerah pada SKPD
4. Kegiatan Administrasi Kepegawaian Perangkat Daerah
    a. Sub Kegiatan Pendataan dan Pengolahan Administrasi Kepegawaian
    b. Sub Kegiatan Sosialisasi Peraturan Perundang-Undangan
    c. Sub Kegiatan Bimbingan Teknis Implementasi Peraturan Perundang-Undangan
5. Kegiatan Administrasi Umum Perangkat Daerah
    a. Sub Kegiatan Penyediaan Komponen Instalasi Listrik/Penerangan Bangunan Kantor
    b. Sub Kegiatan Penyediaan Barang Cetakan dan Penggandaan
    c. Sub Kegiatan Penyediaan Bahan Bacaan dan Peraturan Perundang-undangan
    d. Sub Kegiatan Fasilitasi Kunjungan Tamu
    e. Sub Kegiatan Penyelenggaraan Rapat Koordinasi dan Konsultasi SKPD
6. Kegiatan Pengadaan Barang Milik Daerah Penunjang Urusan Pemerintah Daerah
    - Sub Kegiatan Pengadaan Peralatan dan Mesin Lainnya
7. Kegiatan Penyediaan Jasa Penunjang Urusan Pemerintahan Daerah
    - Sub Kegiatan Penyediaan Jasa Surat Menyurat
    - Sub Kegiatan Penyediaan Jasa Komunikasi, Sumber Daya Air

dan Listrik

- Sub Kegiatan Penyediaan Jasa Pelayanan Umum Kantor
- Sub Kegiatan Penyediaan Jasa Pelayanan Umum Kantor Kelurahan Krapyakrejo
- Sub Kegiatan Penyediaan Jasa Pelayanan Umum Kantor Kelurahan Bukir
- Sub Kegiatan Penyediaan Jasa Pelayanan Umum Kantor Kelurahan Sebani
- Sub Kegiatan Penyediaan Jasa Pelayanan Umum Kantor Kelurahan Gentong
- Sub Kegiatan Penyediaan Jasa Pelayanan Umum Kantor Kelurahan Gadingrejo
- Sub Kegiatan Penyediaan Jasa Pelayanan Umum Kantor Kelurahan Randusari
- Sub Kegiatan Penyediaan Jasa Pelayanan Umum Kantor Kelurahan Karangketug
- Sub Kegiatan Penyediaan Jasa Pelayanan Umum Kantor Kelurahan Petahunan

8. Kegiatan Pemeliharaan Barang Milik Daerah Penunjang Urusan Pemerintahan Daerah
    - Sub Kegiatan Penyediaan Jasa Pemeliharaan, Biaya Pemeliharaan dan Pajak Kendaraan Perorangan Dinas atau Kendaraan Dinas Jabatan
    - Sub Kegiatan Pemeliharaan Mebel
    - Sub Kegiatan Pemeliharaan Peralatan dan Mesin Lainnya
    - Sub Kegiatan Pemeliharaan/Rehabilitasi Sarana dan Prasarana Gedung Kantor atau Bangunan Lainnya
    - Sub Kegiatan Pemeliharaan/Rehabilitasi Sarana dan Prasarana Pendukung Gedung Kantor atau Bangunan Lainnya
9. Kegiatan Koordinasi Penyelenggaraan Kegiatan Pemerintahan di Tingkat Kecamatan
    - Sub Kegiatan Koordinasi/Sinergi Perencanaan dan Pelaksanaan Kegiatan Pemerintahan dengan Perangkat Daerah dan Instansi Vertikal Terkait
10. Kegiatan Koordinasi Kegiatan Pemberdayaan Desa
    - Sub Kegiatan Peningkatan Efektifitas Kegiatan Pemberdayaan Masyarakat di Wilayah Kecamatan
11. Kegiatan Pemberdayaan Kelurahan
    - Sub Kegiatan Peningkatan Partisipasi Masyarakat dalam Forum Musyawarah Perencanaan Pembangunan di Kelurahan Krapyakrejo
    - Sub Kegiatan Peningkatan Partisipasi Masyarakat dalam Forum Musyawarah Perencanaan Pembangunan di Kelurahan Bukir

- Sub Kegiatan Peningkatan Partisipasi Masyarakat dalam Forum Musyawarah Perencanaan Pembangunan di Kelurahan Bukir
- Sub Kegiatan Peningkatan Partisipasi Masyarakat dalam Forum Musyawarah Perencanaan Pembangunan di Kelurahan Sebani
- Sub Kegiatan Peningkatan Partisipasi Masyarakat dalam Forum Musyawarah Perencanaan Pembangunan di Kelurahan Gentong
- Sub Kegiatan Peningkatan Partisipasi Masyarakat dalam Forum Musyawarah Perencanaan Pembangunan di Kelurahan Gadingrejo
- Sub Kegiatan Peningkatan Partisipasi Masyarakat dalam Forum Musyawarah Perencanaan Pembangunan di Kelurahan Randusari
- Sub Kegiatan Peningkatan Partisipasi Masyarakat dalam Forum Musyawarah Perencanaan Pembangunan di Kelurahan Karangketug
- Sub Kegiatan Peningkatan Partisipasi Masyarakat dalam Forum Musyawarah Perencanaan Pembangunan di Kelurahan Petahunan
- Sub Kegiatan Pembangunan Sarana dan Prasarana Kelurahan (Krapyakrejo)
- Sub Kegiatan Pembangunan Sarana dan Prasarana Kelurahan (Randusari)
- Sub Kegiatan Pemberdayaan Masyarakat di Kelurahan Krapyakrejo
- Sub Kegiatan Pemberdayaan Masyarakat di Kelurahan Bukir
- Sub Kegiatan Pemberdayaan Masyarakat di Kelurahan Sebani
- Sub Kegiatan Pemberdayaan Masyarakat di Kelurahan Gentong
- Sub Kegiatan Pemberdayaan Masyarakat di Kelurahan Gadingrejo
- Sub Kegiatan Pemberdayaan Masyarakat di Kelurahan Randusari
- Sub Kegiatan Pemberdayaan Masyarakat di Kelurahan Karangketug
- Sub Kegiatan Pemberdayaan Masyarakat di Kelurahan Petahunan

12. Kegiatan Koordinasi Upaya Penyelenggaraan Ketenteraman dan Ketertiban Umum
    - Sub Kegiatan Sinergitas dengan Kepolisian Negara Republik Indonesia, Tentara Nasional Indonesia dan Instansi Vertikal di Wilayah Kecamatan
    - Sub Kegiatan Sinergitas dengan Kepolisian Negara Republik Indonesia, Tentara Nasional Indonesia dan Instansi Vertikal di

Wilayah Kecamatan (Kelurahan Krapyakrejo)

- Sub Kegiatan Sinergitas dengan Kepolisian Negara Republik Indonesia, Tentara Nasional Indonesia dan Instansi Vertikal di Wilayah Kecamatan (Kelurahan Bukir)
- Sub Kegiatan Sinergitas dengan Kepolisian Negara Republik Indonesia, Tentara Nasional Indonesia dan Instansi Vertikal di Wilayah Kecamatan (Kelurahan Sebani)
- Sub Kegiatan Sinergitas dengan Kepolisian Negara Republik Indonesia, Tentara Nasional Indonesia dan Instansi Vertikal di Wilayah Kecamatan (Kelurahan Gentong)
- Sub Kegiatan Sinergitas dengan Kepolisian Negara Republik Indonesia, Tentara Nasional Indonesia dan Instansi Vertikal di Wilayah Kecamatan (Kelurahan Gadingrejo)
- Sub Kegiatan Sinergitas dengan Kepolisian Negara Republik Indonesia, Tentara Nasional Indonesia dan Instansi Vertikal di Wilayah Kecamatan (Kelurahan Randusari)
- Sub Kegiatan Sinergitas dengan Kepolisian Negara Republik Indonesia, Tentara Nasional Indonesia dan Instansi Vertikal di Wilayah Kecamatan (Kelurahan Karangketug)
- Sub Kegiatan Sinergitas dengan Kepolisian Negara Republik Indonesia, Tentara Nasional Indonesia dan Instansi Vertikal di Wilayah Kecamatan (Kelurahan Petahunan)

13. Kegiatan Penyelenggaraan Urusan Pemerintahan Umum sesuai Penugasan Kepala Daerah

    - Sub Kegiatan Pelaksanaan semua Urusan Pemerintahan yang bukan merupakan Kewenangan Daerah dan tidak dilaksanakan oleh Instansi Vertikal
    - Sub Kegiatan Pelaksanaan semua Urusan Pemerintahan yang bukan merupakan Kewenangan Daerah dan tidak dilaksanakan oleh Instansi Vertikal (Kelurahan Krapyakrejo)
    - Sub Kegiatan Pelaksanaan semua Urusan Pemerintahan yang bukan merupakan Kewenangan Daerah dan tidak dilaksanakan oleh Instansi Vertikal (Kelurahan Bukir)
    - Sub Kegiatan Pelaksanaan semua Urusan Pemerintahan yang bukan merupakan Kewenangan Daerah dan tidak dilaksanakan oleh Instansi Vertikal (Kelurahan Sebani)
    - Sub Kegiatan Pelaksanaan semua Urusan Pemerintahan yang bukan merupakan Kewenangan Daerah dan tidak dilaksanakan oleh Instansi Vertikal (Kelurahan Gentong)
    - Sub Kegiatan Pelaksanaan semua Urusan Pemerintahan yang bukan merupakan Kewenangan Daerah dan tidak dilaksanakan oleh Instansi Vertikal (Kelurahan Gadingrejo)
    - Sub Kegiatan Pelaksanaan semua Urusan Pemerintahan yang bukan merupakan Kewenangan Daerah dan tidak dilaksanakan oleh Instansi Vertikal (Kelurahan Randusari)
    - Sub Kegiatan Pelaksanaan semua Urusan Pemerintahan yang

bukan merupakan Kewenangan Daerah dan tidak dilaksanakan oleh Instansi Vertikal (Kelurahan Karangketug)

- Sub Kegiatan Pelaksanaan semua Urusan Pemerintahan yang bukan merupakan Kewenangan Daerah dan tidak dilaksanakan oleh Instansi Vertikal (Kelurahan Petahunan)

BAB IV

RENCANA KERJA DAN PENDANAAN KECAMATAN GADINGREJO

Uraian garis besar mengenai rekapitulasi program dan kegiatan Kecamatan Gadingrejo tahun 2026 beserta total kebutuhan dana/pagu indikatif yang dirinci menurut sumber pendanaannya tercantum sebagaimana tabel berikut:

Tabel 4.1.
Rumusan Rencana Program dan Kegiatan Kecamatan Gadingrejo Kota Pasuruan Tahun 2026 dan Prakiraan Maju Tahun 2027

Kode	Urusan/Bidang Urusan Pemerintahan Daerah dan Program/Kegiatan/Sub Kegiatan	Indikator Kinerja Program/Kegiatan/Sub Kegiatan	Rencana Tahun 2026				Catatan Penting	Prakiraan Maju Rencana Tahun	
			Lokasi	Target Capaian Kinerja	Kebutuhan Dana/Pagu Indikatif	Sumber Dana		Target Capaian Kinerja	Kebutuhan Dana/Pagu Indikatif
	KECAMATAN GADINGREJO				11.818.491.889,00				12.706.900.000,00
7	UNSUR KEWILAYAHAN				11.818.491.889,00				12.706.900.000,00
7.01	KECAMATAN				11.818.491.889,00				12.706.900.000,00
7.01.01	PROGRAM PENUNJANG URUSAN PEMERINTAHAN DAERAH KABUPATEN/KOTA				11.420.166.689,00				12.261.900.000,00
	[Terlaksananya Penunjang	Level Maturitas SPIP		3	11.420.166.689,00	-	-	3	12.261.900.000,00
	Urusan Kewilayahan	Perangkat Daerah							
	Kecamatan Gadingrejo]								
		Nilai SAKIP OPD		80				80	
7.01.01.2.01	Perencanaan, Penganggaran, dan Evaluasi Kinerja Perangkat Daerah	*Persentase dokumen Perencanaan dan Laporan Evaluasi Kinerja yang Tersusun Tepat Waktu*	KECAMATAN GADINGREJO	100 %	8.800.000,00			100 %	10.500.000,00
7.01.01.2.01.0001	Penyusunan Dokumen Perencanaan Perangkat Daerah								
		Jumlah Dokumen Perencanaan Perangkat Daerah	KECAMATAN GADINGREJO	6 Dokumen	4.500.000,00	DANA ALOKASI UMUM (DAU)		6 Dokumen	5.000.000,00
7.01.01.2.01.0006	Koordinasi dan Penyusunan Laporan Capaian Kinerja dan Ikhtisar Realisasi Kinerja SKPD								
		Jumlah Laporan Capaian Kinerja dan Ikhtisar Realisasi Kinerja SKPD dan Laporan Hasil Koordinasi Penyusunan Laporan Capaian Kinerja dan Ikhtisar Realisasi Kinerja SKPD	KECAMATAN GADINGREJO	5 Laporan	1.800.000,00	DANA ALOKASI UMUM (DAU)		5 Laporan	2.500.000,00
7.01.01.2.01.0007	Evaluasi Kinerja Perangkat								

Kode	Urusan/Bidang Urusan Pemerintahan Daerah dan Program/Kegiatan/Sub Kegiatan	Indikator Kinerja Program/Kegiatan/Sub Kegiatan	Rencana Tahun 2026				Catatan Penting	Prakiraan Maju Rencana Tahun	
			Lokasi	Target Capaian Kinerja	Kebutuhan Dana/Pagu Indikatif	Sumber Dana		Target Capaian Kinerja	Kebutuhan Dana/Pagu Indikatif
	Daerah								
		Jumlah Laporan Evaluasi Kinerja Perangkat Daerah	KECAMATAN GADINGREJO	1 Laporan	2.500.000,00	DANA ALOKASI UMUM (DAU)		1 Laporan	3.000.000,00
7.01.01.2.02	Administrasi Keuangan Perangkat Daerah	*Persentase Laporan Keuangan yang Tersusun Tepat Waktu*	KECAMATAN GADINGREJO	100 %	10.469.159.989,00			100 %	10.875.000.000,00
7.01.01.2.02.0001	Penyediaan Gaji dan Tunjangan ASN								
		Jumlah Orang yang Menerima Gaji dan Tunjangan ASN	KECAMATAN GADINGREJO	87 Orang/bulan	10.296.846.689,00	DANA ALOKASI UMUM (DAU)		87 Orang/bulan	10.700.000.000,00
7.01.01.2.02.0007	Koordinasi dan Penyusunan Laporan Keuangan Bulanan/ Triwulanan/ Semesteran SKPD								
		Jumlah Laporan Keuangan Bulanan/ Triwulanan/ Semesteran SKPD dan Laporan Koordinasi Penyusunan Laporan Keuangan Bulanan/Triwulana n/Semesteran SKPD	KECAMATAN GADINGREJO	17 Laporan	172.313.300,00	DANA ALOKASI UMUM (DAU)		17 Laporan	175.000.000,00
7.01.01.2.03	Administrasi Barang Milik Daerah pada Perangkat Daerah	*Persentase Laporan BMD yang Tersusun Tepat Waktu*	KECAMATAN GADINGREJO	100 %	14.752.400,00			100 %	20.000.000,00
7.01.01.2.03.0001	Penyusunan Perencanaan Kebutuhan Barang Milik Daerah SKPD								
		Jumlah Rencana Kebutuhan Barang Milik Daerah SKPD	KECAMATAN GADINGREJO	2 Dokumen	1.500.000,00	DANA ALOKASI UMUM (DAU)		2 Dokumen	6.000.000,00
7.01.01.2.03.0005	Rekonsiliasi dan Penyusunan Laporan Barang Milik Daerah pada SKPD								

Kode	Urusan/Bidang Urusan Pemerintahan Daerah dan Program/Kegiatan/Sub Kegiatan	Indikator Kinerja Program/Kegiatan/Sub Kegiatan	Rencana Tahun 2026				Catatan Penting	Prakiraan Maju Rencana Tahun	
			Lokasi	Target Capaian Kinerja	Kebutuhan Dana/Pagu Indikatif	Sumber Dana		Target Capaian Kinerja	Kebutuhan Dana/Pagu Indikatif
		Jumlah Laporan Rekonsiliasi dan Penyusunan Laporan Barang Milik Daerah pada SKPD	KECAMATAN GADINGREJO	4 Laporan	13.252.400,00	DANA ALOKASI UMUM (DAU)		4 Laporan	14.000.000,00
7.01.01.2.05	Administrasi Kepegawaian Perangkat Daerah	*Persentase SDM Aparatur yang meningkat Kompetensinya*	KECAMATAN GADINGREJO	100 %	2.372.300,00			100 %	2.400.000,00
7.01.01.2.05.0003	Pendataan dan Pengolahan Administrasi Kepegawaian								
		Jumlah Dokumen Pendataan dan Pengolahan Administrasi Kepegawaian	KECAMATAN GADINGREJO	4 Dokumen	2.372.300,00	DANA ALOKASI UMUM (DAU)		4 Dokumen	2.400.000,00
7.01.01.2.06	Administrasi Umum Perangkat Daerah	*Persentase Terpenuhinya Layanan Administrasi Perkantoran*	KECAMATAN GADINGREJO	100 %	81.226.200,00			100 %	102.500.000,00
7.01.01.2.06.0001	Penyediaan Komponen Instalasi Listrik/Penerangan Bangunan Kantor								
		Jumlah Paket Komponen Instalasi Listrik/Penerangan Bangunan Kantor yang Disediakan	KECAMATAN GADINGREJO	4 Paket	6.999.800,00	DANA ALOKASI UMUM (DAU)		4 Paket	7.000.000,00
7.01.01.2.06.0005	Penyediaan Barang Cetakan dan Penggandaan								
		Jumlah Paket Barang Cetakan dan Penggandaan yang Disediakan	KECAMATAN GADINGREJO	12 Paket	7.496.800,00	DANA ALOKASI UMUM (DAU)		12 Paket	8.000.000,00
7.01.01.2.06.0006	Penyediaan Bahan Bacaan dan Peraturan Perundang-undangan								
		Jumlah Dokumen Bahan Bacaan dan Peraturan Perundang-Undangan yang	KECAMATAN GADINGREJO	1 Dokumen	2.204.000,00	DANA ALOKASI UMUM (DAU)		1 Dokumen	2.500.000,00

Kode	Urusan/Bidang Urusan Pemerintahan Daerah dan Program/Kegiatan/Sub Kegiatan	Indikator Kinerja Program/Kegiatan/Sub Kegiatan	Rencana Tahun 2026				Catatan Penting	Prakiraan Maju Rencana Tahun	
			Lokasi	Target Capaian Kinerja	Kebutuhan Dana/Pagu Indikatif	Sumber Dana		Target Capaian Kinerja	Kebutuhan Dana/Pagu Indikatif
		Disediakan							
7.01.01.2.06.0007	Penyediaan Bahan/Material								
		Jumlah Paket Bahan/Material yang Disediakan	KECAMATAN GADINGREJO	1 Paket	10.000.000,00	DANA ALOKASI UMUM (DAU)		1 Paket	20.000.000,00
7.01.01.2.06.0009	Penyelenggaraan Rapat Koordinasi dan Konsultasi SKPD								
		Jumlah Laporan Penyelenggaraan Rapat Koordinasi dan Konsultasi SKPD	KECAMATAN GADINGREJO	12 Laporan	54.525.600,00	DANA ALOKASI UMUM (DAU)		12 Laporan	65.000.000,00
7.01.01.2.07	Pengadaan Barang Milik Daerah Penunjang Urusan Pemerintah Daerah	*Presentase Terpenuhinya Pengadaan Barang Milik Daerah*	KECAMATAN GADINGREJO	100 %	60.000.000,00			100 %	330.000.000,00
7.01.01.2.07.0005	Pengadaan Mebel								
		Jumlah Paket Mebel yang Disediakan	KECAMATAN GADINGREJO	200 Unit	60.000.000,00	DANA ALOKASI UMUM (DAU)		200 Unit	80.000.000,00
7.01.01.2.07.0006	Pengadaan Peralatan dan Mesin Lainnya								
		Jumlah Unit Peralatan dan Mesin Lainnya yang Disediakan	KECAMATAN GADINGREJO	0 Unit	0,00	DANA ALOKASI UMUM (DAU)		0 Unit	250.000.000,00
7.01.01.2.08	Penyediaan Jasa Penunjang Urusan Pemerintahan Daerah	*Persentase Terpenuhinya Jasa Penunjang Layanan Perkantoran*	KECAMATAN GADINGREJO	100 %	605.395.800,00			100 %	613.500.000,00
7.01.01.2.08.0001	Penyediaan Jasa Surat Menyurat								
		Jumlah Laporan Penyediaan Jasa Surat Menyurat	KECAMATAN GADINGREJO	12 Laporan	1.000.000,00	DANA ALOKASI UMUM (DAU)		12 Laporan	1.500.000,00

Kode	Urusan/Bidang Urusan Pemerintahan Daerah dan Program/Kegiatan/Sub Kegiatan	Indikator Kinerja Program/Kegiatan/Sub Kegiatan	Rencana Tahun 2026				Catatan Penting	Prakiraan Maju Rencana Tahun	
			Lokasi	Target Capaian Kinerja	Kebutuhan Dana/Pagu Indikatif	Sumber Dana		Target Capaian Kinerja	Kebutuhan Dana/Pagu Indikatif
7.01.01.2.08.0002	Penyediaan Jasa Komunikasi, Sumber Daya Air dan Listrik								
		Jumlah Laporan Penyediaan Jasa Komunikasi, Sumber Daya Air dan Listrik yang Disediakan	KECAMATAN GADINGREJO	12 Laporan	78.173.500,00	DANA ALOKASI UMUM (DAU)		12 Laporan	82.000.000,00
7.01.01.2.08.0004	Penyediaan Jasa Pelayanan Umum Kantor								
		Jumlah Laporan Penyediaan Jasa Pelayanan Umum Kantor yang Disediakan	KECAMATAN GADINGREJO	12 Laporan	526.222.300,00	DANA ALOKASI UMUM (DAU)		12 Laporan	530.000.000,00
7.01.01.2.09	Pemeliharaan Barang Milik Daerah Penunjang Urusan Pemerintahan Daerah	*Persentase Barang Milik Daerah yang Terpelihara*	KECAMATAN GADINGREJO	100 %	178.460.000,00			100 %	308.000.000,00
7.01.01.2.09.0002	Penyediaan Jasa Pemeliharaan, Biaya Pemeliharaan, Pajak dan Perizinan Kendaraan Dinas Operasional atau Lapangan								
		Jumlah Kendaraan Dinas Operasional atau Lapangan yang Dipelihara dan dibayarkan Pajak dan Perizinannya	KECAMATAN GADINGREJO	7 Unit	80.330.000,00	DANA ALOKASI UMUM (DAU)		7 Unit	90.000.000,00
7.01.01.2.09.0005	Pemeliharaan Mebel								
		Jumlah Mebel yang Dipelihara	KECAMATAN GADINGREJO	33 Unit	2.400.000,00	DANA ALOKASI UMUM (DAU)		33 Unit	3.000.000,00
7.01.01.2.09.0006	Pemeliharaan Peralatan dan Mesin Lainnya								
		Jumlah Peralatan dan Mesin Lainnya yang Dipelihara	KECAMATAN GADINGREJO	41 Unit	11.040.000,00	DANA ALOKASI UMUM (DAU)		41 Unit	15.000.000,00

Kode	Urusan/Bidang Urusan Pemerintahan Daerah dan Program/Kegiatan/Sub Kegiatan	Indikator Kinerja Program/Kegiatan/Sub Kegiatan	Rencana Tahun 2026				Catatan Penting	Prakiraan Maju Rencana Tahun	
			Lokasi	Target Capaian Kinerja	Kebutuhan Dana/Pagu Indikatif	Sumber Dana		Target Capaian Kinerja	Kebutuhan Dana/Pagu Indikatif
7.01.01.2.09.0010	Pemeliharaan/Rehabilitasi Sarana dan Prasarana Gedung Kantor atau Bangunan Lainnya								
		Jumlah Sarana dan Prasarana Gedung Kantor atau Bangunan Lainnya yang Dipelihara/Direhabilitasi	KECAMATAN GADINGREJO	3 Unit	84.690.000,00	DANA ALOKASI UMUM (DAU)		3 Unit	200.000.000,00
	-	-	-	-	11.420.166.689,00	-		-	12.261.900.000,00
7.01.01.2.09.0011	Pemeliharaan/Rehabilitasi Sarana dan Prasarana Pendukung Gedung Kantor atau Bangunan Lainnya								
		Jumlah Sarana dan Prasarana Pendukung Gedung Kantor atau Bangunan Lainnya yang Dipelihara/Direhabilitasi	KECAMATAN GADINGREJO	0 Unit	0,00	DANA ALOKASI UMUM (DAU)		0 Unit	0,00
7.01.02	PROGRAM PENYELENGGARAAN PEMERINTAHAN DAN PELAYANAN PUBLIK				38.376.100,00				40.000.000,00
	[Terselenggaranya Pemerintahan dan Pelayanan Publik Kecamatan Gadingrejo]	Persentase usulan musrenbangcam yang diakomodir dalam musrenbangkot	-	75	38.376.100,00	-		75	40.000.000,00
7.01.02.2.01	Koordinasi Penyelenggaraan Kegiatan Pemerintahan di Tingkat Kecamatan	*Jumlah Kegiatan Koordinasi Penyelenggaraan Kegiatan Pemerintahan di Tingkat Kecamatan*	KECAMATAN GADINGREJO	2 Kegiatan	38.376.100,00			2 Kegiatan	40.000.000,00
7.01.02.2.01.0001	Koordinasi/Sinergi Perencanaan dan Pelaksanaan Kegiatan Pemerintahan dengan Perangkat Daerah dan Instansi								

Kode	Urusan/Bidang Urusan Pemerintahan Daerah dan Program/Kegiatan/Sub Kegiatan	Indikator Kinerja Program/Kegiatan/Sub Kegiatan	Rencana Tahun 2026				Catatan Penting	Prakiraan Maju Rencana Tahun	
			Lokasi	Target Capaian Kinerja	Kebutuhan Dana/Pagu Indikatif	Sumber Dana		Target Capaian Kinerja	Kebutuhan Dana/Pagu Indikatif
	Vertikal Terkait								
		0	KECAMATAN GADINGREJO	2 0	38.376.100,00	DANA ALOKASI UMUM (DAU)		2 0	40.000.000,00
7.01.03	PROGRAM PEMBERDAYAAN MASYARAKAT DESA DAN KELURAHAN				102.268.000,00				125.000.000,00
	[Terlaksananya Pemberdayaan Masyarakat Kelurahan di Kecamatan Gadingrejo]	Persentase Kelembagaan Masyarakat yang Dibina	-	100	102.268.000,00	-		100	125.000.000,00
7.01.03.2.01	Koordinasi Kegiatan Pemberdayaan Desa	*Jumlah Kegiatan Koordinasi Pemberdayaan Desa*	KECAMATAN GADINGREJO	1 Kegiatan	102.268.000,00			1 Kegiatan	125.000.000,00
7.01.03.2.01.0003	Peningkatan Efektifitas Kegiatan Pemberdayaan Masyarakat di Wilayah Kecamatan								
		Jumlah Laporan Peningkatan Efektivitas Kegiatan Pemberdayaan Masyarakat di Wilayah Kecamatan	KECAMATAN GADINGREJO	40 Laporan	102.268.000,00	DANA ALOKASI UMUM (DAU)		40 Laporan	125.000.000,00
7.01.04	PROGRAM KOORDINASI KETENTRAMAN DAN KETERTIBAN UMUM				196.114.900,00				215.000.000,00
	[Terlaksananya Koordinasi Ketentraman dan ketertiban Umum Kecamatan Gadingrejo]	Persentase Penanganan Pengaduan Trantibmas dan Kebencanaan	-	100	196.114.900,00	-		100	215.000.000,00
7.01.04.2.01	Koordinasi Upaya Penyelenggaraan Ketenteraman dan Ketertiban Umum	*Jumlah Kegiatan Koordinasi Upaya Penyelenggaraan Ketenteraman dan Ketertiban Umum di Kecamatan*	KECAMATAN GADINGREJO	9 Kegiatan	196.114.900,00			9 Kegiatan	215.000.000,00
7.01.04.2.01.0001	Sinergitas dengan Kepolisian Negara Republik Indonesia, Tentara Nasional Indonesia								

Kode	Urusan/Bidang Urusan Pemerintahan Daerah dan Program/Kegiatan/Sub Kegiatan	Indikator Kinerja Program/Kegiatan/Sub Kegiatan	Rencana Tahun 2026				Catatan Penting	Prakiraan Maju Rencana Tahun	
			Lokasi	Target Capaian Kinerja	Kebutuhan Dana/Pagu Indikatif	Sumber Dana		Target Capaian Kinerja	Kebutuhan Dana/Pagu Indikatif
	dan Instansi Vertikal di Wilayah Kecamatan								
		Jumlah Laporan Hasil Sinergitas dengan Kepolisian Negara Republik Indonesia, Tentara Nasional Indonesia dan Instansi Vertikal di Wilayah Kecamatan	KECAMATAN GADINGREJO	12 Laporan	196.114.900,00	DANA ALOKASI UMUM (DAU)		12 Laporan	215.000.000,00
7.01.05	PROGRAM PENYELENGGARAAN URUSAN PEMERINTAHAN UMUM				61.566.200,00				65.000.000,00
	[Terselenggaranya urusan Pemerintahan Umum Kecamatan Gadingrejo]	Persentase Peneyelenggaraan Urusan Pemerintahan Umum	-	100	61.566.200,00	-		100	65.000.000,00
7.01.05.2.01	Penyelenggaraan Urusan Pemerintahan Umum Sesuai Penugasan Kepala Daerah	*Jumlah Kegiatan Penyelenggaraan Urusan Pemerintahan Umum Sesuai Penugasan Kepala Daerah*	KECAMATAN GADINGREJO	9 Kegiatan	61.566.200,00			9 Kegiatan	65.000.000,00
7.01.05.2.01.0007	Pelaksanaan Semua Urusan Pemerintahan yang Bukan Merupakan Kewenangan Daerah dan Tidak Dilaksanakan oleh Instansi Vertikal								
		Jumlah Dokumen Semua Urusan Pemerintahan yang Bukan Merupakan Kewenangan Daerah dan Tidak Dilaksanakan oleh Instansi Vertikal	KECAMATAN GADINGREJO	4 Dokumen	61.566.200,00	DANA ALOKASI UMUM (DAU)		4 Dokumen	65.000.000,00
	KELURAHAN KRAPYAKREJO				517.387.178,00				590.000.000,00
7	UNSUR KEWILAYAHAN				517.387.178,00				590.000.000,00
7.01	KECAMATAN				517.387.178,00				590.000.000,00

Kode	Urusan/Bidang Urusan Pemerintahan Daerah dan Program/Kegiatan/Sub Kegiatan	Indikator Kinerja Program/Kegiatan/Sub Kegiatan	Rencana Tahun 2026				Catatan Penting	Prakiraan Maju Rencana Tahun	
			Lokasi	Target Capaian Kinerja	Kebutuhan Dana/Pagu Indikatif	Sumber Dana		Target Capaian Kinerja	Kebutuhan Dana/Pagu Indikatif
7.01.01	PROGRAM PENUNJANG URUSAN PEMERINTAHAN DAERAH KABUPATEN/KOTA				66.554.978,00				85.000.000,00
	[Terlaksananya Penunjang	Level Maturitas SPIP		3				3	
	Urusan Kewilayahan	Perangkat Daerah							
	Kecamatan Gadingrejo]								
		Nilai SAKIP OPD		80				80	
7.01.01.2.08	Penyediaan Jasa Penunjang Urusan Pemerintahan Daerah	*Persentase Terpenuhinya Jasa Penunjang Layanan Perkantoran*	KELURAHAN KRAPYAKREJO	100 %	66.554.978,00			100 %	85.000.000,00
7.01.01.2.08.0004	Penyediaan Jasa Pelayanan Umum Kantor								
		Jumlah Laporan Penyediaan Jasa Pelayanan Umum Kantor yang Disediakan	KELURAHAN KRAPYAKREJO	12 Laporan	66.554.978,00	DANA ALOKASI UMUM (DAU)		12 Laporan	85.000.000,00
7.01.03	PROGRAM PEMBERDAYAAN MASYARAKAT DESA DAN KELURAHAN				218.682.900,00				295.000.000,00
	[Terlaksananya Pemberdayaan Masyarakat Kelurahan di Kecamatan Gadingrejo]	-	-	100	218.682.900,00	-		100	295.000.000,00
7.01.03.2.02	Kegiatan Pemberdayaan Kelurahan	*Jumlah Kegiatan Pemberdayaan Kelurahan*	KELURAHAN KRAPYAKREJO	8 Kegiatan	218.682.900,00			8 Kegiatan	295.000.000,00
7.01.03.2.02.0001	Peningkatan Partisipasi Masyarakat dalam Forum Musyawarah Perencanaan Pembangunan di Kelurahan								
		Jumlah Lembaga Kemasyarakatan yang Berpartisipasi dalam Forum Musyawarah Perencanaan Pembangunan di Kelurahan	KELURAHAN KRAPYAKREJO	8 Lembaga Kemasyarakatan	18.682.900,00	DANA ALOKASI UMUM (DAU)		8 Lembaga Kemasyarakatan	20.000.000,00

Kode	Urusan/Bidang Urusan Pemerintahan Daerah dan Program/Kegiatan/Sub Kegiatan	Indikator Kinerja Program/Kegiatan/Sub Kegiatan	Rencana Tahun 2026				Catatan Penting	Prakiraan Maju Rencana Tahun	
			Lokasi	Target Capaian Kinerja	Kebutuhan Dana/Pagu Indikatif	Sumber Dana		Target Capaian Kinerja	Kebutuhan Dana/Pagu Indikatif
7.01.03.2.02.0002	Pembangunan Sarana dan Prasarana Kelurahan								
		Jumlah Sarana dan Prasarana Kelurahan yang Terbangun	KELURAHAN KRAPYAKREJO	1 Unit	5.000.000,00	DAU TAMBAHAN DUKUNGAN PENDANAAN KELURAHAN		1 Unit	35.000.000,00
7.01.03.2.02.0003	Pemberdayaan Masyarakat di Kelurahan								
		Jumlah Pokmas dan Ormas yang Melaksanakan Pemberdayaan Masyarakat di Kelurahan	KELURAHAN KRAPYAKREJO	8 Pokmas / Ormas	195.000.000,00	DAU TAMBAHAN DUKUNGAN PENDANAAN KELURAHAN		8 Pokmas / Ormas	240.000.000,00
7.01.04	PROGRAM KOORDINASI KETENTRAMAN DAN KETERTIBAN UMUM				29.149.900,00				33.000.000,00
	[Terlaksananya Koordinasi Ketentraman dan ketertiban Umum Kecamatan Gadingrejo]	Persentase Penanganan Pengaduan Trantibmas dan Kebencanaan	-	100	29.149.900,00	-		100	33.000.000,00
7.01.04.2.01	Koordinasi Upaya Penyelenggaraan Ketenteraman dan Ketertiban Umum	*Jumlah Kegiatan Koordinasi Upaya Penyelenggaraan Ketenteraman dan Ketertiban Umum di Kecamatan*	KELURAHAN KRAPYAKREJO	9 Kegiatan	29.149.900,00			9 Kegiatan	33.000.000,00
7.01.04.2.01.0001	Sinergitas dengan Kepolisian Negara Republik Indonesia, Tentara Nasional Indonesia dan Instansi Vertikal di Wilayah Kecamatan								
		Jumlah Laporan Hasil Sinergitas dengan Kepolisian Negara Republik Indonesia, Tentara Nasional Indonesia	KELURAHAN KRAPYAKREJO	12 Laporan	29.149.900,00	DANA ALOKASI UMUM (DAU)		12 Laporan	33.000.000,00

Kode	Urusan/Bidang Urusan Pemerintahan Daerah dan Program/Kegiatan/Sub Kegiatan	Indikator Kinerja Program/Kegiatan/Sub Kegiatan	Rencana Tahun 2026				Catatan Penting	Prakiraan Maju Rencana Tahun	
			Lokasi	Target Capaian Kinerja	Kebutuhan Dana/Pagu Indikatif	Sumber Dana		Target Capaian Kinerja	Kebutuhan Dana/Pagu Indikatif
		dan Instansi Vertikal di Wilayah Kecamatan							
7.01.05	PROGRAM PENYELENGGARAAN URUSAN PEMERINTAHAN UMUM				202.999.400,00				177.000.000,00
	[Terselenggaranya urusan Pemerintahan Umum Kecamatan Gadingrejo]	Persentase Peneyelenggaraan Urusan Pemerintahan Umum	-	100	202.999.400,00	-		100	177.000.000,00
7.01.05.2.01	Penyelenggaraan Urusan Pemerintahan Umum Sesuai Penugasan Kepala Daerah	*Jumlah Kegiatan Penyelenggaraan Urusan Pemerintahan Umum Sesuai Penugasan Kepala Daerah*	KELURAHAN KRAPYAKREJO	9 Kegiatan	202.999.400,00			9 Kegiatan	177.000.000,00
7.01.05.2.01.0007	Pelaksanaan Semua Urusan Pemerintahan yang Bukan Merupakan Kewenangan Daerah dan Tidak Dilaksanakan oleh Instansi Vertikal								
		Jumlah Dokumen Semua Urusan Pemerintahan yang Bukan Merupakan Kewenangan Daerah dan Tidak Dilaksanakan oleh Instansi Vertikal	KELURAHAN KRAPYAKREJO	12 Dokumen	202.999.400,00	DANA ALOKASI UMUM (DAU)		12 Dokumen	177.000.000,00
	KELURAHAN BUKIR				496.816.600,00				615.000.000,00
7	UNSUR KEWILAYAHAN				496.816.600,00				615.000.000,00
7.01	KECAMATAN				496.816.600,00				615.000.000,00
7.01.01	PROGRAM PENUNJANG URUSAN PEMERINTAHAN DAERAH KABUPATEN/KOTA				71.316.600,00				90.000.000,00
	[Terlaksananya Penunjang	Level Maturitas SPIP		3				3	
	Urusan Kewilayahan	Perangkat Daerah							

Kode	Urusan/Bidang Urusan Pemerintahan Daerah dan Program/Kegiatan/Sub Kegiatan	Indikator Kinerja Program/Kegiatan/Sub Kegiatan	Rencana Tahun 2026				Catatan Penting	Prakiraan Maju Rencana Tahun	
			Lokasi	Target Capaian Kinerja	Kebutuhan Dana/Pagu Indikatif	Sumber Dana		Target Capaian Kinerja	Kebutuhan Dana/Pagu Indikatif
	Kecamatan Gadingrejo]								
		Nilai SAKIP OPD		80				80	
7.01.01.2.08	Penyediaan Jasa Penunjang Urusan Pemerintahan Daerah	*Persentase Terpenuhinya Jasa Penunjang Layanan Perkantoran*	KELURAHAN BUKIR	100 %	71.316.600,00			100 %	90.000.000,00
7.01.01.2.08.0004	Penyediaan Jasa Pelayanan Umum Kantor								
		Jumlah Laporan Penyediaan Jasa Pelayanan Umum Kantor yang Disediakan	KELURAHAN BUKIR	12 Laporan	71.316.600,00	DANA ALOKASI UMUM (DAU)		12 Laporan	90.000.000,00
7.01.03	PROGRAM PEMBERDAYAAN MASYARAKAT DESA DAN KELURAHAN				218.000.000,00				300.000.000,00
	[Terlaksananya Pemberdayaan Masyarakat Kelurahan di Kecamatan Gadingrejo]	-	-	100	218.000.000,00	-		100	300.000.000,00
7.01.03.2.02	Kegiatan Pemberdayaan Kelurahan	*Jumlah Kegiatan Pemberdayaan Kelurahan*	KELURAHAN BUKIR	8 Kegiatan	218.000.000,00			8 Kegiatan	300.000.000,00
7.01.03.2.02.0001	Peningkatan Partisipasi Masyarakat dalam Forum Musyawarah Perencanaan Pembangunan di Kelurahan								
		Jumlah Lembaga Kemasyarakatan yang Berpartisipasi dalam Forum Musyawarah Perencanaan Pembangunan di Kelurahan	KELURAHAN BUKIR	7 Lembaga Kemasyarakatan	18.000.000,00	DANA ALOKASI UMUM (DAU)		7 Lembaga Kemasyarakatan	25.000.000,00
7.01.03.2.02.0002	Pembangunan Sarana dan Prasarana Kelurahan								
		Jumlah Sarana dan Prasarana Kelurahan yang Terbangun	KELURAHAN BUKIR	1 Unit	10.000.000,00	DAU TAMBAHAN DUKUNGAN		1 Unit	25.000.000,00

Kode	Urusan/Bidang Urusan Pemerintahan Daerah dan Program/Kegiatan/Sub Kegiatan	Indikator Kinerja Program/Kegiatan/Sub Kegiatan	Rencana Tahun 2026				Catatan Penting	Prakiraan Maju Rencana Tahun	
			Lokasi	Target Capaian Kinerja	Kebutuhan Dana/Pagu Indikatif	Sumber Dana		Target Capaian Kinerja	Kebutuhan Dana/Pagu Indikatif
						PENDANAAN KELURAHAN			
7.01.03.2.02.0003	Pemberdayaan Masyarakat di Kelurahan								
		Jumlah Pokmas dan Ormas yang Melaksanakan Pemberdayaan Masyarakat di Kelurahan	KELURAHAN BUKIR	7 Pokmas / Ormas	190.000.000,00	DAU TAMBAHAN DUKUNGAN PENDANAAN KELURAHAN		7 Pokmas / Ormas	250.000.000,00
7.01.04	PROGRAM KOORDINASI KETENTRAMAN DAN KETERTIBAN UMUM				30.000.000,00				40.000.000,00
	[Terlaksananya Koordinasi Ketentraman dan ketertiban Umum Kecamatan Gadingrejo]	Persentase Penanganan Pengaduan Trantibmas dan Kebencanaan	-	100	30.000.000,00	-		100	40.000.000,00
7.01.04.2.01	Koordinasi Upaya Penyelenggaraan Ketenteraman dan Ketertiban Umum	*Jumlah Kegiatan Koordinasi Upaya Penyelenggaraan Ketenteraman dan Ketertiban Umum di Kecamatan*	KELURAHAN BUKIR	9 Kegiatan	30.000.000,00			9 Kegiatan	40.000.000,00
7.01.04.2.01.0001	Sinergitas dengan Kepolisian Negara Republik Indonesia, Tentara Nasional Indonesia dan Instansi Vertikal di Wilayah Kecamatan								
		Jumlah Laporan Hasil Sinergitas dengan Kepolisian Negara Republik Indonesia, Tentara Nasional Indonesia dan Instansi Vertikal di Wilayah Kecamatan	KELURAHAN BUKIR	12 Laporan	30.000.000,00	DANA ALOKASI UMUM (DAU)		12 Laporan	40.000.000,00
7.01.05	PROGRAM PENYELENGGARAAN URUSAN PEMERINTAHAN UMUM				177.500.000,00				185.000.000,00

Kode	Urusan/Bidang Urusan Pemerintahan Daerah dan Program/Kegiatan/Sub Kegiatan	Indikator Kinerja Program/Kegiatan/Sub Kegiatan	Rencana Tahun 2026				Catatan Penting	Prakiraan Maju Rencana Tahun	
			Lokasi	Target Capaian Kinerja	Kebutuhan Dana/Pagu Indikatif	Sumber Dana		Target Capaian Kinerja	Kebutuhan Dana/Pagu Indikatif
	[Terselenggaranya urusan Pemerintahan Umum Kecamatan Gadingrejo]	Persentase Peneyelenggaraan Urusan Pemerintahan Umum	-	100	177.500.000,00	-		100	185.000.000,00
7.01.05.2.01	Penyelenggaraan Urusan Pemerintahan Umum Sesuai Penugasan Kepala Daerah	*Jumlah Kegiatan Penyelenggaraan Urusan Pemerintahan Umum Sesuai Penugasan Kepala Daerah*	KELURAHAN BUKIR	9 Kegiatan	177.500.000,00			9 Kegiatan	185.000.000,00
7.01.05.2.01.0007	Pelaksanaan Semua Urusan Pemerintahan yang Bukan Merupakan Kewenangan Daerah dan Tidak Dilaksanakan oleh Instansi Vertikal								
		Jumlah Dokumen Semua Urusan Pemerintahan yang Bukan Merupakan Kewenangan Daerah dan Tidak Dilaksanakan oleh Instansi Vertikal	KELURAHAN BUKIR	12 Dokumen	177.500.000,00	DANA ALOKASI UMUM (DAU)		12 Dokumen	185.000.000,00
	KELURAHAN SEBANI				456.057.400,00				485.000.000,00
7	UNSUR KEWILAYAHAN				456.057.400,00				485.000.000,00
7.01	KECAMATAN				456.057.400,00				485.000.000,00
7.01.01	PROGRAM PENUNJANG URUSAN PEMERINTAHAN DAERAH KABUPATEN/KOTA				68.200.000,00				75.000.000,00
	[Terlaksananya Penunjang	Level Maturitas SPIP		3				3	
	Urusan Kewilayahan	Perangkat Daerah							
	Kecamatan Gadingrejo]								
		Nilai SAKIP OPD		80				80	
7.01.01.2.08	Penyediaan Jasa Penunjang Urusan Pemerintahan Daerah	*Penyediaan Jasa Penunjang Urusan Pemerintahan Daerah*	KELURAHAN SEBANI	100 %	68.200.000,00			100 %	75.000.000,00

Kode	Urusan/Bidang Urusan Pemerintahan Daerah dan Program/Kegiatan/Sub Kegiatan	Indikator Kinerja Program/Kegiatan/Sub Kegiatan	Rencana Tahun 2026				Catatan Penting	Prakiraan Maju Rencana Tahun	
			Lokasi	Target Capaian Kinerja	Kebutuhan Dana/Pagu Indikatif	Sumber Dana		Target Capaian Kinerja	Kebutuhan Dana/Pagu Indikatif
7.01.01.2.08.0004	Penyediaan Jasa Pelayanan Umum Kantor								
		Jumlah Laporan Penyediaan Jasa Pelayanan Umum Kantor yang Disediakan	KELURAHAN SEBANI	12 Laporan	68.200.000,00	DANA ALOKASI UMUM (DAU)		12 Laporan	75.000.000,00
7.01.03	PROGRAM PEMBERDAYAAN MASYARAKAT DESA DAN KELURAHAN				215.900.000,00				250.000.000,00
	[Terlaksananya Pemberdayaan Masyarakat Kelurahan di Kecamatan Gadingrejo]	-	-	100	215.900.000,00	-		100	250.000.000,00
7.01.03.2.02	Kegiatan Pemberdayaan Kelurahan	*Jumlah Kegiatan Pemberdayaan Kelurahan*	KELURAHAN SEBANI	8 Kegiatan	215.900.000,00			8 Kegiatan	250.000.000,00
7.01.03.2.02.0001	Peningkatan Partisipasi Masyarakat dalam Forum Musyawarah Perencanaan Pembangunan di Kelurahan								
		Jumlah Lembaga Kemasyarakatan yang Berpartisipasi dalam Forum Musyawarah Perencanaan Pembangunan di Kelurahan	KELURAHAN SEBANI	8 Lembaga Kemasyarakatan	15.900.000,00	DANA ALOKASI UMUM (DAU)		8 Lembaga Kemasyarakatan	20.000.000,00
7.01.03.2.02.0002	Pembangunan Sarana dan Prasarana Kelurahan								
		Jumlah Sarana dan Prasarana Kelurahan yang Terbangun	KELURAHAN SEBANI	3 Unit	5.000.000,00	DAU TAMBAHAN DUKUNGAN PENDANAAN KELURAHAN		3 Unit	10.000.000,00
7.01.03.2.02.0003	Pemberdayaan Masyarakat di Kelurahan								
		Jumlah Pokmas dan Ormas yang Melaksanakan	KELURAHAN SEBANI	8 Pokmas / Ormas	195.000.000,00	DAU TAMBAHAN		8 Pokmas / Ormas	220.000.000,00

Kode	Urusan/Bidang Urusan Pemerintahan Daerah dan Program/Kegiatan/Sub Kegiatan	Indikator Kinerja Program/Kegiatan/Sub Kegiatan	Rencana Tahun 2026				Catatan Penting	Prakiraan Maju Rencana Tahun	
			Lokasi	Target Capaian Kinerja	Kebutuhan Dana/Pagu Indikatif	Sumber Dana		Target Capaian Kinerja	Kebutuhan Dana/Pagu Indikatif
		Pemberdayaan Masyarakat di Kelurahan				DUKUNGAN PENDANAAN KELURAHAN			
7.01.04	PROGRAM KOORDINASI KETENTRAMAN DAN KETERTIBAN UMUM				21.639.600,00				30.000.000,00
	[Terlaksananya Koordinasi Ketentraman dan ketertiban Umum Kecamatan Gadingrejo]	Persentase Penanganan Pengaduan Trantibmas dan Kebencanaan	-	100	21.639.600,00	-		100	30.000.000,00
7.01.04.2.01	Koordinasi Upaya Penyelenggaraan Ketenteraman dan Ketertiban Umum	*Jumlah Kegiatan Koordinasi Upaya Penyelenggaraan Ketenteraman dan Ketertiban Umum di Kecamatan*	KELURAHAN SEBANI	9 Kegiatan	21.639.600,00			9 Kegiatan	30.000.000,00
7.01.04.2.01.0001	Sinergitas dengan Kepolisian Negara Republik Indonesia, Tentara Nasional Indonesia dan Instansi Vertikal di Wilayah Kecamatan								
		Jumlah Laporan Hasil Sinergitas dengan Kepolisian Negara Republik Indonesia, Tentara Nasional Indonesia dan Instansi Vertikal di Wilayah Kecamatan	KELURAHAN SEBANI	12 Laporan	21.639.600,00	DANA ALOKASI UMUM (DAU)		12 Laporan	30.000.000,00
7.01.05	PROGRAM PENYELENGGARAAN URUSAN PEMERINTAHAN UMUM				150.317.800,00				130.000.000,00
	[Terselenggaranya urusan Pemerintahan Umum Kecamatan Gadingrejo]	Persentase Peneyelenggaraan Urusan Pemerintahan Umum	-	100	150.317.800,00	-		100	130.000.000,00
7.01.05.2.01	Penyelenggaraan Urusan Pemerintahan Umum Sesuai Penugasan Kepala Daerah	*Jumlah Kegiatan Penyelenggaraan Urusan Pemerintahan Umum Sesuai*	KELURAHAN SEBANI	9 Kegiatan	150.317.800,00			9 Kegiatan	130.000.000,00

Kode	Urusan/Bidang Urusan Pemerintahan Daerah dan Program/Kegiatan/Sub Kegiatan	Indikator Kinerja Program/Kegiatan/Sub Kegiatan	Rencana Tahun 2026				Catatan Penting	Prakiraan Maju Rencana Tahun	
			Lokasi	Target Capaian Kinerja	Kebutuhan Dana/Pagu Indikatif	Sumber Dana		Target Capaian Kinerja	Kebutuhan Dana/Pagu Indikatif
		Penugasan Kepala Daerah							
7.01.05.2.01.0007	Pelaksanaan Semua Urusan Pemerintahan yang Bukan Merupakan Kewenangan Daerah dan Tidak Dilaksanakan oleh Instansi Vertikal								
		Jumlah Dokumen Semua Urusan Pemerintahan yang Bukan Merupakan Kewenangan Daerah dan Tidak Dilaksanakan oleh Instansi Vertikal	KELURAHAN SEBANI	12 Dokumen	150.317.800,00	DANA ALOKASI UMUM (DAU)		12 Dokumen	130.000.000,00
	KELURAHAN GENTONG				482.700.000,00				514.000.000,00
7	UNSUR KEWILAYAHAN				482.700.000,00				514.000.000,00
7.01	KECAMATAN				482.700.000,00				514.000.000,00
7.01.01	PROGRAM PENUNJANG URUSAN PEMERINTAHAN DAERAH KABUPATEN/KOTA				68.000.000,00				75.000.000,00
	[Terlaksananya Penunjang	Level Maturitas SPIP		3				3	
	Urusan Kewilayahan	Perangkat Daerah							
	Kecamatan Gadingrejo]								
		Nilai SAKIP OPD		80				80	
7.01.01.2.08	Penyediaan Jasa Penunjang Urusan Pemerintahan Daerah	*Persentase Terpenuhinya Jasa Penunjang Layanan Perkantoran*	KELURAHAN GENTONG	100 %	68.000.000,00			100 %	75.000.000,00
7.01.01.2.08.0004	Penyediaan Jasa Pelayanan Umum Kantor								
		Jumlah Laporan Penyediaan Jasa Pelayanan Umum Kantor yang Disediakan	KELURAHAN GENTONG	12 Laporan	68.000.000,00	DANA ALOKASI UMUM (DAU)		12 Laporan	75.000.000,00

Kode	Urusan/Bidang Urusan Pemerintahan Daerah dan Program/Kegiatan/Sub Kegiatan	Indikator Kinerja Program/Kegiatan/Sub Kegiatan	Rencana Tahun 2026				Catatan Penting	Prakiraan Maju Rencana Tahun	
			Lokasi	Target Capaian Kinerja	Kebutuhan Dana/Pagu Indikatif	Sumber Dana		Target Capaian Kinerja	Kebutuhan Dana/Pagu Indikatif
7.01.03	PROGRAM PEMBERDAYAAN MASYARAKAT DESA DAN KELURAHAN				215.000.000,00				235.000.000,00
	[Terlaksananya Pemberdayaan Masyarakat Kelurahan di Kecamatan Gadingrejo]	-	-	100	215.000.000,00	-		100	235.000.000,00
7.01.03.2.02	Kegiatan Pemberdayaan Kelurahan	*Jumlah Kegiatan Pemberdayaan Kelurahan*	KELURAHAN GENTONG	8 Kegiatan	215.000.000,00			8 Kegiatan	235.000.000,00
7.01.03.2.02.0001	Peningkatan Partisipasi Masyarakat dalam Forum Musyawarah Perencanaan Pembangunan di Kelurahan								
		Jumlah Lembaga Kemasyarakatan yang Berpartisipasi dalam Forum Musyawarah Perencanaan Pembangunan di Kelurahan	KELURAHAN GENTONG	2 Lembaga Kemasyarakatan	15.000.000,00	DANA ALOKASI UMUM (DAU)		2 Lembaga Kemasyarakatan	20.000.000,00
7.01.03.2.02.0002	Pembangunan Sarana dan Prasarana Kelurahan								
		Jumlah Sarana dan Prasarana Kelurahan yang Terbangun	KELURAHAN GENTONG	0 Unit	0,00	DAU TAMBAHAN DUKUNGAN PENDANAAN KELURAHAN		0 Unit	0,00
7.01.03.2.02.0003	Pemberdayaan Masyarakat di Kelurahan								
		Jumlah Pokmas dan Ormas yang Melaksanakan Pemberdayaan Masyarakat di Kelurahan	KELURAHAN GENTONG	3 Pokmas / Ormas	200.000.000,00	DAU TAMBAHAN DUKUNGAN PENDANAAN KELURAHAN		3 Pokmas / Ormas	215.000.000,00
7.01.04	PROGRAM KOORDINASI KETENTRAMAN DAN				22.000.000,00				25.000.000,00

Kode	Urusan/Bidang Urusan Pemerintahan Daerah dan Program/Kegiatan/Sub Kegiatan	Indikator Kinerja Program/Kegiatan/Sub Kegiatan	Rencana Tahun 2026				Catatan Penting	Prakiraan Maju Rencana Tahun	
			Lokasi	Target Capaian Kinerja	Kebutuhan Dana/Pagu Indikatif	Sumber Dana		Target Capaian Kinerja	Kebutuhan Dana/Pagu Indikatif
	KETERTIBAN UMUM								
	[Terlaksananya Koordinasi Ketentraman dan ketertiban Umum Kecamatan Gadingrejo]	Persentase Penanganan Pengaduan Trantibmas dan Kebencanaan	-	100	22.000.000,00	-		100	25.000.000,00
7.01.04.2.01	Koordinasi Upaya Penyelenggaraan Ketenteraman dan Ketertiban Umum	*Jumlah Kegiatan Koordinasi Upaya Penyelenggaraan Ketenteraman dan Ketertiban Umum di Kecamatan*	KELURAHAN GENTONG	9 Kegiatan	22.000.000,00			9 Kegiatan	25.000.000,00
7.01.04.2.01.0001	Sinergitas dengan Kepolisian Negara Republik Indonesia, Tentara Nasional Indonesia dan Instansi Vertikal di Wilayah Kecamatan								
		Jumlah Laporan Hasil Sinergitas dengan Kepolisian Negara Republik Indonesia, Tentara Nasional Indonesia dan Instansi Vertikal di Wilayah Kecamatan	KELURAHAN GENTONG	12 Laporan	22.000.000,00	DANA ALOKASI UMUM (DAU)		12 Laporan	25.000.000,00
7.01.05	PROGRAM PENYELENGGARAAN URUSAN PEMERINTAHAN UMUM				177.700.000,00				179.000.000,00
	[Terselenggaranya urusan Pemerintahan Umum Kecamatan Gadingrejo]	Persentase Peneyelenggaraan Urusan Pemerintahan Umum	-	100	177.700.000,00	-		100	179.000.000,00
7.01.05.2.01	Penyelenggaraan Urusan Pemerintahan Umum Sesuai Penugasan Kepala Daerah	*Jumlah Kegiatan Penyelenggaraan Urusan Pemerintahan Umum Sesuai Penugasan Kepala Daerah*	KELURAHAN GENTONG	9 Kegiatan	177.700.000,00			9 Kegiatan	179.000.000,00
7.01.05.2.01.0007	Pelaksanaan Semua Urusan Pemerintahan yang Bukan Merupakan Kewenangan Daerah dan Tidak								

Kode	Urusan/Bidang Urusan Pemerintahan Daerah dan Program/Kegiatan/Sub Kegiatan	Indikator Kinerja Program/Kegiatan/Sub Kegiatan	Rencana Tahun 2026				Catatan Penting	Prakiraan Maju Rencana Tahun	
			Lokasi	Target Capaian Kinerja	Kebutuhan Dana/Pagu Indikatif	Sumber Dana		Target Capaian Kinerja	Kebutuhan Dana/Pagu Indikatif
	Dilaksanakan oleh Instansi Vertikal								
		Jumlah Dokumen Semua Urusan Pemerintahan yang Bukan Merupakan Kewenangan Daerah dan Tidak Dilaksanakan oleh Instansi Vertikal	KELURAHAN GENTONG	12 Dokumen	177.700.000,00	DANA ALOKASI UMUM (DAU)		12 Dokumen	179.000.000,00
	KELURAHAN GADINGREJO				488.700.000,00				542.000.000,00
7	UNSUR KEWILAYAHAN				488.700.000,00				542.000.000,00
7.01	KECAMATAN				488.700.000,00				542.000.000,00
7.01.01	PROGRAM PENUNJANG URUSAN PEMERINTAHAN DAERAH KABUPATEN/KOTA				68.500.000,00				85.000.000,00
	[Terlaksananya Penunjang	Level Maturitas SPIP		3				3	
	Urusan Kewilayahan	Perangkat Daerah							
	Kecamatan Gadingrejo]								
		Nilai SAKIP OPD		80				80	
7.01.01.2.08	Penyediaan Jasa Penunjang Urusan Pemerintahan Daerah	*Persentase Terpenuhinya Jasa Penunjang Layanan Perkantoran*	KELURAHAN GADINGREJO	100 %	68.500.000,00			100 %	85.000.000,00
7.01.01.2.08.0004	Penyediaan Jasa Pelayanan Umum Kantor								
		Jumlah Laporan Penyediaan Jasa Pelayanan Umum Kantor yang Disediakan	KELURAHAN GADINGREJO	12 Laporan	68.500.000,00	DANA ALOKASI UMUM (DAU)		12 Laporan	85.000.000,00
7.01.03	PROGRAM PEMBERDAYAAN MASYARAKAT DESA DAN KELURAHAN				215.000.000,00				227.000.000,00
	[Terlaksananya Pemberdayaan Masyarakat Kelurahan di	-	-	100	215.000.000,00	-		100	227.000.000,00

Kode	Urusan/Bidang Urusan Pemerintahan Daerah dan Program/Kegiatan/Sub Kegiatan	Indikator Kinerja Program/Kegiatan/Sub Kegiatan	Rencana Tahun 2026				Catatan Penting	Prakiraan Maju Rencana Tahun	
			Lokasi	Target Capaian Kinerja	Kebutuhan Dana/Pagu Indikatif	Sumber Dana		Target Capaian Kinerja	Kebutuhan Dana/Pagu Indikatif
	Kecamatan Gadingrejo]								
7.01.03.2.02	Kegiatan Pemberdayaan Kelurahan	*Jumlah Kegiatan Pemberdayaan Kelurahan*	KELURAHAN GADINGREJO	8 Kegiatan	215.000.000,00			8 Kegiatan	227.000.000,00
7.01.03.2.02.0001	Peningkatan Partisipasi Masyarakat dalam Forum Musyawarah Perencanaan Pembangunan di Kelurahan								
		Jumlah Lembaga Kemasyarakatan yang Berpartisipasi dalam Forum Musyawarah Perencanaan Pembangunan di Kelurahan	KELURAHAN GADINGREJO	8 Lembaga Kemasyarakatan	15.000.000,00	DANA ALOKASI UMUM (DAU)		8 Lembaga Kemasyarakatan	17.000.000,00
7.01.03.2.02.0002	Pembangunan Sarana dan Prasarana Kelurahan								
		Jumlah Sarana dan Prasarana Kelurahan yang Terbangun	KELURAHAN GADINGREJO	0 Unit	0,00	DAU TAMBAHAN DUKUNGAN PENDANAAN KELURAHAN		0 Unit	0,00
7.01.03.2.02.0003	Pemberdayaan Masyarakat di Kelurahan								
		Jumlah Pokmas dan Ormas yang Melaksanakan Pemberdayaan Masyarakat di Kelurahan	KELURAHAN GADINGREJO	8 Pokmas / Ormas	200.000.000,00	DAU TAMBAHAN DUKUNGAN PENDANAAN KELURAHAN		8 Pokmas / Ormas	210.000.000,00
7.01.04	PROGRAM KOORDINASI KETENTRAMAN DAN KETERTIBAN UMUM				25.000.000,00				30.000.000,00
	[Terlaksananya Koordinasi Ketentraman dan ketertiban Umum Kecamatan Gadingrejo]	Persentase Penanganan Pengaduan Trantibmas dan Kebencanaan	-	100	25.000.000,00	-		100	30.000.000,00
7.01.04.2.01	Koordinasi Upaya	*Jumlah Kegiatan Koordinasi*	KELURAHAN	9 Kegiatan	25.000.000,00			9 Kegiatan	30.000.000,00

Kode	Urusan/Bidang Urusan Pemerintahan Daerah dan Program/Kegiatan/Sub Kegiatan	Indikator Kinerja Program/Kegiatan/Sub Kegiatan	Rencana Tahun 2026				Catatan Penting	Prakiraan Maju Rencana Tahun	
			Lokasi	Target Capaian Kinerja	Kebutuhan Dana/Pagu Indikatif	Sumber Dana		Target Capaian Kinerja	Kebutuhan Dana/Pagu Indikatif
	Penyelenggaraan Ketenteraman dan Ketertiban Umum	*Upaya Penyelenggaraan Ketenteraman dan Ketertiban Umum di Kecamatan*	GADINGREJO						
7.01.04.2.01.0001	Sinergitas dengan Kepolisian Negara Republik Indonesia, Tentara Nasional Indonesia dan Instansi Vertikal di Wilayah Kecamatan								
		Jumlah Laporan Hasil Sinergitas dengan Kepolisian Negara Republik Indonesia, Tentara Nasional Indonesia dan Instansi Vertikal di Wilayah Kecamatan	KELURAHAN GADINGREJO	12 Laporan	25.000.000,00	DANA ALOKASI UMUM (DAU)		12 Laporan	30.000.000,00
7.01.05	PROGRAM PENYELENGGARAAN URUSAN PEMERINTAHAN UMUM				180.200.000,00				200.000.000,00
	[Terselenggaranya urusan Pemerintahan Umum Kecamatan Gadingrejo]	Persentase Peneyelenggaraan Urusan Pemerintahan Umum	-	100	180.200.000,00	-		100	200.000.000,00
7.01.05.2.01	Penyelenggaraan Urusan Pemerintahan Umum Sesuai Penugasan Kepala Daerah	*Jumlah Kegiatan Penyelenggaraan Urusan Pemerintahan Umum Sesuai Penugasan Kepala Daerah*	KELURAHAN GADINGREJO	9 Kegiatan	180.200.000,00			9 Kegiatan	200.000.000,00
7.01.05.2.01.0007	Pelaksanaan Semua Urusan Pemerintahan yang Bukan Merupakan Kewenangan Daerah dan Tidak Dilaksanakan oleh Instansi Vertikal								
		Jumlah Dokumen Semua Urusan Pemerintahan yang Bukan Merupakan Kewenangan Daerah dan	KELURAHAN GADINGREJO	12 Dokumen	180.200.000,00	DANA ALOKASI UMUM (DAU)		12 Dokumen	200.000.000,00

Kode	Urusan/Bidang Urusan Pemerintahan Daerah dan Program/Kegiatan/Sub Kegiatan	Indikator Kinerja Program/Kegiatan/Sub Kegiatan	Rencana Tahun 2026				Catatan Penting	Prakiraan Maju Rencana Tahun	
			Lokasi	Target Capaian Kinerja	Kebutuhan Dana/Pagu Indikatif	Sumber Dana		Target Capaian Kinerja	Kebutuhan Dana/Pagu Indikatif
		Tidak Dilaksanakan oleh Instansi Vertikal							
	KELURAHAN RANDUSARI				482.191.300,00				478.000.000,00
7	UNSUR KEWILAYAHAN				482.191.300,00				478.000.000,00
7.01	KECAMATAN				482.191.300,00				478.000.000,00
7.01.01	PROGRAM PENUNJANG URUSAN PEMERINTAHAN DAERAH KABUPATEN/KOTA				70.000.000,00				80.000.000,00
	[Terlaksananya Penunjang	Level Maturitas SPIP		3				3	
	Urusan Kewilayahan	Perangkat Daerah							
	Kecamatan Gadingrejo]								
		Nilai SAKIP OPD		80				80	
7.01.01.2.08	Penyediaan Jasa Penunjang Urusan Pemerintahan Daerah	*Persentase Terpenuhinya Jasa Penunjang Layanan Perkantoran*	KELURAHAN RANDUSARI	100 %	70.000.000,00			100 %	80.000.000,00
7.01.01.2.08.0004	Penyediaan Jasa Pelayanan Umum Kantor								
		Jumlah Laporan Penyediaan Jasa Pelayanan Umum Kantor yang Disediakan	KELURAHAN RANDUSARI	12 Laporan	70.000.000,00	DANA ALOKASI UMUM (DAU)		12 Laporan	80.000.000,00
7.01.03	PROGRAM PEMBERDAYAAN MASYARAKAT DESA DAN KELURAHAN				218.993.200,00				225.000.000,00
	[Terlaksananya Pemberdayaan Masyarakat Kelurahan di Kecamatan Gadingrejo]	-	-	100	218.993.200,00	-		100	225.000.000,00
7.01.03.2.02	Kegiatan Pemberdayaan Kelurahan	*Jumlah Kegiatan Pemberdayaan Kelurahan*	KELURAHAN RANDUSARI	8 Kegiatan	218.993.200,00			8 Kegiatan	225.000.000,00
7.01.03.2.02.0001	Peningkatan Partisipasi Masyarakat dalam Forum Musyawarah Perencanaan								

Kode	Urusan/Bidang Urusan Pemerintahan Daerah dan Program/Kegiatan/Sub Kegiatan	Indikator Kinerja Program/Kegiatan/Sub Kegiatan	Rencana Tahun 2026				Catatan Penting	Prakiraan Maju Rencana Tahun	
			Lokasi	Target Capaian Kinerja	Kebutuhan Dana/Pagu Indikatif	Sumber Dana		Target Capaian Kinerja	Kebutuhan Dana/Pagu Indikatif
	Pembangunan di Kelurahan								
		Jumlah Lembaga Kemasyarakatan yang Berpartisipasi dalam Forum Musyawarah Perencanaan Pembangunan di Kelurahan	KELURAHAN RANDUSARI	8 Lembaga Kemasyarakatan	18.993.200,00	DANA ALOKASI UMUM (DAU)		8 Lembaga Kemasyarakatan	25.000.000,00
7.01.03.2.02.0002	Pembangunan Sarana dan Prasarana Kelurahan								
		Jumlah Sarana dan Prasarana Kelurahan yang Terbangun	KELURAHAN RANDUSARI	0 Unit	0,00	DAU TAMBAHAN DUKUNGAN PENDANAAN KELURAHAN		0 Unit	0,00
7.01.03.2.02.0003	Pemberdayaan Masyarakat di Kelurahan								
		Jumlah Pokmas dan Ormas yang Melaksanakan Pemberdayaan Masyarakat di Kelurahan	KELURAHAN RANDUSARI	8 Pokmas / Ormas	200.000.000,00	DAU TAMBAHAN DUKUNGAN PENDANAAN KELURAHAN		8 Pokmas / Ormas	200.000.000,00
7.01.04	PROGRAM KOORDINASI KETENTRAMAN DAN KETERTIBAN UMUM				27.498.100,00				32.000.000,00
	[Terlaksananya Koordinasi Ketentraman dan ketertiban Umum Kecamatan Gadingrejo]	Persentase Penanganan Pengaduan Trantibmas dan Kebencanaan	-	100	27.498.100,00	-		100	32.000.000,00
7.01.04.2.01	Koordinasi Upaya Penyelenggaraan Ketenteraman dan Ketertiban Umum	*Jumlah Kegiatan Koordinasi Upaya Penyelenggaraan Ketenteraman dan Ketertiban Umum di Kecamatan*	KELURAHAN RANDUSARI	9 Kegiatan	27.498.100,00			9 Kegiatan	32.000.000,00
7.01.04.2.01.0001	Sinergitas dengan Kepolisian Negara Republik Indonesia, Tentara Nasional Indonesia								

Kode	Urusan/Bidang Urusan Pemerintahan Daerah dan Program/Kegiatan/Sub Kegiatan	Indikator Kinerja Program/Kegiatan/Sub Kegiatan	Rencana Tahun 2026				Catatan Penting	Prakiraan Maju Rencana Tahun	
			Lokasi	Target Capaian Kinerja	Kebutuhan Dana/Pagu Indikatif	Sumber Dana		Target Capaian Kinerja	Kebutuhan Dana/Pagu Indikatif
	dan Instansi Vertikal di Wilayah Kecamatan								
		Jumlah Laporan Hasil Sinergitas dengan Kepolisian Negara Republik Indonesia, Tentara Nasional Indonesia dan Instansi Vertikal di Wilayah Kecamatan	KELURAHAN RANDUSARI	12 Laporan	27.498.100,00	DANA ALOKASI UMUM (DAU)		12 Laporan	32.000.000,00
7.01.05	PROGRAM PENYELENGGARAAN URUSAN PEMERINTAHAN UMUM				165.700.000,00				141.000.000,00
	[Terselenggaranya urusan Pemerintahan Umum Kecamatan Gadingrejo]	Persentase Peneyelenggaraan Urusan Pemerintahan Umum	-	100	165.700.000,00	-		100	141.000.000,00
7.01.05.2.01	Penyelenggaraan Urusan Pemerintahan Umum Sesuai Penugasan Kepala Daerah	*Jumlah Kegiatan Penyelenggaraan Urusan Pemerintahan Umum Sesuai Penugasan Kepala Daerah*	KELURAHAN RANDUSARI	9 Kegiatan	165.700.000,00			9 Kegiatan	141.000.000,00
7.01.05.2.01.0007	Pelaksanaan Semua Urusan Pemerintahan yang Bukan Merupakan Kewenangan Daerah dan Tidak Dilaksanakan oleh Instansi Vertikal								
		Jumlah Dokumen Semua Urusan Pemerintahan yang Bukan Merupakan Kewenangan Daerah dan Tidak Dilaksanakan oleh Instansi Vertikal	KELURAHAN RANDUSARI	12 Dokumen	165.700.000,00	DANA ALOKASI UMUM (DAU)		12 Dokumen	141.000.000,00
	KELURAHAN KARANGKETUG				495.699.820,00				602.500.000,00
7	UNSUR KEWILAYAHAN				495.699.820,00				602.500.000,00
7.01	KECAMATAN				495.699.820,00				602.500.000,00

Kode	Urusan/Bidang Urusan Pemerintahan Daerah dan Program/Kegiatan/Sub Kegiatan	Indikator Kinerja Program/Kegiatan/Sub Kegiatan	Rencana Tahun 2026				Catatan Penting	Prakiraan Maju Rencana Tahun	
			Lokasi	Target Capaian Kinerja	Kebutuhan Dana/Pagu Indikatif	Sumber Dana		Target Capaian Kinerja	Kebutuhan Dana/Pagu Indikatif
7.01.01	PROGRAM PENUNJANG URUSAN PEMERINTAHAN DAERAH KABUPATEN/KOTA				57.999.920,00				70.000.000,00
	[Terlaksananya Penunjang	Level Maturitas SPIP		3				3	
	Urusan Kewilayahan	Perangkat Daerah							
	Kecamatan Gadingrejo]								
		Nilai SAKIP OPD		80				80	
7.01.01.2.08	Penyediaan Jasa Penunjang Urusan Pemerintahan Daerah	*Persentase Terpenuhinya Jasa Penunjang Layanan Perkantoran*	KELURAHAN KARANGKETUG	100 %	57.999.920,00			100 %	70.000.000,00
7.01.01.2.08.0004	Penyediaan Jasa Pelayanan Umum Kantor								
		Jumlah Laporan Penyediaan Jasa Pelayanan Umum Kantor yang Disediakan	KELURAHAN KARANGKETUG	12 Laporan	57.999.920,00	DANA ALOKASI UMUM (DAU)		12 Laporan	70.000.000,00
7.01.03	PROGRAM PEMBERDAYAAN MASYARAKAT DESA DAN KELURAHAN				215.799.900,00				257.500.000,00
	[Terlaksananya Pemberdayaan Masyarakat Kelurahan di Kecamatan Gadingrejo]	-	-	100	215.799.900,00	-		100	257.500.000,00
7.01.03.2.02	Kegiatan Pemberdayaan Kelurahan	*Jumlah Kegiatan Pemberdayaan Kelurahan*	KELURAHAN KARANGKETUG	8 Kegiatan	215.799.900,00			8 Kegiatan	257.500.000,00
7.01.03.2.02.0001	Peningkatan Partisipasi Masyarakat dalam Forum Musyawarah Perencanaan Pembangunan di Kelurahan								
		Jumlah Lembaga Kemasyarakatan yang Berpartisipasi dalam Forum Musyawarah Perencanaan Pembangunan di Kelurahan	KELURAHAN KARANGKETUG	8 Lembaga Kemasyarakatan	15.799.900,00	DANA ALOKASI UMUM (DAU)		8 Lembaga Kemasyarakatan	17.500.000,00

Kode	Urusan/Bidang Urusan Pemerintahan Daerah dan Program/Kegiatan/Sub Kegiatan	Indikator Kinerja Program/Kegiatan/Sub Kegiatan	Rencana Tahun 2026				Catatan Penting	Prakiraan Maju Rencana Tahun	
			Lokasi	Target Capaian Kinerja	Kebutuhan Dana/Pagu Indikatif	Sumber Dana		Target Capaian Kinerja	Kebutuhan Dana/Pagu Indikatif
7.01.03.2.02.0002	Pembangunan Sarana dan Prasarana Kelurahan								
		Jumlah Sarana dan Prasarana Kelurahan yang Terbangun	KELURAHAN KARANGKETUG	0 Unit	0,00	DAU TAMBAHAN DUKUNGAN PENDANAAN KELURAHAN		0 Unit	0,00
7.01.03.2.02.0003	Pemberdayaan Masyarakat di Kelurahan								
		Jumlah Pokmas dan Ormas yang Melaksanakan Pemberdayaan Masyarakat di Kelurahan	KELURAHAN KARANGKETUG	10 Pokmas / Ormas	200.000.000,00	DAU TAMBAHAN DUKUNGAN PENDANAAN KELURAHAN		10 Pokmas / Ormas	240.000.000,00
7.01.04	PROGRAM KOORDINASI KETENTRAMAN DAN KETERTIBAN UMUM				22.000.000,00				25.000.000,00
	[Terlaksananya Koordinasi Ketentraman dan ketertiban Umum Kecamatan Gadingrejo]	Persentase Penanganan Pengaduan Trantibmas dan Kebencanaan	-	100	22.000.000,00	-		100	25.000.000,00
7.01.04.2.01	Koordinasi Upaya Penyelenggaraan Ketenteraman dan Ketertiban Umum	*Jumlah Kegiatan Koordinasi Upaya Penyelenggaraan Ketenteraman dan Ketertiban Umum di Kecamatan*	KELURAHAN KARANGKETUG	9 Kegiatan	22.000.000,00			9 Kegiatan	25.000.000,00
7.01.04.2.01.0001	Sinergitas dengan Kepolisian Negara Republik Indonesia, Tentara Nasional Indonesia dan Instansi Vertikal di Wilayah Kecamatan								
		Jumlah Laporan Hasil Sinergitas dengan Kepolisian Negara Republik Indonesia, Tentara Nasional Indonesia	KELURAHAN KARANGKETUG	12 Laporan	22.000.000,00	DANA ALOKASI UMUM (DAU)		12 Laporan	25.000.000,00

Kode	Urusan/Bidang Urusan Pemerintahan Daerah dan Program/Kegiatan/Sub Kegiatan	Indikator Kinerja Program/Kegiatan/Sub Kegiatan	Rencana Tahun 2026				Catatan Penting	Prakiraan Maju Rencana Tahun	
			Lokasi	Target Capaian Kinerja	Kebutuhan Dana/Pagu Indikatif	Sumber Dana		Target Capaian Kinerja	Kebutuhan Dana/Pagu Indikatif
		dan Instansi Vertikal di Wilayah Kecamatan							
7.01.05	PROGRAM PENYELENGGARAAN URUSAN PEMERINTAHAN UMUM				199.900.000,00				250.000.000,00
	[Terselenggaranya urusan Pemerintahan Umum Kecamatan Gadingrejo]	Persentase Peneyelenggaraan Urusan Pemerintahan Umum	-	100	199.900.000,00	-		100	250.000.000,00
7.01.05.2.01	Penyelenggaraan Urusan Pemerintahan Umum Sesuai Penugasan Kepala Daerah	*Jumlah Kegiatan Penyelenggaraan Urusan Pemerintahan Umum Sesuai Penugasan Kepala Daerah*	KELURAHAN KARANGKETUG	9 Kegiatan	199.900.000,00			9 Kegiatan	250.000.000,00
7.01.05.2.01.0007	Pelaksanaan Semua Urusan Pemerintahan yang Bukan Merupakan Kewenangan Daerah dan Tidak Dilaksanakan oleh Instansi Vertikal								
		Jumlah Dokumen Semua Urusan Pemerintahan yang Bukan Merupakan Kewenangan Daerah dan Tidak Dilaksanakan oleh Instansi Vertikal	KELURAHAN KARANGKETUG	12 Dokumen	199.900.000,00	DANA ALOKASI UMUM (DAU)		12 Dokumen	250.000.000,00
	KELURAHAN PETAHUNAN				557.300.000,00				590.000.000,00
7	UNSUR KEWILAYAHAN				557.300.000,00				590.000.000,00
7.01	KECAMATAN				557.300.000,00				590.000.000,00
7.01.01	PROGRAM PENUNJANG URUSAN PEMERINTAHAN DAERAH KABUPATEN/KOTA				78.000.000,00				110.000.000,00
	[Terlaksananya Penunjang	Level Maturitas SPIP		3				3	
	Urusan Kewilayahan	Perangkat Daerah							

Kode	Urusan/Bidang Urusan Pemerintahan Daerah dan Program/Kegiatan/Sub Kegiatan	Indikator Kinerja Program/Kegiatan/Sub Kegiatan	Rencana Tahun 2026				Catatan Penting	Prakiraan Maju Rencana Tahun	
			Lokasi	Target Capaian Kinerja	Kebutuhan Dana/Pagu Indikatif	Sumber Dana		Target Capaian Kinerja	Kebutuhan Dana/Pagu Indikatif
	Kecamatan Gadingrejo]								
		Nilai SAKIP OPD		80				80	
7.01.01.2.08	Penyediaan Jasa Penunjang Urusan Pemerintahan Daerah	*Persentase Terpenuhinya Jasa Penunjang Layanan Perkantoran*	KELURAHAN PETAHUNAN	100 %	78.000.000,00			100 %	110.000.000,00
7.01.01.2.08.0004	Penyediaan Jasa Pelayanan Umum Kantor								
		Jumlah Laporan Penyediaan Jasa Pelayanan Umum Kantor yang Disediakan	KELURAHAN PETAHUNAN	12 Laporan	78.000.000,00	DANA ALOKASI UMUM (DAU)		12 Laporan	110.000.000,00
7.01.03	PROGRAM PEMBERDAYAAN MASYARAKAT DESA DAN KELURAHAN				215.500.000,00				242.500.000,00
	[Terlaksananya Pemberdayaan Masyarakat Kelurahan di Kecamatan Gadingrejo]	-	-	100	215.500.000,00	-		100	242.500.000,00
7.01.03.2.02	Kegiatan Pemberdayaan Kelurahan	*Jumlah Kegiatan Pemberdayaan Kelurahan*	KELURAHAN PETAHUNAN	8 Kegiatan	215.500.000,00			8 Kegiatan	242.500.000,00
7.01.03.2.02.0001	Peningkatan Partisipasi Masyarakat dalam Forum Musyawarah Perencanaan Pembangunan di Kelurahan								
		Jumlah Lembaga Kemasyarakatan yang Berpartisipasi dalam Forum Musyawarah Perencanaan Pembangunan di Kelurahan	KELURAHAN PETAHUNAN	8 Lembaga Kemasyarakatan	15.500.000,00	DANA ALOKASI UMUM (DAU)		8 Lembaga Kemasyarakatan	17.500.000,00
7.01.03.2.02.0002	Pembangunan Sarana dan Prasarana Kelurahan								
		Jumlah Sarana dan Prasarana Kelurahan yang Terbangun	KELURAHAN PETAHUNAN	0 Unit	0,00	DAU TAMBAHAN DUKUNGAN		0 Unit	0,00

Kode	Urusan/Bidang Urusan Pemerintahan Daerah dan Program/Kegiatan/Sub Kegiatan	Indikator Kinerja Program/Kegiatan/Sub Kegiatan	Rencana Tahun 2026				Catatan Penting	Prakiraan Maju Rencana Tahun	
			Lokasi	Target Capaian Kinerja	Kebutuhan Dana/Pagu Indikatif	Sumber Dana		Target Capaian Kinerja	Kebutuhan Dana/Pagu Indikatif
						PENDANAAN KELURAHAN			
7.01.03.2.02.0003	Pemberdayaan Masyarakat di Kelurahan								
		Jumlah Pokmas dan Ormas yang Melaksanakan Pemberdayaan Masyarakat di Kelurahan	KELURAHAN PETAHUNAN	8 Pokmas / Ormas	200.000.000,00	DAU TAMBAHAN DUKUNGAN PENDANAAN KELURAHAN		8 Pokmas / Ormas	225.000.000,00
7.01.04	PROGRAM KOORDINASI KETENTRAMAN DAN KETERTIBAN UMUM				19.200.000,00				22.500.000,00
	[Terlaksananya Koordinasi Ketentraman dan ketertiban Umum Kecamatan Gadingrejo]	Persentase Penanganan Pengaduan Trantibmas dan Kebencanaan	-	100	19.200.000,00	-		100	22.500.000,00
7.01.04.2.01	Koordinasi Upaya Penyelenggaraan Ketenteraman dan Ketertiban Umum	*Jumlah Kegiatan Koordinasi Upaya Penyelenggaraan Ketenteraman dan Ketertiban Umum di Kecamatan*	KELURAHAN PETAHUNAN	9 Kegiatan	19.200.000,00			9 Kegiatan	22.500.000,00
7.01.04.2.01.0001	Sinergitas dengan Kepolisian Negara Republik Indonesia, Tentara Nasional Indonesia dan Instansi Vertikal di Wilayah Kecamatan								
		Jumlah Laporan Hasil Sinergitas dengan Kepolisian Negara Republik Indonesia, Tentara Nasional Indonesia dan Instansi Vertikal di Wilayah Kecamatan	KELURAHAN PETAHUNAN	12 Laporan	19.200.000,00	DANA ALOKASI UMUM (DAU)		12 Laporan	22.500.000,00
7.01.05	PROGRAM PENYELENGGARAAN URUSAN PEMERINTAHAN UMUM				244.600.000,00				215.000.000,00

Kode	Urusan/Bidang Urusan Pemerintahan Daerah dan Program/Kegiatan/Sub Kegiatan	Indikator Kinerja Program/Kegiatan/Sub Kegiatan	Rencana Tahun 2026				Catatan Penting	Prakiraan Maju Rencana Tahun	
			Lokasi	Target Capaian Kinerja	Kebutuhan Dana/Pagu Indikatif	Sumber Dana		Target Capaian Kinerja	Kebutuhan Dana/Pagu Indikatif
	[Terselenggaranya urusan Pemerintahan Umum Kecamatan Gadingrejo]	Persentase Peneyelenggaraan Urusan Pemerintahan Umum	-	100	244.600.000,00	-		100	215.000.000,00
7.01.05.2.01	Penyelenggaraan Urusan Pemerintahan Umum Sesuai Penugasan Kepala Daerah	*Jumlah Kegiatan Penyelenggaraan Urusan Pemerintahan Umum Sesuai Penugasan Kepala Daerah*	KELURAHAN PETAHUNAN	9 Kegiatan	244.600.000,00			9 Kegiatan	215.000.000,00
7.01.05.2.01.0007	Pelaksanaan Semua Urusan Pemerintahan yang Bukan Merupakan Kewenangan Daerah dan Tidak Dilaksanakan oleh Instansi Vertikal								
		Jumlah Dokumen Semua Urusan Pemerintahan yang Bukan Merupakan Kewenangan Daerah dan Tidak Dilaksanakan oleh Instansi Vertikal	KELURAHAN PETAHUNAN	12 Dokumen	244.600.000,00	DANA ALOKASI UMUM (DAU)		12 Dokumen	215.000.000,00

BAB V
PENUTUP

Rencana Kerja (Renja) menjadi sangat penting artinya dalam rangka mengimplementasikan Rencana Strategis Kecamatan Gadingrejo. Hal ini tentunya terkait dengan perencanaan pembangunan daerah yang merupakan wujud nyata tanggung jawab Pemerintah Daerah dalam mengakomodir berbagai kebutuhan masyarakat yang mengedapankan perencanaan pembangunan berbasis prorakyat guna menciptakan Good Governance, sebagaimana tuntutan paradigma baru pemerintahan yang menitikberatkan kepada keberpihakan masyarakat kecil. Output Rencana Kerja Kecamatan Gadingrejo yaitu Program Tahunan Kecamatan Gadingrejo yang sesuai dengan tugas pokok dan fungsi serta sasaran program Kecamatan Gadingrejo.

Renja Kecamatan Gadingrejo selain menjadi pedoman pelaksanaan kegiatan Tahun Anggaran 2026, juga berfungsi sebagai sarana peningkatan kinerja Kecamatan Gadingrejo. Oleh karena itu, renja sebagai bahan pelaksanaan kegiatan Tahun 2026, juga memberikan umpan balik yang sangat bermanfaat dalam pengambilan keputusan dan penyusunan rencana pada satu Tahun Anggaran mendatang bagi Kecamatan Gadingrejo.

BB. RENCANA KERJA KECAMATAN PANGGUNGREJO;

BAB I
PENDAHULUAN

Rencana Kerja (Renja) Perangkat Daerah merupakan dokumen perencanaan perangkat daerah untuk periode 1 (satu) tahun yang memuat kebijakan, program dan kegiatan pembangunan baik yang dilaksanakan langsung oleh Pemerintah Daerah maupun yang ditempuh dengan mendorong partisipasi masyarakat. Renja juga menterjemahkan perencanaan strategis lima tahunan yang dituangkan dalam renstra Perangkat Daerah yang terkait program dan kegiatan yang diperlukan untuk mencapai sasaran pembangunan, dalam bentuk kerangka regulasi dan kerangka anggaran.

Penyusunan Renja Kecamatan Panggungrejo Tahun 2026 memperhatikan hasil kinerja yang dicapai pada tahun-tahun sebelumnya, kondisi yang ada, isu strategis yang akan dihadapi pada tahun pelaksanaan Rencana Kerja, mempertimbangkan sinergi antar sektor, serta memperhatikan azas koordinasi Kecamatan Panggungrejo dengan seluruh perangkat daerah serta berbagai pihak terkait.

Renja Kecamatan Panggungrejo Tahun 2026 memberikan acuan dalam merencanakan kegiatan yang terarah, efektif dan terukur sesuai dengan tugas pokok dan fungsi yang telah ditetapkan. Selain itu Renja Kecamatan Panggungrejo juga memberikan gambaran semua kegiatan yang akan dilaksanakan Kecamatan Panggungrejo pada tahun 2026.

1.1. Latar Belakang

1.1.1. Pengertian Renja Perangkat Daerah

Sebagaimana telah diatur dalam Pasal 1 dalam Ketentuan Umum Peraturan Menteri Dalam Negeri Republik Indonesia Nomor 86 Tahun 2017 Tentang Tata Cara Perencanaan, Pengendalian Dan Evaluasi Pembangunan Daerah, Tata Cara Evaluasi Rancangan Peraturan Daerah Tentang Rencana Pembangunan Jangka Panjang Daerah Dan Rencana Pembangunan Jangka Menengah Daerah, Serta Tata Cara Perubahan Rencana Pembangunan Jangka Panjang Daerah, Rencana Pembangunan Jangka Menengah Daerah, Dan Rencana Kerja Pemerintah Daerah menjelaskan bahwa Rencana Kerja Perangkat Daerah yang selanjutnya disingkat Renja PD adalah dokumen perencanaan PD untuk periode 1 tahun.

1.1.2. Proses Penyusunan Renja Perangkat Daerah

Sesuai dengan Pasal 175 Ayat (1) dalam Permendagri 86/2017 Renja PD disusun berdasarkan :

1. Pendekatan kinerja, kerangka pengeluaran jangka menengah serta perencanaan dan penganggaran terpadu;

2. Kerangka pendanaan dan pagu indikatif; dan
3. Urusan wajib yang mengacu pada SPM sesuai dengan kondisi nyata daerah dan kebutuhan masyarakat, atau urusan pilihan yang menjadi tanggung jawab PD.

Tata cara penyusunan Renja PD sebagaimana Permendagri 86/2017 adalah sebagai berikut:

a. Persiapan Penyusunan Renja
   - Pembentukan Tim Penyusun Renja PD
   - Penyusunan Agenda Kerja Tim Penyusun Renja PD
   - Penyiapan Data dan Informasi

b. Peyusunan Rancangan Awal Renja PD

   Perangkat Daerah menyusun rancangan awal Renja paling lambat minggu pertama bulan Desember yang berpedoman pada Renstra Perangkat Daerah, hasil evaluasi hasil Renja Perangkat Daerah tahun lalu, dan hasil evaluasi hasil Renja Perangkat Daerah tahun berjalan.

c. Penyusunan Rancangan Renja PD
   - Penyusunan rancangan Renja PD merupakan proses penyempurnaan rancangan awal Renja PD
   - Rancangan Renja PD dibahas dan disempurnakan dalam forum PD/lintas PD
   - Rancangan Renja PD disampaikan kepada kepala BAPPELITBANGDA untuk diverifikasi dan dijadikan sebagai bahan penyempurnaan rancangan awal RKPD menjadi rancangan RKPD.
   - Rancangan Renja PD sebagaimana dimaksud disampaikan paling lambat minggu pertama bulan Maret.

d. Perumusan Rancangan Akhir Renja PD

   Perumusan rancangan akhir Renja PD merupakan proses penyempurnaan rancangan Renja PD menjadi rancangan akhir Renja PD berdasarkan Perwali tentang RKPD

e. Penetapan Renja PD

1.1.3. Keterkaitan Antara Renja PD dengan Dokumen Perencanaan Lainnya

Skema hubungan perencanaan serta keterkaitan Renja dengan Dokumen Perencanaan lainnya sebagaimana gambar berikut:

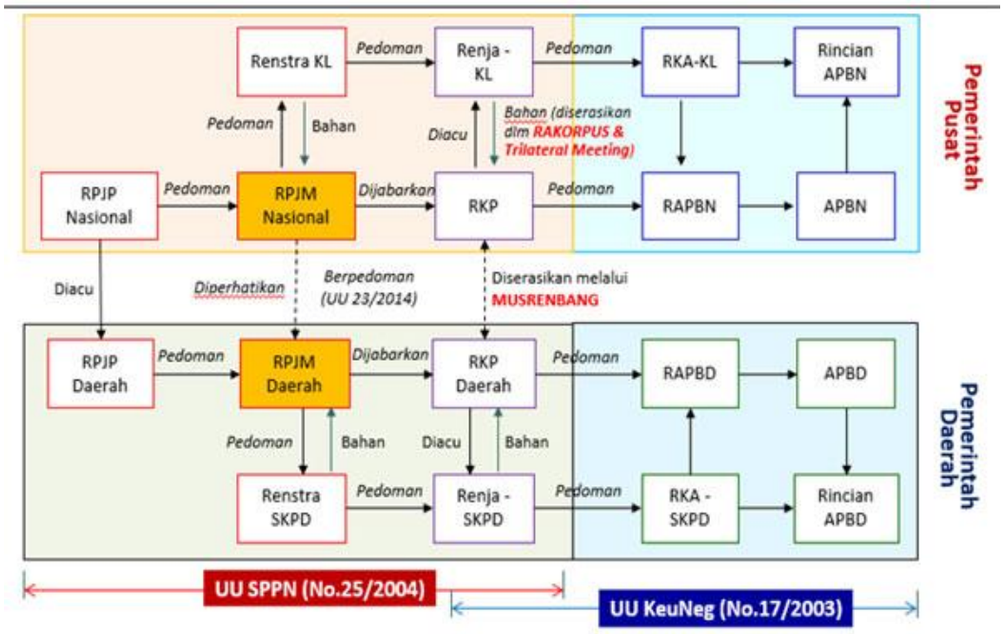

Gambar 1.1
Skema Rencana Pembangunan Pusat dan Daerah

Dari bagan alur dapat dijelaskan Renja perangkat daerah berpedoman pada Renstra perangkat daerah periode 5 (lima) tahun, Renstra berpedoman pada RPJM Daerah yang berpedoman pada RPJP Daerah yang mengacu RPJP Nasional. RPJM Daerah disusun dengan memperhatikan RPJM Nasional yang berpedoman pada RPJP Nasional. Renja perangkat daerah diserasikan dengan Renja Kementerian/Lembaga dan Renja provinsi dengan urusan terkait.

1.2. Landasan Hukum

Dalam penyusunan Rencana Kerja Kecamatan Panggungrejo Tahun 2026 ini berpedoman pada sejumlah peraturan yang digunakan sebagai dasar, yaitu :

1.2.1. Ketentuan tentang Susunan Organisasi dan Tata Kerja (SOTK) dan Kewenangan Perangkat Daerah

1. Peraturan Daerah Kota Pasuruan Nomor 7 Tahun 2016 Tentang Pembentukan Dan Susunan Perangkat Daerah Kota Pasuruan (Lembaran Daerah Kota Pasuruan Tahun 2016 Nomor 13, Tambahan Lembaran Daerah Kota Pasuruan Nomor 11);
2. Peraturan Walikota Pasuruan 50 Tahun 2016 Tentang Susunan Organisasi Dan Tata Kerja Perangkat Daerah (Berita Daerah Kota Pasuruan Tahun 2016 Nomor 50);
3. Peraturan Walikota Pasuruan Nomor 78 Tahun 2016 Tentang Tugas Pokok Dan Fungsi Kecamatan;
4. Peraturan Walikota Pasuruan Nomor 79 Tahun 2016 Tentang Tugas Pokok dan Fungsi Kelurahan.

1.2.2. Ketentuan tentang Perencanaan dan Penganggaran

Peraturan yang memayungi perencanaan adalah:

1. Undang-Undang Nomor 25 Tahun 2004 tentang Sistem Perencanaan Pembangunan Nasional;
2. Peraturan Pemerintah Nomor 27 Tahun 2014 tentang Tahapan, Tata Cara Penyusunan, Pengendalian dan Evaluasi Pelaksanaan Rencana Pembangunan Daerah;
3. Peraturan Menteri Dalam Negeri Republik Indonesia Nomor 86 Tahun 2017 Tentang Tata Cara Perencanaan, Pengendalian dan Evaluasi Pembangunan Daerah, Tata Cara Evaluasi Rancangan Peraturan Daerah Tentang Rencana Pembangunan Jangka Panjang Daerah dan Rencana Pembangunan Jangka Menengah Daerah, serta Tata Cara Perubahan Rencana Pembangunan Jangka Panjang Daerah, Rencana Pembangunan Jangka Menengah Daerah, dan Rencana Kerja Pemerintah Daerah.
4. Kepmendagri Nomor 050-5889 Tahun 2021 tentang Hasil Verifikasi, Validasi, dan Inventarisasi Klasifikasi, Kodefikasi dan Nomenklatur Perencanaan Pembangunan Daerah
5. Peraturan Walikota Pasuruan Nomor 26 Tahun 2025 Tentang Rencana Kerja Pemerintah Daerah (RKPD) Kota Pasuruan Tahun 2026.

Peraturan yang memayungi penganggaran adalah:

1. Undang-Undang Nomor 17 Tahun 2003 tentang Keuangan Negara
2. Undang-Undang Nomor 1 Tahun 2004 tentang Perbendaharaan Negara
3. Undang-Undang Nomor 23 Tahun 2015 tentang Pemerintahan Daerah
4. Peraturan Pemerintah Nomor 58 Tahun 2005 tentang Pengelolaan Keuangan Daerah
5. Peraturan Menteri Dalam Negeri Nomor 13 Tahun 2006 tentang Pedoman Pengelolaan Keuangan Daerah sebagaimana telah diubah kedua kali dengan Peraturan Menteri Dalam Negeri Nomor 21 Tahun 2011.

1.3. Maksud dan Tujuan

1.3.1. Maksud Penyusunan Renja Kecamatan Panggungrejo Tahun 2026

Maksud penyusunan Renja Kecamatan Panggungrejo Tahun 2026 adalah:

1. Menjabarkan rencana strategis kota dalam rencana strategis PD jangka pendek (1 tahun);
2. Menyelaraskan rencana strategis kota dengan pelayanan PD, usulan masyarakat dan evaluasi kinerja tahun lalu menjadi rencana strategis PD;
3. Untuk mewujudkan sinergitas antara perencanaan, penganggaran, pelaksanaan dan pengawasan.

1.3.2. Tujuan Penyusunan Renja Kecamatan Panggungrejo Tahun 2026

Tujuan penyusunan renja Kecamatan Panggungrejo Tahun 2026 adalah:

1. Menjadi pedoman dalam pelaksanaan pelayanan PD dalam jangka 1 tahun;
2. Menjadi pedoman dalam penyusunan rencana anggaran PD;
3. Memelihara konsistensi antara capaian tujuan perencanaan strategis dengan tujuan perencanaan dan penganggaran tahunan;
4. Mengukur kinerja penyelenggaraan fungsi dan urusan wajib melalui capaian target kinerja program;
5. Memberikan gambaran semua kegiatan yang akan dilaksanakan pada tahun 2026.

1.4. Sistematika Penulisan

Sistematika Penulisan Renja Kecamatan Panggungrejo sebagai berikut:

BAB I. PENDAHULUAN

- 1.1. Latar Belakang;
- 1.2. Landasan Hukum;
- 1.3. Maksud dan Tujuan;
- 1.4. Sistematika Penulisan

BAB II. HASIL EVALUASI RENCANA KERJA KECAMATAN PANGGUNGREJO TAHUN LALU

- 2.1. Evaluasi Pelaksanaan Renja Kecamatan Panggungrejo Tahun Lalu dan Capaian Renstra Kecamatan Panggungrejo;
- 2.2. Analisis Kinerja Pelayanan Kecamatan Panggungrejo;
- 2.3. Isu-isu Penting Penyelenggaraan Tugas dan Fungsi PD;
- 2.4. Review terhadap Rancangan Awal RKPD;
- 2.5. Penelaahan Usulan Program dan Kegiatan Masyarakat.

BAB III. TUJUAN DAN SASARAN KECAMATAN PANGGUNGREJO

- 3.1. Telaahan terhadap Kebijakan Nasional
- 3.2. Tujuan dan Sasaran Renja Perangkat Daerah

BAB IV. RENCANA KERJA DAN PENDANAAN KECAMATAN PANGGUNGREJO

- 4.1. Program dan Kegiatan

BAB V. PENUTUP

BAB II
HASIL EVALUASI RENJA KECAMATAN PANGGUNGREJO TAHUN LALU

2.1. Evaluasi Pelaksanaan Renja Kecamatan Panggungrejo Tahun 2024 dan Capaian Renstra Kecamatan Panggungrejo

Rencana Kerja merupakan dokumen perencanaan Perangkat Daerah / PD untuk periode 1 (satu) tahun yang meliputi penjabaran perencanaan tahunan dan Rencana Strategis. Tercapai tidaknya pelaksanaan kegiatan–kegiatan atau program yang telah disusun dapat dilihat berdasarkan Laporan Kinerja Kecamatan Panggungrejo sebagai bentuk perwujudan kewajiban untuk mempertanggungjawabkan keberhasilan atau kegagalan pelaksanaan misi organisasi dalam mencapai tujuan-tujuan dan sasaran yang telah ditetapkan, melalui suatu media pertanggungjawaban yang dilaksanakan secara periodik. Terkait dengan hal tersebut, Rencana Kerja (RENJA) Tahun 2026 ini menyajikan dasar pengukuran kinerja program dan kegiatan dari hasil apa yang telah diraih atau dilaksanakan oleh Kecamatan Panggungrejo selama tahun 2024 serta perkiraan target anggaran Tahun 2025.

Sejalan dengan berjalannya waktu, pelaksanaan Renja Kecamatan Panggungrejo Tahun 2024 telah terlewati. Berbagai program dan kegiatan yang dituangkan dalam Renja Tahun 2024 telah dilaksanakan, dengan program dan kegiatan yang dilaksanakan oleh Kecamatan Panggungrejo sebagai berikut:

1. Program Program Penyelenggaraan Urusan Pemerintahan Umum

    1. Kegiatan Penyelenggaraan Urusan Pemerintahan Umum sesuai Penugasan Kepala Daerah

2. Program Program Koordinasi Ketentraman dan Ketertiban Umum

    1. Kegiatan Koordinasi Upaya Penyelenggaraan Ketenteraman dan Ketertiban Umum

3. Program Pemberdayaan Masyarakat Desa Dan Kelurahan

    1. Kegiatan Koordinasi Kegiatan Pemberdayaan Desa

    2. Kegiatan Pemberdayaan Kelurahan

4. Program Penyelenggaraan Pemerintahan Dan Pelayanan Publik

    1. Kegiatan Koordinasi Penyelenggaraan Kegiatan Pemerintahan di Tingkat Kecamatan

5. Program Penunjang Urusan Pemerintah Daerah Kabupaten/Kota

    1. Kegiatan Perencanaan, Penganggaran, dan Evaluasi Kinerja Perangkat Daerah

    2. Kegiatan Administrasi Keuangan Perangkat Daerah

    3. Kegiatan Administrasi Barang Milik Daerah pada Perangkat

Daerah

4. Kegiatan Administrasi Kepegawaian Perangkat Daerah

5. Kegiatan Administrasi Umum Perangkat Daerah

6. Kegiatan Pengadaan Barang Milik Daerah Penunjang Urusan Pemerintah Daerah

7. Kegiatan Penyediaan Jasa Penunjang Urusan Pemerintahan Daerah

8. Kegiatan Pemeliharaan Barang Milik Daerah Penunjang Urusan Pemerintahan Daerah

Untuk mengetahui hasil-hasil yang telah dicapai maka perlu dilakukan evaluasi secara menyeluruh sebagaimana uraian-uraian berikut ini :

1. Realisasi program/kegiatan yang tidak memenuhi target kinerja hasil/keluaran yang direncanakan

   Pada pelaksanaan Renja Kecamatan Panggungrejo Tahun 2024 tidak terdapat program/kegiatan yang tidak memenuhi target kinerja hasil/keluaran yang direncanakan. Ketercapaian target indikator ini didukung oleh adanya kinerja dan koordinasi yang baik di Kecamatan Panggungrejo.

2. Realisasi program/kegiatan yang telah memenuhi target kinerja hasil/keluaran yang direncanakan;

   Program Renja Kecamatan Panggungrejo Tahun 2024 yang telah memenuhi target kinerja hasil/keluaran yang direncanakan adalah

   1. Program Penyelenggaraan Pemerintahan Dan Pelayanan Publik

      Pelaksanaan Program Penyelenggaraan Pemerintahan Dan Pelayanan Publik diukur dengan satu indikator yaitu Prosentase usulan musrenbangcam yang diakomodir dalam musrenbangkot, pada tahun 2024 ditargetkan sebesar 80,96% dan terealisasi sebesar 100% sehingga capaiannya sebesar 100%. Capaian ini berdasarkan pada data Jumlah Usulan Musrebangcam yang disepakati dan dijadikan bahan musrenbangkot sejumlah 113 usulan dari jumlah total 113 usulan Musrebang Kecamatan. Ketercapaian indikator ini didukung oleh suksesnya pelaksanaan musrenbang di kelurahan sehingga usulan dapat masuk ke musrenbang kecamatan tepat waktu.

   2. Program Pemberdayaan Masyarakat Desa Dan Kelurahan

      Pelaksanaan Program Pemberdayaan Masyarakat Desa Dan Kelurahan diukur dengan satu indikator yaitu Prosentase kelembagaan masyarakat yang dibina, pada tahun 2024 ditargetkan sebesar 100% dan terealisasi sebesar 100% sehingga capaiannya sebesar 100%. Capaian ini berdasarkan

jumlah kelembagaan masyarakat yang dibina tahun 2024 sejumlah 8 kelembagaan masyarakat dari total jumlah kelembagaan masyarakat yang masuk dalam kegiatan Tahun 2024 sejumlah 8 kelembagaan masyarakat yaitu TP. PKK Kecamatan, Forum Kecamatan Sehat, Forum Kota Sehat, Karang Taruna Kecamatan, Forum Layak Anak, UKS, Pokja Kemiskinan dan Pekka. Ketercapaian indikator ini didukung oleh optimalisasi peran dan fungsi Kelembagaan Masyarakat sebagai mitra pemerintah dalam hubungan kerja yang harmonis guna untuk menunjang kinerja melayani masyarakat serta untuk meningkatkan tingkat kesejahteraan masyarakat.

3. Program Koordinasi Ketentraman Dan Ketertiban Umum

Pelaksanaan Program Koordinasi Ketentraman Dan Ketertiban Umum diukur dengan satu indikator yaitu Persentase kejadian bencana dan pengaduan trantibmas yang ditangani secara tepat waktu, pada tahun 2024 ditargetkan sebesar 100% dan terealisasi sebesar 100% sehingga capaiannya sebesar 100%. Capaian ini berdasarkan pada data seksi ketentraman dan ketertiban umum terdapat jumlah kejadian bencana dan pengaduan trantibmas sejumlah 20 pengaduan dan kejadian bencana yang ditangani secara tepat waktu. Ketercapaian target indikator ini didukung oleh adanya kerjasama dan koordinasi yang baik antara unsur 3 pilar di Kecamatan, 3 pilar ditingkat kelurahan dan tokoh masyarakat setempat dalam hal pengelolaan pengaduan masyarakat untuk mewujudkan peningkatan Ketentraman dan Ketertiban masyarakat.

4. Program Penyelenggaraan Urusan Pemerintahan Umum

Pelaksanaan Program Penyelenggaraan Urusan Pemerintahan Umum diukur dengan satu indikator yaitu Jumlah kelurahan yang telah menyelenggarakan pelayanan terintegrasi, pada tahun 2024 ditargetkan sejumlah 13 kelurahan dan terealisasi sejumlah 13 kelurahan sehingga capaiannya sebesar 100%. Capaian ini berdasarkan pada jumlah kelurahan yang telah menyelenggarakan pelayanan secara terintegrasi. Ketercapaian target indikator didukung oleh telah dilaksanakannya Aplikasi Distrik Digital yaitu Aplikasi Database terpusat untuk menghubungkan data kelurahan agar menghasilkan informasi kependudukan yang akurat dan terhubung (sinkron) sehingga meningkatkan pengawasan pemerintahan.

Pada pelaksanaan Renja Kecamatan Panggungrejo Tahun 2024 terdapat kegiatan yang telah memenuhi target kinerja hasil/keluaran yang direncanakan, yaitu Kegiatan Koordinasi Upaya Penyelenggaraan Ketenteraman dan Ketertiban Umum, Kegiatan Koordinasi Kegiatan Pemberdayaan Desa, Kegiatan Pemberdayaan Kelurahan, Kegiatan Koordinasi Penyelenggaraan Kegiatan Pemerintahan di Tingkat Kecamatan, Kegiatan Perencanaan, Penganggaran, dan Evaluasi Kinerja Perangkat Daerah, Kegiatan Administrasi

Keuangan Perangkat Daerah, Kegiatan Administrasi Barang Milik Daerah pada Perangkat Daerah, Kegiatan Administrasi Kepegawaian Perangkat Daerah, Administrasi Umum Perangkat Daerah, Kegiatan Pengadaan Barang Milik Daerah Kegiatan Penunjang Urusan Pemerintah Daerah dan Kegiatan Penyediaan Jasa Penunjang Urusan Pemerintahan Daerah. Masing-masing kegiatan tersebut mempunyai target 100% dan terealisasi sebesar 100%.

3. Realisasi program/kegiatan yang melebihi target kinerja hasil/keluaran yang direncanakan;

   Pada pelaksanaan Renja Kecamatan Panggungrejo Tahun 2024 tidak terdapat program/kegiatan yang melebihi target kinerja hasil/keluaran yang direncanakan. Ketercapaian target indikator ini didukung oleh adanya kinerja dan koordinasi yang baik di Kecamatan Panggungrejo.

4. Faktor-faktor pendorong tercapainya, terpenuhinya atau melebihi target kinerja program/kegiatan antara lain:

   1. Dukungan dan koordinasi Kecamatan Panggungrejo telah berjalan cukup baik dengan berbagai pihak;
   2. Dukungan yang baik dari lintas sektor yang kompeten;
   3. Program Kegiatan sudah terencana sesuai dengan rencana Anggaran kas;
   4. Adanya perencanaan yang matang dalam penyusunan rencana kinerja untuk tahun yang bersangkutan sehingga target kinerja dapat dicapai sesuai harapan, dalam hal ini didukung oleh penguatan koordinasi dan pemahaman tugas dalam rangka penyeimbangan dalam pelaksanaan program/kegiatan yang terarah serta relevansi antara tersedia.

5. Implikasi yang timbul terhadap target capaian program Renstra Perangkat Daerah antara lain:

   1. Perlu dilakukan pemantapan dan peningkatan kualitas kinerja terhadap program/kegiatan yang telah memenuhi target renstra.
   2. Perlu dilakukan review renstra Kecamatan Panggungrejo untuk mendorong peningkatan pencapaian target output.
   3. Terpenuhinya target program/kegiatan yang tercantum dalam rencana strategis Kecamatan Panggungrejo. Ketercapaian indikator ini didukung oleh kinerja semua seksi sehingga pelayanan publik berjalan dengan baik di kelurahan maupun di kecamatan serta adanya peningkatan pemberdayaan masyarakat agar pembangunan yang lebih terarah, produktif, dan terorganisir. Sehingga peningkatan kinerja tetap harus dilakukan untuk meningkatkan kualitas pelayanan kepada masyarakat dan kualitas pembangunan.

6. Kebijakan/tindakan perencanaan dan penganggaran yang perlu diambil untuk mengatasi faktor-faktor penyebab tersebut :

1. Mengoptimalkan upaya strategis dalam rangka mengoptimalkan kinerja agar output tercapai.
2. Mengoptimalkan pelaksanaan intervensi kegiatan untuk percepatan pencapaian output.
3. Perlu dioptimalkan kegiatan forum komunikasi antar stake holder/pemangku kepentingan.

Adapun Rekapitulasi Evaluasi Hasil Pelaksanaan Renja dan Pencapaian Renstra Kecamatan Panggungrejo s/d Triwulan I Tahun 2025 tercantum dalam tabel 2.1 di bawah ini:

Tabel 2.1
Rekapitulasi Evaluasi Hasil Pelaksanaan Renja Perangkat Daerah Kecamatan Panggungrejo dan Pencapaian Renstra Perangkat Daerah Kecamatan Panggugrejo s/d Triwulan I Tahun 2025

Kode Rekening	Urusan/Bidang Urusan Pemerintahan Daerah Dan Program / Kegiatan/ Sub Kegiatan/Unit	Indikator Kinerja Program (outcome) / Kegiatan (output)	Target Kinerja Capaian Program (Akhir Periode Renstra PD) Tahun 2026	Realisasi Target Kinerja Hasil Program dan Keluaran Kegiatan s/d dengan Tahun 2022 (n-3)	Target dan Realisasi Kinerja Program dan Kegiatan Tahun Lalu (n-2)			Target Program dan Kegiatan (Renja Perangkat Daerah Tahun 2024	Perkiraan Realisasi Capaian Target Renstra Perangkat Daerah s/d tahun berjalan	
					Target Renja Perangkat Daerah Tahun 2023 (n-2)	Realisasi Renja Perangkat Daerah Tahun 2023 (n-2)	Capaian (%)		Realisasi Capaian Program dan Kegiatan s/d tahun berjalan (Tahun 2024) sampai tribulan I	Tingkat Capaian Realisasi Target Renstra (%)
1	2	3	4	5	6	7	8=(7/6)*100	9	10=(5+7+9)	11=(10/4)*100
	Tujuan	Indikator Tujuan								
	Terwujudnya pelayanan prima kepada masyarakat	Indeks Kepuasan Masyarakat atas layanan kecamatan	83,10	82,77	83	82,95	100	83	0	0
	Meningkatnya pemberdayaan masyarakat	Persentase kelurahan dengan kategori cepat berkembang	61,54	100	100	100	100	100	100	162
	Sasaran	Indikator Sasaran								
	Meningkatnya Pelayanan Masyarakat	Prosentase kelurahan yang telah menyelenggarakan pelayanan terintegrasi	100	100	100	100	100	100	100	100
		Prosentase laporan trantibmas yang ditindaklanjuti sesuai standart	100	100	100	100	100	100	100	100
	Meningkatnya keberdayaan dan Peran serta Masyarakat dalam Pembangunan	Persentase Kelembagaan Masyarakat yang aktif	100	100	100	100	100	100	100	100
		Persentase Usulan Musrenbangcam yang Disepakati dalam Forum PD	89,91	100	87,5	79	90,29	88	96,88	108
	KECAMATAN PANGGUNGREJO									
7.1.5	PROGRAM	Jumlah kelurahan yang telah menyelenggarakan	13	13	7	13	186	13	13	100

Kode Rekening	Urusan/Bidang Urusan Pemerintahan Daerah Dan Program / Kegiatan/ Sub Kegiatan/Unit	Indikator Kinerja Program (outcome) / Kegiatan (output)	Target Kinerja Capaian Program (Akhir Periode Renstra PD) Tahun 2026	Realisasi Target Kinerja Hasil Program dan Keluaran Kegiatan s/d dengan Tahun 2022 (n-3)	Target dan Realisasi Kinerja Program dan Kegiatan Tahun Lalu (n-2)			Target Program dan Kegiatan (Renja Perangkat Daerah Tahun 2024	Perkiraan Realisasi Capaian Target Renstra Perangkat Daerah s/d tahun berjalan	
					Target Renja Perangkat Daerah Tahun 2023 (n-2)	Realisasi Renja Perangkat Daerah Tahun 2023 (n-2)	Capaian (%)		Realisasi Capaian Program dan Kegiatan s/d tahun berjalan (Tahun 2024) sampai tribulan I	Tingkat Capaian Realisasi Target Renstra (%)
1	2	3	4	5	6	7	8=(7/6)*100	9	10=(5+7+9)	11=(10/4)*100
	PENYELENGGARAAN URUSAN PEMERINTAHAN UMUM	pelayanan terintegrasi								
7.1.5.02.01	Penyelenggaraan Urusan Pemerintahan Umum sesuai Penugasan Kepala Daerah	Presentase kegiatan penyelenggaraan urusan pemerintahan yang terlaksana (%)	100	100	100	100	100	100	100	100
7.1.5.02.01.7	Pelaksanaan semua Urusan Pemerintahan yang bukan merupakan Kewenangan Daerah dan tidak dilaksanakan oleh Instansi Vertikal Kecamatan Panggungrejo	Jumlah Dokumen Semua Urusan Pemerintahan yang Bukan Merupakan Kewenangan Daerah dan Tidak Dilaksanakan oleh Instansi Vertikal (dokumen)	4		1	1	100	1	0	0
7.1.5.02.01.7	Pelaksanaan semua Urusan Pemerintahan yang bukan merupakan Kewenangan Daerah dan tidak dilaksanakan oleh Instansi Vertikal Kelurahan Ngemplakrejo	Jumlah Dokumen Semua Urusan Pemerintahan yang Bukan Merupakan Kewenangan Daerah dan Tidak Dilaksanakan oleh Instansi Vertikal (dokumen)	4		1	1	100	1	0	0
7.1.5.02.01.7	Pelaksanaan semua Urusan Pemerintahan yang bukan merupakan Kewenangan	Jumlah Dokumen Semua Urusan Pemerintahan yang Bukan Merupakan Kewenangan Daerah dan Tidak Dilaksanakan oleh Instansi Vertikal (dokumen)	4		1	1	100	1	0	0

Kode Rekening	Urusan/Bidang Urusan Pemerintahan Daerah Dan Program / Kegiatan/ Sub Kegiatan/Unit	Indikator Kinerja Program (outcome) / Kegiatan (output)	Target Kinerja Capaian Program (Akhir Periode Renstra PD) Tahun 2026	Realisasi Target Kinerja Hasil Program dan Keluaran Kegiatan s/d dengan Tahun 2022 (n-3)	Target dan Realisasi Kinerja Program dan Kegiatan Tahun Lalu (n-2)			Target Program dan Kegiatan (Renja Perangkat Daerah Tahun 2024	Perkiraan Realisasi Capaian Target Renstra Perangkat Daerah s/d tahun berjalan	
					Target Renja Perangkat Daerah Tahun 2023 (n-2)	Realisasi Renja Perangkat Daerah Tahun 2023 (n-2)	Capaian (%)		Realisasi Capaian Program dan Kegiatan s/d tahun berjalan (Tahun 2024) sampai tribulan I	Tingkat Capaian Realisasi Target Renstra (%)
1	2	3	4	5	6	7	8=(7/6)*100	9	10=(5+7+9)	11=(10/4)*100
	Daerah dan tidak dilaksanakan oleh Instansi Vertikal Kelurahan Mayangan									
7.1.5.02.01.7	Pelaksanaan semua Urusan Pemerintahan yang bukan merupakan Kewenangan Daerah dan tidak dilaksanakan oleh Instansi Vertikal Kelurahan Trajeng	Jumlah Dokumen Semua Urusan Pemerintahan yang Bukan Merupakan Kewenangan Daerah dan Tidak Dilaksanakan oleh Instansi Vertikal (dokumen)	4		1	1	100	1	0	0
7.1.5.02.01.7	Pelaksanaan semua Urusan Pemerintahan yang bukan merupakan Kewenangan Daerah dan tidak dilaksanakan oleh Instansi Vertikal Kelurahan Bangilan	Jumlah Dokumen Semua Urusan Pemerintahan yang Bukan Merupakan Kewenangan Daerah dan Tidak Dilaksanakan oleh Instansi Vertikal (dokumen)	4		1	1	100	1	0	0
7.1.5.02.01.7	Pelaksanaan semua Urusan Pemerintahan yang bukan merupakan Kewenangan Daerah dan tidak dilaksanakan oleh Instansi Vertikal Kelurahan Kebonsari	Jumlah Dokumen Semua Urusan Pemerintahan yang Bukan Merupakan Kewenangan Daerah dan Tidak Dilaksanakan oleh Instansi Vertikal (dokumen)	4		1	1	100	1	0	0

Kode Rekening	Urusan/Bidang Urusan Pemerintahan Daerah Dan Program / Kegiatan/ Sub Kegiatan/Unit	Indikator Kinerja Program (outcome) / Kegiatan (output)	Target Kinerja Capaian Program (Akhir Periode Renstra PD) Tahun 2026	Realisasi Target Kinerja Hasil Program dan Keluaran Kegiatan s/d dengan Tahun 2022 (n-3)	Target dan Realisasi Kinerja Program dan Kegiatan Tahun Lalu (n-2)			Target Program dan Kegiatan (Renja Perangkat Daerah Tahun 2024	Perkiraan Realisasi Capaian Target Renstra Perangkat Daerah s/d tahun berjalan	
					Target Renja Perangkat Daerah Tahun 2023 (n-2)	Realisasi Renja Perangkat Daerah Tahun 2023 (n-2)	Capaian (%)		Realisasi Capaian Program dan Kegiatan s/d tahun berjalan (Tahun 2024) sampai tribulan I	Tingkat Capaian Realisasi Target Renstra (%)
1	2	3	4	5	6	7	8=(7/6)*100	9	10=(5+7+9)	11=(10/4)*100
7.1.5.02.01.7	Pelaksanaan semua Urusan Pemerintahan yang bukan merupakan Kewenangan Daerah dan tidak dilaksanakan oleh Instansi Vertikal Keluraha Karanganyar	Jumlah Dokumen Semua Urusan Pemerintahan yang Bukan Merupakan Kewenangan Daerah dan Tidak Dilaksanakan oleh Instansi Vertikal (dokumen)	4		1	1	100	1	0	0
7.1.5.02.01.7	Pelaksanaan semua Urusan Pemerintahan yang bukan merupakan Kewenangan Daerah dan tidak dilaksanakan oleh Instansi Vertikal Kelurahan Kandangsapi	Jumlah Dokumen Semua Urusan Pemerintahan yang Bukan Merupakan Kewenangan Daerah dan Tidak Dilaksanakan oleh Instansi Vertikal (dokumen)	4		1	1	100	1	0	0
7.1.5.02.01.7	Pelaksanaan semua Urusan Pemerintahan yang bukan merupakan Kewenangan Daerah dan tidak dilaksanakan oleh Instansi Vertikal Kelurahan Pekuncen	Jumlah Dokumen Semua Urusan Pemerintahan yang Bukan Merupakan Kewenangan Daerah dan Tidak Dilaksanakan oleh Instansi Vertikal (dokumen)	4		1	1	100	1	0	0
7.1.5.02.01.7	Pelaksanaan semua Urusan Pemerintahan yang bukan merupakan Kewenangan	Jumlah Dokumen Semua Urusan Pemerintahan yang Bukan Merupakan Kewenangan Daerah dan Tidak Dilaksanakan oleh Instansi Vertikal (dokumen)	4		1	1	100	1	1	25

Kode Rekening	Urusan/Bidang Urusan Pemerintahan Daerah Dan Program / Kegiatan/ Sub Kegiatan/Unit	Indikator Kinerja Program (outcome) / Kegiatan (output)	Target Kinerja Capaian Program (Akhir Periode Renstra PD) Tahun 2026	Realisasi Target Kinerja Hasil Program dan Keluaran Kegiatan s/d dengan Tahun 2022 (n-3)	Target dan Realisasi Kinerja Program dan Kegiatan Tahun Lalu (n-2)			Target Program dan Kegiatan (Renja Perangkat Daerah Tahun 2024	Perkiraan Realisasi Capaian Target Renstra Perangkat Daerah s/d tahun berjalan	
					Target Renja Perangkat Daerah Tahun 2023 (n-2)	Realisasi Renja Perangkat Daerah Tahun 2023 (n-2)	Capaian (%)		Realisasi Capaian Program dan Kegiatan s/d tahun berjalan (Tahun 2024) sampai tribulan I	Tingkat Capaian Realisasi Target Renstra (%)
1	2	3	4	5	6	7	8=(7/6)*100	9	10=(5+7+9)	11=(10/4)*100
	Daerah dan tidak dilaksanakan oleh Instansi Vertikal Kelurahan Panggungrejo									
7.1.5.02.01.7	Pelaksanaan semua Urusan Pemerintahan yang bukan merupakan Kewenangan Daerah dan tidak dilaksanakan oleh Instansi Vertikal Kelurahan Mandaranrejo	Jumlah Dokumen Semua Urusan Pemerintahan yang Bukan Merupakan Kewenangan Daerah dan Tidak Dilaksanakan oleh Instansi Vertikal (dokumen)	4		1	1	100	1	1	25
7.1.5.02.01.7	Pelaksanaan semua Urusan Pemerintahan yang bukan merupakan Kewenangan Daerah dan tidak dilaksanakan oleh Instansi Vertikal Kelurahan Tambaan	Jumlah Dokumen Semua Urusan Pemerintahan yang Bukan Merupakan Kewenangan Daerah dan Tidak Dilaksanakan oleh Instansi Vertikal (dokumen)	4		1	1	100	1	0	0
7.1.5.02.01.7	Pelaksanaan semua Urusan Pemerintahan yang bukan merupakan Kewenangan Daerah dan tidak dilaksanakan oleh Instansi Vertikal Kelurahan	Jumlah Dokumen Semua Urusan Pemerintahan yang Bukan Merupakan Kewenangan Daerah dan Tidak Dilaksanakan oleh Instansi Vertikal (dokumen)	4		1	1	100	1	0	0

Kode Rekening	Urusan/Bidang Urusan Pemerintahan Daerah Dan Program / Kegiatan/ Sub Kegiatan/Unit	Indikator Kinerja Program (outcome) / Kegiatan (output)	Target Kinerja Capaian Program (Akhir Periode Renstra PD) Tahun 2026	Realisasi Target Kinerja Hasil Program dan Keluaran Kegiatan s/d dengan Tahun 2022 (n-3)	Target dan Realisasi Kinerja Program dan Kegiatan Tahun Lalu (n-2)			Target Program dan Kegiatan (Renja Perangkat Daerah Tahun 2024	Perkiraan Realisasi Capaian Target Renstra Perangkat Daerah s/d tahun berjalan	
					Target Renja Perangkat Daerah Tahun 2023 (n-2)	Realisasi Renja Perangkat Daerah Tahun 2023 (n-2)	Capaian (%)		Realisasi Capaian Program dan Kegiatan s/d tahun berjalan (Tahun 2024) sampai tribulan I	Tingkat Capaian Realisasi Target Renstra (%)
1	2	3	4	5	6	7	8=(7/6)*100	9	10=(5+7+9)	11=(10/4)*100
	Petamanan									
7.1.5.02.01.7	Pelaksanaan semua Urusan Pemerintahan yang bukan merupakan Kewenangan Daerah dan tidak dilaksanakan oleh Instansi Vertikal Kelurahan Bugul Lor	Jumlah Dokumen Semua Urusan Pemerintahan yang Bukan Merupakan Kewenangan Daerah dan Tidak Dilaksanakan oleh Instansi Vertikal (dokumen)	4		1	1	100	1	0	0
7.1.4	PROGRAM KOORDINASI KETENTRAMAN DAN KETERTIBAN UMUM	Persentase kejadian bencana dan pengaduan trantibmas yang ditangani secara tepat waktu	100	100	100	100	100	100	100	100
7.1.4.02.01	Koordinasi Upaya Penyelenggaraan Ketenteraman dan Ketertiban Umum	Persentase Penyelenggaraan Ketentraman dan Ketertiban Umum yang terlaksana (%)	100	100	100	100	100	100	100	100
7.1.4.02.01.1	Sinergitas dengan Kepolisian Negara Republik Indonesia, Tentara Nasional Indonesia dan Instansi Vertikal di Wilayah Kecamatan	Jumlah Laporan Hasil Sinergitas dengan Kepolisian Negara Republik Indonesia, Tentara Nasional Indonesia dan Instansi Vertikal di Wilayah Kecamatan (laporan)	48		12	12	100	12	3	6
7.1.4.02.01.1	Sinergitas dengan Kepolisian Negara Republik Indonesia, Tentara Nasional Indonesia	Jumlah Laporan Hasil Sinergitas dengan Kepolisian Negara Republik Indonesia, Tentara Nasional Indonesia dan Instansi Vertikal di Wilayah Kecamatan (laporan)	48		12	12	100	12	3	6

Kode Rekening	Urusan/Bidang Urusan Pemerintahan Daerah Dan Program / Kegiatan/ Sub Kegiatan/Unit	Indikator Kinerja Program (outcome) / Kegiatan (output)	Target Kinerja Capaian Program (Akhir Periode Renstra PD) Tahun 2026	Realisasi Target Kinerja Hasil Program dan Keluaran Kegiatan s/d dengan Tahun 2022 (n-3)	Target dan Realisasi Kinerja Program dan Kegiatan Tahun Lalu (n-2)			Target Program dan Kegiatan (Renja Perangkat Daerah Tahun 2024	Perkiraan Realisasi Capaian Target Renstra Perangkat Daerah s/d tahun berjalan	
					Target Renja Perangkat Daerah Tahun 2023 (n-2)	Realisasi Renja Perangkat Daerah Tahun 2023 (n-2)	Capaian (%)		Realisasi Capaian Program dan Kegiatan s/d tahun berjalan (Tahun 2024) sampai tribulan I	Tingkat Capaian Realisasi Target Renstra (%)
1	2	3	4	5	6	7	8=(7/6)*100	9	10=(5+7+9)	11=(10/4)*100
	dan Instansi Vertikal di Wilayah Kecamatan Kelurahan Ngemplakrejo									
7.1.4.02.01.1	Sinergitas dengan Kepolisian Negara Republik Indonesia, Tentara Nasional Indonesia dan Instansi Vertikal di Wilayah Kecamatan Kelurahan Mayangan	Jumlah Laporan Hasil Sinergitas dengan Kepolisian Negara Republik Indonesia, Tentara Nasional Indonesia dan Instansi Vertikal di Wilayah Kecamatan (laporan)	48		12	12	100	12	3	6
7.1.4.02.01.1	Sinergitas dengan Kepolisian Negara Republik Indonesia, Tentara Nasional Indonesia dan Instansi Vertikal di Wilayah Kecamatan Kelurahan Trajeng	Jumlah Laporan Hasil Sinergitas dengan Kepolisian Negara Republik Indonesia, Tentara Nasional Indonesia dan Instansi Vertikal di Wilayah Kecamatan (laporan)	48		12	12	100	12	3	6
7.1.4.02.01.1	Sinergitas dengan Kepolisian Negara Republik Indonesia, Tentara Nasional Indonesia dan Instansi Vertikal di Wilayah Kecamatan Kelurahan Bangilan	Jumlah Laporan Hasil Sinergitas dengan Kepolisian Negara Republik Indonesia, Tentara Nasional Indonesia dan Instansi Vertikal di Wilayah Kecamatan (laporan)	48		12	12	100	12	3	6
7.1.4.02.01.1	Sinergitas dengan Kepolisian Negara Republik Indonesia,	Jumlah Laporan Hasil Sinergitas dengan Kepolisian Negara Republik Indonesia, Tentara Nasional Indonesia	48		12	12	100	12	3	6

Kode Rekening	Urusan/Bidang Urusan Pemerintahan Daerah Dan Program / Kegiatan/ Sub Kegiatan/Unit	Indikator Kinerja Program (outcome) / Kegiatan (output)	Target Kinerja Capaian Program (Akhir Periode Renstra PD) Tahun 2026	Realisasi Target Kinerja Hasil Program dan Keluaran Kegiatan s/d dengan Tahun 2022 (n-3)	Target dan Realisasi Kinerja Program dan Kegiatan Tahun Lalu (n-2)			Target Program dan Kegiatan (Renja Perangkat Daerah Tahun 2024	Perkiraan Realisasi Capaian Target Renstra Perangkat Daerah s/d tahun berjalan	
					Target Renja Perangkat Daerah Tahun 2023 (n-2)	Realisasi Renja Perangkat Daerah Tahun 2023 (n-2)	Capaian (%)		Realisasi Capaian Program dan Kegiatan s/d tahun berjalan (Tahun 2024) sampai tribulan I	Tingkat Capaian Realisasi Target Renstra (%)
1	2	3	4	5	6	7	8=(7/6)*100	9	10=(5+7+9)	11=(10/4)*100
	Tentara Nasional Indonesia dan Instansi Vertikal di Wilayah Kecamatan Kelurahan Kebonsari	dan Instansi Vertikal di Wilayah Kecamatan (laporan)								
7.1.4.02.01.1	Sinergitas dengan Kepolisian Negara Republik Indonesia, Tentara Nasional Indonesia dan Instansi Vertikal di Wilayah Kecamatan Kelurahan Karanganyar	Jumlah Laporan Hasil Sinergitas dengan Kepolisian Negara Republik Indonesia, Tentara Nasional Indonesia dan Instansi Vertikal di Wilayah Kecamatan (laporan)	48		12	12	100	12	3	6
7.1.4.02.01.1	Sinergitas dengan Kepolisian Negara Republik Indonesia, Tentara Nasional Indonesia dan Instansi Vertikal di Wilayah Kecamatan Kelurahan Kandangsapi	Jumlah Laporan Hasil Sinergitas dengan Kepolisian Negara Republik Indonesia, Tentara Nasional Indonesia dan Instansi Vertikal di Wilayah Kecamatan (laporan)	48		12	12	100	12	3	6
7.1.4.02.01.1	Sinergitas dengan Kepolisian Negara Republik Indonesia, Tentara Nasional Indonesia dan Instansi Vertikal di Wilayah Kecamatan Kelurahan Pekuncen	Jumlah Laporan Hasil Sinergitas dengan Kepolisian Negara Republik Indonesia, Tentara Nasional Indonesia dan Instansi Vertikal di Wilayah Kecamatan (laporan)	48		12	12	100	12	3	6
7.1.4.02.01.	Sinergitas dengan Kepolisian	Jumlah Laporan Hasil Sinergitas dengan Kepolisian	48		0	0	0	12	3	6

Kode Rekening	Urusan/Bidang Urusan Pemerintahan Daerah Dan Program / Kegiatan/ Sub Kegiatan/Unit	Indikator Kinerja Program (outcome) / Kegiatan (output)	Target Kinerja Capaian Program (Akhir Periode Renstra PD) Tahun 2026	Realisasi Target Kinerja Hasil Program dan Keluaran Kegiatan s/d dengan Tahun 2022 (n-3)	Target dan Realisasi Kinerja Program dan Kegiatan Tahun Lalu (n-2)			Target Program dan Kegiatan (Renja Perangkat Daerah Tahun 2024	Perkiraan Realisasi Capaian Target Renstra Perangkat Daerah s/d tahun berjalan	
					Target Renja Perangkat Daerah Tahun 2023 (n-2)	Realisasi Renja Perangkat Daerah Tahun 2023 (n-2)	Capaian (%)		Realisasi Capaian Program dan Kegiatan s/d tahun berjalan (Tahun 2024) sampai tribulan I	Tingkat Capaian Realisasi Target Renstra (%)
1	2	3	4	5	6	7	8=(7/6)*100	9	10=(5+7+9)	11=(10/4)*100
1	Negara Republik Indonesia, Tentara Nasional Indonesia dan Instansi Vertikal di Wilayah Kecamatan Kelurahan Panggungrejo	Negara Republik Indonesia, Tentara Nasional Indonesia dan Instansi Vertikal di Wilayah Kecamatan (laporan)								
7.1.4.02.01.1	Sinergitas dengan Kepolisian Negara Republik Indonesia, Tentara Nasional Indonesia dan Instansi Vertikal di Wilayah Kecamatan Kelurahan Mandaranrejo	Jumlah Laporan Hasil Sinergitas dengan Kepolisian Negara Republik Indonesia, Tentara Nasional Indonesia dan Instansi Vertikal di Wilayah Kecamatan (laporan)	48		12	12	100	12	3	6
7.1.4.02.01.1	Sinergitas dengan Kepolisian Negara Republik Indonesia, Tentara Nasional Indonesia dan Instansi Vertikal di Wilayah Kecamatan Kelurahan Tambaan	Jumlah Laporan Hasil Sinergitas dengan Kepolisian Negara Republik Indonesia, Tentara Nasional Indonesia dan Instansi Vertikal di Wilayah Kecamatan (laporan)	48		12	12	100	12	3	6
7.1.4.02.01.1	Sinergitas dengan Kepolisian Negara Republik Indonesia, Tentara Nasional Indonesia dan Instansi Vertikal di Wilayah Kecamatan Kelurahan Petamanan	Jumlah Laporan Hasil Sinergitas dengan Kepolisian Negara Republik Indonesia, Tentara Nasional Indonesia dan Instansi Vertikal di Wilayah Kecamatan (laporan)	48		12	12	100	12	3	6

Kode Rekening	Urusan/Bidang Urusan Pemerintahan Daerah Dan Program / Kegiatan/ Sub Kegiatan/Unit	Indikator Kinerja Program (outcome) / Kegiatan (output)	Target Kinerja Capaian Program (Akhir Periode Renstra PD) Tahun 2026	Realisasi Target Kinerja Hasil Program dan Keluaran Kegiatan s/d dengan Tahun 2022 (n-3)	Target dan Realisasi Kinerja Program dan Kegiatan Tahun Lalu (n-2)			Target Program dan Kegiatan (Renja Perangkat Daerah Tahun 2024	Perkiraan Realisasi Capaian Target Renstra Perangkat Daerah s/d tahun berjalan	
					Target Renja Perangkat Daerah Tahun 2023 (n-2)	Realisasi Renja Perangkat Daerah Tahun 2023 (n-2)	Capaian (%)		Realisasi Capaian Program dan Kegiatan s/d tahun berjalan (Tahun 2024) sampai tribulan I	Tingkat Capaian Realisasi Target Renstra (%)
1	2	3	4	5	6	7	8=(7/6)*100	9	10=(5+7+9)	11=(10/4)*100
7.1.4.02.01.1	Sinergitas dengan Kepolisian Negara Republik Indonesia, Tentara Nasional Indonesia dan Instansi Vertikal di Wilayah Kecamatan Kelurahan Bugul Lor	Jumlah Laporan Hasil Sinergitas dengan Kepolisian Negara Republik Indonesia, Tentara Nasional Indonesia dan Instansi Vertikal di Wilayah Kecamatan (laporan)	48		12	12	100	12	3	6
7.1.3	PROGRAM PEMBERDAYAAN MASYARAKAT DESA DAN KELURAHAN	Prosentase kelembagaan masyarakat yang dibina (persen)	100	100	100	100	100	100	100	100
7.1.3.02	Koordinasi Kegiatan Pemberdayaan Desa	Presentase Kegiatan Pemberdayaan Kelembagaan masyarakat yang terlaksana (%)	100	100	100	100	100	100	61,54	62
7.1.3.02.01.3	Peningkatan Efektifitas Kegiatan Pemberdayaan Masyarakat di Wilayah Kecamatan	Jumlah Laporan Peningkatan Efektivitas Kegiatan Pemberdayaan Masyarakat di Wilayah Kecamatan (laporan)	4		1	1	100	1	0	0
7.1.3.02.02	Kegiatan Pemberdayaan Kelurahan	Persentase Kegiatan Pemberdayaan Kelurahan yang terlaksana (%)	100	100	100	100	100	100	71,79	72
7.1.3.02.02.1	Peningkatan Partisipasi Masyarakat dalam Forum Musyawarah Perencanaan Pembangunan di Kelurahan Ngemplakrejo	Jumlah Lembaga Kemasyarakatan yang Berpartisipasi dalam Forum Musyawarah (Lembaga Kemasyarakatan) Perencanaan Pembangunan di Kelurahan	8		8	8	100	8	8	100

Kode Rekening	Urusan/Bidang Urusan Pemerintahan Daerah Dan Program / Kegiatan/ Sub Kegiatan/Unit	Indikator Kinerja Program (outcome) / Kegiatan (output)	Target Kinerja Capaian Program (Akhir Periode Renstra PD) Tahun 2026	Realisasi Target Kinerja Hasil Program dan Keluaran Kegiatan s/d dengan Tahun 2022 (n-3)	Target dan Realisasi Kinerja Program dan Kegiatan Tahun Lalu (n-2)			Target Program dan Kegiatan (Renja Perangkat Daerah Tahun 2024	Perkiraan Realisasi Capaian Target Renstra Perangkat Daerah s/d tahun berjalan	
					Target Renja Perangkat Daerah Tahun 2023 (n-2)	Realisasi Renja Perangkat Daerah Tahun 2023 (n-2)	Capaian (%)		Realisasi Capaian Program dan Kegiatan s/d tahun berjalan (Tahun 2024) sampai tribulan I	Tingkat Capaian Realisasi Target Renstra (%)
1	2	3	4	5	6	7	8=(7/6)*100	9	10=(5+7+9)	11=(10/4)*100
7.1.3.02.02.1	Peningkatan Partisipasi Masyarakat dalam Forum Musyawarah Perencanaan Pembangunan di Kelurahan Mayangan	Jumlah Lembaga Kemasyarakatan yang Berpartisipasi dalam Forum Musyawarah (Lembaga Kemasyarakatan) Perencanaan Pembangunan di Kelurahan	8		8	8	100	8	8	100
7.1.3.02.02.1	Peningkatan Partisipasi Masyarakat dalam Forum Musyawarah Perencanaan Pembangunan di Kelurahan Trajeng	Jumlah Lembaga Kemasyarakatan yang Berpartisipasi dalam Forum Musyawarah (Lembaga Kemasyarakatan) Perencanaan Pembangunan di Kelurahan	8		8	8	100	8	4	50
7.1.3.02.02.1	Peningkatan Partisipasi Masyarakat dalam Forum Musyawarah Perencanaan Pembangunan di Kelurahan Bangilan	Jumlah Lembaga Kemasyarakatan yang Berpartisipasi dalam Forum Musyawarah (Lembaga Kemasyarakatan) Perencanaan Pembangunan di Kelurahan	10		10	10	100	8	8	80
7.1.3.02.02.1	Peningkatan Partisipasi Masyarakat dalam Forum Musyawarah Perencanaan Pembangunan di Kelurahan Kebonsari	Jumlah Lembaga Kemasyarakatan yang Berpartisipasi dalam Forum Musyawarah (Lembaga Kemasyarakatan) Perencanaan Pembangunan di Kelurahan	10		10	10	100	10	10	100
7.1.3.02.02.1	Peningkatan Partisipasi Masyarakat dalam Forum Musyawarah Perencanaan	Jumlah Lembaga Kemasyarakatan yang Berpartisipasi dalam Forum Musyawarah (Lembaga Kemasyarakatan) Perencanaan Pembangunan	10		10	10	100	8	8	80

Kode Rekening	Urusan/Bidang Urusan Pemerintahan Daerah Dan Program / Kegiatan/ Sub Kegiatan/Unit	Indikator Kinerja Program (outcome) / Kegiatan (output)	Target Kinerja Capaian Program (Akhir Periode Renstra PD) Tahun 2026	Realisasi Target Kinerja Hasil Program dan Keluaran Kegiatan s/d dengan Tahun 2022 (n-3)	Target dan Realisasi Kinerja Program dan Kegiatan Tahun Lalu (n-2)			Target Program dan Kegiatan (Renja Perangkat Daerah Tahun 2024	Perkiraan Realisasi Capaian Target Renstra Perangkat Daerah s/d tahun berjalan	
					Target Renja Perangkat Daerah Tahun 2023 (n-2)	Realisasi Renja Perangkat Daerah Tahun 2023 (n-2)	Capaian (%)		Realisasi Capaian Program dan Kegiatan s/d tahun berjalan (Tahun 2024) sampai tribulan I	Tingkat Capaian Realisasi Target Renstra (%)
1	2	3	4	5	6	7	8=(7/6)*100	9	10=(5+7+9)	11=(10/4)*100
	Pembangunan di Kelurahan Karanganyar	di Kelurahan								
7.1.3.02.02.1	Peningkatan Partisipasi Masyarakat dalam Forum Musyawarah Perencanaan Pembangunan di Kelurahan Kandangsapi	Jumlah Lembaga Kemasyarakatan yang Berpartisipasi dalam Forum Musyawarah (Lembaga Kemasyarakatan) Perencanaan Pembangunan di Kelurahan	11		11	11	100	11	11	100
7.1.3.02.02.1	Peningkatan Partisipasi Masyarakat dalam Forum Musyawarah Perencanaan Pembangunan di Kelurahan Pekuncen	Jumlah Lembaga Kemasyarakatan yang Berpartisipasi dalam Forum Musyawarah (Lembaga Kemasyarakatan) Perencanaan Pembangunan di Kelurahan	11		11	11	100	11	11	100
7.1.3.02.02.1	Peningkatan Partisipasi Masyarakat dalam Forum Musyawarah Perencanaan Pembangunan di Kelurahan Panggungrejo	Jumlah Lembaga Kemasyarakatan yang Berpartisipasi dalam Forum Musyawarah (Lembaga Kemasyarakatan) Perencanaan Pembangunan di Kelurahan	8		8	8	100	8	8	100
7.1.3.02.02.1	Peningkatan Partisipasi Masyarakat dalam Forum Musyawarah Perencanaan Pembangunan di Kelurahan Mandaranrejo	Jumlah Lembaga Kemasyarakatan yang Berpartisipasi dalam Forum Musyawarah (Lembaga Kemasyarakatan) Perencanaan Pembangunan di Kelurahan	8		8	8	100	8	8	100
7.1.3.02.02.	Peningkatan Partisipasi	Jumlah Lembaga Kemasyarakatan yang	9		9	9	100	8	8	89

Kode Rekening	Urusan/Bidang Urusan Pemerintahan Daerah Dan Program / Kegiatan/ Sub Kegiatan/Unit	Indikator Kinerja Program (outcome) / Kegiatan (output)	Target Kinerja Capaian Program (Akhir Periode Renstra PD) Tahun 2026	Realisasi Target Kinerja Hasil Program dan Keluaran Kegiatan s/d dengan Tahun 2022 (n-3)	Target dan Realisasi Kinerja Program dan Kegiatan Tahun Lalu (n-2)			Target Program dan Kegiatan (Renja Perangkat Daerah Tahun 2024	Perkiraan Realisasi Capaian Target Renstra Perangkat Daerah s/d tahun berjalan	
					Target Renja Perangkat Daerah Tahun 2023 (n-2)	Realisasi Renja Perangkat Daerah Tahun 2023 (n-2)	Capaian (%)		Realisasi Capaian Program dan Kegiatan s/d tahun berjalan (Tahun 2024) sampai tribulan I	Tingkat Capaian Realisasi Target Renstra (%)
1	2	3	4	5	6	7	8=(7/6)*100	9	10=(5+7+9)	11=(10/4)*100
1	Masyarakat dalam Forum Musyawarah Perencanaan Pembangunan di Kelurahan Tambaan	Berpartisipasi dalam Forum Musyawarah (Lembaga Kemasyarakatan) Perencanaan Pembangunan di Kelurahan								
7.1.3.02.02.1	Peningkatan Partisipasi Masyarakat dalam Forum Musyawarah Perencanaan Pembangunan di Kelurahan Petamanan	Jumlah Lembaga Kemasyarakatan yang Berpartisipasi dalam Forum Musyawarah (Lembaga Kemasyarakatan) Perencanaan Pembangunan di Kelurahan	8		8	8	100	8	8	100
7.1.3.02.02.1	Peningkatan Partisipasi Masyarakat dalam Forum Musyawarah Perencanaan Pembangunan di Kelurahan Bugul Lor	Jumlah Lembaga Kemasyarakatan yang Berpartisipasi dalam Forum Musyawarah (Lembaga Kemasyarakatan) Perencanaan Pembangunan di Kelurahan	8		8	8	100	8	8	100
7.1.3.02.02.2	Pembangunan Sarana dan Prasarana Kelurahan Ngemplakrejo	Jumlah Sarana dan Prasarana Kelurahan yang terbangun (Unit)	324		78	78	100	81	0	0
7.1.3.02.02.2	Pembangunan Sarana dan Prasarana Kelurahan Mayangan	Jumlah Sarana dan Prasarana Kelurahan yang terbangun (Unit)	1048		100	100	100	262	0	0
7.1.3.02.02.2	Pembangunan Sarana dan Prasarana Kelurahan Trajeng	Jumlah Sarana dan Prasarana Kelurahan yang terbangun (Unit)	368		160	160	100	92	0	0

Kode Rekening	Urusan/Bidang Urusan Pemerintahan Daerah Dan Program / Kegiatan/ Sub Kegiatan/Unit	Indikator Kinerja Program (outcome) / Kegiatan (output)	Target Kinerja Capaian Program (Akhir Periode Renstra PD) Tahun 2026	Realisasi Target Kinerja Hasil Program dan Keluaran Kegiatan s/d dengan Tahun 2022 (n-3)	Target dan Realisasi Kinerja Program dan Kegiatan Tahun Lalu (n-2)			Target Program dan Kegiatan (Renja Perangkat Daerah Tahun 2024	Perkiraan Realisasi Capaian Target Renstra Perangkat Daerah s/d tahun berjalan	
					Target Renja Perangkat Daerah Tahun 2023 (n-2)	Realisasi Renja Perangkat Daerah Tahun 2023 (n-2)	Capaian (%)		Realisasi Capaian Program dan Kegiatan s/d tahun berjalan (Tahun 2024) sampai tribulan I	Tingkat Capaian Realisasi Target Renstra (%)
1	2	3	4	5	6	7	8=(7/6)*100	9	10=(5+7+9)	11=(10/4)*100
7.1.3.02.02.2	Pembangunan Sarana dan Prasarana Kelurahan Bangilan	Jumlah Sarana dan Prasarana Kelurahan yang terbangun (Unit)	460		15	6	40	115	0	0
7.1.3.02.02.2	Pembangunan Sarana dan Prasarana Kelurahan Kebonsari	Jumlah Sarana dan Prasarana Kelurahan yang terbangun (Unit)	528		78	78	100	132	0	0
7.1.3.02.02.2	Pembangunan Sarana dan Prasarana Kelurahan Karanganyar	Jumlah Sarana dan Prasarana Kelurahan yang terbangun (Unit)	436		55	55	100	109	0	0
7.1.3.02.02.2	Pembangunan Sarana dan Prasarana Kelurahan Kandangsapi	Jumlah Sarana dan Prasarana Kelurahan yang terbangun (Unit)	340		140	140	100	85	0	0
7.1.3.02.02.2	Pembangunan Sarana dan Prasarana Kelurahan Pekuncen	Jumlah Sarana dan Prasarana Kelurahan yang terbangun (Unit)	324		100	100	100	81	0	0
7.1.3.02.02.2	Pembangunan Sarana dan Prasarana Kelurahan Panggungrejo	Jumlah Sarana dan Prasarana Kelurahan yang terbangun (Unit)	128		90	90	100	32	0	0
7.1.3.02.02.2	Pembangunan Sarana dan Prasarana Kelurahan Mandaranrejo	Jumlah Sarana dan Prasarana Kelurahan yang terbangun (Unit)	352		48	48	100	88	0	0
7.1.3.02.02.	Pembangunan Sarana dan	Jumlah Sarana dan Prasarana Kelurahan yang terbangun	324		91	91	100	81	78	24

Kode Rekening	Urusan/Bidang Urusan Pemerintahan Daerah Dan Program / Kegiatan/ Sub Kegiatan/Unit	Indikator Kinerja Program (outcome) / Kegiatan (output)	Target Kinerja Capaian Program (Akhir Periode Renstra PD) Tahun 2026	Realisasi Target Kinerja Hasil Program dan Keluaran Kegiatan s/d dengan Tahun 2022 (n-3)	Target dan Realisasi Kinerja Program dan Kegiatan Tahun Lalu (n-2)			Target Program dan Kegiatan (Renja Perangkat Daerah Tahun 2024	Perkiraan Realisasi Capaian Target Renstra Perangkat Daerah s/d tahun berjalan	
					Target Renja Perangkat Daerah Tahun 2023 (n-2)	Realisasi Renja Perangkat Daerah Tahun 2023 (n-2)	Capaian (%)		Realisasi Capaian Program dan Kegiatan s/d tahun berjalan (Tahun 2024) sampai tribulan I	Tingkat Capaian Realisasi Target Renstra (%)
1	2	3	4	5	6	7	8=(7/6)*100	9	10=(5+7+9)	11=(10/4)*100
2	Prasarana Kelurahan Tambaan	(Unit)								
7.1.3.02.02.2	Pembangunan Sarana dan Prasarana Kelurahan Petamanan	Jumlah Sarana dan Prasarana Kelurahan yang terbangun (Unit)	432		87	87	100	108	0	0
7.1.3.02.02.2	Pembangunan Sarana dan Prasarana Kelurahan Bugul Lor	Jumlah Sarana dan Prasarana Kelurahan yang terbangun (Unit)	32		187	187	100	8	0	0
7.1.3.02.02.3	Pemberdayaan Masyarakat di Kelurahan Ngemplakrejo	Jumlah Pokmas dan Ormas yang Melaksanakan Pemberdayaan Masyarakat di Kelurahan (Pokmas / Ormas)	7		7	7	100	7	4	57
7.1.3.02.02.3	Pemberdayaan Masyarakat di Kelurahan Mayangan	Jumlah Pokmas dan Ormas yang Melaksanakan Pemberdayaan Masyarakat di Kelurahan (Pokmas / Ormas)	9		9	9	100	9	6	67
7.1.3.02.02.3	Pemberdayaan Masyarakat di Kelurahan Trajeng	Jumlah Pokmas dan Ormas yang Melaksanakan Pemberdayaan Masyarakat di Kelurahan (Pokmas / Ormas)	7		7	7	100	7	1	14
7.1.3.02.02.3	Pemberdayaan Masyarakat di Kelurahan Bangilan	Jumlah Pokmas dan Ormas yang Melaksanakan Pemberdayaan Masyarakat di Kelurahan (Pokmas / Ormas)	8		8	8	100	21	5	63
7.1.3.02.02.3	Pemberdayaan Masyarakat di Kelurahan Kebonsari	Jumlah Pokmas dan Ormas yang Melaksanakan Pemberdayaan Masyarakat di Kelurahan (Pokmas /	8		8	8	100	8	2	25

Kode Rekening	Urusan/Bidang Urusan Pemerintahan Daerah Dan Program / Kegiatan/ Sub Kegiatan/Unit	Indikator Kinerja Program (outcome) / Kegiatan (output)	Target Kinerja Capaian Program (Akhir Periode Renstra PD) Tahun 2026	Realisasi Target Kinerja Hasil Program dan Keluaran Kegiatan s/d dengan Tahun 2022 (n-3)	Target dan Realisasi Kinerja Program dan Kegiatan Tahun Lalu (n-2)			Target Program dan Kegiatan (Renja Perangkat Daerah Tahun 2024	Perkiraan Realisasi Capaian Target Renstra Perangkat Daerah s/d tahun berjalan	
					Target Renja Perangkat Daerah Tahun 2023 (n-2)	Realisasi Renja Perangkat Daerah Tahun 2023 (n-2)	Capaian (%)		Realisasi Capaian Program dan Kegiatan s/d tahun berjalan (Tahun 2024) sampai tribulan I	Tingkat Capaian Realisasi Target Renstra (%)
1	2	3	4	5	6	7	8=(7/6)*100	9	10=(5+7+9)	11=(10/4)*100
		Ormas)								
7.1.3.02.02.3	Pemberdayaan Masyarakat di Kelurahan Karanganyar	Jumlah Pokmas dan Ormas yang Melaksanakan Pemberdayaan Masyarakat di Kelurahan (Pokmas / Ormas)	9		9	9	100	9	4	44
7.1.3.02.02.3	Pemberdayaan Masyarakat di Kelurahan Kandangsapi	Jumlah Pokmas dan Ormas yang Melaksanakan Pemberdayaan Masyarakat di Kelurahan (Pokmas / Ormas)	11		11	11	100	11	4	36
7.1.3.02.02.3	Pemberdayaan Masyarakat di Kelurahan Pekuncen	Jumlah Pokmas dan Ormas yang Melaksanakan Pemberdayaan Masyarakat di Kelurahan (Pokmas / Ormas)	11		11	11	100	11	4	36
7.1.3.02.02.3	Pemberdayaan Masyarakat di Kelurahan Panggungrejo	Jumlah Pokmas dan Ormas yang Melaksanakan Pemberdayaan Masyarakat di Kelurahan (Pokmas / Ormas)	8		8	8	100	7	2	25
7.1.3.02.02.3	Pemberdayaan Masyarakat di Kelurahan Mandaranrejo	Jumlah Pokmas dan Ormas yang Melaksanakan Pemberdayaan Masyarakat di Kelurahan (Pokmas / Ormas)	8		8	8	100	7	2	25
7.1.3.02.02.3	Pemberdayaan Masyarakat di Kelurahan Tambaan	Jumlah Pokmas dan Ormas yang Melaksanakan Pemberdayaan Masyarakat di Kelurahan (Pokmas / Ormas)	9		9	9	100	7	5	56
7.1.3.02.02.3	Pemberdayaan Masyarakat di Kelurahan Petamanan	Jumlah Pokmas dan Ormas yang Melaksanakan Pemberdayaan Masyarakat di Kelurahan (Pokmas / Ormas)	22		8	8	100	22	5	23

Kode Rekening	Urusan/Bidang Urusan Pemerintahan Daerah Dan Program / Kegiatan/ Sub Kegiatan/Unit	Indikator Kinerja Program (outcome) / Kegiatan (output)	Target Kinerja Capaian Program (Akhir Periode Renstra PD) Tahun 2026	Realisasi Target Kinerja Hasil Program dan Keluaran Kegiatan s/d dengan Tahun 2022 (n-3)	Target dan Realisasi Kinerja Program dan Kegiatan Tahun Lalu (n-2)			Target Program dan Kegiatan (Renja Perangkat Daerah Tahun 2024	Perkiraan Realisasi Capaian Target Renstra Perangkat Daerah s/d tahun berjalan	
					Target Renja Perangkat Daerah Tahun 2023 (n-2)	Realisasi Renja Perangkat Daerah Tahun 2023 (n-2)	Capaian (%)		Realisasi Capaian Program dan Kegiatan s/d tahun berjalan (Tahun 2024) sampai tribulan I	Tingkat Capaian Realisasi Target Renstra (%)
1	2	3	4	5	6	7	8=(7/6)*100	9	10=(5+7+9)	11=(10/4)*100
7.1.3.02.02.3	Pemberdayaan Masyarakat di Kelurahan Bugul Lor	Jumlah Pokmas dan Ormas yang Melaksanakan Pemberdayaan Masyarakat di Kelurahan (Pokmas / Ormas)	8		8	8	100	8	2	25
7.1.2	PROGRAM PENYELENGGARAAN PEMERINTAHAN DAN PELAYANAN PUBLIK	Prosentase usulan musrenbangcam yang yang diakomodir dalam musrenbangkot	90	100	100	100	100	100	100	111
7.1.2.02.01	Koordinasi Penyelenggaraan Kegiatan Pemerintahan di Tingkat Kecamatan	Jumlah kegiatan musrebangcam yang terlaksana (kegiatan)	4	1	1	1	100	1	1	25
7.1.2.02.01.1	Koordinasi/Sinergi Perencanaan dan Pelaksanaan Kegiatan Pemerintahan dengan Perangkat Daerah dan Instansi Vertikal Terkait (Kecamatan Panggungrejo)	Jumlah Laporan Koordinasi/Sinergi Perencanaan dan Pelaksanaan Kegiatan Pemerintahan dengan Perangkat Daerah dan Instansi Vertikal Terkait (laporan)	4		1	1	100	1	1	25
	Sinergitas dengan Kepolisian Negara Republik Indonesia, Tentara Nasional Indonesia dan Instansi Vertikal di Wilayah Kecamatan Kelurahan Panggungrejo	Jumlah Laporan Hasil Sinergitas dengan Kepolisian Negara Republik Indonesia, Tentara Nasional Indonesia dan Instansi Vertikal di Wilayah Kecamatan (laporan)			1	1	100	100		

Kode Rekening	Urusan/Bidang Urusan Pemerintahan Daerah Dan Program / Kegiatan/ Sub Kegiatan/Unit	Indikator Kinerja Program (outcome) / Kegiatan (output)	Target Kinerja Capaian Program (Akhir Periode Renstra PD) Tahun 2026	Realisasi Target Kinerja Hasil Program dan Keluaran Kegiatan s/d dengan Tahun 2022 (n-3)	Target dan Realisasi Kinerja Program dan Kegiatan Tahun Lalu (n-2)			Target Program dan Kegiatan (Renja Perangkat Daerah Tahun 2024	Perkiraan Realisasi Capaian Target Renstra Perangkat Daerah s/d tahun berjalan	
					Target Renja Perangkat Daerah Tahun 2023 (n-2)	Realisasi Renja Perangkat Daerah Tahun 2023 (n-2)	Capaian (%)		Realisasi Capaian Program dan Kegiatan s/d tahun berjalan (Tahun 2024) sampai tribulan I	Tingkat Capaian Realisasi Target Renstra (%)
1	2	3	4	5	6	7	8=(7/6)*100	9	10=(5+7+9)	11=(10/4)*100
7.1.1	PROGRAM PENUNJANG URUSAN PEMERINTAHAN DAERAH KABUPATEN/KOTA	Persentase kebutuhan penunjang pemerintahan yang terfasilitasi (%)	100	99	100	102	102	100	100,00	100
7.1.1.02.01	Perencanaan, Penganggaran, dan Evaluasi Kinerja Perangkat Daerah	Persentase dokumen perencanaan dan laporan evaluasi kinerja yang tersusun tepat waktu (%)	100	100	100	100	100	100	69,00	69
7.1.1.02.01.1	Penyusunan Dokumen Perencanaan Perangkat Daerah	Jumlah Dokumen Perencanaan Perangkat (Dokumen) Daerah	8		2	2	100	2	1	13
7.1.1.02.01.6	Koordinasi dan Penyusunan Laporan Capaian Kinerja dan Ikhtisar Realisasi Kinerja SKPD	Jumlah Laporan Capaian Kinerja dan Ikhtisar Realisasi Kinerja SKPD dan Laporan Hasil Koordinasi Penyusunan Laporan Capaian Kinerja dan Ikhtisar Realisasi Kinerja SKPD (Laporan)	16		4	4	100	4	2	13
7.1.1.02.01.7	Evaluasi Kinerja Perangkat Daerah	Jumlah Laporan Evaluasi Kinerja Perangkat (Laporan) Daerah	8		2	2	100	2	1	13
7.1.1.02.02	Administrasi Keuangan Perangkat Daerah	Persentase laporan keuangan yang tersusun tepat waktu (%)	100	100	100	100	100	100	100	100
7.1.1.02.02.1	Penyediaan Gaji dan Tunjangan ASN	Jumlah Orang yang Menerima Gaji dan Tunjangan ASN (Orang/bulan)	520		125	122	98	130	116	22
7.1.1.02.02.5	Koordinasi dan Penyusunan Laporan Keuangan Akhir Tahun SKPD	Jumlah Laporan Keuangan Akhir Tahun SKPD dan Laporan Hasil Koordinasi Penyusunan Laporan Keuangan Akhir Tahun SKPD (Laporan)	4		1	1	100	1	0	0

Kode Rekening	Urusan/Bidang Urusan Pemerintahan Daerah Dan Program / Kegiatan/ Sub Kegiatan/Unit	Indikator Kinerja Program (outcome) / Kegiatan (output)	Target Kinerja Capaian Program (Akhir Periode Renstra PD) Tahun 2026	Realisasi Target Kinerja Hasil Program dan Keluaran Kegiatan s/d dengan Tahun 2022 (n-3)	Target dan Realisasi Kinerja Program dan Kegiatan Tahun Lalu (n-2)			Target Program dan Kegiatan (Renja Perangkat Daerah Tahun 2024	Perkiraan Realisasi Capaian Target Renstra Perangkat Daerah s/d tahun berjalan	
					Target Renja Perangkat Daerah Tahun 2023 (n-2)	Realisasi Renja Perangkat Daerah Tahun 2023 (n-2)	Capaian (%)		Realisasi Capaian Program dan Kegiatan s/d tahun berjalan (Tahun 2024) sampai tribulan I	Tingkat Capaian Realisasi Target Renstra (%)
1	2	3	4	5	6	7	8=(7/6)*100	9	10=(5+7+9)	11=(10/4)*100
7.1.1.02.02.7	Koordinasi dan Penyusunan Laporan Keuangan Bulanan/Triwulanan/Semesteran SKPD	Jumlah Laporan Keuangan Bulanan/ Triwulanan/ Semesteran SKPD dan Laporan Koordinasi Penyusunan Laporan Keuangan Bulanan/Triwulanan/Semesteran SKPD (Laporan)	16		4	4	100	4	1	6
7.1.1.02.03.	Administrasi Barang Milik Daerah pada Perangkat Daerah	Persentase laporan barang milik daerah yang tersusun tepat waktu	100	100	100	100	100	100	25	25
7.1.1.02.03.5	Rekonsiliasi dan Penyusunan Laporan Barang Milik Daerah pada SKPD	Jumlah Laporan Rekonsiliasi dan Penyusunan Laporan Barang Milik Daerah pada SKPD (Laporan)	4		1	1	100	1	0	0
7.1.1.02.05.	Administrasi Kepegawaian Perangkat Daerah	Persentase SDM aparatur yang meningkat kompetensinya (%)	100	100	100	100	100	100	100	100
7.1.1.02.05.3	Pendataan dan Pengolahan Administrasi Kepegawaian	Jumlah Dokumen Pendataan dan Pengolahan Administrasi Kepegawaian (Dokumen)	4		1	1	100	1	0	0
7.1.1.02.06	Administrasi Umum Perangkat Daerah	Persentase terpenuhinya layanan administrasi perkantoran (%)	100	98,47	100	100	100	100	100	100
7.1.1.02.06.1	Penyediaan Komponen Instalasi Listrik/Penerangan Bangunan Kantor	Jumlah Paket Komponen Instalasi Listrik/Penerangan Bangunan Kantor yang Disediakan (Paket)	4		1	1	100	1	0	0
7.1.1.02.06.3	Penyediaan Barang Cetakan dan Penggandaan	Jumlah Paket Barang Cetakan dan Penggandaan (Paket) yang disediakan	4		1	1	100	1	0	0
7.1.1.02.06.	Penyediaan Bahan Bacaan	Jumlah Dokumen Bahan Bacaan dan Peraturan	1464		730	730	100	366	180	12

Kode Rekening	Urusan/Bidang Urusan Pemerintahan Daerah Dan Program / Kegiatan/ Sub Kegiatan/Unit	Indikator Kinerja Program (outcome) / Kegiatan (output)	Target Kinerja Capaian Program (Akhir Periode Renstra PD) Tahun 2026	Realisasi Target Kinerja Hasil Program dan Keluaran Kegiatan s/d dengan Tahun 2022 (n-3)	Target dan Realisasi Kinerja Program dan Kegiatan Tahun Lalu (n-2)			Target Program dan Kegiatan (Renja Perangkat Daerah Tahun 2024	Perkiraan Realisasi Capaian Target Renstra Perangkat Daerah s/d tahun berjalan	
					Target Renja Perangkat Daerah Tahun 2023 (n-2)	Realisasi Renja Perangkat Daerah Tahun 2023 (n-2)	Capaian (%)		Realisasi Capaian Program dan Kegiatan s/d tahun berjalan (Tahun 2024) sampai tribulan I	Tingkat Capaian Realisasi Target Renstra (%)
1	2	3	4	5	6	7	8=(7/6)*100	9	10=(5+7+9)	11=(10/4)*100
5	dan Peraturan Perundang-undangan	Perundang-Undangan yang Disediakan (Dokumen)								
7.1.1.02.06.6	Fasilitasi Kunjungan Tamu	Jumlah Laporan Fasilitasi Kunjungan Tamu (Laporan)	4		1	1	100	1	0	0
7.1.1.02.06.9	Penyelenggaraan Rapat Koordinasi dan Konsultasi SKPD	Jumlah Laporan Penyelenggaraan Rapat Koordinasi dan Konsultasi SKPD (Laporan)	120		30	30	100	30	8	7
7.1.1.02.07	Pengadaan Barang Milik Daerah Penunjang Urusan Pemerintah Daerah	Persentase terpenuhinya pengadaan barang milik daerah (%)	100	100	100	100	100	100	60	60
7.1.1.02.07.6	Pengadaan Peralatan dan Mesin Lainnya	Jumlah Unit Peralatan dan Mesin Lainnya yang Disediakan (Unit)	25		6	7	117	25	25	100
7.1.1.02.08	Penyediaan Jasa Penunjang Urusan Pemerintahan Daerah	Persentase terpenuhinya jasa penunjang layanan perkantoran (%)	100	92,21	100	100	100	100	100	100
7.1.1.02.08.1	Penyediaan Jasa Surat Menyurat	Jumlah Laporan Penyediaan Jasa Surat Menyurat (Laporan)	1200		1	1	100	300	100	8
7.1.1.02.08.2	Penyediaan Jasa Komunikasi, Sumber Daya Air dan Listrik	Jumlah Laporan Penyediaan Jasa Komunikasi, Sumber Daya Air dan Listrik yang Disediakan (Laporan)	48		12	11	92	12	3	6
7.1.1.02.08.4	Penyediaan Jasa Pelayanan Umum Kantor	Jumlah Laporan Penyediaan Jasa Pelayanan Umum Kantor yang Disediakan (Laporan)	16		4	4	100	4	1	6

Kode Rekening	Urusan/Bidang Urusan Pemerintahan Daerah Dan Program / Kegiatan/ Sub Kegiatan/Unit	Indikator Kinerja Program (outcome) / Kegiatan (output)	Target Kinerja Capaian Program (Akhir Periode Renstra PD) Tahun 2026	Realisasi Target Kinerja Hasil Program dan Keluaran Kegiatan s/d dengan Tahun 2022 (n-3)	Target dan Realisasi Kinerja Program dan Kegiatan Tahun Lalu (n-2)			Target Program dan Kegiatan (Renja Perangkat Daerah Tahun 2024	Perkiraan Realisasi Capaian Target Renstra Perangkat Daerah s/d tahun berjalan	
					Target Renja Perangkat Daerah Tahun 2023 (n-2)	Realisasi Renja Perangkat Daerah Tahun 2023 (n-2)	Capaian (%)		Realisasi Capaian Program dan Kegiatan s/d tahun berjalan (Tahun 2024) sampai tribulan I	Tingkat Capaian Realisasi Target Renstra (%)
1	2	3	4	5	6	7	8=(7/6)*100	9	10=(5+7+9)	11=(10/4)*100
7.1.1.02.08.4	Penyediaan Jasa Pelayanan Umum Kantor Kelurahan Ngemplakrejo	Jumlah Laporan Penyediaan Jasa Pelayanan Umum Kantor yang Disediakan (Laporan)	48		12	12	100	12	3	6
7.1.1.02.08.4	Penyediaan Jasa Pelayanan Umum Kantor Kelurahan Mayangan	Jumlah Laporan Penyediaan Jasa Pelayanan Umum Kantor yang Disediakan (Laporan)	48		12	12	100	12	3	6
7.1.1.02.08.4	Penyediaan Jasa Pelayanan Umum Kantor Kelurahan Trajeng	Jumlah Laporan Penyediaan Jasa Pelayanan Umum Kantor yang Disediakan (Laporan)	48		12	12	100	12	3	6
7.1.1.02.08.4	Penyediaan Jasa Pelayanan Umum Kantor Kelurahan Bangilan	Jumlah Laporan Penyediaan Jasa Pelayanan Umum Kantor yang Disediakan (Laporan)	48		12	12	100	12	3	6
7.1.1.02.08.4	Penyediaan Jasa Pelayanan Umum Kantor Kelurahan Kebonsari	Jumlah Laporan Penyediaan Jasa Pelayanan Umum Kantor yang Disediakan (Laporan)	48		12	12	100	12	3	6
7.1.1.02.08.4	Penyediaan Jasa Pelayanan Umum Kantor Kelurahan Karanganyar	Jumlah Laporan Penyediaan Jasa Pelayanan Umum Kantor yang Disediakan (Laporan)	48		12	12	100	12	3	6
7.1.1.02.08.4	Penyediaan jasa Pelayanan Umum Kantor Kelurahan Kandangsapi	Jumlah Laporan Penyediaan Jasa Pelayanan Umum Kantor yang Disediakan (Laporan)	48		12	12	100	12	3	6
7.1.1.02.08.	Penyediaan Jasa Pelayanan	Jumlah Laporan Penyediaan Jasa Pelayanan Umum	48		12	12	100	12	3	6

Kode Rekening	Urusan/Bidang Urusan Pemerintahan Daerah Dan Program / Kegiatan/ Sub Kegiatan/Unit	Indikator Kinerja Program (outcome) / Kegiatan (output)	Target Kinerja Capaian Program (Akhir Periode Renstra PD) Tahun 2026	Realisasi Target Kinerja Hasil Program dan Keluaran Kegiatan s/d dengan Tahun 2022 (n-3)	Target dan Realisasi Kinerja Program dan Kegiatan Tahun Lalu (n-2)			Target Program dan Kegiatan (Renja Perangkat Daerah Tahun 2024	Perkiraan Realisasi Capaian Target Renstra Perangkat Daerah s/d tahun berjalan	
					Target Renja Perangkat Daerah Tahun 2023 (n-2)	Realisasi Renja Perangkat Daerah Tahun 2023 (n-2)	Capaian (%)		Realisasi Capaian Program dan Kegiatan s/d tahun berjalan (Tahun 2024) sampai tribulan I	Tingkat Capaian Realisasi Target Renstra (%)
1	2	3	4	5	6	7	8=(7/6)*100	9	10=(5+7+9)	11=(10/4)*100
4	Umum Kantor Kelurahan Pekuncen	Kantor yang Disediakan (Laporan)								
7.1.1.02.08.4	Penyediaan Jasa Pelayanan Umum Kantor Kelurahan Panggungrejo	Jumlah Laporan Penyediaan Jasa Pelayanan Umum Kantor yang Disediakan (Laporan)	48		12	12	100	12	3	6
7.1.1.02.08.4	Penyediaan Jasa Pelayanan Umum Kantor Kelurahan Mandaranrejo	Jumlah Laporan Penyediaan Jasa Pelayanan Umum Kantor yang Disediakan (Laporan)	48		12	12	100	12	3	6
7.1.1.02.08.4	Penyediaan Jasa Pelayanan Umum Kantor Kelurahan Tambaan	Jumlah Laporan Penyediaan Jasa Pelayanan Umum Kantor yang Disediakan (Laporan)	48		12	12	100	12	3	6
7.1.1.02.08.4	Penyediaan Jasa Pelayanan Umum Kantor Kelurahan Petamanan	Jumlah Laporan Penyediaan Jasa Pelayanan Umum Kantor yang Disediakan (Laporan)	48		12	12	100	12	3	6
7.1.1.02.08.4	Penyediaan Jasa Pelayanan Umum Kantor Kelurahan Bugul Lor	Jumlah Laporan Penyediaan Jasa Pelayanan Umum Kantor yang Disediakan (Laporan)	48		12		100	12	3	6
	Pemeliharaan Barang Milik Daerah Penunjang Urusan Pemerintahan Daerah	Persentase barang milik daerah yang di pelihara (%)	100	98	100	113	113	100	100,00	100
7.1.1.02.09.1	Penyediaan Jasa Pemeliharaan, Biaya	Jumlah Kendaraan Perorangan Dinas atau Kendaraan Dinas Jabatan yang Dipelihara dan dibayarkan Pajaknya	4		1	1	100	1	1	25

Kode Rekening	Urusan/Bidang Urusan Pemerintahan Daerah Dan Program / Kegiatan/ Sub Kegiatan/Unit	Indikator Kinerja Program (outcome) / Kegiatan (output)	Target Kinerja Capaian Program (Akhir Periode Renstra PD) Tahun 2026	Realisasi Target Kinerja Hasil Program dan Keluaran Kegiatan s/d dengan Tahun 2022 (n-3)	Target dan Realisasi Kinerja Program dan Kegiatan Tahun Lalu (n-2)			Target Program dan Kegiatan (Renja Perangkat Daerah Tahun 2024	Perkiraan Realisasi Capaian Target Renstra Perangkat Daerah s/d tahun berjalan	
					Target Renja Perangkat Daerah Tahun 2023 (n-2)	Realisasi Renja Perangkat Daerah Tahun 2023 (n-2)	Capaian (%)		Realisasi Capaian Program dan Kegiatan s/d tahun berjalan (Tahun 2024) sampai tribulan I	Tingkat Capaian Realisasi Target Renstra (%)
1	2	3	4	5	6	7	8=(7/6)*100	9	10=(5+7+9)	11=(10/4)*100
	Pemeliharaan dan Pajak Kendaraan Perorangan Dinas atau Kendaraan Dinas Jabatan	(Unit)								
7.1.1.02.09.2	Penyediaan Jasa Pemeliharaan, Biaya Pemeliharaan, Pajak, dan Perizinan Kendaraan Dinas Operasional atau Lapangan	Jumlah Kendaraan Dinas Operasional atau Lapangan yang Dipelihara dan dibayarkan Pajak dan Perizinannya	24		6	6	100	6	6	25
7.1.1.02.09.6	Pemeliharaan Peralatan dan Mesin Lainnya	Jumlah Peralatan dan Mesin Lainnya yang Dipelihara (Unit)	240		60	60	100	60	15	6
7.1.1.02.09.10	Pemeliharaan/Rehabilitasi Sarana dan Prasarana Gedung Kantor atau Bangunan Lainnya	Jumlah Gedung Kantor dan Bangunan Lainnya yang Dipelihara/Direhabilitasi (Unit)	16		4	6	150	4	4	25

2.2. Analisis Kinerja Pelayanan Perangkat Daerah Kecamatan Panggungrejo

Perencanaan kinerja merupakan proses penyusunan rencana kinerja sebagai penjabaran dari sasaran dan program yang telah ditetapkan dalam Rencana Strategis yang akan dilaksanakan oleh instansi Pemerintah melalui berbagai kegiatan tahunan. Kinerja pelayanan yang disusun mengandung maksud agar setiap perencanaan yang dilakukan oleh Kecamatan Panggungrejo Kota Pasuruan dapat lebih terarah yang secara administratif dapat memenuhi persyaratan yang dapat dipertanggungjawabkan serta dengan skala prioritas yang disesuaikan dengan jumlah pendanaan yang telah disesuaikan. Dengan demikian perencanaan yang dilakukan oleh Kecamatan Panggungrejo Kota Pasuruan akan lebih bermanfaat dan tepat sasaran sehingga yang menjadi tujuan setiap kegiatan dapat tercapai sesuai harapan.

Standar Pelayanan Minimal yang disingkat SPM adalah ketentuan mengenai jenis dan Mutu Pelayanan Dasar yang merupakan Urusan Pemerintahan Wajib yang berhak diperoleh setiap warga Negara secara minimal. Pelaksanaan Pelayanan Dasar pada Urusan Pemerintahan Wajib yang berkaitan dengan Pelayanan Dasar berpedoman pada SPM yang ditetapkan oleh Pemerintah Pusat. Urusan pemerintahan wajib yang berkaitan dengan pelayanan dasar adalah Pendidikan, Kesehatan, Pekerjaan Umum, Perumahan Rakyat, Ketenteraman, Ketertiban Umum, dan Pelindungan Masyarakat dan Sosial.

Indikator Kinerja Kunci yang selanjutnya disingkat IKK adalah indikator kinerja yang menggambarkan keberhasilan penyelenggaraan suatu urusan pemerintahan. Indikator Kinerja Kunci yang selanjutnya disingkat IKK adalah indikator kinerja yang menggambarkan keberhasilan penyelenggaraan suatu urusan pemerintahan.

Karena Kecamatan Panggungrejo secara tugas pokok dan fungsi tidak mempunyai kewenangan urusan wajib yang berkaitan dengan pelayanan dasar secara langsung sehingga belum mempunyai tolok ukur dan indikator kinerja yang ditentukan dalam Standar Pelayanan Minimum (SPM), maupun terhadap Indikator Kinerja Kegiatan (IKK) sesuai dengan Peraturan Pemerintah Nomor 6 Tahun 2008.

Dalam melaksanakan tugas dan fungsinya Kecamatan Panggungrejo Kota Pasuruan memiliki sasaran strategis dan indikator kinerja sasaran sebagai berikut:



Gambar 2.1
Sasaran Strategi dan Indikator Kinerja Sasaran Kecamatan Panggungrejo

Untuk menilai keberhasilan dan kegagalan dari pelaksanaan kegiatan sesuai dengan sasaran dan tujuan yang telah ditetapkan dalam rangka mewujudkan perencanaan pembangunan daerah diperlukan suatu tolak ukur kinerja. Tolak ukur kinerja ini didapat dari suatu penilaian yang sistimatik dan didasarkan pada kelompok indikator kinerja kegiatan. Analisis kinerja pelayanan Panggungrejo Kota Pasuruan sesuai dengan Renstra Panggungrejo Kota Pasuruan berdasarkan indikator kinerja yang dapat dilihat pada tabel 2.2 sebagaimana berikut dibawah ini :

Tabel 2.2
Pencapaian Kinerja Pelayanan Perangkat Daerah
Kecamatan Panggungrejo

No	Indikator	SPM / Standar Nasional	IKK	Target Renstra Perangkat Daerah				Realisasi Capaian				Proyeksi	Catatan Analisis
				Tahun 2022	Tahun 2023	Tahun 2024	Tahun 2025	Tahun 2021	Tahun 2022	Tahun 2023	Tahun 2024	Tahun 2025	
1	2	3	4	5	6	7	8		9	10	11	12	13
1	Indeks Kepuasan Masyarakat atas layanan kecamatan			82.90	82,95	83	83,05	82,83	82,92	99,94	83%	83,05	Baik

2.3. Isu-isu Penting Penyelenggaraan Tugas dan Fungsi Perangkat Daerah

Dalam penyusunan Rancangan Akhir Rencana Kerja selain melakukan evaluasi capaian program, juga memperhatikan isu – isu strategis yang dihadapi Kecamatan Panggungrejo Kota Pasuruan. Dalam melaksanakan tugas pokok dan fungsi Kecamatan Panggungrejo dihadapkan kepada permasalahan yang timbul dan merupakan faktor penghambat terhadap kelancaran pelaksanaan tugas pokok, sehingga permasalahan yang ada merupakan tantangan yang perlu dikaji dan disikapi agar tugas pokok dan fungsi kecamatan dapat mencapai tujuan yang telah ditetapkan. Karena kecamatan yang merupakan organisasi yang berinteraksi begitu dekat dengan masyarakat maka tidak menutup kemungkinan terdapat berbagai masalah yang sangat kompleks.

Permasalahan yang timbul dalam pelaksanaan tugas dan fungsi pelayanan tersebut, dipengaruhi oleh faktor internal dan ekternal, dimana faktor internal merupakan faktor yang menjadi kewenangan kecamatan, sedangkan faktor ekternal timbul dari faktor di luar kewenangan Kecamatan dalam melaksanakan fungsi pelayanan.

Berdasarkan hasil kajian faktor faktor yang mempengaruhi pelaksanaan pelayanan Kecamatan Panggungrejo diantaranya adalah:

A. Faktor Internal

1. Aparatur Pemerintahan

   a. Belum meratanya sumber daya aparatur pemerintahan

   b. Kinerja aparatur pemerintah masih belum optimal

   c. Secara kualitatif aparatur pemerintahan masih perlu ditingkatkan.

   d. Masih kurangnya jumlah pegawai kecamatan untuk melaksanakan pelayanan.

   e. Masih perlunya optimasi tata kelola administrasi pemerintahan, khususnya di tingkat kelurahan dan kecamatan, sebagai upaya peningkatan kualitas pelayanan pemerintahan

   f. Belum maksimalnya pelayanan yang berhubungan dengan teknologi informasi

   g. Belum semua sistem pelayanan publik terkoneksi dengan SKPD terkait sehingga sangat mempengaruhi waktu dan kualitas hasil pelayanan.

B. Faktor Eksternal, meliputi:

   a. Homogenitas masyarakat yang menunjukkan karakteristik berbeda-beda di wilayah kecamatan

   b. Terdapat bagian wilayah dari kecamatan yang memerlukan waktu yang cukup lama untuk mencapainya

Hasil identifikasi terhadap faktor-faktor penghambat dan pendorong pelayanan Kecamatan Panggungrejo yang dapat mempengaruhi pencapaian visi, misi, serta program Walikota dan Wakil Walikota, merupakan input bagi perumusan strategi pelayanan

Kecamatan Panggungrejo. Dengan demikian isu-isu yang dirumuskan tidak saja berdasarkan tinjauan pada kesenjangan pelayanan, tetapi juga berdasarkan kebutuhan pengelolaan faktor-faktor penghambat dan pendorong, agar dapat berkontribusi dalam pencapaian visi, misi dan program Walikota dan Wakil Walikota. Adapun visi dan misi yang dimaksud adalah sebagai berikut :

Visi

Visi Walikota dan Wakil Walikota Pasuruan 2025 -2029 merupakan visi pembangunan Kota Pasuruan 2025 -2029. Mengingat periode rencana pembangunan 2025 -2029 merupakan bagian yang tidak terpisahkan dalam tahapan pembangunan jangka panjang Kota Pasuruan 2025-2045; maka substansi rumusan visi Walikota tersebut di atas, telah dipadukan dengan visi pembangunan jangka panjang Kota Pasuruan, sebagaimana tertuang dalam dokumen Rencana Pembangunan Jangka Panjang Daerah (RPJPD) Kota Pasuruan 2025-2045.

Untuk itu, perencanaan pembangunan 5 tahun ke depan diarahkan untuk mencapai perwujudan visi pembangunan Kota Pasuruan 2025 –2029, yakni:

PASURUAN ANUGRAH

“Aktif Pelayanan Publiknya, Mandiri Ekonominya, Guyub Warganya dan

Indah Kotanya”

Visi di atas mengandung beberapa makna dan pengertian, sebagaimana diuraikan berikut:

Pelayanan publik yang aktif diwujudkan melalui pendekatan yang responsif, efisien, dengan akses yang mudah dan kecepatan dalam prosesnya. Pemerintah Kota Pasuruan berkomitmen menghadirkan layanan yang mampu merespons kebutuhan masyarakat secara cepat dan tepat, dengan mengutamakan kualitas dan kepuasan pengguna layanan. Responsivitas diwujudkan dalam bentuk keterbukaan terhadap aspirasi, keluhan, maupun permintaan masyarakat, yang langsung ditindaklanjuti melalui sistem yang terintegrasi dan berbasis teknologi informasi. Setiap pengaduan atau permohonan yang masuk dikelola secara profesional dengan standar waktu penyelesaian yang jelas. Efisiensi dicapai melalui penyederhanaan prosedur, pemanfaatan teknologi digital, serta peningkatan kapasitas sumber daya manusia.

Hal ini memungkinkan pelayanan dilakukan tanpa birokrasi yang berbelit-belit, namun tetap sesuai dengan regulasi dan prinsip akuntabilitas. Masyarakat juga diberikan kemudahan akses terhadap layanan, baik secara langsung di loket pelayanan, melalui aplikasi daring, maupun melalui layanan mobile yang menjangkau semua wilayah. Kemudahan ini memastikan tidak ada hambatan dalam mendapatkan pelayanan, kapanpun dan dimanapun masyarakat membutuhkan. Dengan perpaduan kecepatan dalam respon, efektivitas proses, kemudahan akses, serta penggunaan teknologi yang tepat, pelayanan publik diarahkan menjadi lebih modern, inklusif, dan berorientasi pada kepuasan masyarakat.

Pemerintah Kota Pasuruan bertekad mewujudkan pelayanan publik yang aktif, responsif, dan efisien metatui inovasi berbasis teknologi. Dengan program AKTIF PELAYANAN PUBLIKNYA, setiap layanan dirancang untuk merespons kebutuhan masyarakat secara cepat, mudah diakses, dan bebas birokrasi berbetit. Salah satu terobosan utamanya adalah pendekatan prinsip SELESAI (Semua Efisien, Lengkap, dengan Satu Aplikasi Terintegrasi), yang memungkinkan masyarakat menyelesaikan berbagai keperluan administratif dalam satu platform digital-cepat, transparan, dan akuntabel. Dukungan sistem BOS AKTIF (Birokrasi yang Responsif, Akuntabel, dan Efektif) memperkuat komitmen Kota Pasuruan dalam memberikan layanan prima berstandar tinggi, memastikan kepuasan masyarakat melalui prosedur yang sederhana, SDM yang profesional, serta kemudahan akses baik secara luring maupun daring. Dengan pendekatan ini, pelayanan publik Kota Pasuruan siap menjadi contoh layanan modern, inklusif, dan berorientasi pada rakyat.

Mandiri ekonominya diwujudkan dengan terus mendorong penguatan ekonomi lokal melalui strategi terpadu yang mencakup perluasan lapangan kerja, pertumbuhan Usaha Mikro dan Kecil, serta peningkatan peran Badan Usaha Milik Daerah (BUMD) sebagai motor penggerak ekonomi daerah yang mandiri dan berkelanjutan. Upaya perluasan Lapangan kerja dilakukan dengan menciptakan iktim investasi yang kondusif, mendorong masuknya sektor-sektor produktif, serta memberikan pelatihan dan pendampingan tenaga kerja agar memiliki keterampilan sesuai dengan kebutuhan pasar. Dengan demikian, peluang kerja terus bertambah dan tingkat pengangguran dapat ditekan secara signifikan. Sejalan dengan itu, Usaha Mikro dan Kecil sebagai tulang punggung ekonomi rakyat terus didorong tumbuh dan berkembang. Pemerintah Kota Pasuruan memberikan berbagai bentuk dukungan, mulai dari penyederhanaan perizinan, peningkatan akses pasar, pelatihan manajemen usaha, hingga fasilitasi promosi produk lokal. Di sisi lain, BUMD dioptimalkan sebagai instrumen strategis dalam memperkuat kemandirian ekonomi daerah. Melalui revitalisasi tata kelola, penguatan modal, dan diversifikasi usaha, BUMD diarahkan untuk tidak hanya berorientasi pada keuntungan, tetapi juga mampu mendukung kebutuhan strategis daerah, menciptakan nilai tambah ekonomi, dan berkontribusi pada pendapatan asli daerah (PAD).

Pemerintah Kota Pasuruan berkomitmen mewujudkan kemandirian ekonomi melalui penguatan sektor lokal yang berdaya saing dan berkelanjutan. Dengan fokus pada program Perluasan Lapangan Kerja, Pertumbuhan UMKM, dan Optimalisasi BUMD, kami mendorong terciptanya kesempatan kerja yang inklusif serta pemberdayaan pelaku usaha kecil. Melalui PRIMA (Pengembangan Rantai Investasi Mikro dan Angkatan Kerja), akses modal dan pelatihan keterampilan terfasilitasi agar tenaga kerja dapat bersaing di pasar yang dinamis. Dukungan terhadap ekonomi kreatif diwujudkan lewat INSPIRE (Inovasi dan Skill Perkuat Industri Rekreasi dan Ekonomi Kreatif), yang mendorong kreativitas dan inovasi sebagai penggerak ekonomi baru. Selain itu, program KERAP (Kesempatan Ekonomi Rakyat Produktif) memastikan bahwa seluruh lapisan masyarakat, termasuk UMKM, mendapatkan kemudahan berinvestasi, perluasan pasar, serta pendampingan usaha. Di sisi lain, BUMD diperkuat

sebagai tulang punggung ekonomi daerah melalui tata kelola yang profesional dan diversifikasi usaha, sehingga mampu meningkatkan kontribusi terhadap Pendapatan Asti Daerah (PAD). Dengan strategi terpadu ini, Kota Pasuruan siap menjadi daerah yang mandiri secara ekonomi, berbasis potensi lokal, dan berorientasi pada kesejahteraan masyarakat

Guyub warganya, mencerminkan kehidupan sosial masyarakat yang guyub, rukun, dan saling peduli menjadi fondasi utama dalam memperkuat kohesi sosial dan ketahanan sosial budaya di daerah. Nilai-nilai kegotong royongan dan antidaritas warga terus dipelihara dan diwujudkan melalui komunitas-komunitas yang aktif, terhubung, dan inktusif, baik dalam bidang sosial, lingkungan, kreatif, keagamaan, maupun pemberdayaan ekonomi. Komunitas-komunitas ini tidak hanya menjadi ruang ekspresi dan kolaborasi, tetapi juga menjadi jembatan penghubung antara warga dengan pemerintah, antara generasi tua dan muda, serta antara pelaku budaya dan masyarakat luas. Di sisi lain, pembangunan kepemudaan menjadi salah satu pilar strategis dalam menyiapkan generasi penerus yang kreatif, berdaya saing, dan berjiwa kepemimpinan. Pemerintah Kota Pasuruan mendorong partisipasi pemuda melalui pelatihan kewirausahaan, penguatan organisasi kepemudaan, serta dukungan terhadap kegiatan positif yang menumbuhkan semangat inovasi, nasionalisme, dan kolaborasi lintas sektor. Pelestarian seni tradisi, revitalisasi ruang budaya, dan penguatan pelaku seni menjadi bagian dari upaya membangun peradaban yang berakar pada kearifan lokal namun terbuka terhadap perkembangan zaman. Keguyuban warga tidak hanya tercermin dari nilai-nilai sosial yang hidup dalam masyarakat, tetapi juga diwujudkan melalui komitmen bersama dalam membangun akses yang merata dan kualitas yang baik di bidang pendidikan dan kesehatan, serta menciptakan lingkungan yang aman dan nyaman untuk semua. Di bidang pendidikan, masyarakat bersama Pemerintah Kota Pasuruan membangun semangat gotong royong dalam mendukung akses pendidikan yang inklusif dan berkualitas. Tidak hanya dalam bentuk fisik seperti pembangunan sekolah dan penyediaan sarana belajar, tetapi juga dalam bentuk ketertibatan aktif orang tua, komunitas belajar, serta gerakan literasi yang menguatkan peran pendidikan sebagai jembatan masa depan generasi penerus. Pada sektor kesehatan, prinsip keguyuban diwujudkan melalui upaya kolektif untuk menjaga derajat kesehatan masyarakat, baik melalui pelayanan yang semakin merata dan mudah diakses, peningkatan fasilitas dan tenaga medis, hingga peran aktif warga dalam menjaga pola hidup bersih dan sehat.

Pemerintah Kota Pasuruan berkomitmen membangun masyarakat yang guyub, rukun, dan saling peduli sebagai fondasi ketahanan sosial budaya. Melalui program Komunitas yang Guyub dan Terhubung, untuk memperkuat nilai kegotongroyongan dengan mendorong kolaborasi aktif di bidang sosial, tingkungen, ekonomi kreatif, dan keagamaan. Pemuda sebagai generasi penerus diberdayakan lewat KASIN (Kepemudaan Aktif Seiring Integrasi Harmonis) yang meliputi pelatihan kepemimpinan, kewirausahaan, serta penguatan organisasi kepemudaan untuk menciptakan pemuda inovatif dan berdaya saing. Di bidang pendidikan dan kesehatan, untuk menjamin akses yang merata dan berkualitas melalui program SIPASTI

(Sistem Penanganan Stunting Terintegrasi dan peringkatan fasilitas pendidikan, didukung oleh partisipasi aktif masyarakat dalam gerakan terasi dan hidup sehat. Keamanan dan kenyamanan warga menjadi proritas, sementara pelestarian budaya dan seni tradisionat terus digiatkan untuk menjaga identitas lokal yang dinamis. Untuk mewujudkan kesejahteraan Inklusi, mengurangi kenuskinan, dan mambangun Pasuruan yang harmonis, sejahtera, dan berkelanjutan.

Indah kotanya mencerminkan keindahan sebuah kota tidak hanya terletak pada lanskap fisiknya, tetapi bagaimana kota itu mewujudkan ruang hidup yang inklusif, adil, terhubung, dan berkelanjutan bagi seluruh warganya. Kota Pasuruan tumbuh dengan semangat inklusivitas dan keadilan, dimana setiap lapisan masyarakat memiliki ruang yang setara untuk berkembang, berpartisipasi, dan menikmati manfaat pembangunan tanpa diskriminasi. Keindahan kota juga diwujudkan melalui penyediaan hunian yang layak, aman, dan terjangkau bagi semua kelompok masyarakat. Akses terhadap perumahan berkualitas menjadi hak dasar yang dijamin, agar setiap keluarga dapat tinggal dan tumbuh dalam lingkungan yang sehat, tertata, dan mendukung kualitas hidup. Dengan desain yang terintegrasi, semangat kebersamaan, dan komitmen terhadap kebertanjutan, kota tumbuh.

Kota Pasuruan berkomitmen mewujudkan keindahan yang holistik melalui pembangunan berkelanjutan yeng inklusif, adil, dan ramah lingkungan. Melalui REKAP (Revitalisasi Ekspansi Kawasan Aman dan Peduli Lingkungan, kawasan permukiman direvitalisasi menjadi hurian berkualitas yang terjangkau sekaligus ramah lingkungan, didukung oleh infrastruktur inklusif dalam program KERASAN (Kota dengan infrastruktur Inklusif yang Nyaman Konsko transit-oriented development diterapkan untuk menciptakan kawasan terpadu yang mengurangi katergantungan pada kendaraan pribadi, sekaligus memperkuat keterhubungan antar wilayah, serta menciptakan Lingkungan yang Sehat dan Lestari dengan mempertanyak ruang terbuka hijau, mengoptimalkan pengelolaan sampah, dan mendorong partisipasi warga dalam menjaga ekosistem kota.

Misi

Untuk mewujudkan Visi “Aktif Pelayanan Publiknya, Mandiri Ekonominya, Guyub Warganya dan Indah Kotanya”, maka rumusan misi pembangunan Kota Pasuruan 2025–2029 sebagai pemersatu gerak, langkah dan tindakan nyata bagi segenap komponen untuk mengarah pada pencapaian kondisi akhir adalah:

1. Meningkatkan Kualitas Tata Kelola Pemerintahan dan Pelayanan Publik yang Responsif dan Merata Berbasis Digital.

   Misi 1 menggambarkan salah satu cita-cita Kota Pasuruan ialah dapat menjawab seluruh tuntutan layanan masyarakat. Hal tersebut tentunya dapat dicapai dengan reformasi birokrasi sehingga birokrasi yang saat ini bertransformasi menjadi birokrasi yang agile, adaptif dan responsif.

2. Mewujudkan Sumber Daya Manusia yang Unggul melalui akses pendidikan dan kesehatan yang inklusif dan berkualitas.

Misi 2 Mewujudkan Sumber Daya Manusia yang Unggul Melalui Akses Pendidikan dan Kesehatan yang Inklusif dan Berkualitas. Misi 2 menggambarkan cita-cita besar Kota Pasuruan pada tahun 2045 Kota Pasuruan dipenuhi oleh generasi emas, generasi produktif yang tidak hanya berdasarkan usianya saja, melainkan juga produktivitas serta kontribusinya terhadap pembangunan. Representasi dari SDM terbangun dengan generasi emas jalah kualitas pembangunan manusia yang mana fokus terhadap membangun manusia merujuk kepada pendidikan dan kesehatan yang menjadi pondasi utama pembangunan manusia.

3. Akselerasi pertumbuhan ekonomi yang berkelanjutan berbasis potensi lokal.

   Misi 3 diarahkan cita-cita Kota Pasuruan harus mampu memanfaatkan peluangnya yang berada di wilayah antara kawasan megapolitan Malang dan Surabaya. Kota Pasuruan yang fokus terhadap perdagangan dan jasa serta sangat identik menjadi wisata religi karena memiliki keunikan dan alasan tersendiri untuk dikunjung.

4. Meningkatkan Kesejahteraan Masyarakat berorientasi pada peran Kepemudaan, Kebudayaan dan Harmonisasi Sosial.

   Misi 4 memiliki gambaran kesejahteraan sosial khususnya penuntasan kemiskinan dijadikan prioritas utama Kota Pasuruan. Fokus kesejahteraan sosial tidak hanya terhadap kemiskinan, melainkan juga dalam mempersempit kesenjangan antar kelas pendapatan dengan meningkatkan peran kepemudaan dan sosial kemasyarakatan.

5. Mewujudkan kota yang indah dan nyaman melalui penguatan infrastruktur ekonomi dan sosial yang berkelanjutan.

   Misi 5 menggambarkan salah satu cita-cita Kota Pasuruan yang mana dengan tipologi perkotaan dan letak yang cukup strategis diantara 2 kota megapolitan Malang dan Surabaya tentunya tidak hanys fokus terhadap pembangunan infrastruktur perkotaan yang mantap, melainkan titik tekannya justru kalestarian lingkungan menjadi poin utama. Degradasi lingkungan saat ini sangat mengkhawatirkan hingga dampaknya perubahan asim menjadi ancaman yang nyata untuk manusia. Sehingga Kota Pasuruan harus memiliki affet yang lebih bila dibandingkan saat ini, untuk mewujudkan lingkungan hidup yang lestari, seimbang dengan pembangunan pada sisi ekonomi maupun infrastrukturnya.

Dalam penyelenggaraan Urusan Unsur Kewilayahan terdapat beberapa hal yang merupakan tantangan dan peluang yang dihadapi Kecamatan Panggungrejo, antara lain:

1. Kepedulian dan kebijakan Kepala Daerah dalam mendukung program pembangunan dan pemberdayaan yang akan dilaksanakan;
2. Jumlah staf yang kurang memadai baik dari sisi kualitas masih cukup rendah maupun sisi kuantitasnya yang juga terbatas;
3. Belum tersedianya data pembangunan yang tersusun secara

sistematis dan akurat sehingga menimbulkan kendala dalam perencanaan pembangunan yang berkelanjutan;

4. Beragamnya tuntutan dan aspirasi masyarakat dengan berbagai kepentingan kadang-kadang menimbulkan pertentangan. Untuk itu segala aspirasi tersebut ditampung dan diperhatikan;
5. Semakin kritis dan proaktifnya masyarakat terhadap tuntutan pembangunan daerah yang menuntut perencanaan yang berkualitas;
6. Semakin transparannya informasi melalui media elektronik dituntut peran Kecamatan Panggungrejo untuk lebih responsif terhadap dinamika pembangunan masyarakat;
7. Semakin dinamisnya tingkat pendidikan dan sosial ekonomi berpengaruh pada pola pikir dan pola tindak dari masyarakat; dan
8. Pemberian pelayanan kepada masyarakat secara optimal/maksimal tanpa komplain sebagai instansi pembina penyelenggaraan pemerintahan Kelurahan.

Sedangkan peluang yang bisa dimanfaatkan dalam rangka pengembangan pelayanan Kecamatan Panggungrejo antara lain:

a. Hubungan kerja dan koordinasi yang baik antara pimpinan, pejabat struktural dan para staf Kecamatan, sehingga tercipta suasana kerja dan pelayanan yang nyaman dan kondusif;
b. Tingkat partisipasi masyarakat yang cukup tinggi dalam proses perencanaan pembangunan;
c. Penerapan otonomi daerah dan tuntutan implementasi good governance merupakan peluang untuk meningkatkan kinerja dan memberikan kesempatan bagi Kecamatan Panggungrejo dalam perencanaan dan pelaksanaan pembangunan;
d. Terbukanya kesempatan untuk meningkatkan kualitas SDM melalui peningkatan pendidikan formal dan pendidikan latihan bagi setiap pegawai;
e. Keberadaan kelembagaan kemasyarakatan sebagai mitra pemerintah dalam pembangunan merupakan peluang dalam rangka meningkatkan kualitas perencanaan pembangunan melalui koordinasi dan implementasi program pembangunan;
f. Kepedulian pihak swasta dalam mendukung program yang akan dilaksanakan dalam mendukung kegiatan pelaksanaan pembangunan;
g. Akses informasi yang lebih cepat, tepat sehingga mempermudah peningkatan profesionalisme. Sejalan dengan kemajuan zaman, media informasi dari segala jenis mudah didapat di Kecamatan Panggungrejo. Hal ini dapat dipergunakan untuk lebih memperluas informasi untuk memperkenalkan potensi Kecamatan Panggungrejo.
h. Adanya sarana prasarana yang memadai dan komitmen Kepala Daerah dalam mendukung meningkatkan pelaksanaan tupoksi Kecamatan;

i. Ditetapkannya regulasi terkait Aparatur Sipil Daerah dan regulasi yang mengatur kinerja pegawai diharapkan mampu meningkatkan dan memaksimalkan tupoksi Kecamatan;

j. Mulai dilaksanakannya audit kinerja instansi pemerintah daerah dan penilaian organisasi pemerintah berdasarkan kinerja.

Memperhatikan Isu Strategis Kota Pasuruan dan permasalahan-permasalahan yang masih dihadapi oleh Kecamatan Pasuruan, maka rekomendasi dan catatan strategis untuk ditindaklanjuti dalam perumusan program dan kegiatan adalah Layanan publik berbasis digital di Kecamatan Panggungrejo merupakan langkah strategis untuk meningkatkan efisiensi, transparansi, dan aksesibilitas pelayanan kepada masyarakat. Dengan mengimplementasikan teknologi informasi dalam berbagai aspek pelayanan publik dapat mempermudah proses administrasi, mengurangi birokrasi yang berbelit, dan mempercepat waktu pelayanan. Selain itu, penerapan layanan publik berbasis digital juga dapat meningkatkan partisipasi masyarakat dalam pengambilan keputusan dan pembangunan kota. Melalui platform digital, warga dapat lebih mudah memberikan masukan, mengajukan keluhan, dan mengikuti perkembangan proyek-proyek pemerintah. E-governance ini membuka ruang dialog yang lebih terbuka antara pemerintah dan masyarakat, mendorong transparansi dan responsivitas.

2.4. Review Tehadap Rancangan Awal Rencana Kerja Pemerintah Daerah (RKPD)

Telaahan terhadap rancangan awal RKPD dimaksudkan untuk membandingkan antara rumusan hasil identifikasi kebutuhan program dan kegiatan berdasarkan analisis kebutuhan yang telah mempertimbangkan kinerja pencapaian target Renstra SKPD, dan tingkat kinerja yang dicapai oleh SKPD dengan mengacu kepada prioritas program/ kegiatan dan pagu anggaran indikatif berdasarkan rancangan RKPD Pemerintah Kota Pasuruan Tahun 2026.

Proses membandingkan rancangan awal RKPD dengan hasil analisis kebutuhan Kecamatan Panggungrejo melibatkan personil-personil yang terlibat dalam Tim Penyusun Dokumen Perencanaan dan Penganggaran Perangkat Daerah. Pada rancangan awal tidak terdapat pendanaan kelurahan sebagaimana diamanatkan Undang-Undang Nomor 1 Tahun 2022 tentang Hubungan Keuangan antara Pemerintah Pusat dan Pemerintahan Daerah (UU HKPD). Dengan lahirnya UU HKPD, terdapat beberapa penyesuaian kebijakan mengenai Transfer Ke Daerah, salah satunya adalah kebijakan terkait penggunaan Dana Alokasi Umum (DAU).

Salah satu bentuk redesign DAU yang bertujuan untuk pemerataan keuangan antardaerah, mendorong pola belanja yang lebih baik, serta percepatan layanan publik di daerah yang salah satu jenisnya adalah DAU Pendanaan Kelurahan guna pembangunan sarana dan prasarana pelayanan publik serta untuk pemberdayaan masyarakat di kelurahan. Untuk itu pada rankir terdapat pendanaan kelurahan, bahwa dana kelurahan yang dianggarkan pada tahun 2026 sebesar Rp.200.000.000,00 di masing-masing kelurahan tersebut

ditujukan untuk kegiatan pembangunan sarana prasarana dan pemberdayaan masyarakat kelurahan. Anggaran dana kelurahan kiranya dapat memberikan dampak positif dalam percepatan penanganan berbagai kendala dalam penyediaan layanan publik di wilayah perkotaan pada umumnya dan kelurahan pada khususnya, sehingga pemerataan pembangunan dan kesejahteraan masyarakat dapat meningkat.

Selain itu entry pada aplikasi https://sipd-ri.kemendagri.go.id ada sub kegiatan yang ada di di rancangan awal akan tetapi di nol kan ada pada rancangan akhir yaitu Sub Kegiatan Penyediaan Jasa Pemeliharaan, Biaya Pemeliharaan dan Pajak Kendaraan Perorangan Dinas atau Kendaraan Dinas Jabatan. Review Terhadap rancangan awal RKPD Tahun 2026 seperti terdapat dalam Tabel 2.3 sebagai berikut:

Tabel 2.3
Review terhadap Rancangan Awal RKPD Tahun 2026 Kecamatan Panggungrejo Kota Pasuruan

NO.	RANCANGAN AWAL RKPD					HASIL ANALIS KEBUTUHAN				
	PROGRAM/KEGIATAN/SUB KEGIATAN	LOKASI	INDIKATOR KINERJA PROGRAM/KEGIATAN/SUBKEGIATAN	TARGET INDIKATIF	PAGU INDIKATIF	PROGRAM/KEGIATAN/SUB KEGIATAN	LOKASI	INDIKATOR KINERJA PROGRAM/KEGIATAN/SUBKEGIATAN	TARGET INDIKATIF	PAGU INDIKATIF
1	*2*	*3*	*4*	*5*	*6*	*7*	*8*	*9*	*10*	*11*
1	KECAMATAN PANGGUNGREJO				19.147.904.206	KECAMATAN PANGGUNGREJO				19.469.419.602
	UNSUR KEWILAYAHAN				19.147.904.206	UNSUR KEWILAYAHAN				19.469.419.602
	KECAMATAN				19.147.904.206	KECAMATAN				19.469.419.602
	PROGRAM PENUNJANG URUSAN PEMERINTAHAN DAERAH KABUPATEN/KOTA		Level Maturitas SPIP	3	18.322.904.206	PROGRAM PENUNJANG URUSAN PEMERINTAHAN DAERAH KABUPATEN/KOTA		Level Maturitas SPIP	3	18.674.419.602
			Nilai SAKIP SKPD	81,50				Nilai SAKIP SKPD	81,50	
	Perencanaan, Penganggaran, dan Evaluasi Kinerja Perangkat Daerah		*Persentase dokumen perencanaan dan laporan evaluasi kinerja yang tersusun tepat waktu*	100 %	30.000.000	Perencanaan, Penganggaran, dan Evaluasi Kinerja Perangkat Daerah		*Persentase dokumen perencanaan dan laporan evaluasi kinerja yang tersusun tepat waktu*	100 %	30.000.000
	Penyusunan Dokumen Perencanaan Perangkat Daerah					Penyusunan Dokumen Perencanaan Perangkat Daerah				
		Kota Pasuruan, Panggungrejo, Semua Kel/Desa	*Jumlah Dokumen Perencanaan Perangkat Daerah*	6 Dokumen	10.000.000		Kota Pasuruan, Panggungrejo, Semua Kel/Desa	*Jumlah Dokumen Perencanaan Perangkat Daerah*	6 Dokumen	10.000.000
	Koordinasi dan Penyusunan Laporan Capaian Kinerja dan Ikhtisar Realisasi Kinerja SKPD					Koordinasi dan Penyusunan Laporan Capaian Kinerja dan Ikhtisar Realisasi Kinerja SKPD				
		Kota	*Jumlah Laporan Capaian*	6 Laporan	10.000.000		Kota	*Jumlah Laporan Capaian*	5	10.000.000

NO.	RANCANGAN AWAL RKPD					HASIL ANALIS KEBUTUHAN				
	PROGRAM/KEGIATAN/SUB KEGIATAN	LOKASI	INDIKATOR KINERJA PROGRAM/KEGIATAN/SUBKEGIATAN	TARGET INDIKATIF	PAGU INDIKATIF	PROGRAM/KEGIATAN/SUB KEGIATAN	LOKASI	INDIKATOR KINERJA PROGRAM/KEGIATAN/SUBKEGIATAN	TARGET INDIKATIF	PAGU INDIKATIF
1	*2*	*3*	*4*	*5*	*6*	*7*	*8*	*9*	*10*	*11*
		Pasuruan, Panggungrejo, Semua Kel/Desa	*Kinerja dan Ikhtisar Realisasi Kinerja SKPD dan Laporan Hasil Koordinasi Penyusunan Laporan Capaian Kinerja dan Ikhtisar Realisasi Kinerja SKPD*				Pasuruan, Panggungrejo, Semua Kel/Desa	*Kinerja dan Ikhtisar Realisasi Kinerja SKPD dan Laporan Hasil Koordinasi Penyusunan Laporan Capaian Kinerja dan Ikhtisar Realisasi Kinerja SKPD*	Laporan	
	Evaluasi Kinerja Perangkat Daerah					Evaluasi Kinerja Perangkat Daerah				
		Kota Pasuruan, Panggungrejo, Semua Kel/Desa	*Jumlah Laporan Evaluasi Kinerja Perangkat Daerah*	1 Laporan	10.000.000		Kota Pasuruan, Panggungrejo, Semua Kel/Desa	*Jumlah Laporan Evaluasi Kinerja Perangkat Daerah*	1 Laporan	10.000.000
	Administrasi Keuangan Perangkat Daerah		*Persentase laporan keuangan yang tersusun tepat waktu (%)*	100 %	16.435.000.000	Administrasi Keuangan Perangkat Daerah		*Persentase laporan keuangan yang tersusun tepat waktu (%)*	100 %	16.839.668.419
	Penyediaan Gaji dan Tunjangan ASN					Penyediaan Gaji dan Tunjangan ASN				
		Kota Pasuruan, Panggungrejo, Semua Kel/Desa	*Jumlah Orang yang Menerima Gaji dan Tunjangan ASN*	130 Orang/bulan	16.130.000.000		Kota Pasuruan, Panggungrejo, Semua Kel/Desa	*Jumlah Orang yang Menerima Gaji dan Tunjangan ASN*	130 Orang/bulan	16.557.668.419
	Koordinasi dan Penyusunan Laporan Keuangan Bulanan/ Triwulanan/ Semesteran SKPD					Koordinasi dan Penyusunan Laporan Keuangan Bulanan/ Triwulanan/ Semesteran SKPD				
		Kota Pasuruan, Panggungrejo, Semua	*Jumlah Laporan Keuangan Bulanan/ Triwulanan/ Semesteran SKPD dan Laporan Koordinasi Penyusunan Laporan*	18 Laporan	305.000.000		Kota Pasuruan, Panggungrejo, Semua	*Jumlah Laporan Keuangan Bulanan/ Triwulanan/ Semesteran SKPD dan Laporan Koordinasi Penyusunan Laporan*	18 Laporan	282.000.000

NO.	RANCANGAN AWAL RKPD					HASIL ANALIS KEBUTUHAN				
	PROGRAM/KEGIATAN/SUB KEGIATAN	LOKASI	INDIKATOR KINERJA PROGRAM/KEGIATAN/SUBKEGIATAN	TARGET INDIKATIF	PAGU INDIKATIF	PROGRAM/KEGIATAN/SUB KEGIATAN	LOKASI	INDIKATOR KINERJA PROGRAM/KEGIATAN/SUBKEGIATAN	TARGET INDIKATIF	PAGU INDIKATIF
1	*2*	*3*	*4*	*5*	*6*	*7*	*8*	*9*	*10*	*11*
		Kel/Desa	*Keuangan Bulanan/Triwulana n/Semesteran SKPD*				Kel/Desa	*Keuangan Bulanan/Triwulana n/Semesteran SKPD*		
	Administrasi Barang Milik Daerah pada Perangkat Daerah		*Persentase laporan barang milik daerah yang tersusun tepat waktu*	100 %	20.000.000	Administrasi Barang Milik Daerah pada Perangkat Daerah		*Persentase laporan barang milik daerah yang tersusun tepat waktu*	100 %	10.000.000
	Penyusunan Perencanaan Kebutuhan Barang Milik Daerah SKPD					Penyusunan Perencanaan Kebutuhan Barang Milik Daerah SKPD				
		Kota Pasuruan, Panggungrejo, Semua Kel/Desa	*Jumlah Rencana Kebutuhan Barang Milik Daerah SKPD*	1 Dokumen	10.000.000		Kota Pasuruan, Panggungrejo, Semua Kel/Desa	*Jumlah Rencana Kebutuhan Barang Milik Daerah SKPD*	1 Dokumen	5.000.000
	Rekonsiliasi dan Penyusunan Laporan Barang Milik Daerah pada SKPD					Rekonsiliasi dan Penyusunan Laporan Barang Milik Daerah pada SKPD				
		Kota Pasuruan, Panggungrejo, Semua Kel/Desa	*Jumlah Laporan Rekonsiliasi dan Penyusunan Laporan Barang Milik Daerah pada SKPD*	4 Laporan	10.000.000		Kota Pasuruan, Panggungrejo, Semua Kel/Desa	*Jumlah Laporan Rekonsiliasi dan Penyusunan Laporan Barang Milik Daerah pada SKPD*	4 Laporan	5.000.000
	Administrasi Kepegawaian Perangkat Daerah		*Persentase SDM aparatur yang meningkat kompetensinya (%)*	100 %	10.000.000	Administrasi Kepegawaian Perangkat Daerah		*Persentase SDM aparatur yang meningkat kompetensinya (%)*	100 %	5.000.000
	Pendataan dan Pengolahan Administrasi Kepegawaian					Pendataan dan Pengolahan Administrasi Kepegawaian				
		Kota Pasuruan,	*Jumlah Dokumen Pendataan dan Pengolahan Administrasi*	1 Dokumen	10.000.000		Kota Pasuruan,	*Jumlah Dokumen Pendataan dan Pengolahan Administrasi*	1 Dokumen	5.000.000

NO.	RANCANGAN AWAL RKPD					HASIL ANALIS KEBUTUHAN				
	PROGRAM/KEGIATAN/SUB KEGIATAN	LOKASI	INDIKATOR KINERJA PROGRAM/KEGIATAN/SUBKEGIATAN	TARGET INDIKATIF	PAGU INDIKATIF	PROGRAM/KEGIATAN/SUB KEGIATAN	LOKASI	INDIKATOR KINERJA PROGRAM/KEGIATAN/SUBKEGIATAN	TARGET INDIKATIF	PAGU INDIKATIF
1	*2*	*3*	*4*	*5*	*6*	*7*	*8*	*9*	*10*	*11*
		Panggungrejo, Semua Kel/Desa	*Kepegawaian*				Panggungrejo, Semua Kel/Desa	*Kepegawaian*		
	Administrasi Umum Perangkat Daerah		*Persentase laporan barang milik daerah yang tersusun tepat waktu*	100 %	142.800.000	Administrasi Umum Perangkat Daerah		*Persentase laporan barang milik daerah yang tersusun tepat waktu*	100 %	103.950.000
	Penyediaan Komponen Instalasi Listrik/Penerangan Bangunan Kantor					Penyediaan Komponen Instalasi Listrik/Penerangan Bangunan Kantor				
		Kota Pasuruan, Panggungrejo, Semua Kel/Desa	*Jumlah Paket Komponen Instalasi Listrik/Penerangan Bangunan Kantor yang Disediakan*	1 Paket	13.000.000		Kota Pasuruan, Panggungrejo, Semua Kel/Desa	*Jumlah Paket Komponen Instalasi Listrik/Penerangan Bangunan Kantor yang Disediakan*	1 Paket	12.500.000
	Penyediaan Barang Cetakan dan Penggandaan					Penyediaan Barang Cetakan dan Penggandaan				
		Kota Pasuruan, Panggungrejo, Semua Kel/Desa	*Jumlah Paket Barang Cetakan dan Penggandaan yang Disediakan*	1 Paket	12.500.000		Kota Pasuruan, Panggungrejo, Semua Kel/Desa	*Jumlah Paket Barang Cetakan dan Penggandaan yang Disediakan*	1 Paket	11.150.000
	Penyediaan Bahan Bacaan dan Peraturan Perundang-undangan					Penyediaan Bahan Bacaan dan Peraturan Perundang-undangan				
		Kota Pasuruan, Panggungrejo, Semua	*Jumlah Dokumen Bahan Bacaan dan Peraturan Perundang-Undangan yang Disediakan*	730 Dokumen	4.800.000		Kota Pasuruan, Panggungrejo, Semua	*Jumlah Dokumen Bahan Bacaan dan Peraturan Perundang-Undangan yang Disediakan*	730 Dokumen	4.800.000

NO.	RANCANGAN AWAL RKPD					HASIL ANALIS KEBUTUHAN				
	PROGRAM/KEGIATAN/SUB KEGIATAN	LOKASI	INDIKATOR KINERJA PROGRAM/KEGIATAN/SUBKEGIATAN	TARGET INDIKATIF	PAGU INDIKATIF	PROGRAM/KEGIATAN/SUB KEGIATAN	LOKASI	INDIKATOR KINERJA PROGRAM/KEGIATAN/SUBKEGIATAN	TARGET INDIKATIF	PAGU INDIKATIF
1	*2*	*3*	*4*	*5*	*6*	*7*	*8*	*9*	*10*	*11*
		Kel/Desa					Kel/Desa			
	Penyediaan Bahan/Material					Penyediaan Bahan/Material				
		Kota Pasuruan, Panggungrejo, Semua Kel/Desa	*Jumlah Paket Bahan/Material yang Disediakan*	1 Paket	20.000.000		Kota Pasuruan, Panggungrejo, Semua Kel/Desa	*Jumlah Paket Bahan/Material yang Disediakan*	1 Paket	20.000.000
	Fasilitasi Kunjungan Tamu					Fasilitasi Kunjungan Tamu				
		Kota Pasuruan, Panggungrejo, Semua Kel/Desa	*Jumlah Laporan Fasilitasi Kunjungan Tamu*	12 Laporan	5.500.000		Kota Pasuruan, Panggungrejo, Semua Kel/Desa	*Jumlah Laporan Fasilitasi Kunjungan Tamu*	12 Laporan	5.500.000
	Penyelenggaraan Rapat Koordinasi dan Konsultasi SKPD									
		Kota Pasuruan, Panggungrejo, Semua Kel/Desa	*Jumlah Laporan Penyelenggaraan Rapat Koordinasi dan Konsultasi SKPD*	12 Laporan	87.000.000	Penyelenggaraan Rapat Koordinasi dan Konsultasi SKPD	Kota Pasuruan, Panggungrejo, Semua Kel/Desa	*Jumlah Laporan Penyelenggaraan Rapat Koordinasi dan Konsultasi SKPD*	12 Laporan	50.000.000
	Pengadaan Barang Milik Daerah Penunjang Urusan Pemerintah Daerah		*Persentase terpenuhinya pengadaan barang milik daerah*	100 %	11.496.006	Pengadaan Barang Milik Daerah Penunjang Urusan Pemerintah Daerah		*Persentase terpenuhinya pengadaan barang milik daerah*	100 %	11.496.006
	Pengadaan Kendaraan Dinas Operasional atau Lapangan					Pengadaan Kendaraan Dinas Operasional atau Lapangan				
		Kota	*Jumlah Unit Kendaraan Dinas*	1 Unit	0		Kota	*Jumlah Unit Kendaraan Dinas*	1 Unit	0

NO.	RANCANGAN AWAL RKPD					HASIL ANALIS KEBUTUHAN				
	PROGRAM/KEGIATAN/SUB KEGIATAN	LOKASI	INDIKATOR KINERJA PROGRAM/KEGIATAN/SUBKEGIATAN	TARGET INDIKATIF	PAGU INDIKATIF	PROGRAM/KEGIATAN/SUB KEGIATAN	LOKASI	INDIKATOR KINERJA PROGRAM/KEGIATAN/SUBKEGIATAN	TARGET INDIKATIF	PAGU INDIKATIF
1	*2*	*3*	*4*	*5*	*6*	*7*	*8*	*9*	*10*	*11*
		Pasuruan, Panggungrejo, Semua Kel/Desa	*Operasional atau Lapangan yang Disediakan*				Pasuruan, Panggungrejo, Semua Kel/Desa	*Operasional atau Lapangan yang Disediakan*		
	Pengadaan Mebel					Pengadaan Mebel				
		Kota Pasuruan, Panggungrejo, Semua Kel/Desa	*Jumlah Paket Mebel yang Disediakan*	90 Unit	0		Kota Pasuruan, Panggungrejo, Semua Kel/Desa	*Jumlah Paket Mebel yang Disediakan*	90 Unit	0
	Pengadaan Peralatan dan Mesin Lainnya					Pengadaan Peralatan dan Mesin Lainnya				
		Kota Pasuruan, Panggungrejo, Semua Kel/Desa	*Jumlah Unit Peralatan dan Mesin Lainnya yang Disediakan*	2 Unit	11.496.006		Kota Pasuruan, Panggungrejo, Semua Kel/Desa	*Jumlah Unit Peralatan dan Mesin Lainnya yang Disediakan*	44 Unit	11.496.006
	Penyediaan Jasa Penunjang Urusan Pemerintahan Daerah		*Persentase terpenuhinya jasa penunjang layanan perkantoran*	100 %	1.347.508.200	Penyediaan Jasa Penunjang Urusan Pemerintahan Daerah		*Persentase terpenuhinya jasa penunjang layanan perkantoran*	100 %	1.347.508.200
	Penyediaan Jasa Surat Menyurat					Penyediaan Jasa Surat Menyurat				
		Kota Pasuruan, Panggungrejo, Semua Kel/Desa	*Jumlah Laporan Penyediaan Jasa Surat Menyurat*	400 Laporan	4.000.000		Kota Pasuruan, Panggungrejo, Semua Kel/Desa	*Jumlah Laporan Penyediaan Jasa Surat Menyurat*	400 Laporan	4.000.000
	Penyediaan Jasa Komunikasi, Sumber Daya Air dan Listrik					Penyediaan Jasa Komunikasi, Sumber Daya Air dan Listrik				

NO.	RANCANGAN AWAL RKPD					HASIL ANALIS KEBUTUHAN				
	PROGRAM/KEGIATAN/SUB KEGIATAN	LOKASI	INDIKATOR KINERJA PROGRAM/KEGIATAN/SUBKEGIATAN	TARGET INDIKATIF	PAGU INDIKATIF	PROGRAM/KEGIATAN/SUB KEGIATAN	LOKASI	INDIKATOR KINERJA PROGRAM/KEGIATAN/SUBKEGIATAN	TARGET INDIKATIF	PAGU INDIKATIF
1	*2*	*3*	*4*	*5*	*6*	*7*	*8*	*9*	*10*	*11*
		Kota Pasuruan, Panggungrejo, Semua Kel/Desa	*Jumlah Laporan Penyediaan Jasa Komunikasi, Sumber Daya Air dan Listrik yang Disediakan*	12 Laporan	235.000.000		Kota Pasuruan, Panggungrejo, Semua Kel/Desa	*Jumlah Laporan Penyediaan Jasa Komunikasi, Sumber Daya Air dan Listrik yang Disediakan*	12 Laporan	235.000.000
	Penyediaan Jasa Pelayanan Umum Kantor					Penyediaan Jasa Pelayanan Umum Kantor				
		Kota Pasuruan, Panggungrejo, Semua Kel/Desa	*Jumlah Laporan Penyediaan Jasa Pelayanan Umum Kantor yang Disediakan*	4 Laporan	1.108.508.200		Kota Pasuruan, Panggungrejo, Semua Kel/Desa	*Jumlah Laporan Penyediaan Jasa Pelayanan Umum Kantor yang Disediakan*	4 Laporan	1.108.508.200
	Pemeliharaan Barang Milik Daerah Penunjang Urusan Pemerintahan Daerah		*Persentase barang milik daerah yang di pelihara*	100 %	326.100.000	Pemeliharaan Barang Milik Daerah Penunjang Urusan Pemerintahan Daerah		*Persentase barang milik daerah yang di pelihara*	100 %	326.796.977
	Penyediaan Jasa Pemeliharaan, Biaya Pemeliharaan, dan Pajak Kendaraan Perorangan Dinas atau Kendaraan Dinas Jabatan					Penyediaan Jasa Pemeliharaan, Biaya Pemeliharaan, dan Pajak Kendaraan Perorangan Dinas atau Kendaraan Dinas Jabatan				
		Kota Pasuruan, Panggungrejo, Semua Kel/Desa	*Jumlah Kendaraan Perorangan Dinas atau Kendaraan Dinas Jabatan yang Dipelihara dan dibayarkan Pajaknya*	1 Unit	36.500.000		Kota Pasuruan, Panggungrejo, Semua Kel/Desa	*Jumlah Kendaraan Perorangan Dinas atau Kendaraan Dinas Jabatan yang Dipelihara dan dibayarkan Pajaknya*	0 Unit	0
	Penyediaan Jasa Pemeliharaan, Biaya					Penyediaan Jasa Pemeliharaan, Biaya				

NO.	RANCANGAN AWAL RKPD					HASIL ANALIS KEBUTUHAN				
	PROGRAM/KEGIATAN/SUB KEGIATAN	LOKASI	INDIKATOR KINERJA PROGRAM/KEGIATAN/SUBKEGIATAN	TARGET INDIKATIF	PAGU INDIKATIF	PROGRAM/KEGIATAN/SUB KEGIATAN	LOKASI	INDIKATOR KINERJA PROGRAM/KEGIATAN/SUBKEGIATAN	TARGET INDIKATIF	PAGU INDIKATIF
1	*2*	*3*	*4*	*5*	*6*	*7*	*8*	*9*	*10*	*11*
	Pemeliharaan, Pajak dan Perizinan Kendaraan Dinas Operasional atau Lapangan					Pemeliharaan, Pajak dan Perizinan Kendaraan Dinas Operasional atau Lapangan				
		Kota Pasuruan, Panggungrejo, Semua Kel/Desa	*Jumlah Kendaraan Dinas Operasional atau Lapangan yang Dipelihara dan dibayarkan Pajak dan Perizinannya*	8 Unit	52.000.000		Kota Pasuruan, Panggungrejo, Semua Kel/Desa	*Jumlah Kendaraan Dinas Operasional atau Lapangan yang Dipelihara dan dibayarkan Pajak dan Perizinannya*	9 Unit	102.796.977
	Pemeliharaan Peralatan dan Mesin Lainnya					Pemeliharaan Peralatan dan Mesin Lainnya				
		Kota Pasuruan, Panggungrejo, Semua Kel/Desa	*Jumlah Peralatan dan Mesin Lainnya yang Dipelihara*	56 Unit	48.600.000		Kota Pasuruan, Panggungrejo, Semua Kel/Desa	*Jumlah Peralatan dan Mesin Lainnya yang Dipelihara*	56 Unit	35.000.000
	Pemeliharaan/Rehabilitasi Gedung Kantor dan Bangunan Lainnya					Pemeliharaan/Rehabilitasi Gedung Kantor dan Bangunan Lainnya				
		Kota Pasuruan, Panggungrejo, Semua Kel/Desa	*Jumlah Gedung Kantor dan Bangunan Lainnya yang Dipelihara/Direhabilitasi*	4 Unit	189.000.000		Kota Pasuruan, Panggungrejo, Semua Kel/Desa	*Jumlah Gedung Kantor dan Bangunan Lainnya yang Dipelihara/Direhabilitasi*	4 Unit	189.000.000
	PROGRAM PENYELENGGARAAN PEMERINTAHAN DAN PELAYANAN PUBLIK		Persentase usulan musrenbangcam yang diakomodir dalam RKPD	77,78%	90.000.000	PROGRAM PENYELENGGARAAN PEMERINTAHAN DAN PELAYANAN PUBLIK		Persentase usulan musrenbangcam yang diakomodir dalam RKPD	77,78%	90.000.000

NO.	RANCANGAN AWAL RKPD					HASIL ANALIS KEBUTUHAN				
	PROGRAM/KEGIATAN/SUB KEGIATAN	LOKASI	INDIKATOR KINERJA PROGRAM/KEGIATAN/SUBKEGIATAN	TARGET INDIKATIF	PAGU INDIKATIF	PROGRAM/KEGIATAN/SUB KEGIATAN	LOKASI	INDIKATOR KINERJA PROGRAM/KEGIATAN/SUBKEGIATAN	TARGET INDIKATIF	PAGU INDIKATIF
1	*2*	*3*	*4*	*5*	*6*	*7*	*8*	*9*	*10*	*11*
	Koordinasi Penyelenggaraan Kegiatan Pemerintahan di Tingkat Kecamatan		Persentase kegiatan Koordinasi Penyelenggaraan Kegiatan Pemerintahan di Tingkat Kecamatan	1	90.000.000	Koordinasi Penyelenggaraan Kegiatan Pemerintahan di Tingkat Kecamatan		Persentase kegiatan Koordinasi Penyelenggaraan Kegiatan Pemerintahan di Tingkat Kecamatan	1	90.000.000
	Koordinasi/Sinergi Perencanaan dan Pelaksanaan Kegiatan Pemerintahan dengan Perangkat Daerah dan Instansi Vertikal Terkait					Koordinasi/Sinergi Perencanaan dan Pelaksanaan Kegiatan Pemerintahan dengan Perangkat Daerah dan Instansi Vertikal Terkait				
		Kota Pasuruan, Panggungrejo, Semua Kel/Desa	*Jumlah Laporan Koordinasi/Sinergi Perencanaan dan Pelaksanaan Kegiatan Pemerintahan dengan Perangkat Daerah dan Instansi Vertikal Terkait*	12 Laporan	90.000.000		Kota Pasuruan, Panggungrejo, Semua Kel/Desa	*Jumlah Laporan Koordinasi/Sinergi Perencanaan dan Pelaksanaan Kegiatan Pemerintahan dengan Perangkat Daerah dan Instansi Vertikal Terkait*	12 Laporan	90.000.000
	PROGRAM PEMBERDAYAAN MASYARAKAT DESA DAN KELURAHAN		Persentase kelembagaan masyarakat yang dibina	100%	200.000.000	PROGRAM PEMBERDAYAAN MASYARAKAT DESA DAN KELURAHAN		*Persentase kelembagaan masyarakat yang dibina (persen)*	100%	155.000.000
	Koordinasi Kegiatan Pemberdayaan Desa		Persentase Koordinasi Kegiatan Pemberdayaan Desa	100%	200.000.000	Koordinasi Kegiatan Pemberdayaan Desa		Presentase Koordinasi Kegiatan Pemberdayaan Desa	100%	155.000.000
	Peningkatan Efektifitas Kegiatan Pemberdayaan Masyarakat di Wilayah Kecamatan					Peningkatan Efektifitas Kegiatan Pemberdayaan Masyarakat di Wilayah Kecamatan				
		Kota Pasuruan, Panggungr	*Jumlah Laporan Peningkatan Efektivitas Kegiatan Pemberdayaan Masyarakat di*	12 Laporan	200.000.000		Kota Pasuruan, Panggungr	*Jumlah Laporan Peningkatan Efektivitas Kegiatan Pemberdayaan Masyarakat di*	12 Laporan	155.000.000

NO.	RANCANGAN AWAL RKPD					HASIL ANALIS KEBUTUHAN				
	PROGRAM/KEGIATAN/SUB KEGIATAN	LOKASI	INDIKATOR KINERJA PROGRAM/KEGIATAN/SUBKEGIATAN	TARGET INDIKATIF	PAGU INDIKATIF	PROGRAM/KEGIATAN/SUB KEGIATAN	LOKASI	INDIKATOR KINERJA PROGRAM/KEGIATAN/SUBKEGIATAN	TARGET INDIKATIF	PAGU INDIKATIF
1	*2*	*3*	*4*	*5*	*6*	*7*	*8*	*9*	*10*	*11*
		ejo, Semua Kel/Desa	*Wilayah Kecamatan*				ejo, Semua Kel/Desa	*Wilayah Kecamatan*		
	PROGRAM KOORDINASI KETENTRAMAN DAN KETERTIBAN UMUM		Persentase Penanganan Pengaduan Trantibmas dan Kebencanaan	100%	330.000.000	PROGRAM KOORDINASI KETENTRAMAN DAN KETERTIBAN UMUM		Persentase Penanganan Pengaduan Trantibmas dan Kebencanaan	100%	350.000.000
	Koordinasi Upaya Penyelenggaraan Ketenteraman dan Ketertiban Umum		Persentase Kegiatan Koordinasi Upaya Penyelenggaraan Ketenteraman dan Ketertiban Umum	100%	330.000.000	Koordinasi Upaya Penyelenggaraan Ketenteraman dan Ketertiban Umum		Persentase Kegiatan Koordinasi Upaya Penyelenggaraan Ketenteraman dan Ketertiban Umum	100%	350.000.000
	Sinergitas dengan Kepolisian Negara Republik Indonesia, Tentara Nasional Indonesia dan Instansi Vertikal di Wilayah Kecamatan					Sinergitas dengan Kepolisian Negara Republik Indonesia, Tentara Nasional Indonesia dan Instansi Vertikal di Wilayah Kecamatan				
		Kota Pasuruan, Panggungrejo, Semua Kel/Desa	*Jumlah Laporan Hasil Sinergitas dengan Kepolisian Negara Republik Indonesia, Tentara Nasional Indonesia dan Instansi Vertikal di Wilayah Kecamatan*	12 Laporan	330.000.000		Kota Pasuruan, Panggungrejo, Semua Kel/Desa	*Jumlah Laporan Hasil Sinergitas dengan Kepolisian Negara Republik Indonesia, Tentara Nasional Indonesia dan Instansi Vertikal di Wilayah Kecamatan*	12 Laporan	350.000.000
	PROGRAM PENYELENGGARAAN URUSAN PEMERINTAHAN UMUM		Persentase Penyelenggaraan Urusan Pemerintahan Umum	100%	205.000.000	PROGRAM PENYELENGGARAAN URUSAN PEMERINTAHAN UMUM		Persentase Penyelenggaraan Urusan Pemerintahan Umum	100%	200.000.000
	Penyelenggaraan Urusan Pemerintahan Umum Sesuai Penugasan Kepala Daerah		Persentase Kegiatan Penyelenggaraan Urusan Pemerintahan Umum Sesuai Penugasan Kepala Daerah	100%	205.000.000	Penyelenggaraan Urusan Pemerintahan Umum Sesuai Penugasan Kepala Daerah		Persentase Kegiatan Penyelenggaraan Urusan Pemerintahan Umum Sesuai Penugasan Kepala Daerah	100%	200.000.000

NO.	RANCANGAN AWAL RKPD					HASIL ANALIS KEBUTUHAN				
	PROGRAM/KEGIATAN/SUB KEGIATAN	LOKASI	INDIKATOR KINERJA PROGRAM/KEGIATAN/SUBKEGIATAN	TARGET INDIKATIF	PAGU INDIKATIF	PROGRAM/KEGIATAN/SUB KEGIATAN	LOKASI	INDIKATOR KINERJA PROGRAM/KEGIATAN/SUBKEGIATAN	TARGET INDIKATIF	PAGU INDIKATIF
1	*2*	*3*	*4*	*5*	*6*	*7*	*8*	*9*	*10*	*11*
	Pelaksanaan Semua Urusan Pemerintahan yang Bukan Merupakan Kewenangan Daerah dan Tidak Dilaksanakan oleh Instansi Vertikal					Pelaksanaan Semua Urusan Pemerintahan yang Bukan Merupakan Kewenangan Daerah dan Tidak Dilaksanakan oleh Instansi Vertikal				
		Kota Pasuruan, Panggungrejo, Semua Kel/Desa	*Jumlah Dokumen Semua Urusan Pemerintahan yang Bukan Merupakan Kewenangan Daerah dan Tidak Dilaksanakan oleh Instansi Vertikal*	12 Dokumen	205.000.000		Kota Pasuruan, Panggungrejo, Semua Kel/Desa	*Jumlah Dokumen Semua Urusan Pemerintahan yang Bukan Merupakan Kewenangan Daerah dan Tidak Dilaksanakan oleh Instansi Vertikal*	12 Dokumen	200.000.000
2	KELURAHAN NGEMPLAKREJO				469.583.969	KELURAHAN NGEMPLAKREJO				489.852.869
	UNSUR KEWILAYAHAN				469.583.969	UNSUR KEWILAYAHAN				489.852.869
	KECAMATAN				469.583.969	KECAMATAN				489.852.869
	PROGRAM PENUNJANG URUSAN PEMERINTAHAN DAERAH KABUPATEN/KOTA		Level Maturitas SPIP	3	59.266.169	PROGRAM PENUNJANG URUSAN PEMERINTAHAN DAERAH KABUPATEN/KOTA		Level Maturitas SPIP	3	41.795.369
			Nilai SAKIP SKPD	81,50				Nilai SAKIP SKPD	81,50	
	Penyediaan Jasa Penunjang Urusan Pemerintahan Daerah		*Jumlah Laporan Penyediaan Jasa Pelayanan Umum Kantor yang Disediakan*	12 Laporan	59.266.169	Penyediaan Jasa Penunjang Urusan Pemerintahan Daerah		*Jumlah Laporan Penyediaan Jasa Pelayanan Umum Kantor yang Disediakan*	12 Laporan	41.795.369
	Penyediaan Jasa Pelayanan Umum Kantor					Penyediaan Jasa Pelayanan Umum Kantor				
		Kota	*Jumlah Laporan Penyediaan*	12	59.266.169		Kota	*Jumlah Laporan Penyediaan*	12	41.795.369

NO.	RANCANGAN AWAL RKPD					HASIL ANALIS KEBUTUHAN				
	PROGRAM/KEGIATAN/SUB KEGIATAN	LOKASI	INDIKATOR KINERJA PROGRAM/KEGIATAN/SUBKEGIATAN	TARGET INDIKATIF	PAGU INDIKATIF	PROGRAM/KEGIATAN/SUB KEGIATAN	LOKASI	INDIKATOR KINERJA PROGRAM/KEGIATAN/SUBKEGIATAN	TARGET INDIKATIF	PAGU INDIKATIF
1	*2*	*3*	*4*	*5*	*6*	*7*	*8*	*9*	*10*	*11*
		Pasuruan, Panggungrejo, Ngemplakrejo	*Jasa Pelayanan Umum Kantor yang Disediakan*	Laporan			Pasuruan, Panggungrejo, Ngemplakrejo	*Jasa Pelayanan Umum Kantor yang Disediakan*	Laporan	
	PROGRAM PEMBERDAYAAN MASYARAKAT DESA DAN KELURAHAN		Persentase kelembagaan masyarakat yang dibina	100%	220.025.000	PROGRAM PEMBERDAYAAN MASYARAKAT DESA DAN KELURAHAN		*Persentase kelembagaan masyarakat yang dibina (persen)*	100%	212.843.700
	Kegiatan Pemberdayaan Kelurahan		Persentase Kegiatan Pemberdayaan Kelurahan	100%	220.025.000	Kegiatan Pemberdayaan Kelurahan		Presentase Kegiatan Pemberdayaan Kelurahan	100%	212.843.700
	Peningkatan Partisipasi Masyarakat dalam Forum Musyawarah Perencanaan Pembangunan di Kelurahan					Peningkatan Partisipasi Masyarakat dalam Forum Musyawarah Perencanaan Pembangunan di Kelurahan				
		Kota Pasuruan, Panggungrejo, Ngemplakrejo	*Jumlah Lembaga Kemasyarakatan yang Berpartisipasi dalam Forum Musyawarah Perencanaan Pembangunan di Kelurahan*	8 Lembaga Kemasyarakatan	20.025.000		Kota Pasuruan, Panggungrejo, Ngemplakrejo	*Jumlah Lembaga Kemasyarakatan yang Berpartisipasi dalam Forum Musyawarah Perencanaan Pembangunan di Kelurahan*	8 Lembaga Kemasyarakatan	12.843.700
	Pembangunan Sarana dan Prasarana Kelurahan					Pembangunan Sarana dan Prasarana Kelurahan				
		Kota Pasuruan, Panggungrejo, Ngemplakrejo	*Jumlah Sarana dan Prasarana Kelurahan yang Terbangun*	9 Unit	41.000.000		Kota Pasuruan, Panggungrejo, Ngemplakrejo	*Jumlah Sarana dan Prasarana Kelurahan yang Terbangun*	17 Unit	41.000.000
	Pemberdayaan					Pemberdayaan				

NO.	RANCANGAN AWAL RKPD					HASIL ANALIS KEBUTUHAN				
	PROGRAM/KEGIATAN/SUB KEGIATAN	LOKASI	INDIKATOR KINERJA PROGRAM/KEGIATAN/SUBKEGIATAN	TARGET INDIKATIF	PAGU INDIKATIF	PROGRAM/KEGIATAN/SUB KEGIATAN	LOKASI	INDIKATOR KINERJA PROGRAM/KEGIATAN/SUBKEGIATAN	TARGET INDIKATIF	PAGU INDIKATIF
1	*2*	*3*	*4*	*5*	*6*	*7*	*8*	*9*	*10*	*11*
	Masyarakat di Kelurahan					Masyarakat di Kelurahan				
		Kota Pasuruan, Panggungrejo, Ngemplakrejo	*Jumlah Pokmas dan Ormas yang Melaksanakan Pemberdayaan Masyarakat di Kelurahan*	8 Pokmas / Ormas	159.000.000		Kota Pasuruan, Panggungrejo, Ngemplakrejo	*Jumlah Pokmas dan Ormas yang Melaksanakan Pemberdayaan Masyarakat di Kelurahan*	8 Pokmas / Ormas	159.000.000
	PROGRAM KOORDINASI KETENTRAMAN DAN KETERTIBAN UMUM		Persentase Penanganan Pengaduan Trantibmas dan Kebencanaan	100%	23.311.400	PROGRAM KOORDINASI KETENTRAMAN DAN KETERTIBAN UMUM		Persentase Penanganan Pengaduan Trantibmas dan Kebencanaan	100%	23.311.400
	Koordinasi Upaya Penyelenggaraan Ketenteraman dan Ketertiban Umum		Persentase Kegiatan Koordinasi Upaya Penyelenggaraan Ketenteraman dan Ketertiban Umum	100%	23.311.400	Koordinasi Upaya Penyelenggaraan Ketenteraman dan Ketertiban Umum		Persentase Kegiatan Koordinasi Upaya Penyelenggaraan Ketenteraman dan Ketertiban Umum	100%	23.311.400
	Sinergitas dengan Kepolisian Negara Republik Indonesia, Tentara Nasional Indonesia dan Instansi Vertikal di Wilayah Kecamatan					Sinergitas dengan Kepolisian Negara Republik Indonesia, Tentara Nasional Indonesia dan Instansi Vertikal di Wilayah Kecamatan				
		Kota Pasuruan, Panggungrejo, Ngemplakrejo	*Jumlah Laporan Hasil Sinergitas dengan Kepolisian Negara Republik Indonesia, Tentara Nasional Indonesia dan Instansi Vertikal di Wilayah Kecamatan*	12 Laporan	23.311.400		Kota Pasuruan, Panggungrejo, Ngemplakrejo	*Jumlah Laporan Hasil Sinergitas dengan Kepolisian Negara Republik Indonesia, Tentara Nasional Indonesia dan Instansi Vertikal di Wilayah Kecamatan*	12 Laporan	23.311.400
	PROGRAM PENYELENGGARAAN URUSAN PEMERINTAHAN UMUM		Persentase Penyelenggaraan Urusan Pemerintahan Umum	100%	166.981.400	PROGRAM PENYELENGGARAAN URUSAN PEMERINTAHAN UMUM		Persentase Penyelenggaraan Urusan Pemerintahan Umum	100%	211.902.400

NO.	RANCANGAN AWAL RKPD					HASIL ANALIS KEBUTUHAN				
	PROGRAM/KEGIATAN/SUB KEGIATAN	LOKASI	INDIKATOR KINERJA PROGRAM/KEGIATAN/SUBKEGIATAN	TARGET INDIKATIF	PAGU INDIKATIF	PROGRAM/KEGIATAN/SUB KEGIATAN	LOKASI	INDIKATOR KINERJA PROGRAM/KEGIATAN/SUBKEGIATAN	TARGET INDIKATIF	PAGU INDIKATIF
1	*2*	*3*	*4*	*5*	*6*	*7*	*8*	*9*	*10*	*11*
	Penyelenggaraan Urusan Pemerintahan Umum Sesuai Penugasan Kepala Daerah		Persentase Kegiatan Penyelenggaraan Urusan Pemerintahan Umum Sesuai Penugasan Kepala Daerah	100%	166.981.400	Penyelenggaraan Urusan Pemerintahan Umum Sesuai Penugasan Kepala Daerah		Persentase Kegiatan Penyelenggaraan Urusan Pemerintahan Umum Sesuai Penugasan Kepala Daerah	100%	211.902.400
	Pelaksanaan Semua Urusan Pemerintahan yang Bukan Merupakan Kewenangan Daerah dan Tidak Dilaksanakan oleh Instansi Vertikal					Pelaksanaan Semua Urusan Pemerintahan yang Bukan Merupakan Kewenangan Daerah dan Tidak Dilaksanakan oleh Instansi Vertikal				
		Kota Pasuruan, Panggungrejo, Ngemplakrejo	*Jumlah Dokumen Semua Urusan Pemerintahan yang Bukan Merupakan Kewenangan Daerah dan Tidak Dilaksanakan oleh Instansi Vertikal*	1 Dokumen	166.981.400		Kota Pasuruan, Panggungrejo, Ngemplakrejo	*Jumlah Dokumen Semua Urusan Pemerintahan yang Bukan Merupakan Kewenangan Daerah dan Tidak Dilaksanakan oleh Instansi Vertikal*	12 Dokumen	211.902.400
3	KELURAHAN MAYANGAN				391.528.000	KELURAHAN MAYANGAN				391.138.700
	UNSUR KEWILAYAHAN				391.528.000	UNSUR KEWILAYAHAN				391.138.700
	KECAMATAN				391.528.000	KECAMATAN				391.138.700
	PROGRAM PENUNJANG URUSAN PEMERINTAHAN DAERAH KABUPATEN/KOTA		Level Maturitas SPIP	3	70.131.300	PROGRAM PENUNJANG URUSAN PEMERINTAHAN DAERAH KABUPATEN/KOTA		Level Maturitas SPIP	3	50.842.000
			Nilai SAKIP SKPD	81,50				Nilai SAKIP SKPD	81,50	
	Penyediaan Jasa Penunjang Urusan Pemerintahan		*Jumlah Laporan Penyediaan Jasa Pelayanan Umum Kantor yang Disediakan*	12 Laporan	70.131.300	Penyediaan Jasa Penunjang Urusan Pemerintahan		*Jumlah Laporan Penyediaan Jasa Pelayanan Umum Kantor yang Disediakan*	12 Laporan	50.842.000

NO.	RANCANGAN AWAL RKPD					HASIL ANALIS KEBUTUHAN				
	PROGRAM/KEGIATAN/SUB KEGIATAN	LOKASI	INDIKATOR KINERJA PROGRAM/KEGIATAN/SUBKEGIATAN	TARGET INDIKATIF	PAGU INDIKATIF	PROGRAM/KEGIATAN/SUB KEGIATAN	LOKASI	INDIKATOR KINERJA PROGRAM/KEGIATAN/SUBKEGIATAN	TARGET INDIKATIF	PAGU INDIKATIF
1	*2*	*3*	*4*	*5*	*6*	*7*	*8*	*9*	*10*	*11*
	Daerah					Daerah				
	Penyediaan Jasa Pelayanan Umum Kantor					Penyediaan Jasa Pelayanan Umum Kantor				
		Kota Pasuruan, Panggungrejo, Mayangan	*Jumlah Laporan Penyediaan Jasa Pelayanan Umum Kantor yang Disediakan*	12 Laporan	70.131.300		Kota Pasuruan, Panggungrejo, Mayangan	*Jumlah Laporan Penyediaan Jasa Pelayanan Umum Kantor yang Disediakan*	12 Laporan	50.842.000
	PROGRAM PEMBERDAYAAN MASYARAKAT DESA DAN KELURAHAN		Persentase kelembagaan masyarakat yang dibina	100%	212.454.000	PROGRAM PEMBERDAYAAN MASYARAKAT DESA DAN KELURAHAN		*Persentase kelembagaan masyarakat yang dibina (persen)*	100%	212.454.000
	Kegiatan Pemberdayaan Kelurahan		Persentase Kegiatan Pemberdayaan Kelurahan	100%	212.454.000	Kegiatan Pemberdayaan Kelurahan		Presentase Kegiatan Pemberdayaan Kelurahan	100%	212.454.000
	Peningkatan Partisipasi Masyarakat dalam Forum Musyawarah Perencanaan Pembangunan di Kelurahan					Peningkatan Partisipasi Masyarakat dalam Forum Musyawarah Perencanaan Pembangunan di Kelurahan				
		Kota Pasuruan, Panggungrejo, Mayangan	*Jumlah Lembaga Kemasyarakatan yang Berpartisipasi dalam Forum Musyawarah Perencanaan Pembangunan di Kelurahan*	8 Lembaga Kemasyarakatan	12.454.000		Kota Pasuruan, Panggungrejo, Mayangan	*Jumlah Lembaga Kemasyarakatan yang Berpartisipasi dalam Forum Musyawarah Perencanaan Pembangunan di Kelurahan*	8 Lembaga Kemasyarakatan	12.454.000
	Pembangunan Sarana dan Prasarana Kelurahan					Pembangunan Sarana dan Prasarana Kelurahan				
		Kota Pasuruan, Panggungrejo,	*Jumlah Sarana dan Prasarana Kelurahan yang Terbangun*	216 Unit	45.000.000		Kota Pasuruan, Panggungrejo,	*Jumlah Sarana dan Prasarana Kelurahan yang Terbangun*	115 Unit	45.000.000

NO.	RANCANGAN AWAL RKPD					HASIL ANALIS KEBUTUHAN				
	PROGRAM/KEGIATAN/SUB KEGIATAN	LOKASI	INDIKATOR KINERJA PROGRAM/KEGIATAN/SUBKEGIATAN	TARGET INDIKATIF	PAGU INDIKATIF	PROGRAM/KEGIATAN/SUB KEGIATAN	LOKASI	INDIKATOR KINERJA PROGRAM/KEGIATAN/SUBKEGIATAN	TARGET INDIKATIF	PAGU INDIKATIF
1	*2*	*3*	*4*	*5*	*6*	*7*	*8*	*9*	*10*	*11*
		Mayangan					Mayangan			
	Pemberdayaan Masyarakat di Kelurahan					Pemberdayaan Masyarakat di Kelurahan				
		Kota Pasuruan, Panggungrejo, Mayangan	*Jumlah Pokmas dan Ormas yang Melaksanakan Pemberdayaan Masyarakat di Kelurahan*	9 Pokmas / Ormas	155.000.000		Kota Pasuruan, Panggungrejo, Mayangan	*Jumlah Pokmas dan Ormas yang Melaksanakan Pemberdayaan Masyarakat di Kelurahan*	9 Pokmas / Ormas	155.000.000
	PROGRAM KOORDINASI KETENTRAMAN DAN KETERTIBAN UMUM		Persentase Penanganan Pengaduan Trantibmas dan Kebencanaan	100%	21.097.200	PROGRAM KOORDINASI KETENTRAMAN DAN KETERTIBAN UMUM		Persentase Penanganan Pengaduan Trantibmas dan Kebencanaan	100%	21.097.200
	Koordinasi Upaya Penyelenggaraan Ketenteraman dan Ketertiban Umum		Persentase Kegiatan Koordinasi Upaya Penyelenggaraan Ketenteraman dan Ketertiban Umum	100%	21.097.200	Koordinasi Upaya Penyelenggaraan Ketenteraman dan Ketertiban Umum		Persentase Kegiatan Koordinasi Upaya Penyelenggaraan Ketenteraman dan Ketertiban Umum	100%	21.097.200
	Sinergitas dengan Kepolisian Negara Republik Indonesia, Tentara Nasional Indonesia dan Instansi Vertikal di Wilayah Kecamatan					Sinergitas dengan Kepolisian Negara Republik Indonesia, Tentara Nasional Indonesia dan Instansi Vertikal di Wilayah Kecamatan				
		Kota Pasuruan, Panggungrejo, Mayangan	*Jumlah Laporan Hasil Sinergitas dengan Kepolisian Negara Republik Indonesia, Tentara Nasional Indonesia dan Instansi Vertikal di Wilayah Kecamatan*	12 Laporan	21.097.200		Kota Pasuruan, Panggungrejo, Mayangan	*Jumlah Laporan Hasil Sinergitas dengan Kepolisian Negara Republik Indonesia, Tentara Nasional Indonesia dan Instansi Vertikal di Wilayah Kecamatan*	12 Laporan	21.097.200
	PROGRAM PENYELENGGARAAN URUSAN PEMERINTAHAN		Persentase Penyelenggaraan Urusan Pemerintahan Umum	100%	87.845.500	PROGRAM PENYELENGGARAAN URUSAN PEMERINTAHAN		Persentase Penyelenggaraan Urusan Pemerintahan Umum	100%	106.745.500

NO.	RANCANGAN AWAL RKPD					HASIL ANALIS KEBUTUHAN				
	PROGRAM/KEGIATAN/SUB KEGIATAN	LOKASI	INDIKATOR KINERJA PROGRAM/KEGIATAN/SUBKEGIATAN	TARGET INDIKATIF	PAGU INDIKATIF	PROGRAM/KEGIATAN/SUB KEGIATAN	LOKASI	INDIKATOR KINERJA PROGRAM/KEGIATAN/SUBKEGIATAN	TARGET INDIKATIF	PAGU INDIKATIF
1	*2*	*3*	*4*	*5*	*6*	*7*	*8*	*9*	*10*	*11*
	UMUM					UMUM				
	Penyelenggaraan Urusan Pemerintahan Umum Sesuai Penugasan Kepala Daerah		Persentase Kegiatan Penyelenggaraan Urusan Pemerintahan Umum Sesuai Penugasan Kepala Daerah	100%	87.845.500	Penyelenggaraan Urusan Pemerintahan Umum Sesuai Penugasan Kepala Daerah		Persentase Kegiatan Penyelenggaraan Urusan Pemerintahan Umum Sesuai Penugasan Kepala Daerah	100%	106.745.500
	Pelaksanaan Semua Urusan Pemerintahan yang Bukan Merupakan Kewenangan Daerah dan Tidak Dilaksanakan oleh Instansi Vertikal					Pelaksanaan Semua Urusan Pemerintahan yang Bukan Merupakan Kewenangan Daerah dan Tidak Dilaksanakan oleh Instansi Vertikal				
		Kota Pasuruan, Panggungrejo, Mayangan	*Jumlah Dokumen Semua Urusan Pemerintahan yang Bukan Merupakan Kewenangan Daerah dan Tidak Dilaksanakan oleh Instansi Vertikal*	1 Dokumen	87.845.500		Kota Pasuruan, Panggungrejo, Mayangan	*Jumlah Dokumen Semua Urusan Pemerintahan yang Bukan Merupakan Kewenangan Daerah dan Tidak Dilaksanakan oleh Instansi Vertikal*	1 Dokumen	106.745.500
4	KELURAHAN TRAJENG				466.637.500	KELURAHAN TRAJENG				475.573.600
	UNSUR KEWILAYAHAN				466.637.500	UNSUR KEWILAYAHAN				475.573.600
	KECAMATAN				466.637.500	KECAMATAN				475.573.600
	PROGRAM PENUNJANG URUSAN PEMERINTAHAN DAERAH KABUPATEN/KOTA		Level Maturitas SPIP	3	80.137.400	PROGRAM PENUNJANG URUSAN PEMERINTAHAN DAERAH KABUPATEN/KOTA		Level Maturitas SPIP	3	70.137.400
			Nilai SAKIP SKPD	81,50				Nilai SAKIP SKPD	81,50	
	Penyediaan Jasa Penunjang Urusan		*Jumlah Laporan Penyediaan Jasa Pelayanan Umum Kantor*	12 Laporan	80.137.400	Penyediaan Jasa Penunjang Urusan		*Persentase terpenuhinya jasa penunjang layanan*	100 %	70.137.400

NO.	RANCANGAN AWAL RKPD					HASIL ANALIS KEBUTUHAN				
	PROGRAM/KEGIATAN/SUB KEGIATAN	LOKASI	INDIKATOR KINERJA PROGRAM/KEGIATAN/SUBKEGIATAN	TARGET INDIKATIF	PAGU INDIKATIF	PROGRAM/KEGIATAN/SUB KEGIATAN	LOKASI	INDIKATOR KINERJA PROGRAM/KEGIATAN/SUBKEGIATAN	TARGET INDIKATIF	PAGU INDIKATIF
1	*2*	*3*	*4*	*5*	*6*	*7*	*8*	*9*	*10*	*11*
	Pemerintahan Daerah		*yang Disediakan*			Pemerintahan Daerah		*perkantoran*		
	Penyediaan Jasa Pelayanan Umum Kantor					Penyediaan Jasa Pelayanan Umum Kantor				
		Kota Pasuruan, Panggungrejo, Trajeng	*Jumlah Laporan Penyediaan Jasa Pelayanan Umum Kantor yang Disediakan*	12 Laporan	80.137.400		Kota Pasuruan, Panggungrejo, Trajeng	*Jumlah Laporan Penyediaan Jasa Pelayanan Umum Kantor yang Disediakan*	12 Laporan	70.137.400
	PROGRAM PEMBERDAYAAN MASYARAKAT DESA DAN KELURAHAN		Persentase kelembagaan masyarakat yang dibina	100%	220.171.700	PROGRAM PEMBERDAYAAN MASYARAKAT DESA DAN KELURAHAN		Persentase kelembagaan masyarakat yang dibina	100%	211.506.200
	Kegiatan Pemberdayaan Kelurahan		Persentase Kegiatan Pemberdayaan Kelurahan	100%	220.171.700	Kegiatan Pemberdayaan Kelurahan		Persentase Kegiatan Pemberdayaan Kelurahan	100%	211.506.200
	Peningkatan Partisipasi Masyarakat dalam Forum Musyawarah Perencanaan Pembangunan di Kelurahan					Peningkatan Partisipasi Masyarakat dalam Forum Musyawarah Perencanaan Pembangunan di Kelurahan				
		Kota Pasuruan, Panggungrejo, Trajeng	*Jumlah Lembaga Kemasyarakatan yang Berpartisipasi dalam Forum Musyawarah Perencanaan Pembangunan di Kelurahan*	7 Lembaga Kemasyarakat an	20.171.700		Kota Pasuruan, Panggungrejo, Trajeng	*Jumlah Lembaga Kemasyarakatan yang Berpartisipasi dalam Forum Musyawarah Perencanaan Pembangunan di Kelurahan*	7 Lembaga Kemasyarakat an	11.506.200
	Pembangunan Sarana dan Prasarana Kelurahan					Pembangunan Sarana dan Prasarana Kelurahan				
		Kota Pasuruan, Panggungr	*Jumlah Sarana dan Prasarana Kelurahan yang Terbangun*	16 Unit	30.000.000		Kota Pasuruan, Panggungr	*Jumlah Sarana dan Prasarana Kelurahan yang Terbangun*	62 Unit	30.000.000

NO.	RANCANGAN AWAL RKPD					HASIL ANALIS KEBUTUHAN				
	PROGRAM/KEGIATAN/SUB KEGIATAN	LOKASI	INDIKATOR KINERJA PROGRAM/KEGIATAN/SUBKEGIATAN	TARGET INDIKATIF	PAGU INDIKATIF	PROGRAM/KEGIATAN/SUB KEGIATAN	LOKASI	INDIKATOR KINERJA PROGRAM/KEGIATAN/SUBKEGIATAN	TARGET INDIKATIF	PAGU INDIKATIF
1	*2*	*3*	*4*	*5*	*6*	*7*	*8*	*9*	*10*	*11*
		ejo, Trajeng					ejo, Trajeng			
	Pemberdayaan Masyarakat di Kelurahan					Pemberdayaan Masyarakat di Kelurahan				
		Kota Pasuruan, Panggungrejo, Trajeng	*Jumlah Pokmas dan Ormas yang Melaksanakan Pemberdayaan Masyarakat di Kelurahan*	8 Pokmas / Ormas	170.000.000		Kota Pasuruan, Panggungrejo, Trajeng	*Jumlah Pokmas dan Ormas yang Melaksanakan Pemberdayaan Masyarakat di Kelurahan*	8 Pokmas / Ormas	170.000.000
	PROGRAM KOORDINASI KETENTRAMAN DAN KETERTIBAN UMUM		Persentase Penanganan Pengaduan Trantibmas dan Kebencanaan	100%	23.789.500	PROGRAM KOORDINASI KETENTRAMAN DAN KETERTIBAN UMUM		Persentase Penanganan Pengaduan Trantibmas dan Kebencanaan	100%	18.370.000
	Koordinasi Upaya Penyelenggaraan Ketenteraman dan Ketertiban Umum		Persentase Kegiatan Koordinasi Upaya Penyelenggaraan Ketenteraman dan Ketertiban Umum	100%	23.789.500	Koordinasi Upaya Penyelenggaraan Ketenteraman dan Ketertiban Umum		Persentase Kegiatan Koordinasi Upaya Penyelenggaraan Ketenteraman dan Ketertiban Umum	100%	18.370.000
	Sinergitas dengan Kepolisian Negara Republik Indonesia, Tentara Nasional Indonesia dan Instansi Vertikal di Wilayah Kecamatan					Sinergitas dengan Kepolisian Negara Republik Indonesia, Tentara Nasional Indonesia dan Instansi Vertikal di Wilayah Kecamatan				
		Kota Pasuruan, Panggungrejo, Trajeng	*Jumlah Laporan Hasil Sinergitas dengan Kepolisian Negara Republik Indonesia, Tentara Nasional Indonesia dan Instansi Vertikal di Wilayah Kecamatan*	12 Laporan	23.789.500		Kota Pasuruan, Panggungrejo, Trajeng	*Jumlah Laporan Hasil Sinergitas dengan Kepolisian Negara Republik Indonesia, Tentara Nasional Indonesia dan Instansi Vertikal di Wilayah Kecamatan*	12 Laporan	18.370.000
	PROGRAM PENYELENGGARAAN URUSAN		Persentase Penyelenggaraan Urusan Pemerintahan Umum	100%	142.538.900	PROGRAM PENYELENGGARAAN URUSAN		Persentase Penyelenggaraan Urusan Pemerintahan Umum	100%	175.560.000

NO.	RANCANGAN AWAL RKPD					HASIL ANALIS KEBUTUHAN				
	PROGRAM/KEGIATAN/SUB KEGIATAN	LOKASI	INDIKATOR KINERJA PROGRAM/KEGIATAN/SUBKEGIATAN	TARGET INDIKATIF	PAGU INDIKATIF	PROGRAM/KEGIATAN/SUB KEGIATAN	LOKASI	INDIKATOR KINERJA PROGRAM/KEGIATAN/SUBKEGIATAN	TARGET INDIKATIF	PAGU INDIKATIF
1	*2*	*3*	*4*	*5*	*6*	*7*	*8*	*9*	*10*	*11*
	PEMERINTAHAN UMUM					PEMERINTAHAN UMUM				
	Penyelenggaraan Urusan Pemerintahan Umum Sesuai Penugasan Kepala Daerah		Persentase Kegiatan Penyelenggaraan Urusan Pemerintahan Umum Sesuai Penugasan Kepala Daerah	100%	142.538.900	Penyelenggaraan Urusan Pemerintahan Umum Sesuai Penugasan Kepala Daerah		Persentase Kegiatan Penyelenggaraan Urusan Pemerintahan Umum Sesuai Penugasan Kepala Daerah	100%	175.560.000
	Pelaksanaan Semua Urusan Pemerintahan yang Bukan Merupakan Kewenangan Daerah dan Tidak Dilaksanakan oleh Instansi Vertikal					Pelaksanaan Semua Urusan Pemerintahan yang Bukan Merupakan Kewenangan Daerah dan Tidak Dilaksanakan oleh Instansi Vertikal				
		Kota Pasuruan, Panggungrejo, Trajeng	*Jumlah Dokumen Semua Urusan Pemerintahan yang Bukan Merupakan Kewenangan Daerah dan Tidak Dilaksanakan oleh Instansi Vertikal*	1 Dokumen	142.538.900		Kota Pasuruan, Panggungrejo, Trajeng	*Jumlah Dokumen Semua Urusan Pemerintahan yang Bukan Merupakan Kewenangan Daerah dan Tidak Dilaksanakan oleh Instansi Vertikal*	1 Dokumen	175.560.000
5	KELURAHAN BANGILAN				402.662.540	KELURAHAN BANGILAN				395.048.700
	UNSUR KEWILAYAHAN				402.662.540	UNSUR KEWILAYAHAN				395.048.700
	KECAMATAN				402.662.540	KECAMATAN				395.048.700
	PROGRAM PENUNJANG URUSAN PEMERINTAHAN DAERAH KABUPATEN/KOTA		Level Maturitas SPIP	3	75.119.440	PROGRAM PENUNJANG URUSAN PEMERINTAHAN DAERAH KABUPATEN/KOTA		Level Maturitas SPIP	3	65.071.640
			Nilai SAKIP SKPD	81,50				Nilai SAKIP SKPD	81,50	
	Penyediaan Jasa		-	-	75.119.440	Penyediaan Jasa		*Jumlah Laporan Penyediaan*	12	65.071.640

NO.	RANCANGAN AWAL RKPD					HASIL ANALIS KEBUTUHAN				
	PROGRAM/KEGIATAN/SUB KEGIATAN	LOKASI	INDIKATOR KINERJA PROGRAM/KEGIATAN/SUBKEGIATAN	TARGET INDIKATIF	PAGU INDIKATIF	PROGRAM/KEGIATAN/SUB KEGIATAN	LOKASI	INDIKATOR KINERJA PROGRAM/KEGIATAN/SUBKEGIATAN	TARGET INDIKATIF	PAGU INDIKATIF
1	*2*	*3*	*4*	*5*	*6*	*7*	*8*	*9*	*10*	*11*
	Penunjang Urusan Pemerintahan Daerah					Penunjang Urusan Pemerintahan Daerah		*Jasa Pelayanan Umum Kantor yang Disediakan*	Laporan	
	Penyediaan Jasa Pelayanan Umum Kantor					Penyediaan Jasa Pelayanan Umum Kantor				
		Kota Pasuruan, Panggungrejo, Bangilan	*Jumlah Laporan Penyediaan Jasa Pelayanan Umum Kantor yang Disediakan*	12 Laporan	75.119.440		Kota Pasuruan, Panggungrejo, Bangilan	*Jumlah Laporan Penyediaan Jasa Pelayanan Umum Kantor yang Disediakan*	12 Laporan	65.071.640
	PROGRAM PEMBERDAYAAN MASYARAKAT DESA DAN KELURAHAN		Persentase kelembagaan masyarakat yang dibina	100%	220.284.100	PROGRAM PEMBERDAYAAN MASYARAKAT DESA DAN KELURAHAN		Persentase kelembagaan masyarakat yang dibina	100%	220.331.900
	Kegiatan Pemberdayaan Kelurahan		Persentase Kegiatan Pemberdayaan Kelurahan	100%	220.284.100	Kegiatan Pemberdayaan Kelurahan		Persentase Kegiatan Pemberdayaan Kelurahan	100%	220.331.900
	Peningkatan Partisipasi Masyarakat dalam Forum Musyawarah Perencanaan Pembangunan di Kelurahan					Peningkatan Partisipasi Masyarakat dalam Forum Musyawarah Perencanaan Pembangunan di Kelurahan				
		Kota Pasuruan, Panggungrejo, Bangilan	*Jumlah Lembaga Kemasyarakatan yang Berpartisipasi dalam Forum Musyawarah Perencanaan Pembangunan di Kelurahan*	7 Lembaga Kemasyarakatan	20.331.900		Kota Pasuruan, Panggungrejo, Bangilan	*Jumlah Lembaga Kemasyarakatan yang Berpartisipasi dalam Forum Musyawarah Perencanaan Pembangunan di Kelurahan*	7 Lembaga Kemasyarakatan	20.331.900
	Pembangunan Sarana dan Prasarana Kelurahan					Pembangunan Sarana dan Prasarana Kelurahan				
		Kota Pasuruan,	*Jumlah Sarana dan Prasarana Kelurahan yang*	16 Unit	18.752.200		Kota Pasuruan,	*Jumlah Sarana dan Prasarana Kelurahan yang*	16 Unit	18.752.200

NO.	RANCANGAN AWAL RKPD					HASIL ANALIS KEBUTUHAN				
	PROGRAM/KEGIATAN/SUB KEGIATAN	LOKASI	INDIKATOR KINERJA PROGRAM/KEGIATAN/SUBKEGIATAN	TARGET INDIKATIF	PAGU INDIKATIF	PROGRAM/KEGIATAN/SUB KEGIATAN	LOKASI	INDIKATOR KINERJA PROGRAM/KEGIATAN/SUBKEGIATAN	TARGET INDIKATIF	PAGU INDIKATIF
1	*2*	*3*	*4*	*5*	*6*	*7*	*8*	*9*	*10*	*11*
		Panggungrejo, Bangilan	*Terbangun*				Panggungrejo, Bangilan	*Terbangun*		
	Pemberdayaan Masyarakat di Kelurahan					Pemberdayaan Masyarakat di Kelurahan				
		Kota Pasuruan, Panggungrejo, Bangilan	*Jumlah Pokmas dan Ormas yang Melaksanakan Pemberdayaan Masyarakat di Kelurahan*	8 Pokmas / Ormas	181.200.000		-	*Jumlah Pokmas dan Ormas yang Melaksanakan Pemberdayaan Masyarakat di Kelurahan*	8 Pokmas / Ormas	181.247.800
	PROGRAM KOORDINASI KETENTRAMAN DAN KETERTIBAN UMUM		Persentase Penanganan Pengaduan Trantibmas dan Kebencanaan	100%	21.814.700	PROGRAM KOORDINASI KETENTRAMAN DAN KETERTIBAN UMUM		Persentase Penanganan Pengaduan Trantibmas dan Kebencanaan	100%	21.814.700
	Koordinasi Upaya Penyelenggaraan Ketenteraman dan Ketertiban Umum		Persentase Kegiatan Koordinasi Upaya Penyelenggaraan Ketenteraman dan Ketertiban Umum	100%	21.814.700	Koordinasi Upaya Penyelenggaraan Ketenteraman dan Ketertiban Umum		Persentase Kegiatan Koordinasi Upaya Penyelenggaraan Ketenteraman dan Ketertiban Umum	100%	21.814.700
	Sinergitas dengan Kepolisian Negara Republik Indonesia, Tentara Nasional Indonesia dan Instansi Vertikal di Wilayah Kecamatan					Sinergitas dengan Kepolisian Negara Republik Indonesia, Tentara Nasional Indonesia dan Instansi Vertikal di Wilayah Kecamatan				
		Kota Pasuruan, Panggungrejo, Bangilan	*Jumlah Laporan Hasil Sinergitas dengan Kepolisian Negara Republik Indonesia, Tentara Nasional Indonesia dan Instansi Vertikal di Wilayah Kecamatan*	12 Laporan	21.814.700		Kota Pasuruan, Panggungrejo, Bangilan	*Jumlah Laporan Hasil Sinergitas dengan Kepolisian Negara Republik Indonesia, Tentara Nasional Indonesia dan Instansi Vertikal di Wilayah Kecamatan*	12 Laporan	21.814.700
	PROGRAM PENYELENGGARAAN		Persentase Penyelenggaraan Urusan Pemerintahan Umum	100%	85.444.300	PROGRAM PENYELENGGARAAN		Persentase Penyelenggaraan Urusan Pemerintahan Umum	100%	87.830.460

NO.	RANCANGAN AWAL RKPD					HASIL ANALIS KEBUTUHAN				
	PROGRAM/KEGIATAN/SUB KEGIATAN	LOKASI	INDIKATOR KINERJA PROGRAM/KEGIATAN/SUBKEGIATAN	TARGET INDIKATIF	PAGU INDIKATIF	PROGRAM/KEGIATAN/SUB KEGIATAN	LOKASI	INDIKATOR KINERJA PROGRAM/KEGIATAN/SUBKEGIATAN	TARGET INDIKATIF	PAGU INDIKATIF
1	*2*	*3*	*4*	*5*	*6*	*7*	*8*	*9*	*10*	*11*
	URUSAN PEMERINTAHAN UMUM					URUSAN PEMERINTAHAN UMUM				
	Penyelenggaraan Urusan Pemerintahan Umum Sesuai Penugasan Kepala Daerah		Persentase Kegiatan Penyelenggaraan Urusan Pemerintahan Umum Sesuai Penugasan Kepala Daerah	100%	85.444.300	Penyelenggaraan Urusan Pemerintahan Umum Sesuai Penugasan Kepala Daerah		Persentase Kegiatan Penyelenggaraan Urusan Pemerintahan Umum Sesuai Penugasan Kepala Daerah	100%	87.830.460
	Pelaksanaan Semua Urusan Pemerintahan yang Bukan Merupakan Kewenangan Daerah dan Tidak Dilaksanakan oleh Instansi Vertikal					Pelaksanaan Semua Urusan Pemerintahan yang Bukan Merupakan Kewenangan Daerah dan Tidak Dilaksanakan oleh Instansi Vertikal				
		Kota Pasuruan, Panggungrejo, Bangilan	*Jumlah Dokumen Semua Urusan Pemerintahan yang Bukan Merupakan Kewenangan Daerah dan Tidak Dilaksanakan oleh Instansi Vertikal*	1 Dokumen	85.444.300		Kota Pasuruan, Panggungrejo, Bangilan	*Jumlah Dokumen Semua Urusan Pemerintahan yang Bukan Merupakan Kewenangan Daerah dan Tidak Dilaksanakan oleh Instansi Vertikal*	12 Dokumen	87.830.460
6	KELURAHAN KEBONSARI				478.268.000	KELURAHAN KEBONSARI				509.592.900
	UNSUR KEWILAYAHAN				478.268.000	UNSUR KEWILAYAHAN				509.592.900
	KECAMATAN				478.268.000	KECAMATAN				509.592.900
	PROGRAM PENUNJANG URUSAN PEMERINTAHAN DAERAH KABUPATEN/KOTA		Level Maturitas SPIP	3	70.097.800	PROGRAM PENUNJANG URUSAN PEMERINTAHAN DAERAH KABUPATEN/KOTA		Level Maturitas SPIP	3	55.520.400
			Nilai SAKIP SKPD	81,50				Nilai SAKIP SKPD	81,50	

NO.	RANCANGAN AWAL RKPD					HASIL ANALIS KEBUTUHAN				
	PROGRAM/KEGIATAN/SUB KEGIATAN	LOKASI	INDIKATOR KINERJA PROGRAM/KEGIATAN/SUBKEGIATAN	TARGET INDIKATIF	PAGU INDIKATIF	PROGRAM/KEGIATAN/SUB KEGIATAN	LOKASI	INDIKATOR KINERJA PROGRAM/KEGIATAN/SUBKEGIATAN	TARGET INDIKATIF	PAGU INDIKATIF
1	*2*	*3*	*4*	*5*	*6*	*7*	*8*	*9*	*10*	*11*
	Penyediaan Jasa Penunjang Urusan Pemerintahan Daerah		*Persentase Terpenuhinya Jasa Penunjang Layanan Perkantoran*	100 %	70.097.800	Penyediaan Jasa Penunjang Urusan Pemerintahan Daerah		*Persentase Terpenuhinya Jasa Penunjang Layanan Perkantoran*	100 %	55.520.400
	Penyediaan Jasa Pelayanan Umum Kantor					Penyediaan Jasa Pelayanan Umum Kantor				
		Kota Pasuruan, Panggungrejo, Kebonsari	*Jumlah Laporan Penyediaan Jasa Pelayanan Umum Kantor yang Disediakan*	12 Laporan	70.097.800		Kota Pasuruan, Panggungrejo, Kebonsari	*Jumlah Laporan Penyediaan Jasa Pelayanan Umum Kantor yang Disediakan*	12 Laporan	55.520.400
	PROGRAM PEMBERDAYAAN MASYARAKAT DESA DAN KELURAHAN		Persentase kelembagaan masyarakat yang dibina	100%	213.435.800	PROGRAM PEMBERDAYAAN MASYARAKAT DESA DAN KELURAHAN		Persentase kelembagaan masyarakat yang dibina	100%	213.435.800
	Kegiatan Pemberdayaan Kelurahan		Persentase Kegiatan Pemberdayaan Kelurahan	100%	213.435.800	Kegiatan Pemberdayaan Kelurahan		Persentase Kegiatan Pemberdayaan Kelurahan	100%	213.435.800
	Peningkatan Partisipasi Masyarakat dalam Forum Musyawarah Perencanaan Pembangunan di Kelurahan					Peningkatan Partisipasi Masyarakat dalam Forum Musyawarah Perencanaan Pembangunan di Kelurahan				
		Kota Pasuruan, Panggungrejo, Kebonsari	*Jumlah Lembaga Kemasyarakatan yang Berpartisipasi dalam Forum Musyawarah Perencanaan Pembangunan di Kelurahan*	10 Lembaga Kemasyarak atan	13.435.800		Kota Pasuruan, Panggungrejo, Kebonsari	*Jumlah Lembaga Kemasyarakatan yang Berpartisipasi dalam Forum Musyawarah Perencanaan Pembangunan di Kelurahan*	10 Lembaga Kemasyarak atan	13.435.800
	Pembangunan Sarana dan Prasarana Kelurahan					Pembangunan Sarana dan Prasarana Kelurahan				
		Kota	*Jumlah Sarana dan*	1	40.000.000		Kota	*Jumlah Sarana dan*	100 Unit	20.000.000

NO.	RANCANGAN AWAL RKPD					HASIL ANALIS KEBUTUHAN				
	PROGRAM/KEGIATAN/SUB KEGIATAN	LOKASI	INDIKATOR KINERJA PROGRAM/KEGIATAN/SUBKEGIATAN	TARGET INDIKATIF	PAGU INDIKATIF	PROGRAM/KEGIATAN/SUB KEGIATAN	LOKASI	INDIKATOR KINERJA PROGRAM/KEGIATAN/SUBKEGIATAN	TARGET INDIKATIF	PAGU INDIKATIF
1	*2*	*3*	*4*	*5*	*6*	*7*	*8*	*9*	*10*	*11*
		Pasuruan, Panggungrejo, Kebonsari	*Prasarana Kelurahan yang Terbangun*	Unit			Pasuruan, Panggungrejo, Kebonsari	*Prasarana Kelurahan yang Terbangun*		
	Pemberdayaan Masyarakat di Kelurahan					Pemberdayaan Masyarakat di Kelurahan				
		Kota Pasuruan, Panggungrejo, Kebonsari	*Jumlah Pokmas dan Ormas yang Melaksanakan Pemberdayaan Masyarakat di Kelurahan*	8 Pokmas / Ormas	160.000.000		Kota Pasuruan, Panggungrejo, Kebonsari	*Jumlah Pokmas dan Ormas yang Melaksanakan Pemberdayaan Masyarakat di Kelurahan*	8 Pokmas / Ormas	180.000.000
	PROGRAM KOORDINASI KETENTRAMAN DAN KETERTIBAN UMUM		Persentase Penanganan Pengaduan Trantibmas dan Kebencanaan	100%	23.467.700	PROGRAM KOORDINASI KETENTRAMAN DAN KETERTIBAN UMUM		Persentase Penanganan Pengaduan Trantibmas dan Kebencanaan	100%	21.917.700
	Koordinasi Upaya Penyelenggaraan Ketenteraman dan Ketertiban Umum		Persentase Kegiatan Koordinasi Upaya Penyelenggaraan Ketenteraman dan Ketertiban Umum	100%	23.467.700	Koordinasi Upaya Penyelenggaraan Ketenteraman dan Ketertiban Umum		Persentase Kegiatan Koordinasi Upaya Penyelenggaraan Ketenteraman dan Ketertiban Umum	100%	21.917.700
	Sinergitas dengan Kepolisian Negara Republik Indonesia, Tentara Nasional Indonesia dan Instansi Vertikal di Wilayah Kecamatan					Sinergitas dengan Kepolisian Negara Republik Indonesia, Tentara Nasional Indonesia dan Instansi Vertikal di Wilayah Kecamatan				
		Kota Pasuruan, Panggungrejo, Kebonsari	*Jumlah Laporan Hasil Sinergitas dengan Kepolisian Negara Republik Indonesia, Tentara Nasional Indonesia dan Instansi Vertikal di Wilayah Kecamatan*	12 Laporan	23.467.700		Kota Pasuruan, Panggungrejo, Kebonsari	*Jumlah Laporan Hasil Sinergitas dengan Kepolisian Negara Republik Indonesia, Tentara Nasional Indonesia dan Instansi Vertikal di Wilayah Kecamatan*	12 Laporan	21.917.700
	PROGRAM		Persentase Penyelenggaraan	100%	171.266.70	PROGRAM		Persentase Penyelenggaraan	100%	218.719.00

NO.	RANCANGAN AWAL RKPD					HASIL ANALIS KEBUTUHAN				
	PROGRAM/KEGIATAN/SUB KEGIATAN	LOKASI	INDIKATOR KINERJA PROGRAM/KEGIATAN/SUBKEGIATAN	TARGET INDIKATIF	PAGU INDIKATIF	PROGRAM/KEGIATAN/SUB KEGIATAN	LOKASI	INDIKATOR KINERJA PROGRAM/KEGIATAN/SUBKEGIATAN	TARGET INDIKATIF	PAGU INDIKATIF
1	*2*	*3*	*4*	*5*	*6*	*7*	*8*	*9*	*10*	*11*
	PENYELENGGARAAN URUSAN PEMERINTAHAN UMUM		Urusan Pemerintahan Umum		0	PENYELENGGARAAN URUSAN PEMERINTAHAN UMUM		Urusan Pemerintahan Umum		0
	Penyelenggaraan Urusan Pemerintahan Umum Sesuai Penugasan Kepala Daerah		Persentase Kegiatan Penyelenggaraan Urusan Pemerintahan Umum Sesuai Penugasan Kepala Daerah	100%	171.266.700	Penyelenggaraan Urusan Pemerintahan Umum Sesuai Penugasan Kepala Daerah		Persentase Kegiatan Penyelenggaraan Urusan Pemerintahan Umum Sesuai Penugasan Kepala Daerah	100%	218.719.000
	Pelaksanaan Semua Urusan Pemerintahan yang Bukan Merupakan Kewenangan Daerah dan Tidak Dilaksanakan oleh Instansi Vertikal					Pelaksanaan Semua Urusan Pemerintahan yang Bukan Merupakan Kewenangan Daerah dan Tidak Dilaksanakan oleh Instansi Vertikal				
		Kota Pasuruan, Panggungrejo, Kebonsari	*Jumlah Dokumen Semua Urusan Pemerintahan yang Bukan Merupakan Kewenangan Daerah dan Tidak Dilaksanakan oleh Instansi Vertikal*	1 Dokumen	171.266.700		Kota Pasuruan, Panggungrejo, Kebonsari	*Jumlah Dokumen Semua Urusan Pemerintahan yang Bukan Merupakan Kewenangan Daerah dan Tidak Dilaksanakan oleh Instansi Vertikal*	12 Dokumen	218.719.000
7	KELURAHAN KARANGANYAR				458.404.000	KELURAHAN KARANGANYAR				484.250.120
	UNSUR KEWILAYAHAN				458.404.000	UNSUR KEWILAYAHAN				484.250.120
	KECAMATAN				458.404.000	KECAMATAN				484.250.120
	PROGRAM PENUNJANG URUSAN PEMERINTAHAN DAERAH KABUPATEN/KOTA		Level Maturitas SPIP	3	70.022.200	PROGRAM PENUNJANG URUSAN PEMERINTAHAN DAERAH KABUPATEN/KOTA		Level Maturitas SPIP	3	52.668.320

NO.	RANCANGAN AWAL RKPD					HASIL ANALIS KEBUTUHAN				
	PROGRAM/KEGIATAN/SUB KEGIATAN	LOKASI	INDIKATOR KINERJA PROGRAM/KEGIATAN/SUBKEGIATAN	TARGET INDIKATIF	PAGU INDIKATIF	PROGRAM/KEGIATAN/SUB KEGIATAN	LOKASI	INDIKATOR KINERJA PROGRAM/KEGIATAN/SUBKEGIATAN	TARGET INDIKATIF	PAGU INDIKATIF
1	*2*	*3*	*4*	*5*	*6*	*7*	*8*	*9*	*10*	*11*
			Nilai SAKIP SKPD	81,50				Nilai SAKIP SKPD	81,50	
	Penyediaan Jasa Penunjang Urusan Pemerintahan Daerah		*Jumlah Laporan Penyediaan Jasa Pelayanan Umum Kantor yang Disediakan*	12 Laporan	70.022.200	Penyediaan Jasa Penunjang Urusan Pemerintahan Daerah		*Jumlah Laporan Penyediaan Jasa Pelayanan Umum Kantor yang Disediakan*	12 Laporan	52.668.320
	Penyediaan Jasa Pelayanan Umum Kantor					Penyediaan Jasa Pelayanan Umum Kantor				
		Kota Pasuruan, Panggungrejo, Karanganyar	*Jumlah Laporan Penyediaan Jasa Pelayanan Umum Kantor yang Disediakan*	12 Laporan	70.022.200		Kota Pasuruan, Panggungrejo, Karanganyar	*Jumlah Laporan Penyediaan Jasa Pelayanan Umum Kantor yang Disediakan*	12 Laporan	52.668.320
	PROGRAM PEMBERDAYAAN MASYARAKAT DESA DAN KELURAHAN		Persentase kelembagaan masyarakat yang dibina	100%	208.131.800	PROGRAM PEMBERDAYAAN MASYARAKAT DESA DAN KELURAHAN		Persentase kelembagaan masyarakat yang dibina	100%	208.131.800
	Kegiatan Pemberdayaan Kelurahan		Persentase Kegiatan Pemberdayaan Kelurahan	100%	208.131.800	Kegiatan Pemberdayaan Kelurahan		Persentase Kegiatan Pemberdayaan Kelurahan	100%	208.131.800
	Peningkatan Partisipasi Masyarakat dalam Forum Musyawarah Perencanaan Pembangunan di Kelurahan					Peningkatan Partisipasi Masyarakat dalam Forum Musyawarah Perencanaan Pembangunan di Kelurahan				
		Kota Pasuruan, Panggungrejo, Karanganyar	*Jumlah Lembaga Kemasyarakatan yang Berpartisipasi dalam Forum Musyawarah Perencanaan Pembangunan di Kelurahan*	8 Lembaga Kemasyarakatan	8.131.800		Kota Pasuruan, Panggungrejo, Karanganyar	*Jumlah Lembaga Kemasyarakatan yang Berpartisipasi dalam Forum Musyawarah Perencanaan Pembangunan di Kelurahan*	8 Lembaga Kemasyarakatan	8.131.800
	Pembangunan					Pembangunan				

NO.	RANCANGAN AWAL RKPD					HASIL ANALIS KEBUTUHAN				
	PROGRAM/KEGIATAN/SUB KEGIATAN	LOKASI	INDIKATOR KINERJA PROGRAM/KEGIATAN/SUBKEGIATAN	TARGET INDIKATIF	PAGU INDIKATIF	PROGRAM/KEGIATAN/SUB KEGIATAN	LOKASI	INDIKATOR KINERJA PROGRAM/KEGIATAN/SUBKEGIATAN	TARGET INDIKATIF	PAGU INDIKATIF
1	*2*	*3*	*4*	*5*	*6*	*7*	*8*	*9*	*10*	*11*
	Sarana dan Prasarana Kelurahan					Sarana dan Prasarana Kelurahan				
		Kota Pasuruan, Panggungrejo, Karanganyar	*Jumlah Sarana dan Prasarana Kelurahan yang Terbangun*	41 Unit	49.851.700		Kota Pasuruan, Panggungrejo, Karanganyar	*Jumlah Sarana dan Prasarana Kelurahan yang Terbangun*	41 Unit	49.851.700
	Pemberdayaan Masyarakat di Kelurahan					Pemberdayaan Masyarakat di Kelurahan				
		Kota Pasuruan, Panggungrejo, Karanganyar	*Jumlah Pokmas dan Ormas yang Melaksanakan Pemberdayaan Masyarakat di Kelurahan*	9 Pokmas / Ormas	150.148.300		Kota Pasuruan, Panggungrejo, Karanganyar	*Jumlah Pokmas dan Ormas yang Melaksanakan Pemberdayaan Masyarakat di Kelurahan*	9 Pokmas / Ormas	150.148.300
	PROGRAM KOORDINASI KETENTRAMAN DAN KETERTIBAN UMUM		Persentase Penanganan Pengaduan Trantibmas dan Kebencanaan	100%	19.570.000	PROGRAM KOORDINASI KETENTRAMAN DAN KETERTIBAN UMUM		Persentase Penanganan Pengaduan Trantibmas dan Kebencanaan	100%	19.570.000
	Koordinasi Upaya Penyelenggaraan Ketenteraman dan Ketertiban Umum		Persentase Kegiatan Koordinasi Upaya Penyelenggaraan Ketenteraman dan Ketertiban Umum	100%	19.570.000	Koordinasi Upaya Penyelenggaraan Ketenteraman dan Ketertiban Umum		Persentase Kegiatan Koordinasi Upaya Penyelenggaraan Ketenteraman dan Ketertiban Umum	100%	19.570.000
	Sinergitas dengan Kepolisian Negara Republik Indonesia, Tentara Nasional Indonesia dan Instansi Vertikal di Wilayah Kecamatan					Sinergitas dengan Kepolisian Negara Republik Indonesia, Tentara Nasional Indonesia dan Instansi Vertikal di Wilayah Kecamatan				
		Kota Pasuruan,	*Jumlah Laporan Hasil Sinergitas dengan Kepolisian*	12 Laporan	19.570.000		Kota Pasuruan,	*Jumlah Laporan Hasil Sinergitas dengan Kepolisian*	12 Laporan	19.570.000

NO.	RANCANGAN AWAL RKPD					HASIL ANALIS KEBUTUHAN				
	PROGRAM/KEGIATAN/SUB KEGIATAN	LOKASI	INDIKATOR KINERJA PROGRAM/KEGIATAN/SUBKEGIATAN	TARGET INDIKATIF	PAGU INDIKATIF	PROGRAM/KEGIATAN/SUB KEGIATAN	LOKASI	INDIKATOR KINERJA PROGRAM/KEGIATAN/SUBKEGIATAN	TARGET INDIKATIF	PAGU INDIKATIF
1	*2*	*3*	*4*	*5*	*6*	*7*	*8*	*9*	*10*	*11*
		Panggungrejo, Karanganyar	*Negara Republik Indonesia, Tentara Nasional Indonesia dan Instansi Vertikal di Wilayah Kecamatan*				Panggungrejo, Karanganyar	*Negara Republik Indonesia, Tentara Nasional Indonesia dan Instansi Vertikal di Wilayah Kecamatan*		
	PROGRAM PENYELENGGARAAN URUSAN PEMERINTAHAN UMUM		Persentase Penyelenggaraan Urusan Pemerintahan Umum	100%	160.680.000	PROGRAM PENYELENGGARAAN URUSAN PEMERINTAHAN UMUM		Persentase Penyelenggaraan Urusan Pemerintahan Umum	100%	203.880.000
	Penyelenggaraan Urusan Pemerintahan Umum Sesuai Penugasan Kepala Daerah		Persentase Kegiatan Penyelenggaraan Urusan Pemerintahan Umum Sesuai Penugasan Kepala Daerah	100%	160.680.000	Penyelenggaraan Urusan Pemerintahan Umum Sesuai Penugasan Kepala Daerah		Persentase Kegiatan Penyelenggaraan Urusan Pemerintahan Umum Sesuai Penugasan Kepala Daerah	100%	203.880.000
	Pelaksanaan Semua Urusan Pemerintahan yang Bukan Merupakan Kewenangan Daerah dan Tidak Dilaksanakan oleh Instansi Vertikal					Pelaksanaan Semua Urusan Pemerintahan yang Bukan Merupakan Kewenangan Daerah dan Tidak Dilaksanakan oleh Instansi Vertikal				
		Kota Pasuruan, Panggungrejo, Karanganyar	*Jumlah Dokumen Semua Urusan Pemerintahan yang Bukan Merupakan Kewenangan Daerah dan Tidak Dilaksanakan oleh Instansi Vertikal*	1 Dokumen	160.680.000		Kota Pasuruan, Panggungrejo, Karanganyar	*Jumlah Dokumen Semua Urusan Pemerintahan yang Bukan Merupakan Kewenangan Daerah dan Tidak Dilaksanakan oleh Instansi Vertikal*	1 Dokumen	203.880.000
8	KELURAHAN KANDANGSAPI				371.212.800	KELURAHAN KANDANGSAPI				374.676.400
	UNSUR KEWILAYAHAN				371.212.800	UNSUR KEWILAYAHAN				374.676.400
	KECAMATAN				371.212.800	KECAMATAN				374.676.400
	PROGRAM		Level Maturitas SPIP	3	75.463.400	PROGRAM		Level Maturitas SPIP	3	66.036.613

NO.	RANCANGAN AWAL RKPD					HASIL ANALIS KEBUTUHAN				
	PROGRAM/KEGIATAN/SUB KEGIATAN	LOKASI	INDIKATOR KINERJA PROGRAM/KEGIATAN/SUBKEGIATAN	TARGET INDIKATIF	PAGU INDIKATIF	PROGRAM/KEGIATAN/SUB KEGIATAN	LOKASI	INDIKATOR KINERJA PROGRAM/KEGIATAN/SUBKEGIATAN	TARGET INDIKATIF	PAGU INDIKATIF
1	*2*	*3*	*4*	*5*	*6*	*7*	*8*	*9*	*10*	*11*
	PENUNJANG URUSAN PEMERINTAHAN DAERAH KABUPATEN/KOTA					PENUNJANG URUSAN PEMERINTAHAN DAERAH KABUPATEN/KOTA				
			Nilai SAKIP SKPD	81,50				Nilai SAKIP SKPD	81,50	
	Penyediaan Jasa Penunjang Urusan Pemerintahan Daerah		*Jumlah Laporan Penyediaan Jasa Pelayanan Umum Kantor yang Disediakan*	12 Laporan	75.463.400	Penyediaan Jasa Penunjang Urusan Pemerintahan Daerah		*Jumlah Laporan Penyediaan Jasa Pelayanan Umum Kantor yang Disediakan*	12 Laporan	66.036.613
	Penyediaan Jasa Pelayanan Umum Kantor					Penyediaan Jasa Pelayanan Umum Kantor				
		Kota Pasuruan, Panggungrejo, Kandangsapi	*Jumlah Laporan Penyediaan Jasa Pelayanan Umum Kantor yang Disediakan*	12 Laporan	75.463.400		Kota Pasuruan, Panggungrejo, Kandangsapi	*Jumlah Laporan Penyediaan Jasa Pelayanan Umum Kantor yang Disediakan*	12 Laporan	66.036.613
	PROGRAM PEMBERDAYAAN MASYARAKAT DESA DAN KELURAHAN		Persentase kelembagaan masyarakat yang dibina	100%	209.196.000	PROGRAM PEMBERDAYAAN MASYARAKAT DESA DAN KELURAHAN		Persentase kelembagaan masyarakat yang dibina	100%	209.196.000
	Kegiatan Pemberdayaan Kelurahan		Persentase Kegiatan Pemberdayaan Kelurahan	100%	209.196.000	Kegiatan Pemberdayaan Kelurahan		Persentase Kegiatan Pemberdayaan Kelurahan	100%	209.196.000
	Peningkatan Partisipasi Masyarakat dalam Forum Musyawarah Perencanaan Pembangunan di Kelurahan					Peningkatan Partisipasi Masyarakat dalam Forum Musyawarah Perencanaan Pembangunan di Kelurahan				
		Kota Pasuruan,	*Jumlah Lembaga Kemasyarakatan yang*	11 Lembaga	9.196.000		Kota Pasuruan,	*Jumlah Lembaga Kemasyarakatan yang*	11 Lembaga	9.196.000

NO.	RANCANGAN AWAL RKPD					HASIL ANALIS KEBUTUHAN				
	PROGRAM/KEGIATAN/SUB KEGIATAN	LOKASI	INDIKATOR KINERJA PROGRAM/KEGIATAN/SUBKEGIATAN	TARGET INDIKATIF	PAGU INDIKATIF	PROGRAM/KEGIATAN/SUB KEGIATAN	LOKASI	INDIKATOR KINERJA PROGRAM/KEGIATAN/SUBKEGIATAN	TARGET INDIKATIF	PAGU INDIKATIF
1	*2*	*3*	*4*	*5*	*6*	*7*	*8*	*9*	*10*	*11*
		Panggungrejo, Kandangsapi	*Berpartisipasi dalam Forum Musyawarah Perencanaan Pembangunan di Kelurahan*	Kemasyarak atan			Panggungrejo, Kandangsapi	*Berpartisipasi dalam Forum Musyawarah Perencanaan Pembangunan di Kelurahan*	Kemasyarak atan	
	Pembangunan Sarana dan Prasarana Kelurahan					Pembangunan Sarana dan Prasarana Kelurahan				
		Kota Pasuruan, Panggungrejo, Kandangsapi	*Jumlah Sarana dan Prasarana Kelurahan yang Terbangun*	10 Unit	25.000.000		Kota Pasuruan, Panggungrejo, Kandangsapi	*Jumlah Sarana dan Prasarana Kelurahan yang Terbangun*	10 Unit	25.000.000
	Pemberdayaan Masyarakat di Kelurahan					Pemberdayaan Masyarakat di Kelurahan				
		Kota Pasuruan, Panggungrejo, Kandangsapi	*Jumlah Pokmas dan Ormas yang Melaksanakan Pemberdayaan Masyarakat di Kelurahan*	11 Pokmas / Ormas	175.000.000		Kota Pasuruan, Panggungrejo, Kandangsapi	*Jumlah Pokmas dan Ormas yang Melaksanakan Pemberdayaan Masyarakat di Kelurahan*	8 Pokmas / Ormas	175.000.000
	PROGRAM KOORDINASI KETENTRAMAN DAN KETERTIBAN UMUM		Persentase Penanganan Pengaduan Trantibmas dan Kebencanaan	100%	18.742.000	PROGRAM KOORDINASI KETENTRAMAN DAN KETERTIBAN UMUM		Persentase Penanganan Pengaduan Trantibmas dan Kebencanaan	100%	18.742.000
	Koordinasi Upaya Penyelenggaraan Ketenteraman dan Ketertiban Umum		Persentase Kegiatan Koordinasi Upaya Penyelenggaraan Ketenteraman dan Ketertiban Umum	100%	18.742.000	Koordinasi Upaya Penyelenggaraan Ketenteraman dan Ketertiban Umum		Persentase Kegiatan Koordinasi Upaya Penyelenggaraan Ketenteraman dan Ketertiban Umum	100%	18.742.000
	Sinergitas dengan Kepolisian Negara Republik Indonesia, Tentara Nasional					Sinergitas dengan Kepolisian Negara Republik Indonesia, Tentara Nasional				

NO.	RANCANGAN AWAL RKPD					HASIL ANALIS KEBUTUHAN				
	PROGRAM/KEGIATAN/SUB KEGIATAN	LOKASI	INDIKATOR KINERJA PROGRAM/KEGIATAN/SUBKEGIATAN	TARGET INDIKATIF	PAGU INDIKATIF	PROGRAM/KEGIATAN/SUB KEGIATAN	LOKASI	INDIKATOR KINERJA PROGRAM/KEGIATAN/SUBKEGIATAN	TARGET INDIKATIF	PAGU INDIKATIF
1	*2*	*3*	*4*	*5*	*6*	*7*	*8*	*9*	*10*	*11*
	Indonesia dan Instansi Vertikal di Wilayah Kecamatan					Indonesia dan Instansi Vertikal di Wilayah Kecamatan				
		Kota Pasuruan, Panggungrejo, Kandangsapi	*Jumlah Laporan Hasil Sinergitas dengan Kepolisian Negara Republik Indonesia, Tentara Nasional Indonesia dan Instansi Vertikal di Wilayah Kecamatan*	12 Laporan	18.742.000		Kota Pasuruan, Panggungrejo, Kandangsapi	*Jumlah Laporan Hasil Sinergitas dengan Kepolisian Negara Republik Indonesia, Tentara Nasional Indonesia dan Instansi Vertikal di Wilayah Kecamatan*	12 Laporan	18.742.000
	PROGRAM PENYELENGGARAAN URUSAN PEMERINTAHAN UMUM		Persentase Penyelenggaraan Urusan Pemerintahan Umum	100%	67.811.400	PROGRAM PENYELENGGARAAN URUSAN PEMERINTAHAN UMUM		Persentase Penyelenggaraan Urusan Pemerintahan Umum	100%	80.701.787
	Penyelenggaraan Urusan Pemerintahan Umum Sesuai Penugasan Kepala Daerah		Persentase Kegiatan Penyelenggaraan Urusan Pemerintahan Umum Sesuai Penugasan Kepala Daerah	100%	67.811.400	Penyelenggaraan Urusan Pemerintahan Umum Sesuai Penugasan Kepala Daerah		Persentase Kegiatan Penyelenggaraan Urusan Pemerintahan Umum Sesuai Penugasan Kepala Daerah	100%	80.701.787
	Pelaksanaan Semua Urusan Pemerintahan yang Bukan Merupakan Kewenangan Daerah dan Tidak Dilaksanakan oleh Instansi Vertikal					Pelaksanaan Semua Urusan Pemerintahan yang Bukan Merupakan Kewenangan Daerah dan Tidak Dilaksanakan oleh Instansi Vertikal				
		Kota Pasuruan, Panggungrejo, Kandangsapi	*Jumlah Dokumen Semua Urusan Pemerintahan yang Bukan Merupakan Kewenangan Daerah dan Tidak Dilaksanakan oleh Instansi Vertikal*	1 Dokumen	67.811.400		Kota Pasuruan, Panggungrejo, Kandangsapi	*Jumlah Dokumen Semua Urusan Pemerintahan yang Bukan Merupakan Kewenangan Daerah dan Tidak Dilaksanakan oleh Instansi Vertikal*	12 Dokumen	80.701.787
9	KELURAHAN PEKUNCEN				394.207.000	KELURAHAN PEKUNCEN				386.298.300

NO.	RANCANGAN AWAL RKPD					HASIL ANALIS KEBUTUHAN				
	PROGRAM/KEGIATAN/SUB KEGIATAN	LOKASI	INDIKATOR KINERJA PROGRAM/KEGIATAN/SUBKEGIATAN	TARGET INDIKATIF	PAGU INDIKATIF	PROGRAM/KEGIATAN/SUB KEGIATAN	LOKASI	INDIKATOR KINERJA PROGRAM/KEGIATAN/SUBKEGIATAN	TARGET INDIKATIF	PAGU INDIKATIF
1	*2*	*3*	*4*	*5*	*6*	*7*	*8*	*9*	*10*	*11*
	UNSUR KEWILAYAHAN				394.207.000	UNSUR KEWILAYAHAN				386.298.300
	KECAMATAN				394.207.000	KECAMATAN				386.298.300
	PROGRAM PENUNJANG URUSAN PEMERINTAHAN DAERAH KABUPATEN/KOTA		Level Maturitas SPIP	3	67.995.100	PROGRAM PENUNJANG URUSAN PEMERINTAHAN DAERAH KABUPATEN/KOTA		Level Maturitas SPIP	3	50.756.900
			Nilai SAKIP SKPD	81,50				Nilai SAKIP SKPD	81,50	
	Penyediaan Jasa Penunjang Urusan Pemerintahan Daerah		*Jumlah Laporan Penyediaan Jasa Pelayanan Umum Kantor yang Disediakan*	12 laporan	67.995.100	Penyediaan Jasa Penunjang Urusan Pemerintahan Daerah		*Persentase terpenuhinya jasa penunjang layanan perkantoran*	100 %	50.756.900
	Penyediaan Jasa Pelayanan Umum Kantor					Penyediaan Jasa Pelayanan Umum Kantor				
		Kota Pasuruan, Panggungrejo, Pekuncen	*Jumlah Laporan Penyediaan Jasa Pelayanan Umum Kantor yang Disediakan*	12 Laporan	67.995.100		Kota Pasuruan, Panggungrejo, Pekuncen	*Jumlah Laporan Penyediaan Jasa Pelayanan Umum Kantor yang Disediakan*	12 Laporan	50.756.900
	PROGRAM PEMBERDAYAAN MASYARAKAT DESA DAN KELURAHAN		Persentase kelembagaan masyarakat yang dibina	100%	212.961.100	PROGRAM PEMBERDAYAAN MASYARAKAT DESA DAN KELURAHAN		Persentase kelembagaan masyarakat yang dibina	100%	212.961.100
	Kegiatan Pemberdayaan Kelurahan		Persentase Kegiatan Pemberdayaan Kelurahan	100%	212.961.100	Kegiatan Pemberdayaan Kelurahan		Persentase Kegiatan Pemberdayaan Kelurahan	100%	212.961.100
	Peningkatan Partisipasi Masyarakat dalam Forum Musyawarah Perencanaan					Peningkatan Partisipasi Masyarakat dalam Forum Musyawarah Perencanaan				

NO.	RANCANGAN AWAL RKPD					HASIL ANALIS KEBUTUHAN				
	PROGRAM/KEGIATAN/SUB KEGIATAN	LOKASI	INDIKATOR KINERJA PROGRAM/KEGIATAN/SUBKEGIATAN	TARGET INDIKATIF	PAGU INDIKATIF	PROGRAM/KEGIATAN/SUB KEGIATAN	LOKASI	INDIKATOR KINERJA PROGRAM/KEGIATAN/SUBKEGIATAN	TARGET INDIKATIF	PAGU INDIKATIF
1	*2*	*3*	*4*	*5*	*6*	*7*	*8*	*9*	*10*	*11*
	Pembangunan di Kelurahan					Pembangunan di Kelurahan				
		Kota Pasuruan, Panggungrejo, Pekuncen	*Jumlah Lembaga Kemasyarakatan yang Berpartisipasi dalam Forum Musyawarah Perencanaan Pembangunan di Kelurahan*	11 Lembaga Kemasyarak atan	12.961.100		Kota Pasuruan, Panggungrejo, Pekuncen	*Jumlah Lembaga Kemasyarakatan yang Berpartisipasi dalam Forum Musyawarah Perencanaan Pembangunan di Kelurahan*	8 Lembaga K emasyarakat an	12.961.100
	Pembangunan Sarana dan Prasarana Kelurahan					Pembangunan Sarana dan Prasarana Kelurahan				
		Kota Pasuruan, Panggungrejo, Pekuncen	*Jumlah Sarana dan Prasarana Kelurahan yang Terbangun*	66 Unit	38.000.000		Kota Pasuruan, Panggungrejo, Pekuncen	*Jumlah Sarana dan Prasarana Kelurahan yang Terbangun*	66 Unit	38.000.000
	Pemberdayaan Masyarakat di Kelurahan					Pemberdayaan Masyarakat di Kelurahan				
		Kota Pasuruan, Panggungrejo, Pekuncen	*Jumlah Pokmas dan Ormas yang Melaksanakan Pemberdayaan Masyarakat di Kelurahan*	11 Pokmas / Ormas	162.000.000		Kota Pasuruan, Panggungrejo, Pekuncen	*Jumlah Pokmas dan Ormas yang Melaksanakan Pemberdayaan Masyarakat di Kelurahan*	8 Pokmas / Ormas	162.000.000
	PROGRAM KOORDINASI KETENTRAMAN DAN KETERTIBAN UMUM		Persentase Penanganan Pengaduan Trantibmas dan Kebencanaan	100%	22.515.300	PROGRAM KOORDINASI KETENTRAMAN DAN KETERTIBAN UMUM		Persentase Penanganan Pengaduan Trantibmas dan Kebencanaan	100%	19.315.300
	Koordinasi Upaya Penyelenggaraan Ketenteraman dan Ketertiban Umum		Persentase Kegiatan Koordinasi Upaya Penyelenggaraan Ketenteraman dan Ketertiban Umum	100%	22.515.300	Koordinasi Upaya Penyelenggaraan Ketenteraman dan Ketertiban Umum		Persentase Kegiatan Koordinasi Upaya Penyelenggaraan Ketenteraman dan Ketertiban Umum	100%	19.315.300
	Sinergitas dengan Kepolisian Negara Republik Indonesia,					Sinergitas dengan Kepolisian Negara Republik Indonesia,				

NO.	RANCANGAN AWAL RKPD					HASIL ANALIS KEBUTUHAN				
	PROGRAM/KEGIATAN/SUB KEGIATAN	LOKASI	INDIKATOR KINERJA PROGRAM/KEGIATAN/SUBKEGIATAN	TARGET INDIKATIF	PAGU INDIKATIF	PROGRAM/KEGIATAN/SUB KEGIATAN	LOKASI	INDIKATOR KINERJA PROGRAM/KEGIATAN/SUBKEGIATAN	TARGET INDIKATIF	PAGU INDIKATIF
1	*2*	*3*	*4*	*5*	*6*	*7*	*8*	*9*	*10*	*11*
	Tentara Nasional Indonesia dan Instansi Vertikal di Wilayah Kecamatan					Tentara Nasional Indonesia dan Instansi Vertikal di Wilayah Kecamatan				
		Kota Pasuruan, Panggungrejo, Pekuncen	*Jumlah Laporan Hasil Sinergitas dengan Kepolisian Negara Republik Indonesia, Tentara Nasional Indonesia dan Instansi Vertikal di Wilayah Kecamatan*	12 Laporan	22.515.300		Kota Pasuruan, Panggungrejo, Pekuncen	*Jumlah Laporan Hasil Sinergitas dengan Kepolisian Negara Republik Indonesia, Tentara Nasional Indonesia dan Instansi Vertikal di Wilayah Kecamatan*	12 Laporan	19.315.300
	PROGRAM PENYELENGGARAAN URUSAN PEMERINTAHAN UMUM		Persentase Penyelenggaraan Urusan Pemerintahan Umum	100%	90.735.500	PROGRAM PENYELENGGARAAN URUSAN PEMERINTAHAN UMUM		Persentase Penyelenggaraan Urusan Pemerintahan Umum	100%	103.265.000
	Penyelenggaraan Urusan Pemerintahan Umum Sesuai Penugasan Kepala Daerah		Persentase Kegiatan Penyelenggaraan Urusan Pemerintahan Umum Sesuai Penugasan Kepala Daerah	100%	90.735.500	Penyelenggaraan Urusan Pemerintahan Umum Sesuai Penugasan Kepala Daerah		Persentase Kegiatan Penyelenggaraan Urusan Pemerintahan Umum Sesuai Penugasan Kepala Daerah	100%	103.265.000
	Pelaksanaan Semua Urusan Pemerintahan yang Bukan Merupakan Kewenangan Daerah dan Tidak Dilaksanakan oleh Instansi Vertikal					Pelaksanaan Semua Urusan Pemerintahan yang Bukan Merupakan Kewenangan Daerah dan Tidak Dilaksanakan oleh Instansi Vertikal				
		Kota Pasuruan, Panggungrejo, Pekuncen	*Jumlah Dokumen Semua Urusan Pemerintahan yang Bukan Merupakan Kewenangan Daerah dan Tidak Dilaksanakan oleh Instansi Vertikal*	1 Dokumen	90.735.500		Kota Pasuruan, Panggungrejo, Pekuncen	*Jumlah Dokumen Semua Urusan Pemerintahan yang Bukan Merupakan Kewenangan Daerah dan Tidak Dilaksanakan oleh Instansi Vertikal*	1 Dokumen	103.265.000
10	KELURAHAN				398.330.38	KELURAHAN				387.351.28

NO.	RANCANGAN AWAL RKPD					HASIL ANALIS KEBUTUHAN				
	PROGRAM/KEGIATAN/SUB KEGIATAN	LOKASI	INDIKATOR KINERJA PROGRAM/KEGIATAN/SUBKEGIATAN	TARGET INDIKATIF	PAGU INDIKATIF	PROGRAM/KEGIATAN/SUB KEGIATAN	LOKASI	INDIKATOR KINERJA PROGRAM/KEGIATAN/SUBKEGIATAN	TARGET INDIKATIF	PAGU INDIKATIF
1	*2*	*3*	*4*	*5*	*6*	*7*	*8*	*9*	*10*	*11*
	PANGGUNGREJO				0	PANGGUNGREJO				0
	UNSUR KEWILAYAHAN				398.330.380	UNSUR KEWILAYAHAN				387.351.280
	KECAMATAN				398.330.380	KECAMATAN				387.351.280
	PROGRAM PENUNJANG URUSAN PEMERINTAHAN DAERAH KABUPATEN/KOTA		Level Maturitas SPIP	3	70.579.180	PROGRAM PENUNJANG URUSAN PEMERINTAHAN DAERAH KABUPATEN/KOTA		Level Maturitas SPIP	3	46.643.580
			Nilai SAKIP SKPD	81,50				Nilai SAKIP SKPD	81,50	
	Penyediaan Jasa Penunjang Urusan Pemerintahan Daerah		*Persentase Terpenuhinya Jasa Penunjang Layanan Perkantoran*	100 %	70.579.180	Penyediaan Jasa Penunjang Urusan Pemerintahan Daerah		*Persentase Terpenuhinya Jasa Penunjang Layanan Perkantoran*	100 %	46.643.580
	Penyediaan Jasa Pelayanan Umum Kantor					Penyediaan Jasa Pelayanan Umum Kantor				
		Kota Pasuruan, Panggungrejo, Panggungrejo	*Jumlah Laporan Penyediaan Jasa Pelayanan Umum Kantor yang Disediakan*	12 Laporan	70.579.180		Kota Pasuruan, Panggungrejo, Panggungrejo	*Jumlah Laporan Penyediaan Jasa Pelayanan Umum Kantor yang Disediakan*	12 Laporan	46.643.580
	PROGRAM PEMBERDAYAAN MASYARAKAT DESA DAN KELURAHAN		Persentase kelembagaan masyarakat yang dibina	100%	212.000.000	PROGRAM PEMBERDAYAAN MASYARAKAT DESA DAN KELURAHAN		Persentase kelembagaan masyarakat yang dibina	100%	209.300.000
	Kegiatan Pemberdayaan Kelurahan		Persentase Kegiatan Pemberdayaan Kelurahan	100%	212.000.000	Kegiatan Pemberdayaan Kelurahan		Persentase Kegiatan Pemberdayaan Kelurahan	100%	209.300.000
	Peningkatan Partisipasi Masyarakat dalam					Peningkatan Partisipasi Masyarakat dalam				

NO.	RANCANGAN AWAL RKPD					HASIL ANALIS KEBUTUHAN				
	PROGRAM/KEGIATAN/SUB KEGIATAN	LOKASI	INDIKATOR KINERJA PROGRAM/KEGIATAN/SUBKEGIATAN	TARGET INDIKATIF	PAGU INDIKATIF	PROGRAM/KEGIATAN/SUB KEGIATAN	LOKASI	INDIKATOR KINERJA PROGRAM/KEGIATAN/SUBKEGIATAN	TARGET INDIKATIF	PAGU INDIKATIF
1	*2*	*3*	*4*	*5*	*6*	*7*	*8*	*9*	*10*	*11*
	Forum Musyawarah Perencanaan Pembangunan di Kelurahan					Forum Musyawarah Perencanaan Pembangunan di Kelurahan				
		Kota Pasuruan, Panggungrejo, Panggungrejo	*Jumlah Lembaga Kemasyarakatan yang Berpartisipasi dalam Forum Musyawarah Perencanaan Pembangunan di Kelurahan*	8 Lembaga Kemasyarakatan	12.000.000		Kota Pasuruan, Panggungrejo, Panggungrejo	*Jumlah Lembaga Kemasyarakatan yang Berpartisipasi dalam Forum Musyawarah Perencanaan Pembangunan di Kelurahan*	8 Lembaga Kemasyarakatan	9.300.000
	Pembangunan Sarana dan Prasarana Kelurahan					Pembangunan Sarana dan Prasarana Kelurahan				
			Jumlah Sarana dan Prasarana Kelurahan yang Terbangun	5 Unit	30.000.000		Kota Pasuruan, Panggungrejo, Panggungrejo	*Jumlah Sarana dan Prasarana Kelurahan yang Terbangun*	80 Unit	30.000.000
	Pemberdayaan Masyarakat di Kelurahan					Pemberdayaan Masyarakat di Kelurahan				
		Kota Pasuruan, Panggungrejo, Panggungrejo	*Jumlah Pokmas dan Ormas yang Melaksanakan Pemberdayaan Masyarakat di Kelurahan*	7 Pokmas / Ormas	170.000.000		Kota Pasuruan, Panggungrejo, Panggungrejo	*Jumlah Pokmas dan Ormas yang Melaksanakan Pemberdayaan Masyarakat di Kelurahan*	7 Pokmas / Ormas	170.000.000
	PROGRAM KOORDINASI KETENTRAMAN DAN KETERTIBAN UMUM		Persentase Penanganan Pengaduan Trantibmas dan Kebencanaan	100%	26.199.600	PROGRAM KOORDINASI KETENTRAMAN DAN KETERTIBAN UMUM		Persentase Penanganan Pengaduan Trantibmas dan Kebencanaan	100%	26.199.600
	Koordinasi Upaya Penyelenggaraan Ketenteraman dan		Persentase Kegiatan Koordinasi Upaya Penyelenggaraan	100%	26.199.600	Koordinasi Upaya Penyelenggaraan Ketenteraman dan		Persentase Kegiatan Koordinasi Upaya Penyelenggaraan	100%	26.199.600

NO.	RANCANGAN AWAL RKPD					HASIL ANALIS KEBUTUHAN				
	PROGRAM/KEGIATAN/SUB KEGIATAN	LOKASI	INDIKATOR KINERJA PROGRAM/KEGIATAN/SUBKEGIATAN	TARGET INDIKATIF	PAGU INDIKATIF	PROGRAM/KEGIATAN/SUB KEGIATAN	LOKASI	INDIKATOR KINERJA PROGRAM/KEGIATAN/SUBKEGIATAN	TARGET INDIKATIF	PAGU INDIKATIF
1	*2*	*3*	*4*	*5*	*6*	*7*	*8*	*9*	*10*	*11*
	Ketertiban Umum		Ketenteraman dan Ketertiban Umum			Ketertiban Umum		Ketenteraman dan Ketertiban Umum		
	Sinergitas dengan Kepolisian Negara Republik Indonesia, Tentara Nasional Indonesia dan Instansi Vertikal di Wilayah Kecamatan					Sinergitas dengan Kepolisian Negara Republik Indonesia, Tentara Nasional Indonesia dan Instansi Vertikal di Wilayah Kecamatan				
			Jumlah Laporan Hasil Sinergitas dengan Kepolisian Negara Republik Indonesia, Tentara Nasional Indonesia dan Instansi Vertikal di Wilayah Kecamatan	12 Laporan	26.199.600		Kota Pasuruan, Panggungrejo, Panggungrejo	*Jumlah Laporan Hasil Sinergitas dengan Kepolisian Negara Republik Indonesia, Tentara Nasional Indonesia dan Instansi Vertikal di Wilayah Kecamatan*	12 Laporan	26.199.600
	PROGRAM PENYELENGGARAAN URUSAN PEMERINTAHAN UMUM		Persentase Penyelenggaraan Urusan Pemerintahan Umum	100%	89.551.600	PROGRAM PENYELENGGARAAN URUSAN PEMERINTAHAN UMUM		Persentase Penyelenggaraan Urusan Pemerintahan Umum	100%	105.208.100
	Penyelenggaraan Urusan Pemerintahan Umum Sesuai Penugasan Kepala Daerah		Persentase Kegiatan Penyelenggaraan Urusan Pemerintahan Umum Sesuai Penugasan Kepala Daerah	100%	89.551.600	Penyelenggaraan Urusan Pemerintahan Umum Sesuai Penugasan Kepala Daerah		Persentase Kegiatan Penyelenggaraan Urusan Pemerintahan Umum Sesuai Penugasan Kepala Daerah	100%	105.208.100
	Pelaksanaan Semua Urusan Pemerintahan yang Bukan Merupakan Kewenangan Daerah dan Tidak Dilaksanakan oleh Instansi Vertikal					Pelaksanaan Semua Urusan Pemerintahan yang Bukan Merupakan Kewenangan Daerah dan Tidak Dilaksanakan oleh Instansi Vertikal				
		Kota Pasuruan,	*Jumlah Dokumen Semua Urusan Pemerintahan yang*	1 Dokumen	89.551.600		Kota Pasuruan,	*Jumlah Dokumen Semua Urusan Pemerintahan yang*	12 Dokumen	105.208.100

NO.	RANCANGAN AWAL RKPD					HASIL ANALIS KEBUTUHAN				
	PROGRAM/KEGIATAN/SUB KEGIATAN	LOKASI	INDIKATOR KINERJA PROGRAM/KEGIATAN/SUBKEGIATAN	TARGET INDIKATIF	PAGU INDIKATIF	PROGRAM/KEGIATAN/SUB KEGIATAN	LOKASI	INDIKATOR KINERJA PROGRAM/KEGIATAN/SUBKEGIATAN	TARGET INDIKATIF	PAGU INDIKATIF
1	*2*	*3*	*4*	*5*	*6*	*7*	*8*	*9*	*10*	*11*
		Panggungrejo, Panggungrejo	*Bukan Merupakan Kewenangan Daerah dan Tidak Dilaksanakan oleh Instansi Vertikal*				Panggungrejo, Panggungrejo	*Bukan Merupakan Kewenangan Daerah dan Tidak Dilaksanakan oleh Instansi Vertikal*		
11	KELURAHAN MANDARANREJO				423.175.200	KELURAHAN MANDARANREJO				416.608.300
	UNSUR KEWILAYAHAN				423.175.200	UNSUR KEWILAYAHAN				416.608.300
	KECAMATAN				423.175.200	KECAMATAN				416.608.300
	PROGRAM PENUNJANG URUSAN PEMERINTAHAN DAERAH KABUPATEN/KOTA		Level Maturitas SPIP	3	71.042.500	PROGRAM PENUNJANG URUSAN PEMERINTAHAN DAERAH KABUPATEN/KOTA		Level Maturitas SPIP	3	48.775.600
			Nilai SAKIP SKPD	81,50				Nilai SAKIP SKPD	81,50	
	Penyediaan Jasa Penunjang Urusan Pemerintahan Daerah		*Jumlah Laporan Penyediaan Jasa Pelayanan Umum Kantor yang Disediakan*	12 Laporan	71.042.500	Penyediaan Jasa Penunjang Urusan Pemerintahan Daerah		*Jumlah Laporan Penyediaan Jasa Pelayanan Umum Kantor yang Disediakan*	12 Laporan	48.775.600
	Penyediaan Jasa Pelayanan Umum Kantor					Penyediaan Jasa Pelayanan Umum Kantor				
		Kota Pasuruan, Panggungrejo, Mandaranrejo	*Jumlah Laporan Penyediaan Jasa Pelayanan Umum Kantor yang Disediakan*	12 Laporan	71.042.500		Kota Pasuruan, Panggungrejo, Mandaranrejo	*Jumlah Laporan Penyediaan Jasa Pelayanan Umum Kantor yang Disediakan*	12 Laporan	48.775.600
	PROGRAM PEMBERDAYAAN MASYARAKAT DESA DAN KELURAHAN		Persentase kelembagaan masyarakat yang dibina	100%	211.049.700	PROGRAM PEMBERDAYAAN MASYARAKAT DESA DAN KELURAHAN		Persentase kelembagaan masyarakat yang dibina	100%	208.749.700
	Kegiatan		Persentase Kegiatan	100%	211.049.70	Kegiatan		Persentase Kegiatan	100%	208.749.70

NO.	RANCANGAN AWAL RKPD					HASIL ANALIS KEBUTUHAN				
	PROGRAM/KEGIATAN/SUB KEGIATAN	LOKASI	INDIKATOR KINERJA PROGRAM/KEGIATAN/SUBKEGIATAN	TARGET INDIKATIF	PAGU INDIKATIF	PROGRAM/KEGIATAN/SUB KEGIATAN	LOKASI	INDIKATOR KINERJA PROGRAM/KEGIATAN/SUBKEGIATAN	TARGET INDIKATIF	PAGU INDIKATIF
1	*2*	*3*	*4*	*5*	*6*	*7*	*8*	*9*	*10*	*11*
	Pemberdayaan Kelurahan		Pemberdayaan Kelurahan		0	Pemberdayaan Kelurahan		Pemberdayaan Kelurahan		0
	Peningkatan Partisipasi Masyarakat dalam Forum Musyawarah Perencanaan Pembangunan di Kelurahan					Peningkatan Partisipasi Masyarakat dalam Forum Musyawarah Perencanaan Pembangunan di Kelurahan				
		Kota Pasuruan, Panggungrejo, Mandaranrejo	*Jumlah Lembaga Kemasyarakatan yang Berpartisipasi dalam Forum Musyawarah Perencanaan Pembangunan di Kelurahan*	8 Lembaga Kemasyarakatan	11.049.700		Kota Pasuruan, Panggungrejo, Mandaranrejo	*Jumlah Lembaga Kemasyarakatan yang Berpartisipasi dalam Forum Musyawarah Perencanaan Pembangunan di Kelurahan*	8 Lembaga Kemasyarakatan	8.749.700
	Pembangunan Sarana dan Prasarana Kelurahan					Pembangunan Sarana dan Prasarana Kelurahan				
			Jumlah Sarana dan Prasarana Kelurahan yang Terbangun	17 Unit	30.000.000		Kota Pasuruan, Panggungrejo, Mandaranrejo	*Jumlah Sarana dan Prasarana Kelurahan yang Terbangun*	17 Unit	30.000.000
	Pemberdayaan Masyarakat di Kelurahan					Pemberdayaan Masyarakat di Kelurahan				
		Kota Pasuruan, Panggungrejo, Mandaranrejo	*Jumlah Pokmas dan Ormas yang Melaksanakan Pemberdayaan Masyarakat di Kelurahan*	7 Pokmas / Ormas	170.000.000		Kota Pasuruan, Panggungrejo, Mandaranrejo	*Jumlah Pokmas dan Ormas yang Melaksanakan Pemberdayaan Masyarakat di Kelurahan*	7 Pokmas / Ormas	170.000.000
	PROGRAM KOORDINASI		Persentase Penanganan Pengaduan Trantibmas dan	100%	29.025.800	PROGRAM KOORDINASI		Persentase Penanganan Pengaduan Trantibmas dan	100%	24.525.800

NO.	RANCANGAN AWAL RKPD					HASIL ANALIS KEBUTUHAN				
	PROGRAM/KEGIATAN/SUB KEGIATAN	LOKASI	INDIKATOR KINERJA PROGRAM/KEGIATAN/SUBKEGIATAN	TARGET INDIKATIF	PAGU INDIKATIF	PROGRAM/KEGIATAN/SUB KEGIATAN	LOKASI	INDIKATOR KINERJA PROGRAM/KEGIATAN/SUBKEGIATAN	TARGET INDIKATIF	PAGU INDIKATIF
1	*2*	*3*	*4*	*5*	*6*	*7*	*8*	*9*	*10*	*11*
	KETENTRAMAN DAN KETERTIBAN UMUM		Kebencanaan			KETENTRAMAN DAN KETERTIBAN UMUM		Kebencanaan		
	Koordinasi Upaya Penyelenggaraan Ketenteraman dan Ketertiban Umum		Persentase Kegiatan Koordinasi Upaya Penyelenggaraan Ketenteraman dan Ketertiban Umum	100%	29.025.800	Koordinasi Upaya Penyelenggaraan Ketenteraman dan Ketertiban Umum		Persentase Kegiatan Koordinasi Upaya Penyelenggaraan Ketenteraman dan Ketertiban Umum	100%	24.525.800
	Sinergitas dengan Kepolisian Negara Republik Indonesia, Tentara Nasional Indonesia dan Instansi Vertikal di Wilayah Kecamatan					Sinergitas dengan Kepolisian Negara Republik Indonesia, Tentara Nasional Indonesia dan Instansi Vertikal di Wilayah Kecamatan				
		Kota Pasuruan, Panggungrejo, Mandaranrejo	*Jumlah Laporan Hasil Sinergitas dengan Kepolisian Negara Republik Indonesia, Tentara Nasional Indonesia dan Instansi Vertikal di Wilayah Kecamatan*	12 Laporan	29.025.800		Kota Pasuruan, Panggungrejo, Mandaranrejo	*Jumlah Laporan Hasil Sinergitas dengan Kepolisian Negara Republik Indonesia, Tentara Nasional Indonesia dan Instansi Vertikal di Wilayah Kecamatan*	12 Laporan	24.525.800
	PROGRAM PENYELENGGARAAN URUSAN PEMERINTAHAN UMUM		Persentase Penyelenggaraan Urusan Pemerintahan Umum	100%	112.057.200	PROGRAM PENYELENGGARAAN URUSAN PEMERINTAHAN UMUM		Persentase Penyelenggaraan Urusan Pemerintahan Umum	100%	134.557.200
	Penyelenggaraan Urusan Pemerintahan Umum Sesuai Penugasan Kepala Daerah		Persentase Kegiatan Penyelenggaraan Urusan Pemerintahan Umum Sesuai Penugasan Kepala Daerah	100%	112.057.200	Penyelenggaraan Urusan Pemerintahan Umum Sesuai Penugasan Kepala Daerah		Persentase Kegiatan Penyelenggaraan Urusan Pemerintahan Umum Sesuai Penugasan Kepala Daerah	100%	134.557.200
	Pelaksanaan Semua Urusan Pemerintahan yang Bukan Merupakan Kewenangan Daerah					Pelaksanaan Semua Urusan Pemerintahan yang Bukan Merupakan Kewenangan Daerah				

NO.	RANCANGAN AWAL RKPD					HASIL ANALIS KEBUTUHAN				
	PROGRAM/KEGIATAN/SUB KEGIATAN	LOKASI	INDIKATOR KINERJA PROGRAM/KEGIATAN/SUBKEGIATAN	TARGET INDIKATIF	PAGU INDIKATIF	PROGRAM/KEGIATAN/SUB KEGIATAN	LOKASI	INDIKATOR KINERJA PROGRAM/KEGIATAN/SUBKEGIATAN	TARGET INDIKATIF	PAGU INDIKATIF
1	*2*	*3*	*4*	*5*	*6*	*7*	*8*	*9*	*10*	*11*
	dan Tidak Dilaksanakan oleh Instansi Vertikal					dan Tidak Dilaksanakan oleh Instansi Vertikal				
		Kota Pasuruan, Panggungrejo, Mandaranrejo	*Jumlah Dokumen Semua Urusan Pemerintahan yang Bukan Merupakan Kewenangan Daerah dan Tidak Dilaksanakan oleh Instansi Vertikal*	12 Dokumen	112.057.200		Kota Pasuruan, Panggungrejo, Mandaranrejo	*Jumlah Dokumen Semua Urusan Pemerintahan yang Bukan Merupakan Kewenangan Daerah dan Tidak Dilaksanakan oleh Instansi Vertikal*	12 Dokumen	134.557.200
12	KELURAHAN TAMBAAN				442.420.508	KELURAHAN TAMBAAN				447.950.708
	UNSUR KEWILAYAHAN				442.420.508	UNSUR KEWILAYAHAN				447.950.708
	KECAMATAN				442.420.508	KECAMATAN				447.950.708
	PROGRAM PENUNJANG URUSAN PEMERINTAHAN DAERAH KABUPATEN/KOTA		Level Maturitas SPIP	3	83.400.608	PROGRAM PENUNJANG URUSAN PEMERINTAHAN DAERAH KABUPATEN/KOTA				64.664.991
			Nilai SAKIP SKPD	81,50						
	Penyediaan Jasa Penunjang Urusan Pemerintahan Daerah		*Jumlah Laporan Penyediaan Jasa Pelayanan Umum Kantor yang Disediakan*	12 Laporan	83.400.608	Penyediaan Jasa Penunjang Urusan Pemerintahan Daerah		*Jumlah Laporan Penyediaan Jasa Pelayanan Umum Kantor yang Disediakan*	12 Laporan	64.664.991
	Penyediaan Jasa Pelayanan Umum Kantor					Penyediaan Jasa Pelayanan Umum Kantor				
		Kota Pasuruan, Panggungrejo, Tamba'an	*Jumlah Laporan Penyediaan Jasa Pelayanan Umum Kantor yang Disediakan*	12 Laporan	83.400.608		Kota Pasuruan, Panggungrejo, Tamba'an	*Jumlah Laporan Penyediaan Jasa Pelayanan Umum Kantor yang Disediakan*	12 Laporan	64.664.991
	PROGRAM		Persentase kelembagaan	100%	200.000.00	PROGRAM		Persentase kelembagaan	100%	200.000.00

NO.	RANCANGAN AWAL RKPD					HASIL ANALIS KEBUTUHAN				
	PROGRAM/KEGIATAN/SUB KEGIATAN	LOKASI	INDIKATOR KINERJA PROGRAM/KEGIATAN/SUBKEGIATAN	TARGET INDIKATIF	PAGU INDIKATIF	PROGRAM/KEGIATAN/SUB KEGIATAN	LOKASI	INDIKATOR KINERJA PROGRAM/KEGIATAN/SUBKEGIATAN	TARGET INDIKATIF	PAGU INDIKATIF
1	*2*	*3*	*4*	*5*	*6*	*7*	*8*	*9*	*10*	*11*
	PEMBERDAYAAN MASYARAKAT DESA DAN KELURAHAN		masyarakat yang dibina		0	PEMBERDAYAAN MASYARAKAT DESA DAN KELURAHAN		masyarakat yang dibina		0
	Kegiatan Pemberdayaan Kelurahan		Persentase Kegiatan Pemberdayaan Kelurahan	100%	200.000.000	Kegiatan Pemberdayaan Kelurahan		Persentase Kegiatan Pemberdayaan Kelurahan	100%	200.000.000
	Peningkatan Partisipasi Masyarakat dalam Forum Musyawarah Perencanaan Pembangunan di Kelurahan					Peningkatan Partisipasi Masyarakat dalam Forum Musyawarah Perencanaan Pembangunan di Kelurahan				
		Kota Pasuruan, Panggungrejo, Tamba'an	*Jumlah Lembaga Kemasyarakatan yang Berpartisipasi dalam Forum Musyawarah Perencanaan Pembangunan di Kelurahan*	8 Lembaga Kemasyarakatan	17.000.000		Kota Pasuruan, Panggungrejo, Tamba'an	*Jumlah Lembaga Kemasyarakatan yang Berpartisipasi dalam Forum Musyawarah Perencanaan Pembangunan di Kelurahan*	8 Lembaga Kemasyarakatan	17.000.000
	Pembangunan Sarana dan Prasarana Kelurahan					Pembangunan Sarana dan Prasarana Kelurahan				
		Kota Pasuruan, Panggungrejo, Tamba'an	*Jumlah Sarana dan Prasarana Kelurahan yang Terbangun*	4 Unit	18.094.500		Kota Pasuruan, Panggungrejo, Tamba'an	*Jumlah Sarana dan Prasarana Kelurahan yang Terbangun*	5 Unit	18.094.500
	Pemberdayaan Masyarakat di Kelurahan					Pemberdayaan Masyarakat di Kelurahan				
		Kota Pasuruan, Panggungrejo, Tamba'an	*Jumlah Pokmas dan Ormas yang Melaksanakan Pemberdayaan Masyarakat di Kelurahan*	7 Pokmas / Ormas	164.905.500		Kota Pasuruan, Panggungrejo, Tamba'an	*Jumlah Pokmas dan Ormas yang Melaksanakan Pemberdayaan Masyarakat di Kelurahan*	7 Pokmas / Ormas	164.905.500
	PROGRAM		Persentase Penanganan	100%	20.870.000	PROGRAM		Persentase Penanganan	100%	20.870.000

NO.	RANCANGAN AWAL RKPD					HASIL ANALIS KEBUTUHAN				
	PROGRAM/KEGIATAN/SUB KEGIATAN	LOKASI	INDIKATOR KINERJA PROGRAM/KEGIATAN/SUBKEGIATAN	TARGET INDIKATIF	PAGU INDIKATIF	PROGRAM/KEGIATAN/SUB KEGIATAN	LOKASI	INDIKATOR KINERJA PROGRAM/KEGIATAN/SUBKEGIATAN	TARGET INDIKATIF	PAGU INDIKATIF
1	*2*	*3*	*4*	*5*	*6*	*7*	*8*	*9*	*10*	*11*
	KOORDINASI KETENTRAMAN DAN KETERTIBAN UMUM		Pengaduan Trantibmas dan Kebencanaan			KOORDINASI KETENTRAMAN DAN KETERTIBAN UMUM		Pengaduan Trantibmas dan Kebencanaan		
	Koordinasi Upaya Penyelenggaraan Ketenteraman dan Ketertiban Umum		Persentase Kegiatan Koordinasi Upaya Penyelenggaraan Ketenteraman dan Ketertiban Umum	100%	20.870.000	Koordinasi Upaya Penyelenggaraan Ketenteraman dan Ketertiban Umum		Persentase Kegiatan Koordinasi Upaya Penyelenggaraan Ketenteraman dan Ketertiban Umum	100%	20.870.000
	Sinergitas dengan Kepolisian Negara Republik Indonesia, Tentara Nasional Indonesia dan Instansi Vertikal di Wilayah Kecamatan					Sinergitas dengan Kepolisian Negara Republik Indonesia, Tentara Nasional Indonesia dan Instansi Vertikal di Wilayah Kecamatan				
		Kota Pasuruan, Panggungrejo, Tamba'an	*Jumlah Laporan Hasil Sinergitas dengan Kepolisian Negara Republik Indonesia, Tentara Nasional Indonesia dan Instansi Vertikal di Wilayah Kecamatan*	12 Laporan	20.870.000		Kota Pasuruan, Panggungrejo, Tamba'an	*Jumlah Laporan Hasil Sinergitas dengan Kepolisian Negara Republik Indonesia, Tentara Nasional Indonesia dan Instansi Vertikal di Wilayah Kecamatan*	12 Laporan	20.870.000
	PROGRAM PENYELENGGARAAN URUSAN PEMERINTAHAN UMUM		Persentase Penyelenggaraan Urusan Pemerintahan Umum	100%	138.149.900	PROGRAM PENYELENGGARAAN URUSAN PEMERINTAHAN UMUM		Persentase Penyelenggaraan Urusan Pemerintahan Umum	100%	162.415.717
	Penyelenggaraan Urusan Pemerintahan Umum Sesuai Penugasan Kepala Daerah		Persentase Kegiatan Penyelenggaraan Urusan Pemerintahan Umum Sesuai Penugasan Kepala Daerah	100%	138.149.900	Penyelenggaraan Urusan Pemerintahan Umum Sesuai Penugasan Kepala Daerah		Persentase Kegiatan Penyelenggaraan Urusan Pemerintahan Umum Sesuai Penugasan Kepala Daerah	100%	162.415.717
	Pelaksanaan Semua Urusan Pemerintahan yang Bukan Merupakan					Pelaksanaan Semua Urusan Pemerintahan yang Bukan Merupakan				

NO.	RANCANGAN AWAL RKPD					HASIL ANALIS KEBUTUHAN				
	PROGRAM/KEGIATAN/SUB KEGIATAN	LOKASI	INDIKATOR KINERJA PROGRAM/KEGIATAN/SUBKEGIATAN	TARGET INDIKATIF	PAGU INDIKATIF	PROGRAM/KEGIATAN/SUB KEGIATAN	LOKASI	INDIKATOR KINERJA PROGRAM/KEGIATAN/SUBKEGIATAN	TARGET INDIKATIF	PAGU INDIKATIF
1	*2*	*3*	*4*	*5*	*6*	*7*	*8*	*9*	*10*	*11*
	Kewenangan Daerah dan Tidak Dilaksanakan oleh Instansi Vertikal					Kewenangan Daerah dan Tidak Dilaksanakan oleh Instansi Vertikal				
		Kota Pasuruan, Panggungrejo, Tamba'an	*Jumlah Dokumen Semua Urusan Pemerintahan yang Bukan Merupakan Kewenangan Daerah dan Tidak Dilaksanakan oleh Instansi Vertikal*	12 Dokumen			Kota Pasuruan, Panggungrejo, Tamba'an	*Jumlah Dokumen Semua Urusan Pemerintahan yang Bukan Merupakan Kewenangan Daerah dan Tidak Dilaksanakan oleh Instansi Vertikal*	12 Dokumen	162.415.717
13	KELURAHAN PETAMANAN				463.830.000	KELURAHAN PETAMANAN				455.797.000
	UNSUR KEWILAYAHAN				382.346.400	UNSUR KEWILAYAHAN				369.217.832
	KECAMATAN				382.346.400	KECAMATAN				369.217.832
	PROGRAM PEMBERDAYAAN MASYARAKAT DESA DAN KELURAHAN		Persentase kelembagaan masyarakat yang dibina	100%	230.000.000	PROGRAM PEMBERDAYAAN MASYARAKAT DESA DAN KELURAHAN		Persentase kelembagaan masyarakat yang dibina	100%	190.000.000
	Kegiatan Pemberdayaan Kelurahan		Persentase Kegiatan Pemberdayaan Kelurahan	100%	230.000.000	Kegiatan Pemberdayaan Kelurahan		Persentase Kegiatan Pemberdayaan Kelurahan	100%	190.000.000
	Peningkatan Partisipasi Masyarakat dalam Forum Musyawarah Perencanaan Pembangunan di Kelurahan					Peningkatan Partisipasi Masyarakat dalam Forum Musyawarah Perencanaan Pembangunan di Kelurahan				
		Kota Pasuruan, Panggungrejo, Petamana	*Jumlah Lembaga Kemasyarakatan yang Berpartisipasi dalam Forum Musyawarah Perencanaan Pembangunan di Kelurahan*	100%Lembaga Kemasyarakata n	30.000.000		Kota Pasuruan, Panggungrejo, Petamana	*Jumlah Lembaga Kemasyarakatan yang Berpartisipasi dalam Forum Musyawarah Perencanaan Pembangunan di Kelurahan*	10 Lembaga Kemasyarak atan	20.000.000

NO.	RANCANGAN AWAL RKPD					HASIL ANALIS KEBUTUHAN				
	PROGRAM/KEGIATAN/SUB KEGIATAN	LOKASI	INDIKATOR KINERJA PROGRAM/KEGIATAN/SUBKEGIATAN	TARGET INDIKATIF	PAGU INDIKATIF	PROGRAM/KEGIATAN/SUB KEGIATAN	LOKASI	INDIKATOR KINERJA PROGRAM/KEGIATAN/SUBKEGIATAN	TARGET INDIKATIF	PAGU INDIKATIF
1	*2*	*3*	*4*	*5*	*6*	*7*	*8*	*9*	*10*	*11*
		n					n			
	Pembangunan Sarana dan Prasarana Kelurahan					Pembangunan Sarana dan Prasarana Kelurahan				
		Kota Pasuruan, Panggungrejo, Petamanan	*Jumlah Sarana dan Prasarana Kelurahan yang Terbangun*	100% Unit	45.000.000		Kota Pasuruan, Panggungrejo, Petamanan	*Jumlah Sarana dan Prasarana Kelurahan yang Terbangun*	101 Unit	15.000.000
	Pemberdayaan Masyarakat di Kelurahan					Pemberdayaan Masyarakat di Kelurahan				
		Kota Pasuruan, Panggungrejo, Petamanan	*Jumlah Pokmas dan Ormas yang Melaksanakan Pemberdayaan Masyarakat di Kelurahan*	100% Pokmas / Ormas	155.000.000		Kota Pasuruan, Panggungrejo, Petamanan	*Jumlah Pokmas dan Ormas yang Melaksanakan Pemberdayaan Masyarakat di Kelurahan*	8 Pokmas / Ormas	155.000.000
	PROGRAM KOORDINASI KETENTRAMAN DAN KETERTIBAN UMUM		Persentase Penanganan Pengaduan Trantibmas dan Kebencanaan	100%	23.869.200	PROGRAM KOORDINASI KETENTRAMAN DAN KETERTIBAN UMUM		Persentase Penanganan Pengaduan Trantibmas dan Kebencanaan	100%	23.869.200
	Koordinasi Upaya Penyelenggaraan Ketenteraman dan Ketertiban Umum		Persentase Kegiatan Koordinasi Upaya Penyelenggaraan Ketenteraman dan Ketertiban Umum	100%	23.869.200	Koordinasi Upaya Penyelenggaraan Ketenteraman dan Ketertiban Umum		Persentase Kegiatan Koordinasi Upaya Penyelenggaraan Ketenteraman dan Ketertiban Umum	100%	23.869.200
	Sinergitas dengan Kepolisian Negara Republik Indonesia, Tentara Nasional Indonesia dan Instansi Vertikal di Wilayah Kecamatan					Sinergitas dengan Kepolisian Negara Republik Indonesia, Tentara Nasional Indonesia dan Instansi Vertikal di Wilayah Kecamatan				

NO.	RANCANGAN AWAL RKPD					HASIL ANALIS KEBUTUHAN				
	PROGRAM/KEGIATAN/SUB KEGIATAN	LOKASI	INDIKATOR KINERJA PROGRAM/KEGIATAN/SUBKEGIATAN	TARGET INDIKATIF	PAGU INDIKATIF	PROGRAM/KEGIATAN/SUB KEGIATAN	LOKASI	INDIKATOR KINERJA PROGRAM/KEGIATAN/SUBKEGIATAN	TARGET INDIKATIF	PAGU INDIKATIF
1	*2*	*3*	*4*	*5*	*6*	*7*	*8*	*9*	*10*	*11*
		Kota Pasuruan, Panggungrejo, Petamanan	*Jumlah Laporan Hasil Sinergitas dengan Kepolisian Negara Republik Indonesia, Tentara Nasional Indonesia dan Instansi Vertikal di Wilayah Kecamatan*	100% Laporan	23.869.200		Kota Pasuruan, Panggungrejo, Petamanan	*Jumlah Laporan Hasil Sinergitas dengan Kepolisian Negara Republik Indonesia, Tentara Nasional Indonesia dan Instansi Vertikal di Wilayah Kecamatan*	100 Laporan	23.869.200
	PROGRAM PENYELENGGARAAN URUSAN PEMERINTAHAN UMUM		Persentase Penyelenggaraan Urusan Pemerintahan Umum	100%	128.477.200	PROGRAM PENYELENGGARAAN URUSAN PEMERINTAHAN UMUM		Persentase Penyelenggaraan Urusan Pemerintahan Umum	100%	155.348.632
	Penyelenggaraan Urusan Pemerintahan Umum Sesuai Penugasan Kepala Daerah		Persentase Kegiatan Penyelenggaraan Urusan Pemerintahan Umum Sesuai Penugasan Kepala Daerah	100%	128.477.200	Penyelenggaraan Urusan Pemerintahan Umum Sesuai Penugasan Kepala Daerah		Persentase Kegiatan Penyelenggaraan Urusan Pemerintahan Umum Sesuai Penugasan Kepala Daerah	100%	155.348.632
	Pelaksanaan Semua Urusan Pemerintahan yang Bukan Merupakan Kewenangan Daerah dan Tidak Dilaksanakan oleh Instansi Vertikal					Pelaksanaan Semua Urusan Pemerintahan yang Bukan Merupakan Kewenangan Daerah dan Tidak Dilaksanakan oleh Instansi Vertikal				
		Kota Pasuruan, Panggungrejo, Petamanan	*Jumlah Dokumen Semua Urusan Pemerintahan yang Bukan Merupakan Kewenangan Daerah dan Tidak Dilaksanakan oleh Instansi Vertikal*	100% Dokumen	128.477.200		Kota Pasuruan, Panggungrejo, Petamanan	*Jumlah Dokumen Semua Urusan Pemerintahan yang Bukan Merupakan Kewenangan Daerah dan Tidak Dilaksanakan oleh Instansi Vertikal*	100 Dokumen	155.348.632
	NON URUSAN				81.483.600	NON URUSAN				86.579.168
	URUSAN PEMERINTAHAN BIDANG XX				81.483.600	URUSAN PEMERINTAHAN BIDANG XX				86.579.168

NO.	RANCANGAN AWAL RKPD					HASIL ANALIS KEBUTUHAN				
	PROGRAM/KEGIATAN/SUB KEGIATAN	LOKASI	INDIKATOR KINERJA PROGRAM/KEGIATAN/SUBKEGIATAN	TARGET INDIKATIF	PAGU INDIKATIF	PROGRAM/KEGIATAN/SUB KEGIATAN	LOKASI	INDIKATOR KINERJA PROGRAM/KEGIATAN/SUBKEGIATAN	TARGET INDIKATIF	PAGU INDIKATIF
1	*2*	*3*	*4*	*5*	*6*	*7*	*8*	*9*	*10*	*11*
	PROGRAM PENUNJANG URUSAN PEMERINTAHAN DAERAH KABUPATEN/KOTA		Level Maturitas SPIP	3	81.483.600	PROGRAM PENUNJANG URUSAN PEMERINTAHAN DAERAH KABUPATEN/KOTA		Level Maturitas SPIP	3	86.579.168
			Nilai SAKIP SKPD	81,50				Nilai SAKIP SKPD	81,50	
	Penyediaan Jasa Penunjang Urusan Pemerintahan Daerah		*Jumlah Laporan Penyediaan Jasa Pelayanan Umum Kantor yang Disediakan*	100 %	81.483.600	Penyediaan Jasa Penunjang Urusan Pemerintahan Daerah		*Jumlah Laporan Penyediaan Jasa Pelayanan Umum Kantor yang Disediakan*	100 %	86.579.168
	Penyediaan Jasa Pelayanan Umum Kantor					Penyediaan Jasa Pelayanan Umum Kantor				
		Kota Pasuruan, Panggungrejo, Petamanan	*Jumlah Laporan Penyediaan Jasa Pelayanan Umum Kantor yang Disediakan*	100% Laporan	81.483.600		Kota Pasuruan, Panggungrejo, Petamanan	*Jumlah Laporan Penyediaan Jasa Pelayanan Umum Kantor yang Disediakan*	100 Laporan	86.579.168
14	KELURAHAN BUGULLOR				482.692.000	KELURAHAN BUGULLOR				516.441.521
	UNSUR KEWILAYAHAN				482.692.000	UNSUR KEWILAYAHAN				516.441.521
	KECAMATAN				482.692.000	KECAMATAN				516.441.521
	PROGRAM PENUNJANG URUSAN PEMERINTAHAN DAERAH KABUPATEN/KOTA		Level Maturitas SPIP	3	61.112.800	PROGRAM PENUNJANG URUSAN PEMERINTAHAN DAERAH KABUPATEN/KOTA		Level Maturitas SPIP	3	43.806.121
			Nilai SAKIP SKPD	81,50				Nilai SAKIP SKPD	81,50	
	Penyediaan Jasa Penunjang Urusan		*Jumlah Laporan Penyediaan Jasa Pelayanan Umum Kantor*	12 Laporan	61.112.800	Penyediaan Jasa Penunjang Urusan		*Jumlah Laporan Penyediaan Jasa Pelayanan Umum Kantor*	12 Laporan	43.806.121

NO.	RANCANGAN AWAL RKPD					HASIL ANALIS KEBUTUHAN				
	PROGRAM/KEGIATAN/SUB KEGIATAN	LOKASI	INDIKATOR KINERJA PROGRAM/KEGIATAN/SUBKEGIATAN	TARGET INDIKATIF	PAGU INDIKATIF	PROGRAM/KEGIATAN/SUB KEGIATAN	LOKASI	INDIKATOR KINERJA PROGRAM/KEGIATAN/SUBKEGIATAN	TARGET INDIKATIF	PAGU INDIKATIF
1	*2*	*3*	*4*	*5*	*6*	*7*	*8*	*9*	*10*	*11*
	Pemerintahan Daerah		*yang Disediakan*			Pemerintahan Daerah		*yang Disediakan*		
	Penyediaan Jasa Pelayanan Umum Kantor					Penyediaan Jasa Pelayanan Umum Kantor				
		Kota Pasuruan, Panggungrejo, Bugul Lor	*Jumlah Laporan Penyediaan Jasa Pelayanan Umum Kantor yang Disediakan*	12 Laporan	61.112.800		Kota Pasuruan, Panggungrejo, Bugul Lor	*Jumlah Laporan Penyediaan Jasa Pelayanan Umum Kantor yang Disediakan*	12 Laporan	43.806.121
	PROGRAM PEMBERDAYAAN MASYARAKAT DESA DAN KELURAHAN		Persentase kelembagaan masyarakat yang dibina	100%	212.863.900	PROGRAM PEMBERDAYAAN MASYARAKAT DESA DAN KELURAHAN		Persentase kelembagaan masyarakat yang dibina	100%	212.863.900
	Kegiatan Pemberdayaan Kelurahan		Persentase Kegiatan Pemberdayaan Kelurahan	100%	212.863.900	Kegiatan Pemberdayaan Kelurahan		Persentase Kegiatan Pemberdayaan Kelurahan	100%	212.863.900
	Peningkatan Partisipasi Masyarakat dalam Forum Musyawarah Perencanaan Pembangunan di Kelurahan					Peningkatan Partisipasi Masyarakat dalam Forum Musyawarah Perencanaan Pembangunan di Kelurahan				
		Kota Pasuruan, Panggungrejo, Bugul Lor	*Jumlah Lembaga Kemasyarakatan yang Berpartisipasi dalam Forum Musyawarah Perencanaan Pembangunan di Kelurahan*	8 Lembaga Kemasyarakatan	12.863.900		Kota Pasuruan, Panggungrejo, Bugul Lor	*Jumlah Lembaga Kemasyarakatan yang Berpartisipasi dalam Forum Musyawarah Perencanaan Pembangunan di Kelurahan*	8 Lembaga Kemasyarakatan	12.863.900
	Pembangunan Sarana dan Prasarana Kelurahan					Pembangunan Sarana dan Prasarana Kelurahan				
		Kota Pasuruan, Panggungr	*Jumlah Sarana dan Prasarana Kelurahan yang Terbangun*	8 Unit	25.000.000		Kota Pasuruan, Panggungr	*Jumlah Sarana dan Prasarana Kelurahan yang Terbangun*	8 Unit	25.000.000

NO.	RANCANGAN AWAL RKPD					HASIL ANALIS KEBUTUHAN				
	PROGRAM/KEGIATAN/SUB KEGIATAN	LOKASI	INDIKATOR KINERJA PROGRAM/KEGIATAN/SUBKEGIATAN	TARGET INDIKATIF	PAGU INDIKATIF	PROGRAM/KEGIATAN/SUB KEGIATAN	LOKASI	INDIKATOR KINERJA PROGRAM/KEGIATAN/SUBKEGIATAN	TARGET INDIKATIF	PAGU INDIKATIF
1	*2*	*3*	*4*	*5*	*6*	*7*	*8*	*9*	*10*	*11*
		ejo, Bugul Lor					ejo, Bugul Lor			
	Pemberdayaan Masyarakat di Kelurahan					Pemberdayaan Masyarakat di Kelurahan				
		Kota Pasuruan, Panggungrejo, Bugul Lor	*Jumlah Pokmas dan Ormas yang Melaksanakan Pemberdayaan Masyarakat di Kelurahan*	8 Pokmas / Ormas	175.000.000		Kota Pasuruan, Panggungrejo, Bugul Lor	*Jumlah Pokmas dan Ormas yang Melaksanakan Pemberdayaan Masyarakat di Kelurahan*	8 Pokmas / Ormas	175.000.000
	PROGRAM KOORDINASI KETENTRAMAN DAN KETERTIBAN UMUM		Persentase Penanganan Pengaduan Trantibmas dan Kebencanaan	100%	19.591.100	PROGRAM KOORDINASI KETENTRAMAN DAN KETERTIBAN UMUM		Persentase Penanganan Pengaduan Trantibmas dan Kebencanaan	100%	19.591.100
	Koordinasi Upaya Penyelenggaraan Ketenteraman dan Ketertiban Umum		Persentase Kegiatan Koordinasi Upaya Penyelenggaraan Ketenteraman dan Ketertiban Umum	100%	19.591.100	Koordinasi Upaya Penyelenggaraan Ketenteraman dan Ketertiban Umum		Persentase Kegiatan Koordinasi Upaya Penyelenggaraan Ketenteraman dan Ketertiban Umum	100%	19.591.100
	Sinergitas dengan Kepolisian Negara Republik Indonesia, Tentara Nasional Indonesia dan Instansi Vertikal di Wilayah Kecamatan					Sinergitas dengan Kepolisian Negara Republik Indonesia, Tentara Nasional Indonesia dan Instansi Vertikal di Wilayah Kecamatan				
		Kota Pasuruan, Panggungrejo, Bugul Lor	*Jumlah Laporan Hasil Sinergitas dengan Kepolisian Negara Republik Indonesia, Tentara Nasional Indonesia dan Instansi Vertikal di Wilayah Kecamatan*	12 Laporan	19.591.100		Kota Pasuruan, Panggungrejo, Bugul Lor	*Jumlah Laporan Hasil Sinergitas dengan Kepolisian Negara Republik Indonesia, Tentara Nasional Indonesia dan Instansi Vertikal di Wilayah Kecamatan*	12 Laporan	19.591.100
	PROGRAM PENYELENGGARAAN URUSAN		Persentase Penyelenggaraan Urusan Pemerintahan Umum	100%	189.124.200	PROGRAM PENYELENGGARAAN URUSAN		Persentase Penyelenggaraan Urusan Pemerintahan Umum	100%	240.180.400

NO.	RANCANGAN AWAL RKPD					HASIL ANALIS KEBUTUHAN				
	PROGRAM/KEGIATAN/SUB KEGIATAN	LOKASI	INDIKATOR KINERJA PROGRAM/KEGIATAN/SUBKEGIATAN	TARGET INDIKATIF	PAGU INDIKATIF	PROGRAM/KEGIATAN/SUB KEGIATAN	LOKASI	INDIKATOR KINERJA PROGRAM/KEGIATAN/SUBKEGIATAN	TARGET INDIKATIF	PAGU INDIKATIF
1	*2*	*3*	*4*	*5*	*6*	*7*	*8*	*9*	*10*	*11*
	PEMERINTAHAN UMUM					PEMERINTAHAN UMUM				
	Penyelenggaraan Urusan Pemerintahan Umum Sesuai Penugasan Kepala Daerah		Persentase Kegiatan Penyelenggaraan Urusan Pemerintahan Umum Sesuai Penugasan Kepala Daerah	100%	189.124.200	Penyelenggaraan Urusan Pemerintahan Umum Sesuai Penugasan Kepala Daerah		Persentase Kegiatan Penyelenggaraan Urusan Pemerintahan Umum Sesuai Penugasan Kepala Daerah	100%	240.180.400
	Pelaksanaan Semua Urusan Pemerintahan yang Bukan Merupakan Kewenangan Daerah dan Tidak Dilaksanakan oleh Instansi Vertikal					Pelaksanaan Semua Urusan Pemerintahan yang Bukan Merupakan Kewenangan Daerah dan Tidak Dilaksanakan oleh Instansi Vertikal				
		Kota Pasuruan, Panggungrejo, Bugul Lor	*Jumlah Dokumen Semua Urusan Pemerintahan yang Bukan Merupakan Kewenangan Daerah dan Tidak Dilaksanakan oleh Instansi Vertikal*	1 Dokumen	189.124.200		Kota Pasuruan, Panggungrejo, Bugul Lor	*Jumlah Dokumen Semua Urusan Pemerintahan yang Bukan Merupakan Kewenangan Daerah dan Tidak Dilaksanakan oleh Instansi Vertikal*	12 Dokumen	240.180.400

2.5. Penelaahan Usulan Program dan Kegiatan Masyarakat

Penelaahan usulan program dan kegiatan dari masyarakat merupakan bagian dari kegiatan jaring aspirasi terkait kebutuhan dan harapan pemangku kepentingan, terhadap prioritas dan sasaran pelayanan serta kebutuhan pembangunan tahun yang direncanakan, sesuai dengan tugas dan fungsi Perangkat Daerah.

Dalam proses penyusunan perencanaan tahun 2026 telah dilaksanakan Musyawarah Perencanaan Pembangunan (Musrenbang) secara berjenjang pada tahun 2025, yaitu melalui Musrenbang Kelurahan, Musrenbang Kecamatan, Forum Perangkat Daerah, dan Musrenbang Kota. Dari hasil pelaksanaan Musrenbang tersebut kemudian dapat dijaring berbagai aspirasi masyarakat maupun para pemangku kepentingan.

Kecamatan Panggungrejo Kota Pasuruan tidak melaksanakan kegiatan Forum Organisasi Perangkat Daerah sehingga tidak ada usulan program/kegiatan yang ditujukan kepada Kecamatan Panggungrejo selaku Organisasi Perangkat Daerah maupun hasil pelaksanaan reses oleh DPRD Kota Pasuruan. Maka itu untuk mengakomodir usulan kebutuhan masyarakat di 13 kelurahan di wilayah Kecamatan Panggungrejo untuk tahun 2026 terdapat usulan hibah barang yang di serahkan ke masyarakat sebagaimana tabel berikut:

Tabel 2.4
Usulan Program dan Kegiatan dari para Pemangku Kepentingan Tahun 2026 Kota Pasuruan

No.	Program/Kegiatan/Sub Kegiatan	Lokasi	Indikator Kinerja Program/Kegiatan/Subkegiatan	Besaran / Volume	Catatan
1	*2*	*3*	*4*	*5*	*6*
	PROGRAM PEMBERDAYAAN MASYARAKAT DESA DAN KELURAHAN		***Prosentase kelembagaan masyarakat yang di bina***	**100%**	
	Kegiatan Pemberdayaan Kelurahan		Persentase Kegiatan Pemberdayaan Kelurahan yang terlaksana (%)	100%	
1	Pembangunan Sarana dan Prasarana Kelurahan	- Kota Pasuruan, Panggungrejo, Ngemplakrejo	*Jumlah Sarana dan Prasarana Kelurahan yang Terbangun*	17 Unit	
2	Pembangunan Sarana dan Prasarana Kelurahan	- Kota Pasuruan, Panggungrejo, Mayangan	*Jumlah Sarana dan Prasarana Kelurahan yang Terbangun*	115 Unit	
3	Pembangunan Sarana dan Prasarana Kelurahan	- Kota Pasuruan, Panggungrejo, Trajeng	*Jumlah Sarana dan Prasarana Kelurahan yang Terbangun*	62 Unit	
4	Pembangunan Sarana dan Prasarana Kelurahan	- Kota Pasuruan, Panggungrejo, Bangilan	*Jumlah Sarana dan Prasarana Kelurahan yang Terbangun*	16 Unit	
5	Pembangunan Sarana dan Prasarana Kelurahan	- Kota Pasuruan, Panggungrejo, Kebonsari	*Jumlah Sarana dan Prasarana Kelurahan yang Terbangun*	100 Unit	
6	Pembangunan Sarana dan Prasarana Kelurahan	- Kota Pasuruan,	*Jumlah Sarana dan Prasarana Kelurahan yang Terbangun*	41 Unit	

No.	Program/Kegiatan/Sub Kegiatan	Lokasi	Indikator Kinerja Program/Kegiatan/Subkegiatan	Besaran / Volume	Catatan
1	*2*	*3*	*4*	*5*	*6*
		Panggungrejo, Karanganyar			
7	Pembangunan Sarana dan Prasarana Kelurahan	- Kota Pasuruan, Panggungrejo, Kandangsapi	*Jumlah Sarana dan Prasarana Kelurahan yang Terbangun*	10 Unit	
8	Pembangunan Sarana dan Prasarana Kelurahan	- Kota Pasuruan, Panggungrejo, Pekuncen	*Jumlah Sarana dan Prasarana Kelurahan yang Terbangun*	66 Unit	
9	Pembangunan Sarana dan Prasarana Kelurahan	- Kota Pasuruan, Panggungrejo, Panggungrejo	*Jumlah Sarana dan Prasarana Kelurahan yang Terbangun*	80 Unit	
10	Pembangunan Sarana dan Prasarana Kelurahan	- Kota Pasuruan, Panggungrejo, Mandaranrejo	*Jumlah Sarana dan Prasarana Kelurahan yang Terbangun*	17 Unit	
11	Pembangunan Sarana dan Prasarana Kelurahan	- Kota Pasuruan, Panggungrejo, Tamba'an	*Jumlah Sarana dan Prasarana Kelurahan yang Terbangun*	5 Unit	
12	Pembangunan Sarana dan Prasarana Kelurahan	- Kota Pasuruan, Panggungrejo, Petamanan	*Jumlah Sarana dan Prasarana Kelurahan yang Terbangun*	101 Unit	
13	Pembangunan Sarana dan Prasarana Kelurahan	- Kota Pasuruan, Panggungrejo, Bugul Lor	*Jumlah Sarana dan Prasarana Kelurahan yang Terbangun*	8 Unit	

BAB III
TUJUAN DAN SASARAN KECAMATAN PANGGUNGREJO

3.1. Telaahan terhadap Kebijakan Nasional

RKP 2026 diarahkan untuk menjadi panduan dalam perencanaan, penganggaran, dan pelaksanaan pembangunan di seluruh Indonesia. Dengan memperhatikan mandat Undang-Undang dan Peraturan Pemerintah terkait, dokumen ini menjadi dasar transformasi untuk membawa Indonesia menuju tingkat pertumbuhan yang lebih tinggi. RKP 2026 disusun dengan tujuan untuk menjadi acuan dalam perencanaan, penganggaran, dan pelaksanaan pembangunan, baik oleh pemerintah pusat maupun daerah. Bagi pemerintah pusat RKP digunakan sebagai acuan penyusunan Rencana Kerja Kementerian/Lembaga, yang selanjutnya akan dituangkan dalam RUU APBN. Bagi Pemerintah Daerah, RKP 2026 digunakan sebagai acuan untuk menyusun RKPD. Arah pembangunan yang termuat dalam RKP dapat menjadi acuan bagi Badan Usaha (BUMN/Swasta) dan *Non-State Actor* untuk berpartisipasi dan berkolaborasi dalam mendukung pencapaian pembangunan nasional.

Sementara itu, tema RKP 2026 “Kedaulatan Pangan dan Energi" serta "Ekonomi yang Produktif dan Inklusif”, diwujudkan melalui arah kebijakan prioritas pembangunan yang meliputi:

- Penguatan Ekonomi Daerah: RKP 2026 menekankan pertumbuhan ekonomi yang berkualitas, merata, dan berkeadilan, serta mendorong ekonomi yang produktif dan inklusif.
- Pemberdayaan Masyarakat Desa: Peningkatan kualitas sumber daya manusia (SDM), penyediaan akses layanan dasar yang merata, dan pengurangan kemiskinan menjadi prioritas.
- Kedaulatan Pangan dan Energi: RKP 2026 bertujuan untuk memperkuat ketahanan pangan dan energi, termasuk optimalisasi Bulog, pelaksanaan lumbung pangan, pengembangan energi terbarukan, dan pengelolaan sampah

Dengan demikian, RKP 2026 berupaya menjaga arah pembangunan nasional dengan menekankan pada kedaulatan pangan dan energi, ekonomi yang produktif dan inklusif, serta peningkatan kualitas SDM.

Tema pembangunan Kota Pasuruan Tahun 2026 adalah Penguatan Transformasi Ekonomi dan Sosial yang Harmoni dan Berkelanjutan. Pembangunan tidak hanya berorientasi pada pertumbuhan ekonomi, tetapi juga kesejahteraan sosial yang selaras dan berkelanjutan. Harmoni dalam hal ini, agar terjadi keselarasan pembangunan yang bukan hanya maju dari sisi ekonomi, namun maju dari sisi sosial kesejahteraan. Sedangkan Berkelanjutan, dalam artian pembangunan yang berorientasi pembangunan jangka menengah dan memperhatikan lingkungan.

Sejumlah isu strategis pun menjadi fokus dalam RKPD 2026. Di antaranya peningkatan layanan dasar pendidikan dan kesehatan, efektivitas layanan publik, pemenuhan infrastruktur penunjang perekonomian, peningkatan daya tarik investasi, serta penguatan

ekonomi sektor unggulan. Tak hanya itu, penanganan kemiskinan dan upaya menjaga kondusivitas daerah juga menjadi perhatian utama dalam perencanaan pembangunan.

Program pembangunan antara kecamatan, pemerintah pusat dan daerah perlu disinergiskan. Hal ini dikarenakan pembangunan tersebut merupakan tanggung jawab semua aspek Pemerintahan dalam hal ini adalah Kecamatan Panggungrejo Kota Pasuruan. Berikut peran Kecamatan Panggungrejo Kota Pasuruan terhadap Prioritas Nasional ataupun tujuan yang hendak dicapai dengan Program Kecamatan Panggungrejo Kota Pasuruan:

Tabel 3.1.
Prioritas dan Sasaran Kecamatan Panggugrejo

No	Prioritas Nasional	Prioritas Provinsi	Sasaran Daerah	Indikator Sasaran Daerah	Sasaran Perangkat Daerah	Indikator Sasaran Perangkat Daerah
1	2	3	4	5	6	8
1	Membangun dari desa dan dari bawah untuk pertumbuhan ekonomi, pemerataan ekonomi dan pemberantasan kemiskinan.	JATIM BERKAH-AMANAH Memperkuat Penyelenggaraan Tata Kelola Pemerintahan yang Baik, Bersih, Efektif, Berdaya Guna dan Partisipatif	Meningkatnya Pelayanan Publik	Indeks Pelayanan Publik	Meningkatnya Kepuasan Masyarakat terhadap pelayanan Publik	Indeks Kepuasan Masyarakat Kecamatan

3.2. Tujuan dan Sasaran Renja Kecamatan Panggungrejo

Hubungan antara visi, misi, tujuan, dan sasaran dalam Renstra Tahun 2025-2029 merupakan sebuah keterkaitan yang bersifat hirarkis dan sistematis. Visi menjadi arah utama pembangunan, misi menjadi strategi pencapaiannya, tujuan sebagai tolok ukur keberhasilan, dan sasaran menjadi target konkret yang harus dicapai. Dengan perencanaan yang matang dan implementasi yang efektif, pembangunan daerah dapat berjalan sesuai dengan harapan.

Tujuan dalam Renstra Tahun 2025-2029 merupakan penjabaran dari misi yang bersifat lebih spesifik dan operasional. Tujuan ini berfungsi sebagai indikator keberhasilan dalam mewujudkan visi dan misi yang telah ditetapkan. Sasaran merupakan bentuk konkret dari tujuan yang ingin dicapai dalam periode Renstra Tahun 2025-2029. Sasaran ini memiliki indikator yang lebih terukur dan menjadi target yang harus direalisasikan oleh perangkat daerah. Perumusan Tujuan dan Sasaran dalam Renstra Kecamatan Panggungrejo Tahun 2025-2029 dapat dijelaskan pada tabel berikut:

Tabel 3.2
Tujuan Kecamatan Panggungrejo

No	Tujuan Perangkat Daerah	Indikator Tujuan	Target Kinerja Tujuan

		Kecamatan Panggungrejo	Perangkat Daerah Tahun 2026
1	Meningkatnya Kualitas Pelayanan Publik Kecamatan	Indeks Pelayanan Publik (IPP)	4,57

Tabel 3.3
Sasaran Kecamatan Panggungrejo

No	Sasaran Perangkat Daerah	Indikator Sasaran Kecamatan Panggungrejo	Target Kinerja Sasaran Perangkat Daerah Tahun 2026
1	Meningkatnya Kepuasan Masyarakat terhadap pelayanan Publik	Indeks Kepuasan Masyarakat atas layanan kecamatan	90,25

Disajikan pula mengenai Indikator Kinerja Utama Perangkat Daerah, dengan tabel sebagai berikut:

Tabel 3.4
Indikator Kinerja Utama Kecamatan Panggungrejo

No	Indikator Kinerja Utama	Indikator Kinerja Indikator Kinerja Utama	Target Kinerja Indikator Kinerja Utama Perangkat Daerah
1	Tujuan: Meningkatnya Kualitas Pelayanan Publik Kecamatan	Indeks Pelayanan Publik (IPP) Indeks Kepuasan Masyarakat atas layanan kecamatan	4,57
2	Sasaran: Meningkatnya Kepuasan Masyarakat terhadap pelayanan Publik	Indeks Kepuasan Masyarakat atas layanan kecamatan	90,25

3.3. Program dan Kegiatan Kecamatan Panggungrejo

Untuk mengimplementasikan suatu kebijakan, diperlukan suatu program yang dapat dijalankan dalam rangka mencapai tujuan dan sasaran organisasi. Perumusan program merupakan proses penentuan jumlah dan jenis sumber daya yang diperlukan dalam rangka pelaksanaan suatu rencana serta penjabaran rinci tentang langkah-langkah yang diambil untuk menjabarkan kebijakan.

Rencana Program, Kegiatan dan Sub Kegiatan adalah cara untuk melaksanakan tujuan dan sasaran yang telah ditetapkan serta upaya yang dilakukan untuk mengetahui capaian keberhasilan sasaran dan tujuan. Sedangkan Program dimaksudkan sebagai kumpulan kegiatan yang sistematis dan terpadu untuk mendapatkan hasil yang dilaksanakan Perangkat Daerah guna mencapai sasaran tertentu. Dengan adanya program dan kegiatan diharapkan pula dapat menyelesaikan permasalahan–permasalahan yang dihadapi. Adapun salah satu faktor yang menjadi bahan petimbangan terhadap rumusan program dan kegiatan adalah pencapaian visi dan misi kepala daerah, khususnya yang diampu oleh Kecamatan Panggungrejo.

Program adalah instrumen kebijakan yang berisi satu atau lebih kegiatan yang dilaksanakan oleh instansi pemerintah untuk mencapai sasaran dan tujuan serta memperoleh alokasi anggaran, atau kegiatan masyarakat yang dikoordinasikan oleh instansi pemerintah.

Berikut 5 (lima) Program yang dilaksanakan oleh Kecamatan Panggungrejo:

1. Program Program Penyelenggaraan Urusan Pemerintahan Umum
2. Program Program Koordinasi Ketentraman dan Ketertiban Umum
3. Program Pemberdayaan Masyarakat Desa Dan Kelurahan
4. Program Penyelenggaraan Pemerintahan Dan Pelayanan Publik
5. Program Penunjang Urusan Pemerintah Daerah Kabupaten / Kota

Kegiatan dan sub kegiatan adalah bagian dari program yang dilaksanakan oleh satu atau beberapa Perangkat Daerah sebagai bagian dari pencapaian sasaran terukur pada suatu program, dan terdiri dari sekumpulan tindakan pengerahan sumber daya baik yang berupa personil (sumber daya manusia), barang modal termasuk peralatan dan teknologi, dana, atau kombinasi dari beberapa atau kesemua jenis sumber daya tersebut, sebagai masukan (input) untuk menghasilkan keluaran (output) dalam bentuk barang/jasa. Indikator kinerja adalah alat ukur spesifik secara kuantitatif dan/atau kualitatif untuk masukan, proses, keluaran, hasil, manfaat, dan/atau dampak yang menggambarkan tingkat capaian kinerja suatu program atau kegiatan.

Pada tahun 2026 Kecamatan Panggungrejo melaksanakan 13 (tiga belas) Kegiatan dan 30 (tiga puluh) sub kegiatan sebagai berikut:

1. Kegiatan Penyelenggaraan Urusan Pemerintahan Umum sesuai Penugasan Kepala Daerah
    1. Sub Kegiatan Pelaksanaan semua Urusan Pemerintahan yang bukan merupakan Kewenangan Daerah dan tidak dilaksanakan oleh Instansi Vertikal
2. Kegiatan Koordinasi Upaya Penyelenggaraan Ketenteraman dan Ketertiban Umum
    2. Sub Kegiatan Sinergitas dengan Kepolisian Negara Republik Indonesia, Tentara Nasional Indonesia dan Instansi Vertikal di Wilayah Kecamatan
3. Kegiatan Koordinasi Kegiatan Pemberdayaan Desa
    1. Sub Kegiatan Peningkatan Efektifitas Kegiatan Pemberdayaan Masyarakat di Wilayah Kecamatan
4. Kegiatan Pemberdayaan Kelurahan
    1. Sub Kegiatan Peningkatan Partisipasi Masyarakat dalam Forum Musyawarah Perencanaan Pembangunan di Kelurahan
    2. Sub Kegiatan Pemberdayaan Masyarakat
    3. Sub Kegiatan Pembangunan Sarana dan Prasarana
5. Kegiatan Koordinasi Penyelenggaraan Kegiatan Pemerintahan di Tingkat Kecamatan

1. Sub Kegiatan Koordinasi/Sinergi Perencanaan dan Pelaksanaan Kegiatan Pemerintahan dengan Perangkat Daerah dan Instansi Vertikal Terkait

6. Perencanaan, Penganggaran, dan Evaluasi Kinerja Perangkat Daerah

   1. Penyusunan Dokumen Perencanaan Perangkat Daerah

   2. Koordinasi dan Penyusunan Laporan Capaian Kinerja dan Ikhtisar Realisasi Kinerja SKPD

   3. Evaluasi Kinerja Perangkat Daerah

7. Administrasi Keuangan Perangkat Daerah

   1. Penyediaan Gaji dan Tunjangan ASN

   2. Koordinasi dan Penyusunan Laporan Keuangan Bulanan/Triwulanan/Semesteran SKPD

8. Administrasi Barang Milik Daerah pada Perangkat Daerah

   1. Penyusunan Perencanaan Kebutuhan Barang Milik Daerah pada Perangkat Daerah

   2. Rekonsiliasi dan Penyusunan Laporan Barang Milik Daerah pada SKPD

9. Administrasi Kepegawaian Perangkat Daerah

   1. Pendataan dan Pengolahan Administrasi Kepegawaian

10. Administrasi Umum Perangkat Daerah

    1. Penyediaan Komponen Instalasi Listrik/Penerangan Bangunan Kantor

    2. Penyediaan Barang Cetakan dan Penggandaan

    3. Penyediaan Bahan Bacaan dan Peraturan Perundang-undangan

    4. Penyediaan Bahan/Material

    5. Fasilitasi Kunjungan Tamu

    6. Penyelenggaraan Rapat Koordinasi dan Konsultasi SKPD

11. Pengadaan Barang Milik Daerah Penunjang Urusan Pemerintah Daerah

    1. Pengadaan Mebel

    2. Pengadaan Peralatan dan Mesin Lainnya

12. Penyediaan Jasa Penunjang Urusan Pemerintahan Daerah

    1. Penyediaan Jasa Surat Menyurat

    2. Penyediaan Jasa Komunikasi, Sumber Daya Air dan Listrik

    3. Penyediaan Jasa Pelayanan Umum Kantor

13. Pemeliharaan Barang Milik Daerah Penunjang Urusan Pemerintahan Daerah

    1. Penyediaan Jasa Pemeliharaan, Biaya Pemeliharaan, Pajak, dan Perizinan Kendaraan Dinas Operasional atau Lapangan

    2. Pemeliharaan Peralatan dan Mesin Lainnya

    3. Pemeliharaan/Rehabilitasi Gedung Kantor dan Bangunan Lainnya

    4. Pemeliharaan/Rehabilitasi Sarana dan Prasarana Gedung Kantor dan Bangunan Lainnya

BAB IV
RENCANA KERJA DAN PENDANAAN KECAMATAN PANGGUNGREJO

Lokasi Pelaksanaan program dan kegiatan Tahun 2026 tersebar di kecamatan Panggungrejo dan 13 Kelurahan di Wilayah Kecamatan Panggungrejo. Total kebutuhan dana/pagu indikatif tahun 2026 sebesar Rp25.286.579.168 dimana semua dana tersebut bersumber dari dana Transfer Umum – Dana Alokasi Umum dan DAU Tambahan Dukungan Pendanaan Kelurahan.

Pada renja tahun 2026, program, kegiatan dan sub kegiatan rancangan awal akan masuk dalam rancangan akhir RKPD, tapi untuk pagu indikatif tidak sesuai karena adanya sinkronisasi anggaran yang harus dilakukan oleh Pemerintah Kota Pasuruan.

Uraian garis besar mengenai rekapitulasi program dan kegiatan Kecamatan Panggungrejo tahun 2026 beserta total kebutuhan dana/pagu indikatif yang dirinci menurut sumber pendanaannya tercantum sebagaimana tabel 4.1 berikut:

Tabel 4.1
Rumusan Rencana Program dan Kegiatan Kecamatan Panggungrejo Tahun 2026 dan Prakiraan Maju Tahun 2027 Kota Pasuruan

KODE	URUSAN / BIDANG URUSAN / PROGRAM / OUTCOME / KEGIATAN / SUB KEGIATAN	INDIKATOR PROGRAM / KEGIATAN / SUB KEGIATAN	RENCANA TAHUN 2026				CATATAN PENTING	PRAKIRAAN MAJU RENCANA TAHUN 2027	
			LOKASI	TARGET CAPAIAN KINERJA	KEBUTUHAN DANA/PAGU INDIKATIF	SUMBER DANA		TARGET CAPAIAN KINERJA	KEBUTUHAN DANA/PAGU INDIKATIF
2	3	4	10	8	9	11		15	16
					25.286.579.168				29.800.329.460
	KECAMATAN PANGGUNGREJO				19.469.419.602				23.129.000.000
7	UNSUR KEWILAYAHAN				19.469.419.602				23.129.000.000
7.01	KECAMATAN				19.469.419.602				23.129.000.000
7.01.01	PROGRAM PENUNJANG URUSAN PEMERINTAHAN DAERAH KABUPATEN/KOTA	Level Maturitas SPIP Nilai SAKIP SKPD		3 81,5	18.674.419.602			3 81,5	21.779.000.000
7.01.01.2.01	Perencanaan, Penganggaran, dan Evaluasi Kinerja Perangkat Daerah	*Persentase dokumen perencanaan dan laporan evaluasi kinerja yang tersusun tepat waktu*		100 %	30.000.000			100 %	58.000.000
7.01.01.2.01.0001	Penyusunan Dokumen Perencanaan Perangkat Daerah								
		Jumlah Dokumen Perencanaan Perangkat Daerah	Kota Pasuruan, Panggungrejo, Semua Kel/Desa	6 Dokumen	10.000.000	DANA ALOKASI UMUM (DAU)		6 Dokumen	20.000.000
7.01.01.2.01.0006	Koordinasi dan Penyusunan Laporan Capaian Kinerja dan Ikhtisar Realisasi Kinerja SKPD								
		Jumlah Laporan Capaian Kinerja dan Ikhtisar Realisasi Kinerja SKPD dan Laporan Hasil Koordinasi Penyusunan Laporan	Kota Pasuruan, Panggungrejo, Semua Kel/Desa	5 Laporan	10.000.000	DANA ALOKASI UMUM (DAU)		5 Laporan	19.000.000

KODE	URUSAN / BIDANG URUSAN / PROGRAM / OUTCOME / KEGIATAN / SUB KEGIATAN	INDIKATOR PROGRAM / KEGIATAN / SUB KEGIATAN	RENCANA TAHUN 2026				CATATAN PENTING	PRAKIRAAN MAJU RENCANA TAHUN 2027	
			LOKASI	TARGET CAPAIAN KINERJA	KEBUTUHAN DANA/PAGU INDIKATIF	SUMBER DANA		TARGET CAPAIAN KINERJA	KEBUTUHAN DANA/PAGU INDIKATIF
2	3	4	10	8	9	11		15	16
		Capaian Kinerja dan Ikhtisar Realisasi Kinerja SKPD							
7.01.01.2.01.0007	Evaluasi Kinerja Perangkat Daerah								
		Jumlah Laporan Evaluasi Kinerja Perangkat Daerah	Kota Pasuruan, Panggungrejo, Semua Kel/Desa	1 Laporan	10.000.000	DANA ALOKASI UMUM (DAU)		1 Laporan	19.000.000
7.01.01.2.02	Administrasi Keuangan Perangkat Daerah	*Persentase laporan keuangan yang tersusun tepat waktu (%)*		100 %	16.839.668.419			100 %	17.850.000.000
7.01.01.2.02.0001	Penyediaan Gaji dan Tunjangan ASN								
		Jumlah Orang yang Menerima Gaji dan Tunjangan ASN	Kota Pasuruan, Panggungrejo, Semua Kel/Desa	130 Orang/bulan	16.557.668.419	DANA ALOKASI UMUM (DAU)		130 Orang/bulan	17.500.000.000
7.01.01.2.02.0007	Koordinasi dan Penyusunan Laporan Keuangan Bulanan/ Triwulanan/ Semesteran SKPD								
		Jumlah Laporan Keuangan Bulanan/ Triwulanan/ Semesteran SKPD dan Laporan Koordinasi Penyusunan Laporan Keuangan Bulanan/Triwulanan/Semesteran SKPD	Kota Pasuruan, Panggungrejo, Semua Kel/Desa	18 Laporan	282.000.000	DANA ALOKASI UMUM (DAU)		18 Laporan	350.000.000
7.01.01.2.03	Administrasi Barang Milik Daerah pada Perangkat	*Persentase laporan barang milik daerah yang tersusun*		100 %	10.000.000			100 %	38.000.000

KODE	URUSAN / BIDANG URUSAN / PROGRAM / OUTCOME / KEGIATAN / SUB KEGIATAN	INDIKATOR PROGRAM / KEGIATAN / SUB KEGIATAN	RENCANA TAHUN 2026				CATATAN PENTING	PRAKIRAAN MAJU RENCANA TAHUN 2027	
			LOKASI	TARGET CAPAIAN KINERJA	KEBUTUHAN DANA/PAGU INDIKATIF	SUMBER DANA		TARGET CAPAIAN KINERJA	KEBUTUHAN DANA/PAGU INDIKATIF
2	3	4	10	8	9	11		15	16
	Daerah	*tepat waktu*							
7.01.01.2.03.0001	Penyusunan Perencanaan Kebutuhan Barang Milik Daerah SKPD								
		Jumlah Rencana Kebutuhan Barang Milik Daerah SKPD	Kota Pasuruan, Panggungrejo, Semua Kel/Desa	1 Dokumen	5.000.000	DANA ALOKASI UMUM (DAU)		1 Dokumen	19.000.000
7.01.01.2.03.0005	Rekonsiliasi dan Penyusunan Laporan Barang Milik Daerah pada SKPD								
		Jumlah Laporan Rekonsiliasi dan Penyusunan Laporan Barang Milik Daerah pada SKPD	Kota Pasuruan, Panggungrejo, Semua Kel/Desa	4 Laporan	5.000.000	DANA ALOKASI UMUM (DAU)		4 Laporan	19.000.000
7.01.01.2.05	Administrasi Kepegawaian Perangkat Daerah	*Persentase SDM aparatur yang meningkat kompetensinya (%)*		100 %	5.000.000			100 %	19.000.000
7.01.01.2.05.0003	Pendataan dan Pengolahan Administrasi Kepegawaian								
		Jumlah Dokumen Pendataan dan Pengolahan Administrasi Kepegawaian	Kota Pasuruan, Panggungrejo, Semua Kel/Desa	1 Dokumen	5.000.000	DANA ALOKASI UMUM (DAU)		1 Dokumen	19.000.000
7.01.01.2.06	Administrasi Umum Perangkat Daerah	*Persentase laporan barang milik daerah yang tersusun tepat waktu*		100 %	103.950.000			100 %	237.000.000
7.01.01.2.06.0001	Penyediaan Komponen Instalasi Listrik/Penerangan Bangunan Kantor								

KODE	URUSAN / BIDANG URUSAN / PROGRAM / OUTCOME / KEGIATAN / SUB KEGIATAN	INDIKATOR PROGRAM / KEGIATAN / SUB KEGIATAN	RENCANA TAHUN 2026				CATATAN PENTING	PRAKIRAAN MAJU RENCANA TAHUN 2027	
			LOKASI	TARGET CAPAIAN KINERJA	KEBUTUHAN DANA/PAGU INDIKATIF	SUMBER DANA		TARGET CAPAIAN KINERJA	KEBUTUHAN DANA/PAGU INDIKATIF
2	3	4	10	8	9	11		15	16
		Jumlah Paket Komponen Instalasi Listrik/Penerangan Bangunan Kantor yang Disediakan	Kota Pasuruan, Panggungrejo, Semua Kel/Desa	1 Paket	12.500.000	DANA ALOKASI UMUM (DAU)		1 Paket	23.000.000
7.01.01.2.06.0005	Penyediaan Barang Cetakan dan Penggandaan								
		Jumlah Paket Barang Cetakan dan Penggandaan yang Disediakan	Kota Pasuruan, Panggungrejo, Semua Kel/Desa	1 Paket	11.150.000	DANA ALOKASI UMUM (DAU)		1 Paket	22.000.000
7.01.01.2.06.0006	Penyediaan Bahan Bacaan dan Peraturan Perundang-undangan								
		Jumlah Dokumen Bahan Bacaan dan Peraturan Perundang-Undangan yang Disediakan	Kota Pasuruan, Panggungrejo, Semua Kel/Desa	730 Dokumen	4.800.000	DANA ALOKASI UMUM (DAU)		730 Dokumen	6.000.000
7.01.01.2.06.0007	Penyediaan Bahan/Material								
		Jumlah Paket Bahan/Material yang Disediakan	Kota Pasuruan, Panggungrejo, Semua Kel/Desa	1 Paket	20.000.000	DANA ALOKASI UMUM (DAU)		1 Paket	37.000.000
7.01.01.2.06.0008	Fasilitasi Kunjungan Tamu								
		Jumlah Laporan Fasilitasi Kunjungan Tamu	Kota Pasuruan, Panggungrejo, Semua Kel/Desa	12 Laporan	5.500.000	DANA ALOKASI UMUM (DAU)		12 Laporan	14.000.000
7.01.01.2.06.0009	Penyelenggaraan Rapat Koordinasi dan Konsultasi								

KODE	URUSAN / BIDANG URUSAN / PROGRAM / OUTCOME / KEGIATAN / SUB KEGIATAN	INDIKATOR PROGRAM / KEGIATAN / SUB KEGIATAN	RENCANA TAHUN 2026				CATATAN PENTING	PRAKIRAAN MAJU RENCANA TAHUN 2027	
			LOKASI	TARGET CAPAIAN KINERJA	KEBUTUHAN DANA/PAGU INDIKATIF	SUMBER DANA		TARGET CAPAIAN KINERJA	KEBUTUHAN DANA/PAGU INDIKATIF
2	3	4	10	8	9	11		15	16
	SKPD								
		Jumlah Laporan Penyelenggaraan Rapat Koordinasi dan Konsultasi SKPD	Kota Pasuruan, Panggungrejo, Semua Kel/Desa	12 Laporan	50.000.000	DANA ALOKASI UMUM (DAU)		12 Laporan	135.000.000
7.01.01.2.07	Pengadaan Barang Milik Daerah Penunjang Urusan Pemerintah Daerah	*Persentase terpenuhinya pengadaan barang milik daerah*		100 %	11.496.006			100 %	1.675.000.000
7.01.01.2.07.0002	Pengadaan Kendaraan Dinas Operasional atau Lapangan								
		Jumlah Unit Kendaraan Dinas Operasional atau Lapangan yang Disediakan	Kota Pasuruan, Panggungrejo, Semua Kel/Desa	1 Unit	0	DANA ALOKASI UMUM (DAU)		1 Unit	600.000.000
7.01.01.2.07.0005	Pengadaan Mebel								
		Jumlah Paket Mebel yang Disediakan	Kota Pasuruan, Panggungrejo, Semua Kel/Desa	90 Unit	0	DANA ALOKASI UMUM (DAU)		90 Unit	200.000.000
7.01.01.2.07.0006	Pengadaan Peralatan dan Mesin Lainnya								
		Jumlah Unit Peralatan dan Mesin Lainnya yang Disediakan	Kota Pasuruan, Panggungrejo, Semua Kel/Desa	44 Unit	11.496.006	DANA ALOKASI UMUM (DAU)		44 Unit	875.000.000
7.01.01.2.08	Penyediaan Jasa Penunjang Urusan Pemerintahan Daerah	*Persentase terpenuhinya jasa penunjang layanan perkantoran*		100 %	1.347.508.200			100 %	1.507.000.000
7.01.01.2.08.0001	Penyediaan Jasa Surat Menyurat								

KODE	URUSAN / BIDANG URUSAN / PROGRAM / OUTCOME / KEGIATAN / SUB KEGIATAN	INDIKATOR PROGRAM / KEGIATAN / SUB KEGIATAN	RENCANA TAHUN 2026				CATATAN PENTING	PRAKIRAAN MAJU RENCANA TAHUN 2027	
			LOKASI	TARGET CAPAIAN KINERJA	KEBUTUHAN DANA/PAGU INDIKATIF	SUMBER DANA		TARGET CAPAIAN KINERJA	KEBUTUHAN DANA/PAGU INDIKATIF
2	3	4	10	8	9	11		15	16
		Jumlah Laporan Penyediaan Jasa Surat Menyurat	Kota Pasuruan, Panggungrejo, Semua Kel/Desa	400 Laporan	4.000.000	DANA ALOKASI UMUM (DAU)		400 Laporan	7.000.000
7.01.01.2.08.0002	Penyediaan Jasa Komunikasi, Sumber Daya Air dan Listrik								
		Jumlah Laporan Penyediaan Jasa Komunikasi, Sumber Daya Air dan Listrik yang Disediakan	Kota Pasuruan, Panggungrejo, Semua Kel/Desa	12 Laporan	235.000.000	DANA ALOKASI UMUM (DAU)		12 Laporan	250.000.000
7.01.01.2.08.0004	Penyediaan Jasa Pelayanan Umum Kantor								
		Jumlah Laporan Penyediaan Jasa Pelayanan Umum Kantor yang Disediakan	Kota Pasuruan, Panggungrejo, Semua Kel/Desa	4 Laporan	1.108.508.200	DANA ALOKASI UMUM (DAU)		4 Laporan	1.250.000.000
7.01.01.2.09	Pemeliharaan Barang Milik Daerah Penunjang Urusan Pemerintahan Daerah	*Persentase barang milik daerah yang di pelihara*		100 %	326.796.977			100 %	395.000.000
7.01.01.2.09.0001	Penyediaan Jasa Pemeliharaan, Biaya Pemeliharaan, dan Pajak Kendaraan Perorangan Dinas atau Kendaraan Dinas Jabatan								
		Jumlah Kendaraan Perorangan Dinas atau Kendaraan Dinas Jabatan yang Dipelihara dan dibayarkan Pajaknya	Kota Pasuruan, Panggungrejo, Semua Kel/Desa	0 Unit	0	DANA ALOKASI UMUM (DAU)		0 Unit	0

KODE	URUSAN / BIDANG URUSAN / PROGRAM / OUTCOME / KEGIATAN / SUB KEGIATAN	INDIKATOR PROGRAM / KEGIATAN / SUB KEGIATAN	RENCANA TAHUN 2026				CATATAN PENTING	PRAKIRAAN MAJU RENCANA TAHUN 2027	
			LOKASI	TARGET CAPAIAN KINERJA	KEBUTUHAN DANA/PAGU INDIKATIF	SUMBER DANA		TARGET CAPAIAN KINERJA	KEBUTUHAN DANA/PAGU INDIKATIF
2	3	4	10	8	9	11		15	16
7.01.01.2.09.0002	Penyediaan Jasa Pemeliharaan, Biaya Pemeliharaan, Pajak dan Perizinan Kendaraan Dinas Operasional atau Lapangan								
		Jumlah Kendaraan Dinas Operasional atau Lapangan yang Dipelihara dan dibayarkan Pajak dan Perizinannya	Kota Pasuruan, Panggungrejo, Semua Kel/Desa	9 Unit	102.796.977	DANA ALOKASI UMUM (DAU)		9 Unit	125.000.000
7.01.01.2.09.0006	Pemeliharaan Peralatan dan Mesin Lainnya								
		Jumlah Peralatan dan Mesin Lainnya yang Dipelihara	Kota Pasuruan, Panggungrejo, Semua Kel/Desa	56 Unit	35.000.000	DANA ALOKASI UMUM (DAU)		56 Unit	50.000.000
7.01.01.2.09.0009	Pemeliharaan/Rehabilitasi Gedung Kantor dan Bangunan Lainnya								
		Jumlah Gedung Kantor dan Bangunan Lainnya yang Dipelihara/Direhabilitasi	Kota Pasuruan, Panggungrejo, Semua Kel/Desa	4 Unit	189.000.000	DANA ALOKASI UMUM (DAU)		4 Unit	220.000.000
7.01.02	PROGRAM PENYELENGGARAAN PEMERINTAHAN DAN PELAYANAN PUBLIK	Persentase usulan musrenbangcam yang diakomodir dalam RKPD		77,78%	90.000.000			77,78%	125.000.000
7.01.02.2.01	Koordinasi Penyelenggaraan Kegiatan Pemerintahan di Tingkat Kecamatan	Persentase kegiatan Koordinasi Penyelenggaraan Kegiatan Pemerintahan di Tingkat Kecamatan		100%	90.000.000			100%	125.000.000

KODE	URUSAN / BIDANG URUSAN / PROGRAM / OUTCOME / KEGIATAN / SUB KEGIATAN	INDIKATOR PROGRAM / KEGIATAN / SUB KEGIATAN	RENCANA TAHUN 2026				CATATAN PENTING	PRAKIRAAN MAJU RENCANA TAHUN 2027	
			LOKASI	TARGET CAPAIAN KINERJA	KEBUTUHAN DANA/PAGU INDIKATIF	SUMBER DANA		TARGET CAPAIAN KINERJA	KEBUTUHAN DANA/PAGU INDIKATIF
2	3	4	10	8	9	11		15	16
7.01.02.2.01.0001	Koordinasi/Sinergi Perencanaan dan Pelaksanaan Kegiatan Pemerintahan dengan Perangkat Daerah dan Instansi Vertikal Terkait								
		Jumlah Laporan Koordinasi/Sinergi Perencanaan dan Pelaksanaan Kegiatan Pemerintahan dengan Perangkat Daerah dan Instansi Vertikal Terkait	Kota Pasuruan, Panggungrejo, Semua Kel/Desa	12 Laporan	90.000.000	DANA ALOKASI UMUM (DAU)		12 Laporan	125.000.000
7.01.03	PROGRAM PEMBERDAYAAN MASYARAKAT DESA DAN KELURAHAN	Persentase kelembagaan masyarakat yang dibina		100%	155.000.000			100%	475.000.000
7.01.03.2.01	Koordinasi Kegiatan Pemberdayaan Desa	Persentase Koordinasi Kegiatan Pemberdayaan Desa		100%	155.000.000			100%	475.000.000
7.01.03.2.01.0003	Peningkatan Efektifitas Kegiatan Pemberdayaan Masyarakat di Wilayah Kecamatan								
		Jumlah Laporan Peningkatan Efektivitas Kegiatan Pemberdayaan Masyarakat di Wilayah Kecamatan	Kota Pasuruan, Panggungrejo, Semua Kel/Desa	12 Laporan	155.000.000	DANA ALOKASI UMUM (DAU)		12 Laporan	475.000.000
7.01.04	PROGRAM KOORDINASI KETENTRAMAN DAN KETERTIBAN UMUM	Persentase Penanganan Pengaduan Trantibmas dan Kebencanaan		100%	350.000.000			100%	475.000.000
7.01.04.2.01	Koordinasi Upaya Penyelenggaraan Ketenteraman dan	Persentase Kegiatan Koordinasi Upaya Penyelenggaraan		100%	350.000.000			100%	475.000.000

KODE	URUSAN / BIDANG URUSAN / PROGRAM / OUTCOME / KEGIATAN / SUB KEGIATAN	INDIKATOR PROGRAM / KEGIATAN / SUB KEGIATAN	RENCANA TAHUN 2026				CATATAN PENTING	PRAKIRAAN MAJU RENCANA TAHUN 2027	
			LOKASI	TARGET CAPAIAN KINERJA	KEBUTUHAN DANA/PAGU INDIKATIF	SUMBER DANA		TARGET CAPAIAN KINERJA	KEBUTUHAN DANA/PAGU INDIKATIF
2	3	4	10	8	9	11		15	16
	Ketertiban Umum	Ketenteraman dan Ketertiban Umum							
7.01.04.2.01.0001	Sinergitas dengan Kepolisian Negara Republik Indonesia, Tentara Nasional Indonesia dan Instansi Vertikal di Wilayah Kecamatan								
		Jumlah Laporan Hasil Sinergitas dengan Kepolisian Negara Republik Indonesia, Tentara Nasional Indonesia dan Instansi Vertikal di Wilayah Kecamatan	Kota Pasuruan, Panggungrejo, Semua Kel/Desa	12 Laporan	350.000.000	DANA ALOKASI UMUM (DAU)		12 Laporan	475.000.000
7.01.05	PROGRAM PENYELENGGARAAN URUSAN PEMERINTAHAN UMUM	Persentase Penyelenggaraan Urusan Pemerintahan Umum		100%	200.000.000			100%	275.000.000
7.01.05.2.01	Penyelenggaraan Urusan Pemerintahan Umum Sesuai Penugasan Kepala Daerah	Persentase Kegiatan Penyelenggaraan Urusan Pemerintahan Umum Sesuai Penugasan Kepala Daerah		100%	200.000.000			100%	275.000.000
7.01.05.2.01.0007	Pelaksanaan Semua Urusan Pemerintahan yang Bukan Merupakan Kewenangan Daerah dan Tidak Dilaksanakan oleh Instansi Vertikal								
		Jumlah Dokumen Semua Urusan Pemerintahan yang Bukan Merupakan Kewenangan Daerah dan Tidak Dilaksanakan oleh	Kota Pasuruan, Panggungrejo, Semua Kel/Desa	12 Dokumen	200.000.000	DANA ALOKASI UMUM (DAU)		12 Dokumen	275.000.000

KODE	URUSAN / BIDANG URUSAN / PROGRAM / OUTCOME / KEGIATAN / SUB KEGIATAN	INDIKATOR PROGRAM / KEGIATAN / SUB KEGIATAN	RENCANA TAHUN 2026				CATATAN PENTING	PRAKIRAAN MAJU RENCANA TAHUN 2027	
			LOKASI	TARGET CAPAIAN KINERJA	KEBUTUHAN DANA/PAGU INDIKATIF	SUMBER DANA		TARGET CAPAIAN KINERJA	KEBUTUHAN DANA/PAGU INDIKATIF
2	3	4	10	8	9	11		15	16
		Instansi Vertikal							
	KELURAHAN NGEMPLAKREJO				489.852.869				575.000.000
7	UNSUR KEWILAYAHAN				489.852.869				575.000.000
7.01	KECAMATAN				489.852.869				575.000.000
7.01.01	PROGRAM PENUNJANG URUSAN PEMERINTAHAN DAERAH KABUPATEN/KOTA	Level Maturitas SPIP Nilai SAKIP SKPD		3 81,5	41.795.369			3 81,5	85.000.000
7.01.01.2.08	Penyediaan Jasa Penunjang Urusan Pemerintahan Daerah	*Jumlah Laporan Penyediaan Jasa Pelayanan Umum Kantor yang Disediakan*		12 Laporan	41.795.369			12 Laporan	85.000.000
7.01.01.2.08.0004	Penyediaan Jasa Pelayanan Umum Kantor								
		Jumlah Laporan Penyediaan Jasa Pelayanan Umum Kantor yang Disediakan	Kota Pasuruan, Panggungrejo, Ngemplakrejo	12 Laporan	41.795.369	DANA ALOKASI UMUM (DAU)		12 Laporan	85.000.000
7.01.03	PROGRAM PEMBERDAYAAN MASYARAKAT DESA DAN KELURAHAN	Persentase kelembagaan masyarakat yang dibina		100%	212.843.700			100%	265.000.000
7.01.03.2.02	Kegiatan Pemberdayaan Kelurahan	Persentase Kegiatan Pemberdayaan Kelurahan		100%	212.843.700			100%	265.000.000
7.01.03.2.02.0001	Peningkatan Partisipasi Masyarakat dalam Forum Musyawarah Perencanaan Pembangunan di Kelurahan								
		Jumlah Lembaga Kemasyarakatan yang Berpartisipasi dalam Forum Musyawarah Perencanaan Pembangunan di Kelurahan	Kota Pasuruan, Panggungrejo, Ngemplakrejo	8 Lembaga Kemasyarakatan	12.843.700	DANA ALOKASI UMUM (DAU)		8 Lembaga Kemasyarakatan	35.000.000
7.01.03.2.02.0002	Pembangunan Sarana dan								

KODE	URUSAN / BIDANG URUSAN / PROGRAM / OUTCOME / KEGIATAN / SUB KEGIATAN	INDIKATOR PROGRAM / KEGIATAN / SUB KEGIATAN	RENCANA TAHUN 2026				CATATAN PENTING	PRAKIRAAN MAJU RENCANA TAHUN 2027	
			LOKASI	TARGET CAPAIAN KINERJA	KEBUTUHAN DANA/PAGU INDIKATIF	SUMBER DANA		TARGET CAPAIAN KINERJA	KEBUTUHAN DANA/PAGU INDIKATIF
2	3	4	10	8	9	11		15	16
	Prasarana Kelurahan								
		Jumlah Sarana dan Prasarana Kelurahan yang Terbangun	Kota Pasuruan, Panggungrejo, Ngemplakrejo	17 Unit	41.000.000	DANA ALOKASI UMUM (DAU)		17 Unit	55.000.000
7.01.03.2.02.0003	Pemberdayaan Masyarakat di Kelurahan								
		Jumlah Pokmas dan Ormas yang Melaksanakan Pemberdayaan Masyarakat di Kelurahan	Kota Pasuruan, Panggungrejo, Ngemplakrejo	8 Pokmas / Ormas	159.000.000	DANA ALOKASI UMUM (DAU)		8 Pokmas / Ormas	175.000.000
7.01.04	PROGRAM KOORDINASI KETENTRAMAN DAN KETERTIBAN UMUM	Persentase Penanganan Pengaduan Trantibmas dan Kebencanaan		100%	23.311.400			100%	40.000.000
7.01.04.2.01	Koordinasi Upaya Penyelenggaraan Ketenteraman dan Ketertiban Umum	Persentase Kegiatan Koordinasi Upaya Penyelenggaraan Ketenteraman dan Ketertiban Umum		100%	23.311.400			100%	40.000.000
7.01.04.2.01.0001	Sinergitas dengan Kepolisian Negara Republik Indonesia, Tentara Nasional Indonesia dan Instansi Vertikal di Wilayah Kecamatan								
		Jumlah Laporan Hasil Sinergitas dengan Kepolisian Negara Republik Indonesia, Tentara Nasional Indonesia dan Instansi Vertikal di Wilayah Kecamatan	Kota Pasuruan, Panggungrejo, Ngemplakrejo	12 Laporan	23.311.400	DANA ALOKASI UMUM (DAU)		12 Laporan	40.000.000
7.01.05	PROGRAM PENYELENGGARAAN URUSAN PEMERINTAHAN	Persentase Penyelenggaraan Urusan Pemerintahan Umum	100%		211.902.400				185.000.000

KODE	URUSAN / BIDANG URUSAN / PROGRAM / OUTCOME / KEGIATAN / SUB KEGIATAN	INDIKATOR PROGRAM / KEGIATAN / SUB KEGIATAN	RENCANA TAHUN 2026				CATATAN PENTING	PRAKIRAAN MAJU RENCANA TAHUN 2027	
			LOKASI	TARGET CAPAIAN KINERJA	KEBUTUHAN DANA/PAGU INDIKATIF	SUMBER DANA		TARGET CAPAIAN KINERJA	KEBUTUHAN DANA/PAGU INDIKATIF
2	3	4	10	8	9	11		15	16
	UMUM								
7.01.05.2.01	Penyelenggaraan Urusan Pemerintahan Umum Sesuai Penugasan Kepala Daerah	Persentase Kegiatan Penyelenggaraan Urusan Pemerintahan Umum Sesuai Penugasan Kepala Daerah	100%	12 Dokumen	211.902.400			12 Dokumen	185.000.000
7.01.05.2.01.0007	Pelaksanaan Semua Urusan Pemerintahan yang Bukan Merupakan Kewenangan Daerah dan Tidak Dilaksanakan oleh Instansi Vertikal								
		Jumlah Dokumen Semua Urusan Pemerintahan yang Bukan Merupakan Kewenangan Daerah dan Tidak Dilaksanakan oleh Instansi Vertikal	Kota Pasuruan, Panggungrejo, Ngemplakrejo	12 Dokumen	211.902.400	DANA ALOKASI UMUM (DAU)		12 Dokumen	185.000.000
	KELURAHAN MAYANGAN				391.138.700				466.091.460
7	UNSUR KEWILAYAHAN				391.138.700				466.091.460
7.01	KECAMATAN				391.138.700				466.091.460
7.01.01	PROGRAM PENUNJANG URUSAN PEMERINTAHAN DAERAH KABUPATEN/KOTA	Level Maturitas SPIP Nilai SAKIP SKPD		3 81,5	50.842.000			3 81,5	75.258.960
7.01.01.2.08	Penyediaan Jasa Penunjang Urusan Pemerintahan Daerah	*Jumlah Laporan Penyediaan Jasa Pelayanan Umum Kantor yang Disediakan*		12 Laporan	50.842.000			12 Laporan	75.258.960
7.01.01.2.08.0004	Penyediaan Jasa Pelayanan Umum Kantor								
		Jumlah Laporan Penyediaan Jasa Pelayanan Umum Kantor yang	-	12 Laporan	50.842.000	DANA ALOKASI UMUM (DAU)		12 Laporan	75.258.960

KODE	URUSAN / BIDANG URUSAN / PROGRAM / OUTCOME / KEGIATAN / SUB KEGIATAN	INDIKATOR PROGRAM / KEGIATAN / SUB KEGIATAN	RENCANA TAHUN 2026				CATATAN PENTING	PRAKIRAAN MAJU RENCANA TAHUN 2027	
			LOKASI	TARGET CAPAIAN KINERJA	KEBUTUHAN DANA/PAGU INDIKATIF	SUMBER DANA		TARGET CAPAIAN KINERJA	KEBUTUHAN DANA/PAGU INDIKATIF
2	3	4	10	8	9	11		15	16
		Disediakan							
7.01.03	PROGRAM PEMBERDAYAAN MASYARAKAT DESA DAN KELURAHAN	Persentase kelembagaan masyarakat yang dibina		100%	212.454.000			100%	254.412.300
7.01.03.2.02	Kegiatan Pemberdayaan Kelurahan	Persentase Kegiatan Pemberdayaan Kelurahan		100%	212.454.000			100%	254.412.300
7.01.03.2.02.0001	Peningkatan Partisipasi Masyarakat dalam Forum Musyawarah Perencanaan Pembangunan di Kelurahan								
		Jumlah Lembaga Kemasyarakatan yang Berpartisipasi dalam Forum Musyawarah Perencanaan Pembangunan di Kelurahan	Kota Pasuruan, Panggungrejo, Mayangan	8 Lembaga Kemasyarakatan	12.454.000	DANA ALOKASI UMUM (DAU)		8 Lembaga Kemasyarakatan	14.412.300
7.01.03.2.02.0002	Pembangunan Sarana dan Prasarana Kelurahan								
		Jumlah Sarana dan Prasarana Kelurahan yang Terbangun	Kota Pasuruan, Panggungrejo, Mayangan	115 Unit	45.000.000	DAU TAMBAHAN DUKUNGAN PENDANAAN KELURAHAN		115 Unit	60.000.000
7.01.03.2.02.0003	Pemberdayaan Masyarakat di Kelurahan								
		Jumlah Pokmas dan Ormas yang Melaksanakan Pemberdayaan Masyarakat di Kelurahan	Kota Pasuruan, Panggungrejo, Mayangan	9 Pokmas / Ormas	155.000.000	DAU TAMBAHAN DUKUNGAN PENDANAAN KELURAHAN		9 Pokmas / Ormas	180.000.000
7.01.04	PROGRAM KOORDINASI KETENTRAMAN DAN KETERTIBAN UMUM	Persentase Penanganan Pengaduan Trantibmas dan Kebencanaan		100%	21.097.200			100%	26.420.200
7.01.04.2.01	Koordinasi Upaya Penyelenggaraan	Persentase Kegiatan Koordinasi Upaya		100%	21.097.200			100%	26.420.200

KODE	URUSAN / BIDANG URUSAN / PROGRAM / OUTCOME / KEGIATAN / SUB KEGIATAN	INDIKATOR PROGRAM / KEGIATAN / SUB KEGIATAN	RENCANA TAHUN 2026				CATATAN PENTING	PRAKIRAAN MAJU RENCANA TAHUN 2027	
			LOKASI	TARGET CAPAIAN KINERJA	KEBUTUHAN DANA/PAGU INDIKATIF	SUMBER DANA		TARGET CAPAIAN KINERJA	KEBUTUHAN DANA/PAGU INDIKATIF
2	3	4	10	8	9	11		15	16
	Ketenteraman dan Ketertiban Umum	Penyelenggaraan Ketenteraman dan Ketertiban Umum							
7.01.04.2.01.0001	Sinergitas dengan Kepolisian Negara Republik Indonesia, Tentara Nasional Indonesia dan Instansi Vertikal di Wilayah Kecamatan								
		Jumlah Laporan Hasil Sinergitas dengan Kepolisian Negara Republik Indonesia, Tentara Nasional Indonesia dan Instansi Vertikal di Wilayah Kecamatan	Kota Pasuruan, Panggungrejo, Mayangan	12 Laporan	21.097.200	DANA ALOKASI UMUM (DAU)		12 Laporan	26.420.200
7.01.05	PROGRAM PENYELENGGARAAN URUSAN PEMERINTAHAN UMUM	Persentase Penyelenggaraan Urusan Pemerintahan Umum	100%		106.745.500				110.000.000
7.01.05.2.01	Penyelenggaraan Urusan Pemerintahan Umum Sesuai Penugasan Kepala Daerah	Persentase Kegiatan Penyelenggaraan Urusan Pemerintahan Umum Sesuai Penugasan Kepala Daerah	100%	1 Dokumen	106.745.500			1 Dokumen	110.000.000
7.01.05.2.01.0007	Pelaksanaan Semua Urusan Pemerintahan yang Bukan Merupakan Kewenangan Daerah dan Tidak Dilaksanakan oleh Instansi Vertikal								
		Jumlah Dokumen Semua Urusan Pemerintahan yang Bukan Merupakan Kewenangan Daerah dan	Kota Pasuruan, Panggungrejo, Mayangan	1 Dokumen	106.745.500	DANA ALOKASI UMUM (DAU)		1 Dokumen	110.000.000

KODE	URUSAN / BIDANG URUSAN / PROGRAM / OUTCOME / KEGIATAN / SUB KEGIATAN	INDIKATOR PROGRAM / KEGIATAN / SUB KEGIATAN	RENCANA TAHUN 2026				CATATAN PENTING	PRAKIRAAN MAJU RENCANA TAHUN 2027	
			LOKASI	TARGET CAPAIAN KINERJA	KEBUTUHAN DANA/PAGU INDIKATIF	SUMBER DANA		TARGET CAPAIAN KINERJA	KEBUTUHAN DANA/PAGU INDIKATIF
2	3	4	10	8	9	11		15	16
		Tidak Dilaksanakan oleh Instansi Vertikal							
	KELURAHAN TRAJENG				475.573.600				466.637.500
7	UNSUR KEWILAYAHAN				475.573.600				466.637.500
7.01	KECAMATAN				475.573.600				466.637.500
7.01.01	PROGRAM PENUNJANG URUSAN PEMERINTAHAN DAERAH KABUPATEN/KOTA	Level Maturitas SPIP Nilai SAKIP SKPD		3 81,5	70.137.400			3 81,5	80.137.400
7.01.01.2.08	Penyediaan Jasa Penunjang Urusan Pemerintahan Daerah	*Persentase terpenuhinya jasa penunjang layanan perkantoran*		100 %	70.137.400			100 %	80.137.400
7.01.01.2.08.0004	Penyediaan Jasa Pelayanan Umum Kantor								
		Jumlah Laporan Penyediaan Jasa Pelayanan Umum Kantor yang Disediakan	Kota Pasuruan, Panggungrejo, Trajeng	12 Laporan	70.137.400	DANA ALOKASI UMUM (DAU)		12 Laporan	80.137.400
7.01.03	PROGRAM PEMBERDAYAAN MASYARAKAT DESA DAN KELURAHAN	Persentase kelembagaan masyarakat yang dibina		100%	211.506.200			100%	220.171.700
7.01.03.2.02	Kegiatan Pemberdayaan Kelurahan	Persentase Kegiatan Pemberdayaan Kelurahan		100%	211.506.200			100%	220.171.700
7.01.03.2.02.0001	Peningkatan Partisipasi Masyarakat dalam Forum Musyawarah Perencanaan Pembangunan di Kelurahan								
		Jumlah Lembaga Kemasyarakatan yang Berpartisipasi dalam Forum Musyawarah Perencanaan Pembangunan di Kelurahan	Kota Pasuruan, Panggungrejo, Trajeng	7 Lembaga Kemasyarakatan	11.506.200	DANA ALOKASI UMUM (DAU)		7 Lembaga Kemasyarakatan	20.171.700
7.01.03.2.02.0002	Pembangunan Sarana dan Prasarana Kelurahan								

KODE	URUSAN / BIDANG URUSAN / PROGRAM / OUTCOME / KEGIATAN / SUB KEGIATAN	INDIKATOR PROGRAM / KEGIATAN / SUB KEGIATAN	RENCANA TAHUN 2026				CATATAN PENTING	PRAKIRAAN MAJU RENCANA TAHUN 2027	
			LOKASI	TARGET CAPAIAN KINERJA	KEBUTUHAN DANA/PAGU INDIKATIF	SUMBER DANA		TARGET CAPAIAN KINERJA	KEBUTUHAN DANA/PAGU INDIKATIF
2	3	4	10	8	9	11		15	16
		Jumlah Sarana dan Prasarana Kelurahan yang Terbangun	Kota Pasuruan, Panggungrejo, Trajeng	62 Unit	30.000.000	DAU TAMBAHAN DUKUNGAN PENDANAAN KELURAHAN		62 Unit	60.000.000
7.01.03.2.02.0003	Pemberdayaan Masyarakat di Kelurahan								
		Jumlah Pokmas dan Ormas yang Melaksanakan Pemberdayaan Masyarakat di Kelurahan	Kota Pasuruan, Panggungrejo, Trajeng	8 Pokmas / Ormas	170.000.000	DAU TAMBAHAN DUKUNGAN PENDANAAN KELURAHAN		8 Pokmas / Ormas	140.000.000
7.01.04	PROGRAM KOORDINASI KETENTRAMAN DAN KETERTIBAN UMUM	Persentase Penanganan Pengaduan Trantibmas dan Kebencanaan		100%	18.370.000			100%	23.789.500
7.01.04.2.01	Koordinasi Upaya Penyelenggaraan Ketenteraman dan Ketertiban Umum	Persentase Kegiatan Koordinasi Upaya Penyelenggaraan Ketenteraman dan Ketertiban Umum		100%	18.370.000			100%	23.789.500
7.01.04.2.01.0001	Sinergitas dengan Kepolisian Negara Republik Indonesia, Tentara Nasional Indonesia dan Instansi Vertikal di Wilayah Kecamatan								
		Jumlah Laporan Hasil Sinergitas dengan Kepolisian Negara Republik Indonesia, Tentara Nasional Indonesia dan Instansi Vertikal di Wilayah Kecamatan	Kota Pasuruan, Panggungrejo, Trajeng	12 Laporan	18.370.000	DANA ALOKASI UMUM (DAU)		12 Laporan	23.789.500
7.01.05	PROGRAM PENYELENGGARAAN	Persentase Penyelenggaraan Urusan		100%	175.560.000			100%	142.538.900

KODE	URUSAN / BIDANG URUSAN / PROGRAM / OUTCOME / KEGIATAN / SUB KEGIATAN	INDIKATOR PROGRAM / KEGIATAN / SUB KEGIATAN	RENCANA TAHUN 2026				CATATAN PENTING	PRAKIRAAN MAJU RENCANA TAHUN 2027	
			LOKASI	TARGET CAPAIAN KINERJA	KEBUTUHAN DANA/PAGU INDIKATIF	SUMBER DANA		TARGET CAPAIAN KINERJA	KEBUTUHAN DANA/PAGU INDIKATIF
2	3	4	10	8	9	11		15	16
	URUSAN PEMERINTAHAN UMUM	Pemerintahan Umum							
7.01.05.2.01	Penyelenggaraan Urusan Pemerintahan Umum Sesuai Penugasan Kepala Daerah	Persentase Kegiatan Penyelenggaraan Urusan Pemerintahan Umum Sesuai Penugasan Kepala Daerah		100%	175.560.000			100%	142.538.900
7.01.05.2.01.0007	Pelaksanaan Semua Urusan Pemerintahan yang Bukan Merupakan Kewenangan Daerah dan Tidak Dilaksanakan oleh Instansi Vertikal								
		Jumlah Dokumen Semua Urusan Pemerintahan yang Bukan Merupakan Kewenangan Daerah dan Tidak Dilaksanakan oleh Instansi Vertikal	Kota Pasuruan, Panggungrejo, Trajeng	1 Dokumen	175.560.000	DANA ALOKASI UMUM (DAU)		1 Dokumen	142.538.900
	KELURAHAN BANGILAN				395.048.700				395.048.700
7	UNSUR KEWILAYAHAN				395.048.700				395.048.700
7.01	KECAMATAN				395.048.700				395.048.700
7.01.01	PROGRAM PENUNJANG URUSAN PEMERINTAHAN DAERAH KABUPATEN/KOTA	Level Maturitas SPIP Nilai SAKIP SKPD		3 81,5	65.071.640			3 81,5	65.071.640
7.01.01.2.08	Penyediaan Jasa Penunjang Urusan Pemerintahan Daerah	*Jumlah Laporan Penyediaan Jasa Pelayanan Umum Kantor yang Disediakan*		12 Laporan	65.071.640			12 Laporan	65.071.640
7.01.01.2.08.0004	Penyediaan Jasa Pelayanan Umum Kantor								
		Jumlah Laporan Penyediaan Jasa Pelayanan	Kota Pasuruan,	12 Laporan	65.071.640	DANA ALOKASI		12 Laporan	65.071.640

KODE	URUSAN / BIDANG URUSAN / PROGRAM / OUTCOME / KEGIATAN / SUB KEGIATAN	INDIKATOR PROGRAM / KEGIATAN / SUB KEGIATAN	RENCANA TAHUN 2026				CATATAN PENTING	PRAKIRAAN MAJU RENCANA TAHUN 2027	
			LOKASI	TARGET CAPAIAN KINERJA	KEBUTUHAN DANA/PAGU INDIKATIF	SUMBER DANA		TARGET CAPAIAN KINERJA	KEBUTUHAN DANA/PAGU INDIKATIF
2	3	4	10	8	9	11		15	16
		Umum Kantor yang Disediakan	Panggungrejo, Bangilan			UMUM (DAU)			
7.01.03	PROGRAM PEMBERDAYAAN MASYARAKAT DESA DAN KELURAHAN	Persentase kelembagaan masyarakat yang dibina		100%	220.331.900			100%	220.331.900
7.01.03.2.02	Kegiatan Pemberdayaan Kelurahan	Persentase Kegiatan Pemberdayaan Kelurahan		100%	220.331.900			100%	220.331.900
7.01.03.2.02.0001	Peningkatan Partisipasi Masyarakat dalam Forum Musyawarah Perencanaan Pembangunan di Kelurahan								
		Jumlah Lembaga Kemasyarakatan yang Berpartisipasi dalam Forum Musyawarah Perencanaan Pembangunan di Kelurahan	Kota Pasuruan, Panggungrejo, Bangilan	7 Lembaga Kemasyarakatan	20.331.900	DANA ALOKASI UMUM (DAU)		7 Lembaga Kemasyarakatan	20.331.900
7.01.03.2.02.0002	Pembangunan Sarana dan Prasarana Kelurahan								
		Jumlah Sarana dan Prasarana Kelurahan yang Terbangun	Kota Pasuruan, Panggungrejo, Bangilan	16 Unit	18.752.200	DANA ALOKASI UMUM (DAU)		16 Unit	18.752.200
7.01.03.2.02.0003	Pemberdayaan Masyarakat di Kelurahan								
		0	-	8 0	181.247.800	DANA ALOKASI UMUM (DAU)		8 0	181.247.800
7.01.04	PROGRAM KOORDINASI KETENTRAMAN DAN KETERTIBAN UMUM	Persentase Penanganan Pengaduan Trantibmas dan Kebencanaan		100%	21.814.700			100%	21.814.700
7.01.04.2.01	Koordinasi Upaya Penyelenggaraan Ketenteraman dan Ketertiban Umum	Persentase Kegiatan Koordinasi Upaya Penyelenggaraan Ketenteraman dan		100%	21.814.700			100%	21.814.700

KODE	URUSAN / BIDANG URUSAN / PROGRAM / OUTCOME / KEGIATAN / SUB KEGIATAN	INDIKATOR PROGRAM / KEGIATAN / SUB KEGIATAN	RENCANA TAHUN 2026				CATATAN PENTING	PRAKIRAAN MAJU RENCANA TAHUN 2027	
			LOKASI	TARGET CAPAIAN KINERJA	KEBUTUHAN DANA/PAGU INDIKATIF	SUMBER DANA		TARGET CAPAIAN KINERJA	KEBUTUHAN DANA/PAGU INDIKATIF
2	3	4	10	8	9	11		15	16
		Ketertiban Umum							
7.01.04.2.01.0001	Sinergitas dengan Kepolisian Negara Republik Indonesia, Tentara Nasional Indonesia dan Instansi Vertikal di Wilayah Kecamatan								
		Jumlah Laporan Hasil Sinergitas dengan Kepolisian Negara Republik Indonesia, Tentara Nasional Indonesia dan Instansi Vertikal di Wilayah Kecamatan	Kota Pasuruan, Panggungrejo, Bangilan	12 Laporan	21.814.700	DANA ALOKASI UMUM (DAU)		12 Laporan	21.814.700
7.01.05	PROGRAM PENYELENGGARAAN URUSAN PEMERINTAHAN UMUM	Persentase Penyelenggaraan Urusan Pemerintahan Umum		100%	87.830.460			100%	87.830.460
7.01.05.2.01	Penyelenggaraan Urusan Pemerintahan Umum Sesuai Penugasan Kepala Daerah	Persentase Kegiatan Penyelenggaraan Urusan Pemerintahan Umum Sesuai Penugasan Kepala Daerah		100%	87.830.460			100%	87.830.460
7.01.05.2.01.0007	Pelaksanaan Semua Urusan Pemerintahan yang Bukan Merupakan Kewenangan Daerah dan Tidak Dilaksanakan oleh Instansi Vertikal								
		Jumlah Dokumen Semua Urusan Pemerintahan yang Bukan Merupakan Kewenangan Daerah dan Tidak Dilaksanakan oleh Instansi Vertikal	Kota Pasuruan, Panggungrejo, Bangilan	12 Dokumen	87.830.460	DANA ALOKASI UMUM (DAU)		12 Dokumen	87.830.460

KODE	URUSAN / BIDANG URUSAN / PROGRAM / OUTCOME / KEGIATAN / SUB KEGIATAN	INDIKATOR PROGRAM / KEGIATAN / SUB KEGIATAN	RENCANA TAHUN 2026				CATATAN PENTING	PRAKIRAAN MAJU RENCANA TAHUN 2027	
			LOKASI	TARGET CAPAIAN KINERJA	KEBUTUHAN DANA/PAGU INDIKATIF	SUMBER DANA		TARGET CAPAIAN KINERJA	KEBUTUHAN DANA/PAGU INDIKATIF
2	3	4	10	8	9	11		15	16
	KELURAHAN KEBONSARI				509.592.900				665.000.000
7	UNSUR KEWILAYAHAN				509.592.900				665.000.000
7.01	KECAMATAN				509.592.900				665.000.000
7.01.01	PROGRAM PENUNJANG URUSAN PEMERINTAHAN DAERAH KABUPATEN/KOTA	Level Maturitas SPIP Nilai SAKIP SKPD		3 81,5	55.520.400			3 81,5	100.000.000
7.01.01.2.08	Penyediaan Jasa Penunjang Urusan Pemerintahan Daerah	*Persentase Terpenuhinya Jasa Penunjang Layanan Perkantoran*		100 %	55.520.400			100 %	100.000.000
7.01.01.2.08.0004	Penyediaan Jasa Pelayanan Umum Kantor								
		Jumlah Laporan Penyediaan Jasa Pelayanan Umum Kantor yang Disediakan	Kota Pasuruan, Panggungrejo, Kebonsari	12 Laporan	55.520.400	DANA ALOKASI UMUM (DAU)		12 Laporan	100.000.000
7.01.03	PROGRAM PEMBERDAYAAN MASYARAKAT DESA DAN KELURAHAN	Persentase kelembagaan masyarakat yang dibina		100%	213.435.800			100%	295.000.000
7.01.03.2.02	Kegiatan Pemberdayaan Kelurahan	Persentase Kegiatan Pemberdayaan Kelurahan		100%	213.435.800			100%	295.000.000
7.01.03.2.02.0001	Peningkatan Partisipasi Masyarakat dalam Forum Musyawarah Perencanaan Pembangunan di Kelurahan								
		Jumlah Lembaga Kemasyarakatan yang Berpartisipasi dalam Forum Musyawarah Perencanaan Pembangunan di Kelurahan	Kota Pasuruan, Panggungrejo, Kebonsari	10 Lembaga Kemasyarakatan	13.435.800	DANA ALOKASI UMUM (DAU)		10 Lembaga Kemasyarakatan	45.000.000
7.01.03.2.02.0002	Pembangunan Sarana dan Prasarana Kelurahan								
		Jumlah Sarana dan Prasarana Kelurahan yang	Kota Pasuruan,	100 Unit	20.000.000	DAU TAMBAHAN		100 Unit	65.000.000

KODE	URUSAN / BIDANG URUSAN / PROGRAM / OUTCOME / KEGIATAN / SUB KEGIATAN	INDIKATOR PROGRAM / KEGIATAN / SUB KEGIATAN	RENCANA TAHUN 2026				CATATAN PENTING	PRAKIRAAN MAJU RENCANA TAHUN 2027	
			LOKASI	TARGET CAPAIAN KINERJA	KEBUTUHAN DANA/PAGU INDIKATIF	SUMBER DANA		TARGET CAPAIAN KINERJA	KEBUTUHAN DANA/PAGU INDIKATIF
2	3	4	10	8	9	11		15	16
		Terbangun	Panggungrejo, Kebonsari			DUKUNGAN PENDANAAN KELURAHAN			
7.01.03.2.02.0003	Pemberdayaan Masyarakat di Kelurahan								
		Jumlah Pokmas dan Ormas yang Melaksanakan Pemberdayaan Masyarakat di Kelurahan	Kota Pasuruan, Panggungrejo, Kebonsari	8 Pokmas / Ormas	180.000.000	DAU TAMBAHAN DUKUNGAN PENDANAAN KELURAHAN		8 Pokmas / Ormas	185.000.000
7.01.04	PROGRAM KOORDINASI KETENTRAMAN DAN KETERTIBAN UMUM	Persentase Penanganan Pengaduan Trantibmas dan Kebencanaan		100%	21.917.700			100%	40.000.000
7.01.04.2.01	Koordinasi Upaya Penyelenggaraan Ketenteraman dan Ketertiban Umum	Persentase Kegiatan Koordinasi Upaya Penyelenggaraan Ketenteraman dan Ketertiban Umum		100%	21.917.700			100%	40.000.000
7.01.04.2.01.0001	Sinergitas dengan Kepolisian Negara Republik Indonesia, Tentara Nasional Indonesia dan Instansi Vertikal di Wilayah Kecamatan								
		Jumlah Laporan Hasil Sinergitas dengan Kepolisian Negara Republik Indonesia, Tentara Nasional Indonesia dan Instansi Vertikal di Wilayah Kecamatan	Kota Pasuruan, Panggungrejo, Kebonsari	12 Laporan	21.917.700	DANA ALOKASI UMUM (DAU)		12 Laporan	40.000.000
7.01.05	PROGRAM PENYELENGGARAAN URUSAN PEMERINTAHAN UMUM	Persentase Penyelenggaraan Urusan Pemerintahan Umum		100%	218.719.000			100%	230.000.000

KODE	URUSAN / BIDANG URUSAN / PROGRAM / OUTCOME / KEGIATAN / SUB KEGIATAN	INDIKATOR PROGRAM / KEGIATAN / SUB KEGIATAN	RENCANA TAHUN 2026				CATATAN PENTING	PRAKIRAAN MAJU RENCANA TAHUN 2027	
			LOKASI	TARGET CAPAIAN KINERJA	KEBUTUHAN DANA/PAGU INDIKATIF	SUMBER DANA		TARGET CAPAIAN KINERJA	KEBUTUHAN DANA/PAGU INDIKATIF
2	3	4	10	8	9	11		15	16
7.01.05.2.01	Penyelenggaraan Urusan Pemerintahan Umum Sesuai Penugasan Kepala Daerah	Persentase Kegiatan Penyelenggaraan Urusan Pemerintahan Umum Sesuai Penugasan Kepala Daerah		100%	218.719.000			100%	230.000.000
7.01.05.2.01.0007	Pelaksanaan Semua Urusan Pemerintahan yang Bukan Merupakan Kewenangan Daerah dan Tidak Dilaksanakan oleh Instansi Vertikal								
		Jumlah Dokumen Semua Urusan Pemerintahan yang Bukan Merupakan Kewenangan Daerah dan Tidak Dilaksanakan oleh Instansi Vertikal	Kota Pasuruan, Panggungrejo, Kebonsari	12 Dokumen	218.719.000	DANA ALOKASI UMUM (DAU)		12 Dokumen	230.000.000
	KELURAHAN KARANGANYAR				484.250.120				582.000.000
7	UNSUR KEWILAYAHAN				484.250.120				582.000.000
7.01	KECAMATAN				484.250.120				582.000.000
7.01.01	PROGRAM PENUNJANG URUSAN PEMERINTAHAN DAERAH KABUPATEN/KOTA	Level Maturitas SPIP Nilai SAKIP SKPD		3 81,5	52.668.320			3 81,5	110.000.000
7.01.01.2.08	Penyediaan Jasa Penunjang Urusan Pemerintahan Daerah	*Jumlah Laporan Penyediaan Jasa Pelayanan Umum Kantor yang Disediakan*		12 Laporan	52.668.320			12 Laporan	110.000.000
7.01.01.2.08.0004	Penyediaan Jasa Pelayanan Umum Kantor								
		Jumlah Laporan Penyediaan Jasa Pelayanan Umum Kantor yang	Kota Pasuruan, Panggungrejo,	12 Laporan	52.668.320	DANA ALOKASI UMUM (DAU)		12 Laporan	110.000.000

KODE	URUSAN / BIDANG URUSAN / PROGRAM / OUTCOME / KEGIATAN / SUB KEGIATAN	INDIKATOR PROGRAM / KEGIATAN / SUB KEGIATAN	RENCANA TAHUN 2026				CATATAN PENTING	PRAKIRAAN MAJU RENCANA TAHUN 2027	
			LOKASI	TARGET CAPAIAN KINERJA	KEBUTUHAN DANA/PAGU INDIKATIF	SUMBER DANA		TARGET CAPAIAN KINERJA	KEBUTUHAN DANA/PAGU INDIKATIF
2	3	4	10	8	9	11		15	16
		Disediakan	Karanganyar						
7.01.03	PROGRAM PEMBERDAYAAN MASYARAKAT DESA DAN KELURAHAN	Persentase kelembagaan masyarakat yang dibina		100%	208.131.800			100%	247.000.000
7.01.03.2.02	Kegiatan Pemberdayaan Kelurahan	Persentase Kegiatan Pemberdayaan Kelurahan		100%	208.131.800			100%	247.000.000
7.01.03.2.02.0001	Peningkatan Partisipasi Masyarakat dalam Forum Musyawarah Perencanaan Pembangunan di Kelurahan								
		Jumlah Lembaga Kemasyarakatan yang Berpartisipasi dalam Forum Musyawarah Perencanaan Pembangunan di Kelurahan	Kota Pasuruan, Panggungrejo, Karanganyar	8 Lembaga Kemasyarakatan	8.131.800	DANA ALOKASI UMUM (DAU)		8 Lembaga Kemasyarakatan	17.000.000
7.01.03.2.02.0002	Pembangunan Sarana dan Prasarana Kelurahan								
		Jumlah Sarana dan Prasarana Kelurahan yang Terbangun	Kota Pasuruan, Panggungrejo, Karanganyar	41 Unit	49.851.700	DANA ALOKASI UMUM (DAU)		41 Unit	60.000.000
7.01.03.2.02.0003	Pemberdayaan Masyarakat di Kelurahan								
		Jumlah Pokmas dan Ormas yang Melaksanakan Pemberdayaan Masyarakat di Kelurahan	Kota Pasuruan, Panggungrejo, Karanganyar	9 Pokmas / Ormas	150.148.300	DANA ALOKASI UMUM (DAU)		9 Pokmas / Ormas	170.000.000
7.01.04	PROGRAM KOORDINASI KETENTRAMAN DAN KETERTIBAN UMUM	Persentase Penanganan Pengaduan Trantibmas dan Kebencanaan		100%	19.570.000			100%	35.000.000
7.01.04.2.01	Koordinasi Upaya Penyelenggaraan Ketenteraman dan Ketertiban Umum	Persentase Kegiatan Koordinasi Upaya Penyelenggaraan Ketenteraman dan		100%	19.570.000			100%	35.000.000

KODE	URUSAN / BIDANG URUSAN / PROGRAM / OUTCOME / KEGIATAN / SUB KEGIATAN	INDIKATOR PROGRAM / KEGIATAN / SUB KEGIATAN	RENCANA TAHUN 2026				CATATAN PENTING	PRAKIRAAN MAJU RENCANA TAHUN 2027	
			LOKASI	TARGET CAPAIAN KINERJA	KEBUTUHAN DANA/PAGU INDIKATIF	SUMBER DANA		TARGET CAPAIAN KINERJA	KEBUTUHAN DANA/PAGU INDIKATIF
2	3	4	10	8	9	11		15	16
		Ketertiban Umum							
7.01.04.2.01.0001	Sinergitas dengan Kepolisian Negara Republik Indonesia, Tentara Nasional Indonesia dan Instansi Vertikal di Wilayah Kecamatan								
		Jumlah Laporan Hasil Sinergitas dengan Kepolisian Negara Republik Indonesia, Tentara Nasional Indonesia dan Instansi Vertikal di Wilayah Kecamatan	Kota Pasuruan, Panggungrejo, Karanganyar	12 Laporan	19.570.000	DANA ALOKASI UMUM (DAU)		12 Laporan	35.000.000
7.01.05	PROGRAM PENYELENGGARAAN URUSAN PEMERINTAHAN UMUM	Persentase Penyelenggaraan Urusan Pemerintahan Umum		100%	203.880.000			100%	190.000.000
7.01.05.2.01	Penyelenggaraan Urusan Pemerintahan Umum Sesuai Penugasan Kepala Daerah	Persentase Kegiatan Penyelenggaraan Urusan Pemerintahan Umum Sesuai Penugasan Kepala Daerah		100%	203.880.000			100%	190.000.000
7.01.05.2.01.0007	Pelaksanaan Semua Urusan Pemerintahan yang Bukan Merupakan Kewenangan Daerah dan Tidak Dilaksanakan oleh Instansi Vertikal								
		Jumlah Dokumen Semua Urusan Pemerintahan yang Bukan Merupakan Kewenangan Daerah dan Tidak Dilaksanakan oleh Instansi Vertikal	Kota Pasuruan, Panggungrejo, Karanganyar	1 Dokumen	203.880.000	DANA ALOKASI UMUM (DAU)		1 Dokumen	190.000.000

KODE	URUSAN / BIDANG URUSAN / PROGRAM / OUTCOME / KEGIATAN / SUB KEGIATAN	INDIKATOR PROGRAM / KEGIATAN / SUB KEGIATAN	RENCANA TAHUN 2026				CATATAN PENTING	PRAKIRAAN MAJU RENCANA TAHUN 2027	
			LOKASI	TARGET CAPAIAN KINERJA	KEBUTUHAN DANA/PAGU INDIKATIF	SUMBER DANA		TARGET CAPAIAN KINERJA	KEBUTUHAN DANA/PAGU INDIKATIF
2	3	4	10	8	9	11		15	16
	KELURAHAN KANDANGSAPI				374.676.400				371.212.800
7	UNSUR KEWILAYAHAN				374.676.400				371.212.800
7.01	KECAMATAN				374.676.400				371.212.800
7.01.01	PROGRAM PENUNJANG URUSAN PEMERINTAHAN DAERAH KABUPATEN/KOTA	Level Maturitas SPIP Nilai SAKIP SKPD		3 81,5	66.036.613			3 81,5	75.463.400
7.01.01.2.08	Penyediaan Jasa Penunjang Urusan Pemerintahan Daerah	*Jumlah Laporan Penyediaan Jasa Pelayanan Umum Kantor yang Disediakan*		12 Laporan	66.036.613			12 Laporan	75.463.400
7.01.01.2.08.0004	Penyediaan Jasa Pelayanan Umum Kantor								
		Jumlah Laporan Penyediaan Jasa Pelayanan Umum Kantor yang Disediakan	Kota Pasuruan, Semua Kecamatan, Semua Kel/Desa	12 Laporan	66.036.613	DANA ALOKASI UMUM (DAU)		12 Laporan	75.463.400
7.01.03	PROGRAM PEMBERDAYAAN MASYARAKAT DESA DAN KELURAHAN	Persentase kelembagaan masyarakat yang dibina		100%	209.196.000			100%	209.196.000
7.01.03.2.02	Kegiatan Pemberdayaan Kelurahan	Persentase Kegiatan Pemberdayaan Kelurahan		100%	209.196.000			100%	209.196.000
7.01.03.2.02.0001	Peningkatan Partisipasi Masyarakat dalam Forum Musyawarah Perencanaan Pembangunan di Kelurahan								
		Jumlah Lembaga Kemasyarakatan yang Berpartisipasi dalam Forum Musyawarah Perencanaan Pembangunan di Kelurahan	Kota Pasuruan, Panggungrejo, Semua Kel/Desa	11 Lembaga Kemasyarakatan	9.196.000	DANA ALOKASI UMUM (DAU)		11 Lembaga Kemasyarakatan	9.196.000
7.01.03.2.02.0002	Pembangunan Sarana dan								

KODE	URUSAN / BIDANG URUSAN / PROGRAM / OUTCOME / KEGIATAN / SUB KEGIATAN	INDIKATOR PROGRAM / KEGIATAN / SUB KEGIATAN	RENCANA TAHUN 2026				CATATAN PENTING	PRAKIRAAN MAJU RENCANA TAHUN 2027	
			LOKASI	TARGET CAPAIAN KINERJA	KEBUTUHAN DANA/PAGU INDIKATIF	SUMBER DANA		TARGET CAPAIAN KINERJA	KEBUTUHAN DANA/PAGU INDIKATIF
2	3	4	10	8	9	11		15	16
	Prasarana Kelurahan								
		Jumlah Sarana dan Prasarana Kelurahan yang Terbangun	Kota Pasuruan, Panggungrejo, Kandangsapi	10 Unit	25.000.000	DAU TAMBAHAN DUKUNGAN PENDANAAN KELURAHAN		10 Unit	25.000.000
7.01.03.2.02.0003	Pemberdayaan Masyarakat di Kelurahan								
		Jumlah Pokmas dan Ormas yang Melaksanakan Pemberdayaan Masyarakat di Kelurahan	Kota Pasuruan, Panggungrejo, Kandangsapi	8 Pokmas / Ormas	175.000.000	DAU TAMBAHAN DUKUNGAN PENDANAAN KELURAHAN		8 Pokmas / Ormas	175.000.000
7.01.04	PROGRAM KOORDINASI KETENTRAMAN DAN KETERTIBAN UMUM	Persentase Penanganan Pengaduan Trantibmas dan Kebencanaan		100%	18.742.000			100%	18.742.000
7.01.04.2.01	Koordinasi Upaya Penyelenggaraan Ketenteraman dan Ketertiban Umum	Persentase Kegiatan Koordinasi Upaya Penyelenggaraan Ketenteraman dan Ketertiban Umum		100%	18.742.000			100%	18.742.000
7.01.04.2.01.0001	Sinergitas dengan Kepolisian Negara Republik Indonesia, Tentara Nasional Indonesia dan Instansi Vertikal di Wilayah Kecamatan								
		Jumlah Laporan Hasil Sinergitas dengan Kepolisian Negara Republik Indonesia, Tentara Nasional Indonesia dan Instansi Vertikal di Wilayah Kecamatan	Kota Pasuruan, Panggungrejo, Kandangsapi	12 Laporan	18.742.000	DANA ALOKASI UMUM (DAU)		12 Laporan	18.742.000
7.01.05	PROGRAM	Persentase		100%	80.701.787			100%	67.8

KODE	URUSAN / BIDANG URUSAN / PROGRAM / OUTCOME / KEGIATAN / SUB KEGIATAN	INDIKATOR PROGRAM / KEGIATAN / SUB KEGIATAN	RENCANA TAHUN 2026				CATATAN PENTING	PRAKIRAAN MAJU RENCANA TAHUN 2027	
			LOKASI	TARGET CAPAIAN KINERJA	KEBUTUHAN DANA/PAGU INDIKATIF	SUMBER DANA		TARGET CAPAIAN KINERJA	KEBUTUHAN DANA/PAGU INDIKATIF
2	3	4	10	8	9	11		15	16
	PENYELENGGARAAN URUSAN PEMERINTAHAN UMUM	Penyelenggaraan Urusan Pemerintahan Umum							11.400
7.01.05.2.01	Penyelenggaraan Urusan Pemerintahan Umum Sesuai Penugasan Kepala Daerah	Persentase Kegiatan Penyelenggaraan Urusan Pemerintahan Umum Sesuai Penugasan Kepala Daerah		100%	80.701.787			100%	67.811.400
7.01.05.2.01.0007	Pelaksanaan Semua Urusan Pemerintahan yang Bukan Merupakan Kewenangan Daerah dan Tidak Dilaksanakan oleh Instansi Vertikal								
		Jumlah Dokumen Semua Urusan Pemerintahan yang Bukan Merupakan Kewenangan Daerah dan Tidak Dilaksanakan oleh Instansi Vertikal	Kota Pasuruan, Panggungrejo, Kandangsapi	12 Dokumen	80.701.787	DANA ALOKASI UMUM (DAU)		12 Dokumen	67.811.400
	KELURAHAN PEKUNCEN				386.298.300				466.647.000
7	UNSUR KEWILAYAHAN				386.298.300				466.647.000
7.01	KECAMATAN				386.298.300				466.647.000
7.01.01	PROGRAM PENUNJANG URUSAN PEMERINTAHAN DAERAH KABUPATEN/KOTA	Level Maturitas SPIP Nilai SAKIP SKPD		3 81,5	50.756.900			3 81,5	88.300.000
7.01.01.2.08	Penyediaan Jasa Penunjang Urusan Pemerintahan Daerah	*Persentase terpenuhinya jasa penunjang layanan perkantoran*		100 %	50.756.900			100 %	88.300.000
7.01.01.2.08.0004	Penyediaan Jasa Pelayanan Umum Kantor								
		Jumlah Laporan Penyediaan Jasa Pelayanan	Kota Pasuruan,	12 Laporan	50.756.900	DANA ALOKASI		12 Laporan	88.300.000

KODE	URUSAN / BIDANG URUSAN / PROGRAM / OUTCOME / KEGIATAN / SUB KEGIATAN	INDIKATOR PROGRAM / KEGIATAN / SUB KEGIATAN	RENCANA TAHUN 2026				CATATAN PENTING	PRAKIRAAN MAJU RENCANA TAHUN 2027	
			LOKASI	TARGET CAPAIAN KINERJA	KEBUTUHAN DANA/PAGU INDIKATIF	SUMBER DANA		TARGET CAPAIAN KINERJA	KEBUTUHAN DANA/PAGU INDIKATIF
2	3	4	10	8	9	11		15	16
		Umum Kantor yang Disediakan	Panggungrejo, Pekuncen			UMUM (DAU)			
7.01.03	PROGRAM PEMBERDAYAAN MASYARAKAT DESA DAN KELURAHAN	Persentase kelembagaan masyarakat yang dibina		100%	212.961.100			100%	236.800.000
7.01.03.2.02	Kegiatan Pemberdayaan Kelurahan	Persentase Kegiatan Pemberdayaan Kelurahan		100%	212.961.100			100%	236.800.000
7.01.03.2.02.0001	Peningkatan Partisipasi Masyarakat dalam Forum Musyawarah Perencanaan Pembangunan di Kelurahan								
		Jumlah Lembaga Kemasyarakatan yang Berpartisipasi dalam Forum Musyawarah Perencanaan Pembangunan di Kelurahan	Kota Pasuruan, Panggungrejo, Pekuncen	8 Lembaga Kemasyarakatan	12.961.100	DANA ALOKASI UMUM (DAU)		8 Lembaga Kemasyarakatan	16.800.000
7.01.03.2.02.0002	Pembangunan Sarana dan Prasarana Kelurahan								
		Jumlah Sarana dan Prasarana Kelurahan yang Terbangun	Kota Pasuruan, Panggungrejo, Pekuncen	66 Unit	38.000.000	DANA ALOKASI UMUM (DAU)		66 Unit	41.800.000
7.01.03.2.02.0003	Pemberdayaan Masyarakat di Kelurahan								
		Jumlah Pokmas dan Ormas yang Melaksanakan Pemberdayaan Masyarakat di Kelurahan	Kota Pasuruan, Panggungrejo, Pekuncen	8 Pokmas / Ormas	162.000.000	DAU TAMBAHAN DUKUNGAN PENDANAAN KELURAHAN		8 Pokmas / Ormas	178.200.000
7.01.04	PROGRAM KOORDINASI KETENTRAMAN DAN KETERTIBAN UMUM	Persentase Penanganan Pengaduan Trantibmas dan Kebencanaan		100%	19.315.300			100%	24.700.000
7.01.04.2.01	Koordinasi Upaya Penyelenggaraan	Persentase Kegiatan Koordinasi Upaya		100%	19.315.300			100%	24.700.000

KODE	URUSAN / BIDANG URUSAN / PROGRAM / OUTCOME / KEGIATAN / SUB KEGIATAN	INDIKATOR PROGRAM / KEGIATAN / SUB KEGIATAN	RENCANA TAHUN 2026				CATATAN PENTING	PRAKIRAAN MAJU RENCANA TAHUN 2027	
			LOKASI	TARGET CAPAIAN KINERJA	KEBUTUHAN DANA/PAGU INDIKATIF	SUMBER DANA		TARGET CAPAIAN KINERJA	KEBUTUHAN DANA/PAGU INDIKATIF
2	3	4	10	8	9	11		15	16
	Ketenteraman dan Ketertiban Umum	Penyelenggaraan Ketenteraman dan Ketertiban Umum							
7.01.04.2.01.0001	Sinergitas dengan Kepolisian Negara Republik Indonesia, Tentara Nasional Indonesia dan Instansi Vertikal di Wilayah Kecamatan								
		Jumlah Laporan Hasil Sinergitas dengan Kepolisian Negara Republik Indonesia, Tentara Nasional Indonesia dan Instansi Vertikal di Wilayah Kecamatan	Kota Pasuruan, Panggungrejo, Pekuncen	12 Laporan	19.315.300	DANA ALOKASI UMUM (DAU)		12 Laporan	24.700.000
7.01.05	PROGRAM PENYELENGGARAAN URUSAN PEMERINTAHAN UMUM	Persentase Penyelenggaraan Urusan Pemerintahan Umum		100%	103.265.000			100%	116.847.000
7.01.05.2.01	Penyelenggaraan Urusan Pemerintahan Umum Sesuai Penugasan Kepala Daerah	Persentase Kegiatan Penyelenggaraan Urusan Pemerintahan Umum Sesuai Penugasan Kepala Daerah		100%	103.265.000			100%	116.847.000
7.01.05.2.01.0007	Pelaksanaan Semua Urusan Pemerintahan yang Bukan Merupakan Kewenangan Daerah dan Tidak Dilaksanakan oleh Instansi Vertikal								
		Jumlah Dokumen Semua Urusan Pemerintahan yang Bukan Merupakan Kewenangan Daerah dan	Kota Pasuruan, Panggungrejo, Pekuncen	1 Dokumen	103.265.000	DANA ALOKASI UMUM (DAU)		1 Dokumen	116.847.000

KODE	URUSAN / BIDANG URUSAN / PROGRAM / OUTCOME / KEGIATAN / SUB KEGIATAN	INDIKATOR PROGRAM / KEGIATAN / SUB KEGIATAN	RENCANA TAHUN 2026				CATATAN PENTING	PRAKIRAAN MAJU RENCANA TAHUN 2027	
			LOKASI	TARGET CAPAIAN KINERJA	KEBUTUHAN DANA/PAGU INDIKATIF	SUMBER DANA		TARGET CAPAIAN KINERJA	KEBUTUHAN DANA/PAGU INDIKATIF
2	3	4	10	8	9	11		15	16
		Tidak Dilaksanakan oleh Instansi Vertikal							
	KELURAHAN PANGGUNGREJO				387.351.280				475.000.000
7	UNSUR KEWILAYAHAN				387.351.280				475.000.000
7.01	KECAMATAN				387.351.280				475.000.000
7.01.01	PROGRAM PENUNJANG URUSAN PEMERINTAHAN DAERAH KABUPATEN/KOTA	Level Maturitas SPIP Nilai SAKIP SKPD		3 81,5	46.643.580			3 81,5	80.000.000
7.01.01.2.08	Penyediaan Jasa Penunjang Urusan Pemerintahan Daerah	*Persentase Terpenuhinya Jasa Penunjang Layanan Perkantoran*		100 %	46.643.580			100 %	80.000.000
7.01.01.2.08.0004	Penyediaan Jasa Pelayanan Umum Kantor								
		Jumlah Laporan Penyediaan Jasa Pelayanan Umum Kantor yang Disediakan	Kota Pasuruan, Panggungrejo, Panggungrejo	12 Laporan	46.643.580	DANA ALOKASI UMUM (DAU)		12 Laporan	80.000.000
7.01.03	PROGRAM PEMBERDAYAAN MASYARAKAT DESA DAN KELURAHAN	Persentase kelembagaan masyarakat yang dibina		100%	209.300.000			100%	250.000.000
7.01.03.2.02	Kegiatan Pemberdayaan Kelurahan	Persentase Kegiatan Pemberdayaan Kelurahan		100%	209.300.000			100%	250.000.000
7.01.03.2.02.0001	Peningkatan Partisipasi Masyarakat dalam Forum Musyawarah Perencanaan Pembangunan di Kelurahan								
		Jumlah Lembaga Kemasyarakatan yang Berpartisipasi dalam Forum Musyawarah Perencanaan Pembangunan di Kelurahan	Kota Pasuruan, Panggungrejo, Panggungrejo	8 Lembaga Kemasyarakatan	9.300.000	DANA ALOKASI UMUM (DAU)		8 Lembaga Kemasyarakatan	15.000.000
7.01.03.2.02.0002	Pembangunan Sarana dan								

KODE	URUSAN / BIDANG URUSAN / PROGRAM / OUTCOME / KEGIATAN / SUB KEGIATAN	INDIKATOR PROGRAM / KEGIATAN / SUB KEGIATAN	RENCANA TAHUN 2026				CATATAN PENTING	PRAKIRAAN MAJU RENCANA TAHUN 2027	
			LOKASI	TARGET CAPAIAN KINERJA	KEBUTUHAN DANA/PAGU INDIKATIF	SUMBER DANA		TARGET CAPAIAN KINERJA	KEBUTUHAN DANA/PAGU INDIKATIF
2	3	4	10	8	9	11		15	16
	Prasarana Kelurahan								
		Jumlah Sarana dan Prasarana Kelurahan yang Terbangun	Kota Pasuruan, Panggungrejo, Panggungrejo	80 Unit	30.000.000	DANA ALOKASI UMUM (DAU)		80 Unit	35.000.000
7.01.03.2.02.0003	Pemberdayaan Masyarakat di Kelurahan								
		Jumlah Pokmas dan Ormas yang Melaksanakan Pemberdayaan Masyarakat di Kelurahan	Kota Pasuruan, Panggungrejo, Panggungrejo	7 Pokmas / Ormas	170.000.000	DANA ALOKASI UMUM (DAU)		7 Pokmas / Ormas	200.000.000
7.01.04	PROGRAM KOORDINASI KETENTRAMAN DAN KETERTIBAN UMUM	Persentase Penanganan Pengaduan Trantibmas dan Kebencanaan		100%	26.199.600			100%	30.000.000
7.01.04.2.01	Koordinasi Upaya Penyelenggaraan Ketenteraman dan Ketertiban Umum	Persentase Kegiatan Koordinasi Upaya Penyelenggaraan Ketenteraman dan Ketertiban Umum		100%	26.199.600			100%	30.000.000
7.01.04.2.01.0001	Sinergitas dengan Kepolisian Negara Republik Indonesia, Tentara Nasional Indonesia dan Instansi Vertikal di Wilayah Kecamatan								
		Jumlah Laporan Hasil Sinergitas dengan Kepolisian Negara Republik Indonesia, Tentara Nasional Indonesia dan Instansi Vertikal di Wilayah Kecamatan	Kota Pasuruan, Panggungrejo, Panggungrejo	12 Laporan	26.199.600	DANA ALOKASI UMUM (DAU)		12 Laporan	30.000.000
7.01.05	PROGRAM PENYELENGGARAAN URUSAN PEMERINTAHAN	Persentase Penyelenggaraan Urusan Pemerintahan Umum		100%	105.208.100			100%	115.000.000

KODE	URUSAN / BIDANG URUSAN / PROGRAM / OUTCOME / KEGIATAN / SUB KEGIATAN	INDIKATOR PROGRAM / KEGIATAN / SUB KEGIATAN	RENCANA TAHUN 2026				CATATAN PENTING	PRAKIRAAN MAJU RENCANA TAHUN 2027	
			LOKASI	TARGET CAPAIAN KINERJA	KEBUTUHAN DANA/PAGU INDIKATIF	SUMBER DANA		TARGET CAPAIAN KINERJA	KEBUTUHAN DANA/PAGU INDIKATIF
2	3	4	10	8	9	11		15	16
	UMUM								
7.01.05.2.01	Penyelenggaraan Urusan Pemerintahan Umum Sesuai Penugasan Kepala Daerah	Persentase Kegiatan Penyelenggaraan Urusan Pemerintahan Umum Sesuai Penugasan Kepala Daerah		100%	105.208.100			100%	115.000.000
7.01.05.2.01.0007	Pelaksanaan Semua Urusan Pemerintahan yang Bukan Merupakan Kewenangan Daerah dan Tidak Dilaksanakan oleh Instansi Vertikal								
		Jumlah Dokumen Semua Urusan Pemerintahan yang Bukan Merupakan Kewenangan Daerah dan Tidak Dilaksanakan oleh Instansi Vertikal	Kota Pasuruan, Panggungrejo, Panggungrejo	12 Dokumen	105.208.100	DANA ALOKASI UMUM (DAU)		12 Dokumen	115.000.000
	KELURAHAN MANDARANREJO				416.608.300				535.000.000
7	UNSUR KEWILAYAHAN				416.608.300				535.000.000
7.01	KECAMATAN				416.608.300				535.000.000
7.01.01	PROGRAM PENUNJANG URUSAN PEMERINTAHAN DAERAH KABUPATEN/KOTA	Level Maturitas SPIP Nilai SAKIP SKPD		3 81,5	48.775.600			3 81,5	100.000.000
7.01.01.2.08	Penyediaan Jasa Penunjang Urusan Pemerintahan Daerah	*Jumlah Laporan Penyediaan Jasa Pelayanan Umum Kantor yang Disediakan*		12 Laporan	48.775.600			12 Laporan	100.000.000
7.01.01.2.08.0004	Penyediaan Jasa Pelayanan Umum Kantor								
		Jumlah Laporan Penyediaan Jasa Pelayanan	Kota Pasuruan,	12 Laporan	48.775.600	DANA ALOKASI		12 Laporan	100.000.000

KODE	URUSAN / BIDANG URUSAN / PROGRAM / OUTCOME / KEGIATAN / SUB KEGIATAN	INDIKATOR PROGRAM / KEGIATAN / SUB KEGIATAN	RENCANA TAHUN 2026				CATATAN PENTING	PRAKIRAAN MAJU RENCANA TAHUN 2027	
			LOKASI	TARGET CAPAIAN KINERJA	KEBUTUHAN DANA/PAGU INDIKATIF	SUMBER DANA		TARGET CAPAIAN KINERJA	KEBUTUHAN DANA/PAGU INDIKATIF
2	3	4	10	8	9	11		15	16
		Umum Kantor yang Disediakan	Panggungrejo, Mandaranrejo			UMUM (DAU)			
7.01.03	PROGRAM PEMBERDAYAAN MASYARAKAT DESA DAN KELURAHAN	Persentase kelembagaan masyarakat yang dibina		100%	208.749.700			100%	265.000.000
7.01.03.2.02	Kegiatan Pemberdayaan Kelurahan	Persentase Kegiatan Pemberdayaan Kelurahan		100%	208.749.700			100%	265.000.000
7.01.03.2.02.0001	Peningkatan Partisipasi Masyarakat dalam Forum Musyawarah Perencanaan Pembangunan di Kelurahan								
		Jumlah Lembaga Kemasyarakatan yang Berpartisipasi dalam Forum Musyawarah Perencanaan Pembangunan di Kelurahan	Kota Pasuruan, Panggungrejo, Mandaranrejo	8 Lembaga Kemasyarakatan	8.749.700	DANA ALOKASI UMUM (DAU)		8 Lembaga Kemasyarakatan	15.000.000
7.01.03.2.02.0002	Pembangunan Sarana dan Prasarana Kelurahan								
		Jumlah Sarana dan Prasarana Kelurahan yang Terbangun	Kota Pasuruan, Panggungrejo, Mandaranrejo	17 Unit	30.000.000	DANA ALOKASI UMUM (DAU)		17 Unit	50.000.000
7.01.03.2.02.0003	Pemberdayaan Masyarakat di Kelurahan								
		Jumlah Pokmas dan Ormas yang Melaksanakan Pemberdayaan Masyarakat di Kelurahan	Kota Pasuruan, Panggungrejo, Mandaranrejo	7 Pokmas / Ormas	170.000.000	DANA ALOKASI UMUM (DAU)		7 Pokmas / Ormas	200.000.000
7.01.04	PROGRAM KOORDINASI KETENTRAMAN DAN KETERTIBAN UMUM	Persentase Penanganan Pengaduan Trantibmas dan Kebencanaan		100%	24.525.800			100%	40.000.000
7.01.04.2.01	Koordinasi Upaya Penyelenggaraan Ketenteraman dan	Persentase Kegiatan Koordinasi Upaya Penyelenggaraan		100%	24.525.800			100%	40.000.000

KODE	URUSAN / BIDANG URUSAN / PROGRAM / OUTCOME / KEGIATAN / SUB KEGIATAN	INDIKATOR PROGRAM / KEGIATAN / SUB KEGIATAN	RENCANA TAHUN 2026				CATATAN PENTING	PRAKIRAAN MAJU RENCANA TAHUN 2027	
			LOKASI	TARGET CAPAIAN KINERJA	KEBUTUHAN DANA/PAGU INDIKATIF	SUMBER DANA		TARGET CAPAIAN KINERJA	KEBUTUHAN DANA/PAGU INDIKATIF
2	3	4	10	8	9	11		15	16
	Ketertiban Umum	Ketenteraman dan Ketertiban Umum							
7.01.04.2.01.0001	Sinergitas dengan Kepolisian Negara Republik Indonesia, Tentara Nasional Indonesia dan Instansi Vertikal di Wilayah Kecamatan								
		Jumlah Laporan Hasil Sinergitas dengan Kepolisian Negara Republik Indonesia, Tentara Nasional Indonesia dan Instansi Vertikal di Wilayah Kecamatan	Kota Pasuruan, Panggungrejo, Mandaranrejo	12 Laporan	24.525.800	DANA ALOKASI UMUM (DAU)		12 Laporan	40.000.000
7.01.05	PROGRAM PENYELENGGARAAN URUSAN PEMERINTAHAN UMUM	Persentase Penyelenggaraan Urusan Pemerintahan Umum		100%	134.557.200			100%	130.000.000
7.01.05.2.01	Penyelenggaraan Urusan Pemerintahan Umum Sesuai Penugasan Kepala Daerah	Persentase Kegiatan Penyelenggaraan Urusan Pemerintahan Umum Sesuai Penugasan Kepala Daerah		100%	134.557.200			100%	130.000.000
7.01.05.2.01.0007	Pelaksanaan Semua Urusan Pemerintahan yang Bukan Merupakan Kewenangan Daerah dan Tidak Dilaksanakan oleh Instansi Vertikal								
		Jumlah Dokumen Semua Urusan Pemerintahan yang Bukan Merupakan Kewenangan Daerah dan Tidak Dilaksanakan oleh	Kota Pasuruan, Panggungrejo, Mandaranrejo	12 Dokumen	134.557.200	DANA ALOKASI UMUM (DAU)		12 Dokumen	130.000.000

KODE	URUSAN / BIDANG URUSAN / PROGRAM / OUTCOME / KEGIATAN / SUB KEGIATAN	INDIKATOR PROGRAM / KEGIATAN / SUB KEGIATAN	RENCANA TAHUN 2026				CATATAN PENTING	PRAKIRAAN MAJU RENCANA TAHUN 2027	
			LOKASI	TARGET CAPAIAN KINERJA	KEBUTUHAN DANA/PAGU INDIKATIF	SUMBER DANA		TARGET CAPAIAN KINERJA	KEBUTUHAN DANA/PAGU INDIKATIF
2	3	4	10	8	9	11		15	16
		Instansi Vertikal							
	KELURAHAN TAMBAAN				447.950.708				511.000.000
7	UNSUR KEWILAYAHAN				447.950.708				511.000.000
7.01	KECAMATAN				447.950.708				511.000.000
7.01.01	PROGRAM PENUNJANG URUSAN PEMERINTAHAN DAERAH KABUPATEN/KOTA	Level Maturitas SPIP Nilai SAKIP SKPD		3 81,5	64.664.991			3 81,5	90.000.000
7.01.01.2.08	Penyediaan Jasa Penunjang Urusan Pemerintahan Daerah	*Jumlah Laporan Penyediaan Jasa Pelayanan Umum Kantor yang Disediakan*		12 Laporan	64.664.991			12 Laporan	90.000.000
7.01.01.2.08.0004	Penyediaan Jasa Pelayanan Umum Kantor								
		Jumlah Laporan Penyediaan Jasa Pelayanan Umum Kantor yang Disediakan	Kota Pasuruan, Panggungrejo, Tamba'an	12 Laporan	64.664.991	DANA ALOKASI UMUM (DAU)		12 Laporan	90.000.000
7.01.03	PROGRAM PEMBERDAYAAN MASYARAKAT DESA DAN KELURAHAN	Persentase kelembagaan masyarakat yang dibina		100%	200.000.000			100%	230.000.000
7.01.03.2.02	Kegiatan Pemberdayaan Kelurahan	Persentase Kegiatan Pemberdayaan Kelurahan		100%	200.000.000			100%	230.000.000
7.01.03.2.02.0001	Peningkatan Partisipasi Masyarakat dalam Forum Musyawarah Perencanaan Pembangunan di Kelurahan								
		0	Kota Pasuruan, Panggungrejo, Tamba'an	8 0	17.000.000	DAU TAMBAHAN DUKUNGAN PENDANAAN KELURAHAN		8 0	20.000.000
7.01.03.2.02.0002	Pembangunan Sarana dan Prasarana Kelurahan								

KODE	URUSAN / BIDANG URUSAN / PROGRAM / OUTCOME / KEGIATAN / SUB KEGIATAN	INDIKATOR PROGRAM / KEGIATAN / SUB KEGIATAN	RENCANA TAHUN 2026				CATATAN PENTING	PRAKIRAAN MAJU RENCANA TAHUN 2027	
			LOKASI	TARGET CAPAIAN KINERJA	KEBUTUHAN DANA/PAGU INDIKATIF	SUMBER DANA		TARGET CAPAIAN KINERJA	KEBUTUHAN DANA/PAGU INDIKATIF
2	3	4	10	8	9	11		15	16
		Jumlah Sarana dan Prasarana Kelurahan yang Terbangun	Kota Pasuruan, Panggungrejo, Tamba'an	5 Unit	18.094.500	DAU TAMBAHAN DUKUNGAN PENDANAAN KELURAHAN		5 Unit	25.000.000
7.01.03.2.02.0003	Pemberdayaan Masyarakat di Kelurahan								
		Jumlah Pokmas dan Ormas yang Melaksanakan Pemberdayaan Masyarakat di Kelurahan	Kota Pasuruan, Panggungrejo, Tamba'an	7 Pokmas / Ormas	164.905.500	DAU TAMBAHAN DUKUNGAN PENDANAAN KELURAHAN		7 Pokmas / Ormas	185.000.000
7.01.04	PROGRAM KOORDINASI KETENTRAMAN DAN KETERTIBAN UMUM	Persentase Penanganan Pengaduan Trantibmas dan Kebencanaan		100%	20.870.000			100%	21.000.000
7.01.04.2.01	Koordinasi Upaya Penyelenggaraan Ketenteraman dan Ketertiban Umum	Persentase Kegiatan Koordinasi Upaya Penyelenggaraan Ketenteraman dan Ketertiban Umum		100%	20.870.000			100%	21.000.000
7.01.04.2.01.0001	Sinergitas dengan Kepolisian Negara Republik Indonesia, Tentara Nasional Indonesia dan Instansi Vertikal di Wilayah Kecamatan								
		0	Kota Pasuruan, Panggungrejo, Tamba'an	12 0	20.870.000	DANA ALOKASI UMUM (DAU)		12 0	21.000.000
7.01.05	PROGRAM PENYELENGGARAAN URUSAN PEMERINTAHAN UMUM	Persentase Penyelenggaraan Urusan Pemerintahan Umum		100%	162.415.717			100%	170.000.000
7.01.05.2.01	Penyelenggaraan Urusan	Persentase Kegiatan		100%	162.415.717			100%	170.000.000

KODE	URUSAN / BIDANG URUSAN / PROGRAM / OUTCOME / KEGIATAN / SUB KEGIATAN	INDIKATOR PROGRAM / KEGIATAN / SUB KEGIATAN	RENCANA TAHUN 2026				CATATAN PENTING	PRAKIRAAN MAJU RENCANA TAHUN 2027	
			LOKASI	TARGET CAPAIAN KINERJA	KEBUTUHAN DANA/PAGU INDIKATIF	SUMBER DANA		TARGET CAPAIAN KINERJA	KEBUTUHAN DANA/PAGU INDIKATIF
2	3	4	10	8	9	11		15	16
	Pemerintahan Umum Sesuai Penugasan Kepala Daerah	Penyelenggaraan Urusan Pemerintahan Umum Sesuai Penugasan Kepala Daerah							
7.01.05.2.01.0007	Pelaksanaan Semua Urusan Pemerintahan yang Bukan Merupakan Kewenangan Daerah dan Tidak Dilaksanakan oleh Instansi Vertikal								
		0	Kota Pasuruan, Panggungrejo, Tamba'an	1 0	162.415.717	DANA ALOKASI UMUM (DAU)		1 0	170.000.000
	KELURAHAN PETAMANAN				455.797.000				580.000.000
7	UNSUR KEWILAYAHAN				369.217.832				480.000.000
7.01	KECAMATAN				369.217.832				480.000.000
7.01.03	PROGRAM PEMBERDAYAAN MASYARAKAT DESA DAN KELURAHAN	Persentase kelembagaan masyarakat yang dibina		100%	190.000.000			100%	290.000.000
7.01.03.2.02	Kegiatan Pemberdayaan Kelurahan	Persentase Kegiatan Pemberdayaan Kelurahan		100%	190.000.000			100%	290.000.000
7.01.03.2.02.0001	Peningkatan Partisipasi Masyarakat dalam Forum Musyawarah Perencanaan Pembangunan di Kelurahan								
		Jumlah Lembaga Kemasyarakatan yang Berpartisipasi dalam Forum Musyawarah Perencanaan Pembangunan di Kelurahan	Kota Pasuruan, Panggungrejo, Petamanan	10 Lembaga Kemasyarakatan	20.000.000	DANA ALOKASI UMUM (DAU)		10 Lembaga Kemasyarakatan	40.000.000
7.01.03.2.02.0002	Pembangunan Sarana dan Prasarana Kelurahan								
		Jumlah Sarana dan	Kota	101 Unit	15.000.000	DANA		101 Unit	50.000.000

KODE	URUSAN / BIDANG URUSAN / PROGRAM / OUTCOME / KEGIATAN / SUB KEGIATAN	INDIKATOR PROGRAM / KEGIATAN / SUB KEGIATAN	RENCANA TAHUN 2026				CATATAN PENTING	PRAKIRAAN MAJU RENCANA TAHUN 2027	
			LOKASI	TARGET CAPAIAN KINERJA	KEBUTUHAN DANA/PAGU INDIKATIF	SUMBER DANA		TARGET CAPAIAN KINERJA	KEBUTUHAN DANA/PAGU INDIKATIF
2	3	4	10	8	9	11		15	16
		Prasarana Kelurahan yang Terbangun	Pasuruan, Panggungrejo, Petamanan			ALOKASI UMUM (DAU)			
7.01.03.2.02.0003	Pemberdayaan Masyarakat di Kelurahan								
		Jumlah Pokmas dan Ormas yang Melaksanakan Pemberdayaan Masyarakat di Kelurahan	Kota Pasuruan, Panggungrejo, Petamanan	8 Pokmas / Ormas	155.000.000	DANA ALOKASI UMUM (DAU)		8 Pokmas / Ormas	200.000.000
7.01.04	PROGRAM KOORDINASI KETENTRAMAN DAN KETERTIBAN UMUM	Persentase Penanganan Pengaduan Trantibmas dan Kebencanaan		100%	23.869.200			100%	40.000.000
7.01.04.2.01	Koordinasi Upaya Penyelenggaraan Ketenteraman dan Ketertiban Umum	Persentase Kegiatan Koordinasi Upaya Penyelenggaraan Ketenteraman dan Ketertiban Umum		100%	23.869.200			100%	40.000.000
7.01.04.2.01.0001	Sinergitas dengan Kepolisian Negara Republik Indonesia, Tentara Nasional Indonesia dan Instansi Vertikal di Wilayah Kecamatan								
		Jumlah Laporan Hasil Sinergitas dengan Kepolisian Negara Republik Indonesia, Tentara Nasional Indonesia dan Instansi Vertikal di Wilayah Kecamatan	Kota Pasuruan, Panggungrejo, Petamanan	100 Laporan	23.869.200	DANA ALOKASI UMUM (DAU)		100 Laporan	40.000.000
7.01.05	PROGRAM PENYELENGGARAAN URUSAN PEMERINTAHAN UMUM	Persentase Penyelenggaraan Urusan Pemerintahan Umum		100%	155.348.632			100%	150.000.000
7.01.05.2.01	Penyelenggaraan Urusan	Persentase Kegiatan		100%	155.348.632			100%	150.000.000

KODE	URUSAN / BIDANG URUSAN / PROGRAM / OUTCOME / KEGIATAN / SUB KEGIATAN	INDIKATOR PROGRAM / KEGIATAN / SUB KEGIATAN	RENCANA TAHUN 2026				CATATAN PENTING	PRAKIRAAN MAJU RENCANA TAHUN 2027	
			LOKASI	TARGET CAPAIAN KINERJA	KEBUTUHAN DANA/PAGU INDIKATIF	SUMBER DANA		TARGET CAPAIAN KINERJA	KEBUTUHAN DANA/PAGU INDIKATIF
2	3	4	10	8	9	11		15	16
	Pemerintahan Umum Sesuai Penugasan Kepala Daerah	Penyelenggaraan Urusan Pemerintahan Umum Sesuai Penugasan Kepala Daerah							
7.01.05.2.01.0007	Pelaksanaan Semua Urusan Pemerintahan yang Bukan Merupakan Kewenangan Daerah dan Tidak Dilaksanakan oleh Instansi Vertikal								
		Jumlah Dokumen Semua Urusan Pemerintahan yang Bukan Merupakan Kewenangan Daerah dan Tidak Dilaksanakan oleh Instansi Vertikal	Kota Pasuruan, Panggungrejo, Petamanan	100 Dokumen	155.348.632	DANA ALOKASI UMUM (DAU)		100 Dokumen	150.000.000
X	NON URUSAN				86.579.168				100.000.000
X.XX	URUSAN PEMERINTAHAN BIDANG XX				86.579.168				100.000.000
X.XX.01	PROGRAM PENUNJANG URUSAN PEMERINTAHAN DAERAH KABUPATEN/KOTA	Level Maturitas SPIP Nilai SAKIP SKPD		3 81,5	86.579.168			3 81,5	100.000.000
X.XX.01.2.08	Penyediaan Jasa Penunjang Urusan Pemerintahan Daerah	*Jumlah Laporan Penyediaan Jasa Pelayanan Umum Kantor yang Disediakan*		100 %	86.579.168			100 %	100.000.000
X.XX.01.2.08.0004	Penyediaan Jasa Pelayanan Umum Kantor								
		Jumlah Laporan Penyediaan Jasa Pelayanan Umum Kantor yang Disediakan	Kota Pasuruan, Panggungrejo, Petamanan	100 Laporan	86.579.168	DANA ALOKASI UMUM (DAU)		100 Laporan	100.000.000
	KELURAHAN BUGUL LOR				516.441.521				482.692.000

KODE	URUSAN / BIDANG URUSAN / PROGRAM / OUTCOME / KEGIATAN / SUB KEGIATAN	INDIKATOR PROGRAM / KEGIATAN / SUB KEGIATAN	RENCANA TAHUN 2026				CATATAN PENTING	PRAKIRAAN MAJU RENCANA TAHUN 2027	
			LOKASI	TARGET CAPAIAN KINERJA	KEBUTUHAN DANA/PAGU INDIKATIF	SUMBER DANA		TARGET CAPAIAN KINERJA	KEBUTUHAN DANA/PAGU INDIKATIF
2	3	4	10	8	9	11		15	16
7	UNSUR KEWILAYAHAN				516.441.521				482.692.000
7.01	KECAMATAN				516.441.521				482.692.000
7.01.01	PROGRAM PENUNJANG URUSAN PEMERINTAHAN DAERAH KABUPATEN/KOTA	Level Maturitas SPIP Nilai SAKIP SKPD		3 81,5	43.806.121			3 81,5	61.112.800
7.01.01.2.08	Penyediaan Jasa Penunjang Urusan Pemerintahan Daerah	*Jumlah Laporan Penyediaan Jasa Pelayanan Umum Kantor yang Disediakan*		12 Laporan	43.806.121			12 Laporan	61.112.800
7.01.01.2.08.0004	Penyediaan Jasa Pelayanan Umum Kantor								
		Jumlah Laporan Penyediaan Jasa Pelayanan Umum Kantor yang Disediakan	Kota Pasuruan, Panggungrejo, Bugul Lor	12 Laporan	43.806.121	DANA ALOKASI UMUM (DAU)		12 Laporan	61.112.800
7.01.03	PROGRAM PEMBERDAYAAN MASYARAKAT DESA DAN KELURAHAN	Persentase kelembagaan masyarakat yang dibina		100%	212.863.900			100%	212.863.900
7.01.03.2.02	Kegiatan Pemberdayaan Kelurahan	Persentase Kegiatan Pemberdayaan Kelurahan		100%	212.863.900			100%	212.863.900
7.01.03.2.02.0001	Peningkatan Partisipasi Masyarakat dalam Forum Musyawarah Perencanaan Pembangunan di Kelurahan								
		Jumlah Lembaga Kemasyarakatan yang Berpartisipasi dalam Forum Musyawarah Perencanaan Pembangunan di Kelurahan	Kota Pasuruan, Panggungrejo, Bugul Lor	8 Lembaga Kemasyarakatan	12.863.900	DANA ALOKASI UMUM (DAU)		8 Lembaga Kemasyarakatan	12.863.900
7.01.03.2.02.0002	Pembangunan Sarana dan Prasarana Kelurahan								
		Jumlah Sarana dan Prasarana Kelurahan yang	Kota Pasuruan,	8 Unit	25.000.000	DAU TAMBAHAN		8 Unit	25.000.000

KODE	URUSAN / BIDANG URUSAN / PROGRAM / OUTCOME / KEGIATAN / SUB KEGIATAN	INDIKATOR PROGRAM / KEGIATAN / SUB KEGIATAN	RENCANA TAHUN 2026				CATATAN PENTING	PRAKIRAAN MAJU RENCANA TAHUN 2027	
			LOKASI	TARGET CAPAIAN KINERJA	KEBUTUHAN DANA/PAGU INDIKATIF	SUMBER DANA		TARGET CAPAIAN KINERJA	KEBUTUHAN DANA/PAGU INDIKATIF
2	3	4	10	8	9	11		15	16
		Terbangun	Panggungrejo, Bugul Lor			DUKUNGAN PENDANAAN KELURAHAN			
7.01.03.2.02.0003	Pemberdayaan Masyarakat di Kelurahan								
		Jumlah Pokmas dan Ormas yang Melaksanakan Pemberdayaan Masyarakat di Kelurahan	Kota Pasuruan, Panggungrejo, Bugul Lor	8 Pokmas / Ormas	175.000.000	DAU TAMBAHAN DUKUNGAN PENDANAAN KELURAHAN		8 Pokmas / Ormas	175.000.000
7.01.04	PROGRAM KOORDINASI KETENTRAMAN DAN KETERTIBAN UMUM	Persentase Penanganan Pengaduan Trantibmas dan Kebencanaan		100%	19.591.100			100%	19.591.100
7.01.04.2.01	Koordinasi Upaya Penyelenggaraan Ketenteraman dan Ketertiban Umum	Persentase Kegiatan Koordinasi Upaya Penyelenggaraan Ketenteraman dan Ketertiban Umum		100%	19.591.100			100%	19.591.100
7.01.04.2.01.0001	Sinergitas dengan Kepolisian Negara Republik Indonesia, Tentara Nasional Indonesia dan Instansi Vertikal di Wilayah Kecamatan								
		Jumlah Laporan Hasil Sinergitas dengan Kepolisian Negara Republik Indonesia, Tentara Nasional Indonesia dan Instansi Vertikal di Wilayah Kecamatan	Kota Pasuruan, Panggungrejo, Bugul Lor	12 Laporan	19.591.100	DANA ALOKASI UMUM (DAU)		12 Laporan	19.591.100
7.01.05	PROGRAM PENYELENGGARAAN URUSAN PEMERINTAHAN UMUM	Persentase Penyelenggaraan Urusan Pemerintahan Umum		100%	240.180.400			100%	189.124.200

KODE	URUSAN / BIDANG URUSAN / PROGRAM / OUTCOME / KEGIATAN / SUB KEGIATAN	INDIKATOR PROGRAM / KEGIATAN / SUB KEGIATAN	RENCANA TAHUN 2026				CATATAN PENTING	PRAKIRAAN MAJU RENCANA TAHUN 2027	
			LOKASI	TARGET CAPAIAN KINERJA	KEBUTUHAN DANA/PAGU INDIKATIF	SUMBER DANA		TARGET CAPAIAN KINERJA	KEBUTUHAN DANA/PAGU INDIKATIF
2	3	4	10	8	9	11		15	16
7.01.05.2.01	Penyelenggaraan Urusan Pemerintahan Umum Sesuai Penugasan Kepala Daerah	Persentase Kegiatan Penyelenggaraan Urusan Pemerintahan Umum Sesuai Penugasan Kepala Daerah		100%	240.180.400			100%	189.124.200
7.01.05.2.01.0007	Pelaksanaan Semua Urusan Pemerintahan yang Bukan Merupakan Kewenangan Daerah dan Tidak Dilaksanakan oleh Instansi Vertikal								
		Jumlah Dokumen Semua Urusan Pemerintahan yang Bukan Merupakan Kewenangan Daerah dan Tidak Dilaksanakan oleh Instansi Vertikal	Kota Pasuruan, Panggungrejo, Bugul Lor	12 Dokumen	240.180.400	DANA ALOKASI UMUM (DAU)		12 Dokumen	189.124.200

BAB V
PENUTUP

Rencana Kerja (Renja) Kecamatan Panggungrejo Tahun 2026 ini disusun sebagai penjabaran tahunan dari Rencana Strategis Kecamatan Panggungrejo Tahun 2025–2029, dengan mengacu pada Rencana Kerja Pemerintah Daerah (RKPD) Kota Pasuruan] Tahun 2026.

Dokumen ini menjadi pedoman pelaksanaan program dan kegiatan pada tahun berjalan, sekaligus sebagai instrumen pengendalian, evaluasi, serta pelaporan kinerja. Seluruh program dan kegiatan yang tertuang di dalamnya diarahkan untuk mendukung pencapaian visi dan misi Kecamatan Panggungrejo, meningkatkan kualitas pelayanan publik, dan memperkuat peran Kecamatan sebagai perangkat daerah yang melaksanakan kewenangan di tingkat wilayah.

Diharapkan seluruh unsur pelaksana di lingkungan Kecamatan Panggungrejo dapat berkomitmen menjalankan Renja ini secara konsisten, efektif, dan efisien, serta melakukan koordinasi dengan perangkat daerah terkait dan pemangku kepentingan lainnya.

Dengan tersusunnya Renja ini, diharapkan pelaksanaan program dan kegiatan Tahun 2026 dapat berjalan lancar, memberikan manfaat nyata bagi masyarakat, serta berkontribusi pada terwujudnya pembangunan yang berkeadilan dan berkelanjutan di Kecamatan Panggungrejo.

CC. RENCANA KERJA KECAMATAN BUGUL KIDUL;

BAB I
PENDAHULUAN

Rencana Kerja (Renja) Perangkat Daerah merupakan dokumen perencanaan perangkat daerah untuk periode 1 (satu) tahun yang memuat kebijakan, program dan kegiatan pembangunan baik yang dilaksanakan langsung oleh pemerintah Daerah maupun yang ditempuh dengan mendorong partisipasi masyarakat. Renja juga menterjemahkan perencanaan strategis lima tahunan yang dituangkan dalam renstra Perangkat Daerah yang terkait program dan kegiatan yang diperlukan untuk mencapai sasaran pembangunan, dalam bentuk kerangka regulasi dan kerangka anggaran.

Penyusunan Renja Kecamatan Bugul Kidul Tahun 2026 memperhatikan hasil kinerja yang dicapai pada tahun-tahun sebelumnya, kondisi yang ada, isu strategis yang akan dihadapi pada tahun pelaksanaan Rencana Kerja, mempertimbangkan sinergi antar sektor, serta memperhatikan azas koordinasi Kecamatan Bugul Kidul dengan seluruh perangkat daerah serta berbagai pihak terkait.

Renja Kecamatan Bugul Kidul Tahun 2026 memberikan acuan dalam merencanakan kegiatan yang terarah, efektif dan terukur sesuai dengan tugas pokok dan fungsi yang telah ditetapkan. Selain itu Renja Kecamatan Bugul Kidul juga memberikan gambaran semua kegiatan yang akan dilaksanakan Kecamatan Bugul Kidul pada tahun 2026.

1.1. Latar Belakang

1.1.1. Pengertian Renja Perangkat Daerah

Sebagaimana telah diatur dalam Pasal 1 dalam Ketentuan Umum Peraturan Menteri Dalam Negeri Republik Indonesia Nomor 86 Tahun 2017 Tentang Tata Cara Perencanaan, Pengendalian Dan Evaluasi Pembangunan Daerah, Tata Cara Evaluasi Rancangan Peraturan Daerah Tentang Rencana Pembangunan Jangka Panjang Daerah Dan Rencana Pembangunan Jangka Menengah Daerah, Serta Tata Cara Perubahan Rencana Pembangunan Jangka Panjang Daerah, Rencana Pembangunan Jangka Menengah Daerah, Dan Rencana Kerja Pemerintah Daerah menjelaskan bahwa Rencana Kerja Perangkat Daerah yang selanjutnya disingkat Renja PD adalah dokumen perencanaan PD untuk periode 1 Tahun.

1.1.2. Proses Penyusunan Renja Perangkat Daerah

Sesuai dengan Pasal 175 Ayat (1) dalam Permendagri 86/2017 Renja PD disusun berdasarkan :

a. pendekatan kinerja, kerangka pengeluaran jangka menengah serta perencanaan dan penganggaran terpadu;

b. kerangka pendanaan dan pagu indikatif; dan

c. urusan wajib yang mengacu pada SPM sesuai dengan kondisi nyata daerah dan kebutuhan masyarakat, atau urusan pilihan yang menjadi tanggung jawab Perangkat Daerah.

Tata cara peyusunan Renja Perangkat Daerah sebagaimana Permendagri 86/2017 adalah sebagai berikut :

a. Persiapan Penyusunan Renja

- Pembentukan Tim Penyusun Renja Perangkat Daerah
- Orientasi mengenai Renja
- Penyusunan Agenda Kerja Tim Penyusun Renja Perangkat Daerah
- Penyiapan Data dan Informasi

b. Peyusunan Rancangan Awal Rencana Kerja Perangkat Daerah

Perangkat Daerah menyusun rancangan awal Renja paling lambat minggu pertama bulan Desember yang berpedoman pada Renstra Perangkat Daerah, hasil evaluasi hasil Renja Perangkat Daerah tahun lalu, dan hasil evaluasi hasil Renja Perangkat Daerah tahun berjalan.

c. Penyusunan Rancangan Rencana Kerja Perangkat Daerah

- Penyusunan rancangan Renja Perangkat Daerah merupakan proses penyempurnaan rancangan awal Renja Perangkat Daerah
- Rancangan Renja Perangkat Daerah dibahas dan disempurnakan dalam forum PD/lintas Perangkat Daerah
- Rancangan Renja Perangkat Daerah disampaikan kepada kepala BAPPELITBANGDA untuk diverifikasi dan dijadikan sebagai bahan penyempurnaan rancangan awal RKPD menjadi rancangan RKPD.
- Rancangan Renja Perangkat Daerah sebagaimana dimaksud disampaikan paling lambat minggu pertama bulan Maret.

d. Perumusan Rancangan Akhir Rencana Kerja Perangkat Daerah

Perumusan rancangan akhir Renja Perangkat Daerah merupakan proses penyempurnaan rancangan Renja Perangkat Daerah menjadi rancangan akhir Renja PD berdasarkan Perwali tentang RKPD

e. Penetapan Rencana Kerja Perangkat Daerah

1.2. Landasan Hukum

Dalam penyusunan Rencana Kerja Kecamatan Bugul Kidul Tahun 2026 ini berpedoman pada sejumlah peraturan yang digunakan sebagai dasar, yaitu :

1.2.1. Ketentuan tentang Susunan Organisasi dan Tata Kerja (SOTK) dan Kewenangan Perangkat Daerah

1. Peraturan Daerah Kota Pasuruan Nomor 7 Tahun 2016 Tentang Pembentukan Dan Susunan Perangkat Daerah Kota Pasuruan (Lembaran Daerah Kota Pasuruan Tahun 2016 Nomor 13, Tambahan Lembaran Daerah Kota Pasuruan Nomor 11);

2. Peraturan Walikota Pasuruan 50 Tahun 2016 Tentang Susunan Organisasi Dan Tata Kerja Perangkat Daerah (Berita Daerah Kota Pasuruan Tahun 2016 Nomor 50);
3. Peraturan Walikota Pasuruan Nomor 78 Tahun 2016 Tentang Tugas Pokok Dan Fungsi Kecamatan;
4. Peraturan Walikota Pasuruan Nomor 79 Tahun 2016 Tentang Tugas Pokok dan Fungsi Kelurahan.

1.2.2. Ketentuan tentang Perencanaan dan Penganggaran

Peraturan yang memayungi perencanaan adalah :

1. Undang-Undang Nomor 25 Tahun 2004 tentang Sistem Perencanaan Pembangunan Nasional;
2. Peraturan Pemerintah Nomor 8 Tahun 2008 tentang Tahapan, Tata Cara Penyusunan, Pengendalian dan Evaluasi Pelaksanaan Rencana Pembangunan Daerah;
3. Peraturan Daerah Kota Pasuruan Nomor 7 Tahun 2016 tentang Pembentukan dan Susunan Perangkat Daerah;
4. Peraturan Menteri Dalam Negeri Republik Indonesia Nomor 86 Tahun 2017 Tentang Tata Cara Perencanaan, Pengendalian dan Evaluasi Pembangunan Daerah, Tata Cara Evaluasi Rancangan Peraturan Daerah Tentang Rencana Pembangunan Jangka Panjang Daerah dan Rencana Pembangunan Jangka Menengah Daerah, serta Tata Cara Perubahan Rencana Pembangunan Jangka Panjang Daerah, Rencana Pembangunan Jangka Menengah Daerah, dan Rencana Kerja Pemerintah Daerah;
5. Peraturan Daerah Nomor 4 Tahun 2021 tentang Rencana Pembangunan Jangka Menengah (RPJMD) Kota Pasuruan 2021-2026);
6. Peraturan Walikota Pasuruan Nomor 26 Tahun 2025 Tentang Rencana Kerja Pemerintah Daerah (RKPD) Kota Pasuruan Tahun 2026.

Peraturan yang memayungi penganggaran adalah:

1. Undang-Undang Nomor 17 Tahun 2003 tentang Keuangan Negara
2. Undang-Undang Nomor 1 Tahun 2004 tentang Perbendaharaan Negara
3. Undang-Undang Nomor 23 Tahun 2015 tentang Pemerintahan Daerah
4. Peraturan Pemerintah Nomor 58 Tahun 2005 tentang Pengelolaan Keuangan Daerah
5. Peraturan Menteri Dalam Negeri Nomor 13 Tahun 2006 tentang Pedoman Pengelolaan Keuangan Daerah sebagaimana telah diubah kedua kali dengan Peraturan Menteri Dalam Negeri Nomor 21 Tahun 2011.

1.3. Maksud dan Tujuan

1.3.1. Maksud Penyusunan Renja Kecamatan Bugul Kidul Tahun 2026

Maksud penyusunan Renja Kecamatan Bugul Kidul Tahun 2026 adalah :

1. Menjabarkan rencana strategis kota dalam rencana strategis PD jangka pendek (1 tahun);
2. Menyelaraskan rencana strategis kota dengan pelayanan Perangkat Daerah, usulan masyarakat dan evaluasi kinerja tahun lalu menjadi rencana strategis PD;
3. Untuk mewujudkan sinergitas antara perencanaan, penganggaran, pelaksanaan dan pengawasan.

1.3.2. Tujuan Penyusunan Renja Kecamatan Bugul Kidul Tahun 2026

Tujuan penyusunan renja Kecamatan Bugul Kidul Tahun 2026 adalah :

1. Menjadi pedoman dalam pelaksanaan pelayanan Perangkat Daerah dalam jangka 1 tahun;
2. Menjadi pedoman dalam penyusunan rencana anggaran PD;
3. Memelihara konsistensi antara capaian tujuan perencanaan strategis dengan tujuan perencanaan dan penganggaran tahunan;
4. Mengukur kinerja penyelenggaraan fungsi dan urusan wajib melalui capaian target kinerja program;
5. Memberikan gambaran semua kegiatan yang akan dilaksanakan pada tahun 2026.

1.4. Sistematika Penulisan

Sistematika Penulisan Renja Kecamatan Bugul Kidul sebagai berikut :

BAB I. PENDAHULUAN

1.1 Latar Belakang
1.2 Landasan Hukum
1.3 Maksud dan Tujuan
1.4 Sistematika Penulisan

BAB II. HASIL EVALUASI RENCANA KERJA KECAMATAN BUGUL KIDUL TAHUN LALU

2.1 Evaluasi Pelaksanaan Renja Kecamatan Bugul Kidul Tahun Lalu dan Capaian Renstra Kecamatan Bugul Kidul
2.2. Analisis Kinerja Pelayanan Kecamatan Bugul Kidul
2.3 Isu-isu Penting Penyelenggaraan Tugas dan Fungsi Kecamatan Bugul Kidul
2.4 Review terhadap Rancangan Awal RKPD
2.5 Penelaahan Usulan Program dan Kegiatan Masyarakat

BAB III. TUJUAN DAN SASARAN KECAMATAN BUGUL KIDUL

3.1. Telaahan terhadap Kebijakan Nasional

3.2 Tujuan dan Sasaran Renja Perangkat Daerah

BAB IV. RENCANA KERJA DAN PENDANAAN KECAMATAN BUGUL KIDUL

4.1 Program dan Kegiatan

BAB V. PENUTUP

BAB II
HASIL EVALUASI RENJA KECAMATAN BUGUL KIDUL TAHUN 2024

2.1. Evaluasi Pelaksanaan Renja Kecamatan Bugul Kidul Tahun 2024 dan Capaian Renstra Kecamatan Bugul Kidul

Rencana Kerja merupakan dokumen perencanaan Perangkat Daerah/PD untuk periode 1 (satu) tahun yang meliputi penjabaran perencanaan tahunan dan Rencana Strategis. Tercapai tidaknya pelaksanaan kegiatan-kegiatan atau program yang telah disusun dapat dilihat berdasarkan Laporan Kinerja Kecamatan Bugul Kidul sebagai bentuk perwujudan kewajiban untuk mempertanggungjawabkan keberhasilan atau kegagalan pelaksanaan misi organisasi dalam mencapai tujuan-tujuan dan sasaran yang telah ditetapkan, melalui suatu media pertanggungjawaban yang dilaksanakan secara periodik. Terkait dengan hal tersebut, Rencana Kerja (RENJA) Tahun 2026 ini menyajikan dasar pengukuran kinerja program dan kegiatan dari hasil apa yang telah diraih atau dilaksanakan oleh Kecamatan Bugul Kidul selama tahun berjalan 2024 serta perkiraan target anggaran Tahun 2025.

Sejalan dengan berjalannya waktu, pelaksanaan Renja Kecamatan Bugul Kidul Tahun 2024 telah terlewati. Berbagai program dan kegiatan yang dituangkan dalam Renja Tahun 2024 telah dilaksanakan, dengan program dan kegiatan yang dilaksanakan oleh Kecamatan Bugul Kidul sebagai berikut :

1. Program Program Penyelenggaraan Urusan Pemerintahan Umum

    1. Kegiatan Penyelenggaraan Urusan Pemerintahan Umum sesuai Penugasan Kepala Daerah

2. Program Program Koordinasi Ketentraman dan Ketertiban Umum

    1. Kegiatan Koordinasi Upaya Penyelenggaraan Ketenteraman dan Ketertiban Umum

3. Program Pemberdayaan Masyarakat Desa Dan Kelurahan

    1. Kegiatan Koordinasi Kegiatan Pemberdayaan Desa

    2. Kegiatan Pemberdayaan Kelurahan

4. Program Penyelenggaraan Pemerintahan Dan Pelayanan Publik

    1. Kegiatan Koordinasi Penyelenggaraan Kegiatan Pemerintahan di Tingkat Kecamatan

5. Program Penunjang Urusan Pemerintah Daerah Kabupaten/Kota

    1. Kegiatan Perencanaan, Penganggaran, dan Evaluasi Kinerja Perangkat Daerah

    2. Kegiatan Administrasi Keuangan Perangkat Daerah

3. Kegiatan Administrasi Barang Milik Daerah pada Perangkat Daerah

4. Kegiatan Administrasi Kepegawaian Perangkat Daerah

5. Kegiatan Administrasi Umum Perangkat Daerah

6. Kegiatan Pengadaan Barang Milik Daerah Penunjang Urusan Pemerintah Daerah

7. Kegiatan Penyediaan Jasa Penunjang Urusan Pemerintahan Daerah

8. Kegiatan Pemeliharaan Barang Milik Daerah Penunjang Urusan Pemerintahan Daerah

Untuk mengetahui hasil-hasil yang telah dicapai maka perlu dilakukan evaluasi secara menyeluruh sebagaimana tabel berikut ini :

1. Realisasi program/kegiatan yang tidak memenuhi target kinerja hasil/keluaran yang direncanakan

   Pada pelaksanaan Renja Kecamatan Bugul Kidul Tahun 2024 tidak terdapat program/kegiatan yang tidak memenuhi target kinerja hasil/keluaran yang direncanakan. Ketercapaian target indikator ini didukung oleh adanya kinerja dan koordinasi yang baik di Kecamatan Bugul Kidul.

2. Realisasi program/kegiatan yang telah memenuhi target kinerja hasil/keluaran yang direncanakan;

   Program Renja Kecamatan Bugul Kidul Tahun 2024 yang telah memenuhi target kinerja hasil/keluaran yang direncanakan adalah

   1. Program Penyelenggaraan Pemerintahan Dan Pelayanan Publik

      Pelaksanaan Program Penyelenggaraan Pemerintahan Dan Pelayanan Publik diukur dengan satu indikator yaitu Prosentase usulan musrenbangcam yang diakomodir dalam musrenbangkot, pada tahun 2024 ditargetkan sebesar 80% dan terealisasi sebesar 100% sehingga capaiannya sebesar 100%. Capaian ini berdasarkan pada data Jumlah Usulan Musrebangcam yang disepakati dan dijadikan bahan musrenbangkot sejumlah 59 usulan dari jumlah total 59 usulan Musrebang Kecamatan. Ketercapaian indikator ini didukung oleh suksesnya pelaksanaan musrenbang di kelurahan sehingga usulan dapat masuk ke musrenbang kecamatan tepat waktu.

3. Realisasi program/kegiatan yang melebihi target kinerja hasil/keluaranyang direncanakan;

   Pada pelaksanaan Renja Kecamatan Bugul Kidul Tahun 2024 tidak terdapat program/kegiatan yang melebihi target kinerja hasil/keluaran yang direncanakan. Ketercapaian target indikator ini didukung oleh adanya kinerja dan koordinasi yang baik di Kecamatan Bugul Kidul.

Adapun Rekapitulasi Evaluasi Hasil Pelaksanaan Renja dan Pencapaian Renstra Kecamatan Bugul Kidul s/d Triwulan I Tahun 2025 tercantum dalam tabel 2.1 di bawah ini :

Tabel 2.1
Rekapitulasi Evaluasi Hasil Pelaksanaan Renja Perangkat Daerah
dan Pencapaian Renstra Perangkat Daerah s/d Tahun 2025 Kota Pasuruan

Kode	Urusan / Bidang Urusan Pemerintahan Daerah Dan Program / Kegiatan	Indikator Kinerja Program (outcomes) / Kegiatan (output)	Target Kinerja Capaian Program (Akhir Periode Renstra PD) Tahun 2026	Realisasi Target Kinerja Hasil Program dan Keluaran Kegiatan s/d dengan (Tahun n-3)(2022)	Target dan Realisasi Kinerja Program dan Kegiatan Tahun Lalu (n-2)(2024)			Target Program dan Kegiatan (Renja Perangkat Daerah (Tahun n-1)(2024)	Perkiraan Realisasi Capaian Target Renstra Perangkat Daerah s/d tahun berjalan	
					Target Renja Perangkat Daerah (Tahun n-2) (2023)	Realisasi Renja Perangkat Daerah (Tahun n-2)(2023)	Capaian (%)		Realisasi Capaian Program dan Kegiatan s/d tahun berjalan (Tahun n-1)(2024) sampai tribulan I	Tingkat Capaian Realisasi Target Renstra (%)
1	2	3	4	5	6	7	8=(7/6)* 100%	9	10=(5+7 +9)	11=(10 /4)*10 0%
	Urusan Unsur Kewilayahan									
	Bidang Urusan Kecamatan									
7.01.05	PROGRAM PENUNJANG URUSAN PEMERINTAHAN DAERAH KABUPATEN/KOTA	Persentase Kebutuhan Penunjang Pemerintahan yang Terfasilitasi		4	100 %	6	100	100 %	100	100
7.01.05.2.01	Perencanaan, Penganggaran, dan	Persentase Dokumen Perencanaan dan Laporan		100	6 Dokumen	100	100	6 Dokume	100	100

Kode	Urusan / Bidang Urusan Pemerintahan Daerah Dan Program / Kegiatan	Indikator Kinerja Program (outcomes) / Kegiatan (output)	Target Kinerja Capaian Program (Akhir Periode Renstra PD) Tahun 2026	Realisasi Target Kinerja Hasil Program dan Keluaran Kegiatan s/d dengan (Tahun n-3)(2022)	Target dan Realisasi Kinerja Program dan Kegiatan Tahun Lalu (n-2)(2024)			Target Program dan Kegiatan (Renja Perangkat Daerah (Tahun n-1)(2024)	Perkiraan Realisasi Capaian Target Renstra Perangkat Daerah s/d tahun berjalan	
					Target Renja Perangkat Daerah (Tahun n-2) (2023)	Realisasi Renja Perangkat Daerah (Tahun n-2)(2023)	Capaian (%)		Realisasi Capaian Program dan Kegiatan s/d tahun berjalan (Tahun n-1)(2024) sampai tribulan I	Tingkat Capaian Realisasi Target Renstra (%)
1	2	3	4	5	6	7	8=(7/6)* 100%	9	10=(5+7 +9)	11=(10 /4)*10 0%
	Evaluasi Kinerja Perangkat Daerah	Evaluasi Kinerja yang Tersusun Tepat Waktu						n		
7.01.05.2.01 .07	Penyusunan Dokumen Perencanaan Perangkat Daerah	Jumlah Dokumen Perencanaan Perangkat Daerah			5 Laporan			5 Laporan		
	Koordinasi dan Penyusunan Laporan Capaian Kinerja dan Ikhtisar Realisasi Kinerja SKPD	Jumlah Laporan Capaian Kinerja dan Ikhtisar Realisasi Kinerja SKPD Dan Laporan Hasil Koordinasi Penyusunan Laporan Capaian Kinerja Dan Ikhtisar Realisasi Kinerja SKPD			1 Laporan	1 Dokumen	1 Dokumen	1 Laporan	12 Dokumen	100
7.01.05.2.01 .07	Evaluasi Kinerja Perangkat Daerah	Jumlah Laporan Evaluasi Kinerja Perangkat Daerah			100 %			100 %		
	Administrasi Keuangan	Persentase Laporan								

Kode	Urusan / Bidang Urusan Pemerintahan Daerah Dan Program / Kegiatan	Indikator Kinerja Program (outcomes) / Kegiatan (output)	Target Kinerja Capaian Program (Akhir Periode Renstra PD) Tahun 2026	Realisasi Target Kinerja Hasil Program dan Keluaran Kegiatan s/d dengan (Tahun n-3)(2022)	Target dan Realisasi Kinerja Program dan Kegiatan Tahun Lalu (n-2)(2024)			Target Program dan Kegiatan (Renja Perangkat Daerah (Tahun n-1)(2024)	Perkiraan Realisasi Capaian Target Renstra Perangkat Daerah s/d tahun berjalan	
					Target Renja Perangkat Daerah (Tahun n-2) (2023)	Realisasi Renja Perangkat Daerah (Tahun n-2)(2023)	Capaian (%)		Realisasi Capaian Program dan Kegiatan s/d tahun berjalan (Tahun n-1)(2024) sampai tribulan I	Tingkat Capaian Realisasi Target Renstra (%)
1	2	3	4	5	6	7	8=(7/6)* 100%	9	10=(5+7 +9)	11=(10 /4)*10 0%
	Perangkat Daerah	Keuangan yang Tersusun Tepat Waktu								
7.01.05.2.01 .07	Penyediaan Gaji dan Tunjangan ASN	Jumlah Orang yang Menerima Gaji dan Tunjangan ASN			51 Orang/Bu lan			51 Orang/ Bulan		
	Koordinasi dan Penyusunan Laporan Keuangan Akhir Tahun SKPD	Jumlah Laporan Keuangan Akhir Tahun SKPD dan Laporan Hasil Koordinasi Penyusunan Laporan Keuangan Akhir Tahun SKPD			17 Laporan			17 Laporan		
7.01.05.2.01 .07	Koordinasi Dan Penyusunan Laporan Keuangan Bulanan/Triwulanan/Se	Jumlah Laporan Keuangan Bulanan/Triwulanan/Semest eran SKPD Dan Laporan Hasil Koordinasi Penyusunan			17 Laporan			17 Laporan		

Kode	Urusan / Bidang Urusan Pemerintahan Daerah Dan Program / Kegiatan	Indikator Kinerja Program (outcomes) / Kegiatan (output)	Target Kinerja Capaian Program (Akhir Periode Renstra PD) Tahun 2026	Realisasi Target Kinerja Hasil Program dan Keluaran Kegiatan s/d dengan (Tahun n-3)(2022)	Target dan Realisasi Kinerja Program dan Kegiatan Tahun Lalu (n-2)(2024)			Target Program dan Kegiatan (Renja Perangkat Daerah (Tahun n-1)(2024)	Perkiraan Realisasi Capaian Target Renstra Perangkat Daerah s/d tahun berjalan	
					Target Renja Perangkat Daerah (Tahun n-2) (2023)	Realisasi Renja Perangkat Daerah (Tahun n-2)(2023)	Capaian (%)		Realisasi Capaian Program dan Kegiatan s/d tahun berjalan (Tahun n-1)(2024) sampai tribulan I	Tingkat Capaian Realisasi Target Renstra (%)
1	2	3	4	5	6	7	8=(7/6)* 100%	9	10=(5+7 +9)	11=(10 /4)*10 0%
	mesteran SKPD	Laporan Keuangan Bulanan/Triwulanan/Semesteran SKPD								
	Administrasi Barang Milik Daerah Pada Perangkat Daerah	Administrasi Barang Milik Daerah Pada Perangkat Daerah			100 %			100 %		
7.01.05.2.01 .07	Rekonsiliasi Dan Penyusunan Laporan Barang Milik Daerah Pada SKPD	Jumlah Laporan Rekonsiliasi Dan Penyusunan laporan Barang Milik Daerah Pada SKPD			4 Laporan			4 Laporan		
	Administrasi Umum Perangkat Daerah	Persentase Terpenuhinya Layanan Adninistrasi Perkantoran			100 %			100 %		
7.01.05.2.01	Penyediaan Komponen Instalasi	Jumlah Paket Komponen Instalasi Listrik/Penerangan			4 Paket			4 Paket		

Kode	Urusan / Bidang Urusan Pemerintahan Daerah Dan Program / Kegiatan	Indikator Kinerja Program (outcomes) / Kegiatan (output)	Target Kinerja Capaian Program (Akhir Periode Renstra PD) Tahun 2026	Realisasi Target Kinerja Hasil Program dan Keluaran Kegiatan s/d dengan (Tahun n-3)(2022)	Target dan Realisasi Kinerja Program dan Kegiatan Tahun Lalu (n-2)(2024)			Target Program dan Kegiatan (Renja Perangkat Daerah (Tahun n-1)(2024)	Perkiraan Realisasi Capaian Target Renstra Perangkat Daerah s/d tahun berjalan	
					Target Renja Perangkat Daerah (Tahun n-2) (2023)	Realisasi Renja Perangkat Daerah (Tahun n-2)(2023)	Capaian (%)		Realisasi Capaian Program dan Kegiatan s/d tahun berjalan (Tahun n-1)(2024) sampai tribulan I	Tingkat Capaian Realisasi Target Renstra (%)
1	2	3	4	5	6	7	8=(7/6)* 100%	9	10=(5+7 +9)	11=(10 /4)*10 0%
.07	Listrik/Penerangan Bangunan Kantor	Bangunan Kantor Yang Disediakan								
	Penyediaan Barang Cetakan dan Penggandaan	Jumlah Paket Barang Cetakan Dan Penggandaan Yang Disediakan			12 Paket			12 Paket		
7.01.05.2.01 .07	Penyediaan Bahan/Material	Jumlah Paket Bahan/Material yang disediakan			paket			paket		
	Fasilitasi Kunjungan Tamu	Jumlah Laporan Fasilitasi Kunjungan Tamu			12 Laporan			12 Laporan		
7.01.04	Penyelenggaraan Rapat Koordinasi Dan Konsultasi SKPD	Jumlah Laporan Penyelenggaraan Rapat Koordinasi Dan Konsultasi SKPD			12 Laporan			12 Laporan		
	Pengadaan Barang Milik	Presentase Terpenuhinya			100 %			100 %		

Kode	Urusan / Bidang Urusan Pemerintahan Daerah Dan Program / Kegiatan	Indikator Kinerja Program (outcomes) / Kegiatan (output)	Target Kinerja Capaian Program (Akhir Periode Renstra PD) Tahun 2026	Realisasi Target Kinerja Hasil Program dan Keluaran Kegiatan s/d dengan (Tahun n-3)(2022)	Target dan Realisasi Kinerja Program dan Kegiatan Tahun Lalu (n-2)(2024)			Target Program dan Kegiatan (Renja Perangkat Daerah (Tahun n-1)(2024)	Perkiraan Realisasi Capaian Target Renstra Perangkat Daerah s/d tahun berjalan	
					Target Renja Perangkat Daerah (Tahun n-2) (2023)	Realisasi Renja Perangkat Daerah (Tahun n-2)(2023)	Capaian (%)		Realisasi Capaian Program dan Kegiatan s/d tahun berjalan (Tahun n-1)(2024) sampai tribulan I	Tingkat Capaian Realisasi Target Renstra (%)
1	2	3	4	5	6	7	8=(7/6)* 100%	9	10=(5+7 +9)	11=(10 /4)*10 0%
7.01.04.2.01	Daerah Penunjang Urusan Pemerintah Daerah	Pengadaan Barang Milik Daerah								
7.01.04.2.01 .01	Pengadaan Mebel	Jumlah Unit Mebel Yang Di Sediakan			25 Unit			25 Unit		
	Pengadaan Peralatan dan Mesin Lainnya	Jumlah Unit Peralatan dan Mesin Lainnya yang Disediakan			25 Unit			25 Unit		
7.01.04.2.01 .01	Penyediaan Jasa Penunjang Urusan Pemerintahan Daerah	Persentase Terpenuhinya Jasa Penunjang Layanan Perkantoran			100 %			100 %		
	Penyediaan Jasa Surat Menyurat	Jumlah Laporan Penyediaan Jasa Surat Menyurat			12 Laporan			12 Laporan		
	Penyediaan Jasa	Jumlah laporan Penyediaan			12			12		

Kode	Urusan / Bidang Urusan Pemerintahan Daerah Dan Program / Kegiatan	Indikator Kinerja Program (outcomes) / Kegiatan (output)	Target Kinerja Capaian Program (Akhir Periode Renstra PD) Tahun 2026	Realisasi Target Kinerja Hasil Program dan Keluaran Kegiatan s/d dengan (Tahun n-3)(2022)	Target dan Realisasi Kinerja Program dan Kegiatan Tahun Lalu (n-2)(2024)			Target Program dan Kegiatan (Renja Perangkat Daerah (Tahun n-1)(2024)	Perkiraan Realisasi Capaian Target Renstra Perangkat Daerah s/d tahun berjalan	
					Target Renja Perangkat Daerah (Tahun n-2) (2023)	Realisasi Renja Perangkat Daerah (Tahun n-2)(2023)	Capaian (%)		Realisasi Capaian Program dan Kegiatan s/d tahun berjalan (Tahun n-1)(2024) sampai tribulan I	Tingkat Capaian Realisasi Target Renstra (%)
1	2	3	4	5	6	7	8=(7/6)* 100%	9	10=(5+7 +9)	11=(10 /4)*10 0%
7.01.04.2.01 .01	Komunikasi, Sumber Daya Air dan Listrik	Jasa Komunikasi, Sumber Daya Air dan Listrik Yang Disediakan			Laporan			Laporan		
	Penyediaan Jasa Pelayanan Umum Kantor	Jumlah Laporan Penyediaan Jasa Pelayanan Umum Kantor			12 Laporan			12 Laporan		
7.01.04.2.01 .01	Pemeliharaan Barang Milik Daerah Penunjang Urusan Pemerintahan Derah	Persentase Barang Milik Daerah Yang Terpelihara			100 %			100 %		
	Penyediaan Jasa Pemeliharaan, biaya pemeliharaan dan pajak kendaraan perorangan Dinas atau kendaraan	Jumlah Kendaraan Perorangan Dinas atau Kendaraan Dinas Jabatan yang Dipelihara dan dibayarkan Pajaknya			8 Unit			8 Unit		

Kode	Urusan / Bidang Urusan Pemerintahan Daerah Dan Program / Kegiatan	Indikator Kinerja Program (outcomes) / Kegiatan (output)	Target Kinerja Capaian Program (Akhir Periode Renstra PD) Tahun 2026	Realisasi Target Kinerja Hasil Program dan Keluaran Kegiatan s/d dengan (Tahun n-3)(2022)	Target dan Realisasi Kinerja Program dan Kegiatan Tahun Lalu (n-2)(2024)			Target Program dan Kegiatan (Renja Perangkat Daerah (Tahun n-1)(2024)	Perkiraan Realisasi Capaian Target Renstra Perangkat Daerah s/d tahun berjalan	
					Target Renja Perangkat Daerah (Tahun n-2) (2023)	Realisasi Renja Perangkat Daerah (Tahun n-2)(2023)	Capaian (%)		Realisasi Capaian Program dan Kegiatan s/d tahun berjalan (Tahun n-1)(2024) sampai tribulan I	Tingkat Capaian Realisasi Target Renstra (%)
1	2	3	4	5	6	7	8=(7/6)* 100%	9	10=(5+7 +9)	11=(10 /4)*10 0%
	Dinas Jabatan									
7.01.04.2.01 .01	Pemeliharaan Peralatan Dan Mesin Lainnya	Jumlah Peralatan Dan Mesin Yang Dipelihara			60 Unit			60 Unit		
	Pemeliharaan/Rehabilitas i Sarana dan Prasarana Gedung Kantor atau Bangunan Lainnya	Jumlah Gedung Kantor dan Bangunan Lainnya yang Dipelihara/Direhabilitasi			3 Gedung dan 2 Pagar			3 Gedung dan 2 Pagar		
7.01.04.2.01 .01	PROGRAM PENYELENGGARAAN PEMERINTAHAN DAN PELAYANAN PUBLIK	Persentase Usulan Musrenbangcam Yang Diakomodir Dalam Musrenbangkot			80 %			80 %		
	Koordinasi Penyelenggaraan Kegiatan Pemerintahan di Tingkat	Jumlah Usulan dalam Musrebangcam			80 Usulan			80 Usulan		

Kode	Urusan / Bidang Urusan Pemerintahan Daerah Dan Program / Kegiatan	Indikator Kinerja Program (outcomes) / Kegiatan (output)	Target Kinerja Capaian Program (Akhir Periode Renstra PD) Tahun 2026	Realisasi Target Kinerja Hasil Program dan Keluaran Kegiatan s/d dengan (Tahun n-3)(2022)	Target dan Realisasi Kinerja Program dan Kegiatan Tahun Lalu (n-2)(2024)			Target Program dan Kegiatan (Renja Perangkat Daerah (Tahun n-1)(2024)	Perkiraan Realisasi Capaian Target Renstra Perangkat Daerah s/d tahun berjalan	
					Target Renja Perangkat Daerah (Tahun n-2) (2023)	Realisasi Renja Perangkat Daerah (Tahun n-2)(2023)	Capaian (%)		Realisasi Capaian Program dan Kegiatan s/d tahun berjalan (Tahun n-1)(2024) sampai tribulan I	Tingkat Capaian Realisasi Target Renstra (%)
1	2	3	4	5	6	7	8=(7/6)* 100%	9	10=(5+7 +9)	11=(10 /4)*10 0%
	Kecamatan									
7.01.04.2.01 .01	Koordinasi /Sinergi Perencanaan dan Pelaksanaan Kegiatan Pemerintahan dengan Perangkat Daerah dengan Perangkat Daerah dan Instansi Vertikal Terkait	Jumlah Laporan Koordinasi/Sinergi Perencanaan dan Pelaksanaan Kegiatan Pemerintahan Dengan Perangkat Dan Instansi Vertikal Terkait			4 Laporan			4 Laporan		
	PROGRAM PEMBERDAYAAN MASYARAKAT DESA DAN KELURAHAN	Persentase Kelembagaan Masyarakat yang di Bina			100 %			100 %		
7.01.03	Koordinasi Kegiatan Pemberdayaan Desa	Jumlah Kelembagaan Masyarakat yang dibina			7 Pokmas			7 Pokmas		
	Peningkatan Efektifitas	Jumlah Laporan			4 Laporan			4		

Kode	Urusan / Bidang Urusan Pemerintahan Daerah Dan Program / Kegiatan	Indikator Kinerja Program (outcomes) / Kegiatan (output)	Target Kinerja Capaian Program (Akhir Periode Renstra PD) Tahun 2026	Realisasi Target Kinerja Hasil Program dan Keluaran Kegiatan s/d dengan (Tahun n-3)(2022)	Target dan Realisasi Kinerja Program dan Kegiatan Tahun Lalu (n-2)(2024)			Target Program dan Kegiatan (Renja Perangkat Daerah (Tahun n-1)(2024)	Perkiraan Realisasi Capaian Target Renstra Perangkat Daerah s/d tahun berjalan	
					Target Renja Perangkat Daerah (Tahun n-2) (2023)	Realisasi Renja Perangkat Daerah (Tahun n-2)(2023)	Capaian (%)		Realisasi Capaian Program dan Kegiatan s/d tahun berjalan (Tahun n-1)(2024) sampai tribulan I	Tingkat Capaian Realisasi Target Renstra (%)
1	2	3	4	5	6	7	8=(7/6)* 100%	9	10=(5+7 +9)	11=(10 /4)*10 0%
7.01.03.2.01	Kegiatan Pemberdayaan Masyarakat di Wilayah Kecamatan	Peningkatan Efektivitas Kegiatan Pemberdayaan Masyarakat Di Wilayah Kecamatan						Laporan		
7.01.03.2.01 .03	PROGRAM KOORDINASI KETENTRAMAN DAN KETERTIBAN UMUM	Persentase Kejadian Bencana dan Pengaduan Trantibmas Yang Ditangani Secara Tepat Waktu			100 %			100 %		
	Koordinasi Upaya Penyelenggaraan Ketentraman dan Ketertiban Umum di Kecamatan	Jumlah Kejadian Bencana dan Pengaduan Trantibmas Yang Ditangani Secara Tepat Waktu			12 Pengaduan			12 Pengaduan		
7.01.03.2.02	Sinergitas dengan Kepolisian Negara	Jumlah Laporan Hasil Sinergitas Dengan Kepolisian			12 Laporan			12 Laporan		

Kode	Urusan / Bidang Urusan Pemerintahan Daerah Dan Program / Kegiatan	Indikator Kinerja Program (outcomes) / Kegiatan (output)	Target Kinerja Capaian Program (Akhir Periode Renstra PD) Tahun 2026	Realisasi Target Kinerja Hasil Program dan Keluaran Kegiatan s/d dengan (Tahun n-3)(2022)	Target dan Realisasi Kinerja Program dan Kegiatan Tahun Lalu (n-2)(2024)			Target Program dan Kegiatan (Renja Perangkat Daerah (Tahun n-1)(2024)	Perkiraan Realisasi Capaian Target Renstra Perangkat Daerah s/d tahun berjalan	
					Target Renja Perangkat Daerah (Tahun n-2) (2023)	Realisasi Renja Perangkat Daerah (Tahun n-2)(2023)	Capaian (%)		Realisasi Capaian Program dan Kegiatan s/d tahun berjalan (Tahun n-1)(2024) sampai tribulan I	Tingkat Capaian Realisasi Target Renstra (%)
1	2	3	4	5	6	7	8=(7/6)* 100%	9	10=(5+7 +9)	11=(10 /4)*10 0%
	Republik Indonesia, Tentara Nasional Indonesia dan Instansi Vertikal di Wilayah Kecamatan	Negara Republik Indonesia, Tentara Nasional Indonesia dan Instansi Vertikal Di Wilayah Kecamatan								
7.01.03.2.02 .01	PROGRAM PENYELENGGARAAN URUSAN PEMERINTAHAN UMUM	Jumlah Kelurahan Yang Telah Menyelenggarakan Pelayanan Terintegrasi			6 Keluraha n			6 Kelurah an		
	Penyelenggaraaan Urusan Pemerintahan Umum sesuai Penugasan Kepala Daerah	Persentase Kegiatan Penyelenggaraan Urusan Pemerintahan yang Terlaksana			100 %			100 %		
7.01.03.2.02	Pelaksanaan semua urusan Pemerintahan	Jumlah Dokumen Semua Urusan Pemerintahan Yang			4 Dokumen			4 Dokume		

Kode	Urusan / Bidang Urusan Pemerintahan Daerah Dan Program / Kegiatan	Indikator Kinerja Program (outcomes) / Kegiatan (output)	Target Kinerja Capaian Program (Akhir Periode Renstra PD) Tahun 2026	Realisasi Target Kinerja Hasil Program dan Keluaran Kegiatan s/d dengan (Tahun n-3)(2022)	Target dan Realisasi Kinerja Program dan Kegiatan Tahun Lalu (n-2)(2024)			Target Program dan Kegiatan (Renja Perangkat Daerah (Tahun n-1)(2024)	Perkiraan Realisasi Capaian Target Renstra Perangkat Daerah s/d tahun berjalan	
					Target Renja Perangkat Daerah (Tahun n-2) (2023)	Realisasi Renja Perangkat Daerah (Tahun n-2)(2023)	Capaian (%)		Realisasi Capaian Program dan Kegiatan s/d tahun berjalan (Tahun n-1)(2024) sampai tribulan I	Tingkat Capaian Realisasi Target Renstra (%)
1	2	3	4	5	6	7	8=(7/6)* 100%	9	10=(5+7 +9)	11=(10 /4)*10 0%
.01	yang bukan merupakan kewenangan Daerah dan tidak dilaksanakan oleh Instansi Vertikal	Bukan Merupakan Kewenangan Daerah Dan Tidak Dilaksanakan Oleh Instansi Vertikal						n		
7.01.03.2.02 .01	PROGRAM PENUNJANG URUSAN PEMERINTAHAN DAERAH KABUPATEN/KOTA	Persentase Kebutuhan Penunjang Pemerintahan yang Terfasilitasi								
	Penyediaan Jasa Penunjang Urusan Pemerintahan Daerah	Persentase Terpenuhinya Jasa Penunjang Layanan Perkantoran			100 %			100 %		
7.01.03.2.02 .01	Penyediaan Jasa Pelayanan Umum Kantor	Jumlah Laporan Penyediaan Jasa Pelayanan Umum Kantor			100 %			100 %		

Kode	Urusan / Bidang Urusan Pemerintahan Daerah Dan Program / Kegiatan	Indikator Kinerja Program (outcomes) / Kegiatan (output)	Target Kinerja Capaian Program (Akhir Periode Renstra PD) Tahun 2026	Realisasi Target Kinerja Hasil Program dan Keluaran Kegiatan s/d dengan (Tahun n-3)(2022)	Target dan Realisasi Kinerja Program dan Kegiatan Tahun Lalu (n-2)(2024)			Target Program dan Kegiatan (Renja Perangkat Daerah (Tahun n-1)(2024)	Perkiraan Realisasi Capaian Target Renstra Perangkat Daerah s/d tahun berjalan	
					Target Renja Perangkat Daerah (Tahun n-2) (2023)	Realisasi Renja Perangkat Daerah (Tahun n-2)(2023)	Capaian (%)		Realisasi Capaian Program dan Kegiatan s/d tahun berjalan (Tahun n-1)(2024) sampai tribulan I	Tingkat Capaian Realisasi Target Renstra (%)
1	2	3	4	5	6	7	8=(7/6)* 100%	9	10=(5+7 +9)	11=(10 /4)*10 0%
	PROGRAM PEMBERDAYAAN MASYARAKAT DESA DAN KELURAHAN	Persentase Kelembagaan Masyarakat yang di Bina			12 Laporan			12 Laporan		
7.01.03.2.02 .01	Kegiatan Pemberdayaan Kelurahan	Persentase Kegiatan Pemberdayaan Kelurahan yang terlaksana			100 %			100 %		
	Peningkatan Partisipasi Masyarakat dalam Forum Musyawarah Perencanaan Pembangunan di Kelurahan	Jumlah Lembaga Kemasyarakatan yang Berpartisipasi dalam Forum Musyawarah (Lembaga Kemasyarakatan) Perencanaan Pembangunan di Kelurahan			100 %			100 %		
	Pembangunan Sarana	Jumlah Sarana dan			7 Pokmas			7		

Kode	Urusan / Bidang Urusan Pemerintahan Daerah Dan Program / Kegiatan	Indikator Kinerja Program (outcomes) / Kegiatan (output)	Target Kinerja Capaian Program (Akhir Periode Renstra PD) Tahun 2026	Realisasi Target Kinerja Hasil Program dan Keluaran Kegiatan s/d dengan (Tahun n-3)(2022)	Target dan Realisasi Kinerja Program dan Kegiatan Tahun Lalu (n-2)(2024)			Target Program dan Kegiatan (Renja Perangkat Daerah (Tahun n-1)(2024)	Perkiraan Realisasi Capaian Target Renstra Perangkat Daerah s/d tahun berjalan	
					Target Renja Perangkat Daerah (Tahun n-2) (2023)	Realisasi Renja Perangkat Daerah (Tahun n-2)(2023)	Capaian (%)		Realisasi Capaian Program dan Kegiatan s/d tahun berjalan (Tahun n-1)(2024) sampai tribulan I	Tingkat Capaian Realisasi Target Renstra (%)
1	2	3	4	5	6	7	8=(7/6)* 100%	9	10=(5+7 +9)	11=(10 /4)*10 0%
7.01.03.2.02 .01	dan Prasarana Kelurahan	Prasarana Kelurahan yang terbangun						Pokmas		
	Pemberdayaan Masyarakat di Kelurahan	Jumlah Pokmas dan Ormas yang Melaksanakan Pemberdayaan Masyarakat di Kelurahan (Pokmas / Ormas)			10 Unit			10 Unit		
7.01.03.2.02 .02.03	PROGRAM KOORDINASI KETENTRAMAN DAN KETERTIBAN UMUM	Persentase Kejadian Bencana dan Pengaduan Trantibmas Yang Ditangani Secara Tepat Waktu			7 Pokmas			7 Pokmas		
	Koordinasi Upaya Penyelenggaraan Ketentraman dan Ketertiban Umum di Kecamatan	Jumlah Kejadian Bencana dan Pengaduan Trantibmas Yang Ditangani Secara Tepat Waktu			100 %			100 %		

Kode	Urusan / Bidang Urusan Pemerintahan Daerah Dan Program / Kegiatan	Indikator Kinerja Program (outcomes) / Kegiatan (output)	Target Kinerja Capaian Program (Akhir Periode Renstra PD) Tahun 2026	Realisasi Target Kinerja Hasil Program dan Keluaran Kegiatan s/d dengan (Tahun n-3)(2022)	Target dan Realisasi Kinerja Program dan Kegiatan Tahun Lalu (n-2)(2024)			Target Program dan Kegiatan (Renja Perangkat Daerah (Tahun n-1)(2024)	Perkiraan Realisasi Capaian Target Renstra Perangkat Daerah s/d tahun berjalan	
					Target Renja Perangkat Daerah (Tahun n-2) (2023)	Realisasi Renja Perangkat Daerah (Tahun n-2)(2023)	Capaian (%)		Realisasi Capaian Program dan Kegiatan s/d tahun berjalan (Tahun n-1)(2024) sampai tribulan I	Tingkat Capaian Realisasi Target Renstra (%)
1	2	3	4	5	6	7	8=(7/6)* 100%	9	10=(5+7 +9)	11=(10 /4)*10 0%
7.01.03.2.02 .02.03	Sinergitas dengan Kepolisian Negara Republik Indonesia, Tentara Nasional Indonesia dan Instansi Vertikal di Wilayah Kecamatan	Jumlah Laporan Hasil Sinergitas Dengan Kepolisian Negara Republik Indonesia, Tentara Nasional Indonesia dan Instansi Vertikal Di Wilayah Kecamatan			12 Pengaduan			12 Pengaduan		
	PROGRAM PENYELENGGARAAN URUSAN PEMERINTAHAN UMUM	Jumlah Kelurahan Yang Telah Menyelenggarakan Pelayanan Terintegrasi			12 Laporan			12 Laporan		
7.01.03.2.02 .02.03	Penyelenggaraaan Urusan Pemerintahan Umum sesuai Penugasan Kepala Daerah	Persentase Kegiatan Penyelenggaraan Urusan Pemerintahan yang Terlaksana			6 Kelurahan			6 Kelurahan		

Kode	Urusan / Bidang Urusan Pemerintahan Daerah Dan Program / Kegiatan	Indikator Kinerja Program (outcomes) / Kegiatan (output)	Target Kinerja Capaian Program (Akhir Periode Renstra PD) Tahun 2026	Realisasi Target Kinerja Hasil Program dan Keluaran Kegiatan s/d dengan (Tahun n-3)(2022)	Target dan Realisasi Kinerja Program dan Kegiatan Tahun Lalu (n-2)(2024)			Target Program dan Kegiatan (Renja Perangkat Daerah (Tahun n-1)(2024)	Perkiraan Realisasi Capaian Target Renstra Perangkat Daerah s/d tahun berjalan	
					Target Renja Perangkat Daerah (Tahun n-2) (2023)	Realisasi Renja Perangkat Daerah (Tahun n-2)(2023)	Capaian (%)		Realisasi Capaian Program dan Kegiatan s/d tahun berjalan (Tahun n-1)(2024) sampai tribulan I	Tingkat Capaian Realisasi Target Renstra (%)
1	2	3	4	5	6	7	8=(7/6)* 100%	9	10=(5+7 +9)	11=(10 /4)*10 0%
	Pelaksanaan semua urusan Pemerintahan yang bukan merupakan kewenangan Daerah dan tidak dilaksanakan oleh Instansi Vertikal	Jumlah Dokumen Semua Urusan Pemerintahan Yang Bukan Merupakan Kewenangan Daerah Dan Tidak Dilaksanakan Oleh Instansi Vertikal			100 %			100 %		
	KELURAHAN BAKALAN				4 Dokumen			4 Dokume n		
	PROGRAM PENUNJANG URUSAN PEMERINTAHAN DAERAH KABUPATEN/KOTA	Jumlah pokmas dan ormas yang melaksanakan pemberdayaan masyarakat di Kelurahan								
	Penyediaan Jasa				100 %			100 %		

Kode	Urusan / Bidang Urusan Pemerintahan Daerah Dan Program / Kegiatan	Indikator Kinerja Program (outcomes) / Kegiatan (output)	Target Kinerja Capaian Program (Akhir Periode Renstra PD) Tahun 2026	Realisasi Target Kinerja Hasil Program dan Keluaran Kegiatan s/d dengan (Tahun n-3)(2022)	Target dan Realisasi Kinerja Program dan Kegiatan Tahun Lalu (n-2)(2024)			Target Program dan Kegiatan (Renja Perangkat Daerah (Tahun n-1)(2024)	Perkiraan Realisasi Capaian Target Renstra Perangkat Daerah s/d tahun berjalan	
					Target Renja Perangkat Daerah (Tahun n-2) (2023)	Realisasi Renja Perangkat Daerah (Tahun n-2)(2023)	Capaian (%)		Realisasi Capaian Program dan Kegiatan s/d tahun berjalan (Tahun n-1)(2024) sampai tribulan I	Tingkat Capaian Realisasi Target Renstra (%)
1	2	3	4	5	6	7	8=(7/6)* 100%	9	10=(5+7 +9)	11=(10 /4)*10 0%
7.01.03.2.02 .02.03	Penunjang Urusan Pemerintahan Daerah									
	Penyediaan Jasa Pelayanan Umum Kantor	Jumlah pokmas dan ormas yang melaksanakan pemberdayaan masyarakat di Kelurahan			100 %			100 %		
7.01.03.2.02 .02.03	PROGRAM PEMBERDAYAAN MASYARAKAT DESA DAN KELURAHAN				12 Laporan			12 Laporan		
	Kegiatan Pemberdayaan Kelurahan	Jumlah pokmas dan ormas yang melaksanakan pemberdayaan masyarakat di Kelurahan			100 %			100 %		
7.01.02	Peningkatan Partisipasi	Prosentase usulan			100 %			100 %		

Kode	Urusan / Bidang Urusan Pemerintahan Daerah Dan Program / Kegiatan	Indikator Kinerja Program (outcomes) / Kegiatan (output)	Target Kinerja Capaian Program (Akhir Periode Renstra PD) Tahun 2026	Realisasi Target Kinerja Hasil Program dan Keluaran Kegiatan s/d dengan (Tahun n-3)(2022)	Target dan Realisasi Kinerja Program dan Kegiatan Tahun Lalu (n-2)(2024)			Target Program dan Kegiatan (Renja Perangkat Daerah (Tahun n-1)(2024)	Perkiraan Realisasi Capaian Target Renstra Perangkat Daerah s/d tahun berjalan	
					Target Renja Perangkat Daerah (Tahun n-2) (2023)	Realisasi Renja Perangkat Daerah (Tahun n-2)(2023)	Capaian (%)		Realisasi Capaian Program dan Kegiatan s/d tahun berjalan (Tahun n-1)(2024) sampai tribulan I	Tingkat Capaian Realisasi Target Renstra (%)
1	2	3	4	5	6	7	8=(7/6)* 100%	9	10=(5+7 +9)	11=(10 /4)*10 0%
	Masyarakat dalam Forum Musyawarah Perencanaan Pembangunan di Kelurahan	musrenbangcam yang yang diakomodir dalam musrenbangkot								
7.01.02.2.01	Pemberdayaan Masyarakat di Kelurahan	Jumlah kegiatan musrebangcam yang dilaksanakan (kegiatan)			7 Pokmas			7 Pokmas		
7.01.02.2.01 .01	PROGRAM KOORDINASI KETENTRAMAN DAN KETERTIBAN UMUM				7 Pokmas			7 Pokmas		
	Koordinasi Upaya Penyelenggaraan Ketentraman dan Ketertiban Umum di Kecamatan	Jumlah laporan koordinasi/sinergi perencanaan dan pelaksanaan kegiatan pemerintahan dengan			100 %			100 %		

Kode	Urusan / Bidang Urusan Pemerintahan Daerah Dan Program / Kegiatan	Indikator Kinerja Program (outcomes) / Kegiatan (output)	Target Kinerja Capaian Program (Akhir Periode Renstra PD) Tahun 2026	Realisasi Target Kinerja Hasil Program dan Keluaran Kegiatan s/d dengan (Tahun n-3)(2022)	Target dan Realisasi Kinerja Program dan Kegiatan Tahun Lalu (n-2)(2024)			Target Program dan Kegiatan (Renja Perangkat Daerah (Tahun n-1)(2024)	Perkiraan Realisasi Capaian Target Renstra Perangkat Daerah s/d tahun berjalan	
					Target Renja Perangkat Daerah (Tahun n-2) (2023)	Realisasi Renja Perangkat Daerah (Tahun n-2)(2023)	Capaian (%)		Realisasi Capaian Program dan Kegiatan s/d tahun berjalan (Tahun n-1)(2024) sampai tribulan I	Tingkat Capaian Realisasi Target Renstra (%)
1	2	3	4	5	6	7	8=(7/6)* 100%	9	10=(5+7 +9)	11=(10 /4)*10 0%
		perangkat daerah dan instansi vertikal terkait								
7.01.01	Sinergitas dengan Kepolisian Negara Republik Indonesia, Tentara Nasional Indonesia dan Instansi Vertikal di Wilayah Kecamatan	Persentase Dokumen perencanaan, capaian kinerja kinerja dan laporan keuangan, kepegawaian, barang yang disusun tepat waktu (%)			12 Pengaduan			12 Pengaduan		
7.01.01.2.01	PROGRAM PENYELENGGARAAN URUSAN PEMERINTAHAN UMUM	Persentase dokumen perencanaan dan laporan evaluasi kinerja yang tersusun tepat waktu (%)			12 Laporan			12 Laporan		
7.01.01.2.01	Penyelenggaraaan Urusan Pemerintahan Umum				6 Keluraha			6 Kelurah		

Kode	Urusan / Bidang Urusan Pemerintahan Daerah Dan Program / Kegiatan	Indikator Kinerja Program (outcomes) / Kegiatan (output)	Target Kinerja Capaian Program (Akhir Periode Renstra PD) Tahun 2026	Realisasi Target Kinerja Hasil Program dan Keluaran Kegiatan s/d dengan (Tahun n-3)(2022)	Target dan Realisasi Kinerja Program dan Kegiatan Tahun Lalu (n-2)(2024)			Target Program dan Kegiatan (Renja Perangkat Daerah (Tahun n-1)(2024)	Perkiraan Realisasi Capaian Target Renstra Perangkat Daerah s/d tahun berjalan	
					Target Renja Perangkat Daerah (Tahun n-2) (2023)	Realisasi Renja Perangkat Daerah (Tahun n-2)(2023)	Capaian (%)		Realisasi Capaian Program dan Kegiatan s/d tahun berjalan (Tahun n-1)(2024) sampai tribulan I	Tingkat Capaian Realisasi Target Renstra (%)
1	2	3	4	5	6	7	8=(7/6)* 100%	9	10=(5+7 +9)	11=(10 /4)*10 0%
.01	sesuai Penugasan Kepala Daerah				n			an		
	Pelaksanaan semua urusan Pemerintahan yang bukan merupakan kewenangan Daerah dan tidak dilaksanakan oleh Instansi Vertikal	Jumlah dokumen perencanaan perangkat daerah			100 %			100 %		
	KELURAHAN KRAMPYANGAN				4 Dokumen			4 Dokume n		
	PROGRAM PENUNJANG URUSAN PEMERINTAHAN DAERAH	Persentase Kebutuhan Penunjang Pemerintahan yang Terfasilitasi								

Kode	Urusan / Bidang Urusan Pemerintahan Daerah Dan Program / Kegiatan	Indikator Kinerja Program (outcomes) / Kegiatan (output)	Target Kinerja Capaian Program (Akhir Periode Renstra PD) Tahun 2026	Realisasi Target Kinerja Hasil Program dan Keluaran Kegiatan s/d dengan (Tahun n-3)(2022)	Target dan Realisasi Kinerja Program dan Kegiatan Tahun Lalu (n-2)(2024)			Target Program dan Kegiatan (Renja Perangkat Daerah (Tahun n-1)(2024)	Perkiraan Realisasi Capaian Target Renstra Perangkat Daerah s/d tahun berjalan	
					Target Renja Perangkat Daerah (Tahun n-2) (2023)	Realisasi Renja Perangkat Daerah (Tahun n-2)(2023)	Capaian (%)		Realisasi Capaian Program dan Kegiatan s/d tahun berjalan (Tahun n-1)(2024) sampai tribulan I	Tingkat Capaian Realisasi Target Renstra (%)
1	2	3	4	5	6	7	8=(7/6)* 100%	9	10=(5+7 +9)	11=(10 /4)*10 0%
	KABUPATEN/KOTA									
7.01.01.2.01 .07	Penyediaan Jasa Penunjang Urusan Pemerintahan Daerah	Persentase Terpenuhinya Jasa Penunjang Layanan Perkantoran			100 %			100 %		
	Penyediaan Jasa Pelayanan Umum Kantor	Jumlah Laporan Penyediaan Jasa Pelayanan Umum Kantor			100 %			100 %		
7.01.01.2.02	PROGRAM PEMBERDAYAAN MASYARAKAT DESA DAN KELURAHAN	Persentase Kelembagaan Masyarakat yang di Bina			12 Laporan			12 Laporan		
7.01.01.2.02 .01	Kegiatan Pemberdayaan Kelurahan	Persentase Kegiatan Pemberdayaan Kelurahan yang terlaksana			100 %			100 %		
	Peningkatan Partisipasi	Jumlah Lembaga			100 %			100 %		

Kode	Urusan / Bidang Urusan Pemerintahan Daerah Dan Program / Kegiatan	Indikator Kinerja Program (outcomes) / Kegiatan (output)	Target Kinerja Capaian Program (Akhir Periode Renstra PD) Tahun 2026	Realisasi Target Kinerja Hasil Program dan Keluaran Kegiatan s/d dengan (Tahun n-3)(2022)	Target dan Realisasi Kinerja Program dan Kegiatan Tahun Lalu (n-2)(2024)			Target Program dan Kegiatan (Renja Perangkat Daerah (Tahun n-1)(2024)	Perkiraan Realisasi Capaian Target Renstra Perangkat Daerah s/d tahun berjalan	
					Target Renja Perangkat Daerah (Tahun n-2) (2023)	Realisasi Renja Perangkat Daerah (Tahun n-2)(2023)	Capaian (%)		Realisasi Capaian Program dan Kegiatan s/d tahun berjalan (Tahun n-1)(2024) sampai tribulan I	Tingkat Capaian Realisasi Target Renstra (%)
1	2	3	4	5	6	7	8=(7/6)* 100%	9	10=(5+7 +9)	11=(10 /4)*10 0%
	Masyarakat dalam Forum Musyawarah Perencanaan Pembangunan di Kelurahan	Kemasyarakatan yang Berpartisipasi dalam Forum Musyawarah (Lembaga Kemasyarakatan) Perencanaan Pembangunan di Kelurahan								
7.01.01.2.02 .05	Pembangunan Sarana dan Prasarana Kelurahan	Jumlah Sarana dan Prasarana Kelurahan yang terbangun			7 Pokmas			7 Pokmas		
	Pemberdayaan Masyarakat di Kelurahan	Jumlah Pokmas dan Ormas yang Melaksanakan Pemberdayaan Masyarakat di Kelurahan (Pokmas / Ormas)			10 Unit			10 Unit		
7.01.01.2.02	PROGRAM KOORDINASI KETENTRAMAN DAN	Persentase Kejadian Bencana dan Pengaduan Trantibmas			7 Pokmas			7 Pokmas		

Kode	Urusan / Bidang Urusan Pemerintahan Daerah Dan Program / Kegiatan	Indikator Kinerja Program (outcomes) / Kegiatan (output)	Target Kinerja Capaian Program (Akhir Periode Renstra PD) Tahun 2026	Realisasi Target Kinerja Hasil Program dan Keluaran Kegiatan s/d dengan (Tahun n-3)(2022)	Target dan Realisasi Kinerja Program dan Kegiatan Tahun Lalu (n-2)(2024)			Target Program dan Kegiatan (Renja Perangkat Daerah (Tahun n-1)(2024)	Perkiraan Realisasi Capaian Target Renstra Perangkat Daerah s/d tahun berjalan	
					Target Renja Perangkat Daerah (Tahun n-2) (2023)	Realisasi Renja Perangkat Daerah (Tahun n-2)(2023)	Capaian (%)		Realisasi Capaian Program dan Kegiatan s/d tahun berjalan (Tahun n-1)(2024) sampai tribulan I	Tingkat Capaian Realisasi Target Renstra (%)
1	2	3	4	5	6	7	8=(7/6)* 100%	9	10=(5+7 +9)	11=(10 /4)*10 0%
.07	KETERTIBAN UMUM	Yang Ditangani Secara Tepat Waktu								
	Koordinasi Upaya Penyelenggaraan Ketentraman dan Ketertiban Umum di Kecamatan	Jumlah Kejadian Bencana dan Pengaduan Trantibmas Yang Ditangani Secara Tepat Waktu			100 %			100 %		
7.01.01.2.03	Sinergitas dengan Kepolisian Negara Republik Indonesia, Tentara Nasional Indonesia dan Instansi Vertikal di Wilayah Kecamatan	Jumlah Laporan Hasil Sinergitas Dengan Kepolisian Negara Republik Indonesia, Tentara Nasional Indonesia dan Instansi Vertikal Di Wilayah Kecamatan			12 Pengaduan			12 Pengaduan		
	PROGRAM	Jumlah Kelurahan Yang			12			12		

Kode	Urusan / Bidang Urusan Pemerintahan Daerah Dan Program / Kegiatan	Indikator Kinerja Program (outcomes) / Kegiatan (output)	Target Kinerja Capaian Program (Akhir Periode Renstra PD) Tahun 2026	Realisasi Target Kinerja Hasil Program dan Keluaran Kegiatan s/d dengan (Tahun n-3)(2022)	Target dan Realisasi Kinerja Program dan Kegiatan Tahun Lalu (n-2)(2024)			Target Program dan Kegiatan (Renja Perangkat Daerah (Tahun n-1)(2024)	Perkiraan Realisasi Capaian Target Renstra Perangkat Daerah s/d tahun berjalan	
					Target Renja Perangkat Daerah (Tahun n-2) (2023)	Realisasi Renja Perangkat Daerah (Tahun n-2)(2023)	Capaian (%)		Realisasi Capaian Program dan Kegiatan s/d tahun berjalan (Tahun n-1)(2024) sampai tribulan I	Tingkat Capaian Realisasi Target Renstra (%)
1	2	3	4	5	6	7	8=(7/6)* 100%	9	10=(5+7 +9)	11=(10 /4)*10 0%
7.01.01.2.03 .05	PENYELENGGARAAN URUSAN PEMERINTAHAN UMUM	Telah Menyelenggarakan Pelayanan Terintegrasi			Laporan			Laporan		
	Penyelenggaraaan Urusan Pemerintahan Umum sesuai Penugasan Kepala Daerah	Persentase Kegiatan Penyelenggaraan Urusan Pemerintahan yang Terlaksana			6 Keluraha n			6 Kelurah an		
7.01.01.2.05	Pelaksanaan semua urusan Pemerintahan yang bukan merupakan kewenangan Daerah dan tidak dilaksanakan oleh Instansi Vertikal	Jumlah Dokumen Semua Urusan Pemerintahan Yang Bukan Merupakan Kewenangan Daerah Dan Tidak Dilaksanakan Oleh Instansi Vertikal			100 %			100 %		
	KELURAHAN BLANDONGAN				4 Dokumen			4 Dokume		

Kode	Urusan / Bidang Urusan Pemerintahan Daerah Dan Program / Kegiatan	Indikator Kinerja Program (outcomes) / Kegiatan (output)	Target Kinerja Capaian Program (Akhir Periode Renstra PD) Tahun 2026	Realisasi Target Kinerja Hasil Program dan Keluaran Kegiatan s/d dengan (Tahun n-3)(2022)	Target dan Realisasi Kinerja Program dan Kegiatan Tahun Lalu (n-2)(2024)			Target Program dan Kegiatan (Renja Perangkat Daerah (Tahun n-1)(2024)	Perkiraan Realisasi Capaian Target Renstra Perangkat Daerah s/d tahun berjalan	
					Target Renja Perangkat Daerah (Tahun n-2) (2023)	Realisasi Renja Perangkat Daerah (Tahun n-2)(2023)	Capaian (%)		Realisasi Capaian Program dan Kegiatan s/d tahun berjalan (Tahun n-1)(2024) sampai tribulan I	Tingkat Capaian Realisasi Target Renstra (%)
1	2	3	4	5	6	7	8=(7/6)* 100%	9	10=(5+7 +9)	11=(10 /4)*10 0%
								n		
	PROGRAM PENUNJANG URUSAN PEMERINTAHAN DAERAH KABUPATEN/KOTA	Persentase Kebutuhan Penunjang Pemerintahan yang Terfasilitasi								
7.01.01.2.06	Penyediaan Jasa Penunjang Urusan Pemerintahan Daerah	Persentase Terpenuhinya Jasa Penunjang Layanan Perkantoran			100 %			100 %		
7.01.01.2.06 .01	Penyediaan Jasa Pelayanan Umum Kantor	Jumlah Laporan Penyediaan Jasa Pelayanan Umum Kantor			100 %			100 %		
	PROGRAM PEMBERDAYAAN MASYARAKAT DESA DAN	Persentase Kelembagaan Masyarakat yang di Bina			12 Laporan			12 Laporan		

Kode	Urusan / Bidang Urusan Pemerintahan Daerah Dan Program / Kegiatan	Indikator Kinerja Program (outcomes) / Kegiatan (output)	Target Kinerja Capaian Program (Akhir Periode Renstra PD) Tahun 2026	Realisasi Target Kinerja Hasil Program dan Keluaran Kegiatan s/d dengan (Tahun n-3)(2022)	Target dan Realisasi Kinerja Program dan Kegiatan Tahun Lalu (n-2)(2024)			Target Program dan Kegiatan (Renja Perangkat Daerah (Tahun n-1)(2024)	Perkiraan Realisasi Capaian Target Renstra Perangkat Daerah s/d tahun berjalan	
					Target Renja Perangkat Daerah (Tahun n-2) (2023)	Realisasi Renja Perangkat Daerah (Tahun n-2)(2023)	Capaian (%)		Realisasi Capaian Program dan Kegiatan s/d tahun berjalan (Tahun n-1)(2024) sampai tribulan I	Tingkat Capaian Realisasi Target Renstra (%)
1	2	3	4	5	6	7	8=(7/6)* 100%	9	10=(5+7 +9)	11=(10 /4)*10 0%
	KELURAHAN									
7.01.01.2.06 .04	Kegiatan Pemberdayaan Kelurahan	Persentase Kegiatan Pemberdayaan Kelurahan yang terlaksana			100 %			100 %		
	Peningkatan Partisipasi Masyarakat dalam Forum Musyawarah Perencanaan Pembangunan di Kelurahan	Jumlah Lembaga Kemasyarakatan yang Berpartisipasi dalam Forum Musyawarah (Lembaga Kemasyarakatan) Perencanaan Pembangunan di Kelurahan			100 %			100 %		
7.01.01.2.06 .05	Pemberdayaan Masyarakat di Kelurahan	Jumlah Pokmas dan Ormas yang Melaksanakan Pemberdayaan Masyarakat di Kelurahan (Pokmas / Ormas)			7 Pokmas			7 Pokmas		

Kode	Urusan / Bidang Urusan Pemerintahan Daerah Dan Program / Kegiatan	Indikator Kinerja Program (outcomes) / Kegiatan (output)	Target Kinerja Capaian Program (Akhir Periode Renstra PD) Tahun 2026	Realisasi Target Kinerja Hasil Program dan Keluaran Kegiatan s/d dengan (Tahun n-3)(2022)	Target dan Realisasi Kinerja Program dan Kegiatan Tahun Lalu (n-2)(2024)			Target Program dan Kegiatan (Renja Perangkat Daerah (Tahun n-1)(2024)	Perkiraan Realisasi Capaian Target Renstra Perangkat Daerah s/d tahun berjalan	
					Target Renja Perangkat Daerah (Tahun n-2) (2023)	Realisasi Renja Perangkat Daerah (Tahun n-2)(2023)	Capaian (%)		Realisasi Capaian Program dan Kegiatan s/d tahun berjalan (Tahun n-1)(2024) sampai tribulan I	Tingkat Capaian Realisasi Target Renstra (%)
1	2	3	4	5	6	7	8=(7/6)* 100%	9	10=(5+7 +9)	11=(10 /4)*10 0%
	PROGRAM KOORDINASI KETENTRAMAN DAN KETERTIBAN UMUM	Persentase Kejadian Bencana dan Pengaduan Trantibmas Yang Ditangani Secara Tepat Waktu			7 Pokmas			7 Pokmas		
7.01.01.2.06 .06	Koordinasi Upaya Penyelenggaraan Ketentraman dan Ketertiban Umum di Kecamatan	Jumlah Kejadian Bencana dan Pengaduan Trantibmas Yang Ditangani Secara Tepat Waktu			100 %			100 %		
	Sinergitas dengan Kepolisian Negara Republik Indonesia, Tentara Nasional Indonesia dan Instansi Vertikal di Wilayah	Jumlah Laporan Hasil Sinergitas Dengan Kepolisian Negara Republik Indonesia, Tentara Nasional Indonesia dan Instansi Vertikal Di Wilayah Kecamatan			12 Pengaduan			12 Pengaduan		

Kode	Urusan / Bidang Urusan Pemerintahan Daerah Dan Program / Kegiatan	Indikator Kinerja Program (outcomes) / Kegiatan (output)	Target Kinerja Capaian Program (Akhir Periode Renstra PD) Tahun 2026	Realisasi Target Kinerja Hasil Program dan Keluaran Kegiatan s/d dengan (Tahun n-3)(2022)	Target dan Realisasi Kinerja Program dan Kegiatan Tahun Lalu (n-2)(2024)			Target Program dan Kegiatan (Renja Perangkat Daerah (Tahun n-1)(2024)	Perkiraan Realisasi Capaian Target Renstra Perangkat Daerah s/d tahun berjalan	
					Target Renja Perangkat Daerah (Tahun n-2) (2023)	Realisasi Renja Perangkat Daerah (Tahun n-2)(2023)	Capaian (%)		Realisasi Capaian Program dan Kegiatan s/d tahun berjalan (Tahun n-1)(2024) sampai tribulan I	Tingkat Capaian Realisasi Target Renstra (%)
1	2	3	4	5	6	7	8=(7/6)* 100%	9	10=(5+7 +9)	11=(10 /4)*10 0%
	Kecamatan									
7.01.01.2.06 .08	PROGRAM PENYELENGGARAAN URUSAN PEMERINTAHAN UMUM	Jumlah Kelurahan Yang Telah Menyelenggarakan Pelayanan Terintegrasi			12 Laporan			12 Laporan		
	Penyelenggaraaan Urusan Pemerintahan Umum sesuai Penugasan Kepala Daerah	Persentase Kegiatan Penyelenggaraan Urusan Pemerintahan yang Terlaksana			6 Kelurahan			6 Kelurahan		
7.01.01.2.06 .09	Pelaksanaan semua urusan Pemerintahan yang bukan merupakan kewenangan Daerah dan tidak dilaksanakan oleh Instansi Vertikal	Jumlah Dokumen Semua Urusan Pemerintahan Yang Bukan Merupakan Kewenangan Daerah Dan Tidak Dilaksanakan Oleh Instansi Vertikal			100 %			100 %		

Kode	Urusan / Bidang Urusan Pemerintahan Daerah Dan Program / Kegiatan	Indikator Kinerja Program (outcomes) / Kegiatan (output)	Target Kinerja Capaian Program (Akhir Periode Renstra PD) Tahun 2026	Realisasi Target Kinerja Hasil Program dan Keluaran Kegiatan s/d dengan (Tahun n-3)(2022)	Target dan Realisasi Kinerja Program dan Kegiatan Tahun Lalu (n-2)(2024)			Target Program dan Kegiatan (Renja Perangkat Daerah (Tahun n-1)(2024)	Perkiraan Realisasi Capaian Target Renstra Perangkat Daerah s/d tahun berjalan	
					Target Renja Perangkat Daerah (Tahun n-2) (2023)	Realisasi Renja Perangkat Daerah (Tahun n-2)(2023)	Capaian (%)		Realisasi Capaian Program dan Kegiatan s/d tahun berjalan (Tahun n-1)(2024) sampai tribulan I	Tingkat Capaian Realisasi Target Renstra (%)
1	2	3	4	5	6	7	8=(7/6)* 100%	9	10=(5+7 +9)	11=(10 /4)*10 0%
	KELURAHAN KEPEL				4 Dokumen			4 Dokume n		
7.01.01.2.07	PROGRAM PENUNJANG URUSAN PEMERINTAHAN DAERAH KABUPATEN/KOTA	Persentase Kebutuhan Penunjang Pemerintahan yang Terfasilitasi								
7.01.01.2.07 .05	Penyediaan Jasa Penunjang Urusan Pemerintahan Daerah	Persentase Terpenuhinya Jasa Penunjang Layanan Perkantoran			100 %			100 %		
	Penyediaan Jasa Pelayanan Umum Kantor	Jumlah Laporan Penyediaan Jasa Pelayanan Umum Kantor			100 %			100 %		
7.01.01.2.07	PROGRAM	Persentase Kelembagaan			12			12		

Kode	Urusan / Bidang Urusan Pemerintahan Daerah Dan Program / Kegiatan	Indikator Kinerja Program (outcomes) / Kegiatan (output)	Target Kinerja Capaian Program (Akhir Periode Renstra PD) Tahun 2026	Realisasi Target Kinerja Hasil Program dan Keluaran Kegiatan s/d dengan (Tahun n-3)(2022)	Target dan Realisasi Kinerja Program dan Kegiatan Tahun Lalu (n-2)(2024)			Target Program dan Kegiatan (Renja Perangkat Daerah (Tahun n-1)(2024)	Perkiraan Realisasi Capaian Target Renstra Perangkat Daerah s/d tahun berjalan	
					Target Renja Perangkat Daerah (Tahun n-2) (2023)	Realisasi Renja Perangkat Daerah (Tahun n-2)(2023)	Capaian (%)		Realisasi Capaian Program dan Kegiatan s/d tahun berjalan (Tahun n-1)(2024) sampai tribulan I	Tingkat Capaian Realisasi Target Renstra (%)
1	2	3	4	5	6	7	8=(7/6)* 100%	9	10=(5+7 +9)	11=(10 /4)*10 0%
.10	PEMBERDAYAAN MASYARAKAT DESA DAN KELURAHAN	Masyarakat yang di Bina			Laporan			Laporan		
	Kegiatan Pemberdayaan Kelurahan	Persentase Kegiatan Pemberdayaan Kelurahan yang terlaksana			100 %			100 %		
7.01.01.2.08	Peningkatan Partisipasi Masyarakat dalam Forum Musyawarah Perencanaan Pembangunan di Kelurahan	Jumlah Lembaga Kemasyarakatan yang Berpartisipasi dalam Forum Musyawarah (Lembaga Kemasyarakatan) Perencanaan Pembangunan di Kelurahan			100 %			100 %		
7.01.01.2.08 .01	Pemberdayaan Masyarakat di Kelurahan	Jumlah Pokmas dan Ormas yang Melaksanakan			7 Pokmas			7 Pokmas		

Kode	Urusan / Bidang Urusan Pemerintahan Daerah Dan Program / Kegiatan	Indikator Kinerja Program (outcomes) / Kegiatan (output)	Target Kinerja Capaian Program (Akhir Periode Renstra PD) Tahun 2026	Realisasi Target Kinerja Hasil Program dan Keluaran Kegiatan s/d dengan (Tahun n-3)(2022)	Target dan Realisasi Kinerja Program dan Kegiatan Tahun Lalu (n-2)(2024)			Target Program dan Kegiatan (Renja Perangkat Daerah (Tahun n-1)(2024)	Perkiraan Realisasi Capaian Target Renstra Perangkat Daerah s/d tahun berjalan	
					Target Renja Perangkat Daerah (Tahun n-2) (2023)	Realisasi Renja Perangkat Daerah (Tahun n-2)(2023)	Capaian (%)		Realisasi Capaian Program dan Kegiatan s/d tahun berjalan (Tahun n-1)(2024) sampai tribulan I	Tingkat Capaian Realisasi Target Renstra (%)
1	2	3	4	5	6	7	8=(7/6)* 100%	9	10=(5+7 +9)	11=(10 /4)*10 0%
		Pemberdayaan Masyarakat di Kelurahan (Pokmas / Ormas)								
	PROGRAM KOORDINASI KETENTRAMAN DAN KETERTIBAN UMUM	Persentase Kejadian Bencana dan Pengaduan Trantibmas Yang Ditangani Secara Tepat Waktu			7 Pokmas			7 Pokmas		
7.01.01.2.08 .02	Koordinasi Upaya Penyelenggaraan Ketentraman dan Ketertiban Umum di Kecamatan	Jumlah Kejadian Bencana dan Pengaduan Trantibmas Yang Ditangani Secara Tepat Waktu			100 %			100 %		
	Sinergitas dengan Kepolisian Negara Republik Indonesia, Tentara Nasional	Jumlah Laporan Hasil Sinergitas Dengan Kepolisian Negara Republik Indonesia, Tentara Nasional Indonesia			12 Pengaduan			12 Pengaduan		

Kode	Urusan / Bidang Urusan Pemerintahan Daerah Dan Program / Kegiatan	Indikator Kinerja Program (outcomes) / Kegiatan (output)	Target Kinerja Capaian Program (Akhir Periode Renstra PD) Tahun 2026	Realisasi Target Kinerja Hasil Program dan Keluaran Kegiatan s/d dengan (Tahun n-3)(2022)	Target dan Realisasi Kinerja Program dan Kegiatan Tahun Lalu (n-2)(2024)			Target Program dan Kegiatan (Renja Perangkat Daerah (Tahun n-1)(2024)	Perkiraan Realisasi Capaian Target Renstra Perangkat Daerah s/d tahun berjalan	
					Target Renja Perangkat Daerah (Tahun n-2) (2023)	Realisasi Renja Perangkat Daerah (Tahun n-2)(2023)	Capaian (%)		Realisasi Capaian Program dan Kegiatan s/d tahun berjalan (Tahun n-1)(2024) sampai tribulan I	Tingkat Capaian Realisasi Target Renstra (%)
1	2	3	4	5	6	7	8=(7/6)* 100%	9	10=(5+7 +9)	11=(10 /4)*10 0%
	Indonesia dan Instansi Vertikal di Wilayah Kecamatan	dan Instansi Vertikal Di Wilayah Kecamatan								
7.01.01.2.08 .04	PROGRAM PENYELENGGARAAN URUSAN PEMERINTAHAN UMUM	Jumlah Kelurahan Yang Telah Menyelenggarakan Pelayanan Terintegrasi			12 Laporan			12 Laporan		
	Penyelenggaraaan Urusan Pemerintahan Umum sesuai Penugasan Kepala Daerah	Persentase Kegiatan Penyelenggaraan Urusan Pemerintahan yang Terlaksana			6 Keluraha n			6 Kelurah an		
7.01.01.2.08 .04	Pelaksanaan semua urusan Pemerintahan yang bukan merupakan kewenangan Daerah dan	Jumlah Dokumen Semua Urusan Pemerintahan Yang Bukan Merupakan Kewenangan Daerah Dan			100 %			100 %		

Kode	Urusan / Bidang Urusan Pemerintahan Daerah Dan Program / Kegiatan	Indikator Kinerja Program (outcomes) / Kegiatan (output)	Target Kinerja Capaian Program (Akhir Periode Renstra PD) Tahun 2026	Realisasi Target Kinerja Hasil Program dan Keluaran Kegiatan s/d dengan (Tahun n-3)(2022)	Target dan Realisasi Kinerja Program dan Kegiatan Tahun Lalu (n-2)(2024)			Target Program dan Kegiatan (Renja Perangkat Daerah (Tahun n-1)(2024)	Perkiraan Realisasi Capaian Target Renstra Perangkat Daerah s/d tahun berjalan	
					Target Renja Perangkat Daerah (Tahun n-2) (2023)	Realisasi Renja Perangkat Daerah (Tahun n-2)(2023)	Capaian (%)		Realisasi Capaian Program dan Kegiatan s/d tahun berjalan (Tahun n-1)(2024) sampai tribulan I	Tingkat Capaian Realisasi Target Renstra (%)
1	2	3	4	5	6	7	8=(7/6)* 100%	9	10=(5+7 +9)	11=(10 /4)*10 0%
	tidak dilaksanakan oleh Instansi Vertikal	Tidak Dilaksanakan Oleh Instansi Vertikal								
	KELURAHAN BUGUL KIDUL				4 Dokumen			4 Dokume n		
7.01.01.2.08 .04	PROGRAM PENUNJANG URUSAN PEMERINTAHAN DAERAH KABUPATEN/KOTA	Persentase Kebutuhan Penunjang Pemerintahan yang Terfasilitasi								
	Penyediaan Jasa Penunjang Urusan Pemerintahan Daerah	Persentase Terpenuhinya Jasa Penunjang Layanan Perkantoran			100 %			100 %		
7.01.01.2.08 .04	Penyediaan Jasa Pelayanan Umum Kantor	Jumlah Laporan Penyediaan Jasa Pelayanan Umum			100 %			100 %		

Kode	Urusan / Bidang Urusan Pemerintahan Daerah Dan Program / Kegiatan	Indikator Kinerja Program (outcomes) / Kegiatan (output)	Target Kinerja Capaian Program (Akhir Periode Renstra PD) Tahun 2026	Realisasi Target Kinerja Hasil Program dan Keluaran Kegiatan s/d dengan (Tahun n-3)(2022)	Target dan Realisasi Kinerja Program dan Kegiatan Tahun Lalu (n-2)(2024)			Target Program dan Kegiatan (Renja Perangkat Daerah (Tahun n-1)(2024)	Perkiraan Realisasi Capaian Target Renstra Perangkat Daerah s/d tahun berjalan	
					Target Renja Perangkat Daerah (Tahun n-2) (2023)	Realisasi Renja Perangkat Daerah (Tahun n-2)(2023)	Capaian (%)		Realisasi Capaian Program dan Kegiatan s/d tahun berjalan (Tahun n-1)(2024) sampai tribulan I	Tingkat Capaian Realisasi Target Renstra (%)
1	2	3	4	5	6	7	8=(7/6)* 100%	9	10=(5+7 +9)	11=(10 /4)*10 0%
		Kantor								
	PROGRAM PEMBERDAYAAN MASYARAKAT DESA DAN KELURAHAN	Persentase Kelembagaan Masyarakat yang di Bina			12 Laporan			12 Laporan		
7.01.01.2.08 .04	Kegiatan Pemberdayaan Kelurahan	Persentase Kegiatan Pemberdayaan Kelurahan yang terlaksana			100 %			100 %		
	Peningkatan Partisipasi Masyarakat dalam Forum Musyawarah Perencanaan Pembangunan di Kelurahan	Jumlah Lembaga Kemasyarakatan yang Berpartisipasi dalam Forum Musyawarah (Lembaga Kemasyarakatan) Perencanaan Pembangunan di Kelurahan			100 %			100 %		

Kode	Urusan / Bidang Urusan Pemerintahan Daerah Dan Program / Kegiatan	Indikator Kinerja Program (outcomes) / Kegiatan (output)	Target Kinerja Capaian Program (Akhir Periode Renstra PD) Tahun 2026	Realisasi Target Kinerja Hasil Program dan Keluaran Kegiatan s/d dengan (Tahun n-3)(2022)	Target dan Realisasi Kinerja Program dan Kegiatan Tahun Lalu (n-2)(2024)			Target Program dan Kegiatan (Renja Perangkat Daerah (Tahun n-1)(2024)	Perkiraan Realisasi Capaian Target Renstra Perangkat Daerah s/d tahun berjalan	
					Target Renja Perangkat Daerah (Tahun n-2) (2023)	Realisasi Renja Perangkat Daerah (Tahun n-2)(2023)	Capaian (%)		Realisasi Capaian Program dan Kegiatan s/d tahun berjalan (Tahun n-1)(2024) sampai tribulan I	Tingkat Capaian Realisasi Target Renstra (%)
1	2	3	4	5	6	7	8=(7/6)* 100%	9	10=(5+7 +9)	11=(10 /4)*10 0%
7.01.01.2.08 .04	Pembangunan Sarana dan Prasarana Kelurahan	Jumlah Sarana dan Prasarana Kelurahan yang terbangun			7 Pokmas			7 Pokmas		
	Pemberdayaan Masyarakat di Kelurahan	Jumlah Pokmas dan Ormas yang Melaksanakan Pemberdayaan Masyarakat di Kelurahan (Pokmas / Ormas)			10 Unit			10 Unit		
7.01.01.2.08 .04	PROGRAM KOORDINASI KETENTRAMAN DAN KETERTIBAN UMUM	Persentase Kejadian Bencana dan Pengaduan Trantibmas Yang Ditangani Secara Tepat Waktu			7 Pokmas			7 Pokmas		
	Koordinasi Upaya Penyelenggaraan Ketentraman dan Ketertiban Umum di	Jumlah Kejadian Bencana dan Pengaduan Trantibmas Yang Ditangani Secara Tepat Waktu			100 %			100 %		

Kode	Urusan / Bidang Urusan Pemerintahan Daerah Dan Program / Kegiatan	Indikator Kinerja Program (outcomes) / Kegiatan (output)	Target Kinerja Capaian Program (Akhir Periode Renstra PD) Tahun 2026	Realisasi Target Kinerja Hasil Program dan Keluaran Kegiatan s/d dengan (Tahun n-3)(2022)	Target dan Realisasi Kinerja Program dan Kegiatan Tahun Lalu (n-2)(2024)			Target Program dan Kegiatan (Renja Perangkat Daerah (Tahun n-1)(2024)	Perkiraan Realisasi Capaian Target Renstra Perangkat Daerah s/d tahun berjalan	
					Target Renja Perangkat Daerah (Tahun n-2) (2023)	Realisasi Renja Perangkat Daerah (Tahun n-2)(2023)	Capaian (%)		Realisasi Capaian Program dan Kegiatan s/d tahun berjalan (Tahun n-1)(2024) sampai tribulan I	Tingkat Capaian Realisasi Target Renstra (%)
1	2	3	4	5	6	7	8=(7/6)* 100%	9	10=(5+7 +9)	11=(10 /4)*10 0%
	Kecamatan									
7.01.01.2.09	Sinergitas dengan Kepolisian Negara Republik Indonesia, Tentara Nasional Indonesia dan Instansi Vertikal di Wilayah Kecamatan	Jumlah Laporan Hasil Sinergitas Dengan Kepolisian Negara Republik Indonesia, Tentara Nasional Indonesia dan Instansi Vertikal Di Wilayah Kecamatan			12 Pengaduan			12 Pengaduan	100	100
7.01.01.2.09 .01	PROGRAM PENYELENGGARAAN URUSAN PEMERINTAHAN UMUM	Jumlah Kelurahan Yang Telah Menyelenggarakan Pelayanan Terintegrasi			12 Laporan			12 Laporan	100	100
	Penyelenggaraaan Urusan Pemerintahan Umum sesuai Penugasan Kepala	Persentase Kegiatan Penyelenggaraan Urusan Pemerintahan yang			6 Kelurahan			6 Kelurahan	8 unit	100

Kode	Urusan / Bidang Urusan Pemerintahan Daerah Dan Program / Kegiatan	Indikator Kinerja Program (outcomes) / Kegiatan (output)	Target Kinerja Capaian Program (Akhir Periode Renstra PD) Tahun 2026	Realisasi Target Kinerja Hasil Program dan Keluaran Kegiatan s/d dengan (Tahun n-3)(2022)	Target dan Realisasi Kinerja Program dan Kegiatan Tahun Lalu (n-2)(2024)			Target Program dan Kegiatan (Renja Perangkat Daerah (Tahun n-1)(2024)	Perkiraan Realisasi Capaian Target Renstra Perangkat Daerah s/d tahun berjalan	
					Target Renja Perangkat Daerah (Tahun n-2) (2023)	Realisasi Renja Perangkat Daerah (Tahun n-2)(2023)	Capaian (%)		Realisasi Capaian Program dan Kegiatan s/d tahun berjalan (Tahun n-1)(2024) sampai tribulan I	Tingkat Capaian Realisasi Target Renstra (%)
1	2	3	4	5	6	7	8=(7/6)* 100%	9	10=(5+7 +9)	11=(10 /4)*10 0%
	Daerah	Terlaksana								
7.01.01.2.09 .06	Pelaksanaan semua urusan Pemerintahan yang bukan merupakan kewenangan Daerah dan tidak dilaksanakan oleh Instansi Vertikal	Jumlah Dokumen Semua Urusan Pemerintahan Yang Bukan Merupakan Kewenangan Daerah Dan Tidak Dilaksanakan Oleh Instansi Vertikal			100 %			100 %		
	KELURAHAN TAPA'AN				4 Dokumen			4 Dokumen	60 unit	100
	PROGRAM PENUNJANG URUSAN PEMERINTAHAN DAERAH KABUPATEN/KOTA	Persentase Kebutuhan Penunjang Pemerintahan yang Terfasilitasi								

Kode	Urusan / Bidang Urusan Pemerintahan Daerah Dan Program / Kegiatan	Indikator Kinerja Program (outcomes) / Kegiatan (output)	Target Kinerja Capaian Program (Akhir Periode Renstra PD) Tahun 2026	Realisasi Target Kinerja Hasil Program dan Keluaran Kegiatan s/d dengan (Tahun n-3)(2022)	Target dan Realisasi Kinerja Program dan Kegiatan Tahun Lalu (n-2)(2024)			Target Program dan Kegiatan (Renja Perangkat Daerah (Tahun n-1)(2024)	Perkiraan Realisasi Capaian Target Renstra Perangkat Daerah s/d tahun berjalan	
					Target Renja Perangkat Daerah (Tahun n-2) (2023)	Realisasi Renja Perangkat Daerah (Tahun n-2)(2023)	Capaian (%)		Realisasi Capaian Program dan Kegiatan s/d tahun berjalan (Tahun n-1)(2024) sampai tribulan I	Tingkat Capaian Realisasi Target Renstra (%)
1	2	3	4	5	6	7	8=(7/6)* 100%	9	10=(5+7 +9)	11=(10 /4)*10 0%
	Penyediaan Jasa Penunjang Urusan Pemerintahan Daerah	Persentase Terpenuhinya Jasa Penunjang Layanan Perkantoran			100 %			100 %		
	Penyediaan Jasa Pelayanan Umum Kantor	Jumlah Laporan Penyediaan Jasa Pelayanan Umum Kantor			100 %			100 %		
	PROGRAM PEMBERDAYAAN MASYARAKAT DESA DAN KELURAHAN	Persentase Kelembagaan Masyarakat yang di Bina			12 Laporan			12 Laporan		
	Kegiatan Pemberdayaan Kelurahan	Persentase Kegiatan Pemberdayaan Kelurahan yang terlaksana			100 %			100 %		
	Peningkatan Partisipasi Masyarakat dalam Forum	Jumlah Lembaga Kemasyarakatan yang			100 %			100 %		

Kode	Urusan / Bidang Urusan Pemerintahan Daerah Dan Program / Kegiatan	Indikator Kinerja Program (outcomes) / Kegiatan (output)	Target Kinerja Capaian Program (Akhir Periode Renstra PD) Tahun 2026	Realisasi Target Kinerja Hasil Program dan Keluaran Kegiatan s/d dengan (Tahun n-3)(2022)	Target dan Realisasi Kinerja Program dan Kegiatan Tahun Lalu (n-2)(2024)			Target Program dan Kegiatan (Renja Perangkat Daerah (Tahun n-1)(2024)	Perkiraan Realisasi Capaian Target Renstra Perangkat Daerah s/d tahun berjalan	
					Target Renja Perangkat Daerah (Tahun n-2) (2023)	Realisasi Renja Perangkat Daerah (Tahun n-2)(2023)	Capaian (%)		Realisasi Capaian Program dan Kegiatan s/d tahun berjalan (Tahun n-1)(2024) sampai tribulan I	Tingkat Capaian Realisasi Target Renstra (%)
1	2	3	4	5	6	7	8=(7/6)* 100%	9	10=(5+7 +9)	11=(10 /4)*10 0%
	Musyawarah Perencanaan Pembangunan di Kelurahan	Berpartisipasi dalam Forum Musyawarah (Lembaga Kemasyarakatan) Perencanaan Pembangunan di Kelurahan								
	Pemberdayaan Masyarakat di Kelurahan	Jumlah Pokmas dan Ormas yang Melaksanakan Pemberdayaan Masyarakat di Kelurahan (Pokmas / Ormas)			7 Pokmas			7 Pokmas		
	PROGRAM KOORDINASI KETENTRAMAN DAN KETERTIBAN UMUM	Persentase Kejadian Bencana dan Pengaduan Trantibmas Yang Ditangani Secara Tepat Waktu			7 Pokmas			7 Pokmas		
	Koordinasi Upaya Penyelenggaraan	Jumlah Kejadian Bencana dan Pengaduan Trantibmas			100 %			100 %		

Kode	Urusan / Bidang Urusan Pemerintahan Daerah Dan Program / Kegiatan	Indikator Kinerja Program (outcomes) / Kegiatan (output)	Target Kinerja Capaian Program (Akhir Periode Renstra PD) Tahun 2026	Realisasi Target Kinerja Hasil Program dan Keluaran Kegiatan s/d dengan (Tahun n-3)(2022)	Target dan Realisasi Kinerja Program dan Kegiatan Tahun Lalu (n-2)(2024)			Target Program dan Kegiatan (Renja Perangkat Daerah (Tahun n-1)(2024)	Perkiraan Realisasi Capaian Target Renstra Perangkat Daerah s/d tahun berjalan	
					Target Renja Perangkat Daerah (Tahun n-2) (2023)	Realisasi Renja Perangkat Daerah (Tahun n-2)(2023)	Capaian (%)		Realisasi Capaian Program dan Kegiatan s/d tahun berjalan (Tahun n-1)(2024) sampai tribulan I	Tingkat Capaian Realisasi Target Renstra (%)
1	2	3	4	5	6	7	8=(7/6)* 100%	9	10=(5+7 +9)	11=(10 /4)*10 0%
	Ketentraman dan Ketertiban Umum di Kecamatan	Yang Ditangani Secara Tepat Waktu								
	Sinergitas dengan Kepolisian Negara Republik Indonesia, Tentara Nasional Indonesia dan Instansi Vertikal di Wilayah Kecamatan	Jumlah Laporan Hasil Sinergitas Dengan Kepolisian Negara Republik Indonesia, Tentara Nasional Indonesia dan Instansi Vertikal Di Wilayah Kecamatan			12 Pengaduan			12 Pengaduan		

2.2. Analisis Kinerja Pelayanan Perangkat Daerah

Adapun capaian kinerja pelayanan Perangkat Daerah berdasarkan indikator kinerja yang sudah ditentukan dalam NSPK dan SPM, maupun terhadap IKK sesuai dengan Peraturan Pemerintah Nomor 6 Tahun 2008 perlu disajikan tabel analisis pencapaian kinerja pelayanan Perangkat Daerah, yang disesuaikan menurut Perangkat Daerah masing-masing, dengan format Tabel 2.7 sebagai berikut :

Tabel 2.2
Pencapaian Kinerja Pelayanan Perangkat Daerah Kecamatan Bugul Kidul

No	Indikator	SPM / Standar Nasional	IKK	Target Renstra Perangkat Daerah				Realisasi Capaian				Proyeksi	Catatan Analisis
				Tahun 2022	Tahun 2023	Tahun 2024	Tahun 2025	Tahun 2021	Tahun 2022	Tahun 2023	Tahun 2024	Tahun 2025	
1	2	3	4	5	6	7	8		9	10	11	12	13
1	Indeks Kepuasan Masyarakat atas layanan kecamatan			82.90	82,95	83	83,05	82,83	82,92	99,94	83%	83,05	Baik

2.3. Isu-isu Penting Penyelenggaraan Tugas dan Fungsi Perangkat Daerah

Dalam penyusunan Rancangan Akhir Rencana Kerja selain melakukan evaluasi capaian program, juga memperhatikan isu – isu strategis yang dihadapi Kecamatan Bugul Kidul Kota Pasuruan. Dalam melaksanakan tugas pokok dan fungsi Kecamatan Bugul Kidul dihadapkan kepada permasalahan yang timbul dan merupakan faktor penghambat terhadap kelancaran pelaksanaan tugas pokok, sehingga permasalahan yang ada merupakan tantangan yang perlu dikaji dan disikapi agar tugas pokok dan fungsi kecamatan dapat mencapai tujuan yang telah ditetapkan. Karena kecamatan yang merupakan organisasi yang berinteraksi begitu dekat dengan masyarakat maka tidak menutup kemungkinan terdapat berbagai masalah yang sangat kompleks.

Kecamatan mempunyai tugas pokok melaksanakan kewenangan pemerintahan yang dilimpahkan oleh Walikota untuk menangani sebagian urusan otonomi daerah. Dalam melaksanakan tugas pokok tersebut, kecamatan menyelenggarakan tugas umum pemerintahan yang meliputi :

a. Menyelenggarakan urusan pemerintahan umum;

b. Mengkoordinasikan kegiatan pemberdayaan masyarakat;

c. Mengkoordinasikan upaya penyelenggaraan ketentraman dan ketertiban umum.

Permasalahan yang timbul dalam pelaksanaan tugas dan fungsi pelayanan tersebut, dipengaruhi oleh faktor internal dan ekternal, dimana faktor internal merupakan faktor yang menjadi kewenangan kecamatan, sedangkan faktor ekternal timbul dari faktor di luar kewenangan Kecamatan dalam melaksanakan fungsi pelayanan.

Berdasarkan hasil kajian faktor faktor yang mempengaruhi pelaksanaan pelayanan Kecamatan Bugul Kidul diantaranya adalah :

A. Faktor Internal

1. Aparatur Pemerintahan

   a. Belum meratanya sumberdaya aparatur pemerintahan

   b. Kinerja aparatur pemerintah masih belum optimal

   c. Secara kualitatif aparatur pemerintahan masih perlu ditingkatkan

   d. Masih kurangnya jumlah pegawai kecamatan untuk melaksanakan pelayanan.

   e. Masih perlunya optimasi tata kelola administrasi pemerintahan, khususnya di tingkat kelurahan dan kecamatan, sebagai upaya peningkatan kualitas pelayanan pemerintahan

   f. Belum adanya inovasi pelayanan yang berhubungan dengan tehnologi informasi

   g. Belum semua sistem pelayanan publik terkoneksi dengan SKPD terkait sehingga sangat mempengaruhi waktu dan kualitas hasil pelayanan.

B. Faktor Eksternal, meliputi :

1. Homogenitas masyarakat yang menunjukkan karakteristik berbeda-beda di wilayah kecamatan

2. Terdapat bagian wilayah dari kecamatan yang memerlukan waktu yang cukup lama untuk mencapainya

Hasil identifikasi terhadap faktor-faktor penghambat dan pendorong pelayanan Kecamatan Bugul Kidul yang dapat mempengaruhi pencapaian visi, misi, serta program Walikota dan Wakil Walikota, merupakan input bagi perumusan strategi pelayanan Kecamatan Bugul Kidul. Dengan demikian isu-isu yang dirumuskan tidak saja berdasarkan tinjauan pada kesenjangan pelayanan, tetapi juga berdasarkan kebutuhan pengelolaan faktor-faktor penghambat dan pendorong, agar dapat berkontribusi dalam pencapaian visi, misi dan program Walikota dan Wakil Walikota.

Adapun visi dan misi yang dimaksud adalah sebagai berikut :

Visi

Visi Walikota dan Wakil Walikota Pasuruan 2021 - 2026 merupakan visi pembangunan Kota Pasuruan 2021 - 2026. Mengingat periode rencana pembangunan 2021 - 2026 merupakan bagian yang tidak terpisahkan dalam tahapan pembangunan jangka panjang Kota Pasuruan 2005 - 2025; maka substansi rumusan visi Walikota tersebut di atas, telah dipadukan dengan visi pembangunan jangka panjang Kota Pasuruan, sebagaimana tertuang dalam dokumen Rencana Pembangunan Jangka Panjang Daerah (RPJPD) Kota Pasuruan 2005-2025.

Untuk itu, perencanaan pembangunan 5 tahun ke depan diarahkan untuk mencapai perwujudan visi pembangunan Kota Pasuruan 2025 –2029, yakni :

PASURUAN ANUGRAH

"Aktif Pelayanan Publiknya, Mandiri Ekonominya, Guyub Warganya
dan

Indah Kotanya"

Visi di atas mengandung beberapa makna dan pengertian, sebagaimana diuraikan berikut:

Pelayanan publik yang aktif diwujudkan melalui pendekatan yang responsif, efisien, dengan akses yang mudah dan kecepatan dalam prosesnya. Pemerintah Kota Pasuruan berkomitmen menghadirkan layanan yang mampu merespons kebutuhan masyarakat secara cepat dan tepat, dengan mengutamakan kualitas dan kepuasan pengguna layanan. Responsivitas diwujudkan dalam bentuk keterbukaan terhadap aspirasi, keluhan, maupun permintaan masyarakat, yang langsung ditindaklanjuti melalui sistem yang terintegrasi dan berbasis teknologi informasi. Setiap pengaduan atau permohonan yang masuk dikelola secara profesional dengan standar waktu penyelesaian yang jelas. Efisiensi dicapai melalui penyederhanaan prosedur, pemanfaatan teknologi digital, serta peningkatan kapasitas sumber daya manusia.

Dalam penyelenggaraan Urusan Unsur Kewilayahan terdapat beberapa hal yang merupakan tantangan dan peluang yang dihadapi Kecamatan Bugul Kidul, antara lain :

a. Kepedulian dan kebijakan Kepala Daerah dalam mendukung program pembangunan dan pemberdayaan yang akan dilaksanakan;
b. Jumlah staf yang kurang memadai baik dari sisi kualitas masih cukup rendah maupun sisi kuantitasnya yang juga terbatas;
c. Belum tersedianya data pembangunan yang tersusun secara sistematis dan akurat sehingga menimbulkan kendala dalam perencanaan pembangunan yang berkelanjutan;
d. Beragamnya tuntutan dan aspirasi masyarakat dengan berbagai kepentingan kadang-kadang menimbulkan pertentangan. Untuk itu segala aspirasi tersebut ditampung dan diperhatikan;

e. Semakin kritis dan proaktifnya masyarakat terhadap tuntutan pembangunan daerah yang menuntut perencanaan yang berkualitas;

f. Semakin transparannya informasi melalui media elektronik dituntut peran Kecamatan Bugul Kidul untuk lebih responsif terhadap dinamika pembangunan masyarakat;

h. Semakin dinamisnya tingkat pendidikan dan sosial ekonomi berpengaruh pada pola pikir dan pola tindak dari masyarakat; dan

i. Pemberian pelayanan kepada masyarakat secara optimal/maksimal tanpa komplain sebagai instansi pembina penyelenggaraan pemerintahan Kelurahan.

Sedangkan peluang yang bisa dimanfaatkan dalam rangka pengembangan pelayanan Kecamatan Bugul Kidul antara lain :

a. Hubungan kerja dan koordinasi yang baik antara pimpinan, pejabat struktural dan para staf Kecamatan, sehingga tercipta suasana kerja dan pelayanan yang nyaman dan kondusif;

b. Tingkat partisipasi masyarakat yang cukup tinggi dalam proses perencanaan pembangunan;

c. Penerapan otonomi daerah dan tuntutan implementasi good governance merupakan peluang untuk meningkatkan kinerja dan memberikan kesempatan bagi Kecamatan Bugul Kidul dalam perencanaan dan pelaksanaan pembangunan;

d. Terbukanya kesempatan untuk meningkatkan kualitas SDM melalui peningkatan pendidikan formal dan pendidikan latihan bagi setiap pegawai;

e. Keberadaan kelembagaan kemasyarakatan sebagai mitra pemerintah dalam pembangunan merupakan peluang dalam rangka meningkatkan kualitas perencanaan pembangunan melalui koordinasi dan implementasi program pembangunan;

f. Kepedulian pihak swasta dalam mendukung program yang akan dilaksanakan dalam mendukung kegiatan pelaksanaan pembangunan;

g. Akses informasi yang lebih cepat, tepat sehingga mempermudah peningkatan profesionalisme. Sejalan dengan kemajuan zaman, media informasi dari segala jenis mudah didapat di Kecamatan Bugul Kidul. Hal ini dapat dipergunakan untuk lebih memperluas informasi untuk memperkenalkan potensi Kecamatan Bugul Kidul.

h. Adanya sarana prasarana yang memadai dan komitmen Kepala Daerah dalam mendukung meningkatkan pelaksanaan tupoksi Kecamatan;

i. Ditetapkannya regulasi terkait Aparatur Sipil Daerah dan regulasi yang mengatur kinerja pegawai diharapkan mampu meningkatkan dan memaksimalkan tupoksi Kecamatan;

j. Mulai dilaksanakannya audit kinerja instansi pemerintah daerah dan penilaian organisasi pemerintah berdasarkan kinerja.

Memperhatikan Isu Strategis Kota Pasuruan dan permasalahan-permasalahan yang masih dihadapi oleh Kecamatan Bugul Kidul, maka rekomendasi dan catatan strategis untuk ditindaklanjuti dalam perumusan program dan kegiatan adalah Reformasi Birokrasi.

Birokrasi Pemerintah Daerah merupakan faktor yang sangat menentukan berjalannya penyelenggaraan pemerintahan daerah sebagaimana diamanatkan dalam peraturan perundang-undangan yang berlaku, oleh karena itu reformasi birokrasi pemerintah daerah sejak dicanangkan pada tahun 2005, senantiasa harus dilanjutkan secara terus menerus sehingga mampu beradaptasi dengan berbagai tantangan di masa depan yang semakin kompleks dan beragam sejalan dengan perkembangan dan kebijakan penyelenggaraan pemerintahan daerah, tuntutan masyarakat serta dinamika global yang senantiasa mempengaruhi manajemen penyelenggaraan pemerintahan daerah.

Reformasi birokrasi pemerintah daerah yang harus dilakukan di tingkat Kecamatan sebagaimana sasaran yang telah dicanangkan adalah:

Pelaksanaan survey kepuasan masyarakat atas kinerja pelayanan publik.

Peningkatan tatakelola pemerintahan yang baik (good governance).

Harapan dalam pelaksanaan reformasi birokrasi di lingkungan Kecamatan Bugul Kidul adalah terwujudnya penyelenggaraan pemerintahan yang bersih dan bebas korupsi, kolusi dan nepotisme; meningkatnya kualitas pelayanan publik; meningkatnya kapasitas dan akuntabilitas kinerja aparatur pemerintah Kecamatan Bugul Kidul.

Peningkatan pemberdayaan masyarakat.

Tugas Kecamatan adalah menyelenggarakan tugas umum pemerintahan, yang salah satu tugasnya adalah mengoordinasikan kegiatan pemberdayaan masyarakat. Dengan semakin berkembangnya tingkat kehidupan masyarakat dalam berbagai bidang yang berbanding terbalik dangan nilai-nilai luhur dan kearifan lokal yang dimiliki masyarakat Kecamatan Bugul Kidul yang semakin lama semakin menghilang, diantaranya semangat kebersamaan dan gotong royong, maka kecamatan dituntut untuk lebih meningkatkan perannya dalam peningkatan pemberdayaan masyarakat dalam pelaksanaan pembangunan.

Penguatan kapasitas aparatur pemerintahan kelurahan.

Salah satu fungsi kecamatan yang perlu ditingkatkan adalah pembinaan terhadap penyelenggaraan pemerintahan kelurahan. Dengan pembinaan yang lebih maksimal oleh kecamatan bersama stakeholders lain, diharapkan dapat meningkatkan kapasitas aparatur pemerintahan kelurahan, sehingga dapat menjalankan pemerintahan kelurahan sesuai amanat undang-undang tersebut.

2.2. Review terhadap Rancangan Awal RKPD

Tahun 2024 banyak tantangan yang harus dimanfaatkan dengan baik. Dan segala program dan kegiatan wajib fokus pada indikator-indikator. Usulan harus berbasis kebutuhan pencapaian target pembangunan, tidak ada ruang untuk program dan kegiatan yang remeh-temeh, selain itu kegiatan dan program juga harus selaras dengan visi misi kepala daerah serta Program Super Prioritas yakni, Pasuruan Kota Madinah yang Maju Ekonominya, Indah Kotanya dan Harmoni Warganya.

Maju Ekonominya yaitu ekonomi tumbuh dan merata, kesenjangan menyempit, kemiskinan berkurang, pengangguran menurun, sektor industri dan UMKM bertumbuh, PAD meningkat.

Untuk Indah Kotanya yaitu infrastruktur berkualitas, lingkungan yang ramah, dan risiko bencana berkurang. Serta Harmoni Warganya yaitu kesalehan sosial meningkat, akses pendidikan dan kesehatan terjamin, masyarakat puas terhadap layanan, guyup-rukun berdampingan, keberpihakan kepada perempuan, anak, difabel dan lansia, perlindungan sosial terpenuhi.

Tema Musrenbang tahun 2024 yaitu "PEMBANGUNAN INFRASTRUKTUR STRATEGIS DAN PEMBERDAYAAN POTENSI LOKAL". Pemerintah Kota Pasuruan menyusun program tematik dan prioritas pembangunan Kota Pasuruan Tahun 2024 yaitu :

1. Mengembangan Diversifikasi dan Branding Industri Olahan Unggulan
2. Pengembangan Pariwisata Terintegrasi
3. Pemenuhan Sarana dan Prasarana Hidup Layak
4. Penguatan Sarana dan Prasarana Sosial Kesiapsiagaan Bencana
5. Penguatan Keberdayaan Masyarakat dalam Partisipasi Pembangunan
6. Pemenuhan dan Peningkatan Kualitas SPM
7. Pengembangan Antar Daerah Dalam Pengembangan Pasar
8. Reformasi Birokrasi yang Berkualitas dan Layanan Publik yang Inklusif

Tahun 2024 harus dimaksimalkan dengan baik, tiap unsur dalam OPD harus berpikir strategik dan prioritas. Masyarakat harus dilibatkan secara aktif, arus besar pembangunan harus menjadi semangat seluruh elemen masyarakat.

Proses membandingkan rancangan awal RKPD dengan hasil analisis kebutuhan Kecamatan Bugul Kidul melibatkan personil-personil yang terlibat dalam Tim Penyusun Dokumen Perencanaan dan Penganggaran Perangkat Daerah. Review Terhadap rancangan awal RKPD Tahun 2025 seperti terdapat dalam Tabel T-C.31 sebagai berikut :

Tabel 2.3
Review terhadap Rancangan Awal RKPD Tahun 2026 Kota Pasuruan
Perangkat Daerah: Kecamatan Bugul Kidul

NO	RANCANGAN AWAL RKPD					HASIL ANALIS KEBUTUHAN					Catatan Penting
	PROGRAM/KEGIATAN/ SUB KEGIATAN	LOKASI	INDIKATOR KINERJA PROGRAM/KEGIATAN / SUBKEGIATAN	TARGET INDIKATIF	PAGU INDIKATIF	PROGRAM/KEGIATAN/SUB KEGIATAN	LOKASI	INDIKATOR KINERJA PROGRAM/KEGIATAN/ SUBKEGIATAN	TARGET CAPAIAN	KEBUTUHAN DANA (Rp.000)	
1	*2*	*3*	*4*	*5*	*6*	*7*	*8*	*9*	*10*	*11*	
					12.136.683.976					12.136.683.976	
					9.595.503.314					9.595.503.314	
	PROGRAM PENUNJANG URUSAN PEMERINTAHAN DAERAH KABUPATEN/KOTA		Persentase kebutuhan penunjang pemerintahan yang terfasilitasi	100%	9.431.198.676	PROGRAM PENUNJANG URUSAN PEMERINTAHAN DAERAH KABUPATEN/KOTA		Persentase kebutuhan penunjang pemerintahan yang terfasilitasi	100%	9.431.198.676	
	Perencanaan, Penganggaran, dan Evaluasi Kinerja Perangkat Daerah		Persentase dokumen Perencanaan dan Laporan Evaluasi Kinerja yang Tersusun Tepat Waktu	100%	53.500.000	Perencanaan, Penganggaran, dan Evaluasi Kinerja Perangkat Daerah		Persentase dokumen Perencanaan dan Laporan Evaluasi Kinerja yang Tersusun Tepat Waktu	100%	53.500.000	
	Penyusunan Dokumen Perencanaan Perangkat Daerah		Jumlah Dokumen Perencanaan Perangkat Daerah	2 Dokumen	8.000.000	Penyusunan Dokumen Perencanaan Perangkat Daerah		Jumlah Dokumen Perencanaan Perangkat Daerah	2 dokumen	8.000.000	
	Koordinasi dan Penyusunan Laporan Capaian Kinerja dan Ikhtisar Realisasi Kinerja SKPD		Jumlah Laporan Capaian Kinerja dan Ikhtisar Realisasi Kinerja SKPD dan Laporan Hasil Koordinasi	4 Laporan	3.500.000	Koordinasi dan Penyusunan Laporan Capaian Kinerja dan Ikhtisar Realisasi Kinerja SKPD		Jumlah Laporan Capaian Kinerja dan Ikhtisar Realisasi Kinerja SKPD dan Laporan Hasil	4 laporan	3.500.000	

NO	RANCANGAN AWAL RKPD					HASIL ANALIS KEBUTUHAN					Catatan Penting
	PROGRAM/KEGIATAN/ SUB KEGIATAN	LOKASI	INDIKATOR KINERJA PROGRAM/KEGIATAN / SUBKEGIATAN	TARGET INDIKATIF	PAGU INDIKATIF	PROGRAM/KEGIATAN/SUB KEGIATAN	LOKASI	INDIKATOR KINERJA PROGRAM/KEGIATAN/ SUBKEGIATAN	TARGET CAPAIAN	KEBUTUHAN DANA (Rp.000)	
1	*2*	*3*	*4*	*5*	*6*	*7*	*8*	*9*	*10*	*11*	
			Penyusunan Laporan Capaian Kinerja dan Ikhtisar Realisasi Kinerja SKPD					Koordinasi Penyusunan Laporan Capaian Kinerja dan Ikhtisar Realisasi Kinerja SKPD			
	Evaluasi Kinerja Perangkat Daerah		Jumlah Laporan Evaluasi Kinerja Perangkat Daerah	3 Laporan	15.000.000	Evaluasi Kinerja Perangkat Daerah		Jumlah Laporan Evaluasi Kinerja Perangkat Daerah	3 Laporan	15.000.000	
	Administrasi Keuangan Perangkat Daerah		Persentase laporan keuangan yang tersusun tepat waktu	100%	7.772.425.619	Administrasi Keuangan Perangkat Daerah		Persentase laporan keuangan yang tersusun tepat waktu	100%		
	Penyediaan Gaji dan Tunjangan ASN		Jumlah Orang yang Menerima Gaji dan Tunjangan ASN (Orang/bulan)	50 Orang/Bulan	7.417.893.795	Penyediaan Gaji dan Tunjangan ASN		Jumlah Orang yang Menerima Gaji dan Tunjangan ASN (Orang/bulan)	50 Orang/ Bulan	7.417.893.795	
	Koordinasi dan Penyusunan Laporan Keuangan Akhir Tahun SKPD		Jumlah Laporan Keuangan Akhir Tahun SKPD dan Laporan Hasil Koordinasi Penyusunan Laporan Keuangan Akhir Tahun SKPD	1 Laporan	5.000.000	Koordinasi dan Penyusunan Laporan Keuangan Akhir Tahun SKPD		Jumlah Laporan Keuangan Akhir Tahun SKPD dan Laporan Hasil Koordinasi Penyusunan Laporan Keuangan Akhir Tahun SKPD	1 Laporan	5.000.000	
	Koordinasi dan Penyusunan Laporan Keuangan Bulanan/		Jumlah Laporan Keuangan Bulanan/ Triwulanan/	2 Laporan	140.000.000	Koordinasi dan Penyusunan Laporan Keuangan Bulanan/		Jumlah Laporan Keuangan Bulanan/	2 Laporan	140.000.000	

NO	RANCANGAN AWAL RKPD					HASIL ANALIS KEBUTUHAN					Catatan Penting
	PROGRAM/KEGIATAN/ SUB KEGIATAN	LOKASI	INDIKATOR KINERJA PROGRAM/KEGIATAN / SUBKEGIATAN	TARGET INDIKATIF	PAGU INDIKATIF	PROGRAM/KEGIATAN/SUB KEGIATAN	LOKASI	INDIKATOR KINERJA PROGRAM/KEGIATAN/ SUBKEGIATAN	TARGET CAPAIAN	KEBUTUHAN DANA (Rp.000)	
1	*2*	*3*	*4*	*5*	*6*	*7*	*8*	*9*	*10*	*11*	
	Triwulanan/ Semesteran SKPD		Semesteran SKPD dan Lapora Koordinasi Penyusunan Lapor Keuangan Bulanan/Triwulanan/ Semeste SKPD (Laporan)			Triwulanan/ Semesteran SKPD		Triwulanan/ Semesteran SKPD dan Lapora Koordinasi Penyusunan Lapor Keuangan Bulanan/Triwulanan/Semeste SKPD (Laporan)			
	Administrasi Barang Milik Daerah pada Perangkat Daerah		Persentase laporan BMD yang tersusun tepat waktu	100%	20.238.500	Administrasi Barang Milik Daerah pada Perangkat Daerah		Persentase laporan BMD yang tersusun tepat waktu	100%	25.600.000	
	Rekonsiliasi dan Penyusunan Laporan Barang Milik Daerah pada SKPD		Jumlah Laporan Rekonsiliasi dan Penyusunan Laporan Barang Milik Daerah pada SKPD (Laporan)	1 Laporan	15.000.000	Rekonsiliasi dan Penyusunan Laporan Barang Milik Daerah pada SKPD		Jumlah Laporan Rekonsiliasi dan Penyusunan Laporan Barang Milik Daerah pada SKPD (Laporan)	1 Laporan	15.000.000	
	Administrasi Kepegawaian Perangkat Daerah				2.000.000	Administrasi Kepegawaian Perangkat Daerah				2.000.000	
	Pendataan dan Pengolahan Administrasi Kepegawaian				2.000.000	Pendataan dan Pengolahan Administrasi Kepegawaian				2.000.000	
	Administrasi Umum Perangkat Daerah				124.254.400	Administrasi Umum Perangkat Daerah				124.254.400	
	Penyediaan Komponen Instalasi Listrik/Penerangan				8.000.000	Penyediaan Komponen Instalasi Listrik/Penerangan				8.000.000	

NO	RANCANGAN AWAL RKPD					HASIL ANALIS KEBUTUHAN					Catatan Penting
	PROGRAM/KEGIATAN/ SUB KEGIATAN	LOKASI	INDIKATOR KINERJA PROGRAM/KEGIATAN / SUBKEGIATAN	TARGET INDIKATIF	PAGU INDIKATIF	PROGRAM/KEGIATAN/SUB KEGIATAN	LOKASI	INDIKATOR KINERJA PROGRAM/KEGIATAN/ SUBKEGIATAN	TARGET CAPAIAN	KEBUTUHAN DANA (Rp.000)	
1	*2*	*3*	*4*	*5*	*6*	*7*	*8*	*9*	*10*	*11*	
	Bangunan Kantor					Bangunan Kantor					
	Penyediaan Barang Cetakan dan Penggandaan				9.000.000	Penyediaan Barang Cetakan dan Penggandaan				9.000.000	
	Penyediaan Bahan Bacaan dan Peraturan Perundang-undangan				3.000.000	Penyediaan Bahan Bacaan dan Peraturan Perundang-undangan				3.000.000	
	Penyediaan Bahan/Material				10.000.000	Penyediaan Bahan/Material				10.000.000	
	Fasilitasi Kunjungan Tamu				4.500.000	Fasilitasi Kunjungan Tamu				4.500.000	
	Penyelenggaraan Rapat Koordinasi Dan Konsultasi SKPD				80.000.000	Penyelenggaraan Rapat Koordinasi Dan Konsultasi SKPD				80.000.000	
	Pengadaan Barang Milik Daerah Penunjang Urusan Pemerintah Daerah		Persentase terpenuhinya pengadaan BMD	100%	131.496.000	Pengadaan Barang Milik Daerah Penunjang Urusan Pemerintah Daerah		Persentase terpenuhinya pengadaan BMD	100%	131.496.000	
	Pengadaan Mebel		Jumlah Unit Peralatan dan Mesin Lainnya yang Disediakan (Unit)	80 Unit	-	Pengadaan Peralatan dan Mesin Lainnya		Jumlah Unit Peralatan dan Mesin Lainnya yang Disediakan (Unit)	80 Unit	-	
	Pengadaan Peralatan dan Mesin lainnya				66.580.420	Pengadaan Gedung Kantor atau Bangunan Lainnya				66.580.420	
	Penyediaan Jasa Penunjang Urusan Pemerintahan Daerah		Persentase terpenuhinya jasa penunjang layanan	100%	756.527.650	Penyediaan Jasa Penunjang Urusan Pemerintahan		Persentase terpenuhinya jasa penunjang	100%	756.527.650	

NO	RANCANGAN AWAL RKPD					HASIL ANALIS KEBUTUHAN					Catatan Penting
	PROGRAM/KEGIATAN/ SUB KEGIATAN	LOKASI	INDIKATOR KINERJA PROGRAM/KEGIATAN / SUBKEGIATAN	TARGET INDIKATIF	PAGU INDIKATIF	PROGRAM/KEGIATAN/SUB KEGIATAN	LOKASI	INDIKATOR KINERJA PROGRAM/KEGIATAN/ SUBKEGIATAN	TARGET CAPAIAN	KEBUTUHAN DANA (Rp.000)	
1	*2*	*3*	*4*	*5*	*6*	*7*	*8*	*9*	*10*	*11*	
			perkantoran			Daerah		layanan perkantoran			
	Penyediaan Jasa Surat Menyurat		Jumlah Laporan Penyediaan Jasa Surat Menyurat (Laporan)		250.000	Penyediaan Jasa Surat Menyurat		Jumlah Laporan Penyediaan Jasa Surat Menyurat (Laporan)		250.000	
	Penyediaan Jasa Komunikasi, Sumber Daya Air dan Listrik		Jumlah Laporan Penyediaan Jasa Komunikasi, Sumber Daya Air dan Listrik yang Disediakan (Laporan)	12 Laporan	85.000.000	Penyediaan Jasa Komunikasi, Sumber Daya Air dan Listrik		Jumlah Laporan Penyediaan Jasa Komunikasi, Sumber Daya Air dan Listrik yang Disediakan (Laporan)	12 Laporan	85.000.000	
	Penyediaan Jasa Pelayanan Umum Kantor		Jumlah Laporan Penyediaan Jasa Pelayanan Umum Kantor yang Disediakan (Laporan)	4 Laporan	600.000.000	Penyediaan Jasa Pelayanan Umum Kantor		Jumlah Laporan Penyediaan Jasa Pelayanan Umum Kantor yang Disediakan (Laporan)	4 Laporan	600.000.000	
	Pemeliharaan Barang Milik Daerah Penunjang Urusan Pemerintahan Daerah		Persentase barang milik daerah yang terpelihara	100%	146.337.400	Pemeliharaan Barang Milik Daerah Penunjang Urusan Pemerintahan Daerah		Persentase barang milik daerah yang terpelihara	100%	146.337.400	
	Penyediaan Jasa Pemeliharaan, Biaya Pemeliharaan, Pajak dan Perizinan Kendaraan Dinas Operasional atau Lapangan		Jumlah Kendaraan Perorangan Dinas atau Kendaraan Dinas Jabatan yang Dipelihara dan dibayarkan Pajaknya (Unit)		65.000.000			Jumlah Kendaraan Perorangan Dinas atau Kendaraan Dinas Jabatan yang Dipelihara dan dibayarkan	8 Unit	65.000.000	

NO	RANCANGAN AWAL RKPD					HASIL ANALIS KEBUTUHAN					Catatan Penting
	PROGRAM/KEGIATAN/ SUB KEGIATAN	LOKASI	INDIKATOR KINERJA PROGRAM/KEGIATAN / SUBKEGIATAN	TARGET INDIKATIF	PAGU INDIKATIF	PROGRAM/KEGIATAN/SUB KEGIATAN	LOKASI	INDIKATOR KINERJA PROGRAM/KEGIATAN/ SUBKEGIATAN	TARGET CAPAIAN	KEBUTUHAN DANA (Rp.000)	
1	*2*	*3*	*4*	*5*	*6*	*7*	*8*	*9*	*10*	*11*	
								Pajaknya (Unit)			
	Pemeliharaan Peralatan dan Mesin Lainnya		Jumlah Peralatan dan Mesin Lainnya yang Dipelihara (Unit)		14.500.000	Pemeliharaan Peralatan dan Mesin Lainnya		Jumlah Peralatan dan Mesin Lainnya yang Dipelihara (Unit)		14.500.000	
	Pemeliharaan/Rehabilitasi Gedung Kantor dan Bangunan Lainnya		Jumlah Gedung Kantor dan Bangunan Lainnya yang Dipelihara/Direhabilitasi (Unit)	2 Unit	55.000.000	Pemeliharaan/Rehabilitasi Gedung Kantor dan Bangunan Lainnya		Jumlah Gedung Kantor dan Bangunan Lainnya yang Dipelihara/Direhabilitasi (Unit)	4 Unit	55.000.000	
	PROGRAM PENYELENGGARAAN PEMERINTAHAN DAN PELAYANAN PUBLIK		Prosentase usulan musrenbangcam yang di akomodir dalam musrenbangkot	73 %	49.359.900	PROGRAM PENYELENGGARAAN PEMERINTAHAN DAN PELAYANAN PUBLIK		Prosentase usulan musrenbangcam yang di akomodir dalam musrenbangkot	73 %	49.359.900	
	Koordinasi Penyelenggaraan Kegiatan Pemerintahan di Tingkat Kecamatan		Jumlah kegiatan musrebangcam yang terlaksana	1 Kegiatan	49.359.900	Koordinasi Penyelenggaraan Kegiatan Pemerintahan di Tingkat Kecamatan		Jumlah kegiatan musrebangcam yang terlaksana	1 Kegiatan	49.359.900	
	Koordinasi/Sinergi Perencanaan dan Pelaksanaan Kegiatan Pemerintahan dengan Perangkat Daerah dan Instansi Vertikal Terkait		Jumlah Laporan Koordinasi/Sinergi Perencanaan dan Pelaksanaan Kegiatan Pemerintahan dengan Perangkat Daerah dan Instansi Vertikal Terkait	1 Laporan	49.359.900	Koordinasi/Sinergi Perencanaan dan Pelaksanaan Kegiatan Pemerintahan dengan Perangkat Daerah dan Instansi Vertikal Terkait		Jumlah Laporan Koordinasi/Sinergi Perencanaan dan Pelaksanaan Kegiatan Pemerintahan dengan Perangkat Daerah dan	1 Laporan	49.359.900	

NO	RANCANGAN AWAL RKPD					HASIL ANALIS KEBUTUHAN					Catatan Penting
	PROGRAM/KEGIATAN/ SUB KEGIATAN	LOKASI	INDIKATOR KINERJA PROGRAM/KEGIATAN / SUBKEGIATAN	TARGET INDIKATIF	PAGU INDIKATIF	PROGRAM/KEGIATAN/SUB KEGIATAN	LOKASI	INDIKATOR KINERJA PROGRAM/KEGIATAN/ SUBKEGIATAN	TARGET CAPAIAN	KEBUTUHAN DANA (Rp.000)	
1	*2*	*3*	*4*	*5*	*6*	*7*	*8*	*9*	*10*	*11*	
								Instansi Vertikal Terkait			
	PROGRAM PEMBERDAYAAN MASYARAKAT DESA DAN KELURAHAN		Prosentase kelembagaan masyarakat yang di bina	100%	160.000.000	PROGRAM PEMBERDAYAAN MASYARAKAT DESA DAN KELURAHAN		Prosentase kelembagaan masyarakat yang di bina	100%	160.000.000	
	Koordinasi Kegiatan Pemberdayaan Desa		Presentase kegiatan pemberdayaan kelembagaan masyarakat yang terlaksana	100%	160.000.000	Koordinasi Kegiatan Pemberdayaan Desa		Presentase kegiatan pemberdayaan kelembagaan masyarakat yang terlaksana	100%	160.000.000	
	Peningkatan Efektifitas Kegiatan Pemberdayaan Masyarakat di Wilayah Kecamatan		Jumlah Laporan Peningkatan Efektivitas Kegiatan Pemberdayaan Masyarakat di Wilayah Kecamatan	1 Laporan	160.000.000	Peningkatan Efektifitas Kegiatan Pemberdayaan Masyarakat di Wilayah Kecamatan		Jumlah Laporan Peningkatan Efektivitas Kegiatan Pemberdayaan Masyarakat di Wilayah Kecamatan	1 Laporan	160.000.000	
	PROGRAM KOORDINASI KETENTRAMAN DAN KETERTIBAN UMUM		Persentase kejadian bencana dan pengaduan trantibmas yang ditangani secara tepat waktu	100%	196.038.900	PROGRAM KOORDINASI KETENTRAMAN DAN KETERTIBAN UMUM		Persentase kejadian bencana dan pengaduan trantibmas yang ditangani secara tepat waktu	100%	196.038.900	
	Koordinasi Upaya Penyelenggaraan Ketenteraman dan Ketertiban Umum		Presentase penyelenggaraan ketentraman dan ketertiban umum yang terlaksana	100%	196.038.900	Koordinasi Upaya Penyelenggaraan Ketenteraman dan Ketertiban Umum		Presentase penyelenggaraan ketentraman dan ketertiban umum yang terlaksana	100%	196.038.900	
	Sinergitas dengan		Jumlah Laporan Hasil	12	196.038.90	Sinergitas dengan		Jumlah Laporan	12	196.038.90	

NO	RANCANGAN AWAL RKPD					HASIL ANALIS KEBUTUHAN					Catatan Penting
	PROGRAM/KEGIATAN/ SUB KEGIATAN	LOKASI	INDIKATOR KINERJA PROGRAM/KEGIATAN / SUBKEGIATAN	TARGET INDIKATIF	PAGU INDIKATIF	PROGRAM/KEGIATAN/SUB KEGIATAN	LOKASI	INDIKATOR KINERJA PROGRAM/KEGIATAN/ SUBKEGIATAN	TARGET CAPAIAN	KEBUTUHAN DANA (Rp.000)	
1	*2*	*3*	*4*	*5*	*6*	*7*	*8*	*9*	*10*	*11*	
	Kepolisian Negara Republik Indonesia, Tentara Nasional Indonesia dan Instansi Vertikal di Wilayah Kecamatan		Sinergitas dengan Kepolisian Negara Republik Indonesia, Tentara Nasional Indonesia dan Instansi Vertikal di Wilayah Kecamatan (laporan)	Laporan	0	Kepolisian Negara Republik Indonesia, Tentara Nasional Indonesia dan Instansi Vertikal di Wilayah Kecamatan		Hasil Sinergitas dengan Kepolisian Negara Republik Indonesia, Tentara Nasional Indonesia dan Instansi Vertikal di Wilayah Kecamatan (laporan)	Laporan	0	
	PROGRAM PENYELENGGARAAN URUSAN PEMERINTAHAN UMUM		Jumlah kelurahan yang telah menyelenggarakan pelayanan terintegrasi (kelurahan)	6 kelurahan	60.000.000	PROGRAM PENYELENGGARAAN URUSAN PEMERINTAHAN UMUM		Jumlah kelurahan yang telah menyelenggarakan pelayanan terintegrasi (kelurahan)	6 kel.	60.000.000	
	Penyelenggaraan Urusan Pemerintahan Umum Sesuai Penugasan Kepala Daerah		Presentase kegiatan penyelenggaraan urusan pemerintahan yang terlaksana	100%	60.000.000	Penyelenggaraan Urusan Pemerintahan Umum Sesuai Penugasan Kepala Daerah		Presentase kegiatan penyelenggaraan urusan pemerintahan yang terlaksana	100%	60.000.000	
	Pelaksanaan Semua Urusan Pemerintahan yang Bukan Merupakan Kewenangan Daerah dan Tidak Dilaksanakan oleh Instansi Vertikal		Jumlah Dokumen Semua Urusan Pemerintahan yang Bukan Merupakan Kewenangan Daerah dan Tidak Dilaksanakan oleh Instansi Vertikal	1 Dokumen	60.000.000	Pelaksanaan Semua Urusan Pemerintahan yang Bukan Merupakan Kewenangan Daerah dan Tidak Dilaksanakan oleh Instansi Vertikal		Jumlah Dokumen Semua Urusan Pemerintahan yang Bukan Merupakan Kewenangan Daerah dan	1 Dokumen	60.000.000	

NO	RANCANGAN AWAL RKPD					HASIL ANALIS KEBUTUHAN					Catatan Penting
	PROGRAM/KEGIATAN/ SUB KEGIATAN	LOKASI	INDIKATOR KINERJA PROGRAM/KEGIATAN / SUBKEGIATAN	TARGET INDIKATIF	PAGU INDIKATIF	PROGRAM/KEGIATAN/SUB KEGIATAN	LOKASI	INDIKATOR KINERJA PROGRAM/KEGIATAN/ SUBKEGIATAN	TARGET CAPAIAN	KEBUTUHAN DANA (Rp.000)	
1	*2*	*3*	*4*	*5*	*6*	*7*	*8*	*9*	*10*	*11*	
			(dokumen)					Tidak Dilaksanakan oleh Instansi Vertikal (dokumen)			
	KELURAHAN BAKALAN				421.641.780						
	PROGRAM PENUNJANG URUSAN PEMERINTAHAN DAERAH KABUPATEN/KOTA		Persentase kebutuhan penunjang pemerintahan yang terfasilitasi	100%	69.453.864	PROGRAM PENUNJANG URUSAN PEMERINTAHAN DAERAH KABUPATEN/KOTA		Persentase kebutuhan penunjang pemerintahan yang terfasilitasi	100%	69.453.864	
	Penyediaan Jasa Penunjang Urusan Pemerintahan Daerah		Persentase terpenuhinya jasa penunjang layanan perkantoran	100%	69.453.864	Penyediaan Jasa Penunjang Urusan Pemerintahan Daerah		Persentase terpenuhinya jasa penunjang layanan perkantoran	100%	69.453.864	
	Penyediaan Jasa Pelayanan Umum Kantor		Jumlah Laporan Penyediaan Jasa Pelayanan Umum Kantor yang Disediakan (Laporan)	12 laporan	69.453.864	Penyediaan Jasa Pelayanan Umum Kantor		Jumlah Laporan Penyediaan Jasa Pelayanan Umum Kantor yang Disediakan (Laporan)	12 laporan	69.453.864	
	PROGRAM PEMBERDAYAAN MASYARAKAT DESA DAN KELURAHAN		Prosentase kelembagaan masyarakat yang di bina	100%	211.000.000	PROGRAM PEMBERDAYAAN MASYARAKAT DESA DAN KELURAHAN		Prosentase kelembagaan masyarakat yang di bina	100%	211.000.000	
	Peningkatan Partisipasi Masyarakat dalam		Jumlah Lembaga Kemasyarakatan yang	8 lembaga	11.000.000	Peningkatan Partisipasi		Jumlah Lembaga Kemasyarakatan	8 lembag	11.000.000	

NO	RANCANGAN AWAL RKPD					HASIL ANALIS KEBUTUHAN					Catatan Penting
	PROGRAM/KEGIATAN/ SUB KEGIATAN	LOKASI	INDIKATOR KINERJA PROGRAM/KEGIATAN / SUBKEGIATAN	TARGET INDIKATIF	PAGU INDIKATIF	PROGRAM/KEGIATAN/SUB KEGIATAN	LOKASI	INDIKATOR KINERJA PROGRAM/KEGIATAN/ SUBKEGIATAN	TARGET CAPAIAN	KEBUTUHAN DANA (Rp.000)	
1	*2*	*3*	*4*	*5*	*6*	*7*	*8*	*9*	*10*	*11*	
	Forum Musyawarah Perencanaan Pembangunan di Kelurahan		Berpartisipasi dalam Forum Musyawarah Perencanaan Pembangunan di Kelurahan			Masyarakat dalam Forum Musyawarah Perencanaan Pembangunan di Kelurahan		yang Berpartisipasi dalam Forum Musyawarah Perencanaan Pembangunan di Kelurahan	a		
	Pembangunan Sarana daan Prasarana Kelurahan				-					-	
	Pemberdayaan Masyarakat di Kelurahan		Jumlah Pokmas dan Ormas yang Melaksanakan Pemberdayaan Masyarakat di Kelurahan	7 Pokmas / Ormas	200.000.000	Pemberdayaan Masyarakat di Kelurahan		Jumlah Pokmas dan Ormas yang Melaksanakan Pemberdayaan Masyarakat di Kelurahan	7 Pokmas / Ormas	200.000.000	
	PROGRAM KOORDINASI KETENTRAMAN DAN KETERTIBAN UMUM		Persentase kejadian bencana dan pengaduan trantibmas yang di tangani secara tepat waktu	100%	18.420.000	PROGRAM KOORDINASI KETENTRAMAN DAN KETERTIBAN UMUM		Persentase kejadian bencana dan pengaduan trantibmas yang di tangani secara tepat waktu	100%	18.420.000	
	Koordinasi Upaya Penyelenggaraan Ketenteraman dan Ketertiban Umum		Persentase Penyelenggaraan Ketentraman dan Ketertiban Umum yang terlaksana	100%	18.420.000	Koordinasi Upaya Penyelenggaraan Ketenteraman dan Ketertiban Umum		Persentase Penyelenggaraan Ketentraman dan Ketertiban Umum yang terlaksana	100%	18.420.000	
	Sinergitas dengan Kepolisian Negara Republik Indonesia, Tentara Nasional		Jumlah Laporan Hasil Sinergitas dengan Kepolisian Negara Republik Indonesia,	12 Laporan	18.420.000	Sinergitas dengan Kepolisian Negara Republik Indonesia, Tentara Nasional		Jumlah Laporan Hasil Sinergitas dengan Kepolisian	12 Laporan	18.420.000	

NO	RANCANGAN AWAL RKPD					HASIL ANALIS KEBUTUHAN					Catatan Penting
	PROGRAM/KEGIATAN/ SUB KEGIATAN	LOKASI	INDIKATOR KINERJA PROGRAM/KEGIATAN / SUBKEGIATAN	TARGET INDIKATIF	PAGU INDIKATIF	PROGRAM/KEGIATAN/SUB KEGIATAN	LOKASI	INDIKATOR KINERJA PROGRAM/KEGIATAN/ SUBKEGIATAN	TARGET CAPAIAN	KEBUTUHAN DANA (Rp.000)	
1	*2*	*3*	*4*	*5*	*6*	*7*	*8*	*9*	*10*	*11*	
	Indonesia dan Instansi Vertikal di Wilayah Kecamatan		Tentara Nasional Indonesia dan Instansi Vertikal di Wilayah Kecamatan			Indonesia dan Instansi Vertikal di Wilayah Kecamatan		Negara Republik Indonesia, Tentara Nasional Indonesia dan Instansi Vertikal di Wilayah Kecamatan			
	PROGRAM PENYELENGGARAAN URUSAN PEMERINTAHAN UMUM		Jumlah kelurahan yang telah menyelenggarakan pelayanan terintegrasi	6 Kelurahan	166.900.000	PROGRAM PENYELENGGARAAN URUSAN PEMERINTAHAN UMUM		Jumlah kelurahan yang telah menyelenggarakan pelayanan terintegrasi	6 Kel.	166.900.000	
	Penyelenggaraan Urusan Pemerintahan Umum Sesuai Penugasan Kepala Daerah		Presentase kegiatan penyelenggaraan urusan pemerintahan yang terlaksana	100%	166.900.000	Penyelenggaraan Urusan Pemerintahan Umum Sesuai Penugasan Kepala Daerah		Presentase kegiatan penyelenggaraan urusan pemerintahan yang terlaksana	100%	166.900.000	
	Pelaksanaan Semua Urusan Pemerintahan yang Bukan Merupakan Kewenangan Daerah dan Tidak Dilaksanakan oleh Instansi Vertikal		Jumlah Dokumen Semua Urusan Pemerintahan yang Bukan Merupakan Kewenangan Daerah dan Tidak Dilaksanakan oleh Instansi Vertikal	1 Dokumen	166.900.000	Pelaksanaan Semua Urusan Pemerintahan yang Bukan Merupakan Kewenangan Daerah dan Tidak Dilaksanakan oleh Instansi Vertikal		Jumlah Dokumen Semua Urusan Pemerintahan yang Bukan Merupakan Kewenangan Daerah dan Tidak Dilaksanakan oleh Instansi Vertikal	1 Dokumen	166.900.000	

NO	RANCANGAN AWAL RKPD					HASIL ANALIS KEBUTUHAN					Catatan Penting
	PROGRAM/KEGIATAN/ SUB KEGIATAN	LOKASI	INDIKATOR KINERJA PROGRAM/KEGIATAN / SUBKEGIATAN	TARGET INDIKATIF	PAGU INDIKATIF	PROGRAM/KEGIATAN/SUB KEGIATAN	LOKASI	INDIKATOR KINERJA PROGRAM/KEGIATAN/ SUBKEGIATAN	TARGET CAPAIAN	KEBUTUHAN DANA (Rp.000)	
1	*2*	*3*	*4*	*5*	*6*	*7*	*8*	*9*	*10*	*11*	
	KELURAHAN KRAMPYANGAN				382.147.900					382.147.900	
	PROGRAM PENUNJANG URUSAN PEMERINTAHAN DAERAH KABUPATEN/KOTA		Persentase kebutuhan penunjang pemerintahan yang terfasilitasi	100%	74.000.000	PROGRAM PENUNJANG URUSAN PEMERINTAHAN DAERAH KABUPATEN/KOTA		Persentase kebutuhan penunjang pemerintahan yang terfasilitasi	100%	74.000.000	
	Penyediaan Jasa Penunjang Urusan Pemerintahan Daerah		Persentase terpenuhinya jasa penunjang layanan perkantoran	100%	74.000.000	Penyediaan Jasa Penunjang Urusan Pemerintahan Daerah		Persentase terpenuhinya jasa penunjang layanan perkantoran	100%	74.000.000	
	Penyediaan Jasa Pelayanan Umum Kantor		Jumlah Laporan Penyediaan Jasa Pelayanan Umum Kantor yang Disediakan	12 Laporan	74.000.000	Penyediaan Jasa Pelayanan Umum Kantor		Jumlah Laporan Penyediaan Jasa Pelayanan Umum Kantor yang Disediakan	12 Laporan	74.000.000	
	PROGRAM PEMBERDAYAAN MASYARAKAT DESA DAN KELURAHAN		Prosentase kelembagaan masyarakat yang di bina	100%	210.666.600	PROGRAM PEMBERDAYAAN MASYARAKAT DESA DAN KELURAHAN		Prosentase kelembagaan masyarakat yang di bina	100%	212.891.600	
	Kegiatan Pemberdayaan Kelurahan		Persentase Kegiatan Pemberdayaan Kelurahan yang terlaksana	100%	210.666.600	Kegiatan Pemberdayaan Kelurahan		Persentase Kegiatan Pemberdayaan Kelurahan yang terlaksana	100%	210.666.600	
	Peningkatan Partisipasi Masyarakat dalam Forum Musyawarah Perencanaan Pembangunan di		Jumlah Lembaga Kemasyarakatan yang Berpartisipasi dalam Forum Musyawarah Perencanaan	8 Lembaga	10.666.600	Peningkatan Partisipasi Masyarakat dalam Forum Musyawarah Perencanaan		Jumlah Lembaga Kemasyarakatan yang Berpartisipasi dalam Forum	8 Lembaga	10.666.600	

NO	RANCANGAN AWAL RKPD					HASIL ANALIS KEBUTUHAN					Catatan Penting
	PROGRAM/KEGIATAN/ SUB KEGIATAN	LOKASI	INDIKATOR KINERJA PROGRAM/KEGIATAN / SUBKEGIATAN	TARGET INDIKATIF	PAGU INDIKATIF	PROGRAM/KEGIATAN/SUB KEGIATAN	LOKASI	INDIKATOR KINERJA PROGRAM/KEGIATAN/ SUBKEGIATAN	TARGET CAPAIAN	KEBUTUHAN DANA (Rp.000)	
1	*2*	*3*	*4*	*5*	*6*	*7*	*8*	*9*	*10*	*11*	
	Kelurahan		Pembangunan di Kelurahan			Pembangunan di Kelurahan		Musyawarah Perencanaan Pembangunan di Kelurahan			
	Pembangunan Sarana dan Prasarana Kelurahan		Jumlah Sarana dan Prasarana Kelurahan yang Terbangun	70 Unit	30.000.000	Pembangunan Sarana dan Prasarana Kelurahan		Jumlah Sarana dan Prasarana Kelurahan yang Terbangun	70 Unit	30.000.000	
	Pemberdayaan Masyarakat di Kelurahan		Jumlah Pokmas dan Ormas yang Melaksanakan Pemberdayaan Masyarakat di Kelurahan	7 Pokmas / Ormas	170.000.000	Pemberdayaan Masyarakat di Kelurahan		Jumlah Pokmas dan Ormas yang Melaksanakan Pemberdayaan Masyarakat di Kelurahan	7 Pokmas / Ormas	170.000.000	
	PROGRAM KOORDINASI KETENTRAMAN DAN KETERTIBAN UMUM		Persentase kejadian bencana dan pengaduan trantibmas yang di tangani secara tepat waktu	100%	18.793.900	PROGRAM KOORDINASI KETENTRAMAN DAN KETERTIBAN UMUM		Persentase kejadian bencana dan pengaduan trantibmas yang di tangani secara tepat waktu	100%	18.793.900	
	Koordinasi Upaya Penyelenggaraan Ketenteraman dan Ketertiban Umum		Persentase Penyelenggaraan Ketentraman dan Ketertiban Umum yang terlaksana	100%	18.793.900	Koordinasi Upaya Penyelenggaraan Ketenteraman dan Ketertiban Umum		Persentase Penyelenggaraan Ketentraman dan Ketertiban Umum yang terlaksana	100%	18.793.900	
	Sinergitas dengan Kepolisian Negara Republik Indonesia, Tentara Nasional Indonesia dan Instansi Vertikal di Wilayah		Jumlah Laporan Hasil Sinergitas dengan Kepolisian Negara Republik Indonesia, Tentara Nasional Indonesia dan Instansi	12 Laporan	18.793.900	Sinergitas dengan Kepolisian Negara Republik Indonesia, Tentara Nasional Indonesia dan Instansi Vertikal di		Jumlah Laporan Hasil Sinergitas dengan Kepolisian Negara Republik Indonesia,	12 Laporan	18.793.900	

NO	RANCANGAN AWAL RKPD					HASIL ANALIS KEBUTUHAN					Catatan Penting
	PROGRAM/KEGIATAN/ SUB KEGIATAN	LOKASI	INDIKATOR KINERJA PROGRAM/KEGIATAN / SUBKEGIATAN	TARGET INDIKATIF	PAGU INDIKATIF	PROGRAM/KEGIATAN/SUB KEGIATAN	LOKASI	INDIKATOR KINERJA PROGRAM/KEGIATAN/ SUBKEGIATAN	TARGET CAPAIAN	KEBUTUHAN DANA (Rp.000)	
1	*2*	*3*	*4*	*5*	*6*	*7*	*8*	*9*	*10*	*11*	
	Kecamatan		Vertikal di Wilayah Kecamatan			Wilayah Kecamatan		Tentara Nasional Indonesia dan Instansi Vertikal di Wilayah Kecamatan			
	PROGRAM PENYELENGGARAAN URUSAN PEMERINTAHAN UMUM		Jumlah kelurahan yang telah menyelenggarakan pelayanan terintegrasi	6 Kelurahan	86.592.651	PROGRAM PENYELENGGARAAN URUSAN PEMERINTAHAN UMUM		Jumlah kelurahan yang telah menyelenggarakan pelayanan terintegrasi	6 Kelurahan	86.592.651	
	Penyelenggaraan Urusan Pemerintahan Umum Sesuai Penugasan Kepala Daerah		Presentase kegiatan penyelenggaraan urusan pemerintahan yang terlaksana	100%	86.592.651	Penyelenggaraan Urusan Pemerintahan Umum Sesuai Penugasan Kepala Daerah		Presentase kegiatan penyelenggaraan urusan pemerintahan yang terlaksana	100%	86.592.651	
	Pelaksanaan Semua Urusan Pemerintahan yang Bukan Merupakan Kewenangan Daerah dan Tidak Dilaksanakan oleh Instansi Vertikal		Jumlah Dokumen Semua Urusan Pemerintahan yang Bukan Merupakan Kewenangan Daerah dan Tidak Dilaksanakan oleh Instansi Vertikal	1 Dokumen	86.592.651	Pelaksanaan Semua Urusan Pemerintahan yang Bukan Merupakan Kewenangan Daerah dan Tidak Dilaksanakan oleh Instansi Vertikal		Jumlah Dokumen Semua Urusan Pemerintahan yang Bukan Merupakan Kewenangan Daerah dan Tidak Dilaksanakan oleh Instansi Vertikal	1 Dokumen	86.592.651	
	KELURAHAN				438.586.40						

NO	RANCANGAN AWAL RKPD					HASIL ANALIS KEBUTUHAN					Catatan Penting
	PROGRAM/KEGIATAN/ SUB KEGIATAN	LOKASI	INDIKATOR KINERJA PROGRAM/KEGIATAN / SUBKEGIATAN	TARGET INDIKATIF	PAGU INDIKATIF	PROGRAM/KEGIATAN/SUB KEGIATAN	LOKASI	INDIKATOR KINERJA PROGRAM/KEGIATAN/ SUBKEGIATAN	TARGET CAPAIAN	KEBUTUHAN DANA (Rp.000)	
1	*2*	*3*	*4*	*5*	*6*	*7*	*8*	*9*	*10*	*11*	
	BLANDONGAN				0						
	PROGRAM PENUNJANG URUSAN PEMERINTAHAN DAERAH KABUPATEN/KOTA		Persentase kebutuhan penunjang pemerintahan yang terfasilitasi	100%	75.891.400	PROGRAM PENUNJANG URUSAN PEMERINTAHAN DAERAH KABUPATEN/KOTA		Persentase kebutuhan penunjang pemerintahan yang terfasilitasi	100%	76.940.800	
	Penyediaan Jasa Penunjang Urusan Pemerintahan Daerah		Persentase terpenuhinya jasa penunjang layanan perkantoran	100%	75.891.400	Penyediaan Jasa Penunjang Urusan Pemerintahan Daerah		Persentase terpenuhinya jasa penunjang layanan perkantoran	100%	76.940.800	
	Penyediaan Jasa Pelayanan Umum Kantor		Jumlah Laporan Penyediaan Jasa Pelayanan Umum Kantor yang Disediakan (Laporan)	12 Laporan	75.891.400	Penyediaan Jasa Pelayanan Umum Kantor		Jumlah Laporan Penyediaan Jasa Pelayanan Umum Kantor yang Disediakan (Laporan)	12 Laporan	76.940.800	
	PROGRAM PEMBERDAYAAN MASYARAKAT DESA DAN KELURAHAN		Prosentase kelembagaan masyarakat yang di bina	100%	211.625.000	PROGRAM PEMBERDAYAAN MASYARAKAT DESA DAN KELURAHAN		Prosentase kelembagaan masyarakat yang di bina	100%	211.625.000	
	Kegiatan Pemberdayaan Kelurahan		Persentase Kegiatan Pemberdayaan Kelurahan yang terlaksana	100%	211.625.000	Kegiatan Pemberdayaan Kelurahan		Persentase Kegiatan Pemberdayaan Kelurahan yang terlaksana	100%	211.625.000	
	Peningkatan Partisipasi Masyarakat dalam Forum Musyawarah Perencanaan Pembangunan di		Jumlah Lembaga Kemasyarakatan yang Berpartisipasi dalam Forum Musyawarah Perencanaan	8 lembaga	11.625.000	Peningkatan Partisipasi Masyarakat dalam Forum Musyawarah Perencanaan		Jumlah Lembaga Kemasyarakatan yang Berpartisipasi dalam Forum	8 lembaga	11.625.000	

NO	RANCANGAN AWAL RKPD					HASIL ANALIS KEBUTUHAN					Catatan Penting
	PROGRAM/KEGIATAN/ SUB KEGIATAN	LOKASI	INDIKATOR KINERJA PROGRAM/KEGIATAN / SUBKEGIATAN	TARGET INDIKATIF	PAGU INDIKATIF	PROGRAM/KEGIATAN/SUB KEGIATAN	LOKASI	INDIKATOR KINERJA PROGRAM/KEGIATAN/ SUBKEGIATAN	TARGET CAPAIAN	KEBUTUHAN DANA (Rp.000)	
1	*2*	*3*	*4*	*5*	*6*	*7*	*8*	*9*	*10*	*11*	
	Kelurahan		Pembangunan di Kelurahan			Pembangunan di Kelurahan		Musyawarah Perencanaan Pembangunan di Kelurahan			
	Pemberdayaan Masyarakat di Kelurahan		Jumlah Pokmas dan Ormas yang Melaksanakan Pemberdayaan Masyarakat di Kelurahan (Pokmas / Ormas)	7 pokmas	200.000.000	Pemberdayaan Masyarakat di Kelurahan		Jumlah Pokmas dan Ormas yang Melaksanakan Pemberdayaan Masyarakat di Kelurahan (Pokmas / Ormas)	7 pokmas	200.000.000	
	PROGRAM KOORDINASI KETENTRAMAN DAN KETERTIBAN UMUM		Persentase kejadian bencana dan pengaduan trantibmas yang di tangani secara tepat waktu	100%	27.966.200	PROGRAM KOORDINASI KETENTRAMAN DAN KETERTIBAN UMUM		Persentase kejadian bencana dan pengaduan trantibmas yang di tangani secara tepat waktu	100%	27.966.200	
	Koordinasi Upaya Penyelenggaraan Ketenteraman dan Ketertiban Umum		Persentase Penyelenggaraan Ketentraman dan Ketertiban Umum yang terlaksana	100%	27.966.200	Koordinasi Upaya Penyelenggaraan Ketenteraman dan Ketertiban Umum		Persentase Penyelenggaraan Ketentraman dan Ketertiban Umum yang terlaksana	100%	27.966.200	
	Sinergitas dengan Kepolisian Negara Republik Indonesia, Tentara Nasional Indonesia dan Instansi Vertikal di Wilayah Kecamatan		Jumlah Laporan Hasil Sinergitas dengan Kepolisian Negara Republik Indonesia, Tentara Nasional Indonesia dan Instansi Vertikal di Wilayah Kecamatan	12 laporan	27.966.200	Sinergitas dengan Kepolisian Negara Republik Indonesia, Tentara Nasional Indonesia dan Instansi Vertikal di Wilayah Kecamatan		Jumlah Laporan Hasil Sinergitas dengan Kepolisian Negara Republik Indonesia, Tentara Nasional Indonesia dan	12 laporan	27.966.200	

NO	RANCANGAN AWAL RKPD					HASIL ANALIS KEBUTUHAN					Catatan Penting
	PROGRAM/KEGIATAN/ SUB KEGIATAN	LOKASI	INDIKATOR KINERJA PROGRAM/KEGIATAN / SUBKEGIATAN	TARGET INDIKATIF	PAGU INDIKATIF	PROGRAM/KEGIATAN/SUB KEGIATAN	LOKASI	INDIKATOR KINERJA PROGRAM/KEGIATAN/ SUBKEGIATAN	TARGET CAPAIAN	KEBUTUHAN DANA (Rp.000)	
1	*2*	*3*	*4*	*5*	*6*	*7*	*8*	*9*	*10*	*11*	
								Instansi Vertikal di Wilayah Kecamatan			
	PROGRAM PENYELENGGARAAN URUSAN PEMERINTAHAN UMUM		Jumlah kelurahan yang telah menyelenggarakan pelayanan terintegrasi	6 Kelurahan	143.707.717	PROGRAM PENYELENGGARAAN URUSAN PEMERINTAHAN UMUM		Jumlah kelurahan yang telah menyelenggarakan pelayanan terintegrasi	6 Kelurahan	143.707.717	
	Penyelenggaraan Urusan Pemerintahan Umum Sesuai Penugasan Kepala Daerah		Presentase kegiatan penyelenggaraan urusan pemerintahan yang terlaksana	100%	143.707.717	Penyelenggaraan Urusan Pemerintahan Umum Sesuai Penugasan Kepala Daerah		Presentase kegiatan penyelenggaraan urusan pemerintahan yang terlaksana	100%	143.707.717	
	Pelaksanaan Semua Urusan Pemerintahan yang Bukan Merupakan Kewenangan Daerah dan Tidak Dilaksanakan oleh Instansi Vertikal		Jumlah kelurahan yang telah menyelenggarakan pelayanan terintegrasi	6 kelurahan	143.707.717	Pelaksanaan Semua Urusan Pemerintahan yang Bukan Merupakan Kewenangan Daerah dan Tidak Dilaksanakan oleh Instansi Vertikal		Jumlah kelurahan yang telah menyelenggarakan pelayanan terintegrasi	6 kelurahan	143.707.717	
	KELURAHAN KEPEL				444.908.500						
	PROGRAM PENUNJANG URUSAN PEMERINTAHAN DAERAH KABUPATEN/KOTA		Presentase kebutuhan penunjang pemerintahan yang terfasilitasi	100%	73.048..919	PROGRAM PENUNJANG URUSAN PEMERINTAHAN DAERAH		Presentase kebutuhan penunjang pemerintahan yang terfasilitasi	100%	73.048..919	

NO	RANCANGAN AWAL RKPD					HASIL ANALIS KEBUTUHAN					Catatan Penting
	PROGRAM/KEGIATAN/ SUB KEGIATAN	LOKASI	INDIKATOR KINERJA PROGRAM/KEGIATAN / SUBKEGIATAN	TARGET INDIKATIF	PAGU INDIKATIF	PROGRAM/KEGIATAN/SUB KEGIATAN	LOKASI	INDIKATOR KINERJA PROGRAM/KEGIATAN/ SUBKEGIATAN	TARGET CAPAIAN	KEBUTUHAN DANA (Rp.000)	
1	*2*	*3*	*4*	*5*	*6*	*7*	*8*	*9*	*10*	*11*	
						KABUPATEN/KOTA					
	Penyediaan Jasa Penunjang Urusan Pemerintahan Daerah		Presentase terpenuhinya jasa penunjang layanan perkantoran	100%	73.048..919	Penyediaan Jasa Penunjang Urusan Pemerintahan Daerah		Presentase terpenuhinya jasa penunjang layanan perkantoran	100%	73.048..919	
	Penyediaan Jasa Pelayanan Umum Kantor		Jumlah Laporan Penyediaan Jasa Pelayanan Umum Kantor yang Disediakan	12 Laporan	73.048..919	Penyediaan Jasa Pelayanan Umum Kantor		Jumlah Laporan Penyediaan Jasa Pelayanan Umum Kantor yang Disediakan	12 Laporan	73.048..919	
	PROGRAM PEMBERDAYAAN MASYARAKAT DESA DAN KELURAHAN		Presentase kelembagaan masyarakat yang dibina	100%	211.000.000	PROGRAM PEMBERDAYAAN MASYARAKAT DESA DAN KELURAHAN		Presentase kelembagaan masyarakat yang dibina	100%	211.000.000	
	Kegiatan Pemberdayaan Kelurahan		Presentase Kegiatan Pemberdayaan Kelurahan yang terlaksana	100%	211.000.000	Kegiatan Pemberdayaan Kelurahan		Presentase Kegiatan Pemberdayaan Kelurahan yang terlaksana	100%	211.000.000	
	Peningkatan Partisipasi Masyarakat dalam Forum Musyawarah Perencanaan Pembangunan di Kelurahan		Jumlah Lembaga Kemasyarakatan yang Berpartisipasi dalam Forum Musyawarah Perencanaan Pembangunan di Kelurahan	10 lembaga	11.000.000	Peningkatan Partisipasi Masyarakat dalam Forum Musyawarah Perencanaan Pembangunan di Kelurahan		Jumlah Lembaga Kemasyarakatan yang Berpartisipasi dalam Forum Musyawarah Perencanaan Pembangunan di Kelurahan	10 lembaga	11.000.000	
	Pembangunaan Sarana dan Prasarana Kelurahan				-					-	

NO	RANCANGAN AWAL RKPD					HASIL ANALIS KEBUTUHAN					Catatan Penting
	PROGRAM/KEGIATAN/ SUB KEGIATAN	LOKASI	INDIKATOR KINERJA PROGRAM/KEGIATAN / SUBKEGIATAN	TARGET INDIKATIF	PAGU INDIKATIF	PROGRAM/KEGIATAN/SUB KEGIATAN	LOKASI	INDIKATOR KINERJA PROGRAM/KEGIATAN/ SUBKEGIATAN	TARGET CAPAIAN	KEBUTUHAN DANA (Rp.000)	
1	*2*	*3*	*4*	*5*	*6*	*7*	*8*	*9*	*10*	*11*	
	Pemberdayaan Masyarakat di Kelurahan		Jumlah Pokmas dan Ormas yang Melaksanakan Pemberdayaan Masyarakat di Kelurahan	12 Pokmas / Ormas	200.00.000	Pemberdayaan Masyarakat di Kelurahan		Jumlah Pokmas dan Ormas yang Melaksanakan Pemberdayaan Masyarakat di Kelurahan	12 Pokmas / Ormas	200.00.000	
	PROGRAM KOORDINASI KETENTRAMAN DAN KETERTIBAN UMUM		Presentase kejadian bencana dan pengaduan trantibmas yang ditangani secara tepat waktu	100%	25.000.000	PROGRAM KOORDINASI KETENTRAMAN DAN KETERTIBAN UMUM		Presentase kejadian bencana dan pengaduan trantibmas yang ditangani secara tepat waktu	100%	25.000.000	
	Koordinasi Upaya Penyelenggaraan Ketenteraman dan Ketertiban Umum		Presentase Penyelenggaraan Ketentraman dan Ketertiban Umum yang terlaksana	100%	25.000.000	Koordinasi Upaya Penyelenggaraan Ketenteraman dan Ketertiban Umum		Presentase Penyelenggaraan Ketentraman dan Ketertiban Umum yang terlaksana	100%	25.000.000	
	Sinergitas dengan Kepolisian Negara Republik Indonesia, Tentara Nasional Indonesia dan Instansi Vertikal di Wilayah Kecamatan		Jumlah Laporan Hasil Sinergitas dengan Kepolisian Negara Republik Indonesia, Tentara Nasional Indonesia dan Instansi Vertikal di Wilayah Kecamatan	12 Laporan	25.000.000	Sinergitas dengan Kepolisian Negara Republik Indonesia, Tentara Nasional Indonesia dan Instansi Vertikal di Wilayah Kecamatan		Jumlah Laporan Hasil Sinergitas dengan Kepolisian Negara Republik Indonesia, Tentara Nasional Indonesia dan Instansi Vertikal di Wilayah Kecamatan	12 Laporan	25.000.000	
	PROGRAM PENYELENGGARAAN URUSAN		Jumlah kelurahan yang telah menyelenggarakan	6 Kelurahan	122.500.000	PROGRAM PENYELENGGARAAN URUSAN		Jumlah kelurahan yang telah	6 Kelurahan	122.500.000	

NO	RANCANGAN AWAL RKPD					HASIL ANALIS KEBUTUHAN					Catatan Penting
	PROGRAM/KEGIATAN/ SUB KEGIATAN	LOKASI	INDIKATOR KINERJA PROGRAM/KEGIATAN / SUBKEGIATAN	TARGET INDIKATIF	PAGU INDIKATIF	PROGRAM/KEGIATAN/SUB KEGIATAN	LOKASI	INDIKATOR KINERJA PROGRAM/KEGIATAN/ SUBKEGIATAN	TARGET CAPAIAN	KEBUTUHAN DANA (Rp.000)	
1	*2*	*3*	*4*	*5*	*6*	*7*	*8*	*9*	*10*	*11*	
	PEMERINTAHAN UMUM		pelayanan terintegrasi			PEMERINTAHAN UMUM		menyelenggarakan pelayanan terintegrasi			
	Penyelenggaraan Urusan Pemerintahan Umum Sesuai Penugasan Kepala Daerah		Presentase kegiatan penyelenggaraan urusan pemerintahan yang terlaksana	100%	122.500.000	Penyelenggaraan Urusan Pemerintahan Umum Sesuai Penugasan Kepala Daerah		Presentase kegiatan penyelenggaraan urusan pemerintahan yang terlaksana	100%	122.500.000	
	Pelaksanaan Semua Urusan Pemerintahan yang Bukan Merupakan Kewenangan Daerah dan Tidak Dilaksanakan oleh Instansi Vertikal		Jumlah Dokumen Semua Urusan Pemerintahan yang Bukan Merupakan Kewenangan Daerah dan Tidak Dilaksanakan oleh Instansi Vertikal	8 Dokumen	122.500.000	Pelaksanaan Semua Urusan Pemerintahan yang Bukan Merupakan Kewenangan Daerah dan Tidak Dilaksanakan oleh Instansi Vertikal		Jumlah Dokumen Semua Urusan Pemerintahan yang Bukan Merupakan Kewenangan Daerah dan Tidak Dilaksanakan oleh Instansi Vertikal	1 Dokumen	122.500.000	
	KELURAHAN BUGUL KIDUL				471.936.400						
	PROGRAM PENUNJANG URUSAN PEMERINTAHAN DAERAH KABUPATEN/KOTA		Persentase kebutuhan penunjang pemerintahan yang terfasilitasi	100%	69.334.258	PROGRAM PENUNJANG URUSAN PEMERINTAHAN DAERAH KABUPATEN/KOTA		Persentase kebutuhan penunjang pemerintahan yang terfasilitasi	100%	69.334.258	
	Penyediaan Jasa Penunjang Urusan		Persentase Terpenuhinya Jasa	100%	69.334.258	Penyediaan Jasa Penunjang Urusan		Persentase Terpenuhinya	100%	69.334.258	

NO	RANCANGAN AWAL RKPD					HASIL ANALIS KEBUTUHAN					Catatan Penting
	PROGRAM/KEGIATAN/ SUB KEGIATAN	LOKASI	INDIKATOR KINERJA PROGRAM/KEGIATAN / SUBKEGIATAN	TARGET INDIKATIF	PAGU INDIKATIF	PROGRAM/KEGIATAN/SUB KEGIATAN	LOKASI	INDIKATOR KINERJA PROGRAM/KEGIATAN/ SUBKEGIATAN	TARGET CAPAIAN	KEBUTUHAN DANA (Rp.000)	
1	*2*	*3*	*4*	*5*	*6*	*7*	*8*	*9*	*10*	*11*	
	Pemerintahan Daerah		Penunjang Layanan Perkantoran			Pemerintahan Daerah		Jasa Penunjang Layanan Perkantoran			
	Penyediaan Jasa Pelayanan Umum Kantor		Jumlah Laporan Penyediaan Jasa Pelayanan Umum Kantor yang Disediakan	12 Laporan	69.334.258	Penyediaan Jasa Pelayanan Umum Kantor		Jumlah Laporan Penyediaan Jasa Pelayanan Umum Kantor yang Disediakan	12 Laporan	69.334.258	
	PROGRAM PEMBERDAYAAN MASYARAKAT DESA DAN KELURAHAN		Prosentase kelembagaan masyarakat yang dibina	100%	210.600.000	PROGRAM PEMBERDAYAAN MASYARAKAT DESA DAN KELURAHAN		Prosentase kelembagaan masyarakat yang dibina	100%	210.600.000	
	Kegiatan Pemberdayaan Kelurahan		Persentase Kegiatan Pemberdayaan Kelurahan yang terlaksana	100%	211.100.000	Kegiatan Pemberdayaan Kelurahan		Persentase Kegiatan Pemberdayaan Kelurahan yang terlaksana	100%	211.100.000	
	Peningkatan Partisipasi Masyarakat dalam Forum Musyawarah Perencanaan Pembangunan di Kelurahan		Jumlah Lembaga Kemasyarakatan yang Berpartisipasi dalam Forum Musyawarah Perencanaan Pembangunan di Kelurahan	10 Lembaga	10.600.000	Peningkatan Partisipasi Masyarakat dalam Forum Musyawarah Perencanaan Pembangunan di Kelurahan		Jumlah Lembaga Kemasyarakatan yang Berpartisipasi dalam Forum Musyawarah Perencanaan Pembangunan di Kelurahan	10 Lembaga	10.600.000	
	Pembangunan Sarana dan Prasarana Kelurahan				9.459.600					9.459.600	
	Pemberdayaan Masyarakat di Kelurahan		Jumlah Pokmas dan Ormas yang Melaksanakan	8 Pokmas / Ormas	190.540.400	Pemberdayaan Masyarakat di Kelurahan		Jumlah Pokmas dan Ormas yang Melaksanakan	8 Pokmas /	190.540.400	

NO	RANCANGAN AWAL RKPD					HASIL ANALIS KEBUTUHAN					Catatan Penting
	PROGRAM/KEGIATAN/ SUB KEGIATAN	LOKASI	INDIKATOR KINERJA PROGRAM/KEGIATAN / SUBKEGIATAN	TARGET INDIKATIF	PAGU INDIKATIF	PROGRAM/KEGIATAN/SUB KEGIATAN	LOKASI	INDIKATOR KINERJA PROGRAM/KEGIATAN/ SUBKEGIATAN	TARGET CAPAIAN	KEBUTUHAN DANA (Rp.000)	
1	*2*	*3*	*4*	*5*	*6*	*7*	*8*	*9*	*10*	*11*	
			Pemberdayaan Masyarakat di Kelurahan					Pemberdayaan Masyarakat di Kelurahan	Ormas		
	PROGRAM KOORDINASI KETENTRAMAN DAN KETERTIBAN UMUM		Persentase Kejadian Bencana dan Pengaduan Trantibmas Yang Ditangani Secara Tepat Waktu	100%	19.500.000	PROGRAM KOORDINASI KETENTRAMAN DAN KETERTIBAN UMUM		Persentase Kejadian Bencana dan Pengaduan Trantibmas Yang Ditangani Secara Tepat Waktu	100%	19.500.000	
	Koordinasi Upaya Penyelenggaraan Ketenteraman dan Ketertiban Umum		Persentase Penyelenggaraan Ketentraman dan Ketertiban Umum yang terlaksana	100%	19.500.000	Koordinasi Upaya Penyelenggaraan Ketenteraman dan Ketertiban Umum		Persentase Penyelenggaraan Ketentraman dan Ketertiban Umum yang terlaksana	100%	19.500.000	
	Sinergitas dengan Kepolisian Negara Republik Indonesia, Tentara Nasional Indonesia dan Instansi Vertikal di Wilayah Kecamatan		Jumlah Laporan Hasil Sinergitas dengan Kepolisian Negara Republik Indonesia, Tentara Nasional Indonesia dan Instansi Vertikal di Wilayah Kecamatan	12 Laporan	19.500.000	Sinergitas dengan Kepolisian Negara Republik Indonesia, Tentara Nasional Indonesia dan Instansi Vertikal di Wilayah Kecamatan		Jumlah Laporan Hasil Sinergitas dengan Kepolisian Negara Republik Indonesia, Tentara Nasional Indonesia dan Instansi Vertikal di Wilayah Kecamatan	12 Laporan	19.500.000	
	PROGRAM PENYELENGGARAAN URUSAN PEMERINTAHAN UMUM		Jumlah Kelurahan yang Telah Menyelenggarakan Pelayanan Terintegrasi	6 Kelurahan	211.291.000	PROGRAM PENYELENGGARAAN URUSAN PEMERINTAHAN UMUM		Jumlah Kelurahan yang Telah Menyelenggarakan Pelayanan	6 Kelurahan	211.291.000	

NO	RANCANGAN AWAL RKPD					HASIL ANALIS KEBUTUHAN					Catatan Penting
	PROGRAM/KEGIATAN/ SUB KEGIATAN	LOKASI	INDIKATOR KINERJA PROGRAM/KEGIATAN / SUBKEGIATAN	TARGET INDIKATIF	PAGU INDIKATIF	PROGRAM/KEGIATAN/SUB KEGIATAN	LOKASI	INDIKATOR KINERJA PROGRAM/KEGIATAN/ SUBKEGIATAN	TARGET CAPAIAN	KEBUTUHAN DANA (Rp.000)	
1	*2*	*3*	*4*	*5*	*6*	*7*	*8*	*9*	*10*	*11*	
								Terintegrasi			
	Penyelenggaraan Urusan Pemerintahan Umum Sesuai Penugasan Kepala Daerah		Presentase Kegiatan Penyelenggaraan Urusan Pemerintahan yang Terlaksana	100%	211.291.000	Penyelenggaraan Urusan Pemerintahan Umum Sesuai Penugasan Kepala Daerah		Presentase Kegiatan Penyelenggaraan Urusan Pemerintahan yang Terlaksana	100%	211.291.000	
	Pelaksanaan Semua Urusan Pemerintahan yang Bukan Merupakan Kewenangan Daerah dan Tidak Dilaksanakan oleh Instansi Vertikal		Jumlah Dokumen Semua Urusan Pemerintahan yang Bukan Merupakan Kewenangan Daerah dan Tidak Dilaksanakan oleh Instansi Vertikal	1 Dokumen	211.291.000	Pelaksanaan Semua Urusan Pemerintahan yang Bukan Merupakan Kewenangan Daerah dan Tidak Dilaksanakan oleh Instansi Vertikal		Jumlah Dokumen Semua Urusan Pemerintahan yang Bukan Merupakan Kewenangan Daerah dan Tidak Dilaksanakan oleh Instansi Vertikal	1 Dokumen	211.291.000	
	KELURAHAN TAPA'AN				386.981.680						
	PROGRAM PENUNJANG URUSAN PEMERINTAHAN DAERAH KABUPATEN/KOTA		Persentase kebutuhan penunjang pemerintahan yang terfasilitasi	100%	71.736.800	PROGRAM PENUNJANG URUSAN PEMERINTAHAN DAERAH KABUPATEN/KOTA		Persentase kebutuhan penunjang pemerintahan yang terfasilitasi	100%	71.736.800	
	Penyediaan Jasa Penunjang Urusan Pemerintahan Daerah		Persentase terpenuhinya jasa penunjang layanan perkantoran	100%	71.736.800	Penyediaan Jasa Penunjang Urusan Pemerintahan Daerah		Persentase terpenuhinya jasa penunjang layanan	100%	71.736.800	

NO	RANCANGAN AWAL RKPD					HASIL ANALIS KEBUTUHAN					Catatan Penting
	PROGRAM/KEGIATAN/ SUB KEGIATAN	LOKASI	INDIKATOR KINERJA PROGRAM/KEGIATAN / SUBKEGIATAN	TARGET INDIKATIF	PAGU INDIKATIF	PROGRAM/KEGIATAN/SUB KEGIATAN	LOKASI	INDIKATOR KINERJA PROGRAM/KEGIATAN/ SUBKEGIATAN	TARGET CAPAIAN	KEBUTUHAN DANA (Rp.000)	
1	*2*	*3*	*4*	*5*	*6*	*7*	*8*	*9*	*10*	*11*	
								perkantoran			
	Penyediaan Jasa Pelayanan Umum Kantor		Jumlah Laporan Penyediaan Jasa Pelayanan Umum Kantor yang Disediakan	12 Laporan	71.736.800	Penyediaan Jasa Pelayanan Umum Kantor		Jumlah Laporan Penyediaan Jasa Pelayanan Umum Kantor yang Disediakan	12 Laporan	71.736.800	
	PROGRAM PEMBERDAYAAN MASYARAKAT DESA DAN KELURAHAN		Prosentase kelembagaan masyarakat yang dibina	100%	213.000.000	PROGRAM PEMBERDAYAAN MASYARAKAT DESA DAN KELURAHAN		Prosentase kelembagaan masyarakat yang dibina	100%	213.000.000	
	Kegiatan Pemberdayaan Kelurahan		Presentase Kegiatan Pemberdayaan Kelembagaan masyarakat yang terlaksana	100%	213.000.000	Kegiatan Pemberdayaan Kelurahan		Presentase Kegiatan Pemberdayaan Kelembagaan masyarakat yang terlaksana	100%	213.000.000	
	Peningkatan Partisipasi Masyarakat dalam Forum Musyawarah Perencanaan Pembangunan di Kelurahan		Jumlah Lembaga Kemasyarakatan yang Berpartisipasi dalam Forum Musyawarah Perencanaan Pembangunan di Kelurahan	10 Lembaga	13.000.000	Peningkatan Partisipasi Masyarakat dalam Forum Musyawarah Perencanaan Pembangunan di Kelurahan		Jumlah Lembaga Kemasyarakatan yang Berpartisipasi dalam Forum Musyawarah Perencanaan Pembangunan di Kelurahan	10 Lembaga	13.000.000	
	Pemberdayaan Masyarakat di Kelurahan		Jumlah Pokmas dan Ormas yang Melaksanakan Pemberdayaan Masyarakat di Kelurahan	9 Pokmas / Ormas	200.000.000	Pemberdayaan Masyarakat di Kelurahan		Jumlah Pokmas dan Ormas yang Melaksanakan Pemberdayaan Masyarakat di Kelurahan	9 Pokmas / Ormas	200.000.000	
	PROGRAM KOORDINASI		Persentase kejadian	100%	22.850.000	PROGRAM		Persentase	100%	22.850.000	

NO	RANCANGAN AWAL RKPD					HASIL ANALIS KEBUTUHAN					Catatan Penting
	PROGRAM/KEGIATAN/ SUB KEGIATAN	LOKASI	INDIKATOR KINERJA PROGRAM/KEGIATAN / SUBKEGIATAN	TARGET INDIKATIF	PAGU INDIKATIF	PROGRAM/KEGIATAN/SUB KEGIATAN	LOKASI	INDIKATOR KINERJA PROGRAM/KEGIATAN/ SUBKEGIATAN	TARGET CAPAIAN	KEBUTUHAN DANA (Rp.000)	
1	*2*	*3*	*4*	*5*	*6*	*7*	*8*	*9*	*10*	*11*	
	KETENTRAMAN DAN KETERTIBAN UMUM		bencana dan pengaduan trantibmas yang ditangani secara tepat waktu			KOORDINASI KETENTRAMAN DAN KETERTIBAN UMUM		kejadian bencana dan pengaduan trantibmas yang ditangani secara tepat waktu			
	Koordinasi Upaya Penyelenggaraan Ketenteraman dan Ketertiban Umum		Persentase Penyelenggaraan Ketentraman dan Ketertiban Umum yang terlaksana	100%	22.850.000	Koordinasi Upaya Penyelenggaraan Ketenteraman dan Ketertiban Umum		Persentase Penyelenggaraan Ketentraman dan Ketertiban Umum yang terlaksana	100%	22.850.000	
	Sinergitas dengan Kepolisian Negara Republik Indonesia, Tentara Nasional Indonesia dan Instansi Vertikal di Wilayah Kecamatan		Jumlah Laporan Hasil Sinergitas dengan Kepolisian Negara Republik Indonesia, Tentara Nasional Indonesia dan Instansi Vertikal di Wilayah Kecamatan	12 Laporan	22.850.000	Sinergitas dengan Kepolisian Negara Republik Indonesia, Tentara Nasional Indonesia dan Instansi Vertikal di Wilayah Kecamatan		Jumlah Laporan Hasil Sinergitas dengan Kepolisian Negara Republik Indonesia, Tentara Nasional Indonesia dan Instansi Vertikal di Wilayah Kecamatan	12 Laporan	22.850.000	
	PROGRAM PENYELENGGARAAN URUSAN PEMERINTAHAN UMUM		Jumlah kelurahan yang telah menyelenggarakan pelayanan terintegrasi	2 Kelurahan	96.757.688	PROGRAM PENYELENGGARAAN URUSAN PEMERINTAHAN UMUM		Jumlah kelurahan yang telah menyelenggarakan pelayanan terintegrasi	2 Kelurahan	96.757.688	
	Penyelenggaraan Urusan Pemerintahan Umum Sesuai Penugasan Kepala Daerah		Presentase kegiatan penyelenggaraan urusan pemerintahan yang terlaksana	100%	96.757.688	Penyelenggaraan Urusan Pemerintahan Umum Sesuai Penugasan		Presentase kegiatan penyelenggaraan urusan	100%	96.757.688	

NO	RANCANGAN AWAL RKPD					HASIL ANALIS KEBUTUHAN					Catatan Penting
	PROGRAM/KEGIATAN/ SUB KEGIATAN	LOKASI	INDIKATOR KINERJA PROGRAM/KEGIATAN / SUBKEGIATAN	TARGET INDIKATIF	PAGU INDIKATIF	PROGRAM/KEGIATAN/SUB KEGIATAN	LOKASI	INDIKATOR KINERJA PROGRAM/KEGIATAN/ SUBKEGIATAN	TARGET CAPAIAN	KEBUTUHAN DANA (Rp.000)	
1	*2*	*3*	*4*	*5*	*6*	*7*	*8*	*9*	*10*	*11*	
						Kepala Daerah		pemerintahan yang terlaksana			
	Pelaksanaan Semua Urusan Pemerintahan yang Bukan Merupakan Kewenangan Daerah dan Tidak Dilaksanakan oleh Instansi Vertikal		Jumlah Dokumen Semua Urusan Pemerintahan yang Bukan Merupakan Kewenangan Daerah dan Tidak Dilaksanakan oleh Instansi Vertikal	1 Dokumen	96.757.688	Pelaksanaan Semua Urusan Pemerintahan yang Bukan Merupakan Kewenangan Daerah dan Tidak Dilaksanakan oleh Instansi Vertikal		Jumlah Dokumen Semua Urusan Pemerintahan yang Bukan Merupakan Kewenangan Daerah dan Tidak Dilaksanakan oleh Instansi Vertikal	1 Dokumen	96.757.688	

BAB III
TUJUAN DAN SASARAN KECAMATAN BUGUL KIDUL

3.1. Telaahan terhadap Kebijakan Nasional

Dalam rangka mendukung terwujudnya Pemerintahan yang bersinergi, diharapkan seluruh aspek Pemerintahan mulai dari skala Nasional, Provinsi hingga Kabupaten/Kota dapat saling mendukung rencana ataupun program rancangan prioritas dimulai dari rancangan prioritas Nasional hingga Kabupaten/Kota. Berikut Tema Pembangunan Nasional hingga Kabupaten/Kota terkait bidang Kecamatan pada tahun 2025 sebagaimana yang tercantum dalam RKPD Tahun 2026 :

Program pembangunan pada bidang Kecamatan antara pemerintah pusat dan daerah perlu disinergiskan. Hal ini dikarenakan pembangunan tersebut merupakan tanggung jawab semua aspek Pemerintahan dalam hal ini adalah Kecamatan Bugul Kidul Kota Pasuruan. Berikut peran Kecamatan

Kota Pasuruan terhadap Prioritas Nasional ataupun tujuan yang hendak dicapai dengan Program Kecamatan Bugul Kidul Kota Pasuruan :

Tabel 3.1
Prioritas dan Sasaran Kecamatan Bugul Kidul

No.	Prioritas Nasional	Prioritas Provinsi	Sasaran Daerah	Indikator Sasaran Daerah	Sasaran Perangkat Daerah	Indikator Sasaran Perangkat Daerah
1			Meningkatnya Kualitas Pelayanan Publik	Indeks Pelayanan Publik	Kepuasan Masyarakat Terhadap Pelayanan Publik Meningkat	Indeks Kepuasan Masyarakat Kecamatan

3.2. Tujuan dan Sasaran Renja Kecamatan Bugul Kidul

Tujuan adalah sesuatu yang akan dicapai atau dihasilkan oleh instansi dalam jangka waktu 1 (satu) sampai dengan 5 (lima) tahun.

Dari analisa kekuatan dan kelemahan serta peluang dan tantangan yang dihadapi, prioritas **Tujuan** Kecamatan Bugul Kidul ditujukan pada hal-hal sebagai berikut:

1. Terwujudnya pelayanan prima kepada masyarakat;
2. Meningkatnya pemberdayaan masyarakat.

Sasaran Perangkat Daerah

Sasaran adalah hasil yang akan dicapai secara nyata oleh instansi pemerintah dalam rumusan yang lebih spesifik, terukur, dalam kurun waktu yang lebih pendek dari tujuan dengan indikator outcome yang terukur. Dalam perumusan sasaran, harus benar-benar diperhatikan keterukuran dari

indikator kinerja sasaran yang akan diukur.

Adapun Sasaran yang hendak dicapai oleh Kecamatan Bugul Kidul adalah :

1. Meningkatnya Pelayanan Masyarakat
2. Meningkatnya keberdayaan dan Peran serta Masyarakat dalam Pembangunan

Tabel 3.1
Sasaran Jangka Menengah Pelayanan Kecamatan Bugul Kidul

No	Sasaran Perangkat Daerah	Indikator Sasaran Perangkat Daerah	Target Kinerja Sasaran Perangkat Daerah Tahun 2026
1	Kepuasan Masyarakat Terhadap Pelayanan Publik Meningkat	Indeks Kepuasan Masyarakat Kecamatan	94

Indikator Kinerja Utama (IKU) adalah ukuran atau indikator yang digunakan untuk menilai kinerja Kecamatan Bugul Kidul dalam mencapai tujuan dan sasaran.

Tabel 3.3
Indikator Kinerja Utama Kecamatan Bugul Kidul

No	Indikator Kinerja Utama	Indikator Kinerja Indikator Kinerja Utama	Target Kinerja Indikator Kinerja Utama Perangkat Daerah
1	Meningkatnya Kualitas Pelayanan Publik Kecamatan	Indeks Pelayanan Publik (IPP)	4.57
2	Kepuasan Masyarakat Terhadap Pelayanan Publik Meningkat	Indeks Kepuasan Masyarakat Kecamatan	94

3.3. Program dan Kegiatan

Untuk mengimplementasikan suatu kebijakan, diperlukan program yang dapat dijalankan dalam rangka mencapai tujuan dan sasaran organisasi. Perumusan program merupakan proses penentuan jumlah dan jenis sumber daya yang diperlukan dalam rangka pelaksanaan suatu rencana serta penjabaran rinci tentang langkah-langkah yang diambil untuk menjabarkan kebijakan.

Rencana Program, Kegiatan dan Sub Kegiatan adalah cara untuk melaksanakan tujuan dan sasaran yang telah ditetapkan serta upaya yang dilakukan untuk mengetahui capaian keberhasilan sasaran dan tujuan. Sedangkan Program dimaksudkan sebagai kumpulan kegiatan yang sistematis dan terpadu untuk mendapatkan hasil yang dilaksanakan Perangkat Daerah guna mencapai sasaran tertentu. Dengan adanya program dan kegiatan diharapkan pula dapat menyelesaikan permasalahan–permasalahan yang dihadapi. Adapun salah satu faktor yang menjadi bahan petimbangan terhadap rumusan program dan kegiatan adalah pencapaian visi dan misi kepala daerah, khususnya yang diampu oleh Kecamatan Bugul Kidul.

Program adalah bentuk instrumen kebijakan yang berisi satu atau

lebih kegiatan yang dilaksanakan oleh Perangkat Daerah atau masyarakat, yang dikoordinasikan oleh pemerintah daerah untuk mencapai sasaran dan tujuan pembangunan daerah.

Berikut Program yang dilaksanakan oleh Kecamatan Bugul Kidul :

1. Program Penunjang Urusan Pemerintahan Daerah Kabupaten/Kota
2. Program Penyelenggaraan Pemerintahan Dan Pelayanan Publik
3. Program Pemberdayaan Masyarakat Desa Dan Kelurahan
4. Program Koordinasi Ketentraman Dan Ketertiban Umum
5. Program Penyelenggaraan Urusan Pemerintahan Umum

Kegiatan dan sub kegiatan adalah bagian dari program yang dilaksanakan oleh satu atau beberapa Perangkat Daerah sebagai bagian dari pencapaian sasaran terukur pada suatu program, dan terdiri dari sekumpulan tindakan pengerahan sumber daya baik yang berupa personil (sumber daya manusia), barang modal termasuk peralatan dan teknologi, dana, atau kombinasi dari beberapa atau kesemua jenis sumber daya tersebut, sebagai masukan (input) untuk menghasilkan keluaran (output) dalam bentuk

barang/jasa. Indikator kinerja adalah alat ukur spesifik secara kuantitatif dan/atau kualitatif untuk masukan, proses, keluaran, hasil, manfaat, dan/atau dampak yang menggambarkan tingkat capaian kinerja suatu program atau kegiatan Kecamatan Bugul Kidul melaksanakan Kegiatan dan sub kegiatan sebagai berikut :

1. Kegiatan Perencanaan, Penganggaran, dan Evaluasi Kinerja Perangkat Daerah
    a. Sub Kegiatan Penyusunan Dokumen Perencanaan Perangkat Daerah
    b. Sub Kegiatan Koordinasi dan Penyusunan Laporan Capaian Kinerja dan Ikhtisar Realisasi Kinerja SKPD
    c. Sub Kegiatan Evaluasi Kinerja Perangkat Daerah
2. Kegiatan Administrasi Keuangan Perangkat Daerah
    a. Sub Kegiatan Penyediaan Gaji dan Tunjangan ASN
    b. Sub Kegiatan Koordinasi dan Pelksanaan Akuntansi SKPD
    c. Sub Kegiatan Koordinasi dan Penyusunan Laporan Keuangan Akhir Tahun SKPD
    d. Sub Kegiatan Koordinasi dan Penyusunan Laporan Keuangan Bulanan/Triwulanan/Semesteran SKPD
    e. Sub Kegiatan Penyusunan Pelaporan dan Analisis Prognosis Realisasi Anggaran
    f. Sub Kegiatan Rekonsiliasi dan Penyusunan Laporan Barang Milik Daerah pada SKPD
3. Kegiatan Administrasi Umum Perangkat Daerah

a. Sub Kegiatan Penyediaan Komponen Instalasi Listrik/Penerangan Bangunan Kantor

b. Sub Kegiatan Penyediaan Barang Cetakan dan Penggandaan

c. Sub Kegiatan Penyediaan Bahan Bacaan dan Peraturan Perundangundangan

d. Sub Kegiatan Fasilitasi Kunjungan Tamu

e. Sub Kegiatan Penyelenggaraan Rapat Koordinasi dan Konsultasi SKPD

4. Kegiatan Pengadaan Barang Milik Daerah Penunjang Urusan Pemerintah Daerah

a. Sub Kegiatan Pengadaan Mebel

b. Sub Kegiatan Pengadaan Peralatan dan Mesin Lainnya

5. Kegiatan Penyediaan Jasa Penunjang Urusan Pemerintahan Daerah

a. Sub Kegiatan Penyediaan Jasa Surat Menyurat

b. Sub Kegiatan Penyediaan Jasa Komunikasi, Sumber Daya Air dan Listrik

c. Sub Kegiatan Penyediaan Jasa Pelayanan Umum Kantor

d. Sub Kegiatan Penyediaan Jasa Pelayanan Umum Kantor Kelurahan Bakalan

e. Sub Kegiatan Penyediaan Jasa Pelayanan Umum Kantor KelurahanKrampyangan

f. Sub Kegiatan Penyediaan Jasa Pelayanan Umum Kantor Kelurahan Blandongan

g. Sub Kegiatan Penyediaan Jasa Pelayanan Umum Kantor Kelurahan Kepel

h. Sub Kegiatan Penyediaan Jasa Pelayanan Umum Kantor Kelurahan Bugul Kidul

i. Sub Kegiatan Penyediaan Jasa Pelayanan Umum Kantor Kelurahan Tapa'an

6. Kegiatan Administrasi Barang Milik Daerah pada Perangkat Daerah

a. Sub Kegiatan Penyediaan Jasa Pemeliharaan, Biaya Pemeliharaan dan Pajak Kendaraan Perorangan Dinas atau Kendaraan Dinas Jabatan

b. Sub Kegiatan Pemeliharaan Peralatan dan Mesin Lainnya

c. Sub Kegiatan Pemeliharaan/Rehabilitasi Sarana dan Prasarana Gedung Kantor atau Bangunan Lainnya

7. Kegiatan Koordinasi Penyelenggaraan Kegiatan Pemerintahan di Tingkat

Kecamatan

a. Koordinasi/SinergiPerencanaan dan Pelaksanaan Kegiatan Pemerintahan denganPerangkat Daerah dan Instansi Vertikal Terkait Kelurahan Bakalan

b. Koordinasi/SinergiPerencanaan dan Pelaksanaan Kegiatan Pemerintahan denganPerangkat Daerah dan Instansi Vertikal Terkait Kelurahan Krampyangan

c. Ko Koordinasi/SinergiPerencanaan dan Pelaksanaan Kegiatan Pemerintahan denganPerangkat Daerah dan Instansi Vertikal Terkait Kelurahan Blandongan

d. ordinasi/SinergiPerencanaan dan Pelaksanaan Kegiatan Pemerintahan denganPerangkat Daerah dan Instansi Vertikal Terkait Kelurahan Kepel

e. Koordinasi/SinergiPerencanaan dan Pelaksanaan Kegiatan Pemerintahan denganPerangkat Daerah dan Instansi Vertikal Terkait Kelurahan Tapa'an

8. Kegiatan Koordinasi Kegiatan Pemberdayaan Desa

   a. Sub Kegiatan Peningkatan Efektifitas Kegiatan Pemberdayaan Masyarakat di Wilayah Kecamatan

9. Kegiatan Pemberdayaan Kelurahan

   a. Sub Kegiatan Peningkatan Partisipasi Masyarakat dalam Forum Musyawarah Perencanaan Pembangunan di Kelurahan Bakalan

   b. Sub Kegiatan Peningkatan Partisipasi Masyarakat dalam Forum Musyawarah Perencanaan Pembangunan di Kelurahan Krampyangan

   c. Sub Kegiatan Peningkatan Partisipasi Masyarakat dalam Forum Musyawarah Perencanaan Pembangunan di Kelurahan Blandongan

   d. Sub Kegiatan Peningkatan Partisipasi Masyarakat dalam Forum Musyawarah Perencanaan Pembangunan di Kelurahan Kepel

   e. Sub Kegiatan Peningkatan Partisipasi Masyarakat dalam Forum Musyawarah Perencanaan Pembangunan di Kelurahan Bugul Kidul

   f. Sub Kegiatan Peningkatan Partisipasi Masyarakat dalam Forum Musyawarah Perencanaan Pembangunan di Kelurahan Tapa'an

   g. Sub Kegiatan Pembangunan Sarana dan Prasarana Kelurahan Bakalan

   h. Sub Kegiatan Pembangunan Sarana dan Prasarana Kelurahan Krampyangan

   i. Sub Kegiatan Pemberdayaan Masyarakat di Kelurahan Blandongan

   j. Sub Kegiatan Pemberdayaan Masyarakat di Kelurahan Kepel

   k. Sub Kegiatan Pemberdayaan Masyarakat di Kelurahan Bugul Kidul

l. Sub Kegiatan Pemberdayaan Masyarakat di Kelurahan Tapa'an

10. Kegiatan Koordinasi Upaya Penyelenggaraan Ketenteraman dan Ketertiban Umum
    a. Sub Kegiatan Sinergitas dengan Kepolisian Negara Republik Indonesia, Tentara Nasional Indonesia dan Instansi Vertikal diWilayah Kecamatan
    b. Sub Kegiatan Sinergitas dengan Kepolisian Negara Republik Indonesia, Tentara Nasional Indonesia dan Instansi Vertikal di Wilayah Kelurahan Bakalan
    c. Sub Kegiatan Sinergitas dengan Kepolisian Negara Republik Indonesia, Tentara Nasional Indonesia dan Instansi Vertikal diWilayah Kelurahan Krampyangan
    d. Sub Kegiatan Sinergitas dengan Kepolisian Negara Republik Indonesia, Tentara Nasional Indonesia dan Instansi Vertikal diWilayah Kelurahan Blandongan
    e. Sub Kegiatan Sinergitas dengan Kepolisian Negara Republik Indonesia, Tentara Nasional Indonesia dan Instansi Vertikal di Wilayah Kelurahan Kepel
    f. Sub Kegiatan Sinergitas dengan Kepolisian Negara Republik Indonesia, Tentara Nasional Indonesia dan Instansi Vertikal di Wilayah Kelurahan Bugul Kidul
    g. Sub Kegiatan Sinergitas dengan Kepolisian Negara Republik Indonesia, Tentara Nasional Indonesia dan Instansi Vertikal di Wilayah Kelurahan Tapa'an
11. Kegiatan Penyelenggaraan Urusan Pemerintahan Umum sesuai Penugasan Kepala Daerah
    a. Sub Kegiatan Pelaksanaan semua Urusan Pemerintahan yang bukan merupakan Kewenangan Daerah dan tidak dilaksanakan oleh Instansi Vertikal
    b. Sub Kegiatan Pelaksanaan semua Urusan Pemerintahan yang bukan merupakan Kewenangan Daerah dan tidak dilaksanakan oleh Instansi Vertikal Kelurahan Bakalan
    c. Sub Kegiatan Pelaksanaan semua Urusan Pemerintahan yang bukan merupakan Kewenangan Daerah dan tidak dilaksanakan oleh Instansi Vertikal Kelurahan Krampyangan
    d. Sub Kegiatan Pelaksanaan semua Urusan Pemerintahan yang bukan merupakan Kewenangan Daerah dan tidak dilaksanakan oleh Instansi Vertikal Kelurahan Blandongan
    e. Sub Kegiatan Pelaksanaan semua Urusan Pemerintahan yang bukan merupakan Kewenangan Daerah dan tidak dilaksanakan oleh Instansi Vertikal Kelurahan Kepel

f. Sub Kegiatan Pelaksanaan semua Urusan Pemerintahan yang bukan merupakan Kewenangan Daerah dan tidak dilaksanakan oleh Instansi Vertikal Kelurahan Bugul Kidul

g. g. Sub Kegiatan Pelaksanaan semua Urusan Pemerintahan yang bukan merupakan Kewenangan Daerah dan tidak dilaksanakan oleh Instansi Vertikal (Kelurahan Tapa'an.

Daerah

BAB IV
RENCANA KERJA DAN PENDANAAN KECAMATAN BUGUL KIDUL

Uraian garis besar mengenai rekapitulasi program dan kegiatan Kecamatan Bugul Kidul tahun 2026 beserta total kebutuhan dana/pagu indikatif yang dirinci menurut sumber pendanaannya tercantum sebagaimana tabel berikut :

TABEL 4.1

Tabel T-C.33

Rumusan Rencana Program dan Kegiatan Kecamatan Bugul Kidul

dan Prakiraan Maju Tahun 2025

Kota Pasuruan

		Indikator Kinerja			Rencana Tahun 2025							Prakiraan Maju Rencana Tahun 2026		
Kode	Urusan/Bidang Urusan Pemerintahan Daerah dan Program/Kegiatan	Capaian Program	Keluaran Sub Kegiatan	Hasil Kegiatan	Lokasi Output Kegiatan	Target Capaian Kinerja			Pagu Indikatif (Rp)	Sumber Dana	Catatan Penting	Target Capaian Kinerja		Kebutuhan Dana paagu Indikatif (Rp)
						Program	Keluaran Sub Kegiatan	Hasil Kegiatan				Tolak Ukur	Target	
1	2	3	4	5	6	7	8	9	10	11	12	13	14	15
1	**PROGRAM PENUNJANG URUSAN PEMERINTAHAN DAERAH KABUPATEN/KOTA**		**Persentase Kebutuhan Penunjang Pemerintahan yang Terfasilitasi**		Kecamatan Bugul Kidul	**PROGRAM PENUNJANG URUSAN PEMERINTAHAN DAERAH KABUPATEN/KOTA**	**Persentase Kebutuhan Penunjang Pemerintahan yang Terfasilitasi**			DAU			**14.015.100.000**	
	Perencanaan, Penganggaran, dan Evaluasi Kinerja Perangkat Daerah		**Persentase Dokumen Perencanaan dan Laporan Evaluasi Kinerja yang**		Kecamatan Bugul Kidul	**Perencanaan, Penganggaran, dan Evaluasi Kinerja Perangkat Daerah**	**Persentase Dokumen Perencanaan dan Laporan Evaluasi Kinerja yang**		**9.911.000.000**	DAU			**11.100.100.000**	
2	Penyusunan Dokumen Perencanaan Perangkat Daerah		Jumlah Dokumen Perencanaan Perangkat		Kecamatan Bugul Kidul	Penyusunan Dokumen Perencanaan Perangkat Daerah	Jumlah Dokumen Perencanaan Perangkat Daerah		9.201.000.000	DAU		6 Dokumen	**10.319.100.000**	
3	Koordinasi dan Penyusunan Laporan Capaian Kinerja dan Ikhtisar Realisasi Kinerja SKPD		Jumlah Laporan Capaian Kinerja dan Ikhtisar Realisasi Kinerja SKPD Dan Laporan Hasil Koordinasi Penyusunan Laporan Capaian Kinerja Dan		Kecamatan Bugul Kidul	Koordinasi dan Penyusunan Laporan Capaian Kinerja dan Ikhtisar Realisasi Kinerja SKPD	Jumlah Laporan Capaian Kinerja dan Ikhtisar Realisasi Kinerja SKPD Dan Laporan Hasil Koordinasi Penyusunan Laporan Capaian Kinerja Dan Ikhtisar		85.000.000	DAU		5 Laporan	**93.500.000**	
4	Evaluasi Kinerja Perangkat Daerah		Jumlah Laporan Evaluasi Kinerja Perangkat Daerah		Kecamatan Bugul Kidul	Evaluasi Kinerja Perangkat Daerah	Jumlah Laporan Evaluasi Kinerja Perangkat Daerah		15.000.000	DAU		1 Laporan	16.500.000	
	Administrasi Keuangan Perangkat Daerah		**Persentase Laporan Keuangan yang Tersusun Tepat Waktu**		Kecamatan Bugul Kidul	**Administrasi Keuangan Perangkat Daerah**	**Persentase Laporan Keuangan yang Tersusun Tepat Waktu**		10.000.000	DAU			11.000.000	
	Penyediaan Gaji dan Tunjangan ASN		Jumlah Orang yang Menerima Gaji dan Tunjangan ASN		Kecamatan Bugul Kidul	Penyediaan Gaji dan Tunjangan ASN	Jumlah Orang yang Menerima Gaji dan Tunjangan ASN		60.000.000	DAU		65 Orang/Bulan	66.000.000	
	Koordinasi dan Penyusunan Laporan Keuangan Akhir Tahun SKPD		Jumlah Laporan Keuangan Akhir Tahun SKPD dan Laporan Hasil Koordinasi Penyusunan Laporan Keuangan Akhir Tahun SKPD		Kecamatan Bugul Kidul	Koordinasi dan Penyusunan Laporan Keuangan Akhir Tahun SKPD	Jumlah Laporan Keuangan Akhir Tahun SKPD dan Laporan Hasil Koordinasi Penyusunan Laporan Keuangan Akhir Tahun SKPD		**7.315.000.000**	DAU		17 Laporan	**8.046.500.000**	
	Koordinasi Dan Penyusunan Laporan Keuangan Bulanan/Triwulanan/Semesteran SKPD		Jumlah Laporan Keuangan Bulanan/Triwulanan/Semesteran SKPD Dan Laporan Hasil Koordinasi Penyusunan Laporan Keuangan Bulanan/Triwulanan/Semesteran SKPD		Kecamatan Bugul Kidul	Koordinasi Dan Penyusunan Laporan Keuangan Bulanan/Triwulanan/Semesteran SKPD	Jumlah Laporan Keuangan Bulanan/Triwulanan/Semesteran SKPD Dan Laporan Hasil Koordinasi Penyusunan Laporan Keuangan Bulanan/Triwulanan/Semesteran SKPD		7.100.000.000	DAU		17 Laporan	7.810.000.000	

	Administrasi Barang Milik Daerah Pada Perangkat Daerah		**Administrasi Barang Milik Daerah Pada Perangkat**			**Administrasi Barang Milik Daerah Pada Perangkat Daerah**	**Administrasi Barang Milik Daerah Pada Perangkat**		15.000.000	DAU			16.500.000	
	Penyusunan Perencanaan Kebutuhan BMD SKPD		Jumlah rencana kebutuhan BMD SKPD		Kecamatan Bugul Kidul	Penyusunan Perencanaan Kebutuhan BMD SKPD	Jumlah rencana kebutuhan BMD SKPD		200.000.000	DAU			220.000.000	
	Rekonsiliasi Dan Penyusunan Laporan Barang Milik Daerah Pada SKPD		Jumlah Laporan Rekonsiliasi Dan Penyusunan laporan Barang Milik Daerah Pada SKPD		Kecamatan Bugul Kidul	Rekonsiliasi Dan Penyusunan Laporan Barang Milik Daerah Pada SKPD	Jumlah Laporan Rekonsiliasi Dan Penyusunan laporan Barang Milik Daerah Pada SKPD		**50.000.000**	DAU		4 Laporan	**44.000.000**	
	Administrasi Kepegawaian Perangkat Daerah		**Persentase Sumber Daya Manusia Aparatur yang meningkat Kompetensinya**			**Administrasi Kepegawaian Perangkat Daerah**	**Persentase Sumber Daya Manusia Aparatur yang meningkat Kompetensinya**		10.000.000	DAU			11.000.000	
	Pendataan dan Pengolahan Administrasi Kepegawaian		Jumlah Dokumen Pendataan dan Pengolahan Administrasi Kepegawaian		Kecamatan Bugul Kidul	Pendataan dan Pengolahan Administrasi Kepegawaian	Jumlah Dokumen Pendataan dan Pengolahan Administrasi Kepegawaian		40.000.000	DAU		4 Dokumen	44.000.000	
	Administrasi Umum Perangkat Daerah		**Persentase Terpenuhinya Layanan Administrasi Perkantoran**			**Administrasi Umum Perangkat Daerah**	**Persentase Terpenuhinya Layanan Administrasi Perkantoran**		**5.000.000**	DAU			**5.500.000**	
	Penyediaan Komponen Instalasi Listrik/Penerangan Bangunan Kantor		Jumlah Paket Komponen Instalasi Listrik/Penerangan Bangunan Kantor Yang Disediakan		Kecamatan Bugul Kidul	Penyediaan Komponen Instalasi Listrik/Penerangan Bangunan Kantor	Jumlah Paket Komponen Instalasi Listrik/Penerangan Bangunan Kantor Yang Disediakan		5.000.000	DAU		4 Paket	5.500.000	
	Penyediaan Barang Cetakan dan Penggandaan		Jumlah Paket Barang Cetakan Dan Penggandaan Yang Disediakan		Kecamatan Bugul Kidul	Penyediaan Barang Cetakan dan Penggandaan	Jumlah Paket Barang Cetakan Dan Penggandaan Yang Disediakan		**190.000.000**	DAU		12 Paket	**209.000.000**	
	Penyediaan Bahan Bacaan dan Peraturan Perundang-Undangan		Jumlah Dokumen Bahan Bacaan Dan Peraturan Perundanga-Undangan Yang Disediakan		Kecamatan Bugul Kidul	Penyediaan Bahan Bacaan dan Peraturan Perundang-Undangan	Jumlah Dokumen Bahan Bacaan Dan Peraturan Perundanga-Undangan Yang Disediakan		20.000.000	DAU		528 Dokumen	22.000.000	
	Penyediaan Bahan/Material		Jumlah Paket Bahan/Material yang disediakan		Kecamatan Bugul Kidul	Penyediaan Bahan/Material	Jumlah Paket Bahan/Material yang disediakan		15.000.000	DAU			16.500.000	
	Fasilitasi Kunjungan Tamu		Jumlah Laporan Fasilitasi Kunjungan Tamu		Kecamatan Bugul Kidul	Fasilitasi Kunjungan Tamu	Jumlah Laporan Fasilitasi Kunjungan Tamu		15.000.000	DAU		12 Laporan	16.500.000	
	Penyelenggaraan Rapat Koordinasi Dan Konsultasi SKPD		Jumlah Laporan Penyelenggaraan Rapat Koordinasi Dan Konsultasi SKPD		Kecamatan Bugul Kidul	Penyelenggaraan Rapat Koordinasi Dan Konsultasi SKPD	Jumlah Laporan Penyelenggaraan Rapat Koordinasi Dan Konsultasi SKPD			DAU		12 Laporan		

	Pengadaan Barang Milik Daerah Penunjang Urusan Pemerintah Daerah		**Presentase Terpenuhinya Pengadaan Barang Milik Daerah**			**Pengadaan Barang Milik Daerah Penunjang Urusan Pemerintah Daerah**	**Presentase Terpenuhinya Pengadaan Barang Milik Daerah**		15.000.000	DAU			16.500.000	
	Pengadaan Mebel		Jumlah Unit Mebel Yang Di Sediakan		Kecamatan Bugul Kidul	Pengadaan Mebel	Jumlah Unit Mebel Yang Di Sediakan		125.000.000	DAU		25 Unit	137.500.000	
	Pengadaan Peralatan dan Mesin Lainnya		Jumlah Unit Peralatan dan Mesin Lainnya yang Disediakan		Kecamatan Bugul Kidul	Pengadaan Peralatan dan Mesin Lainnya	Jumlah Unit Peralatan dan Mesin Lainnya yang Disediakan		**270.000.000**	DAU		25 Unit	**297.000.000**	
	Penyediaan Jasa Penunjang Urusan Pemerintahan Daerah		**Persentase Terpenuhinya Jasa Penunjang Layanan Perkantoran**		Kecamatan Bugul Kidul	**Penyediaan Jasa Penunjang Urusan Pemerintahan Daerah**	**Persentase Terpenuhinya Jasa Penunjang Layanan Perkantoran**		150.000.000	DAU			165.000.000	
	Penyediaan Jasa Surat Menyurat		Jumlah Laporan Penyediaan Jasa Surat Menyurat		Kecamatan Bugul Kidul	Penyediaan Jasa Surat Menyurat	Jumlah Laporan Penyediaan Jasa Surat Menyurat		120.000.000	DAU		12 Laporan	132.000.000	
	Penyediaan Jasa Komunikasi, Sumber Daya Air dan Listrik		Jumlah laporan Penyediaan Jasa Komunikasi, Sumber Daya Air dan Listrik Yang Disediakan		Kecamatan Bugul Kidul	Penyediaan Jasa Komunikasi, Sumber Daya Air dan Listrik	Jumlah laporan Penyediaan Jasa Komunikasi, Sumber Daya Air dan Listrik Yang Disediakan		**801.000.000**	DAU		12 Laporan	**881.100.000**	
	Penyediaan Jasa Pelayanan Umum Kantor		Jumlah Laporan Penyediaan Jasa Pelayanan Umum Kantor		Kecamatan Bugul Kidul	Penyediaan Jasa Pelayanan Umum Kantor	Jumlah Laporan Penyediaan Jasa Pelayanan Umum Kantor		1.000.000	DAU		12 Laporan	1.100.000	
	Pemeliharaan Barang Milik Daerah Penunjang Urusan Pemerintahan Derah		**Persentase Barang Milik Daerah Yang Terpelihara**			**Pemeliharaan Barang Milik Daerah Penunjang Urusan Pemerintahan Derah**	**Persentase Barang Milik Daerah Yang Terpelihara**		125.000.000	DAU			137.500.000	
	Penyediaan Jasa Pemeliharaan, biaya pemeliharaan dan pajak kendaraan perorangan Dinas atau kendaraan Dinas Jabatan		Jumlah Kendaraan Perorangan Dinas atau Kendaraan Dinas Jabatan yang Dipelihara dan dibayarkan Pajaknya		Kecamatan Bugul Kidul	Penyediaan Jasa Pemeliharaan, biaya pemeliharaan dan pajak kendaraan perorangan Dinas atau kendaraan Dinas Jabatan	Jumlah Kendaraan Perorangan Dinas atau Kendaraan Dinas Jabatan yang Dipelihara dan dibayarkan Pajaknya		675.000.000	DAU		8 Unit	742.500.000	
	Pemeliharaan Peralatan Dan Mesin Lainnya		Jumlah Peralatan Dan Mesin Yang Dipelihara		Kecamatan Bugul Kidul	Pemeliharaan Peralatan Dan Mesin Lainnya	Jumlah Peralatan Dan Mesin Yang Dipelihara		**675.000.000**	DAU		60 Unit	**742.500.000**	
	Pemeliharaan/Rehabilitasi Sarana dan Prasarana Gedung Kantor atau Bangunan Lainnya		Jumlah Gedung Kantor dan Bangunan Lainnya yang Dipelihara/Direhabilitasi		Kecamatan Bugul Kidul	Pemeliharaan/Rehabilitasi Sarana dan Prasarana Gedung Kantor atau Bangunan Lainnya	Jumlah Gedung Kantor dan Bangunan Lainnya yang Dipelihara/Direhabilitasi		125.000.000	DAU		3 Gedung dan 2 Pagar	137.500.000	
	PROGRAM PENYELENGGARAAN PEMERINTAHAN DAN PELAYANAN PUBLIK		**Persentase Usulan Musrenbangcam Yang Diakomodir Dalam Musrenbangkot**			**PROGRAM PENYELENGGARAAN PEMERINTAHAN DAN PELAYANAN PUBLIK**	**Persentase Usulan Musrenbangcam Yang Diakomodir Dalam Musrenbangkot**		50.000.000	DAU		80 Usulan	55.000.000	
	Koordinasi Penyelenggaraan Kegiatan Pemerintahan di Tingkat Kecamatan		**Jumlah Usulan dalam Musrebangcam**			**Koordinasi Penyelenggaraan Kegiatan Pemerintahan di Tingkat**	**Jumlah Usulan dalam Musrebangcam**		500.000.000	DAU		80 Usulan	550.000.000	
	Koordinasi /Sinergi Perencanaan dan Pelaksanaan Kegiatan Pemerintahan dengan Perangkat Daerah dengan Perangkat Daerah dan Instansi Vertikal Terkait		Jumlah Laporan Koordinasi/Sinergi Perencanaan dan Pelaksanaan Kegiatan Pemerintahan Dengan		Kecamatan Bugul Kidul	Koordinasi /Sinergi Perencanaan dan Pelaksanaan Kegiatan Pemerintahan dengan Perangkat Daerah dengan Perangkat Daerah dan Instansi Vertikal Terkait	Jumlah Laporan Koordinasi/Sinergi Perencanaan dan Pelaksanaan Kegiatan Pemerintahan Dengan Perangkat Dan Instansi Vertikal		**50.000.000**	DAU		4 Laporan	**55.000.000**	

	PROGRAM PEMBERDAYAAN MASYARAKAT DESA DAN KELURAHAN		**Persentase Kelembagaan Masyarakat yang di Bina**			**PROGRAM PEMBERDAYAAN MASYARAKAT DESA DAN KELURAHAN**	**Persentase Kelembagaan Masyarakat yang di Bina**		**50.000.000**	DAU		7 Pokmas	**55.000.000**	
	Koordinasi Kegiatan Pemberdayaan Desa		**Jumlah Kelembagaan Masyarakat yang dibina**			**Koordinasi Kegiatan Pemberdayaan Desa**	**Jumlah Kelembagaan Masyarakat yang dibina**		50.000.000	DAU		7 Pokmas	55.000.000	
	Peningkatan Efektifitas Kegiatan Pemberdayaan Masyarakat di Wilayah Kecamatan		Jumlah Laporan Peningkatan Efektivitas Kegiatan Pemberdayaan Masyarakat			Peningkatan Efektifitas Kegiatan Pemberdayaan Masyarakat di Wilayah Kecamatan	Jumlah Laporan Peningkatan Efektivitas Kegiatan Pemberdayaan Masyarakat Di		**250.000.000**	DAU		4 Laporan	**275.000.000**	
	PROGRAM KOORDINASI KETENTRAMAN DAN KETERTIBAN UMUM		**Persentase Kejadian Bencana dan Pengaduan Trantibmas Yang Ditangani Secara Tepat Waktu**			**PROGRAM KOORDINASI KETENTRAMAN DAN KETERTIBAN UMUM**	**Persentase Kejadian Bencana dan Pengaduan Trantibmas Yang Ditangani Secara Tepat Waktu**		**250.000.000**	DAU		12 Pengaduan	**275.000.000**	
	Koordinasi Upaya Penyelenggaraan Ketentraman dan Ketertiban Umum di Kecamatan		**Jumlah Kejadian Bencana dan Pengaduan Trantibmas Yang Ditangani Secara Tepat Waktu**			**Koordinasi Upaya Penyelenggaraan Ketentraman dan Ketertiban Umum di Kecamatan**	**Jumlah Kejadian Bencana dan Pengaduan Trantibmas Yang Ditangani Secara Tepat Waktu**		250.000.000	DAU		12 Pengaduan	275.000.000	
	Sinergitas dengan Kepolisian Negara Republik Indonesia, Tentara Nasional Indonesia dan Instansi Vertikal di Wilayah Kecamatan		Jumlah Laporan Hasil Sinergitas Dengan Kepolisian Negara Republik Indonesia, Tentara Nasional Indonesia dan Instansi Vertikal Di Wilayah Kecamatan			Sinergitas dengan Kepolisian Negara Republik Indonesia, Tentara Nasional Indonesia dan Instansi Vertikal di Wilayah Kecamatan	Jumlah Laporan Hasil Sinergitas Dengan Kepolisian Negara Republik Indonesia, Tentara Nasional Indonesia dan Instansi Vertikal Di Wilayah Kecamatan		**320.000.000**	DAU		12 Laporan	**352.000.000**	
	PROGRAM PENYELENGGARAAN URUSAN PEMERINTAHAN UMUM		**Jumlah Kelurahan Yang Telah Menyelenggarakan Pelayanan Terintegrasi**			**PROGRAM PENYELENGGARAAN URUSAN PEMERINTAHAN UMUM**	**Jumlah Kelurahan Yang Telah Menyelenggarakan Pelayanan Terintegrasi**		320.000.000	DAU		6 Kelurahan	**352.000.000**	
	Penyelenggaraaan Urusan Pemerintahan Umum sesuai Penugasan Kepala Daerah		**Persentase Kegiatan Penyelenggaraan Urusan Pemerintahan yang Terlaksana**			**Penyelenggaraaan Urusan Pemerintahan Umum sesuai Penugasan Kepala Daerah**	**Persentase Kegiatan Penyelenggaraan Urusan Pemerintahan yang Terlaksana**		320.000.000	DAU		6 Kegiatan	352.000.000	
	Pelaksanaan semua urusan Pemerintahan yang bukan merupakan kewenangan Daerah dan tidak dilaksanakan oleh Instansi Vertikal		Jumlah Dokumen Semua Urusan Pemerintahan Yang Bukan Merupakan Kewenangan Daerah Dan Tidak Dilaksanakan Oleh Instansi Vertikal			Pelaksanaan semua urusan Pemerintahan yang bukan merupakan kewenangan Daerah dan tidak dilaksanakan oleh Instansi Vertikal	Jumlah Dokumen Semua Urusan Pemerintahan Yang Bukan Merupakan Kewenangan Daerah Dan Tidak Dilaksanakan Oleh Instansi Vertikal		90.000.000	DAU		4 Dokumen	**99.000.000**	
									90.000.000	DAU			**99.000.000**	
	PROGRAM PENUNJANG URUSAN PEMERINTAHAN DAERAH KABUPATEN/KOTA		**Persentase Kebutuhan Penunjang Pemerintahan yang Terfasilitasi**			**PROGRAM PENUNJANG URUSAN PEMERINTAHAN DAERAH KABUPATEN/KOTA**	**Persentase Kebutuhan Penunjang Pemerintahan yang Terfasilitasi**		90.000.000	DAU			99.000.000	
	Penyediaan Jasa Penunjang Urusan Pemerintahan Daerah		**Persentase Terpenuhinya Jasa Penunjang Layanan Perkantoran**			**Penyediaan Jasa Penunjang Urusan Pemerintahan Daerah**	**Persentase Terpenuhinya Jasa Penunjang Layanan Perkantoran**		450.000.000	DAU			**495.000.000**	
	Penyediaan Jasa Pelayanan Umum Kantor		Jumlah Laporan Penyediaan Jasa Pelayanan Umum Kantor			Penyediaan Jasa Pelayanan Umum Kantor	Jumlah Laporan Penyediaan Jasa Pelayanan Umum Kantor		85.000.000	DAU		12 Laporan	**93.500.000**	
	PROGRAM PEMBERDAYAAN MASYARAKAT DESA DAN KELURAHAN		**Persentase Kelembagaan Masyarakat yang di Bina**			**PROGRAM PEMBERDAYAAN MASYARAKAT DESA DAN KELURAHAN**	**Persentase Kelembagaan Masyarakat yang di Bina**		85.000.000	DAU		7 Pokmas	93.500.000	

	Kegiatan Pemberdayaan Kelurahan		**Persentase Kegiatan Pemberdayaan Kelurahan yang terlaksana**			**Kegiatan Pemberdayaan Kelurahan**	**Persentase Kegiatan Pemberdayaan Kelurahan yang terlaksana**		85.000.000	DAU		7 Pokmas	93.500.000	
	Peningkatan Partisipasi Masyarakat dalam Forum Musyawarah Perencanaan Pembangunan di Kelurahan		Jumlah Lembaga Kemasyarakatan yang Berpartisipasi dalam Forum Musyawarah (Lembaga Kemasyarakatan) Perencanaan Pembangunan			Peningkatan Partisipasi Masyarakat dalam Forum Musyawarah Perencanaan Pembangunan di Kelurahan	Jumlah Lembaga Kemasyarakatan yang Berpartisipasi dalam Forum Musyawarah (Lembaga Kemasyarakatan) Perencanaan Pembangunan di Kelurahan		215.000.000	DAU		7 Pokmas	**236.500.000**	
	Pembangunan Sarana dan Prasarana Kelurahan		Jumlah Sarana dan Prasarana Kelurahan yang			Pembangunan Sarana dan Prasarana Kelurahan	Jumlah Sarana dan Prasarana Kelurahan yang terbangun		215.000.000	DAU		10 Unit	**236.500.000**	
	Pemberdayaan Masyarakat di Kelurahan		Jumlah Pokmas dan Ormas yang Melaksanakan Pemberdayaan Masyarakat di Kelurahan (Pokmas / Ormas)			Pemberdayaan Masyarakat di Kelurahan	Jumlah Pokmas dan Ormas yang Melaksanakan Pemberdayaan Masyarakat di Kelurahan (Pokmas / Ormas)		15.000.000	DAU		7 Pokmas	16.500.000	
	PROGRAM KOORDINASI KETENTRAMAN DAN KETERTIBAN UMUM		**Persentase Kejadian Bencana dan Pengaduan Trantibmas Yang Ditangani Secara Tepat Waktu**			**PROGRAM KOORDINASI KETENTRAMAN DAN KETERTIBAN UMUM**	**Persentase Kejadian Bencana dan Pengaduan Trantibmas Yang Ditangani Secara Tepat Waktu**		20.000.000	DAU		12 Pengaduan	22.000.000	
	Koordinasi Upaya Penyelenggaraan Ketentraman dan Ketertiban Umum di Kecamatan		**Jumlah Kejadian Bencana dan Pengaduan Trantibmas Yang Ditangani Secara Tepat Waktu**			**Koordinasi Upaya Penyelenggaraan Ketentraman dan Ketertiban Umum di Kecamatan**	**Jumlah Kejadian Bencana dan Pengaduan Trantibmas Yang Ditangani Secara Tepat Waktu**		180.000.000	DAU		12 Pengaduan	198.000.000	
	Sinergitas dengan Kepolisian Negara Republik Indonesia, Tentara Nasional Indonesia dan Instansi Vertikal di Wilayah Kecamatan		Jumlah Laporan Hasil Sinergitas Dengan Kepolisian Negara Republik Indonesia, Tentara Nasional Indonesia dan Instansi Vertikal Di Wilayah Kecamatan			Sinergitas dengan Kepolisian Negara Republik Indonesia, Tentara Nasional Indonesia dan Instansi Vertikal di Wilayah Kecamatan	Jumlah Laporan Hasil Sinergitas Dengan Kepolisian Negara Republik Indonesia, Tentara Nasional Indonesia dan Instansi Vertikal Di Wilayah Kecamatan		**20.000.000**	DAU		12 Laporan	**22.000.000**	
	PROGRAM PENYELENGGARAAN URUSAN PEMERINTAHAN UMUM		**Jumlah Kelurahan Yang Telah Menyelenggarakan Pelayanan Terintegrasi**			**PROGRAM PENYELENGGARAAN URUSAN PEMERINTAHAN UMUM**	**Jumlah Kelurahan Yang Telah Menyelenggarakan Pelayanan Terintegrasi**		**20.000.000**	DAU		6 Kelurahan	**22.000.000**	
	Penyelenggaraaan Urusan Pemerintahan Umum sesuai Penugasan Kepala Daerah		**Persentase Kegiatan Penyelenggaraan Urusan Pemerintahan yang Terlaksana**			**Penyelenggaraaan Urusan Pemerintahan Umum sesuai Penugasan Kepala Daerah**	**Persentase Kegiatan Penyelenggaraan Urusan Pemerintahan yang Terlaksana**		20.000.000	DAU		6 Kegiatan	22.000.000	
	Pelaksanaan semua urusan Pemerintahan yang bukan merupakan kewenangan Daerah dan tidak dilaksanakan oleh Instansi Vertikal		Jumlah Dokumen Semua Urusan Pemerintahan Yang Bukan Merupakan Kewenangan Daerah Dan Tidak Dilaksanakan Oleh Instansi Vertikal			Pelaksanaan semua urusan Pemerintahan yang bukan merupakan kewenangan Daerah dan tidak dilaksanakan oleh Instansi Vertikal	Jumlah Dokumen Semua Urusan Pemerintahan Yang Bukan Merupakan Kewenangan Daerah Dan Tidak Dilaksanakan Oleh Instansi Vertikal		**130.000.000**	DAU		4 Dokumen	**143.000.000**	
									130.000.000	DAU			**143.000.000**	

	PROGRAM PENUNJANG URUSAN PEMERINTAHAN DAERAH KABUPATEN/KOTA		**Persentase Kebutuhan Penunjang Pemerintahan yang Terfasilitasi**			**PROGRAM PENUNJANG URUSAN PEMERINTAHAN DAERAH KABUPATEN/KOTA**	**Persentase Kebutuhan Penunjang Pemerintahan yang Terfasilitasi**		130.000.000	DAU			143.000.000	
	Penyediaan Jasa Penunjang Urusan Pemerintahan Daerah		**Persentase Terpenuhinya Jasa Penunjang Layanan Perkantoran**			**Penyediaan Jasa Penunjang Urusan Pemerintahan Daerah**	**Persentase Terpenuhinya Jasa Penunjang Layanan Perkantoran**		**410.000.000**	DAU			**451.000.000**	
	Penyediaan Jasa Pelayanan Umum Kantor		Jumlah Laporan Penyediaan Jasa Pelayanan Umum Kantor			Penyediaan Jasa Pelayanan Umum Kantor	Jumlah Laporan Penyediaan Jasa Pelayanan Umum Kantor		**85.000.000**	DAU		12 Laporan	**93.500.000**	
	PROGRAM PEMBERDAYAAN MASYARAKAT DESA DAN KELURAHAN		**Persentase Kelembagaan Masyarakat yang di Bina**			**PROGRAM PEMBERDAYAAN MASYARAKAT DESA DAN KELURAHAN**	**Persentase Kelembagaan Masyarakat yang di Bina**		85.000.000	DAU		7 Pokmas	93.500.000	
	Kegiatan Pemberdayaan Kelurahan		**Persentase Kegiatan Pemberdayaan Kelurahan yang terlaksana**			**Kegiatan Pemberdayaan Kelurahan**	**Persentase Kegiatan Pemberdayaan Kelurahan yang terlaksana**		85.000.000	DAU		7 Pokmas	93.500.000	
	Peningkatan Partisipasi Masyarakat dalam Forum Musyawarah Perencanaan Pembangunan di Kelurahan		Jumlah Lembaga Kemasyarakatan yang Berpartisipasi dalam Forum Musyawarah (Lembaga Kemasyarakatan) Perencanaan Pembangunan di Kelurahan			Peningkatan Partisipasi Masyarakat dalam Forum Musyawarah Perencanaan Pembangunan di Kelurahan	Jumlah Lembaga Kemasyarakatan yang Berpartisipasi dalam Forum Musyawarah (Lembaga Kemasyarakatan) Perencanaan Pembangunan di Kelurahan		215.000.000	DAU		7 Pokmas	**236.500.000**	
	Pembangunan Sarana dan Prasarana Kelurahan		Jumlah Sarana dan Prasarana Kelurahan yang terbangun			Pembangunan Sarana dan Prasarana Kelurahan	Jumlah Sarana dan Prasarana Kelurahan yang terbangun		215.000.000	DAU		10 Unit	**236.500.000**	
	Pemberdayaan Masyarakat di Kelurahan		Jumlah Pokmas dan Ormas yang Melaksanakan Pemberdayaan Masyarakat di Kelurahan (Pokmas / Ormas)			Pemberdayaan Masyarakat di Kelurahan	Jumlah Pokmas dan Ormas yang Melaksanakan Pemberdayaan Masyarakat di Kelurahan (Pokmas / Ormas)		15.000.000	DAU		7 Pokmas	16.500.000	
	PROGRAM KOORDINASI KETENTRAMAN DAN KETERTIBAN UMUM		**Persentase Kejadian Bencana dan Pengaduan Trantibmas Yang Ditangani Secara Tepat Waktu**			**PROGRAM KOORDINASI KETENTRAMAN DAN KETERTIBAN UMUM**	**Persentase Kejadian Bencana dan Pengaduan Trantibmas Yang Ditangani Secara Tepat Waktu**		20.000.000	DAU		12 Pengaduan	22.000.000	
	Koordinasi Upaya Penyelenggaraan Ketentraman dan Ketertiban Umum di Kecamatan		**Jumlah Kejadian Bencana dan Pengaduan Trantibmas Yang Ditangani Secara Tepat Waktu**			**Koordinasi Upaya Penyelenggaraan Ketentraman dan Ketertiban Umum di Kecamatan**	**Jumlah Kejadian Bencana dan Pengaduan Trantibmas Yang Ditangani Secara Tepat Waktu**		180.000.000	DAU		12 Pengaduan	198.000.000	
	Sinergitas dengan Kepolisian Negara Republik Indonesia, Tentara Nasional Indonesia dan Instansi Vertikal di Wilayah Kecamatan		Jumlah Laporan Hasil Sinergitas Dengan Kepolisian Negara Republik Indonesia, Tentara Nasional Indonesia dan Instansi Vertikal Di Wilayah Kecamatan			Sinergitas dengan Kepolisian Negara Republik Indonesia, Tentara Nasional Indonesia dan Instansi Vertikal di Wilayah Kecamatan	Jumlah Laporan Hasil Sinergitas Dengan Kepolisian Negara Republik Indonesia, Tentara Nasional Indonesia dan Instansi Vertikal Di Wilayah Kecamatan		**25.000.000**	DAU		12 Laporan	**27.500.000**	
	PROGRAM PENYELENGGARAAN URUSAN PEMERINTAHAN UMUM		**Jumlah Kelurahan Yang Telah Menyelenggarakan Pelayanan Terintegrasi**			**PROGRAM PENYELENGGARAAN URUSAN PEMERINTAHAN UMUM**	**Jumlah Kelurahan Yang Telah Menyelenggarakan Pelayanan Terintegrasi**		**25.000.000**	DAU		6 Kelurahan	**27.500.000**	
	Penyelenggaraaan Urusan Pemerintahan Umum sesuai Penugasan Kepala Daerah		**Persentase Kegiatan Penyelenggaraan Urusan Pemerintahan yang Terlaksana**			**Penyelenggaraaan Urusan Pemerintahan Umum sesuai Penugasan Kepala Daerah**	**Persentase Kegiatan Penyelenggaraan Urusan Pemerintahan yang Terlaksana**		25.000.000	DAU		6 Kegiatan	27.500.000	
	Pelaksanaan semua urusan Pemerintahan yang bukan merupakan kewenangan Daerah dan tidak dilaksanakan oleh Instansi Vertikal		Jumlah Dokumen Semua Urusan Pemerintahan Yang Bukan Merupakan Kewenangan Daerah Dan Tidak Dilaksanakan Oleh Instansi Vertikal			Pelaksanaan semua urusan Pemerintahan yang bukan merupakan kewenangan Daerah dan tidak dilaksanakan oleh Instansi Vertikal	Jumlah Dokumen Semua Urusan Pemerintahan Yang Bukan Merupakan Kewenangan Daerah Dan Tidak Dilaksanakan Oleh Instansi Vertikal		**85.000.000**	DAU		4 Dokumen	**93.500.000**	

								85.000.000	DAU			**93.500.000**	
	PROGRAM PENUNJANG URUSAN PEMERINTAHAN DAERAH KABUPATEN/KOTA		**Persentase Kebutuhan Penunjang Pemerintahan yang Terfasilitasi**		**PROGRAM PENUNJANG URUSAN PEMERINTAHAN DAERAH KABUPATEN/KOTA**	**Persentase Kebutuhan Penunjang Pemerintahan yang Terfasilitasi**		85.000.000	DAU			93.500.000	
	Penyediaan Jasa Penunjang Urusan Pemerintahan Daerah		**Persentase Terpenuhinya Jasa Penunjang Layanan Perkantoran**		**Penyediaan Jasa Penunjang Urusan Pemerintahan Daerah**	**Persentase Terpenuhinya Jasa Penunjang Layanan Perkantoran**		**455.000.000**	DAU			**500.500.000**	
	Penyediaan Jasa Pelayanan Umum Kantor		Jumlah Laporan Penyediaan Jasa Pelayanan Umum Kantor		Penyediaan Jasa Pelayanan Umum Kantor	Jumlah Laporan Penyediaan Jasa Pelayanan Umum Kantor		**85.000.000**	DAU		12 Laporan	**93.500.000**	
	PROGRAM PEMBERDAYAAN MASYARAKAT DESA DAN KELURAHAN		**Persentase Kelembagaan Masyarakat yang di Bina**		**PROGRAM PEMBERDAYAAN MASYARAKAT DESA DAN KELURAHAN**	**Persentase Kelembagaan Masyarakat yang di Bina**		85.000.000	DAU		7 Pokmas	93.500.000	
	Kegiatan Pemberdayaan Kelurahan		**Persentase Kegiatan Pemberdayaan Kelurahan yang terlaksana**		**Kegiatan Pemberdayaan Kelurahan**	**Persentase Kegiatan Pemberdayaan Kelurahan yang terlaksana**		85.000.000	DAU		7 Pokmas	110.500.000	
	Peningkatan Partisipasi Masyarakat dalam Forum Musyawarah Perencanaan Pembangunan di Kelurahan		Jumlah Lembaga Kemasyarakatan yang Berpartisipasi dalam Forum Musyawarah (Lembaga Kemasyarakatan) Perencanaan Pembangunan di Kelurahan		Peningkatan Partisipasi Masyarakat dalam Forum Musyawarah Perencanaan Pembangunan di Kelurahan	Jumlah Lembaga Kemasyarakatan yang Berpartisipasi dalam Forum Musyawarah (Lembaga Kemasyarakatan) Perencanaan Pembangunan di Kelurahan		**215.000.000**	DAU		7 Pokmas	**236.500.000**	
	Pembangunan Sarana dan Prasarana Kelurahan		Jumlah Sarana dan Prasarana Kelurahan yang terbangun		Pembangunan Sarana dan Prasarana Kelurahan	Jumlah Sarana dan Prasarana Kelurahan yang terbangun		**215.000.000**	DAU		10 Unit	**236.500.000**	
	Pemberdayaan Masyarakat di Kelurahan		Jumlah Pokmas dan Ormas yang Melaksanakan Pemberdayaan Masyarakat di Kelurahan (Pokmas / Ormas)		Pemberdayaan Masyarakat di Kelurahan	Jumlah Pokmas dan Ormas yang Melaksanakan Pemberdayaan Masyarakat di Kelurahan (Pokmas / Ormas)		15.000.000	DAU		7 Pokmas	16.500.000	
	PROGRAM KOORDINASI KETENTRAMAN DAN KETERTIBAN UMUM		**Persentase Kejadian Bencana dan Pengaduan Trantibmas Yang Ditangani Secara Tepat Waktu**		**PROGRAM KOORDINASI KETENTRAMAN DAN KETERTIBAN UMUM**	**Persentase Kejadian Bencana dan Pengaduan Trantibmas Yang Ditangani Secara Tepat Waktu**		20.000.000	DAU		12 Pengaduan	22.000.000	
	Koordinasi Upaya Penyelenggaraan Ketentraman dan Ketertiban Umum di Kecamatan		**Jumlah Kejadian Bencana dan Pengaduan Trantibmas Yang Ditangani Secara Tepat Waktu**		**Koordinasi Upaya Penyelenggaraan Ketentraman dan Ketertiban Umum di Kecamatan**	**Jumlah Kejadian Bencana dan Pengaduan Trantibmas Yang Ditangani Secara Tepat Waktu**		180.000.000	DAU		12 Pengaduan	198.000.000	
	Sinergitas dengan Kepolisian Negara Republik Indonesia, Tentara Nasional Indonesia dan Instansi Vertikal di Wilayah Kecamatan		Jumlah Laporan Hasil Sinergitas Dengan Kepolisian Negara Republik Indonesia, Tentara Nasional Indonesia dan Instansi Vertikal Di Wilayah Kecamatan		Sinergitas dengan Kepolisian Negara Republik Indonesia, Tentara Nasional Indonesia dan Instansi Vertikal di Wilayah Kecamatan	Jumlah Laporan Hasil Sinergitas Dengan Kepolisian Negara Republik Indonesia, Tentara Nasional Indonesia dan Instansi Vertikal Di Wilayah Kecamatan		**35.000.000**	DAU		12 Laporan	**38.500.000**	
	PROGRAM PENYELENGGARAAN URUSAN PEMERINTAHAN UMUM		**Jumlah Kelurahan Yang Telah Menyelenggarakan Pelayanan Terintegrasi**		**PROGRAM PENYELENGGARAAN URUSAN PEMERINTAHAN UMUM**	**Jumlah Kelurahan Yang Telah Menyelenggarakan Pelayanan Terintegrasi**		35.000.000	DAU		6 Kelurahan	**38.500.000**	
	Penyelenggaraaan Urusan Pemerintahan Umum sesuai Penugasan Kepala Daerah		**Persentase Kegiatan Penyelenggaraan Urusan Pemerintahan yang Terlaksana**		**Penyelenggaraaan Urusan Pemerintahan Umum sesuai Penugasan Kepala Daerah**	**Persentase Kegiatan Penyelenggaraan Urusan Pemerintahan yang Terlaksana**		35.000.000	DAU		6 Kegiatan	38.500.000	
	Pelaksanaan semua urusan Pemerintahan yang bukan merupakan kewenangan Daerah dan tidak dilaksanakan oleh Instansi Vertikal		Jumlah Dokumen Semua Urusan Pemerintahan Yang Bukan Merupakan Kewenangan Daerah Dan Tidak Dilaksanakan Oleh Instansi Vertikal		Pelaksanaan semua urusan Pemerintahan yang bukan merupakan kewenangan Daerah dan tidak dilaksanakan oleh Instansi Vertikal	Jumlah Dokumen Semua Urusan Pemerintahan Yang Bukan Merupakan Kewenangan Daerah Dan Tidak Dilaksanakan Oleh Instansi Vertikal		120.000.000	DAU		4 Dokumen	**132.000.000**	

									120.000.000	DAU			**132.000.000**	
	PROGRAM PENUNJANG URUSAN PEMERINTAHAN DAERAH KABUPATEN/KOTA		**Persentase Kebutuhan Penunjang Pemerintahan yang Terfasilitasi**		**PROGRAM PENUNJANG URUSAN PEMERINTAHAN DAERAH KABUPATEN/KOTA**	**Persentase Kebutuhan Penunjang Pemerintahan yang Terfasilitasi**		120.000.000	DAU			132.000.000	
	Penyediaan Jasa Penunjang Urusan Pemerintahan Daerah		**Persentase Terpenuhinya Jasa Penunjang Layanan Perkantoran**		**Penyediaan Jasa Penunjang Urusan Pemerintahan Daerah**	**Persentase Terpenuhinya Jasa Penunjang Layanan Perkantoran**		435.000.000	DAU			**478.500.000**	
	Penyediaan Jasa Pelayanan Umum Kantor		Jumlah Laporan Penyediaan Jasa Pelayanan Umum Kantor		Penyediaan Jasa Pelayanan Umum Kantor	Jumlah Laporan Penyediaan Jasa Pelayanan Umum Kantor		85.000.000	DAU		12 Laporan	**93.500.000**	
	PROGRAM PEMBERDAYAAN MASYARAKAT DESA DAN KELURAHAN		**Persentase Kelembagaan Masyarakat yang di Bina**		**PROGRAM PEMBERDAYAAN MASYARAKAT DESA DAN KELURAHAN**	**Persentase Kelembagaan Masyarakat yang di Bina**		85.000.000	DAU		7 Pokmas	93.500.000	
	Kegiatan Pemberdayaan Kelurahan		**Persentase Kegiatan Pemberdayaan Kelurahan yang terlaksana**		**Kegiatan Pemberdayaan Kelurahan**	**Persentase Kegiatan Pemberdayaan Kelurahan yang terlaksana**		90.000.000	DAU		7 Pokmas	99.000.000	
	Peningkatan Partisipasi Masyarakat dalam Forum Musyawarah Perencanaan Pembangunan di Kelurahan		Jumlah Lembaga Kemasyarakatan yang Berpartisipasi dalam Forum Musyawarah (Lembaga Kemasyarakatan) Perencanaan Pembangunan di Kelurahan		Peningkatan Partisipasi Masyarakat dalam Forum Musyawarah Perencanaan Pembangunan di Kelurahan	Jumlah Lembaga Kemasyarakatan yang Berpartisipasi dalam Forum Musyawarah (Lembaga Kemasyarakatan) Perencanaan Pembangunan di Kelurahan		215.000.000	DAU		7 Pokmas	**236.500.000**	
	Pembangunan Sarana dan Prasarana Kelurahan		Jumlah Sarana dan Prasarana Kelurahan yang terbangun		Pembangunan Sarana dan Prasarana Kelurahan	Jumlah Sarana dan Prasarana Kelurahan yang terbangun		**215.000.000**	DAU		10 Unit	**236.500.000**	
	Pemberdayaan Masyarakat di Kelurahan		Jumlah Pokmas dan Ormas yang Melaksanakan Pemberdayaan Masyarakat di Kelurahan (Pokmas / Ormas)		Pemberdayaan Masyarakat di Kelurahan	Jumlah Pokmas dan Ormas yang Melaksanakan Pemberdayaan Masyarakat di Kelurahan (Pokmas / Ormas)		15.000.000	DAU		7 Pokmas	16.500.000	
	PROGRAM KOORDINASI KETENTRAMAN DAN KETERTIBAN UMUM		**Persentase Kejadian Bencana dan Pengaduan Trantibmas Yang Ditangani Secara Tepat Waktu**		**PROGRAM KOORDINASI KETENTRAMAN DAN KETERTIBAN UMUM**	**Persentase Kejadian Bencana dan Pengaduan Trantibmas Yang Ditangani Secara Tepat Waktu**		20.000.000	DAU		12 Pengaduan	22.000.000	
	Koordinasi Upaya Penyelenggaraan Ketentraman dan Ketertiban Umum di Kecamatan		**Jumlah Kejadian Bencana dan Pengaduan Trantibmas Yang Ditangani Secara Tepat Waktu**		**Koordinasi Upaya Penyelenggaraan Ketentraman dan Ketertiban Umum di Kecamatan**	**Jumlah Kejadian Bencana dan Pengaduan Trantibmas Yang Ditangani Secara Tepat Waktu**		180.000.000	DAU		12 Pengaduan	198.000.000	
	Sinergitas dengan Kepolisian Negara Republik Indonesia, Tentara Nasional Indonesia dan Instansi Vertikal di Wilayah Kecamatan		Jumlah Laporan Hasil Sinergitas Dengan Kepolisian Negara Republik Indonesia, Tentara Nasional Indonesia dan Instansi Vertikal Di Wilayah Kecamatan		Sinergitas dengan Kepolisian Negara Republik Indonesia, Tentara Nasional Indonesia dan Instansi Vertikal di Wilayah Kecamatan	Jumlah Laporan Hasil Sinergitas Dengan Kepolisian Negara Republik Indonesia, Tentara Nasional Indonesia dan Instansi Vertikal Di Wilayah Kecamatan		25.000.000	DAU		12 Laporan	27.500.000	
	PROGRAM PENYELENGGARAAN URUSAN PEMERINTAHAN UMUM		**Jumlah Kelurahan Yang Telah Menyelenggarakan Pelayanan Terintegrasi**		**PROGRAM PENYELENGGARAAN URUSAN PEMERINTAHAN UMUM**	**Jumlah Kelurahan Yang Telah Menyelenggarakan Pelayanan Terintegrasi**		25.000.000	DAU		6 Kelurahan	27.500.000	
	Penyelenggaraaan Urusan Pemerintahan Umum sesuai Penugasan Kepala Daerah		**Persentase Kegiatan Penyelenggaraan Urusan Pemerintahan yang Terlaksana**		**Penyelenggaraaan Urusan Pemerintahan Umum sesuai Penugasan Kepala Daerah**	**Persentase Kegiatan Penyelenggaraan Urusan Pemerintahan yang Terlaksana**		25.000.000	DAU		6 Kegiatan	27.500.000	
	Pelaksanaan semua urusan Pemerintahan yang bukan merupakan kewenangan Daerah dan tidak dilaksanakan oleh Instansi Vertikal		Jumlah Dokumen Semua Urusan Pemerintahan Yang Bukan Merupakan Kewenangan Daerah Dan Tidak Dilaksanakan Oleh Instansi Vertikal		Pelaksanaan semua urusan Pemerintahan yang bukan merupakan kewenangan Daerah dan tidak dilaksanakan oleh Instansi Vertikal	Jumlah Dokumen Semua Urusan Pemerintahan Yang Bukan Merupakan Kewenangan Daerah Dan Tidak Dilaksanakan Oleh Instansi Vertikal		110.000.000	DAU		4 Dokumen	121.000.000	

								110.000.000	DAU			121.000.000	
	PROGRAM PENUNJANG URUSAN PEMERINTAHAN DAERAH KABUPATEN/KOTA		**Persentase Kebutuhan Penunjang Pemerintahan yang Terfasilitasi**		**PROGRAM PENUNJANG URUSAN PEMERINTAHAN DAERAH KABUPATEN/KOTA**	**Persentase Kebutuhan Penunjang Pemerintahan yang Terfasilitasi**		110.000.000	DAU			121.000.000	
	Penyediaan Jasa Penunjang Urusan Pemerintahan Daerah		**Persentase Terpenuhinya Jasa Penunjang Layanan Perkantoran**		**Penyediaan Jasa Penunjang Urusan Pemerintahan Daerah**	**Persentase Terpenuhinya Jasa Penunjang Layanan Perkantoran**		485.000.000	DAU			533.500.000	
	Penyediaan Jasa Pelayanan Umum Kantor		Jumlah Laporan Penyediaan Jasa Pelayanan Umum Kantor		Penyediaan Jasa Pelayanan Umum Kantor	Jumlah Laporan Penyediaan Jasa Pelayanan Umum Kantor		85.000.000	DAU		12 Laporan	93.500.000	
	PROGRAM PEMBERDAYAAN MASYARAKAT DESA DAN KELURAHAN		**Persentase Kelembagaan Masyarakat yang di Bina**		**PROGRAM PEMBERDAYAAN MASYARAKAT DESA DAN KELURAHAN**	**Persentase Kelembagaan Masyarakat yang di Bina**		85.000.000	DAU		7 Pokmas	93.500.000	
	Kegiatan Pemberdayaan Kelurahan		**Persentase Kegiatan Pemberdayaan Kelurahan yang terlaksana**		**Kegiatan Pemberdayaan Kelurahan**	**Persentase Kegiatan Pemberdayaan Kelurahan yang terlaksana**		85.000.000	DAU		7 Pokmas	93.500.000	
	Peningkatan Partisipasi Masyarakat dalam Forum Musyawarah Perencanaan Pembangunan di Kelurahan		Jumlah Lembaga Kemasyarakatan yang Berpartisipasi dalam Forum Musyawarah (Lembaga Kemasyarakatan) Perencanaan Pembangunan		Peningkatan Partisipasi Masyarakat dalam Forum Musyawarah Perencanaan Pembangunan di Kelurahan	Jumlah Lembaga Kemasyarakatan yang Berpartisipasi dalam Forum Musyawarah (Lembaga Kemasyarakatan) Perencanaan Pembangunan di Kelurahan		215.000.000	DAU		7 Pokmas	236.500.000	
	Pembangunan Sarana dan Prasarana Kelurahan		Jumlah Sarana dan Prasarana Kelurahan yang terbangun		Pembangunan Sarana dan Prasarana Kelurahan	Jumlah Sarana dan Prasarana Kelurahan yang terbangun		215.000.000	DAU		10 Unit	236.500.000	
	Pemberdayaan Masyarakat di Kelurahan		Jumlah Pokmas dan Ormas yang Melaksanakan Pemberdayaan Masyarakat di Kelurahan (Pokmas / Ormas)		Pemberdayaan Masyarakat di Kelurahan	Jumlah Pokmas dan Ormas yang Melaksanakan Pemberdayaan Masyarakat di Kelurahan (Pokmas / Ormas)		15.000.000	DAU		7 Pokmas	16.500.000	
	PROGRAM KOORDINASI KETENTRAMAN DAN KETERTIBAN UMUM		**Persentase Kejadian Bencana dan Pengaduan Trantibmas Yang Ditangani Secara Tepat Waktu**		**PROGRAM KOORDINASI KETENTRAMAN DAN KETERTIBAN UMUM**	**Persentase Kejadian Bencana dan Pengaduan Trantibmas Yang Ditangani Secara Tepat Waktu**		20.000.000	DAU		12 Pengaduan	22.000.000	
	Koordinasi Upaya Penyelenggaraan Ketentraman dan Ketertiban Umum di Kecamatan		**Jumlah Kejadian Bencana dan Pengaduan Trantibmas Yang Ditangani Secara Tepat Waktu**		**Koordinasi Upaya Penyelenggaraan Ketentraman dan Ketertiban Umum di Kecamatan**	**Jumlah Kejadian Bencana dan Pengaduan Trantibmas Yang Ditangani Secara Tepat Waktu**		180.000.000	DAU		12 Pengaduan	198.000.000	
	Sinergitas dengan Kepolisian Negara Republik Indonesia, Tentara Nasional Indonesia dan Instansi Vertikal di Wilayah Kecamatan		Jumlah Laporan Hasil Sinergitas Dengan Kepolisian Negara Republik Indonesia, Tentara Nasional Indonesia dan Instansi Vertikal Di		Sinergitas dengan Kepolisian Negara Republik Indonesia, Tentara Nasional Indonesia dan Instansi Vertikal di Wilayah Kecamatan	Jumlah Laporan Hasil Sinergitas Dengan Kepolisian Negara Republik Indonesia, Tentara Nasional Indonesia dan Instansi Vertikal Di Wilayah Kecamatan		20.000.000	DAU		12 Laporan	22.000.000	
	PROGRAM PENYELENGGARAAN URUSAN PEMERINTAHAN UMUM		**Jumlah Kelurahan Yang Telah Menyelenggarakan Pelayanan Terintegrasi**		**PROGRAM PENYELENGGARAAN URUSAN PEMERINTAHAN UMUM**	**Jumlah Kelurahan Yang Telah Menyelenggarakan Pelayanan Terintegrasi**		20.000.000	DAU		6 Kelurahan	22.000.000	
	Penyelenggaraaan Urusan Pemerintahan Umum sesuai Penugasan Kepala Daerah		**Persentase Kegiatan Penyelenggaraan Urusan Pemerintahan yang Terlaksana**		**Penyelenggaraaan Urusan Pemerintahan Umum sesuai Penugasan Kepala Daerah**	**Persentase Kegiatan Penyelenggaraan Urusan Pemerintahan yang Terlaksana**		20.000.000	DAU		6 Kegiatan	22.000.000	
	Pelaksanaan semua urusan Pemerintahan yang bukan merupakan kewenangan Daerah dan tidak dilaksanakan oleh Instansi Vertikal		Jumlah Dokumen Semua Urusan Pemerintahan Yang Bukan Merupakan Kewenangan Daerah Dan Tidak Dilaksanakan Oleh Instansi Vertikal		Pelaksanaan semua urusan Pemerintahan yang bukan merupakan kewenangan Daerah dan tidak dilaksanakan oleh Instansi Vertikal	Jumlah Dokumen Semua Urusan Pemerintahan Yang Bukan Merupakan Kewenangan Daerah Dan Tidak Dilaksanakan Oleh Instansi Vertikal		165.000.000	DAU		4 Dokumen	181.500.000	

									165.000.000	DAU			181.500.000	
	PROGRAM PENUNJANG URUSAN PEMERINTAHAN DAERAH KABUPATEN/KOTA		**Persentase Kebutuhan Penunjang Pemerintahan yang Terfasilitasi**			**PROGRAM PENUNJANG URUSAN PEMERINTAHAN DAERAH KABUPATEN/KOTA**	**Persentase Kebutuhan Penunjang Pemerintahan yang Terfasilitasi**		165.000.000	DAU			181.500.000	
	Penyediaan Jasa Penunjang Urusan Pemerintahan Daerah		**Persentase Terpenuhinya Jasa Penunjang Layanan Perkantoran**			**Penyediaan Jasa Penunjang Urusan Pemerintahan Daerah**	**Persentase Terpenuhinya Jasa Penunjang Layanan Perkantoran**		#REF!	DAU			456.500.000	
	Penyediaan Jasa Pelayanan Umum Kantor		Jumlah Laporan Penyediaan Jasa Pelayanan Umum Kantor			Penyediaan Jasa Pelayanan Umum Kantor	Jumlah Laporan Penyediaan Jasa Pelayanan Umum Kantor		85.000.000	DAU		12 Laporan	93.500.000	
	PROGRAM PEMBERDAYAAN MASYARAKAT DESA DAN KELURAHAN		**Persentase Kelembagaan Masyarakat yang di Bina**			**PROGRAM PEMBERDAYAAN MASYARAKAT DESA DAN KELURAHAN**	**Persentase Kelembagaan Masyarakat yang di Bina**		85.000.000	DAU		7 Pokmas	93.500.000	
	Kegiatan Pemberdayaan Kelurahan		**Persentase Kegiatan Pemberdayaan Kelurahan yang terlaksana**			**Kegiatan Pemberdayaan Kelurahan**	**Persentase Kegiatan Pemberdayaan Kelurahan yang terlaksana**		85.000.000	DAU		7 Pokmas	93.500.000	
	Peningkatan Partisipasi Masyarakat dalam Forum Musyawarah Perencanaan Pembangunan di Kelurahan		Jumlah Lembaga Kemasyarakatan yang Berpartisipasi dalam Forum Musyawarah (Lembaga Kemasyarakatan) Perencanaan Pembangunan			Peningkatan Partisipasi Masyarakat dalam Forum Musyawarah Perencanaan Pembangunan di Kelurahan	Jumlah Lembaga Kemasyarakatan yang Berpartisipasi dalam Forum Musyawarah (Lembaga Kemasyarakatan) Perencanaan Pembangunan di Kelurahan		215.000.000	DAU		7 Pokmas	236.500.000	
	Pembangunan Sarana dan Prasarana Kelurahan		Jumlah Sarana dan Prasarana Kelurahan yang terbangun			Pembangunan Sarana dan Prasarana Kelurahan	Jumlah Sarana dan Prasarana Kelurahan yang terbangun		215.000.000	DAU		10 Unit	236.500.000	
	Pemberdayaan Masyarakat di Kelurahan		Jumlah Pokmas dan Ormas yang Melaksanakan Pemberdayaan Masyarakat di Kelurahan (Pokmas / Ormas)			Pemberdayaan Masyarakat di Kelurahan	Jumlah Pokmas dan Ormas yang Melaksanakan Pemberdayaan Masyarakat di Kelurahan (Pokmas / Ormas)		15.000.000	DAU		7 Pokmas	16.500.000	
	PROGRAM KOORDINASI KETENTRAMAN DAN KETERTIBAN UMUM		**Persentase Kejadian Bencana dan Pengaduan Trantibmas Yang Ditangani Secara Tepat Waktu**			**PROGRAM KOORDINASI KETENTRAMAN DAN KETERTIBAN UMUM**	**Persentase Kejadian Bencana dan Pengaduan Trantibmas Yang Ditangani Secara Tepat Waktu**		20.000.000	DAU		12 Pengaduan	22.000.000	
	Koordinasi Upaya Penyelenggaraan Ketentraman dan Ketertiban Umum di Kecamatan		**Jumlah Kejadian Bencana dan Pengaduan Trantibmas Yang Ditangani Secara Tepat Waktu**			**Koordinasi Upaya Penyelenggaraan Ketentraman dan Ketertiban Umum di Kecamatan**	**Jumlah Kejadian Bencana dan Pengaduan Trantibmas Yang Ditangani Secara Tepat Waktu**		180.000.000	DAU		12 Pengaduan	198.000.000	
	Sinergitas dengan Kepolisian Negara Republik Indonesia, Tentara Nasional Indonesia dan Instansi Vertikal di Wilayah Kecamatan		Jumlah Laporan Hasil Sinergitas Dengan Kepolisian Negara Republik Indonesia, Tentara Nasional Indonesia dan Instansi Vertikal Di Wilayah Kecamatan			Sinergitas dengan Kepolisian Negara Republik Indonesia, Tentara Nasional Indonesia dan Instansi Vertikal di Wilayah Kecamatan	Jumlah Laporan Hasil Sinergitas Dengan Kepolisian Negara Republik Indonesia, Tentara Nasional Indonesia dan Instansi Vertikal Di Wilayah Kecamatan		25.000.000	DAU		12 Laporan	27.500.000	
	PROGRAM PENYELENGGARAAN URUSAN PEMERINTAHAN UMUM		**Jumlah Kelurahan Yang Telah Menyelenggarakan Pelayanan Terintegrasi**			**PROGRAM PENYELENGGARAAN URUSAN PEMERINTAHAN UMUM**	**Jumlah Kelurahan Yang Telah Menyelenggarakan Pelayanan Terintegrasi**		25.000.000	DAU		6 Kelurahan	27.500.000	
	Penyelenggaraaan Urusan Pemerintahan Umum sesuai Penugasan Kepala Daerah		**Persentase Kegiatan Penyelenggaraan Urusan Pemerintahan yang Terlaksana**			**Penyelenggaraaan Urusan Pemerintahan Umum sesuai Penugasan Kepala Daerah**	**Persentase Kegiatan Penyelenggaraan Urusan Pemerintahan yang Terlaksana**		25.000.000	DAU		6 Kegiatan	27.500.000	
	Pelaksanaan semua urusan Pemerintahan yang bukan merupakan kewenangan Daerah dan tidak dilaksanakan oleh Instansi Vertikal		Jumlah Dokumen Semua Urusan Pemerintahan Yang Bukan Merupakan Kewenangan Daerah Dan Tidak Dilaksanakan Oleh Instansi Vertikal			Pelaksanaan semua urusan Pemerintahan yang bukan merupakan kewenangan Daerah dan tidak dilaksanakan oleh Instansi Vertikal	Jumlah Dokumen Semua Urusan Pemerintahan Yang Bukan Merupakan Kewenangan Daerah Dan Tidak Dilaksanakan Oleh Instansi Vertikal		#REF!	DAU		4 Dokumen	99.000.000	

BAB V
PENUTUP

Rencana Kerja (Renja) menjadi sangat penting artinya dalam rangka mengimplementasikan Rencana Strategis Kecamatan Bugul Kidul. Hal ini tentunya terkait dengan perencanaan pembangunan daerah yang merupakan wujud nyata tanggung jawab Pemerintah Daerah dalam mengakomodir berbagai kebutuhan masyarakat yang mengedapankan perencanaan pembangunan berbasis prorakyat guna menciptakan Good Governance, sebagaimana tuntutan paradigma baru pemerintahan yang menitikberatkan kepada keberpihakan masyarakat kecil. Output Rencana Kerja Kecamatan Bugul Kidul yaitu Program Tahunan Kecamatan Bugul Kidul yang sesuai dengan tugas pokok dan fungsi serta sasaran program.

Rencana Kerja Kecamatan Bugul Kidul Kota Pasuruan adalah dokumen perencanaan yang dijadikan pedoman, acuan dan arahan dalam melaksanakan program kegiatan, arah, tujuan dan strategi kebijakan sesuai dengan tugas pokok dan fungsi serta kewenangan Kecamatan Bugul Kidul Kota Pasuruan dalam kurun waktu tahun 2025, dalam rangka menciptakan Sistem dan Prosedur yang ideal dalam Pengelolaan Keuangan Daerah. Tugas lain yang tak kalah pentingnya adalah dalam melaksanakan koordinasi Perencanaan dan Pelaksanaan Anggaran demi terciptanya pengelolaan keuangan yang baik.

Untuk rencana tindak lanjut Rencana Kerja Kecamatan Bugul Kidul Kota Pasuruan ini diharapkan dapat digunakan sebagai acuan dalam perencanaan, pelaksanaan, dan pengendalian upaya Kecamatan Bugul Kidul Kota Pasuruan dalam kurun waktu tahun 2026, sehingga upaya Kecamatan Bugul Kidul Kota Pasuruan dapat lebih terarah dan terukur. Untuk itu diperlukan partisipasi, semangat, dan komitmen yang kuat dari seluruh aparatur Kecamatan Bugul Kidul Kota Pasuruan, karena akan menentukan keberhasilan program dan kegiatan yang telah disusun. Dengan demikian Rencana Kerja ini nantinya bukan hanya sebagai dokumen administrasi saja, karena secara substansial merupakan pencerminan tuntutan pembangunan yang memang dibutuhkan oleh stakeholders sesuai dengan visi dan misi daerah yang ingin dicapai.

Demikian Rencana Kerja Kecamatan Bugul Kidul Kota Pasuruan Tahun 2026 disusun sebagai pedoman bagi pelaksanaan program-program di Kecamatan Bugul Kidul Kota Pasuruan. Harapan kami, semoga Rencana Kerja Kecamatan Bugul Kidul Kota Pasuruan ini dapat dilaksanakan dengan baik disertai kerja keras dan dedikasi yang tinggi dari segenap aparatur di lingkungan Kecamatan Bugul Kidul Kota Pasuruan sesuai dengan tahapan-tahapan yang telah ditetapkan secara konsisten dalam rangka mewujudkan good governance dan public service yang lebih baik.

DD. RENCANA KERJA KECAMATAN PURWOREJO;

BAB I
PENDAHULUAN

1.1. Latar Belakang

Rencana Kerja (Renja) merupakan dokumen perencanaan untuk periode 1 (satu) tahun yang digunakan sebagai acuan dalam penyusunan kebijakan dalam anggaran yang menjadi dasar dalam penetapan Rencana Kerja Anggaran (RKA). Penyusunan Rencana Kerja, merupakan bentuk pelaksanaan Undang-undang No.25 tahun 2004 tentang Sistem Perencanaan Pembangunan Nasional. Undang-Undang ini secara substansi mengamanatkan penyusunan Rencana Kerja Perangkat Daerah (Renja PD) untuk periode tahunan dan juga sebagai dasar penyusunan Rencana Kerja Anggaran PD, serta untuk mendukung suksesnya pencapaian sasaran pembangunan daerah sebagaimana yang telah ditetapkan dalam Rencana Kerja Pembangunan Daerah (RKPD) Kota Pasuruan tahun 2026. secara teknis berpedoman pada Peraturan Menteri Dalam Negeri Nomor 86 Tahun 2017 tentang Tata Cara Perencanaan, Pengendalian Dan Evaluasi Pembangunan Daerah, Tata Cara Evaluasi Rancangan Peraturan Daerah Tentang Rencana Pembangunan Jangka Panjang Daerah Dan Rencana Pembangunan Jangka Menengah Daerah, Serta Tata Cara Perubahan Rencana Pembangunan Jangka Panjang Daerah, Rencana Pembangunan Jangka Menengah Daerah, Dan Rencana Kerja Pemerintah Daerah. Acuan Renja Kecamatan Purworejo Tahun 2026 adalah Renstra Kecamatan Purworejo Tahun 2025-2029 dan RKPD Tahun 2026. Program dan kegiatan dijabarkan dalam matriks yang meliputi program dan kegiatan, indikator kinerja, kelompok sasaran, pagu indikatif dan sumber dana.

Dalam sistem perencanaan pembangunan daerah, Renja Kecamatan Purworejo Tahun 2026 merupakan:

1. Pedoman bagi Kecamatan Purworejo dalam pelaksanaan program dan kegiatan Tahun 2026.
2. Alat untuk menjamin keterkaitan dan konsistensi antara perencanaan, penganggaran, pelaksanaan dan pengawasan.

1.2. Landasan Hukum

Landasan Hukum yang mendasari penyusunan dokumen Rencana Kerja Kecamatan Purworejo Kota Pasuruan Tahun 2026 diantaranya adalah:

1. Pasal 18 ayat (6) Undang-Undang Dasar Negara Republik Indonesia Tahun 1945;
2. Undang-Undang Nomor 17 Tahun 1950 tentang Pembentukan Daerah-daerah Kota Kecil dalam Lingkungan Propinsi Jawa Timur, Jawa Tengah dan Jawa Barat (Berita Negara Republik Indonesia tanggal 14 Agustus 1950) sebagaimana telah diubah dengan Undang- Undang Nomor 13 Tahun 1954 tentang Pengubahan

Undang-Undang Nr 16 dan 17 Tahun 1950 (Republik Indonesia Dahulu) tentang Pembentukan Kota-kota Besar dan Kota-kota Kecil di Jawa (Lembaran Negara Republik Indonesia Tahun 1954 Nomor 40, Tambahan Lembaran Negara Republik Indonesia Nomor 551);

3. Undang-Undang Nomor 25 Tahun 2004 tentang Sistem Perencanaan Pembangunan Nasional (Lembaran Negara Republik Indonesia Tahun 2004 Nomor 104, Tambahan Lembaran Negara Republik Indonesia Nomor 4421);
4. Undang-Undang Nomor 23 Tahun 2014 tentang Pemerintahan Daerah (Lembaran Negara Republik Indonesia Tahun 2014 Nomor 244, Tambahan Lembaran Negara Republik Indonesia Nomor 5587) sebagaimana telah diubah beberapa kali, terakhir dengan Undang-Undang Nomor 9 Tahun 2015 tentang Perubahan Kedua Atas Undang-Undang Nomor 23 Tahun 2014 tentang Pemerintahan Daerah (Lembaran Negara Republik Indonesia Tahun 2015 Nomor 58, Tambahan Lembaran Negara Republik Indonesia Nomor 5679);
5. Peraturan Pemerintah Nomor 8 Tahun 2008 tentang Tahapan, Tata Cara Penyusunan, Pengendalian dan Evaluasi Pelaksanaan Rencana Pembangunan Daerah (Lembaran Negara Republik Indonesia Tahun 2008 Nomor 21, Tambahan Lembaran Negara Republik Indonesia Nomor 4817);
6. Peraturan Menteri Dalam Negeri Nomor 86 Tahun 2017 tentang Tata Cara Perencanaan, Pengendalian Dan Evaluasi Pembangunan Daerah, Tata Cara Evaluasi Rancangan Peraturan Daerah Tentang Rencana Pembangunan Jangka Panjang Daerah Dan Rencana Pembangunan Jangka Menengah Daerah, Serta Tata Cara Perubahan Rencana Pembangunan Jangka Panjang Daerah, Rencana Pembangunan Jangka Menengah Daerah, Dan Rencana Kerja Pemerintah Daerah;
7. Peraturan Daerah Kota Pasuruan Nomor 15 Tahun 2010 tentang Rencana Pembangunan Jangka Panjang Daerah Kota Pasuruan Tahun 2005-2025 (Lembaran Daerah Kota Pasuruan Tahun 2011 Nomor 06, Tambahan Lembaran Daerah Kota Pasuruan Nomor 05;
8. Peraturan Daerah Kota Pasuruan Nomor 4 Tahun 2021 tentang Rencana Pembangunan Jangka Menengah Daerah Kota Pasuruan Tahun 2021-2026 (Lembaran Dearah Kota Pasuruan Tahun 2021 Nomor 4);
9. Peraturan Daerah Kota Pasuruan Nomor 7 Tahun 2016 tentang Pembentukan dan Susunan Perangkat Daerah;
10. Peraturan Wali Kota Pasuruan Nomor 78 Tahun 2016 tentang Tugas Pokok dan Fungsi Kecamatan dan ;
11. Peraturan Wali Kota Pasuruan Nomor 15 Tahun 2024 tentang Rencana Kerja Pemerintah Daerah Tahun 2025;
12. Surat Edaran Wali Kota Pasuruan Nomor: 050/91/SE/423.204/2023 tentang Penyusunan Rencana Kerja (Renja) Perangkat Daerah Pemerintah Kota Pasuruan Tahun 2024.

1.3. Maksud Dan Tujuan

Maksud penyusunan Rencana Kerja Perubahan Kecamatan Purworejo Tahun 2026 adalah untuk menyediakan tolok ukur pelaksanaan kegiatan sesuai dengan posisi dan peran yang diemban dalam mencapai visi, misi dan tujuan organisasi serta memberikan pedoman dalam pencapaian program dan kegiatan Kecamatan Purworejo Tahun 2026.

Penyusunan rencana kerja bertujuan untuk mensinkronkan dan mensinergikan program dan kegiatan Kecamatan Purworejo dengan target dan sasaran pembangunan daerah sebagaimana terumus dalam dokumen RPJM Daerah Kota Pasuruan dan turut mendukung suksesnya pencapaian sasaran pembangunan daerah yang telah ditetapkan dalam dokumen RKPD.

1.4. Sistematika Penulisan

Sistematika penulisan naskah Rencana Kerja Kecamatan Purworejo Tahun 2026 disusun sebagai berikut :

BAB I PENDAHULUAN

Pada bagian ini dijelaskan mengenai gambaran umum penyusunan rancangan Renja Perangkat Daerah agar substansi pada bab-bab berikutnya dapat dipahami dengan baik.

1.1 Latar Belakang

Mengemukakan pengertian ringkas tentang Renja Perangkat Daerah, proses penyusunan Renja Perangkat Daerah, keterkaitan antara Renja Perangkat Daerah dengan dokumen RKPD, Renstra Perangkat Daerah, dengan Renja K/L dan Renja provinsi/Kabupaten/kota, serta tindak lanjutnya dengan proses penyusunan RAPBD.

1.2 Landasan Hukum

Memuat penjelasan tentang undang-undang, peraturan pemerintah, peraturan daerah, dan ketentuan peraturan lainnya yang mengatur tentang SOTK, kewenangan Perangkat Daerah, serta pedoman yang dijadikan acuan dalam penyusunan perencanaan dan penganggaran Perangkat Daerah.

1.3 Maksud dan Tujuan

Memuat penjelasan tentang maksud dan tujuan dari penyusunan Renja Perangkat Daerah

1.4 Sistematika Penulisan

Menguraikan pokok bahasan dalam penulisan Renja Perangkat Daerah, serta susunan garis besar isi dokumen

BAB II HASIL EVALUASI RENJA KECAMATAN PURWOREJO TAHUN LALU

12.1 Evaluasi Pelaksanaan Renja Kecamatan Purworejo Tahun Lalu dan Capaian Renstra Kecamatan Purworejo

Bab ini memuat kajian (review) terhadap hasil evaluasi pelaksanaan Renja Perangkat Daerah tahun lalu

tahun 2024 dan perkiraan capaian tahun berjalan tahun 2025. Selanjutnya dikaitkan dengan capaian target Renstra Perangkat Dearah berdasarkan realisasi proggram dan kegiatan pelaksanaan Renja Perangkat Daerah tahun-tahun sebelumnya. *Review* hasil evaluasi pelaksanaan Renja Perangkat Darerah tahun lalu, dan realisasi Renstra Perangkat Daerah mengacu pada hasil laporan kinerja tahunan Perangkat Daerah san/atau realisasi Anggaran Pendapatan dan Belanja Daerah (APBD) untuk Perangkat Daerah yang bersangkutan.

12.2 Pokok-pokok materi yang disajikan salam bab ini, antara lain:

1. Realisasi program/kegiatan yang tidak memenuhi target kinerja hasil/keluaran yang direncanakan;
2. Realisasi program/kegiatan yang telah memenuhi target kinerja hasil/keluaran yang direncanakan;
3. Realisasi program/kegiatan yang melebihi target kinerja hasil/keluaran yang direncanakan;
4. Faktor-faktor penyebab tidak tercapainya, terpebuhinya atau melebihi target kinerja program/kegiatan;
5. Implikasi yang timbul terhadap target capaian program Resntra Perangkat Daerah; dan
6. Kebijakan/tindakan perencanaan dan penganggaran yang perlu diambil untuk mengatasi faktor-faktor penyebab tersebut.

12.3 Analisis Kinerja Pelayanan Perangkat Daerah

Berisikan kajian terhadap capaian kinerja pelayanan Perangkat Daerah berdasarkan indikator kineija yang sudah ditentukan dalam Norma, Standar, Prosedur dan Kriteria (NSPK) dan Standar Pelayanan Minimal (SPM), maupun terhadap (Indikator Kineija Kunci (IKK) sesuai dengan Peraturan Pemerintah Nomor 6 Tahun 2008. Jenis indikator yang dikaji, disesuaikan dengan tugas dan fungsi masing-masing Perangkat Daerah, serta ketentuan peraturan perundang-undangan yang terkait dengan kineija pelayanan. Jika Perangkat Daerah yang bersangkutan belum mempunyai tolok ukur dan indikator kinerja yang akan diuji, maka setiap Perangkat Daerah perlu terlebih dahulu menjelaskan apa dan bagaimana cara menentukan tolok ukur kineija dan indikator kineija pelayanan masing-masing sesuai tugas pokok dan fungsi, serta norma dan standar pelayanan Perangkat Daerah yang bersangkutan. Pada pembahasan sub bab ini perlu disajikan tabel analisis pencapaian kinerja pelayanan Perangkat Daerah, yang disesuaikan menurut Perangkat Daerah masing-masing.

12.4 Isu-isu Penting Penyelenggaraan Tugas dan Fungsi Perangkat Daerah

Berisikan mengenai:

1. Sejauh mana tingkat kinerja pelayanan Perangkat Daerah dan hal kritis yang terkait dengan pelayanan Perangkat Daerah; Khusus provinsi, uraikan mengenai koordinasi dan sinergi program antara Perangkat Daerah provinsi dengan Perangkat Daerah kabupaten/kota serta dengan kementerian dan lembaga di tingkat pusat dalam rangka pencapaian kineija pembangunan;
2. Permasalahan dan hambatan dihadapi menyelenggarakan tugas dan fungsi Perangkat Daerah;
3. Dampaknya terhadap pencapaian visi dan misi kepala daerah, terhadap capaian program nasional/intemasional, seperti Norma, Standar, Prosedur dan Kriteria (NSPK), Standar Pelayanan Minimal (SPM) dan SDGs (Suistanable Development Goals);
4. Tantangan dan peluang dalam meningkatkan pelayanan Perangkat Daerah;
5. Formulasi isu-isu penting berupa rekomendasi dan catatan yang strategis untuk ditindaklanjuti dalam perumusan program dan kegiatan prioritas tahun yang direncanakan.

12.5 Review terhadap Rancangan Awal Rencana Kerja Pemerintah Daerah (RKPD)

Berisikan uraian mengenai:

1. Proses yang dilakukan yaitu membandingkan antaran rancanganawal Rencana Keija Pemerintah Daerah RKPD dengan hasil analisis kebutuhan;
2. Penjelasan mengenai alasan proses tersebut dilakukan;
3. Penjelasan temuan-temuan setelah proses tersebut dan catatan penting terhadap perbedaan dengan rancangan awal Rencana Kinerja Pemerintah Daerah (RKPD), misalnya: terdapat rumusan program dan kegiatan baru yang tidak terdapat di rancangan awal Rencana Keija Pemerintah Daerah (RKPD), atau program dan kegiatan cocok namun besarannya berbeda.

BAB III TUJUAN DAN SASARAN KECAMATAN PURWOREJO

3.1 Telaahan terhadap Kebijakan Nasional

Telaahan terhadap kebijakan nasional dan sebagaimana dimaksud, yaitu penelaahan yang menyangkut arah kebijakan dan prioritas pembangunan nasional dan yang terkait dengan tugas pokok dan fungsi Perangkat Daerah.

3.2 Tujuan dan sasaran Renja Kecamatan Purworejo

Perumusan tujuan dan sasaran didasarkan atas rumusan isu-isu penting penyelenggaraan tugas dan fungsi Perangkat Daerah yang dikaitkan dengan sasaran target kinerja Renstra Perangkat Daerah.

BAB IV RENCANA KERJA DAN PENDANAAN KECAMATAN PURWOREJO

Program dan Kegiatan Berisikan penjelasan mengenai:

a. Faktor-faktor yang menjadi bahan petimbangan terhadap rumusan program dan kegiatan.
b. Uraian garis besar mengenai rekapitulasi program dan kegiatan, antara lain meliputi.
c. Penjelasan jika rumusan program dan kegiatan tidak sesuai dengan rancangan awal RKPD, baik jenis program/kegiatan, pagu indikatif, kombinasi keduanya.

BAB V PENUTUP

Berisikan uraian penutup, berupa

a. Catatan penting yang perlu mendapat perhatian, baik dalam rangka pelaksanaannya maupun seandainya ketersediaan anggaran tidak sesuai.
b. Kaidah-kaidah pelaksanaan.
c. Rencana tindak lanjut.

Lampiran-lampiran

BAB II
HASIL EVALUASI RENJA KECAMATAN PURWOREJO TAHUN 2024

2.1. Evaluasi Pelaksanaan Renja Kecamatan Purworejo Tahun 2024 dan Capaian Renstra Kecamatan Purworejo

Didalam hasil review terhadap hasil evaluasi pelaksanaan Rencana Kerja Kecamatan Purworejo Kota Pasuruan tahun 2024 dan prakiraan capaian tahun berjalan mengacu pada APBD tahun berjalan, yang kemudian dihubungkan dengan pencapaian target pada Renstra berdasarkan realisasi program dan kegiatan pada Renja Kecamatan Purworejo Kota Pasuruan di tahun 2026.

Pada tahun 2024 tingkat capaian kinerja sebesar 102,69% dengan kategori sangat tinggi, hal ini dipengaruhi oleh evaluasi dan perumusan target kinerja oleh seluruh lini di Kecamatan Purworejo yang dapat bekerja sama dengan baik untuk mencapai hasil kinerja yang diharapkan. Disamping itu, masik terdapat rumusan indikator yang perlu adanya perbaikan sehingga perhitungan dan target dapat lebih realistis agar dapat menghasilkan capaian jinerja yang juga realistis.

Di tahun yang sama, Kecamatan Purworejo merealisasikan anggaran sebesar 98,01% dengan kategori sangat tinggi Ini berarti bahwa kecamatan tersebut berhasil mengelola dan menggunakan anggaran yang tersedia dengan sangat efektif, sehingga hampir seluruh anggaran dapat direalisasikan. Proses perencanaan anggaran yang matang memungkinkan kecamatan untuk mengalokasikan sumber daya dengan tepat dan efektif, hal ini tidak terlepas dari kontribusi kinerja seluruh unsur lini yang ada di Kecamatan Purworejo untuk berusaha mencapai target realisasi anggaran.

Pada tahun 2025 semester I (satu), capaian kinerja dan realisasi anggaran relatif kecil, hal ini disebabkan oleh adanya efisiensi anggaran dan juga perubahan anggaran yang memperlambat realisasi kinerja dan realisasi anggaran akibat adanya perbahan skala prioritas program/kegiatan.

Dalam hal pencapaian renstra dalam kinerja termasuk dalam kategori sangat tinggi karena capaian kinerja melebihi rencana target kinerja selama beberapa tahun, capaian kinerja yang signifikan dapat mencapai target kinerja beberapa tahun dalam periode 1 (satu) tahun. Tidak seiring dengan kinerja, capaian kinerja anggaran dinilai dalam kategori sangat rendah, hal ini disebabkan oleh maraknya efisiensi anggaran maupun refocussing anggaran yang terjadi hampir setiap tahun pasca pandemi covid-19, sehingga target anggaran yang telah disusun selama 5 (lima) tahun tidak dapat terealisasi sebagaimana yang diharapkan.

Tidak hanya efek negatif, efek positif terhadap adanya efisiensi dan refocussing anggaran adalah penghematan anggaran yang besar dan berkontribusi dalam pembangunan negara merupakan sesuatu prestasi bagi Kecamatan Purworejo untuk Indonesia yang lebih baik. Untuk uraian capaian kinerja dan anggaran sebagaimana tabel berikut:

Tabel 2. 1
Rekapitulasi Evaluasi Hasil Pelaksanaan Renja Perangkat Daerah dan Pencapaian Renstra Perangkat Daerah s/d Tahun 2025

Kode					Urusan/ Bidang Urusan Pemerintahan Daerah dan Program/ Kegiatan	Indikator Kinerja Program (*outcomes*)/ *Kegiatan (output)*	Target Kinerja Capaian Program (Renstra Perangkat Daerah) Tahun 2026	Realisasi Target Kinerja Hasil Program dan Keluaran Kegiatan s/d tahun (2023)	Target dan Realisasi Kinerja Program dan Kegiatan Tahun Lalu (2024)			Target Program dan Kegiatan (Renja Perangkat Daerah Tahun 2025)	Perkiraan Realisasi Capaian Target Renstra Perangkat Daerah s/d Tahun Berjalan	
									Target Renja Perangkat Daerah Tahun 2024	Realisasi Renja Perangkat Daerah Tahun 2024	Tingkat Realisasi		Realisasi Capaian Program dan Kegiatan s/d Tahun Berjalan (tahun 2025)	Tingkat Capaian Realisasi Target Renstra (%)
1					2	3	4	5	6	7	8=(7/6)	9	10=(5+7+9)	11=(10/4)
7					UNSUR KEWILAYAHAN									
7	01				KECAMATAN									
7	01	01			PROGRAM PENUNJANG URUSAN PEMERINTAHAN DAERAH KABUPATEN/KOTA	Persentase kebutuhan penunjang pemerintahan terfasilitasi	100%	144%	100%	100%	100%	100%	48,85	149
7	01	01	2.01		Perencanaan, Penganggaran, dan Evaluasi Kinerja Perangkat Daerah	Persentase dokumen perencanaan dan laporan evaluasi kinerja yang tersusun tepat waktu	100%	100%	100%	100%	100%	100%	36,67	137
7	01	01	2.01	0001	Penyusunan Dokumen Perencanaan Perangkat Daerah	Jumlah dokumen renja dan renstra yang disusun	8 dokumen	2 dokumen	2 dokumen	2 dokumen	100%	6	2	17

Kode					Urusan/ Bidang Urusan Pemerintahan Daerah dan Program/ Kegiatan	Indikator Kinerja Program (*outcomes*)/ *Kegiatan (output)*	Target Kinerja Capaian Program (Renstra Perangkat Daerah) Tahun 2026	Realisasi Target Kinerja Hasil Program dan Keluaran Kegiatan s/d tahun (2023)	Target dan Realisasi Kinerja Program dan Kegiatan Tahun Lalu (2024)			Target Program dan Kegiatan (Renja Perangkat Daerah Tahun 2025)	Perkiraan Realisasi Capaian Target Renstra Perangkat Daerah s/d Tahun Berjalan	
									Target Renja Perangkat Daerah Tahun 2024	Realisasi Renja Perangkat Daerah Tahun 2024	Tingkat Realisasi		Realisasi Capaian Program dan Kegiatan s/d Tahun Berjalan (tahun 2025)	Tingkat Capaian Realisasi Target Renstra (%)
1					2	3	4	5	6	7	8=(7/6)	9	10=(5+7+9)	11=(10/4)
7	01	01	2.01	0006	Koordinasi dan Penyusunan Laporan Capaian Kinerja dan Ikhtisar Realisasi Kinerja SKPD	Jumlah laporan monev yang disusun	16 dokumen	4 dokumen	2 dokumen	2 dokumen	100%	5	3	25
7	01	01	2.01	0007	Evaluasi Kinerja Perangkat Daerah	Jumlah Laporan Evaluasi Kinerja Perangkat Daerah	16 dokumen	4 dokumen	4 dokumen	4 dokumen	100%	2	0	50
7	01	01	2.02		Administrasi Keuangan Perangkat Daerah	Persentase dokumen laporan keungan yang tersusun tepat waktu	100%	99%	100%	100%	100%	100	74,54	175
7	01	01	2.02	0001	Penyediaan Gaji dan Tunjangan ASN	Jumlah Orang yang Menerima Gaji dan Tunjangan ASN	76 Orang/bulan	72 Orang/bulan	71 Orang/bulan	71 Orang/bulan	100%	72	71	49
7	01	01	2.02	0004	Koordinasi dan Pelaksanaan Akuntansi SKPD	Jumlah Dokumen Koordinasi dan Pelaksanaan Akuntansi SKPD	16 dokumen	4 dokumen	4 dokumen	4 dokumen	100%	24	12	17
7	01	01	2.02	0005	Koordinasi dan Penyusunan Laporan	Jumlah Laporan Keuangan Akhir Tahun SKPD dan Laporan Hasil	4 laporan	1 laporan	1 laporan	1 laporan	100%	17	0	0

Kode					Urusan/ Bidang Urusan Pemerintahan Daerah dan Program/ Kegiatan	Indikator Kinerja Program (*outcomes)/ Kegiatan (output)*	Target Kinerja Capaian Program (Renstra Perangkat Daerah) Tahun 2026	Realisasi Target Kinerja Hasil Program dan Keluaran Kegiatan s/d tahun (2023)	Target dan Realisasi Kinerja Program dan Kegiatan Tahun Lalu (2024)			Target Program dan Kegiatan (Renja Perangkat Daerah Tahun 2025)	Perkiraan Realisasi Capaian Target Renstra Perangkat Daerah s/d Tahun Berjalan	
									Target Renja Perangkat Daerah Tahun 2024	Realisasi Renja Perangkat Daerah Tahun 2024	Tingkat Realisasi		Realisasi Capaian Program dan Kegiatan s/d Tahun Berjalan (tahun 2025)	Tingkat Capaian Realisasi Target Renstra (%)
1					2	3	4	5	6	7	8=(7/6)	9	10=(5+7+9)	11=(10/4)
					Keuangan Akhir Tahun SKPD	Koordinasi Penyusunan Laporan Keuangan Akhir Tahun SKPD								
7	01	01	2.02	0007	Koordinasi dan Penyusunan Laporan Keuangan Bulanan/Triwulanan/Semesteran SKPD	Jumlah Laporan Keuangan Bulanan/ Triwulanan/ Semesteran SKPD dan Laporan Koordinasi Penyusunan Laporan Keuangan Bulanan/Triwulanan/Semesteran SKPD	144 laporan	36 laporan	36 laporan	36 laporan	100%	100	17,00	78
7	01	01	2.03		Administrasi Barang Milik Daerah pada Perangkat Daerah	Persentase laporan BMD yang tersusun tepat waktu	100%	100%	100%	100%	100%	2	16,67	117
7	01	01	2.03	0005	Rekonsiliasi dan Penyusunan Laporan Barang Milik Daerah pada SKPD	Jumlah Laporan Rekonsiliasi dan Penyusunan Laporan Barang Milik Daerah pada SKPD	64 laporan	16 laporan	16 laporan	16 laporan	100%	4	2	113

Kode					Urusan/ Bidang Urusan Pemerintahan Daerah dan Program/ Kegiatan	Indikator Kinerja Program (*outcomes*)/ *Kegiatan (output)*	Target Kinerja Capaian Program (Renstra Perangkat Daerah) Tahun 2026	Realisasi Target Kinerja Hasil Program dan Keluaran Kegiatan s/d tahun (2023)	Target dan Realisasi Kinerja Program dan Kegiatan Tahun Lalu (2024)			Target Program dan Kegiatan (Renja Perangkat Daerah Tahun 2025)	Perkiraan Realisasi Capaian Target Renstra Perangkat Daerah s/d Tahun Berjalan	
									Target Renja Perangkat Daerah Tahun 2024	Realisasi Renja Perangkat Daerah Tahun 2024	Tingkat Realisasi		Realisasi Capaian Program dan Kegiatan s/d Tahun Berjalan (tahun 2025)	Tingkat Capaian Realisasi Target Renstra (%)
1					2	3	4	5	6	7	8=(7/6)	9	10=(5+7+9)	11=(10/4)
7	01	01	2.05		Administrasi Kepegawaian Perangkat Daerah	Persentase SDM Aparatur yang meningkat kompetensinya	100%	100%	100%	100%	100%	100	50,00	150
7	01	01	2.05	0003	Pendataan dan Pengolahan Administrasi Kepegawaian	Jumlah Dokumen Pendataan dan Pengolahan Administrasi Kepegawaian	28 dokumen	7 dokumen	7 dokumen	7 dokumen	100%	4	2	56
7	01	01	2.06		Administrasi Umum Perangkat Daerah	Persentase terpenuhinya layanan administrasi perkantoran	100%	100%	100%	100%	100%	100	6,67	107
7	01	01	2.06	0001	Penyediaan Komponen Instalasi Listrik/Penerangan Bangunan Kantor	Jumlah Paket Komponen Instalasi Listrik/Penerangan Bangunan Kantor yang Disediakan	8 paket	2 paket	1 paket	1 paket	100%	2	0	13
7	01	01	2.06	0005	Penyediaan Barang Cetakan dan Penggandaan	Jumlah Paket Barang Cetakan dan Penggandaan yang Disediakan	24 paket	6 paket	6 paket	6 paket	100%	6	3	38

Kode					Urusan/ Bidang Urusan Pemerintahan Daerah dan Program/ Kegiatan	Indikator Kinerja Program (*outcomes*)/ *Kegiatan (output)*	Target Kinerja Capaian Program (Renstra Perangkat Daerah) Tahun 2026	Realisasi Target Kinerja Hasil Program dan Keluaran Kegiatan s/d tahun (2023)	Target dan Realisasi Kinerja Program dan Kegiatan Tahun Lalu (2024)			Target Program dan Kegiatan (Renja Perangkat Daerah Tahun 2025)	Perkiraan Realisasi Capaian Target Renstra Perangkat Daerah s/d Tahun Berjalan	
									Target Renja Perangkat Daerah Tahun 2024	Realisasi Renja Perangkat Daerah Tahun 2024	Tingkat Realisasi		Realisasi Capaian Program dan Kegiatan s/d Tahun Berjalan (tahun 2025)	Tingkat Capaian Realisasi Target Renstra (%)
1					2	3	4	5	6	7	8=(7/6)	9	10=(5+7+9)	11=(10/4)
7	01	01	2.06	0006	Penyediaan Bahan Bacaan dan Peraturan Perundang-undangan	Jumlah Dokumen Bahan Bacaan dan Peraturan Perundang-Undangan yang Disediakan	1460 dokumen	365 dokumen	365 dokumen	365 dokumen	100%	12	1	763
7	01	01	2.06	0007	Penyediaan Bahan/Material	Jumlah Paket Bahan/Material yang Disediakan	0	0	0	0	0%	0	0	0
7	01	01	2.06	0008	Fasilitasi Kunjungan Tamu	Jumlah Laporan Fasilitasi Kunjungan Tamu	0	0	0	0	0%	0	0	0
7	01	01	2.06	0009	Penyelenggaraan Rapat Koordinasi dan Konsultasi SKPD	Jumlah Laporan Penyelenggaraan Rapat Koordinasi dan Konsultasi SKPD	48 laporan	12 laporan	12 laporan	12 laporan	100%	1	1	27
7	01	01	2.07		Pengadaan Barang Milik Daerah Penunjang Urusan Pemerintah Daerah	Persentase terpenuhinya pengadaan BMD	100%	100%	100%	100%	100%	0	0	
7	01	01	2.07	0006	Pengadaan Peralatan dan Mesin Lainnya	Jumlah Unit Peralatan dan Mesin Lainnya yang Disediakan	108 unit	21 unit	0 unit	0 unit	0%	0	0	0

Kode					Urusan/ Bidang Urusan Pemerintahan Daerah dan Program/ Kegiatan	Indikator Kinerja Program (*outcomes*)/ *Kegiatan (output)*	Target Kinerja Capaian Program (Renstra Perangkat Daerah) Tahun 2026	Realisasi Target Kinerja Hasil Program dan Keluaran Kegiatan s/d tahun (2023)	Target dan Realisasi Kinerja Program dan Kegiatan Tahun Lalu (2024)			Target Program dan Kegiatan (Renja Perangkat Daerah Tahun 2025)	Perkiraan Realisasi Capaian Target Renstra Perangkat Daerah s/d Tahun Berjalan	
									Target Renja Perangkat Daerah Tahun 2024	Realisasi Renja Perangkat Daerah Tahun 2024	Tingkat Realisasi		Realisasi Capaian Program dan Kegiatan s/d Tahun Berjalan (tahun 2025)	Tingkat Capaian Realisasi Target Renstra (%)
1					2	3	4	5	6	7	8=(7/6)	9	10=(5+7+9)	11=(10/4)
7	01	01	2.08		Penyediaan Jasa Penunjang Urusan Pemerintahan Daerah	Persentase kebutuhan penunjang pemerintahan terfasilitasi	100%	100%	100%	100%	100%	100	54,17	154
7	01	01	2.08	0001	Penyediaan Jasa Surat Menyurat	Jumlah Laporan Penyediaan Jasa Surat Menyurat	48 laporan	12 laporan	12 laporan	12 laporan	100%	12	4	33
7	01	01	2.08	0002	Penyediaan Jasa Komunikasi, Sumber Daya Air dan Listrik	Jumlah Laporan Penyediaan Jasa Komunikasi, Sumber Daya Air dan Listrik yang Disediakan	48 laporan	12 laporan	12 laporan	12 laporan	100%	12	6	38
7	01	01	2.08	0004	Penyediaan Jasa Pelayanan Umum Kantor	Jumlah Laporan Penyediaan Jasa Pelayanan Umum Kantor yang Disediakan	48 laporan	12 laporan	12 laporan	12 laporan	100%	12	4	33
7	01	01	2.09		Pemeliharaan Barang Milik Daerah Penunjang Urusan Pemerintahan Daerah	Persentase barang milik daerah yang terpelihara	100%	100%	100%	100%	100%	100	45,45	145

Kode					Urusan/ Bidang Urusan Pemerintahan Daerah dan Program/ Kegiatan	Indikator Kinerja Program (*outcomes*)/ *Kegiatan (output)*	Target Kinerja Capaian Program (Renstra Perangkat Daerah) Tahun 2026	Realisasi Target Kinerja Hasil Program dan Keluaran Kegiatan s/d tahun (2023)	Target dan Realisasi Kinerja Program dan Kegiatan Tahun Lalu (2024)			Target Program dan Kegiatan (Renja Perangkat Daerah Tahun 2025)	Perkiraan Realisasi Capaian Target Renstra Perangkat Daerah s/d Tahun Berjalan	
									Target Renja Perangkat Daerah Tahun 2024	Realisasi Renja Perangkat Daerah Tahun 2024	Tingkat Realisasi		Realisasi Capaian Program dan Kegiatan s/d Tahun Berjalan (tahun 2025)	Tingkat Capaian Realisasi Target Renstra (%)
1					2	3	4	5	6	7	8=(7/6)	9	10=(5+7+9)	11=(10/4)
7	01	01	2.09	0001	Penyediaan Jasa Pemeliharaan, Biaya Pemeliharaan dan Pajak Kendaraan Perorangan Dinas atau Kendaraan Dinas Jabatan	Jumlah Kendaraan Perorangan Dinas atau Kendaraan Dinas Jabatan yang Dipelihara dan dibayarkan Pajaknya	40 unit	10 unit	6 unit	6 unit	100%	10	3	23
7	01	01	2.09	0006	Pemeliharaan Peralatan dan Mesin Lainnya	Jumlah Peralatan dan Mesin Lainnya yang Dipelihara	72 unit	18 unit	18 unit	18 unit	100%	10	7	139
7	01	01	2.09	0009	Pemeliharaan/Rehabilitasi Gedung Kantor dan Bangunan Lainnya	Jumlah Gedung Kantor dan Bangunan Lainnya yang Dipelihara/Direhabilitasi	4 unit	1 unit	1 unit	1 unit	100%	1	0	25
7	01	01	2.09	0011	Pemeliharaan/Rehabilitasi Sarana dan Prasarana Pendukung Gedung Kantor atau Bangunan Lainnya	Jumlah Sarana dan Prasarana Pendukung Gedung Kantor atau Bangunan Lainnya yang Dipelihara/Direhabilitasi	4 unit	1 unit	1 unit	1 unit	100%	1	0	25
7	01	02			PROGRAM PENYELENGGARAAN	Persentase usulan musrenbang yang	82%	86%	88%	100%	113%	88,14	100	0

Kode					Urusan/ Bidang Urusan Pemerintahan Daerah dan Program/ Kegiatan	Indikator Kinerja Program (*outcomes*)/ *Kegiatan (output)*	Target Kinerja Capaian Program (Renstra Perangkat Daerah) Tahun 2026	Realisasi Target Kinerja Hasil Program dan Keluaran Kegiatan s/d tahun (2023)	Target dan Realisasi Kinerja Program dan Kegiatan Tahun Lalu (2024)			Target Program dan Kegiatan (Renja Perangkat Daerah Tahun 2025)	Perkiraan Realisasi Capaian Target Renstra Perangkat Daerah s/d Tahun Berjalan	
									Target Renja Perangkat Daerah Tahun 2024	Realisasi Renja Perangkat Daerah Tahun 2024	Tingkat Realisasi		Realisasi Capaian Program dan Kegiatan s/d Tahun Berjalan (tahun 2025)	Tingkat Capaian Realisasi Target Renstra (%)
1					2	3	4	5	6	7	8=(7/6)	9	10=(5+7+9)	11=(10/4)
					PEMERINTAHAN DAN PELAYANAN PUBLIK	diakomodir dalam musrenbangkot								
7	01	02	2.01		Koordinasi Penyelenggaraan Kegiatan Pemerintahan di Tingkat Kecamatan	Jumlah usulan dalam musrebangcam	59 usulan	59 usulan	59 usulan	56 usulan	95%	59	61	50
7	01	01	2.01	0001	Koordinasi/Sinergi Perencanaan dan Pelaksanaan Kegiatan Pemerintahan dengan Perangkat Daerah dan Instansi Vertikal Terkait	Jumlah Laporan Koordinasi/Sinergi Perencanaan dan Pelaksanaan Kegiatan Pemerintahan dengan Perangkat Daerah dan Instansi Vertikal Terkait	4 laporan	1 laporan	1 laporan	1 laporan	100%	13	2	6
7	01	03			PROGRAM PEMBERDAYAAN MASYARAKAT DESA DAN KELURAHAN	Prosentase kelembagaan masyarakat yang di bina	100%	100%	100%	100%	100%	100	100,00	200
7	01	03	2.01		Koordinasi Kegiatan Pemberdayaan Desa	Jumlah Kelembagaan Masyarakat yang dibina	56 Lembaga	45 Lembaga	14 Lembaga	14 Lembaga	100%	14	14	50
7	01	03	2.01	0003	Peningkatan Efektifitas Kegiatan Pemberdayaan	Jumlah Laporan Peningkatan Efektivitas	55 laporan	8 laporan	41 laporan	41 laporan	100%	29	14	47

Kode					Urusan/ Bidang Urusan Pemerintahan Daerah dan Program/ Kegiatan	Indikator Kinerja Program (*outcomes*)/ *Kegiatan (output)*	Target Kinerja Capaian Program (Renstra Perangkat Daerah) Tahun 2026	Realisasi Target Kinerja Hasil Program dan Keluaran Kegiatan s/d tahun (2023)	Target dan Realisasi Kinerja Program dan Kegiatan Tahun Lalu (2024)			Target Program dan Kegiatan (Renja Perangkat Daerah Tahun 2025)	Perkiraan Realisasi Capaian Target Renstra Perangkat Daerah s/d Tahun Berjalan	
									Target Renja Perangkat Daerah Tahun 2024	Realisasi Renja Perangkat Daerah Tahun 2024	Tingkat Realisasi		Realisasi Capaian Program dan Kegiatan s/d Tahun Berjalan (tahun 2025)	Tingkat Capaian Realisasi Target Renstra (%)
1					2	3	4	5	6	7	8=(7/6)	9	10=(5+7+9)	11=(10/4)
					Masyarakat di Wilayah Kecamatan	Kegiatan Pemberdayaan Masyarakat di Wilayah Kecamatan								
7	01	04			PROGRAM KOORDINASI KETENTRAMAN DAN KETERTIBAN UMUM	Persentase kejadian bencana dan pengaduan trantibmas yang ditangani secara tepat waktu	100%	100%	100%	100%	100%	100	200	300
7	01	04	2.01		Koordinasi Upaya Penyelenggaraan Ketenteraman dan Ketertiban Umum	Jumlah kejadian bencana dan pengaduan trantibmas yang ditangani secara tepat waktu	20 pengaduan	22 pengaduan	18 pengaduan	18 pengaduan	100%	18	14	44
7	01	04	2.01	0001	Sinergitas dengan Kepolisian Negara Republik Indonesia, Tentara Nasional Indonesia dan Instansi Vertikal di Wilayah Kecamatan	Jumlah Laporan Hasil Sinergitas dengan Kepolisian Negara Republik Indonesia, Tentara Nasional Indonesia dan Instansi Vertikal di Wilayah Kecamatan	28 laporan	7 laporan	7 laporan	7 laporan	100%	7	2	32

Kode					Urusan/ Bidang Urusan Pemerintahan Daerah dan Program/ Kegiatan	Indikator Kinerja Program (*outcomes*)/ *Kegiatan (output)*	Target Kinerja Capaian Program (Renstra Perangkat Daerah) Tahun 2026	Realisasi Target Kinerja Hasil Program dan Keluaran Kegiatan s/d tahun (2023)	Target dan Realisasi Kinerja Program dan Kegiatan Tahun Lalu (2024)			Target Program dan Kegiatan (Renja Perangkat Daerah Tahun 2025)	Perkiraan Realisasi Capaian Target Renstra Perangkat Daerah s/d Tahun Berjalan	
									Target Renja Perangkat Daerah Tahun 2024	Realisasi Renja Perangkat Daerah Tahun 2024	Tingkat Realisasi		Realisasi Capaian Program dan Kegiatan s/d Tahun Berjalan (tahun 2025)	Tingkat Capaian Realisasi Target Renstra (%)
1					2	3	4	5	6	7	8=(7/6)	9	10=(5+7+9)	11=(10/4)
7	01	05			PROGRAM PENYELENGGARAAN URUSAN PEMERINTAHAN UMUM	Jumlah kelurahan yang telah menyelenggarakan pelayanan terintegrasi	7 Kelurahan	7 Kelurahan	7 Kelurahan	7 Kelurahan	100%	7	0	100
7	01	05	2.01		Penyelenggaraan Urusan Pemerintahan Umum sesuai Penugasan Kepala Daerah	Jumlah Kegiatan Penyelenggaraan Urusan Pemerintahan	32 kegiatan	3 kegiatan	8 kegiatan	8 kegiatan	100%	8	8	50
7	01	05	2.01	0007	Pelaksanaan semua Urusan Pemerintahan yang bukan merupakan Kewenangan Daerah dan tidak dilaksanakan oleh Instansi Vertikal	Jumlah Dokumen Semua Urusan Pemerintahan yang Bukan Merupakan Kewenangan Daerah dan Tidak Dilaksanakan oleh Instansi Vertikal	180 dokumen	45 dokumen	45 dokumen	45 dokumen	100%	45	26	40
					KELURAHAN POHJENTREK									
7	01	01			PROGRAM PENUNJANG URUSAN PEMERINTAHAN	Persentase kebutuhan penunjang pemerintahan terfasilitasi	100%	144%	100%	100%	100%	100	49	149

Kode					Urusan/ Bidang Urusan Pemerintahan Daerah dan Program/ Kegiatan	Indikator Kinerja Program (*outcomes*)/ *Kegiatan (output)*	Target Kinerja Capaian Program (Renstra Perangkat Daerah) Tahun 2026	Realisasi Target Kinerja Hasil Program dan Keluaran Kegiatan s/d tahun (2023)	Target dan Realisasi Kinerja Program dan Kegiatan Tahun Lalu (2024)			Target Program dan Kegiatan (Renja Perangkat Daerah Tahun 2025)	Perkiraan Realisasi Capaian Target Renstra Perangkat Daerah s/d Tahun Berjalan	
									Target Renja Perangkat Daerah Tahun 2024	Realisasi Renja Perangkat Daerah Tahun 2024	Tingkat Realisasi		Realisasi Capaian Program dan Kegiatan s/d Tahun Berjalan (tahun 2025)	Tingkat Capaian Realisasi Target Renstra (%)
1					2	3	4	5	6	7	8=(7/6)	9	10=(5+7+9)	11=(10/4)
					DAERAH KABUPATEN/KOTA									
7	01	01	2.08		Penyediaan Jasa Penunjang Urusan Pemerintahan Daerah	Persentase kebutuhan penunjang pemerintahan terfasilitasi	100%	100%	100%	100%	100%	100	54	154
7	01	01	2.08	0004	Penyediaan Jasa Pelayanan Umum Kantor	Jumlah Laporan Penyediaan Jasa Pelayanan Umum Kantor yang Disediakan	48 laporan	13 laporan	12 laporan	12 laporan	100%	12	6	38
7	01	03			PROGRAM PEMBERDAYAAN MASYARAKAT DESA DAN KELURAHAN	Persentase Kelembagaan masyarakat yang dibina	100%	100%	100%	100%	100%	100	100	200
7	01	03	2.02		Kegiatan Pemberdayaan Kelurahan	Jumlah kegiatan pemberdayaan kelurahan yang terlaksana	7 kelurahan	7 kelurahan	7 kelurahan	7 kelurahan	100%	7	7	50

Kode					Urusan/ Bidang Urusan Pemerintahan Daerah dan Program/ Kegiatan	Indikator Kinerja Program (*outcomes*)/ *Kegiatan (output)*	Target Kinerja Capaian Program (Renstra Perangkat Daerah) Tahun 2026	Realisasi Target Kinerja Hasil Program dan Keluaran Kegiatan s/d tahun (2023)	Target dan Realisasi Kinerja Program dan Kegiatan Tahun Lalu (2024)			Target Program dan Kegiatan (Renja Perangkat Daerah Tahun 2025)	Perkiraan Realisasi Capaian Target Renstra Perangkat Daerah s/d Tahun Berjalan	
									Target Renja Perangkat Daerah Tahun 2024	Realisasi Renja Perangkat Daerah Tahun 2024	Tingkat Realisasi		Realisasi Capaian Program dan Kegiatan s/d Tahun Berjalan (tahun 2025)	Tingkat Capaian Realisasi Target Renstra (%)
1					2	3	4	5	6	7	8=(7/6)	9	10=(5+7+9)	11=(10/4)
7	01	03	2.02	0001	Peningkatan Partisipasi Masyarakat dalam Forum Musyawarah Perencanaan Pembangunan di Kelurahan	Jumlah kegiatan Musrenbang Kelurahan yang Terlaksana	1 kegiatan	1 kegiatan	10 kegiatan	10 kegiatan	100%	10	20	75
7	01	03	2.02	0003	Pemberdayaan Masyarakat di Kelurahan	Jumlah Pokmas dan Ormas yang Melaksanakan Pemberdayaan Masyarakat di Kelurahan	40 Pokmas/Ormas	10 Pokmas/Ormas	10 Pokmas/Ormas	10 Pokmas/Ormas	100%	10	12	55
7	01	04			PROGRAM KOORDINASI KETENTRAMAN DAN KETERTIBAN UMUM	Persentase kejadian bencana dan pengaduan trantibmas yang ditangani secara tepat waktu	100%	100%	100%	100%	100%	100	200	300
7	01	04	2.01		Koordinasi Upaya Penyelenggaraan Ketenteraman dan Ketertiban Umum	Jumlah kejadian bencana dan pengaduan trantibmas yang ditangani secara tepat waktu	72 pengaduan	22 pengaduan	18 pengaduan	18 pengaduan	100%	18	14	44

Kode					Urusan/ Bidang Urusan Pemerintahan Daerah dan Program/ Kegiatan	Indikator Kinerja Program (*outcomes*)/ *Kegiatan (output)*	Target Kinerja Capaian Program (Renstra Perangkat Daerah) Tahun 2026	Realisasi Target Kinerja Hasil Program dan Keluaran Kegiatan s/d tahun (2023)	Target dan Realisasi Kinerja Program dan Kegiatan Tahun Lalu (2024)			Target Program dan Kegiatan (Renja Perangkat Daerah Tahun 2025)	Perkiraan Realisasi Capaian Target Renstra Perangkat Daerah s/d Tahun Berjalan	
									Target Renja Perangkat Daerah Tahun 2024	Realisasi Renja Perangkat Daerah Tahun 2024	Tingkat Realisasi		Realisasi Capaian Program dan Kegiatan s/d Tahun Berjalan (tahun 2025)	Tingkat Capaian Realisasi Target Renstra (%)
1					2	3	4	5	6	7	8=(7/6)	9	10=(5+7+9)	11=(10/4)
7	01	04	2.01	0001	Sinergitas dengan Kepolisian Negara Republik Indonesia, Tentara Nasional Indonesia dan Instansi Vertikal di Wilayah Kecamatan	Jumlah Laporan Hasil Sinergitas dengan Kepolisian Negara Republik Indonesia, Tentara Nasional Indonesia dan Instansi Vertikal di Wilayah Kecamatan	48 laporan	12 laporan	12 laporan	12 laporan	100%	12	6	38
7	01	05			PROGRAM PENYELENGGARAAN URUSAN PEMERINTAHAN UMUM	Jumlah kelurahan yang telah menyelenggarakan pelayanan terintegrasi	7 Kelurahan	7 Kelurahan	7 Kelurahan	7 Kelurahan	100%	7	0	100
7	01	05	2.01		Penyelenggaraan Urusan Pemerintahan Umum sesuai Penugasan Kepala Daerah	Jumlah Kegiatan Penyelenggaraan Urusan Pemerintahan	32 kegiatan	3 kegiatan	8 kegiatan	8 kegiatan	100%	8	8	50
7	01	05	2.01	0007	Pelaksanaan semua Urusan Pemerintahan yang bukan merupakan Kewenangan Daerah dan	Jumlah Dokumen Semua Urusan Pemerintahan yang Bukan Merupakan Kewenangan Daerah dan	56 dokumen	12 dokumen	14 dokumen	14 dokumen	100%	14	5	34

Kode					Urusan/ Bidang Urusan Pemerintahan Daerah dan Program/ Kegiatan	Indikator Kinerja Program (*outcomes*)/ *Kegiatan (output)*	Target Kinerja Capaian Program (Renstra Perangkat Daerah) Tahun 2026	Realisasi Target Kinerja Hasil Program dan Keluaran Kegiatan s/d tahun (2023)	Target dan Realisasi Kinerja Program dan Kegiatan Tahun Lalu (2024)			Target Program dan Kegiatan (Renja Perangkat Daerah Tahun 2025)	Perkiraan Realisasi Capaian Target Renstra Perangkat Daerah s/d Tahun Berjalan	
									Target Renja Perangkat Daerah Tahun 2024	Realisasi Renja Perangkat Daerah Tahun 2024	Tingkat Realisasi		Realisasi Capaian Program dan Kegiatan s/d Tahun Berjalan (tahun 2025)	Tingkat Capaian Realisasi Target Renstra (%)
1					2	3	4	5	6	7	8=(7/6)	9	10=(5+7+9)	11=(10/4)
					tidak dilaksanakan oleh Instansi Vertikal	Tidak Dilaksanakan oleh Instansi Vertikal								
					KELURAHAN WIROGUNAN									
7	01	01			PROGRAM PENUNJANG URUSAN PEMERINTAHAN DAERAH KABUPATEN/KOTA	Persentase kebutuhan penunjang pemerintahan terfasilitasi	100%	144%	100%	100%	100%	100	49	149
7	01	01	2.08		Penyediaan Jasa Penunjang Urusan Pemerintahan Daerah	Persentase kebutuhan penunjang pemerintahan terfasilitasi	100%	100%	100%	100%	100%	100	54	154
7	01	01	2.08	0004	Penyediaan Jasa Pelayanan Umum Kantor	Jumlah Laporan Penyediaan Jasa Pelayanan Umum Kantor yang Disediakan	48 laporan	12 laporan	12 laporan	12 laporan	100%	12	6	38
7	01	03			PROGRAM PEMBERDAYAAN MASYARAKAT DESA	Persentase Kelembagaan masyarakat yang dibina	100%	100%	100%	100%	100%	100	100	200

Kode					Urusan/ Bidang Urusan Pemerintahan Daerah dan Program/ Kegiatan	Indikator Kinerja Program (*outcomes*)/ *Kegiatan (output)*	Target Kinerja Capaian Program (Renstra Perangkat Daerah) Tahun 2026	Realisasi Target Kinerja Hasil Program dan Keluaran Kegiatan s/d tahun (2023)	Target dan Realisasi Kinerja Program dan Kegiatan Tahun Lalu (2024)			Target Program dan Kegiatan (Renja Perangkat Daerah Tahun 2025)	Perkiraan Realisasi Capaian Target Renstra Perangkat Daerah s/d Tahun Berjalan	
									Target Renja Perangkat Daerah Tahun 2024	Realisasi Renja Perangkat Daerah Tahun 2024	Tingkat Realisasi		Realisasi Capaian Program dan Kegiatan s/d Tahun Berjalan (tahun 2025)	Tingkat Capaian Realisasi Target Renstra (%)
1					2	3	4	5	6	7	8=(7/6)	9	10=(5+7+9)	11=(10/4)
					DAN KELURAHAN									
7	01	03	2.02		Kegiatan Pemberdayaan Kelurahan	Jumlah kegiatan pemberdayaan kelurahan yang terlaksana	7 kelurahan	7 kelurahan	7 kelurahan	7 kelurahan	100%	7	7	50
7	01	03	2.02	0001	Peningkatan Partisipasi Masyarakat dalam Forum Musyawarah Perencanaan Pembangunan di Kelurahan	Jumlah kegiatan Musrenbang Kelurahan yang Terlaksana	1 kegiatan	1 kegiatan	10 kegiatan	10 kegiatan	100%	10	5	38
7	01	03	2.02	0002	Pembangunan Sarana dan Prasarana Kelurahan	Jumlah Sarana dan Prasarana Kelurahan yang Terbangun	0	0	100%	0	0%	8	0	0
7	01	03	2.02	0003	Pemberdayaan Masyarakat di Kelurahan	Jumlah Pokmas dan Ormas yang Melaksanakan Pemberdayaan Masyarakat di Kelurahan	40 Pokmas/Ormas	8 Pokmas/Ormas	10 Pokmas/Ormas	11 Pokmas/Ormas	110%	10	6	43

Kode					Urusan/ Bidang Urusan Pemerintahan Daerah dan Program/ Kegiatan	Indikator Kinerja Program (*outcomes*)/ *Kegiatan (output)*	Target Kinerja Capaian Program (Renstra Perangkat Daerah) Tahun 2026	Realisasi Target Kinerja Hasil Program dan Keluaran Kegiatan s/d tahun (2023)	Target dan Realisasi Kinerja Program dan Kegiatan Tahun Lalu (2024)			Target Program dan Kegiatan (Renja Perangkat Daerah Tahun 2025)	Perkiraan Realisasi Capaian Target Renstra Perangkat Daerah s/d Tahun Berjalan	
									Target Renja Perangkat Daerah Tahun 2024	Realisasi Renja Perangkat Daerah Tahun 2024	Tingkat Realisasi		Realisasi Capaian Program dan Kegiatan s/d Tahun Berjalan (tahun 2025)	Tingkat Capaian Realisasi Target Renstra (%)
1					2	3	4	5	6	7	8=(7/6)	9	10=(5+7+9)	11=(10/4)
7	01	04			PROGRAM KOORDINASI KETENTRAMAN DAN KETERTIBAN UMUM	Persentase kejadian bencana dan pengaduan trantibmas yang ditangani secara tepat waktu	100%	100%	100%	100%	100%	100	200	300
7	01	04	2.01		Koordinasi Upaya Penyelenggaraan Ketenteraman dan Ketertiban Umum	Jumlah kejadian bencana dan pengaduan trantibmas yang ditangani secara tepat waktu	72 pengaduan	22 pengaduan	18 pengaduan	18 pengaduan	100%	18	14	44
7	01	04	2.01	0001	Sinergitas dengan Kepolisian Negara Republik Indonesia, Tentara Nasional Indonesia dan Instansi Vertikal di Wilayah Kecamatan	Jumlah Laporan Hasil Sinergitas dengan Kepolisian Negara Republik Indonesia, Tentara Nasional Indonesia dan Instansi Vertikal di Wilayah Kecamatan	48 laporan	9 laporan	12 laporan	12 laporan	100%	12	6	38
7	01	05			PROGRAM PENYELENGGARAAN	Jumlah kelurahan yang telah menyelenggarakan pelayanan terintegrasi	7 Kelurahan	7 Kelurahan	7 Kelurahan	7 Kelurahan	100%	7	0	100

Kode					Urusan/ Bidang Urusan Pemerintahan Daerah dan Program/ Kegiatan	Indikator Kinerja Program (*outcomes*)/ *Kegiatan (output)*	Target Kinerja Capaian Program (Renstra Perangkat Daerah) Tahun 2026	Realisasi Target Kinerja Hasil Program dan Keluaran Kegiatan s/d tahun (2023)	Target dan Realisasi Kinerja Program dan Kegiatan Tahun Lalu (2024)			Target Program dan Kegiatan (Renja Perangkat Daerah Tahun 2025)	Perkiraan Realisasi Capaian Target Renstra Perangkat Daerah s/d Tahun Berjalan	
									Target Renja Perangkat Daerah Tahun 2024	Realisasi Renja Perangkat Daerah Tahun 2024	Tingkat Realisasi		Realisasi Capaian Program dan Kegiatan s/d Tahun Berjalan (tahun 2025)	Tingkat Capaian Realisasi Target Renstra (%)
1					2	3	4	5	6	7	8=(7/6)	9	10=(5+7+9)	11=(10/4)
					URUSAN PEMERINTAHAN UMUM									
7	01	05	2.01		Penyelenggaraan Urusan Pemerintahan Umum sesuai Penugasan Kepala Daerah	Jumlah Kegiatan Penyelenggaraan Urusan Pemerintahan	32 kegiatan	3 kegiatan	8 kegiatan	8 kegiatan	100%	8	8	50
7	01	05	2.01	0007	Pelaksanaan semua Urusan Pemerintahan yang bukan merupakan Kewenangan Daerah dan tidak dilaksanakan oleh Instansi Vertikal	Jumlah Dokumen Semua Urusan Pemerintahan yang Bukan Merupakan Kewenangan Daerah dan Tidak Dilaksanakan oleh Instansi Vertikal	56 dokumen	8 dokumen	14 dokumen	14 dokumen	100%	14	5	34
					KELURAHAN TEMBOKREJO									
7	01	01			PROGRAM PENUNJANG URUSAN PEMERINTAHAN DAERAH KABUPATEN/KOTA	Persentase kebutuhan penunjang pemerintahan terfasilitasi	100%	144%	100%	100%	100%	100	49	149

Kode					Urusan/ Bidang Urusan Pemerintahan Daerah dan Program/ Kegiatan	Indikator Kinerja Program (*outcomes*)/ *Kegiatan (output)*	Target Kinerja Capaian Program (Renstra Perangkat Daerah) Tahun 2026	Realisasi Target Kinerja Hasil Program dan Keluaran Kegiatan s/d tahun (2023)	Target dan Realisasi Kinerja Program dan Kegiatan Tahun Lalu (2024)			Target Program dan Kegiatan (Renja Perangkat Daerah Tahun 2025)	Perkiraan Realisasi Capaian Target Renstra Perangkat Daerah s/d Tahun Berjalan	
									Target Renja Perangkat Daerah Tahun 2024	Realisasi Renja Perangkat Daerah Tahun 2024	Tingkat Realisasi		Realisasi Capaian Program dan Kegiatan s/d Tahun Berjalan (tahun 2025)	Tingkat Capaian Realisasi Target Renstra (%)
1					2	3	4	5	6	7	8=(7/6)	9	10=(5+7+9)	11=(10/4)
7	01	01	2.08		Penyediaan Jasa Penunjang Urusan Pemerintahan Daerah	Persentase kebutuhan penunjang pemerintahan terfasilitasi	100%	100%	100%	100%	100%	100	54	154
7	01	01	2.08	0004	Penyediaan Jasa Pelayanan Umum Kantor	Jumlah Laporan Penyediaan Jasa Pelayanan Umum Kantor yang Disediakan	48 laporan	12 laporan	12 laporan	12 laporan	100%	12	6	38
7	01	03			PROGRAM PEMBERDAYAAN MASYARAKAT DESA DAN KELURAHAN	Persentase Kelembagaan masyarakat yang dibina	100%	100%	100%	100%	100%	100	100	200
7	01	03	2.02		Kegiatan Pemberdayaan Kelurahan	Jumlah kegiatan pemberdayaan kelurahan yang terlaksana	7 kelurahan	7 kelurahan	7 kelurahan	7 kelurahan	100%	7	7	50
7	01	03	2.02	0001	Peningkatan Partisipasi Masyarakat dalam Forum Musyawarah Perencanaan	Jumlah kegiatan Musrenbang Kelurahan yang Terlaksana	1 kegiatan	1 kegiatan	10 kegiatan	10 kegiatan	100%	10	10	500

Kode					Urusan/ Bidang Urusan Pemerintahan Daerah dan Program/ Kegiatan	Indikator Kinerja Program (*outcomes*)/ *Kegiatan (output)*	Target Kinerja Capaian Program (Renstra Perangkat Daerah) Tahun 2026	Realisasi Target Kinerja Hasil Program dan Keluaran Kegiatan s/d tahun (2023)	Target dan Realisasi Kinerja Program dan Kegiatan Tahun Lalu (2024)			Target Program dan Kegiatan (Renja Perangkat Daerah Tahun 2025)	Perkiraan Realisasi Capaian Target Renstra Perangkat Daerah s/d Tahun Berjalan	
									Target Renja Perangkat Daerah Tahun 2024	Realisasi Renja Perangkat Daerah Tahun 2024	Tingkat Realisasi		Realisasi Capaian Program dan Kegiatan s/d Tahun Berjalan (tahun 2025)	Tingkat Capaian Realisasi Target Renstra (%)
1					2	3	4	5	6	7	8=(7/6)	9	10=(5+7+9)	11=(10/4)
					Pembangunan di Kelurahan									
7	01	03	2.02	0003	Pemberdayaan Masyarakat di Kelurahan	Jumlah Pokmas dan Ormas yang Melaksanakan Pemberdayaan Masyarakat di Kelurahan	40 Pokmas/Ormas	11 Pokmas/Ormas	10 Pokmas/Ormas	10 Pokmas/Ormas	100%	10	6	40
7	01	04			PROGRAM KOORDINASI KETENTRAMAN DAN KETERTIBAN UMUM	Persentase kejadian bencana dan pengaduan trantibmas yang ditangani secara tepat waktu	100%	100%	100%	100%	100%	100	200	300
7	01	04	2.01		Koordinasi Upaya Penyelenggaraan Ketenteraman dan Ketertiban Umum	Jumlah kejadian bencana dan pengaduan trantibmas yang ditangani secara tepat waktu	72 pengaduan	22 pengaduan	18 pengaduan	18 pengaduan	100%	18	14	44
7	01	04	2.01	0001	Sinergitas dengan Kepolisian Negara Republik Indonesia, Tentara Nasional	Jumlah Laporan Hasil Sinergitas dengan Kepolisian Negara Republik Indonesia,	48 laporan	9 laporan	12 laporan	12 laporan	100%	12	6	38

Kode					Urusan/ Bidang Urusan Pemerintahan Daerah dan Program/ Kegiatan	Indikator Kinerja Program (*outcomes*)/ *Kegiatan (output)*	Target Kinerja Capaian Program (Renstra Perangkat Daerah) Tahun 2026	Realisasi Target Kinerja Hasil Program dan Keluaran Kegiatan s/d tahun (2023)	Target dan Realisasi Kinerja Program dan Kegiatan Tahun Lalu (2024)			Target Program dan Kegiatan (Renja Perangkat Daerah Tahun 2025)	Perkiraan Realisasi Capaian Target Renstra Perangkat Daerah s/d Tahun Berjalan	
									Target Renja Perangkat Daerah Tahun 2024	Realisasi Renja Perangkat Daerah Tahun 2024	Tingkat Realisasi		Realisasi Capaian Program dan Kegiatan s/d Tahun Berjalan (tahun 2025)	Tingkat Capaian Realisasi Target Renstra (%)
1					2	3	4	5	6	7	8=(7/6)	9	10=(5+7+9)	11=(10/4)
					Indonesia dan Instansi Vertikal di Wilayah Kecamatan	Tentara Nasional Indonesia dan Instansi Vertikal di Wilayah Kecamatan								
7	01	05			PROGRAM PENYELENGGARAAN URUSAN PEMERINTAHAN UMUM	Jumlah kelurahan yang telah menyelenggarakan pelayanan terintegrasi	7 Kelurahan	7 Kelurahan	7 Kelurahan	7 Kelurahan	100%	7	0	100
7	01	05	2.01		Penyelenggaraan Urusan Pemerintahan Umum sesuai Penugasan Kepala Daerah	Jumlah Kegiatan Penyelenggaraan Urusan Pemerintahan	32 kegiatan	3 kegiatan	8 kegiatan	8 kegiatan	100%	8	8	50
7	01	05	2.01	0007	Pelaksanaan semua Urusan Pemerintahan yang bukan merupakan Kewenangan Daerah dan tidak dilaksanakan oleh Instansi Vertikal	Jumlah Dokumen Semua Urusan Pemerintahan yang Bukan Merupakan Kewenangan Daerah dan Tidak Dilaksanakan oleh Instansi Vertikal	56 dokumen	6 dokumen	14 dokumen	14 dokumen	100%	14	8	39
					KELURAHAN PURUTREJO									

Kode					Urusan/ Bidang Urusan Pemerintahan Daerah dan Program/ Kegiatan	Indikator Kinerja Program (*outcomes*)/ *Kegiatan (output)*	Target Kinerja Capaian Program (Renstra Perangkat Daerah) Tahun 2026	Realisasi Target Kinerja Hasil Program dan Keluaran Kegiatan s/d tahun (2023)	Target dan Realisasi Kinerja Program dan Kegiatan Tahun Lalu (2024)			Target Program dan Kegiatan (Renja Perangkat Daerah Tahun 2025)	Perkiraan Realisasi Capaian Target Renstra Perangkat Daerah s/d Tahun Berjalan	
									Target Renja Perangkat Daerah Tahun 2024	Realisasi Renja Perangkat Daerah Tahun 2024	Tingkat Realisasi		Realisasi Capaian Program dan Kegiatan s/d Tahun Berjalan (tahun 2025)	Tingkat Capaian Realisasi Target Renstra (%)
1					2	3	4	5	6	7	8=(7/6)	9	10=(5+7+9)	11=(10/4)
7	01	01			PROGRAM PENUNJANG URUSAN PEMERINTAHAN DAERAH KABUPATEN/KOTA	Persentase kebutuhan penunjang pemerintahan terfasilitasi	100%	144%	100%	100%	100%	100	49	149
7	01	01	2.08		Penyediaan Jasa Penunjang Urusan Pemerintahan Daerah	Persentase kebutuhan penunjang pemerintahan terfasilitasi	100%	100%	100%	100%	100%	100	54	154
7	01	01	2.08	0004	Penyediaan Jasa Pelayanan Umum Kantor	Jumlah Laporan Penyediaan Jasa Pelayanan Umum Kantor yang Disediakan	48 laporan	12 laporan	12 laporan	12 laporan	100%	12	5	35
7	01	03			PROGRAM PEMBERDAYAAN MASYARAKAT DESA DAN KELURAHAN	Persentase Kelembagaan masyarakat yang dibina	100%	100%	100%	100%	100%	100	100	200
7	01	03	2.02		Kegiatan Pemberdayaan Kelurahan	Jumlah kegiatan pemberdayaan	7 kelurahan	7 kelurahan	7 kelurahan	7 kelurahan	100%	7	7	50

Kode					Urusan/ Bidang Urusan Pemerintahan Daerah dan Program/ Kegiatan	Indikator Kinerja Program (*outcomes*)/ *Kegiatan (output)*	Target Kinerja Capaian Program (Renstra Perangkat Daerah) Tahun 2026	Realisasi Target Kinerja Hasil Program dan Keluaran Kegiatan s/d tahun (2023)	Target dan Realisasi Kinerja Program dan Kegiatan Tahun Lalu (2024)			Target Program dan Kegiatan (Renja Perangkat Daerah Tahun 2025)	Perkiraan Realisasi Capaian Target Renstra Perangkat Daerah s/d Tahun Berjalan	
									Target Renja Perangkat Daerah Tahun 2024	Realisasi Renja Perangkat Daerah Tahun 2024	Tingkat Realisasi		Realisasi Capaian Program dan Kegiatan s/d Tahun Berjalan (tahun 2025)	Tingkat Capaian Realisasi Target Renstra (%)
1					2	3	4	5	6	7	8=(7/6)	9	10=(5+7+9)	11=(10/4)
						kelurahan yang terlaksana								
7	01	03	2.02	0001	Peningkatan Partisipasi Masyarakat dalam Forum Musyawarah Perencanaan Pembangunan di Kelurahan	Jumlah kegiatan Musrenbang Kelurahan yang Terlaksana	1 kegiatan	1 kegiatan	10 kegiatan	10 kegiatan	100%	10	0	25
7	01	03	2.02	0003	Pemberdayaan Masyarakat di Kelurahan	Jumlah Pokmas dan Ormas yang Melaksanakan Pemberdayaan Masyarakat di Kelurahan	40 Pokmas/Ormas	8 Pokmas/Ormas	10 Pokmas/Ormas	10 Pokmas/Ormas	100%	10	4	35
7	01	04			PROGRAM KOORDINASI KETENTRAMAN DAN KETERTIBAN UMUM	Persentase kejadian bencana dan pengaduan trantibmas yang ditangani secara tepat waktu	100%	100%	100%	100%	100%	100	200	300
7	01	04	2.01		Koordinasi Upaya Penyelenggaraan	Jumlah kejadian bencana dan pengaduan trantibmas yang	72 pengaduan	22 pengaduan	18 pengaduan	18 pengaduan	100%	18	14	44

Kode					Urusan/ Bidang Urusan Pemerintahan Daerah dan Program/ Kegiatan	Indikator Kinerja Program (*outcomes*)/ *Kegiatan (output)*	Target Kinerja Capaian Program (Renstra Perangkat Daerah) Tahun 2026	Realisasi Target Kinerja Hasil Program dan Keluaran Kegiatan s/d tahun (2023)	Target dan Realisasi Kinerja Program dan Kegiatan Tahun Lalu (2024)			Target Program dan Kegiatan (Renja Perangkat Daerah Tahun 2025)	Perkiraan Realisasi Capaian Target Renstra Perangkat Daerah s/d Tahun Berjalan	
									Target Renja Perangkat Daerah Tahun 2024	Realisasi Renja Perangkat Daerah Tahun 2024	Tingkat Realisasi		Realisasi Capaian Program dan Kegiatan s/d Tahun Berjalan (tahun 2025)	Tingkat Capaian Realisasi Target Renstra (%)
1					2	3	4	5	6	7	8=(7/6)	9	10=(5+7+9)	11=(10/4)
					Ketenteraman dan Ketertiban Umum	ditangani secara tepat waktu								
7	01	04	2.01	0001	Sinergitas dengan Kepolisian Negara Republik Indonesia, Tentara Nasional Indonesia dan Instansi Vertikal di Wilayah Kecamatan	Jumlah Laporan Hasil Sinergitas dengan Kepolisian Negara Republik Indonesia, Tentara Nasional Indonesia dan Instansi Vertikal di Wilayah Kecamatan	48 laporan	9 laporan	12 laporan	12 laporan	100%	12	6	38
7	01	05			PROGRAM PENYELENGGARAAN URUSAN PEMERINTAHAN UMUM	Jumlah kelurahan yang telah menyelenggarakan pelayanan terintegrasi	7 Kelurahan	7 Kelurahan	7 Kelurahan	7 Kelurahan	100%	7	0	100
7	01	05	2.01		Penyelenggaraan Urusan Pemerintahan Umum sesuai Penugasan Kepala Daerah	Jumlah Kegiatan Penyelenggaraan Urusan Pemerintahan	32 kegiatan	3 kegiatan	8 kegiatan	8 kegiatan	100%	8	8	50
7	01	05	2.01	0007	Pelaksanaan semua Urusan Pemerintahan yang bukan merupakan	Jumlah Dokumen Semua Urusan Pemerintahan yang	56 dokumen	10 dokumen	14 dokumen	13 dokumen	93%	14	6	34

Kode					Urusan/ Bidang Urusan Pemerintahan Daerah dan Program/ Kegiatan	Indikator Kinerja Program (*outcomes*)/ *Kegiatan (output)*	Target Kinerja Capaian Program (Renstra Perangkat Daerah) Tahun 2026	Realisasi Target Kinerja Hasil Program dan Keluaran Kegiatan s/d tahun (2023)	Target dan Realisasi Kinerja Program dan Kegiatan Tahun Lalu (2024)			Target Program dan Kegiatan (Renja Perangkat Daerah Tahun 2025)	Perkiraan Realisasi Capaian Target Renstra Perangkat Daerah s/d Tahun Berjalan	
									Target Renja Perangkat Daerah Tahun 2024	Realisasi Renja Perangkat Daerah Tahun 2024	Tingkat Realisasi		Realisasi Capaian Program dan Kegiatan s/d Tahun Berjalan (tahun 2025)	Tingkat Capaian Realisasi Target Renstra (%)
1					2	3	4	5	6	7	8=(7/6)	9	10=(5+7+9)	11=(10/4)
					Kewenangan Daerah dan tidak dilaksanakan oleh Instansi Vertikal	Bukan Merupakan Kewenangan Daerah dan Tidak Dilaksanakan oleh Instansi Vertikal								
					KELURAHAN KEBONAGUNG									
7	01	01			PROGRAM PENUNJANG URUSAN PEMERINTAHAN DAERAH KABUPATEN/KOTA	Persentase kebutuhan penunjang pemerintahan terfasilitasi	100%	144%	100%	100%	100%	100	49	149
7	01	01	2.08		Penyediaan Jasa Penunjang Urusan Pemerintahan Daerah	Persentase kebutuhan penunjang pemerintahan terfasilitasi	100%	100%	100%	100%	100%	100	54	154
7	01	01	2.08	0004	Penyediaan Jasa Pelayanan Umum Kantor	Jumlah Laporan Penyediaan Jasa Pelayanan Umum Kantor yang Disediakan	48 laporan	32 laporan	12 laporan	12 laporan	100%	12	6	38
7	01	03			PROGRAM PEMBERDAYAAN	Persentase Kelembagaan masyarakat yang dibina	100%	100%	100%	100%	100%	100	100	200

Kode					Urusan/ Bidang Urusan Pemerintahan Daerah dan Program/ Kegiatan	Indikator Kinerja Program (*outcomes*)/ *Kegiatan (output)*	Target Kinerja Capaian Program (Renstra Perangkat Daerah) Tahun 2026	Realisasi Target Kinerja Hasil Program dan Keluaran Kegiatan s/d tahun (2023)	Target dan Realisasi Kinerja Program dan Kegiatan Tahun Lalu (2024)			Target Program dan Kegiatan (Renja Perangkat Daerah Tahun 2025)	Perkiraan Realisasi Capaian Target Renstra Perangkat Daerah s/d Tahun Berjalan	
									Target Renja Perangkat Daerah Tahun 2024	Realisasi Renja Perangkat Daerah Tahun 2024	Tingkat Realisasi		Realisasi Capaian Program dan Kegiatan s/d Tahun Berjalan (tahun 2025)	Tingkat Capaian Realisasi Target Renstra (%)
1					2	3	4	5	6	7	8=(7/6)	9	10=(5+7+9)	11=(10/4)
					MASYARAKAT DESA DAN KELURAHAN									
7	01	03	2.02		Kegiatan Pemberdayaan Kelurahan	Jumlah kegiatan pemberdayaan kelurahan yang terlaksana	7 kelurahan	7 kelurahan	7 kelurahan	7 kelurahan	100%	7	7	50
7	01	03	2.02	0001	Peningkatan Partisipasi Masyarakat dalam Forum Musyawarah Perencanaan Pembangunan di Kelurahan	Jumlah kegiatan Musrenbang Kelurahan yang Terlaksana	1 kegiatan	1 kegiatan	10 kegiatan	10 kegiatan	100%	10	10	50
7	01	03	2.02	0003	Pemberdayaan Masyarakat di Kelurahan	Jumlah Pokmas dan Ormas yang Melaksanakan Pemberdayaan Masyarakat di Kelurahan	40 Pokmas/Ormas	15 Pokmas/Ormas	10 Pokmas/Ormas	10 Pokmas/Ormas	100%	10	6	40
7	01	04			PROGRAM KOORDINASI KETENTRAMAN DAN KETERTIBAN UMUM	Persentase kejadian bencana dan pengaduan trantibmas yang	100%	100%	100%	100%	100%	100	200	300

Kode					Urusan/ Bidang Urusan Pemerintahan Daerah dan Program/ Kegiatan	Indikator Kinerja Program (*outcomes*)/ *Kegiatan (output)*	Target Kinerja Capaian Program (Renstra Perangkat Daerah) Tahun 2026	Realisasi Target Kinerja Hasil Program dan Keluaran Kegiatan s/d tahun (2023)	Target dan Realisasi Kinerja Program dan Kegiatan Tahun Lalu (2024)			Target Program dan Kegiatan (Renja Perangkat Daerah Tahun 2025)	Perkiraan Realisasi Capaian Target Renstra Perangkat Daerah s/d Tahun Berjalan	
									Target Renja Perangkat Daerah Tahun 2024	Realisasi Renja Perangkat Daerah Tahun 2024	Tingkat Realisasi		Realisasi Capaian Program dan Kegiatan s/d Tahun Berjalan (tahun 2025)	Tingkat Capaian Realisasi Target Renstra (%)
1					2	3	4	5	6	7	8=(7/6)	9	10=(5+7+9)	11=(10/4)
						ditangani secara tepat waktu								
7	01	04	2.01		Koordinasi Upaya Penyelenggaraan Ketenteraman dan Ketertiban Umum	Jumlah kejadian bencana dan pengaduan trantibmas yang ditangani secara tepat waktu	72 pengaduan	22 pengaduan	18 pengaduan	18 pengaduan	100%	18	14	44
7	01	04	2.01	0001	Sinergitas dengan Kepolisian Negara Republik Indonesia, Tentara Nasional Indonesia dan Instansi Vertikal di Wilayah Kecamatan	Jumlah Laporan Hasil Sinergitas dengan Kepolisian Negara Republik Indonesia, Tentara Nasional Indonesia dan Instansi Vertikal di Wilayah Kecamatan	48 laporan	8 laporan	12 laporan	12 laporan	100%	12	6	38
7	01	05			PROGRAM PENYELENGGARAAN URUSAN PEMERINTAHAN UMUM	Jumlah kelurahan yang telah menyelenggarakan pelayanan terintegrasi	7 Kelurahan	7 Kelurahan	7 Kelurahan	7 Kelurahan	100%	7	0	100

Kode					Urusan/ Bidang Urusan Pemerintahan Daerah dan Program/ Kegiatan	Indikator Kinerja Program (*outcomes*)/ *Kegiatan (output)*	Target Kinerja Capaian Program (Renstra Perangkat Daerah) Tahun 2026	Realisasi Target Kinerja Hasil Program dan Keluaran Kegiatan s/d tahun (2023)	Target dan Realisasi Kinerja Program dan Kegiatan Tahun Lalu (2024)			Target Program dan Kegiatan (Renja Perangkat Daerah Tahun 2025)	Perkiraan Realisasi Capaian Target Renstra Perangkat Daerah s/d Tahun Berjalan	
									Target Renja Perangkat Daerah Tahun 2024	Realisasi Renja Perangkat Daerah Tahun 2024	Tingkat Realisasi		Realisasi Capaian Program dan Kegiatan s/d Tahun Berjalan (tahun 2025)	Tingkat Capaian Realisasi Target Renstra (%)
1					2	3	4	5	6	7	8=(7/6)	9	10=(5+7+9)	11=(10/4)
7	01	05	2.01		Penyelenggaraan Urusan Pemerintahan Umum sesuai Penugasan Kepala Daerah	Jumlah Kegiatan Penyelenggaraan Urusan Pemerintahan	32 kegiatan	3 kegiatan	8 kegiatan	8 kegiatan	100%	8	8	50
7	01	05	2.01	0007	Pelaksanaan semua Urusan Pemerintahan yang bukan merupakan Kewenangan Daerah dan tidak dilaksanakan oleh Instansi Vertikal	Jumlah Dokumen Semua Urusan Pemerintahan yang Bukan Merupakan Kewenangan Daerah dan Tidak Dilaksanakan oleh Instansi Vertikal	56 dokumen	6 dokumen	14 dokumen	14 dokumen	100%	14	4	32
					KELURAHAN PURWOREJO									
7	01	01			PROGRAM PENUNJANG URUSAN PEMERINTAHAN DAERAH KABUPATEN/KOTA	Persentase kebutuhan penunjang pemerintahan terfasilitasi	100%	144%	100%	100%	100%	100	49	149
7	01	01	2.08		Penyediaan Jasa Penunjang Urusan	Persentase kebutuhan penunjang pemerintahan terfasilitasi	100%	100%	100%	100%	100%	100	54	154

Kode					Urusan/ Bidang Urusan Pemerintahan Daerah dan Program/ Kegiatan	Indikator Kinerja Program (*outcomes)/ Kegiatan (output)*	Target Kinerja Capaian Program (Renstra Perangkat Daerah) Tahun 2026	Realisasi Target Kinerja Hasil Program dan Keluaran Kegiatan s/d tahun (2023)	Target dan Realisasi Kinerja Program dan Kegiatan Tahun Lalu (2024)			Target Program dan Kegiatan (Renja Perangkat Daerah Tahun 2025)	Perkiraan Realisasi Capaian Target Renstra Perangkat Daerah s/d Tahun Berjalan	
									Target Renja Perangkat Daerah Tahun 2024	Realisasi Renja Perangkat Daerah Tahun 2024	Tingkat Realisasi		Realisasi Capaian Program dan Kegiatan s/d Tahun Berjalan (tahun 2025)	Tingkat Capaian Realisasi Target Renstra (%)
1					2	3	4	5	6	7	8=(7/6)	9	10=(5+7+9)	11=(10/4)
					Pemerintahan Daerah									
7	01	01	2.08	0004	Penyediaan Jasa Pelayanan Umum Kantor	Jumlah Laporan Penyediaan Jasa Pelayanan Umum Kantor yang Disediakan	48 laporan	10 laporan	12 laporan	12 laporan	100%	12	6	38
7	01	03			PROGRAM PEMBERDAYAAN MASYARAKAT DESA DAN KELURAHAN	Persentase Kelembagaan masyarakat yang dibina	100%	100%	100%	100%	100%	100	100	200
7	01	03	2.02		Kegiatan Pemberdayaan Kelurahan	Jumlah kegiatan pemberdayaan kelurahan yang terlaksana	7 kelurahan	7 kelurahan	7 kelurahan	7 kelurahan	100%	7	7	50
7	01	03	2.02	0001	Peningkatan Partisipasi Masyarakat dalam Forum Musyawarah Perencanaan Pembangunan di Kelurahan	Jumlah kegiatan Musrenbang Kelurahan yang Terlaksana	1 kegiatan	1 kegiatan	10 kegiatan	10 kegiatan	100%	10	8	45

Kode					Urusan/ Bidang Urusan Pemerintahan Daerah dan Program/ Kegiatan	Indikator Kinerja Program (*outcomes*)/ *Kegiatan (output)*	Target Kinerja Capaian Program (Renstra Perangkat Daerah) Tahun 2026	Realisasi Target Kinerja Hasil Program dan Keluaran Kegiatan s/d tahun (2023)	Target dan Realisasi Kinerja Program dan Kegiatan Tahun Lalu (2024)			Target Program dan Kegiatan (Renja Perangkat Daerah Tahun 2025)	Perkiraan Realisasi Capaian Target Renstra Perangkat Daerah s/d Tahun Berjalan	
									Target Renja Perangkat Daerah Tahun 2024	Realisasi Renja Perangkat Daerah Tahun 2024	Tingkat Realisasi		Realisasi Capaian Program dan Kegiatan s/d Tahun Berjalan (tahun 2025)	Tingkat Capaian Realisasi Target Renstra (%)
1					2	3	4	5	6	7	8=(7/6)	9	10=(5+7+9)	11=(10/4)
7	01	03	2.02	0002	Pembangunan Sarana dan Prasarana Kelurahan	Jumlah Sarana dan Prasarana Kelurahan yang Terbangun	0	0	100	0	0%	6	0	0
7	01	03	2.02	0003	Pemberdayaan Masyarakat di Kelurahan	Jumlah Pokmas dan Ormas yang Melaksanakan Pemberdayaan Masyarakat di Kelurahan	40 Pokmas/Ormas	7 Pokmas/Ormas	10 Pokmas/Ormas	10 Pokmas/Ormas	100%	10	7	43
7	01	04			PROGRAM KOORDINASI KETENTRAMAN DAN KETERTIBAN UMUM	Persentase kejadian bencana dan pengaduan trantibmas yang ditangani secara tepat waktu	100%	100%	100%	100%	100%	100	200	300
7	01	04	2.01		Koordinasi Upaya Penyelenggaraan Ketenteraman dan Ketertiban Umum	Jumlah kejadian bencana dan pengaduan trantibmas yang ditangani secara tepat waktu	72 pengaduan	22 pengaduan	18 pengaduan	18 pengaduan	100%	18	14	44
7	01	04	2.01	0001	Sinergitas dengan Kepolisian Negara Republik Indonesia,	Jumlah Laporan Hasil Sinergitas dengan Kepolisian Negara	48 laporan	9 laporan	12 laporan	12 laporan	100%	12	6	38

Kode					Urusan/ Bidang Urusan Pemerintahan Daerah dan Program/ Kegiatan	Indikator Kinerja Program (*outcomes*)/ *Kegiatan (output)*	Target Kinerja Capaian Program (Renstra Perangkat Daerah) Tahun 2026	Realisasi Target Kinerja Hasil Program dan Keluaran Kegiatan s/d tahun (2023)	Target dan Realisasi Kinerja Program dan Kegiatan Tahun Lalu (2024)			Target Program dan Kegiatan (Renja Perangkat Daerah Tahun 2025)	Perkiraan Realisasi Capaian Target Renstra Perangkat Daerah s/d Tahun Berjalan	
									Target Renja Perangkat Daerah Tahun 2024	Realisasi Renja Perangkat Daerah Tahun 2024	Tingkat Realisasi		Realisasi Capaian Program dan Kegiatan s/d Tahun Berjalan (tahun 2025)	Tingkat Capaian Realisasi Target Renstra (%)
1					2	3	4	5	6	7	8=(7/6)	9	10=(5+7+9)	11=(10/4)
					Tentara Nasional Indonesia dan Instansi Vertikal di Wilayah Kecamatan	Republik Indonesia, Tentara Nasional Indonesia dan Instansi Vertikal di Wilayah Kecamatan								
7	01	05			PROGRAM PENYELENGGARAAN URUSAN PEMERINTAHAN UMUM	Jumlah kelurahan yang telah menyelenggarakan pelayanan terintegrasi	7 Kelurahan	7 Kelurahan	7 Kelurahan	7 Kelurahan	100%	7	0	100
7	01	05	2.01		Penyelenggaraan Urusan Pemerintahan Umum sesuai Penugasan Kepala Daerah	Jumlah Kegiatan Penyelenggaraan Urusan Pemerintahan	32 kegiatan	3 kegiatan	8 kegiatan	8 kegiatan	100%	8	8	50
7	01	05	2.01	0007	Pelaksanaan semua Urusan Pemerintahan yang bukan merupakan Kewenangan Daerah dan tidak dilaksanakan oleh Instansi Vertikal	Jumlah Dokumen Semua Urusan Pemerintahan yang Bukan Merupakan Kewenangan Daerah dan Tidak Dilaksanakan oleh Instansi Vertikal	56 dokumen	9 dokumen	14 dokumen	14 dokumen	100%	14	4	32

Kode					Urusan/ Bidang Urusan Pemerintahan Daerah dan Program/ Kegiatan	Indikator Kinerja Program (*outcomes*)/ *Kegiatan (output)*	Target Kinerja Capaian Program (Renstra Perangkat Daerah) Tahun 2026	Realisasi Target Kinerja Hasil Program dan Keluaran Kegiatan s/d tahun (2023)	Target dan Realisasi Kinerja Program dan Kegiatan Tahun Lalu (2024)			Target Program dan Kegiatan (Renja Perangkat Daerah Tahun 2025)	Perkiraan Realisasi Capaian Target Renstra Perangkat Daerah s/d Tahun Berjalan	
									Target Renja Perangkat Daerah Tahun 2024	Realisasi Renja Perangkat Daerah Tahun 2024	Tingkat Realisasi		Realisasi Capaian Program dan Kegiatan s/d Tahun Berjalan (tahun 2025)	Tingkat Capaian Realisasi Target Renstra (%)
1					2	3	4	5	6	7	8=(7/6)	9	10=(5+7+9)	11=(10/4)
					KELURAHAN SEKARGADUNG									
7	01	01			PROGRAM PENUNJANG URUSAN PEMERINTAHAN DAERAH KABUPATEN/KOTA	Persentase kebutuhan penunjang pemerintahan terfasilitasi	100%	144%	100%	100%	100%	100	49	149
7	01	01	2.08		Penyediaan Jasa Penunjang Urusan Pemerintahan Daerah	Persentase kebutuhan penunjang pemerintahan terfasilitasi	100%	100%	100%	100%	100%	100	54	154
7	01	01	2.08	0004	Penyediaan Jasa Pelayanan Umum Kantor	Jumlah Laporan Penyediaan Jasa Pelayanan Umum Kantor yang Disediakan	48 laporan	13 laporan	12 laporan	12 laporan	100%	12	6	38
7	01	03			PROGRAM PEMBERDAYAAN MASYARAKAT DESA DAN KELURAHAN	Persentase Kelembagaan masyarakat yang dibina	100%	100%	100%	100%	100%	100	100	200

Kode					Urusan/ Bidang Urusan Pemerintahan Daerah dan Program/ Kegiatan	Indikator Kinerja Program (*outcomes*)/ *Kegiatan (output)*	Target Kinerja Capaian Program (Renstra Perangkat Daerah) Tahun 2026	Realisasi Target Kinerja Hasil Program dan Keluaran Kegiatan s/d tahun (2023)	Target dan Realisasi Kinerja Program dan Kegiatan Tahun Lalu (2024)			Target Program dan Kegiatan (Renja Perangkat Daerah Tahun 2025)	Perkiraan Realisasi Capaian Target Renstra Perangkat Daerah s/d Tahun Berjalan	
									Target Renja Perangkat Daerah Tahun 2024	Realisasi Renja Perangkat Daerah Tahun 2024	Tingkat Realisasi		Realisasi Capaian Program dan Kegiatan s/d Tahun Berjalan (tahun 2025)	Tingkat Capaian Realisasi Target Renstra (%)
1					2	3	4	5	6	7	8=(7/6)	9	10=(5+7+9)	11=(10/4)
7	01	03	2.02		Kegiatan Pemberdayaan Kelurahan	Jumlah kegiatan pemberdayaan kelurahan yang terlaksana	7 kelurahan	7 kelurahan	7 kelurahan	7 kelurahan	100%	7	7	50
7	01	03	2.02	0001	Peningkatan Partisipasi Masyarakat dalam Forum Musyawarah Perencanaan Pembangunan di Kelurahan	Jumlah kegiatan Musrenbang Kelurahan yang Terlaksana	1 kegiatan	1 kegiatan	10 kegiatan	10 kegiatan	100%	10	10	50
7	01	03	2.02	0003	Pemberdayaan Masyarakat di Kelurahan	Jumlah Pokmas dan Ormas yang Melaksanakan Pemberdayaan Masyarakat di Kelurahan	40 Pokmas/Ormas	8 Pokmas/Ormas	10 Pokmas/Ormas	10 Pokmas/Ormas	100%	10	13	58
7	01	04			PROGRAM KOORDINASI KETENTRAMAN DAN KETERTIBAN UMUM	Persentase kejadian bencana dan pengaduan trantibmas yang ditangani secara tepat waktu	100%	100%	100%	100%	100%	100	200	300

Kode					Urusan/ Bidang Urusan Pemerintahan Daerah dan Program/ Kegiatan	Indikator Kinerja Program (*outcomes*)/ *Kegiatan (output)*	Target Kinerja Capaian Program (Renstra Perangkat Daerah) Tahun 2026	Realisasi Target Kinerja Hasil Program dan Keluaran Kegiatan s/d tahun (2023)	Target dan Realisasi Kinerja Program dan Kegiatan Tahun Lalu (2024)			Target Program dan Kegiatan (Renja Perangkat Daerah Tahun 2025)	Perkiraan Realisasi Capaian Target Renstra Perangkat Daerah s/d Tahun Berjalan	
									Target Renja Perangkat Daerah Tahun 2024	Realisasi Renja Perangkat Daerah Tahun 2024	Tingkat Realisasi		Realisasi Capaian Program dan Kegiatan s/d Tahun Berjalan (tahun 2025)	Tingkat Capaian Realisasi Target Renstra (%)
1					2	3	4	5	6	7	8=(7/6)	9	10=(5+7+9)	11=(10/4)
7	01	04	2.01		Koordinasi Upaya Penyelenggaraan Ketenteraman dan Ketertiban Umum	Jumlah kejadian bencana dan pengaduan trantibmas yang ditangani secara tepat waktu	72 pengaduan	22 pengaduan	18 pengaduan	18 pengaduan	100%	18	14	44
7	01	04	2.01	0001	Sinergitas dengan Kepolisian Negara Republik Indonesia, Tentara Nasional Indonesia dan Instansi Vertikal di Wilayah Kecamatan	Jumlah Laporan Hasil Sinergitas dengan Kepolisian Negara Republik Indonesia, Tentara Nasional Indonesia dan Instansi Vertikal di Wilayah Kecamatan	48 laporan	9 laporan	12 laporan	12 laporan	100%	12	6	38
7	01	05			PROGRAM PENYELENGGARAAN URUSAN PEMERINTAHAN UMUM	Jumlah kelurahan yang telah menyelenggarakan pelayanan terintegrasi	7 Kelurahan	7 Kelurahan	7 Kelurahan	7 Kelurahan	100%	7	0	100
7	01	05	2.01		Penyelenggaraan Urusan Pemerintahan Umum sesuai Penugasan Kepala Daerah	Jumlah Kegiatan Penyelenggaraan Urusan Pemerintahan	32 kegiatan	3 kegiatan	8 kegiatan	8 kegiatan	100%	8	8	50

Kode					Urusan/ Bidang Urusan Pemerintahan Daerah dan Program/ Kegiatan	Indikator Kinerja Program (*outcomes)/ Kegiatan (output)*	Target Kinerja Capaian Program (Renstra Perangkat Daerah) Tahun 2026	Realisasi Target Kinerja Hasil Program dan Keluaran Kegiatan s/d tahun (2023)	Target dan Realisasi Kinerja Program dan Kegiatan Tahun Lalu (2024)			Target Program dan Kegiatan (Renja Perangkat Daerah Tahun 2025)	Perkiraan Realisasi Capaian Target Renstra Perangkat Daerah s/d Tahun Berjalan	
									Target Renja Perangkat Daerah Tahun 2024	Realisasi Renja Perangkat Daerah Tahun 2024	Tingkat Realisasi		Realisasi Capaian Program dan Kegiatan s/d Tahun Berjalan (tahun 2025)	Tingkat Capaian Realisasi Target Renstra (%)
1					2	3	4	5	6	7	8=(7/6)	9	10=(5+7+9)	11=(10/4)
7	01	05	2.01	0007	Pelaksanaan semua Urusan Pemerintahan yang bukan merupakan Kewenangan Daerah dan tidak dilaksanakan oleh Instansi Vertikal	Jumlah Dokumen Semua Urusan Pemerintahan yang Bukan Merupakan Kewenangan Daerah dan Tidak Dilaksanakan oleh Instansi Vertikal	56 dokumen	8 dokumen	14 dokumen	14 dokumen	100%	14	3	30

Sumber: Dokumen monitoring dan evaluasi kinerja dan anggaran tahun 2024

2.2. Analisis Kinerja Pelayanan Kecamatan Purworejo

Kajian terhadap capaian kinerja pelayanan Kecamatan Purworejo berdasarkan indikator kinerja yang sudah ditentukan dalam Norma, Standar, Prosedur dan Kriteria (NSPK) dan Standar Pelayanan Minimal (SPM), maupun terhadap (Indikator Kineija Kunci (IKK) sesuai dengan Peraturan Pemerintah Nomor 6 Tahun 2008. Indikator kinerja yang digunakan pada Kecamatan Purworejo tidak tercantum dalam Peraturan Pemerintah Nomor 6 Tahun 2008, sehingga tidak ada kajian khusus atas capaian kinerja pelayanan Kecamatan Purworejo. Berikut uraian target kinerja utama Kecamatan Purworejo:

Tabel 2. 2
Pencapaian Kinerja Pelayanan Kecamatan Purworejo Kota Pasuruan

No.	Indikator (IKU.SPM. IKK)	Angka/ Nilai target/ standar (IKU.SPM.IKK)	Target Renstra Perangkat Daerah				Realisasi Capaian			Proyeksi	Catatan Analisis
			Tahun 2022	Tahun 2023	Tahun 2024	Tahun 2025	Tahun 2022	Tahun 2023	Tahun 2024	Tahun 2025	
1	2	3	4	5	6	7	9	10	11	12	13
1	Indeks Kepuasan Masyarakat		81,12	81,14	83,00	84,00	81,11	82,21	86,98	84	
2	Persentase kelurahan yang telah menyelenggarakan pelayanan terintegrasi		57,14%	85,71%	100,00%	100,00%	100,00%	100,00%	100,00%	100,00%	
3	Persentase laporan trantibmas yang ditindaklanjuti sesuai standart		100,00%	100,00%	100,00%	100,00%	100,00%	100,00%	100,00%	100,00%	
4	Persentase Tingkat Penyelesaian Laporan dan Pelanggaran Ketertiban Umum serta				100,00%					100,00%	

No.	Indikator (IKU.SPM. IKK)	Angka/ Nilai target/ standar (IKU.SPM.IKK)	Target Renstra Perangkat Daerah				Realisasi Capaian			Proyeksi	Catatan Analisis
			Tahun 2022	Tahun 2023	Tahun 2024	Tahun 2025	Tahun 2022	Tahun 2023	Tahun 2024	Tahun 2025	
1	2	3	4	5	6	7	9	10	11	12	13
	Ketentraman Masyarakat										
5	Persentase Kelembagaan Masyarakat yang aktif		100,00%	100,00%	100,00%	100,00%	100,00%	100,00%	100,00%	100,00%	
6	Persentase Usulan Musrenbangcam yang Disampaikan dalam Forum PD		78,00%	78,50%	0	0	100,00%	100,00%	0	100,00%	
7	Persentase Usulan Musrenbangcam yang Disepakati dalam Forum PD		0	0	88,14%	89,83%	0	0	100,00%	89,83%	
8	Persentase jumlah usulan musrembangkel yang sesuai pedoman		0	0	0	92,06%	0	0	0	92,06%	

Sumber: LKJIP Kecamatan Purworejo Tahun 2024

2.3. Isu-Isu Penting Penyelenggaraan Tugas Dan Fungsi Kecamatan Purworejo

Kedudukan susunan organisasi dan tugas/fungsi Pemerintah kecamatan dengan berlakunya Otonomi Daerah dalam arti Kecamatan sebagai perangkat Pemerintah pusat berubah menjadi perangkat daerah. Kecamatan memiliki peran yang penting dalam menunjang keberhasilan pemerintah daerah otonom karena merupakan ujung tombak pelayanan dan pembinaan masyarakat seperti disebutkan dalam Undang-Undang No. 23 Tahun 2014 tentang Pemerintahan

Daerah Pasal 226 ayat (1) yang menyebutkan bahwa “Camat mendapatkan pelimpahan sebagian kewenangan bupati/wali kota untuk melaksanakan sebagian Urusan Pemerintahan yang menjadi kewenangan Daerah /kota” Jadi dapat dikatakan bahwa, semakin besar wewenang yang dilimpahkan semakin besar tanggung jawab camat dalam mengemban tugasnya. Disamping Camat melaksanakan tugas dari Bupati atau Wali Kota, juga menyelenggarakan tugas Umum Pemerintahan yang meliputi:

1. Mengkoordinasikan kegiatan pemberdayaan masyarakat;
2. Mengkoordinasikan upaya penyelenggaraan keamanan dan ketertiban umum;
3. Mengkoordinasikan penerapan dan penegakan peraturan perundang-undangan;
4. Mengkoordinasikan pemeliharaan prasarana dan fasilitas pelayanan umum;
5. Mengkoordinasikan kegiatan pemerintahan di kecamatan;
6. Membina penyelenggaraan pemerintahan desa/kelurahan;
7. Melaksanakan pelayanan masyarakat yang menjadi ruang lingkup tugasnya.

Mengingat semakin komplek tugas Camat, maka untuk mendukung suksesnya pelaksanaan Pemerintahan dan Pembangunan di Kota Pasuruan maka dipandang perlu sarana gedung yang representatif. Begitu juga dengan pelayanan di Kelurahan membutuhkan sarana gedung yang baik dalam rangka meningkatkan koordinasi penyelenggaraan pemerintahan, pelayanan publik, dan pemberdayaan masyarakat kelurahan.

Beberapa isu penting dalam penyelenggaraan tugas dan fungsi kecamatan antara lain:

1. Kecamatan sering kali menghadapi keterbatasan sumber daya manusia yang memadai untuk menjalankan tugas dan fungsinya. Hal ini dapat mempengaruhi kualitas pelayanan kepada masyarakat;
2. Masih kurangnya kualitas sumber daya aparatur yang mumpuni dapat menghambat penyelenggaraan tugas dan fungsi kecamatan;
3. Perlu adanya koordinasi yang baik antara kecamatan dan kelurahan dalam menjalankan tugas dan fungsi, seperti perencanaan pembangunan dan pelayanan publik;

4. Kecamatan perlu mengembangkan kemampuan pegawai untuk memanfaatkan teknologi yang canggih dan meningkatkan kualitas pelayanan publik;
5. Kecamatan harus mampu menjalankan tugas dan fungsinya sebagai pusat pelayanan dasar publik, termasuk meningkatkan kualitas pelayanan dan mengoptimalkan fungsi pegawai
6. Kecamatan perlu mengkoordinasikan upaya penyelenggaraan ketenteraman dan ketertiban masyarakat dengan penguatan keikutsertaan masyarakat dalam menjaga lingkungan sekitar;
7. Kecamatan perlu memastikan ketersediaan sarana dan prasarana yang memadai untuk mendukung pelayanan publik dan menjalankan tugas dan fungsi kecamatan.

Kekurangan yang terjadi khususnya pada Kecamatan Purworejo menjadi rintangan yang nyata, bagaiamana tetap melaksanakan pelayanan maupun pemerintahan ditengah keterbatasan yang relatif kompleks. Harapan kami sebagai ujung tombak pemerintahan selalu terfasilitasi segala kebutuhan dasar unruk melaksanakan pelayanan maupun roda pemerintahan.

2.4. Penelaahan Usulan Program dan Kegiatan Masyarakat

Kecamatan Purworejo tidak mengampu kegiatan yang diusulkan dari masyarakat, karena kecamatan Purworejo sebagai Perangkat Daerah yang mengusulkan usulan masyarakat kepada *stake holder* untuk pembangunan daerah agar menjadi rencana kegiatan dari stake holder sesuai fungsinya.

Tabel 2. 3 Usulan Program dan Kegiatan dari para Pemangku Kepentingan Tahun 2026 Kota Pasuruan

No.	Program/ Kegiatan	Lokasi	Indikator Kinerja	Besaran/ Volume	Catatan
1	2	3	4	5	6
		N I H I L			



BAB III
TUJUAN DAN SASARAN KECAMATAN PURWOREJO

3.1. Telaahan Terhadap Kebijakan Nasional

dengan tema "JATIM BERKAH-AMANAH" menunjukkan bahwa prioritas nasional tentang reformasi politik, hukum, dan birokrasi sejalan dengan sasaran provinsi untuk memperkuat penyelenggaraan tata kelola pemerintahan yang baik. Prioritas nasional tentang reformasi politik, hukum dan birokrasi sejalan dengan sasaran daeerah untuk memperkuat penyelenggaraan tata kelola pemerintahan yang baik, bersih, efektif, berdaya guna, dan partisipatif. Hal ini menunjukkan komitmen pemerintah provinsi untuk meningkatkan kualitas pelayanan publik dan menciptakan pemerintahan yang baik. Dengan demikian, telaah ini menunjukkan bahwa pemerintah daerah Jawa Timur telah memiliki sasaran daerah yang relevan dengan prioritas nasional, namun perlu dilakukan evaluasi dan monitoring secara berkala untuk memastikan keberhasilan sasaran daerah. Berikut adalah tabel yang menampilkan keterkaitan prioritas di masing-masing level.

Tabel 3. 1
Prioritas dan Sasaran Kecamatan Purworejo

No	Prioritas Nasional	Prioritas Provinsi	Sasaran Daerah	Indikator Sasaran Daerah	Sasaran Perangkat Daerah	Indikator Sasaran Perangkat Daerah
1	2	3	4	5	6	7
1	Memperkuat reformasi politik, hukum, dan birokrasi, serta memperkuat pencegahan dan pemberantasan korupsi dan narkoba	JATIM BERKAH-AMANAH Memperkuat Penyelenggaraan Tata Kelola Pemerintahan yang Baik, Bersih, Efektif, Berdaya Guna dan Partisipatif	Meningkatnya Kualitas Pelayanan Publik	Indeks Pelayanan Publik	Meningkatnya pelayanan masyarakat sesuai prosedur	Persentase kelurahan yang telah menyelenggarakan pelayanan terintegrasi
2					Meningkatnya penanganan pengaduan pelayanan masyarakat	Persentase Tingkat Penyelesaian Laporan dan Pelanggaran Ketertiban Umum serta Ketentraman Masyarakat
3					Meningkatnya kualitas produk pelayanan	Persentase Kelembagaan Masyarakat yang aktif
4					Meningkatnya sarana dan prasarana fasilitas umum masyarakat	Persentase jumlah usulan musrembangkel yang sesuai pedoman

Sumber: Kertas kerja indikator kinerja Kecamatan Purworejo tahun 2026

Keterkaitan dengan prioritas nasional yaitu memperkuat reformasi politik, hukum dan birokrasi. Isu utama Kecamatan Purworejo dalam mendukung prioritas nasional adalah reformasi birokrasi, perbaikan tatakelola pemerintahan perlu dilakukan secara berkelanjutan agar tidak pernah menurun demi pelayanan masyarakat yang prima.

Prioritas Provinsi Jawa Timur (JATIM BERKAH-AMANAH) sejalan dengan prioritas nasional, yaitu memperkuat penyelenggaraan tata kelola pemerintahan yang baik. Dalam mendukung Prioritas Provinsi Jawa Timur Kecamatan Purworejo juga melakukan perbaikan tatakelola pemerintahan selaras dengan tugas pokok dan fungsi kecamatan.

Untuk mendukung prioritas provinsi, walapun tidak secara langsung mendukung, tetapi Kecamatan Purworjeo berkomtribusi dalam mebangun kepercayaan masyarakat melalui perbaikan tatakelola pemerintahan dengan memberikan pelayanan yang prima dan didukung dengan hasil kepuasan masyarakat atas layanan Kecamatan Purworejo.

3.2. Tujuan Dan Sasaran Renja Perangkat Daerah

Isu-isu penting dalam penyelenggaraan tugas dan fungsi Kecamatan Purworejo, karena berada di tengah perkotaan sehingga tantangan yang dihadapi berupa:

1. Pelayanan publik yang tidak efektif dan efisien dapat menyebabkan ketidakpuasan masyarakat. Contohnya adalah proses pengurusan dokumen yang lama dan birokrasi yang berbelit-belit. Perlu adanya inovasi pelayanan digital sebagai salah satu solusi bagi pemerintah daerah dalam mendukung kinerja Kecamatan Purworejo.
2. Keterlibatan masyarakat dalam pembangunan masih belum optimal. Perlu adanya organisasi-organisasi yang menggerakkan masyarakat agar aktif dalam pembangunan daerah memalui musrembangkel maupun *event* yang diselenggarakan oleh Pemerintah Daerah, sehingga kelurahan masih harus berperan aktif dalam melibatkan masyarakat untuk ikutserta dalam pembangunan daerah.
3. Kesadaran hukum masyarakat yang rendah dapat menyebabkan konflik dan permasalahan hukum. Masih sering dujumpai penyelesaian permasalahan hukum di level kelurahan yang menjadi tolok ukur kesadaran hukum masyarakat masih rendah, sehingga perlu edukasi yang berkelanjutan terkait kesadaran hukum.

Dengan mengetahui isu-isu penting tersebut, Pemerintah Daerah dapat meningkatkan kualitas penyelenggaraan tugas dan fungsi Kecamatan Purworejo dan meningkatkan kesejahteraan masyarakat. Oleh karena itu, perlu adanya upaya yang sistematis dan berkelanjutan untuk mengatasi isu-isu tersebut dan meningkatkan kualitas pelayanan publik, keterlibatan masyarakat, dan kesadaran hukum masyarakat. Hal tersebut di atas merupakan fondasi bagi Kecamatan Purworejo dalam merumuskan arah kebijakan, sehingga diperoleh tujuan dan sasaran sebagaimana tabel berikut:

Tabel 3. 2
Tujuan Kecamatan Purworejo

No	Tujuan Perangkat Daerah	Indikator Tujuan Perangkat Daerah	Target Kinerja Tujuan Perangkat Daerah Tahun 2026
1	Meningkatnya Kualitas Pelayanan Publik	Indeks Kepuasan Masyarakat atas layanan kecamatan	95,00

Sumber: *Kertas kerja indikator kinerja Kecamatan Purworejo tahun 2026*

Target IKM sebesar 95,00 menunjukkan bahwa pemerintah daerah bertujuan untuk mencapai tingkat kepuasan masyarakat yang sangat tinggi terhadap pelayanan publik di kecamatan. Nilai 95,00 menunjukkan bahwa masyarakat sangat puas dengan pelayanan yang diberikan, dan hanya ada sedikit ruang untuk perbaikan.

Dengan demikian, perangkat daerah perlu melakukan upaya-upaya untuk meningkatkan kualitas pelayanan publik, seperti meningkatkan efisiensi, efektifitas, dan responsifitas pelayanan, serta meningkatkan kualitas sumber daya manusia yang memberikan pelayanan.

Tabel 3. 3
Sasaran Kecamatan Purworejo

No	Sasaran Perangkat Daerah	Indikator Sasaran Perangkat Daerah	Target Kinerja Sasaran Perangkat Daerah Tahun 2026
1	Meningkatnya pelayanan masyarakat sesuai prosedur	Persentase kelurahan yang telah menyelenggarakan pelayanan terintegrasi	100,00%
2	Meningkatnya penanganan pengaduan pelayanan masyarakat	Persentase Tingkat Penyelesaian Laporan dan Pelanggaran Ketertiban Umum serta Ketentraman Masyarakat	100,00%
3	Meningkatnya kualitas produk pelayanan	Persentase Kelembagaan Masyarakat yang aktif	100,00%
4	Meningkatnya sarana dan prasarana fasilitas umum masyarakat	Persentase jumlah usulan musrembangkel yang sesuai pedoman	93,65%

Sumber: Kertas kerja indikator kinerja Kecamatan Purworejo tahun 2026

Sasaran Perangkat Daerah 1: Meningkatnya Pelayanan Masyarakat Sesuai Prosedur

- Indikator Sasaran Perangkat Daerah: Persentase kelurahan yang telah menyelenggarakan pelayanan terintegrasi
- Target Kinerja Sasaran Perangkat Daerah Tahun 2026: 100,00%,

sasaran perangkat daerah adalah meningkatkan pelayanan masyarakat sesuai prosedur di semua kelurahan. Indikator yang digunakan untuk mengukur keberhasilan adalah persentase kelurahan yang telah menyelenggarakan pelayanan terintegrasi. Target kinerja yang ingin dicapai pada tahun 2026 adalah mencapai 100,00%, yang berarti semua kelurahan telah menyelenggarakan pelayanan terintegrasi.

Sasaran Perangkat Daerah 2: Meningkatnya Penanganan Pengaduan Pelayanan Masyarakat

- indikator Sasaran Perangkat Daerah: Persentase Tingkat Penyelesaian Laporan dan Pelanggaran Ketertiban Umum serta Ketentraman Masyarakat
- Target Kinerja Sasaran Perangkat Daerah Tahun 2026: 100,00%,

Sasaran perangkat daerah adalah meningkatkan penanganan pengaduan pelayanan masyarakat. Indikator yang digunakan untuk mengukur keberhasilan adalah persentase tingkat penyelesaian laporan dan pelanggaran ketertiban umum serta ketentraman masyarakat. Target kinerja yang ingin dicapai pada tahun 2026 adalah mencapai 100,00%, yang berarti semua laporan dan pelanggaran telah ditangani dan diselesaikan.

Sasaran Perangkat Daerah 3: Meningkatnya Kualitas Produk Pelayanan

- Indikator Sasaran Perangkat Daerah: Persentase Kelembagaan Masyarakat yang aktif
- Target Kinerja Sasaran Perangkat Daerah Tahun 2026: 100,00%,

sasaran perangkat daerah adalah meningkatkan kualitas produk pelayanan. Indikator yang digunakan untuk mengukur keberhasilan adalah persentase kelembagaan masyarakat yang aktif. Target kinerja yang ingin dicapai pada tahun 2026 adalah mencapai 100,00%, yang berarti semua kelembagaan masyarakat telah aktif dan berkontribusi dalam meningkatkan kualitas produk pelayanan.

Sasaran Perangkat Daerah 4: Meningkatnya Sarana dan Prasarana Fasilitas Umum Masyarakat

- Indikator Sasaran Perangkat Daerah: Persentase jumlah usulan musrembangkel yang sesuai pedoman
- Target Kinerja Sasaran Perangkat Daerah Tahun 2026: 93,65%,

Sasaran perangkat daerah adalah meningkatkan sarana dan prasarana fasilitas umum masyarakat. Indikator yang digunakan untuk mengukur keberhasilan adalah persentase jumlah usulan musrembangkel yang sesuai pedoman. Target kinerja yang ingin dicapai pada tahun 2026 adalah mencapai 93,65%, yang berarti sebagian besar usulan musrembangkel telah sesuai dengan pedoman dan telah meningkatkan sarana dan prasarana fasilitas umum masyarakat.

Tabel 3. 4
Indikator Kinerja Utama Kecamatan Purworejo

No	Indikator Kinerja Utama	Indikator Kinerja Indikator Kinerja Utama	Target Kinerja Indikator Kinerja Perangkat Daerah
1	Meningkatnya Kualitas Pelayanan Publik	Indeks Kepuasan Masyarakat atas layanan kecamatan	95,00
2	Meningkatnya pelayanan masyarakat sesuai prosedur	Persentase kelurahan yang telah menyelenggarakan pelayanan terintegrasi	100,00%

No	Indikator Kinerja Utama	Indikator Kinerja Indikator Kinerja Utama	Target Kinerja Indikator Kinerja Perangkat Daerah
3	Meningkatnya penanganan pengaduan pelayanan masyarakat	Persentase Tingkat Penyelesaian Laporan dan Pelanggaran Ketertiban Umum serta Ketentraman Masyarakat	100,00%
4	Meningkatnya kualitas produk pelayanan	Persentase Kelembagaan Masyarakat yang aktif	100,00%
5	Meningkatnya sarana dan prasarana fasilitas umum masyarakat	Persentase jumlah usulan musrembangkel yang sesuai pedoman	93,65%

Sumber: Kertas kerja indikator kinerja Kecamatan Purworejo tahun 2026

IKU adalah suatu ukuran yang digunakan untuk mengukur keberhasilan suatu organisasi atau perangkat daerah dalam mencapai tujuannya. Berikut IKU Kecamatan Purworejo:

1. Meningkatnya Kualitas Pelayanan Publik: Indikator ini digunakan untuk mengukur keberhasilan perangkat daerah dalam meningkatkan kualitas pelayanan publik. Indikator Kinerja: Indeks Kepuasan Masyarakat atas layanan kecamatan. Target Kinerja: 95,00. Kecamatan Purworejo bertujuan untuk mencapai tingkat kepuasan masyarakat yang sangat tinggi atas layanan kecamatan, dengan target indeks kepuasan masyarakat sebesar 95,00.
2. Meningkatnya Pelayanan Masyarakat Sesuai Prosedur: Indikator ini digunakan untuk mengukur keberhasilan perangkat daerah dalam meningkatkan pelayanan masyarakat sesuai prosedur. Indikator Kinerja: Persentase kelurahan yang telah menyelenggarakan pelayanan terintegrasi. Target Kinerja: 100,00%. Kecamatan Purworejo bertujuan untuk mencapai 100% kelurahan yang telah menyelenggarakan pelayanan terintegrasi.
3. Meningkatnya Penanganan Pengaduan Pelayanan Masyarakat: Indikator ini digunakan untuk mengukur keberhasilan perangkat daerah dalam meningkatkan penanganan pengaduan pelayanan masyarakat. Indikator Kinerja: Persentase Tingkat Penyelesaian Laporan dan Pelanggaran Ketertiban Umum serta Ketentraman Masyarakat. Target Kinerja: 100,00%. Kecamatan Purworejo bertujuan untuk mencapai 100% penyelesaian laporan dan pelanggaran ketertiban umum serta ketentraman masyarakat.
4. Meningkatnya Kualitas Produk Pelayanan: Indikator ini digunakan untuk mengukur keberhasilan perangkat daerah dalam meningkatkan kualitas produk pelayanan. Indikator Kinerja: Persentase Kelembagaan Masyarakat yang aktif. Target Kinerja: 100,00%. Kecamatan Purworejo bertujuan untuk mencapai 100% kelembagaan masyarakat yang aktif.
5. Meningkatnya Sarana dan Prasarana Fasilitas Umum Masyarakat: Indikator ini digunakan untuk mengukur keberhasilan perangkat daerah dalam meningkatkan sarana dan prasarana fasilitas umum masyarakat. Indikator Kinerja: Persentase jumlah usulan musrembangkel yang sesuai pedoman. Target Kinerja: 93,65%.

Kecamatan Purworejo bertujuan untuk mencapai 93,65% usulan musrembangkel yang sesuai pedoman.

BAB IV RENCANA KERJA DAN PENDANAAN KECAMATAN PURWOREJO

4.1. Rencana Kerja Dan Pendanaan Kecamatan Purworejo

Untuk mengimplementasikan suatu kebijakan, diperlukan suatu program yang dapat dijalankan dalam rangka mencapai tujuan dan sasaran organisasi. Perumusan program merupakan proses penentuan jumlah dan jenis sumber daya yang diperlukan dalam rangka pelaksanaan suatu rencana serta penjabaran rinci tentang langkah-langkah yang diambil untuk menjabarkan kebijakan.

Rencana Program, Kegiatan dan Sub Kegiatan adalah cara untuk melaksanakan tujuan dan sasaran yang telah ditetapkan serta upaya yang dilakukan untuk mengetahui capaian keberhasilan sasaran dan tujuan. Sedangkan Program dimaksudkan sebagai kumpulan kegiatan yang sistematis dan terpadu untuk mendapatkan hasil yang dilaksanakan Perangkat Daerah guna mencapai sasaran tertentu. Dengan adanya program dan kegiatan diharapkan pula dapat menyelesaikan permasalahan–permasalahan yang dihadapi. Adapun salah satu faktor yang menjadi bahan petimbangan terhadap rumusan program dan kegiatan adalah pencapaian visi dan misi kepala daerah, khususnya yang diampu oleh Kecamatan Purworejo.

Program adalah bentuk instrumen kebijakan yang berisi satu atau lebih kegiatan yang dilaksanakan oleh Perangkat Daerah atau masyarakat, yang dikoordinasikan oleh pemerintah daerah untuk mencapai sasaran dan tujuan pembangunan daerah. Berikut program yang dilaksanakan oleh Kecamatan Purworejo:

1. Program penunjang urusan pemerintahan daerah /kota;
2. Program penyelenggaraan pemerintahan dan pelayanan publik;
3. Program pemberdayaan masyarakat desa dan kelurahan;
4. Program koordinasi ketentraman danketertiban umum;
5. Program penyelenggaraan urusan pemerintahan umum;

Kegiatan dan sub kegiatan adalah bagian dari program yang dilaksanakan oleh satu atau beberapa Perangkat Daerah sebagai bagian dari pencapaian sasaran terukur pada suatu program, dan terdiri dari sekumpulan tindakan pengerahan sumber daya baik yang berupa personil (sumber daya manusia), barang modal termasuk peralatan dan teknologi, dana, atau kombinasi dari beberapa atau kesemua jenis sumber daya tersebut, sebagai masukan (input) untuk menghasilkan keluaran (output) dalam bentuk barang/jasa. Indikator kinerja adalah alat ukur spesifik secara kuantitatif dan/atau kualitatif untuk masukan, proses, keluaran, hasil, manfaat, dan/atau dampak yang menggambarkan tingkat capaian kinerja suatu program atau kegiatan

Kecamatan Purworejo melaksanakan 13 kegiatan dan 60 sub kegiatan di tahun 2025, kegiatan dan sub kegiatan tersebut dilaksanakan dari

Tabel 4. 1
Rumusan Rencana Program dan Kegiatan Perangkat Daerah Tahun 2026 dan Perkiraan Maju Tahun 2027 Kota Pasuruan

Nama Perangkat Daerah: Kecamatan Purworejo

Kode					Urusan/Bidang Urusan Pemerintahan Daerah dan Program/Kegiatan/Sub Kegiatan	Indikator Kinerja Program/Kegiatan/Sub Kegiatan	Rencana Tahun 2026 (Tahun Rencana)				Catatan Penting	Prakiraan Maju Rencana Tahun 2027	
							Lokasi	Target Capaian Kinerja	Kebutuhan Dana/Pagu Indikatif	Sumber Dana		Target Capaian Kinerja	Kebutuhan Dana/Pagu Indikatif
1					2	3	4	5	6	7	8	9	10
					rankir 2026								
7					UNSUR KEWILAYAHAN				Rp 15.270.170.931				Rp 16.797.188.024
7	01				KECAMATAN				Rp 11.783.639.731				Rp 12.962.003.704
7	01	01			PROGRAM PENUNJANG URUSAN PEMERINTAHAN DAERAH KABUPATEN/KOTA	Level maturitas SPIP Perangkat Daerah Nilai SAKIP Perangkat Daerah	Kecamatan Purworejo	80 Nilai 3 Level	Rp 11.301.531.331	Dana Alokasi Umum (DAU)		80 Nilai 3 Level	Rp 12.431.684.464
7	01	01	2.01		Perencanaan, Penganggaran, dan Evaluasi Kinerja Perangkat Daerah	Persentase dokumen perencanaan dan laporan evaluasi kinerja yang tersusun tepat waktu	Kecamatan Purworejo	100 %	Rp 22.650.000	Dana Alokasi Umum (DAU)		100 %	Rp 24.915.000
7	01	01	2.01	0001	Penyusunan Dokumen Perencanaan Perangkat Daerah	Jumlah Dokumen Perencanaan Perangkat Daerah	Kecamatan Purworejo	2 Dokumen	Rp 19.770.000	Dana Alokasi Umum (DAU)		2 Dokumen	Rp 21.747.000
7	01	01	2.01	0006	Koordinasi dan Penyusunan Laporan Capaian Kinerja dan Ikhtisar Realisasi Kinerja SKPD	Jumlah Laporan Capaian Kinerja dan Ikhtisar ealisasi Kinerja SKPD dan Laporan Hasil Koordinasi Penyusunan Laporan	Kecamatan Purworejo	5 Laporan	Rp 480.000	Dana Alokasi Umum (DAU)		5 Laporan	Rp 528.000

Kode					Urusan/Bidang Urusan Pemerintahan Daerah dan Program/Kegiatan/Sub Kegiatan	Indikator Kinerja Program/Kegiatan/Sub Kegiatan	Rencana Tahun 2026 (Tahun Rencana)				Catatan Penting	Prakiraan Maju Rencana Tahun 2027	
							Lokasi	Target Capaian Kinerja	Kebutuhan Dana/Pagu Indikatif	Sumber Dana		Target Capaian Kinerja	Kebutuhan Dana/Pagu Indikatif
1					2	3	4	5	6	7	8	9	10
						Capaian Kinerja dan Ikhtisar Realisasi Kinerja SKPD							
7	01	01	2.01	0007	Evaluasi Kinerja Perangkat Daerah	Jumlah Laporan Evaluasi Kinerja Perangkat Daerah	Kecamatan Purworejo	1 Laporan	Rp 2.400.000	Dana Alokasi Umum (DAU)		1 Laporan	Rp 2.640.000
7	01	01	2.02		Administrasi Keuangan Perangkat Daerah	Persentase dokumen laporan keungan yang tersusun tepat waktu	Kecamatan Purworejo	100 %	Rp 10.169.723.704	Dana Alokasi Umum (DAU)		100 %	Rp 11.186.696.074
7	01	01	2.02	0001	Penyediaan Gaji dan Tunjangan ASN	Jumlah Orang yang Menerima Gaji dan Tunjangan ASN	Kecamatan Purworejo	71 Orang/bulan	Rp 10.022.555.704	Dana Alokasi Umum (DAU)		71 Orang/bulan	Rp 11.024.811.274
7	01	01	2.02	0004	Koordinasi dan Pelaksanaan Akuntansi SKPD	Jumlah Dokumen Koordinasi dan Pelaksanaan Akuntansi SKPD	Kecamatan Purworejo	24 Dokumen	Rp 1.200.000	Dana Alokasi Umum (DAU)		24 Dokumen	Rp 1.320.000
7	01	01	2.02	0005	Koordinasi dan Penyusunan Laporan Keuangan Akhir Tahun SKPD	Jumlah Laporan Keuangan Bulanan/ Triwulanan/ Semesteran SKPD dan Laporan Koordinasi Penyusunan Laporan Keuangan Bulanan/Triwulanan /Semesteran SKPD	Kecamatan Purworejo	17 Laporan	Rp 145.968.000	Dana Alokasi Umum (DAU)		17 Laporan	Rp 160.564.800
7	01	01	2.03		Administrasi Barang Milik Daerah pada	Persentase laporan BMD yang tersusun tepat waktu	Kecamatan Purworejo	100 %	Rp 10.340.000	Dana Alokasi		100 %	Rp 11.374.000

Kode					Urusan/Bidang Urusan Pemerintahan Daerah dan Program/Kegiatan/Sub Kegiatan	Indikator Kinerja Program/Kegiatan/Sub Kegiatan	Rencana Tahun 2026 (Tahun Rencana)				Catatan Penting	Prakiraan Maju Rencana Tahun 2027	
							Lokasi	Target Capaian Kinerja	Kebutuhan Dana/Pagu Indikatif	Sumber Dana		Target Capaian Kinerja	Kebutuhan Dana/Pagu Indikatif
1					2	3	4	5	6	7	8	9	10
					Perangkat Daerah					Umum (DAU)			
7	01	01	2.03	0005	Penyusunan Perencanaan Kebutuhan Barang Milik Daerah SKPD	Jumlah rencana kebutuhan barang milik daerah SKPD	Kecamatan Purworejo	1 Dokumen	Rp 900.000	Dana Alokasi Umum (DAU)		1 Dokumen	Rp 990.000
7	01	01	2.03	0005	Rekonsiliasi dan Penyusunan Laporan Barang Milik Daerah pada SKPD	Jumlah Laporan Rekonsiliasi dan Penyusunan Laporan Barang Milik Daerah pada SKPD	Kecamatan Purworejo	4 Laporan	Rp 9.440.000	Dana Alokasi Umum (DAU)		4 Laporan	Rp 10.384.000
7	01	01	2.05		Administrasi Kepegawaian Perangkat Daerah	Persentase SDM Aparatur yang meningkat kompetensinya	Kecamatan Purworejo	100 %	Rp 480.000	Dana Alokasi Umum (DAU)		100 %	Rp 528.000
7	01	01	2.05	0003	Pendataan dan Pengolahan Administrasi Kepegawaian	Jumlah Dokumen Pendataan dan Pengolahan Administrasi Kepegawaian	Kecamatan Purworejo	1 Dokumen	Rp 480.000	Dana Alokasi Umum (DAU)		1 Dokumen	Rp 528.000
7	01	01	2.06		Administrasi Umum Perangkat Daerah	Persentase terpenuhinya layanan administrasi perkantoran	Kecamatan Purworejo	100 %	Rp 60.998.600	Dana Alokasi Umum (DAU)		100 %	Rp 67.098.460
7	01	01	2.06	0001	Penyediaan Komponen Instalasi Listrik/Penerangan Bangunan Kantor	Jumlah Paket Komponen Instalasi Listrik/Penerangan Bangunan Kantor yang Disediakan	Kecamatan Purworejo	1 Paket	Rp 4.962.000	Dana Alokasi Umum (DAU)		1 Paket	Rp 5.458.200
7	01	01	2.06	0005	Penyediaan Barang Cetakan dan Penggandaan	Jumlah Paket Barang Cetakan dan	Kecamatan Purworejo	1 Paket	Rp 12.335.200	Dana Alokasi		1 Paket	Rp 13.568.720

Kode					Urusan/Bidang Urusan Pemerintahan Daerah dan Program/Kegiatan/Sub Kegiatan	Indikator Kinerja Program/Kegiatan/Sub Kegiatan	Rencana Tahun 2026 (Tahun Rencana)				Catatan Penting	Prakiraan Maju Rencana Tahun 2027	
							Lokasi	Target Capaian Kinerja	Kebutuhan Dana/Pagu Indikatif	Sumber Dana		Target Capaian Kinerja	Kebutuhan Dana/Pagu Indikatif
1					2	3	4	5	6	7	8	9	10
						Penggandaan yang Disediakan				Umum (DAU)			
7	01	01	2.06	0006	Penyediaan Bahan Bacaan dan Peraturan Perundang-undangan	Jumlah Dokumen Bahan Bacaan dan Peraturan Perundang-Undangan yang Disediakan	Kecamatan Purworejo	5 Dokumen	Rp 734.800	Dana Alokasi Umum (DAU)		5 Dokumen	Rp 808.280
7	01	01	2.06	0007	Penyediaan Bahan/Material	Jumlah Paket Bahan/Material yang Disediakan	Kecamatan Purworejo	1 Paket	Rp 4.000.000	Dana Alokasi Umum (DAU)		1 Paket	Rp 4.400.000
7	01	01	2.06	0008	Fasilitasi Kunjungan Tamu	Jumlah Laporan Fasilitasi Kunjungan Tamu	Kecamatan Purworejo	12 Laporan	Rp 12.480.000	Dana Alokasi Umum (DAU)		12 Laporan	Rp 13.728.000
7	01	01	2.06	0009	Penyelenggaraan Rapat Koordinasi dan Konsultasi SKPD	Jumlah Laporan Penyelenggaraan Rapat Koordinasi dan Konsultasi SKPD	Kecamatan Purworejo	12 Laporan	Rp 26.486.600	Dana Alokasi Umum (DAU)		12 Laporan	Rp 29.135.260
7	01	01	2.07		Pengadaan Barang Milik Daerah Penunjang Urusan Pemerintah Daerah	Persentase terpenuhinya pengadaan BMD	Kecamatan Purworejo	100 %	Rp 189.000.000	Dana Alokasi Umum (DAU)		100 %	Rp 207.900.000
7	01	01	2.07	0006	Pengadaan Peralatan dan Mesin Lainnya	Jumlah Unit Peralatan dan Mesin Lainnya yang Disediakan	Kecamatan Purworejo	20 Unit	Rp 189.000.000	Dana Alokasi Umum (DAU)		20 Unit	Rp 207.900.000
7	01	01	2.08		Penyediaan Jasa Penunjang Urusan	Persentase kebutuhan penunjang	Kecamatan Purworejo	100 %	Rp 698.356.222	Dana Alokasi		100 %	Rp 768.191.844

Kode					Urusan/Bidang Urusan Pemerintahan Daerah dan Program/Kegiatan/Sub Kegiatan	Indikator Kinerja Program/Kegiatan/Sub Kegiatan	Rencana Tahun 2026 (Tahun Rencana)				Catatan Penting	Prakiraan Maju Rencana Tahun 2027	
							Lokasi	Target Capaian Kinerja	Kebutuhan Dana/Pagu Indikatif	Sumber Dana		Target Capaian Kinerja	Kebutuhan Dana/Pagu Indikatif
1					2	3	4	5	6	7	8	9	10
					Pemerintahan Daerah	pemerintahan terfasilitasi				Umum (DAU)			
7	01	01	2.08	0001	Penyediaan Jasa Surat Menyurat	Jumlah Laporan Penyediaan Jasa Surat Menyurat	Kecamatan Purworejo	12 Laporan	Rp 1.300.000	Dana Alokasi Umum (DAU)		12 Laporan	Rp 1.430.000
7	01	01	2.08	0002	Penyediaan Jasa Komunikasi, Sumber Daya Air dan Listrik	Jumlah Laporan Penyediaan Jasa Komunikasi, Sumber Daya Air dan Listrik yang Disediakan	Kecamatan Purworejo	12 Laporan	Rp 88.705.572	Dana Alokasi Umum (DAU)		12 Laporan	Rp 97.576.129
7	01	01	2.08	0004	Penyediaan Jasa Pelayanan Umum Kantor	Jumlah Laporan Penyediaan Jasa Pelayanan Umum Kantor yang Disediakan	Kecamatan Purworejo	4 Laporan	Rp 608.350.650	Dana Alokasi Umum (DAU)		4 Laporan	Rp 669.185.715
7	01	01	2.09		Pemeliharaan Barang Milik Daerah Penunjang Urusan Pemerintahan Daerah	Persentase barang milik daerah yang terpelihara	Kecamatan Purworejo	100 %	Rp 149.982.805	Dana Alokasi Umum (DAU)		100 %	Rp 164.981.086
7	01	01	2.09	0001	Penyediaan Jasa Pemeliharaan, Biaya Pemeliharaan dan Pajak Kendaraan Perorangan Dinas atau Kendaraan Dinas Jabatan	Jumlah Kendaraan Perorangan Dinas atau Kendaraan Dinas Jabatan yang Dipelihara dan dibayarkan Pajaknya	Kecamatan Purworejo	1 Unit	Rp 45.380.000	Dana Alokasi Umum (DAU)		1 Unit	Rp 49.918.000
7	01	01	2.09	0002	Penyediaan Jasa Pemeliharaan, Biaya Pemeliharaan, Pajak dan Perizinan Kendaraan Dinas Operasional atau Lapangan	Jumlah Kendaraan Dinas Operasional atau Lapangan yang Dipelihara dan dibayarkan Pajak dan Perizinannya	Kecamatan Purworejo	8 Unit	Rp 50.505.495	Dana Alokasi Umum (DAU)		8 Unit	Rp 55.556.045

Kode					Urusan/Bidang Urusan Pemerintahan Daerah dan Program/Kegiatan/Sub Kegiatan	Indikator Kinerja Program/Kegiatan/Sub Kegiatan	Rencana Tahun 2026 (Tahun Rencana)				Catatan Penting	Prakiraan Maju Rencana Tahun 2027	
							Lokasi	Target Capaian Kinerja	Kebutuhan Dana/Pagu Indikatif	Sumber Dana		Target Capaian Kinerja	Kebutuhan Dana/Pagu Indikatif
1					2	3	4	5	6	7	8	9	10
7	01	01	2.09	0006	Pemeliharaan Peralatan dan Mesin Lainnya	Jumlah Peralatan dan Mesin Lainnya yang Dipelihara	Kecamatan Purworejo	18 Unit	Rp 22.130.000	Dana Alokasi Umum (DAU)		18 Unit	Rp 24.343.000
7	01	01	2.09	0009	Pemeliharaan/Rehabilitasi Gedung Kantor dan Bangunan Lainnya	Jumlah Gedung Kantor dan Bangunan Lainnya yang Dipelihara/Direhabilitasi	Kecamatan Purworejo	1 Unit	Rp 26.099.080	Dana Alokasi Umum (DAU)		1 Unit	Rp 28.708.988
7	01	01	2.09	0011	Pemeliharaan/Rehabilitasi Sarana dan Prasarana Pendukung Gedung Kantor atau Bangunan Lainnya	Jumlah Sarana dan Prasarana Pendukung Gedung Kantor atau Bangunan Lainnya yang Dipelihara/Direhabilitasi	Kecamatan Purworejo	1 Unit	Rp 5.868.230	Dana Alokasi Umum (DAU)		1 Unit	Rp 6.455.053
7	01	02			PROGRAM PENYELENGGARAAN PEMERINTAHAN DAN PELAYANAN PUBLIK	Persentase usulan musrenbang yang diakomodir dalam musrenbangkot	Kecamatan Purworejo	100 %	Rp 23.675.000	Dana Alokasi Umum (DAU)		100 %	Rp 26.042.500
7	01	02	2.01		Koordinasi Penyelenggaraan Kegiatan Pemerintahan di Tingkat Kecamatan	Jumlah Kegiatan Koordinasi Penyelenggaraan Kegiatan Pemerintahan di Tingkat Kecamatan	Kecamatan Purworejo	2 Kegiatan	Rp 23.675.000	Dana Alokasi Umum (DAU)		2 Kegiatan	Rp 26.042.500
7	01	01	2.01	0001	Koordinasi/Sinergi Perencanaan dan Pelaksanaan Kegiatan Pemerintahan dengan Perangkat Daerah dan Instansi Vertikal Terkait	Jumlah Laporan Koordinasi/Sinergi Perencanaan dan Pelaksanaan Kegiatan Pemerintahan dengan Perangkat Daerah dan	Kecamatan Purworejo	4 Laporan	Rp 23.675.000	Dana Alokasi Umum (DAU)		4 Laporan	Rp 26.042.500

Kode					Urusan/Bidang Urusan Pemerintahan Daerah dan Program/Kegiatan/Sub Kegiatan	Indikator Kinerja Program/Kegiatan/Sub Kegiatan	Rencana Tahun 2026 (Tahun Rencana)				Catatan Penting	Prakiraan Maju Rencana Tahun 2027	
							Lokasi	Target Capaian Kinerja	Kebutuhan Dana/Pagu Indikatif	Sumber Dana		Target Capaian Kinerja	Kebutuhan Dana/Pagu Indikatif
1					2	3	4	5	6	7	8	9	10
						Instansi Vertikal Terkait							
7	01	03			PROGRAM PEMBERDAYAAN MASYARAKAT DESA DAN KELURAHAN	Prosentase kelembagaan masyarakat yang di bina	Kecamatan Purworejo	100 %	Rp 144.013.600	Dana Alokasi Umum (DAU)		100 %	Rp 158.414.960
7	01	03	2.01		Koordinasi Kegiatan Pemberdayaan Desa	Jumlah Kegiatan Koordinasi Kegiatan Pemberdayaan Desa	Kecamatan Purworejo	11 Kegiatan	Rp 144.013.600	Dana Alokasi Umum (DAU)		11 Kegiatan	Rp 158.414.960
7	01	03	2.01	0003	Peningkatan Efektifitas Kegiatan Pemberdayaan Masyarakat di Wilayah Kecamatan	Jumlah Laporan Peningkatan Efektivitas Kegiatan Pemberdayaan Masyarakat di Wilayah Kecamatan	Kecamatan Purworejo	45 Laporan	Rp 144.013.600	Dana Alokasi Umum (DAU)		45 Laporan	Rp 158.414.960
7	01	04			PROGRAM KOORDINASI KETENTRAMAN DAN KETERTIBAN UMUM	Persentase penanganan pengaduan trantibmas dan kebencanaan	Kecamatan Purworejo	100 %	Rp 270.719.800	Dana Alokasi Umum (DAU)		100 %	Rp 297.791.780
7	01	04	2.01		Koordinasi Upaya Penyelenggaraan Ketenteraman dan Ketertiban Umum	Persentase penanganan pengaduan trantibmas	Kecamatan Purworejo	100 %	Rp 270.719.800	Dana Alokasi Umum (DAU)		100 %	Rp 297.791.780
7	01	04	2.01	0001	Sinergitas dengan Kepolisian Negara Republik Indonesia, Tentara Nasional Indonesia dan Instansi	Jumlah Laporan Hasil Sinergitas dengan Kepolisian Negara Republik Indonesia, Tentara Nasional Indonesia dan Instansi	Kecamatan Purworejo	84 Laporan	Rp 270.719.800	Dana Alokasi Umum (DAU)		84 Laporan	Rp 297.791.780

Kode					Urusan/Bidang Urusan Pemerintahan Daerah dan Program/Kegiatan/Sub Kegiatan	Indikator Kinerja Program/Kegiatan/Sub Kegiatan	Rencana Tahun 2026 (Tahun Rencana)				Catatan Penting	Prakiraan Maju Rencana Tahun 2027	
							Lokasi	Target Capaian Kinerja	Kebutuhan Dana/Pagu Indikatif	Sumber Dana		Target Capaian Kinerja	Kebutuhan Dana/Pagu Indikatif
1					2	3	4	5	6	7	8	9	10
					Vertikal di Wilayah Kecamatan	Vertikal di Wilayah Kecamatan							
7	01	05			PROGRAM PENYELENGGARAAN URUSAN PEMERINTAHAN UMUM	Persentase penyelenggaraan pelayanan Masyarakat	Kecamatan Purworejo	100 %	Rp 43.700.000	Dana Alokasi Umum (DAU)		100 %	Rp 48.070.000
7	01	05	2.01		Penyelenggaraan Urusan Pemerintahan Umum sesuai Penugasan Kepala Daerah	Jumlah Kegiatan Penyelenggaraan Urusan Pemerintahan Umum Sesuai Penugasan Kepala Daerah	Kecamatan Purworejo	15 Kegiatan	Rp 43.700.000	Dana Alokasi Umum (DAU)		15 Kegiatan	Rp 48.070.000
7	01	05	2.01	0007	Pelaksanaan semua Urusan Pemerintahan yang bukan merupakan Kewenangan Daerah dan tidak dilaksanakan oleh Instansi Vertikal	Jumlah Dokumen Semua Urusan Pemerintahan yang Bukan Merupakan Kewenangan Daerah dan Tidak Dilaksanakan oleh Instansi Vertikal	Kecamatan Purworejo	38 Dokumen	Rp 43.700.000	Dana Alokasi Umum (DAU)		38 Dokumen	Rp 48.070.000
					KELURAHAN POHJENTREK				Rp 495.518.700				Rp 545.070.570
7	01	01			PROGRAM PENUNJANG URUSAN PEMERINTAHAN DAERAH KABUPATEN/KOTA	Persentase kebutuhan penunjang pemerintahan yang terfasilitasi	Kelurahan Pohjentrek	100 %	Rp 68.726.600	Dana Alokasi Umum (DAU)		100 %	Rp 75.599.260
7	01	01	2.08		Penyediaan Jasa Penunjang Urusan Pemerintahan Daerah	Persentase terpenuhinya jasa penunjang layanan perkantoran	Kelurahan Pohjentrek	100 %	Rp 68.726.600	Dana Alokasi Umum (DAU)		100 %	Rp 75.599.260

Kode					Urusan/Bidang Urusan Pemerintahan Daerah dan Program/Kegiatan/Sub Kegiatan	Indikator Kinerja Program/Kegiatan/Sub Kegiatan	Rencana Tahun 2026 (Tahun Rencana)				Catatan Penting	Prakiraan Maju Rencana Tahun 2027	
							Lokasi	Target Capaian Kinerja	Kebutuhan Dana/Pagu Indikatif	Sumber Dana		Target Capaian Kinerja	Kebutuhan Dana/Pagu Indikatif
1					2	3	4	5	6	7	8	9	10
7	01	01	2.08	0004	Penyediaan Jasa Pelayanan Umum Kantor	Jumlah Laporan Penyediaan Jasa Pelayanan Umum Kantor yang Disediakan	Kelurahan Pohjentrek	12 Laporan	Rp 68.726.600	Dana Alokasi Umum (DAU)		12 Laporan	Rp 75.599.260
7	01	03			PROGRAM PEMBERDAYAAN MASYARAKAT DESA DAN KELURAHAN	Persentase Kelembagaan masyarakat yang dibina	Kelurahan Pohjentrek	100 %	Rp 213.034.700	Dana Alokasi Umum (DAU)		100 %	Rp 234.338.170
7	01	03	2.02		Kegiatan Pemberdayaan Kelurahan	Jumlah kegiatan pemberdayaan kelurahan yang terlaksana	Kelurahan Pohjentrek	2 Kegiatan	Rp 213.034.700	Dana Alokasi Umum (DAU)		2 Kegiatan	Rp 234.338.170
7	01	03	2.02	0001	Peningkatan Partisipasi Masyarakat dalam Forum Musyawarah Perencanaan Pembangunan di Kelurahan	Jumlah Lembaga Kemasyarakatan yang Berpartisipasi dalam Forum Musyawarah Perencanaan Pembangunan di Kelurahan	Kelurahan Pohjentrek	10 Lembaga Kemasyarakat an	Rp 13.034.700	Dana Alokasi Umum (DAU)		10 Lembaga Kemasyarakat an	Rp 14.338.170
7	01	03	2.02	0003	Pemberdayaan Masyarakat di Kelurahan	Jumlah Pokmas dan Ormas yang Melaksanakan Pemberdayaan Masyarakat di Kelurahan	Kelurahan Pohjentrek	10 Pokmas / Ormas	Rp 200.000.000	Dana Alokasi Umum (DAU)		10 Pokmas / Ormas	Rp 220.000.000
7	01	04			PROGRAM KOORDINASI KETENTRAMAN DAN KETERTIBAN UMUM	Persentase kejadian bencana dan pengaduan trantibmas yang ditangani secara tepat waktu	Kelurahan Pohjentrek	100 %	Rp 28.052.100	Dana Alokasi Umum (DAU)		100 %	Rp 30.857.310
7	01	04	2.01		Koordinasi Upaya Penyelenggaraan	Jumlah kejadian bencana dan	Kelurahan Pohjentrek	100 %	Rp 28.052.100	Dana Alokas		100 %	Rp 30.857.310

Kode					Urusan/Bidang Urusan Pemerintahan Daerah dan Program/Kegiatan/Sub Kegiatan	Indikator Kinerja Program/Kegiatan/Sub Kegiatan	Rencana Tahun 2026 (Tahun Rencana)				Catatan Penting	Prakiraan Maju Rencana Tahun 2027	
							Lokasi	Target Capaian Kinerja	Kebutuhan Dana/Pagu Indikatif	Sumber Dana		Target Capaian Kinerja	Kebutuhan Dana/Pagu Indikatif
1					2	3	4	5	6	7	8	9	10
					Ketenteraman dan Ketertiban Umum	pengaduan trantibmas yang ditangani secara tepat waktu				i Umum (DAU)			
7	01	04	2.01	0001	Sinergitas dengan Kepolisian Negara Republik Indonesia, Tentara Nasional Indonesia dan Instansi Vertikal di Wilayah Kecamatan	Jumlah Laporan Hasil Sinergitas dengan Kepolisian Negara Republik Indonesia, Tentara Nasional Indonesia dan Instansi Vertikal di Wilayah Kecamatan	Kelurahan Pohjentrek	12 Laporan	Rp 28.052.100	Dana Alokasi Umum (DAU)		12 Laporan	Rp 30.857.310
7	01	05			PROGRAM PENYELENGGARAAN URUSAN PEMERINTAHAN UMUM	Jumlah kelurahan yang telah menyelenggarakan pelayanan terintegrasi	Kelurahan Pohjentrek	7 Kelurahan	Rp 185.705.300	Dana Alokasi Umum (DAU)		7 Kelurahan	Rp 204.275.830
7	01	05	2.01		Penyelenggaraan Urusan Pemerintahan Umum sesuai Penugasan Kepala Daerah	Jumlah Kegiatan Penyelenggaraan Urusan Pemerintahan	Kelurahan Pohjentrek	2 Kegiatan	Rp 185.705.300	Dana Alokasi Umum (DAU)		2 Kegiatan	Rp 204.275.830
7	01	05	2.01	0007	Pelaksanaan semua Urusan Pemerintahan yang bukan merupakan Kewenangan Daerah dan tidak dilaksanakan oleh Instansi Vertikal	Jumlah Dokumen Semua Urusan Pemerintahan yang Bukan Merupakan Kewenangan Daerah dan Tidak Dilaksanakan oleh Instansi Vertikal	Kelurahan Pohjentrek	12 Dokumen	Rp 185.705.300	Dana Alokasi Umum (DAU)		12 Dokumen	Rp 204.275.830
					KELURAHAN WIROGUNAN				Rp 440.640.500				Rp 484.704.550
7	01	01			PROGRAM PENUNJANG URUSAN PEMERINTAHAN	Persentase kebutuhan penunjang pemerintahan yang terfasilitasi	Kelurahan Wirogunan	100 %	Rp 50.090.500	Dana Alokasi		100 %	Rp 55.099.550

Kode					Urusan/Bidang Urusan Pemerintahan Daerah dan Program/Kegiatan/Sub Kegiatan	Indikator Kinerja Program/Kegiatan/Sub Kegiatan	Rencana Tahun 2026 (Tahun Rencana)				Catatan Penting	Prakiraan Maju Rencana Tahun 2027	
							Lokasi	Target Capaian Kinerja	Kebutuhan Dana/Pagu Indikatif	Sumber Dana		Target Capaian Kinerja	Kebutuhan Dana/Pagu Indikatif
1					2	3	4	5	6	7	8	9	10
					DAERAH KABUPATEN/KOTA					Umum (DAU)			
7	01	01	2.08		Penyediaan Jasa Penunjang Urusan Pemerintahan Daerah	Persentase terpenuhinya jasa penunjang layanan perkantoran	Kelurahan Wirogunan	100 %	Rp 50.090.500	Dana Alokasi Umum (DAU)		100 %	Rp 55.099.550
7	01	01	2.08	0004	Penyediaan Jasa Pelayanan Umum Kantor	Jumlah Laporan Penyediaan Jasa Pelayanan Umum Kantor yang Disediakan	Kelurahan Wirogunan	12 Laporan	Rp 50.090.500	Dana Alokasi Umum (DAU)		12 Laporan	Rp 55.099.550
7	01	03			PROGRAM PEMBERDAYAAN MASYARAKAT DESA DAN KELURAHAN	Persentase Kelembagaan masyarakat yang dibina	Kelurahan Wirogunan	100 %	Rp 216.200.000	Dana Alokasi Umum (DAU)		100 %	Rp 237.820.000
7	01	03	2.02		Kegiatan Pemberdayaan Kelurahan	Jumlah kegiatan pemberdayaan kelurahan yang terlaksana	Kelurahan Wirogunan	11 Laporan	Rp 216.200.000	Dana Alokasi Umum (DAU)		11 Laporan	Rp 237.820.000
7	01	03	2.02	0001	Peningkatan Partisipasi Masyarakat dalam Forum Musyawarah Perencanaan Pembangunan di Kelurahan	Jumlah Lembaga Kemasyarakatan yang Berpartisipasi dalam Forum Musyawarah Perencanaan Pembangunan di Kelurahan	Kelurahan Wirogunan	9 Lembaga Kemasyarakat an	Rp 16.200.000	Dana Alokasi Umum (DAU)		9 Lembaga Kemasyarakat an	Rp 17.820.000
7	01	03	2.02	0002	Pembangunan Sarana dan Prasarana Kelurahan	Jumlah Sarana dan Prasarana Kelurahan yang Terbangun	Kelurahan Wirogunan	36 Unit	Rp 26.035.200	Dana Alokasi Umum (DAU)		36 Unit	Rp 28.638.720

Kode					Urusan/Bidang Urusan Pemerintahan Daerah dan Program/Kegiatan/Sub Kegiatan	Indikator Kinerja Program/Kegiatan/Sub Kegiatan	Rencana Tahun 2026 (Tahun Rencana)				Catatan Penting	Prakiraan Maju Rencana Tahun 2027	
							Lokasi	Target Capaian Kinerja	Kebutuhan Dana/Pagu Indikatif	Sumber Dana		Target Capaian Kinerja	Kebutuhan Dana/Pagu Indikatif
1					2	3	4	5	6	7	8	9	10
7	01	03	2.02	0003	Pemberdayaan Masyarakat di Kelurahan	Jumlah Pokmas dan Ormas yang Melaksanakan Pemberdayaan Masyarakat di Kelurahan	Kelurahan Wirogunan	10 Pokmas / Ormas	Rp 173.964.800	Dana Alokasi Umum (DAU)		10 Pokmas / Ormas	Rp 191.361.280
7	01	04			PROGRAM KOORDINASI KETENTRAMAN DAN KETERTIBAN UMUM	Persentase kejadian bencana dan pengaduan trantibmas yang ditangani secara tepat waktu	Kelurahan Wirogunan	100 %	Rp 27.350.000	Dana Alokasi Umum (DAU)		100 %	Rp 30.085.000
7	01	04	2.01		Koordinasi Upaya Penyelenggaraan Ketenteraman dan Ketertiban Umum	Jumlah kejadian bencana dan pengaduan trantibmas yang ditangani secara tepat waktu	Kelurahan Wirogunan	100 %	Rp 27.350.000	Dana Alokasi Umum (DAU)		100 %	Rp 30.085.000
7	01	04	2.01	0001	Sinergitas dengan Kepolisian Negara Republik Indonesia, Tentara Nasional Indonesia dan Instansi Vertikal di Wilayah Kecamatan	Jumlah Laporan Hasil Sinergitas dengan Kepolisian Negara Republik Indonesia, Tentara Nasional Indonesia dan Instansi Vertikal di Wilayah Kecamatan	Kelurahan Wirogunan	12 Laporan	Rp 27.350.000	Dana Alokasi Umum (DAU)		12 Laporan	Rp 30.085.000
7	01	05			PROGRAM PENYELENGGARAAN URUSAN PEMERINTAHAN UMUM	Jumlah kelurahan yang telah menyelenggarakan pelayanan terintegrasi	Kelurahan Wirogunan	100 %	Rp 147.000.000	Dana Alokasi Umum (DAU)		100 %	Rp 161.700.000
7	01	05	2.01		Penyelenggaraan Urusan Pemerintahan Umum sesuai Penugasan Kepala Daerah	Jumlah Kegiatan Penyelenggaraan Urusan Pemerintahan	Kelurahan Wirogunan	15 kegiatan	Rp 147.000.000	Dana Alokasi Umum (DAU)		15 kegiatan	Rp 161.700.000

Kode					Urusan/Bidang Urusan Pemerintahan Daerah dan Program/Kegiatan/Sub Kegiatan	Indikator Kinerja Program/Kegiatan/Sub Kegiatan	Rencana Tahun 2026 (Tahun Rencana)				Catatan Penting	Prakiraan Maju Rencana Tahun 2027	
							Lokasi	Target Capaian Kinerja	Kebutuhan Dana/Pagu Indikatif	Sumber Dana		Target Capaian Kinerja	Kebutuhan Dana/Pagu Indikatif
1					2	3	4	5	6	7	8	9	10
7	01	05	2.01	0007	Pelaksanaan semua Urusan Pemerintahan yang bukan merupakan Kewenangan Daerah dan tidak dilaksanakan oleh Instansi Vertikal	Jumlah Dokumen Semua Urusan Pemerintahan yang Bukan Merupakan Kewenangan Daerah dan Tidak Dilaksanakan oleh Instansi Vertikal	Kelurahan Wirogunan	12 Dokumen	Rp 147.000.000	Dana Alokasi Umum (DAU)		12 Dokumen	Rp 161.700.000
					KELURAHAN TEMBOKREJO				Rp 505.312.080				Rp 555.843.288
7	01	01			PROGRAM PENUNJANG URUSAN PEMERINTAHAN DAERAH KABUPATEN/KOTA	Persentase kebutuhan penunjang pemerintahan yang terfasilitasi	Kelurahan Tembokrejo	100 %	Rp 74.019.880	Dana Alokasi Umum (DAU)		100 %	Rp 81.421.868
7	01	01	2.08		Penyediaan Jasa Penunjang Urusan Pemerintahan Daerah	Persentase terpenuhinya jasa penunjang layanan perkantoran	Kelurahan Tembokrejo	100 %	Rp 74.019.880	Dana Alokasi Umum (DAU)		100 %	Rp 81.421.868
7	01	01	2.08	0004	Penyediaan Jasa Pelayanan Umum Kantor	Jumlah Laporan Penyediaan Jasa Pelayanan Umum Kantor yang Disediakan	Kelurahan Tembokrejo	12 Laporan	Rp 74.019.880	Dana Alokasi Umum (DAU)		12 Laporan	Rp 81.421.868
7	01	03			PROGRAM PEMBERDAYAAN MASYARAKAT DESA DAN KELURAHAN	Persentase Kelembagaan masyarakat yang dibina	Kelurahan Tembokrejo	100 %	Rp 215.264.500	Dana Alokasi Umum (DAU)		100 %	Rp 236.790.950
7	01	03	2.02		Kegiatan Pemberdayaan Kelurahan	Jumlah kegiatan pemberdayaan kelurahan yang terlaksana	Kelurahan Tembokrejo	100 %	Rp 215.264.500	Dana Alokasi Umum (DAU)		100 %	Rp 236.790.950

Kode					Urusan/Bidang Urusan Pemerintahan Daerah dan Program/Kegiatan/Sub Kegiatan	Indikator Kinerja Program/Kegiatan/Sub Kegiatan	Rencana Tahun 2026 (Tahun Rencana)				Catatan Penting	Prakiraan Maju Rencana Tahun 2027	
							Lokasi	Target Capaian Kinerja	Kebutuhan Dana/Pagu Indikatif	Sumber Dana		Target Capaian Kinerja	Kebutuhan Dana/Pagu Indikatif
1					2	3	4	5	6	7	8	9	10
7	01	03	2.02	0001	Peningkatan Partisipasi Masyarakat dalam Forum Musyawarah Perencanaan Pembangunan di Kelurahan	Jumlah Lembaga Kemasyarakatan yang Berpartisipasi dalam Forum Musyawarah Perencanaan Pembangunan di Kelurahan	Kelurahan Tembokrejo	9 Lembaga Kemasyarakat an	Rp 15.264.500	Dana Alokasi Umum (DAU)		9 Lembaga Kemasyarakat an	Rp 16.790.950
7	01	03	2.02	0003	Pemberdayaan Masyarakat di Kelurahan	Jumlah Pokmas dan Ormas yang Melaksanakan Pemberdayaan Masyarakat di Kelurahan	Kelurahan Tembokrejo	10 Pokmas / Ormas	Rp 200.000.000	Dana Alokasi Umum (DAU)		10 Pokmas / Ormas	Rp 220.000.000
7	01	04			PROGRAM KOORDINASI KETENTRAMAN DAN KETERTIBAN UMUM	Persentase kejadian bencana dan pengaduan trantibmas yang ditangani secara tepat waktu	Kelurahan Tembokrejo	100 %	Rp 31.362.000	Dana Alokasi Umum (DAU)		100 %	Rp 34.498.200
7	01	04	2.01		Koordinasi Upaya Penyelenggaraan Ketenteraman dan Ketertiban Umum	Jumlah kejadian bencana dan pengaduan trantibmas yang ditangani secara tepat waktu	Kelurahan Tembokrejo		Rp 31.362.000	Dana Alokasi Umum (DAU)			Rp 34.498.200
7	01	04	2.01	0001	Sinergitas dengan Kepolisian Negara Republik Indonesia, Tentara Nasional Indonesia dan Instansi Vertikal di Wilayah Kecamatan	Jumlah Laporan Hasil Sinergitas dengan Kepolisian Negara Republik Indonesia, Tentara Nasional Indonesia dan Instansi Vertikal di Wilayah Kecamatan	Kelurahan Tembokrejo	12 Laporan Laporan	Rp 31.362.000	Dana Alokasi Umum (DAU)		12 Laporan Laporan	Rp 34.498.200
7	01	05			PROGRAM PENYELENGGARAAN URUSAN	Jumlah kelurahan yang telah menyelenggarakan pelayanan terintegrasi	Kelurahan Tembokrejo	100 %	Rp 184.665.700	Dana Alokasi		100 %	Rp 203.132.270

Kode					Urusan/Bidang Urusan Pemerintahan Daerah dan Program/Kegiatan/Sub Kegiatan	Indikator Kinerja Program/Kegiatan/Sub Kegiatan	Rencana Tahun 2026 (Tahun Rencana)				Catatan Penting	Prakiraan Maju Rencana Tahun 2027	
							Lokasi	Target Capaian Kinerja	Kebutuhan Dana/Pagu Indikatif	Sumber Dana		Target Capaian Kinerja	Kebutuhan Dana/Pagu Indikatif
1					2	3	4	5	6	7	8	9	10
					PEMERINTAHAN UMUM					Umum (DAU)			
7	01	05	2.01		Penyelenggaraan Urusan Pemerintahan Umum sesuai Penugasan Kepala Daerah	Jumlah Kegiatan Penyelenggaraan Urusan Pemerintahan	Kelurahan Tembokrejo		Rp 184.665.700	Dana Alokasi Umum (DAU)			Rp 203.132.270
7	01	05	2.01	0007	Pelaksanaan semua Urusan Pemerintahan yang bukan merupakan Kewenangan Daerah dan tidak dilaksanakan oleh Instansi Vertikal	Jumlah Dokumen Semua Urusan Pemerintahan yang Bukan Merupakan Kewenangan Daerah dan Tidak Dilaksanakan oleh Instansi Vertikal	Kelurahan Tembokrejo	12 Dokumen	Rp 184.665.700	Dana Alokasi Umum (DAU)		12 Dokumen	Rp 203.132.270
					KELURAHAN PURUTREJO				Rp 481.731.400				Rp 529.904.540
7	01	01			PROGRAM PENUNJANG URUSAN PEMERINTAHAN DAERAH KABUPATEN/KOTA	Persentase kebutuhan penunjang pemerintahan yang terfasilitasi	Kelurahan Purutrejo	100 %	Rp 66.328.800	Dana Alokasi Umum (DAU)		100 %	Rp 72.961.680
7	01	01	2.08		Penyediaan Jasa Penunjang Urusan Pemerintahan Daerah	Persentase terpenuhinya jasa penunjang layanan perkantoran	Kelurahan Purutrejo	100 %	Rp 66.328.800	Dana Alokasi Umum (DAU)		100 %	Rp 72.961.680
7	01	01	2.08	0004	Penyediaan Jasa Pelayanan Umum Kantor	Jumlah Laporan Penyediaan Jasa Pelayanan Umum Kantor yang Disediakan	Kelurahan Purutrejo	12 Laporan	Rp 66.328.800	Dana Alokasi Umum (DAU)		12 Laporan	Rp 72.961.680
7	01	03			PROGRAM PEMBERDAYAAN MASYARAKAT DESA	Persentase Kelembagaan	Kelurahan Purutrejo	100 %	Rp 216.193.700	Dana Alokasi		100 %	Rp 237.813.070

Kode					Urusan/Bidang Urusan Pemerintahan Daerah dan Program/Kegiatan/Sub Kegiatan	Indikator Kinerja Program/Kegiatan/Sub Kegiatan	Rencana Tahun 2026 (Tahun Rencana)				Catatan Penting	Prakiraan Maju Rencana Tahun 2027	
							Lokasi	Target Capaian Kinerja	Kebutuhan Dana/Pagu Indikatif	Sumber Dana		Target Capaian Kinerja	Kebutuhan Dana/Pagu Indikatif
1					2	3	4	5	6	7	8	9	10
					DAN KELURAHAN	masyarakat yang dibina				Umum (DAU)			
7	01	03	2.01		Koordinasi Kegiatan Pemberdayaan Desa	Jumlah Kegiatan Pemberdayaan Kelurahan yang terlaksana	Kelurahan Purutrejo	11 Laporan	Rp 16.193.700	Dana Alokasi Umum (DAU)		11 Laporan	Rp 17.813.070
7	01	03	2.01	0001	Peningkatan Partisipasi Masyarakat dalam Forum Musyawarah Perencanaan Pembangunan di Desa	Jumlah Lembaga Kemasyarakatan yang Berpartisipasi dalam Forum Musyawarah Perencanaan Pembangunan di Desa	Kelurahan Purutrejo	9 Lembaga Kemasyarakat an	Rp 16.193.700	Dana Alokasi Umum (DAU)		9 Lembaga Kemasyarakat an	Rp 17.813.070
7	01	03	2.02		Kegiatan Pemberdayaan Kelurahan	Jumlah Kegiatan Pemberdayaan Kelurahan yang terlaksana	Kelurahan Purutrejo	11 Laporan	Rp 200.000.000	Dana Alokasi Umum (DAU)		11 Laporan	Rp 220.000.000
7	01	03	2.02	0002	Pembangunan Sarana dan Prasarana Kelurahan	Jumlah Sarana dan Prasarana Kelurahan yang Terbangun	Kelurahan Purutrejo	10 Unit	Rp 17.647.800	Dana Alokasi Umum (DAU)		10 Unit	Rp 19.412.580
7	01	03	2.02	0003	Pemberdayaan Masyarakat di Kelurahan	Jumlah Pokmas dan Ormas yang Melaksanakan Pemberdayaan Masyarakat di Kelurahan	Kelurahan Purutrejo	8 Pokmas / Ormas	Rp 182.352.200	Dana Alokasi Umum (DAU)		8 Pokmas / Ormas	Rp 200.587.420
7	01	04			PROGRAM KOORDINASI KETENTRAMAN DAN KETERTIBAN UMUM	Persentase kejadian bencana dan pengaduan trantibmas yang ditangani secara tepat waktu	Kelurahan Purutrejo	100 %	Rp 27.693.700	Dana Alokasi Umum (DAU)		100 %	Rp 30.463.070

Kode					Urusan/Bidang Urusan Pemerintahan Daerah dan Program/Kegiatan/Sub Kegiatan	Indikator Kinerja Program/Kegiatan/Sub Kegiatan	Rencana Tahun 2026 (Tahun Rencana)				Catatan Penting	Prakiraan Maju Rencana Tahun 2027	
							Lokasi	Target Capaian Kinerja	Kebutuhan Dana/Pagu Indikatif	Sumber Dana		Target Capaian Kinerja	Kebutuhan Dana/Pagu Indikatif
1					2	3	4	5	6	7	8	9	10
7	01	04	2.01		Koordinasi Upaya Penyelenggaraan Ketenteraman dan Ketertiban Umum	Jumlah kejadian bencana dan pengaduan trantibmas yang ditangani secara tepat waktu	Kelurahan Purutrejo	100 %	Rp 27.693.700	Dana Alokasi Umum (DAU)		100 %	Rp 30.463.070
7	01	04	2.01	0001	Sinergitas dengan Kepolisian Negara Republik Indonesia, Tentara Nasional Indonesia dan Instansi Vertikal di Wilayah Kecamatan	Jumlah Laporan Hasil Sinergitas dengan Kepolisian Negara Republik Indonesia, Tentara Nasional Indonesia dan Instansi Vertikal di Wilayah Kecamatan	Kelurahan Purutrejo	12 Laporan	Rp 27.693.700	Dana Alokasi Umum (DAU)		12 Laporan	Rp 30.463.070
7	01	05			PROGRAM PENYELENGGARAAN URUSAN PEMERINTAHAN UMUM	Jumlah kelurahan yang telah menyelenggarakan pelayanan terintegrasi	Kelurahan Purutrejo	7 Kelurahan	Rp 171.515.200	Dana Alokasi Umum (DAU)		7 Kelurahan	Rp 188.666.720
7	01	05	2.01		Penyelenggaraan Urusan Pemerintahan Umum sesuai Penugasan Kepala Daerah	Jumlah Kegiatan Penyelenggaraan Urusan Pemerintahan	Kelurahan Purutrejo	15 Kegiatan	Rp 171.515.200	Dana Alokasi Umum (DAU)		15 Kegiatan	Rp 188.666.720
7	01	05	2.01	0007	Pelaksanaan semua Urusan Pemerintahan yang bukan merupakan Kewenangan Daerah dan tidak dilaksanakan oleh Instansi Vertikal	Jumlah Dokumen Semua Urusan Pemerintahan yang Bukan Merupakan Kewenangan Daerah dan Tidak Dilaksanakan oleh Instansi Vertikal	Kelurahan Purutrejo	12 Dokumen	Rp 171.515.200	Dana Alokasi Umum (DAU)		12 Dokumen	Rp 188.666.720
					KELURAHAN KEBONAGUNG				Rp 504.879.900				Rp 555.367.890

Kode					Urusan/Bidang Urusan Pemerintahan Daerah dan Program/Kegiatan/Sub Kegiatan	Indikator Kinerja Program/Kegiatan/Sub Kegiatan	Rencana Tahun 2026 (Tahun Rencana)				Catatan Penting	Prakiraan Maju Rencana Tahun 2027	
							Lokasi	Target Capaian Kinerja	Kebutuhan Dana/Pagu Indikatif	Sumber Dana		Target Capaian Kinerja	Kebutuhan Dana/Pagu Indikatif
1					2	3	4	5	6	7	8	9	10
7	01	01			PROGRAM PENUNJANG URUSAN PEMERINTAHAN DAERAH KABUPATEN/KOTA	Persentase kebutuhan penunjang pemerintahan yang terfasilitasi	Kelurahan Kebonagung	100 %	Rp 34.078.900	Dana Alokasi Umum (DAU)		100 %	Rp 37.486.790
7	01	01	2.08		Penyediaan Jasa Penunjang Urusan Pemerintahan Daerah	Persentase terpenuhinya jasa penunjang layanan perkantoran	Kelurahan Kebonagung	100 %	Rp 34.078.900	Dana Alokasi Umum (DAU)		100 %	Rp 37.486.790
7	01	01	2.08	0004	Penyediaan Jasa Pelayanan Umum Kantor	Jumlah Laporan Penyediaan Jasa Pelayanan Umum Kantor yang Disediakan	Kelurahan Kebonagung	12 Laporan	Rp 34.078.900	Dana Alokasi Umum (DAU)		12 Laporan	Rp 37.486.790
7	01	03			PROGRAM PEMBERDAYAAN MASYARAKAT DESA DAN KELURAHAN	Persentase Kelembagaan masyarakat yang dibina	Kelurahan Kebonagung	100 %	Rp 216.059.100	Dana Alokasi Umum (DAU)		100 %	Rp 237.665.010
7	01	03	2.02		Kegiatan Pemberdayaan Kelurahan	Jumlah kegiatan pemberdayaan kelurahan yang terlaksana	Kelurahan Kebonagung	11 Kegiatan	Rp 216.059.100	Dana Alokasi Umum (DAU)		11 Kegiatan	Rp 237.665.010
7	01	03	2.02	0001	Peningkatan Partisipasi Masyarakat dalam Forum Musyawarah Perencanaan Pembangunan di Kelurahan	Jumlah Lembaga Kemasyarakatan yang Berpartisipasi dalam Forum Musyawarah Perencanaan Pembangunan di Kelurahan	Kelurahan Kebonagung	10 Lembaga Kemasyarakat an	Rp 16.059.100	Dana Alokasi Umum (DAU)		10 Lembaga Kemasyarakat an	Rp 17.665.010
7	01	03	2.02	0003	Pemberdayaan Masyarakat di Kelurahan	Jumlah Pokmas dan Ormas yang Melaksanakan	Kelurahan Kebonagung	10 Pokmas / Ormas	Rp 200.000.000	Dana Alokasi		10 Pokmas / Ormas	Rp 220.000.000

Kode					Urusan/Bidang Urusan Pemerintahan Daerah dan Program/Kegiatan/Sub Kegiatan	Indikator Kinerja Program/Kegiatan/Sub Kegiatan	Rencana Tahun 2026 (Tahun Rencana)				Catatan Penting	Prakiraan Maju Rencana Tahun 2027	
							Lokasi	Target Capaian Kinerja	Kebutuhan Dana/Pagu Indikatif	Sumber Dana		Target Capaian Kinerja	Kebutuhan Dana/Pagu Indikatif
1					2	3	4	5	6	7	8	9	10
						Pemberdayaan Masyarakat di Kelurahan				Umum (DAU)			
7	01	04			PROGRAM KOORDINASI KETENTRAMAN DAN KETERTIBAN UMUM	Persentase kejadian bencana dan pengaduan trantibmas yang ditangani secara tepat waktu	Kelurahan Kebonagung	100 %	Rp 27.320.000	Dana Alokasi Umum (DAU)		100 %	Rp 30.052.000
7	01	04	2.01		Koordinasi Upaya Penyelenggaraan Ketenteraman dan Ketertiban Umum	Jumlah kejadian bencana dan pengaduan trantibmas yang ditangani secara tepat waktu	Kelurahan Kebonagung	100 %	Rp 27.320.000	Dana Alokasi Umum (DAU)		100 %	Rp 30.052.000
7	01	04	2.01	0001	Sinergitas dengan Kepolisian Negara Republik Indonesia, Tentara Nasional Indonesia dan Instansi Vertikal di Wilayah Kecamatan	Jumlah Laporan Hasil Sinergitas dengan Kepolisian Negara Republik Indonesia, Tentara Nasional Indonesia dan Instansi Vertikal di Wilayah Kecamatan	Kelurahan Kebonagung	12 Laporan	Rp 27.320.000	Dana Alokasi Umum (DAU)		12 Laporan	Rp 30.052.000
7	01	05			PROGRAM PENYELENGGARAAN URUSAN PEMERINTAHAN UMUM	Jumlah kelurahan yang telah menyelenggarakan pelayanan terintegrasi	Kelurahan Kebonagung	7 kelurahan	Rp 227.421.900	Dana Alokasi Umum (DAU)		7 kelurahan	Rp 250.164.090
7	01	05	2.01		Penyelenggaraan Urusan Pemerintahan Umum sesuai Penugasan Kepala Daerah	Jumlah Kegiatan Penyelenggaraan Urusan Pemerintahan	Kelurahan Kebonagung	15 Kegiatan	Rp 227.421.900	Dana Alokasi Umum (DAU)		15 Kegiatan	Rp 250.164.090
7	01	05	2.01	0007	Pelaksanaan semua Urusan Pemerintahan yang bukan merupakan Kewenangan Daerah	Jumlah Dokumen Semua Urusan Pemerintahan yang Bukan Merupakan	Kelurahan Kebonagung	12 Dokumen	Rp 227.421.900	Dana Alokasi		12 Dokumen	Rp 250.164.090

Kode					Urusan/Bidang Urusan Pemerintahan Daerah dan Program/Kegiatan/Sub Kegiatan	Indikator Kinerja Program/Kegiatan/Sub Kegiatan	Rencana Tahun 2026 (Tahun Rencana)				Catatan Penting	Prakiraan Maju Rencana Tahun 2027	
							Lokasi	Target Capaian Kinerja	Kebutuhan Dana/Pagu Indikatif	Sumber Dana		Target Capaian Kinerja	Kebutuhan Dana/Pagu Indikatif
1					2	3	4	5	6	7	8	9	10
					dan tidak dilaksanakan oleh Instansi Vertikal	Kewenangan Daerah dan Tidak Dilaksanakan oleh Instansi Vertikal				Umum (DAU)			
					KELURAHAN PURWOREJO				Rp 559.010.420				Rp 614.911.462
7	01	01			PROGRAM PENUNJANG URUSAN PEMERINTAHAN DAERAH KABUPATEN/KOTA	Persentase kebutuhan penunjang pemerintahan terfasilitasi	Kelurahan Purworejo	100 %	Rp 55.598.820	Dana Alokasi Umum (DAU)		100 %	Rp 61.158.702
7	01	01	2.08		Penyediaan Jasa Penunjang Urusan Pemerintahan Daerah	Persentase terpenuhinya jasa penunjang layanan perkantoran	Kelurahan Purworejo	100 %	Rp 55.598.820	Dana Alokasi Umum (DAU)		100 %	Rp 61.158.702
7	01	01	2.08	0004	Penyediaan Jasa Pelayanan Umum Kantor	Jumlah Laporan Penyediaan Jasa Pelayanan Umum Kantor yang Disediakan	Kelurahan Purworejo	12 Laporan	Rp 55.598.820	Dana Alokasi Umum (DAU)		12 Laporan	Rp 61.158.702
7	01	03			PROGRAM PEMBERDAYAAN MASYARAKAT DESA DAN KELURAHAN	Persentase Kelembagaan masyarakat yang dibina	Kelurahan Purworejo	100 %	Rp 212.365.000	Dana Alokasi Umum (DAU)		100 %	Rp 233.601.500
7	01	03	2.02		Kegiatan Pemberdayaan Kelurahan	Jumlah kegiatan pemberdayaan kelurahan yang terlaksana	Kelurahan Purworejo	12 Kegiatan	Rp 212.365.000	Dana Alokasi Umum (DAU)		12 Kegiatan	Rp 233.601.500
7	01	03	2.02	0001	Peningkatan Partisipasi Masyarakat dalam Forum Musyawarah Perencanaan	Jumlah Lembaga Kemasyarakatan yang Berpartisipasi dalam Forum Musyawarah	Kelurahan Purworejo	8 Lembaga Kemasyarakat an	Rp 12.365.000	Dana Alokasi		8 Lembaga Kemasyarakat an	Rp 13.601.500

Kode					Urusan/Bidang Urusan Pemerintahan Daerah dan Program/Kegiatan/Sub Kegiatan	Indikator Kinerja Program/Kegiatan/Sub Kegiatan	Rencana Tahun 2026 (Tahun Rencana)				Catatan Penting	Prakiraan Maju Rencana Tahun 2027	
							Lokasi	Target Capaian Kinerja	Kebutuhan Dana/Pagu Indikatif	Sumber Dana		Target Capaian Kinerja	Kebutuhan Dana/Pagu Indikatif
1					2	3	4	5	6	7	8	9	10
					Pembangunan di Kelurahan	Perencanaan Pembangunan di Kelurahan				Umum (DAU)			
7	01	03	2.02	0002	Pembangunan Sarana dan Prasarana Kelurahan	Jumlah Sarana dan Prasarana Kelurahan yang Terbangun	Kelurahan Purworejo	32 Unit	Rp 23.142.400	Dana Alokasi Umum (DAU)		32 Unit	Rp 25.456.640
7	01	03	2.02	0003	Pemberdayaan Masyarakat di Kelurahan	Jumlah Pokmas dan Ormas yang Melaksanakan Pemberdayaan Masyarakat di Kelurahan	Kelurahan Purworejo	`15 Pokmas / Ormas	Rp 176.857.600	Dana Alokasi Umum (DAU)		`15 Pokmas / Ormas	Rp 194.543.360
7	01	04			PROGRAM KOORDINASI KETENTRAMAN DAN KETERTIBAN UMUM	Persentase kejadian bencana dan pengaduan trantibmas yang ditangani secara tepat waktu	Kelurahan Purworejo	100 %	Rp 45.702.100	Dana Alokasi Umum (DAU)		100 %	Rp 50.272.310
7	01	04	2.01		Koordinasi Upaya Penyelenggaraan Ketenteraman dan Ketertiban Umum	Jumlah kejadian bencana dan pengaduan trantibmas yang ditangani secara tepat waktu	Kelurahan Purworejo	100 %	Rp 45.702.100	Dana Alokasi Umum (DAU)		100 %	Rp 50.272.310
7	01	04	2.01	0001	Sinergitas dengan Kepolisian Negara Republik Indonesia, Tentara Nasional Indonesia dan Instansi Vertikal di Wilayah Kecamatan	Jumlah Laporan Hasil Sinergitas dengan Kepolisian Negara Republik Indonesia, Tentara Nasional Indonesia dan Instansi Vertikal di Wilayah Kecamatan	Kelurahan Purworejo	12 Laporan	Rp 45.702.100	Dana Alokasi Umum (DAU)		12 Laporan	Rp 50.272.310
7	01	05			PROGRAM PENYELENGGARAAN URUSAN	Jumlah kelurahan yang telah	Kelurahan Purworejo	100 %	Rp 245.344.500	Dana Alokasi		100 %	Rp 269.878.950

Kode					Urusan/Bidang Urusan Pemerintahan Daerah dan Program/Kegiatan/Sub Kegiatan	Indikator Kinerja Program/Kegiatan/Sub Kegiatan	Rencana Tahun 2026 (Tahun Rencana)				Catatan Penting	Prakiraan Maju Rencana Tahun 2027	
							Lokasi	Target Capaian Kinerja	Kebutuhan Dana/Pagu Indikatif	Sumber Dana		Target Capaian Kinerja	Kebutuhan Dana/Pagu Indikatif
1					2	3	4	5	6	7	8	9	10
					PEMERINTAHAN UMUM	menyelenggarakan pelayanan terintegrasi				Umum (DAU)			
7	01	05	2.01		Penyelenggaraan Urusan Pemerintahan Umum sesuai Penugasan Kepala Daerah	Jumlah Kegiatan Penyelenggaraan Urusan Pemerintahan	Kelurahan Purworejo	1 Kegiatan	Rp 245.344.500	Dana Alokasi Umum (DAU)		1 Kegiatan	Rp 269.878.950
7	01	05	2.01	0007	Pelaksanaan semua Urusan Pemerintahan yang bukan merupakan Kewenangan Daerah dan tidak dilaksanakan oleh Instansi Vertikal	Jumlah Dokumen Semua Urusan Pemerintahan yang Bukan Merupakan Kewenangan Daerah dan Tidak Dilaksanakan oleh Instansi Vertikal	Kelurahan Purworejo	12 Dokumen	Rp 245.344.500	Dana Alokasi Umum (DAU)		12 Dokumen	Rp 269.878.950
					KELURAHAN SEKARGADUNG				Rp 499.438.200				Rp 549.382.020
7	01	01			PROGRAM PENUNJANG URUSAN PEMERINTAHAN DAERAH KABUPATEN/KOTA	Persentase kebutuhan penunjang pemerintahan yang terfasilitasi	Kelurahan Sekargadung	100 %	Rp 50.106.400	Dana Alokasi Umum (DAU)		100 %	Rp 55.117.040
7	01	01	2.08		Penyediaan Jasa Penunjang Urusan Pemerintahan Daerah	Persentase terpenuhinya jasa penunjang layanan perkantoran	Kelurahan Sekargadung	100 %	Rp 50.106.400	Dana Alokasi Umum (DAU)		100 %	Rp 55.117.040
7	01	01	2.08	0004	Penyediaan Jasa Pelayanan Umum Kantor	Jumlah Laporan Penyediaan Jasa Pelayanan Umum Kantor yang Disediakan	Kelurahan Sekargadung	12 Laporan	Rp 50.106.400	Dana Alokasi Umum (DAU)		12 Laporan	Rp 55.117.040
7	01	03			PROGRAM PEMBERDAYAAN MASYARAKAT DESA	Persentase Kelembagaan	Kelurahan Sekargadung	100 %	Rp 208.835.500	Dana Alokasi		100 %	Rp 229.719.050

Kode					Urusan/Bidang Urusan Pemerintahan Daerah dan Program/Kegiatan/Sub Kegiatan	Indikator Kinerja Program/Kegiatan/Sub Kegiatan	Rencana Tahun 2026 (Tahun Rencana)				Catatan Penting	Prakiraan Maju Rencana Tahun 2027	
							Lokasi	Target Capaian Kinerja	Kebutuhan Dana/Pagu Indikatif	Sumber Dana		Target Capaian Kinerja	Kebutuhan Dana/Pagu Indikatif
1					2	3	4	5	6	7	8	9	10
					DAN KELURAHAN	masyarakat yang dibina				Umum (DAU)			
7	01	03	2.02		Kegiatan Pemberdayaan Kelurahan	Jumlah kegiatan pemberdayaan kelurahan yang terlaksana	Kelurahan Sekargadung	11 Kegiatan	Rp 208.835.500	Dana Alokasi Umum (DAU)		11 Kegiatan	Rp 229.719.050
7	01	03	2.02	0001	Peningkatan Partisipasi Masyarakat dalam Forum Musyawarah Perencanaan Pembangunan di Kelurahan	Jumlah Lembaga Kemasyarakatan yang Berpartisipasi dalam Forum Musyawarah Perencanaan Pembangunan di Kelurahan	Kelurahan Sekargadung	10 Lembaga Kemasyarakat an	Rp 8.835.500	Dana Alokasi Umum (DAU)		10 Lembaga Kemasyarakat an	Rp 9.719.050
7	01	03	2.02	0003	Pemberdayaan Masyarakat di Kelurahan	Jumlah Pokmas dan Ormas yang Melaksanakan Pemberdayaan Masyarakat di Kelurahan	Kelurahan Sekargadung	10 Pokmas / Ormas	Rp 200.000.000	Dana Alokasi Umum (DAU)		10 Pokmas / Ormas	Rp 220.000.000
7	01	04			PROGRAM KOORDINASI KETENTRAMAN DAN KETERTIBAN UMUM	Persentase kejadian bencana dan pengaduan trantibmas yang ditangani secara tepat waktu	Kelurahan Sekargadung	100 %	Rp 25.877.400	Dana Alokasi Umum (DAU)		100 %	Rp 28.465.140
7	01	04	2.01		Koordinasi Upaya Penyelenggaraan Ketenteraman dan Ketertiban Umum	Jumlah kejadian bencana dan pengaduan trantibmas yang ditangani secara tepat waktu	Kelurahan Sekargadung	100 %	Rp 25.877.400	Dana Alokasi Umum (DAU)		100 %	Rp 28.465.140
7	01	04	2.01	0001	Sinergitas dengan Kepolisian Negara Republik Indonesia, Tentara Nasional Indonesia dan Instansi	Jumlah Laporan Hasil Sinergitas dengan Kepolisian Negara Republik Indonesia, Tentara Nasional	Kelurahan Sekargadung	12 Laporan	Rp 25.877.400	Dana Alokasi Umum (DAU)		12 Laporan	Rp 28.465.140

Kode					Urusan/Bidang Urusan Pemerintahan Daerah dan Program/Kegiatan/Sub Kegiatan	Indikator Kinerja Program/Kegiatan/Sub Kegiatan	Rencana Tahun 2026 (Tahun Rencana)				Catatan Penting	Prakiraan Maju Rencana Tahun 2027	
							Lokasi	Target Capaian Kinerja	Kebutuhan Dana/Pagu Indikatif	Sumber Dana		Target Capaian Kinerja	Kebutuhan Dana/Pagu Indikatif
1					2	3	4	5	6	7	8	9	10
					Vertikal di Wilayah Kecamatan	Indonesia dan Instansi Vertikal di Wilayah Kecamatan							
7	01	05			PROGRAM PENYELENGGARAAN URUSAN PEMERINTAHAN UMUM	Jumlah kelurahan yang telah menyelenggarakan pelayanan terintegrasi	Kelurahan Sekargadung	7 Kelurahan	Rp 214.618.900	Dana Alokasi Umum (DAU)		7 Kelurahan	Rp 236.080.790
7	01	05	2.01		Penyelenggaraan Urusan Pemerintahan Umum sesuai Penugasan Kepala Daerah	Jumlah Kegiatan Penyelenggaraan Urusan Pemerintahan	Kelurahan Sekargadung	15 Kegiatan	Rp 214.618.900	Dana Alokasi Umum (DAU)		15 Kegiatan	Rp 236.080.790
7	01	05	2.01	0007	Pelaksanaan semua Urusan Pemerintahan yang bukan merupakan Kewenangan Daerah dan tidak dilaksanakan oleh Instansi Vertikal	Jumlah Dokumen Semua Urusan Pemerintahan yang Bukan Merupakan Kewenangan Daerah dan Tidak Dilaksanakan oleh Instansi Vertikal	Kelurahan Sekargadung	12 Dokumen	Rp 214.618.900	Dana Alokasi Umum (DAU)		12 Dokumen	Rp 236.080.790

Sumber: SIPD (Rankhir Renja) Tahun 2026

BAB V
PENUTUP

Rencana Kerja (Renja) menjadi sangat penting artinya dalam rangka mengimplementasikan Rencana Strategis Kecamatan Purworejo. Hal ini tentunya terkait dengan perencanaan pembangunan daerah yang merupakan wujud nyata tanggung jawab Pemerintah Daerah dalam mengakomodir berbagai kebutuhan masyarakat yang mengedapankan perencanaan pembangunan berbasis prorakyat guna menciptakan Good Governance, sebagaimana tuntutan paradigma baru pemerintahan yang menitikberatkan kepada keberpihakan masyarakat kecil. Output Rencana Kerja Kecamatan Purworejo yaitu Program Tahunan Kecamatan Purworejo yang sesuai dengan tugas pokok dan fungsi serta sasaran program Kecamatan Purworejo.

Renja Kecamatan Purworejo selain menjadi pedoman pelaksanaan kegiatan Tahun Anggaran 2026, juga berfungsi sebagai sarana peningkatan kinerja Kecamatan Purworejo. Oleh karena itu, renja sebagai bahan pelaksanaan kegiatan Tahun 2026, juga memberikan umpan balik yang sangat bermanfaat dalam pengambilan keputusan dan penyusunan rencana pada satu Tahun Anggaran mendatang bagi Kecamatan Purworejo.

EE. RENCANA KERJA BADAN LAYANAN UMUM DAERAH RUMAH SAKIT UMUM DAERAH dr. R. SOEDARSONO

BAB I
PENDAHULUAN

1.1. Latar Belakang

Rencana Bisnis dan Anggaran (RBA) merupakan dokumen perencanaan tahunan yang disusun oleh setiap organisasi perangkat daerah sebagai pedoman dalam pelaksanaan kegiatan selama satu tahun anggaran. Dokumen ini menjadi bagian integral dalam sistem perencanaan pembangunan nasional dan daerah yang mengacu pada visi, misi, serta tujuan strategis jangka menengah yang telah ditetapkan dalam Rencana Strategis (Renstra) Perangkat Daerah.

Sebagai rumah sakit milik pemerintah daerah, Badan Layanan Umum Daerah Rumah Sakit Umum Daerah dr. R. Soedarsono Kota Pasuruan memiliki peran vital dalam penyelenggaraan pelayanan kesehatan masyarakat yang berkualitas, merata, dan terjangkau. Dalam konteks pembangunan kesehatan daerah, Badan Layanan Umum Daerah Rumah Sakit Umum Daerah dr. R. Soedarsono berfungsi tidak hanya sebagai penyedia layanan medis, tetapi juga sebagai institusi strategis dalam mendukung pencapaian indikator kesehatan masyarakat Kota Pasuruan.

Penyusunan Rencana Bisnis dan Anggaran (RBA) Tahun 2026 Badan Layanan Umum Daerah Rumah Sakit Umum Daerah dr. R. Soedarsono Kota Pasuruan dilatarbelakangi oleh kebutuhan untuk memastikan bahwa seluruh program dan kegiatan rumah sakit sejalan dengan arah kebijakan pembangunan daerah sebagaimana tertuang dalam Rancangan Akhir RPJMD Kota Pasuruan Tahun 2025–2029 serta Rancangan Rencana Strategis RSUD yang berlaku. Dokumen ini juga disusun dengan mempertimbangkan dinamika kebutuhan layanan kesehatan, perkembangan teknologi medis, serta arah kebijakan nasional, khususnya dalam mendukung implementasi Program KJSU-KIA dan transformasi layanan melalui sistem Kelas Rawat Inap Standar (KRIS). Hal ini menjadi bagian dari upaya berkelanjutan untuk meningkatkan akses, mutu, dan pemerataan pelayanan kesehatan yang responsif terhadap tantangan dan kebutuhan masyarakat masa kini.

Selain itu, penyusunan Rencana Bisnis dan Anggaran (RBA) tahun 2026 ini juga dimaksudkan untuk meningkatkan akuntabilitas, transparansi, dan efisiensi penggunaan sumber daya rumah sakit, serta sebagai dasar dalam penganggaran dan pelaksanaan kegiatan tahun anggaran mendatang. Keterlibatan berbagai pemangku kepentingan dalam proses perencanaan juga menjadi aspek penting dalam memastikan bahwa rencana kerja yang disusun benar-benar menjawab kebutuhan masyarakat.

Dengan tersusunnya dokumen Rencana Bisnis dan Anggaran (RBA) ini, diharapkan Badan Layanan Umum Daerah Rumah Sakit Umum Daerah dr. R. Soedarsono dapat menjalankan fungsi dan tugasnya secara optimal, meningkatkan mutu pelayanan, serta

berkontribusi nyata dalam peningkatan derajat kesehatan masyarakat di Kota Pasuruan.

1.2. Landasan Hukum

Adapun yang menjadi landasan hukum Badan Layanan Umum Daerah Rumah Sakit Umum Daerah dr. R. Soedarsono Kota Pasuruan dalam menyusun Rencana Bisnis dan Anggaran (RBA) Tahun 2026 adalah sebagai berikut:

1. Undang-Undang Nomor 17 Tahun 2003 tentang Keuangan Negara (Lembaran Negara Republik Indonesia Tahun 2003 Nomor 47, Tambahan Lembaran negara Republik Indonesia Nomor 4286);
2. Undang-Undang Nomor 25 Tahun 2004 tentang Sistem Perencanaan Pembangunan Nasional (Lembaran Negara Republik Indonesia Tahun 2004 Nomor 104, Tambahan Lembaran Negara Republik Indonesia Nomor 4421);
3. Undang-Undang Nomor 23 Tahun 2014 tentang Pemerintah Daerah sebagaimana telah diubah dalam Peraturan Pemerintah Pengganti Undang-Undang 2 Tahun 2014 (Lembaran Negara Republik Indonesia Tahun 2014 Nomor 244);
4. Undang-Undang Nomor 17 Tahun 2023 tentang Kesehatan;
5. Peraturan Pemerintah Nomor 39 Tahun 2006 tentang Tata Cara Pengendalian dan Evaluasi Pelaksanaan Rencana Pembangunan;
6. Peraturan Pemerintah Nomor 38 Tahun 2007 tentang Pembagian Urusan Pemerintah antara Pemerintah, Pemerintah Daerah Provinsi dan Pemerintah Daerah Kabupaten/Kota (Lembaran Negara Tahun 2007 Nomor 82, Tambahan Lembaran Negara Nomor 4737);
7. Peraturan Pemerintah Nomor 41 Tahun 2007 tentang Organisasi Perangkat Daerah (Lembaran Negara Republik Indonesia Tahun 2007 Nomor 89 Tambahan Lembaran Negara Republik Indonesia Nomor 4741);
8. Peraturan Pemerintah Nomor 13 Tahun 2019 tentang Laporan dan Evaluasi Penyelenggaraan Pemerintah Daerah;
9. Peraturan Pemerintah Nomor 8 Tahun 2008 tentang Tahapan, Tata Cara Penyusunan, Pengendalian, dan Evaluasi Pelaksanaan Rencana Pembangunan Daerah;
10. Peraturan Menteri Dalam Negeri Nomor 86 Tahun 2017 tentang Tata Cara Perencanaan, Pengendalian dan Evaluasi Pembangunan Daerah, Tata Cara Evaluasi Rancangan Peraturan Daerah tentang Rencana Pembangunan Jangka Panjang Daerah dan Rencana Pembangunan Jangka Menengah Daerah, serta Tata Cara Perubahan Rencana Pembangunan Jangka Panjang Daerah, Rencana Pembangunan Jangka Menengah Daerah dan Rencana Kerja Pemerintah Daerah
11. Peraturan Menteri Pendayagunaan Aparatur Negara dan Reformasi Birokrasi Nomor 53 Tahun 2014 tentang Petunjuk Teknis Perjanjian Kinerja, Pelaporan Kinerja dan Tata Cara Reviu atas Laporan Kinerja Instansi Pemerintah;

12. Peraturan Menteri Dalam Negeri Republik Indonesia Nomor 90 Tahun 2019 tentang Klasifikasi, Kodefikasi, dan Nomenklatur Perencanaan Pembangunan dan Keuangan Daerah;
13. Peraturan Menteri Dalam Negeri Republik Indonesia Nomor 40 Tahun 2020 tentang Pedoman Penyusunan Rencana Kerja Pemerintah Daerah Tahun 2021;
14. Keputusan Menteri Dalam Negeri Republik Indonesia Nomor 050-3708 Tahun 2020 tentang Hasil Pemutakhiran Klasifikasi, Kodefikasi dan Nomenklatur Perencanaan Pembangunan dan Keuangan Daerah;
15. Keputusan Menteri Kesehatan Nomor 129/Menkes/SK/II/2008 tentang Standar Pelayanan Minimal Rumah Sakit;
16. Peraturan Menteri Kesehatan Nomor 13 Tahun 2020 tentang Perubahan atas Peraturan Menteri Kesehatan Nomor 21 Tahun 2020 tentang Rencana Strategis Kementerian Kesehatan Tahun 2020-2024;
17. Peraturan Daerah Kota Pasuruan Nomor 6 Tahun 2024 tentang Rencana Pembangunan Jangka Panjang Daerah Kota Pasuruan Tahun 2025–2045
18. Peraturan Daerah Kota Pasuruan Nomor 2 Tahun 2025 tentang Rencana Pembangunan Jangka Menengah Daerah Tahun 2025-2029
19. Peraturan Walikota Nomor 46 Tahun 2015 tentang Perubahan Atas Peraturan Walikota Pasuruan Nomor 73 Tahun 2011 tentang Tugas Pokok dan Fungsi Rumah Sakit Umum Daerah dr. R. Soedarsono;
20. Peraturan Walikota Pasuruan Nomor 4 Tahun 2021 tentang Pembentukan, Kedudukan, Susunan Organisasi, Tugas dan Fungsi, serta Tata Kerja Unit Organisasi Bersifat Khusus Rumah Sakit Umum Daerah dr. R. Soedarsono pada Dinas Kesehatan Kota Pasuruan;
21. Keputusan Walikota Nomor 188/674/423.031/2012 tentang Penetapan Penerapan Status Pola Pengelolaan Keuangan Badan Layanan Umum Daerah (PPK-BLUD) Rumah Sakit Umum Daerah dr. R. Soedarsono Kota Pasuruan;
22. Keputusan Walikota Nomor 188/8/423.011/2018 tentang Penerapan Status Pola Pengelolaan Keuangan BLUD Badan Layanan Umum Daerah Rumah Sakit Umum Daerah dr. R. Soedarsono Kota Pasuruan;
23. Peraturan Walikota Pasuruan Nomor 26 Tahun 2025 tentang Rencana Kerja Perangkat Daerah Tahun 2026.

1.3. Maksud dan Tujuan

1. Maksud

Penyusun Rencana Bisnis dan Anggaran (RBA) Badan Layanan Umum Daerah Rumah Sakit Umum Daerah dr. R. Soedarsono Kota Pasuruan adalah sebagai dokumen perencanaan penganggaran untuk periode sampai dengan akhir tahun anggaran dan

mempunyai fungsi sebagai pedoman dalam penyusunan dokumen Perencanaan Rumah Sakit Umum Daerah dr. R. Soedarsono Kota Pasuruan.

2. Tujuan

a. Menjabarkan Rencana Kegiatan Badan Layanan Umum Daerah Rumah Sakit Umum Daerah dr. R. Soedarsono Kota Pasuruan

b. Menjadi pedoman bagi pengelola (manajemen) Badan Layanan Umum Daerah Rumah Sakit Umum Daerah dr. R. Soedarsono Kota Pasuruan dalam melaksanakan seluruh kegiatan rumah sakit sampai dengan akhir Tahun 2025

c. Menjadi acuan bagi unit-unit kerja di Badan Layanan Umum Daerah Rumah Sakit Umum Daerah dr. R. Soedarsono Kota Pasuruan dalam penyusunan Rencana Kerja tahun 2026 dalam rangka penyelenggaraan pelayanan kesehatan di rumah sakit sebagai unit pelayanan publik

d. Menciptakan kepastian dan sinergitas perencanaan program kegiatan pelayanan kesehatan dan rujukan antar sektor maupun program tingkat pemerintah dalam keterpaduan sumber pendanaan

e. Mewujudkan efisiensi dan efektifitas dalam perencanaan alokasi sumber daya serta produktif dalam rangka peningkatan kinerja pelayanan kesehatan rumah sakit sebagai unit pelayanan publik

1.4. Sistematika Penulisan

Sistematika penulisan Rencana Bisnis dan Anggaran (RBA) Badan Layanan Umum Daerah Rumah Sakit Umum Daerah dr. R. Soedarsono Kota Pasuruan Tahun 2026 adalah sebagai berikut:

BAB I PENDAHULUAN

1.1 Latar Belakang

Menjelaskan secara ringkas pengertian Rencana Bisnis dan Anggaran (RBA) Rumah Sakit Umum Daerah, Fungsi Rencana Bisnis dan Anggaran (RBA) Rumah Sakit Umum Daerah dalam penyelenggaraan pembangunan daerah, proses penyusunan Rencana Bisnis dan Anggaran (RBA) Rumah Sakit Umum Daerah, keterkaitan Rencana Bisnis dan Anggaran (RBA) Rumah Sakit Umum Daerah dengan Dokumen Pembangunan Lainnya.

1.2 Landasan Hukum

Memuat penjelasan tentang undang-undang, peraturan pemerintah, peraturan daerah dan ketentuan peraturan lainnya tentang SOTK, kewenangan Rumah Sakit Umum Daerah, serta pedoman yang dijadikan acuan dalam penyusunan perencanaan dan penganggaran Rumah Sakit Umum Daerah.

1.3 Maksud dan Tujuan

Memuat penjelasan tentang maksud dan tujuan dari penyusunan Rencana Bisnis dan Anggaran (RBA) Rumah Sakit Umum Daerah.

1.4 Sistematika Penulisan

Menguraikan pokok bahasan dalam penulisan Rencana Bisnis dan Anggaran (RBA) Rumah Sakit Umum Daerah, serta susunan garis besar isi dokumen.

BAB II HASIL EVALUASI RENCANA BISNIS DAN ANGGARAN (RBA) PERANGKAT DAERAH TAHUN LALU

2.1 Evaluasi Pelaksanaan Rencana Bisnis dan Anggaran (RBA) Perangkat Daerah Tahun Lalu dan Capaian Renstra Perangkat Daerah

Berisikan kajian (review) terhadap hasil evaluasi pelaksanaan Rencana Bisnis dan Anggaran (RBA) tahun lalu 2024 dan perkiraan capaian tahun berjalan tahun 2025. Faktor pendorong, faktor penghambat, serta tindak lanjut atas hasil evaluasi tersebut.

2.2 Laporan Realisasi Perangkat Daerah

Pokok-pokok materi yang disajikan dalam bab ini, antara lain:

1. Realisasi program/kegiatan yang tidak memenuhi target kinerja hasil/keluaran yang direncanakan;
2. Realisasi program/kegiatan yang telah memenuhi target kinerja hasil/keluaran yang direncanakan;
3. Realisasi program/kegiatan yang melebihi target kinerja hasil/keluaran yang direncanakan;
4. Faktor-faktor penyebab tidak tercapainya, terpenuhinya atau melebihi target kinerja program/kegiatan
5. Implikasi yang timbul terhadap target capaian program Renstra Perangkat Daerah; dan
6. Kebijakan/tindakan perencanaan dan penganggaran yang perlu diambil untuk mengatasi faktor-faktor penyebab tersebut.

2.3 Analisis Kinerja Pelayanan Badan Layanan Umum Daerah Rumah Sakit Umum Daerah dr. R. Soedarsono Kota Pasuruan

Kajian ini memuat capaian kinerja pelayanan Perangkat Daerah berdasarkan indikator kinerja yang sudah ditentukan dalam NSPK, SPM maupun IKK. Indikator yang dikaji disesuaikan dengan tugas dan fungsi Badan Layanan Umum Daerah Rumah Sakit Umum Daerah dr. R. Soedarsono Kota Pasuruan serta ketentuan peraturan perundang-undangan yang terkait dengan kinerja pelayanan.

2.4 Isu-isu Penting Penyelenggaraan Tugas dan Fungsi Badan Layanan Umum Daerah Rumah Sakit Umum Daerah dr. R. Soedarsono Kota Pasuruan

Evaluasi kinerja pelayanan Perangkat Daerah mencakup tingkat pencapaian dan isu kritis, sinergi antar tingkat pemerintahan, permasalahan dan hambatan pelaksanaan tugas, dampaknya terhadap visi-misi kepala daerah serta target nasional/internasional (NSPK, SPM, SDGs), tantangan dan peluang peningkatan layanan, serta rumusan dalam isu-isu strategis sebagai rekomendasi program prioritas tahun berikutnya.

2.5 Review terhadap Rancangan Awal RKPD

Proses membandingkan rancangan awal RKPD dengan hasil analisis kebutuhan dilakukan untuk memastikan kesesuaian program dengan kondisi riil, yang menghasilkan temuan berupa usulan program baru serta penyesuaian volume, anggaran, dan prioritas kegiatan.

BAB III TUJUAN DAN SASARAN PERANGKAT DAERAH

3.1 Telaahan terhadap Kebijakan Nasional

Telaahan terhadap kebijakan nasional dan sebagaimana dimaksud, yaitu penelaahan yang menyangkut arah kebijakan dan prioritas pembangunan nasional dan yang terkait dengan tugas pokok dan fungsi Perangkat Daerah.

3.2 Tujuan dan Sasaran Renja Perangkat Daerah

Perumusan tujuan dan sasaran didasarkan atas rumusan isu-isu penting penyelenggaraan tugas dan fungsi Perangkat Daerah yang dikaitkan dengan sasaran target kinerja Renstra Perangkat Daerah

BAB IV RENCANA KERJA DAN PENDANAAN PERANGKAT DAERAH

Berisikan rencana program/kegiatan/sub kegiatan yang sesuai dengan hasil input di SIPD RI

BAB V PENUTUP

Berisikan catatan penting, kaidah-kaidah pelaksanaan, dan rencana tindak lanjut Rencana Bisnis dan Anggaran (RBA) Tahun 2026 Badan Layanan Umum Daerah Rumah Sakit Umum Daerah dr. R. Soedarsono Kota Pasuruan

BAB II
HASIL EVALUASI RENCANA BISNIS DAN ANGGARAN (RBA) Badan Layanan Umum Daerah Rumah Sakit Umum Daerah dr. R. Soedarsono KOTA PASURUAN TAHUN LALU

2.1. Evaluasi Pelaksanaan Rencana Bisnis dan Anggaran (RBA) Perangkat Daerah Tahun Lalu dan Capaian Renstra Perangkat Daerah

Berdasarkan Peraturan Pemerintah Nomor 8 Tahun 2008 tentang Tahapan, Tata Cara Penyusunan, Pengendalian, dan Evaluasi Pelaksanaan Rencana Pembangunan Daerah, setiap dokumen perencanaan wajib dievaluasi dalam pelaksanaannya. Evaluasi terhadap kinerja Badan Layanan Umum Daerah Rumah Sakit Umum Daerah dr. R. Soedarsono tahun 2024 dihasilkan bahwa rata-rata capaian kinerja program rumah sakit sebesar 96,36% (sangat tinggi) dan rata-rata realisasi anggaran program rumah sakit sebesar 95,06% (sangat tinggi). Selanjutnya evaluasi pelaksanaan rencana kerja rumah sakit hingga triwulan I Tahun 2025 mencakup 3 (tiga) aspek utama, yaitu kebijakan perencanaan program dan kegiatan, pelaksanaan rencana program dan kegiatan, serta hasil dari rencana program dan kegiatan tersebut. Rumah Sakit Umum Daerah (RSUD) dr. R. Soedarsono Kota Pasuruan diselenggarakan melalui 2 program, 2 kegiatan, 3 sub kegiatan, dan 50 sub-sub kegiatan Badan Layanan Umum Daerah (BLUD), dilaksanakan melalui anggaran BLUD, DAK, dan DBHCHT Tahun Anggaran 2025. Target pendapatan BLUD Badan Layanan Umum Daerah Rumah Sakit Umum Daerah dr. R. Soedarsono Kota Pasuruan pada Tahun 2025 sebesar Rp 90.401.239.083,00 dengan realisasi pendapatan sampai dengan 31 Maret tahun 2025 sebesar Rp 21.519.416.567,52 atau 23,80 %.

2.2. Laporan Realisasi Perangkat Daerah

Rekapitulasi Evaluasi Hasil Pelaksanaan Renja Perangkat Daerah dan Pencapaian Renstra Perangkat Daerah s/d Triwulan I Tahun 2025 Provinsi/Kabupaten/Kota disimpulkan bahwa secara keseluruhan, tingkat capaian kinerja program pada Urusan Pemerintahan Bidang Kesehatan terhadap target Rencana Kerja Perangkat Daerah (RKPD), telah mencapai rata-rata kinerja program Prioritas RKPD Kab/Kota sebesar 65,09% (Sedang) dengan rata-rata realisasi anggaran program prioritas RKPD Kab/Kota sebesar 18,97% (Sangat Rendah). Hal ini dikarenakan:

1. Program Penunjang Urusan Pemerintah Daerah Kabupaten/Kota

   Pelaksanaan Program Penunjang Urusan Pemerintah Daerah Kabupaten/Kota diukur dengan 1 (satu) indikator yaitu:

   1. *Cost Recovery Rate* (CRR). Pada triwulan I Tahun 2025 ditargetkan sebesar 107,69% dan terealisasi 102,61% atau tercapai 95,28%. Capaian ini berdasarkan pada perbandingan total pendapatan operasional rumah sakit triwulan I tahun 2025 dengan total pembiayaan operasional rumah sakit triwulan I Tahun 2025. Ketidakcapaian target indikator ini disebabkan karena data yang ditampilkan saat ini masih

bersumber dari triwulan I tahun 2025, sehingga hasilnya masih belum mencerminkan kondisi keseluruhan tahun. Seiring berjalannya waktu dan dengan adanya pembaruan data di akhir tahun, hasilnya diperkirakan akan menunjukkan perbaikan yang signifikan.

2. Program Pemenuhan Upaya Kesehatan Perorangan dan Upaya Kesehatan Masyarakat

   Pelaksanaan Program Pemenuhan Upaya Kesehatan Perorangan dan Upaya Kesehatan Masyarakat diukur dengan 1 (satu) indikator yaitu:

   1. Persentase Standar Pelayanan Minimal (SPM) yang tercapai. Pada tahun 2025 ditargetkan sebesar 90,84% dan 90,91% sehingga capaiannya sebesar 100%. Capaian ini berdasarkan pada pengukuran 99 indikator SPM, dan yang tercapai sejumlah 90 indikator. Ketercapaian ini berdasarkan pada terpenuhinya pelayanan kesehatan kepada masyarakat sesuai dengan Standar Pelayanan Minimal (SPM).

Hasil evaluasi Renja tahun 2025 menjadi dasar dalam menentukan arah perencanaan dan pelaksanaan program/kegiatan tahun 2026 pada Badan Layanan Umum Daerah Rumah Sakit Umum Daerah dr. R. Soedarsono Kota Pasuruan. Guna mencapai target yang telah ditetapkan, diperlukan dukungan dari aspek perencanaan, sumber daya manusia, sarana prasarana pendukung, dan anggaran yang memadai sebagaimana dapat dilihat pada tabel 2.1 berikut:

Tabel 2.1
Rekapitulasi Evaluasi Hasil Pelaksanaan Renja Perangkat Daerah dan Pencapaian Renstra Perangkat Daerah s/d Tribulan I Tahun 2025
Provinsi/Kabupaten/Kota

Perangkat Daerah: Badan Layanan Umum Daerah Rumah Sakit Umum Daerah dr. R. Soedarsono Kota Pasuruan

No	Kode Rekening	Urusan / Bidang Urusan Pemerintahan Daerah Dan Program / Kegiatan / Sub Kegiatan	Indikator Kinerja Program (Outcome) / Kegiatan (Output Kegiatan) / Sub Kegiatan (Output Sub Kegiatan)	Target Kinerja Capaian Program (Renstra PD) Tahun 2026	Realisasi Target Kinerja Hasil Program dan Keluaran Kegiatan s/d dengan 2023	Target dan Realisasi Kinerja Program dan Kegiatan Tahun 2024			Target Program dan Kegiatan (Renja Perangkat Daerah tahun 2025)	Perkiraan Realisasi Capaian Target Renstra PD s/d Tahun Berjalan	
						Target Renja PD tahun 2024	Renja PD tahun 2024	Tingkat Realisasi (%)		Realisasi Capaian Kinerja dan Anggaran Renja yang dievaluasi (2025)	Tingkat Capaian Realisasi Target Renstra (%)
0	1	2	3	4	5	6	7	8=(7/6)	9	10-(5+7+9)	11=(10/4)
1	0	Tujuan 1 Meningkatkan kesehatan masyarakat melalui kinerja rumah sakit	Indeks Kepuasan Masyarakat (IKM)	85,98	85,08	80,45	82,99	103,16	81,27	83,02	96,56
		Sasaran 1.1 Terwujudnya pelayanan kesehatan lanjutan yang berkualitas kepada masyarakat	Persentase Ketercapaian Indikator Nasional Mutu Rumah Sakit	92,99	84,62	84,34	84,62	100,33	84,51	78,63	84,56
		Sasaran 1.2 Meningkatnya sistem tata kelola pemerintahan yang baik dalam menjamin pelayanan prima	Nilai SAKIP SKPD	N/A	82,70	83,50	83,80	100,36	84,00	0,00	0,00
			Persentase temuan anggaran yang ditindaklanjuti	N/A	100,00	100,00	100,00	100,00	100,00	0,00	0,00
			Persentase rata-rata ketercapaian pelaksanaan program dukungan sasaran SKPD	N/A	96,30	N/A	N/A	N/A	N/A	N/A	N/A
		Tujuan 2 Meningkatkan Kualitas Manajerial Rumah Sakit	Nilai akreditasi rumah sakit	89,70	89,70	89,61	89,70	100,10	89,65	0,00	0,00%
		Sasaran 2 Meningkatnya pemenuhan standar	Persentase Peningkatan Capaian Indikator SPM	2,30	2,56	2,20	2,50	113,64	2,25	0,00	0,00%

No	Kode Rekening	Urusan / Bidang Urusan Pemerintahan Daerah Dan Program / Kegiatan / Sub Kegiatan	Indikator Kinerja Program (Outcome) / Kegiatan (Output Kegiatan) / Sub Kegiatan (Output Sub Kegiatan)	Target Kinerja Capaian Program (Renstra PD) Tahun 2026	Realisasi Target Kinerja Hasil Program dan Keluaran Kegiatan s/d dengan 2023	Target dan Realisasi Kinerja Program dan Kegiatan Tahun 2024			Target Program dan Kegiatan (Renja Perangkat Daerah tahun 2025)	Perkiraan Realisasi Capaian Target Renstra PD s/d Tahun Berjalan	
						Target Renja PD tahun 2024	Renja PD tahun 2024	Tingkat Realisasi (%)		Realisasi Capaian Kinerja dan Anggaran Renja yang dievaluasi (2025)	Tingkat Capaian Realisasi Target Renstra (%)
0	1	2	3	4	5	6	7	8=(7/6)	9	10-(5+7+9)	11=(10/4)
		pelayanan minimal di rumah sakit									
2	1.02.01	PROGRAM PENUNJANG URUSAN PEMERINTAHAN DAERAH KABUPATEN/KOTA	Persentase kebutuhan penunjang pemerintahan yang terfasilitasi	100	100	100,00	100,00	100,00	0,00	0,00	0,00%
			Cost Recovery Rate (CRR)	108,77	91,47	106,63	92,25	86,51	107,69	102,61	94,34
3	1.02.01.2.02	Kegiatan Administrasi Keuangan Perangkat Daerah	Persentase laporan keuangan yang tersusun tepat waktu	100	100	100,00	100,00	100,00	N/A	N/A	N/A
4	1.02.01.2.02.0001	Penyediaan gaji tunjangan ASN	Jumlah pegawai negeri sipil RSUD dr.R.Soedarsono yang terbayarkan gajinya setiap bulan	356	309	356,00	356,00	100,00	N/A	N/A	N/A
	1.02.01.2.08	Kegiatan Penyediaan Jasa Penunjang Urusan Pemerintah Daerah	Persentase terpenuhinya jasa penunjang layanan perkantoran	100	100	N/A	N/A	N/A	N/A	N/A	N/A
5	1.02.01.2.08.0004	Sub Kegiatan Penyediaan Jasa Tenaga Pendukung Perkantoran	Jumlah laporan penyediaan jasa pelayanan umum kantor yang disediakan	24,00	12,00	N/A	N/A	N/A	N/A	N/A	N/A
6	1.02.01.2.10	Kegiatan Peningkatan Pelayanan BLUD	Sales Growth Rate (SGR)	7,37	3,09	0,39	1,75	448,72	3,88	-0,15	-2,04
7	1.02.01.2.10.01	Sub Kegiatan Pelayanan dan Penunjang Pelayanan BLUD	Jumlah BLUD yang Menyediakan	12,00	1	1,00	1,00	100,00	12,00	12,00	100,00

No	Kode Rekening	Urusan / Bidang Urusan Pemerintahan Daerah Dan Program / Kegiatan / Sub Kegiatan	Indikator Kinerja Program (Outcome) / Kegiatan (Output Kegiatan) / Sub Kegiatan (Output Sub Kegiatan)	Target Kinerja Capaian Program (Renstra PD) Tahun 2026	Realisasi Target Kinerja Hasil Program dan Keluaran Kegiatan s/d dengan 2023	Target dan Realisasi Kinerja Program dan Kegiatan Tahun 2024			Target Program dan Kegiatan (Renja Perangkat Daerah tahun 2025)	Perkiraan Realisasi Capaian Target Renstra PD s/d Tahun Berjalan	
						Target Renja PD tahun 2024	Renja PD tahun 2024	Tingkat Realisasi (%)		Realisasi Capaian Kinerja dan Anggaran Renja yang dievaluasi (2025)	Tingkat Capaian Realisasi Target Renstra (%)
0	1	2	3	4	5	6	7	8=(7/6)	9	10-(5+7+9)	11=(10/4)
			Pelayanan dan Penunjang Kesehatan								
8	1.02.01.2.10.01.00.01.01.01.01	Sub Sub Kegiatan Penyusunan dokumen perencanaan BLUD	Jumlah dokumen perencanaan kinerja rumah sakit yang disusun	20,00	4	3,00	3,00	100,00	4,00	0,00	0,00
9	1.02.01.2.10.01.00.01.01.01.14	Sub Sub Kegiatan Evaluasi Kinerja BLUD	Jumlah Rekomendasi Atas Hasil Audit Keuangan dan Audit Kinerja Rumah Sakit oleh Auditor	20,00	4	4,00	4,00	100,00	4,00	1,00	5,00
			Jumlah Dokumen SAK di Unit Pelayanan Keperawatan yang Direview	160,00	0,00	N/A	N/A	N/A	32,00	0,00	0,00
			Jumlah dokumen monitoring dan evaluasi perencanaan kinerja rumah sakit yang disusun	12,00	0,00	4,00	4,00	100,00	4,00	0,00	0,00
10	1.02.01.2.10.01.00.01.01.02.01	Sub Sub Kegiatan Penyediaan Gaji dan Tunjangan ASN	Jumlah tenaga ASN rumah sakit yang memperoleh insentif jasa pelayanan (remunerasi)	405,00	309,00	342,00	342,00	100,00	360,00	333,00	82,22
11	1.02.01.2.10.01.00.01.01.02.09	Sub Sub Penyediaan gaji dan tunjangan non ASN	Jumlah tenaga Non ASN rumah sakit yang memperoleh gaji dan tunjangan	405,00	397,00	421,00	415,00	98,57	443,00	413,00	101,97

No	Kode Rekening	Urusan / Bidang Urusan Pemerintahan Daerah Dan Program / Kegiatan / Sub Kegiatan	Indikator Kinerja Program (Outcome) / Kegiatan (Output Kegiatan) / Sub Kegiatan (Output Sub Kegiatan)	Target Kinerja Capaian Program (Renstra PD) Tahun 2026	Realisasi Target Kinerja Hasil Program dan Keluaran Kegiatan s/d dengan 2023	Target dan Realisasi Kinerja Program dan Kegiatan Tahun 2024			Target Program dan Kegiatan (Renja Perangkat Daerah tahun 2025)	Perkiraan Realisasi Capaian Target Renstra PD s/d Tahun Berjalan	
						Target Renja PD tahun 2024	Renja PD tahun 2024	Tingkat Realisasi (%)		Realisasi Capaian Kinerja dan Anggaran Renja yang dievaluasi (2025)	Tingkat Capaian Realisasi Target Renstra (%)
0	1	2	3	4	5	6	7	8=(7/6)	9	10-(5+7+9)	11=(10/4)
12	1.02.01.2.10.01.00.01.01.02.12	Sub Sub Kegiatan Koordinasi dan Pelaksanaan Akuntansi BLUD	Jumlah orang yang terfasilitasi dalam kegiatan koordinasi	300,00	N/A	100,00	60,00	60,00	100,00	0,00	0,00
13	1.02.01.2.10.01.00.01.01.03.04	Sub Sub Kegiatan Pembinaan, pengawasan, dan pengendalian barang milik daerah pada SKPD dan BLUD	Jumlah barang milik daerah yang dikendalikan	6,00	N/A	N/A	N/A	N/A	3,00	0,00	0,00
14	1.02.01.2.10.01.00.01.01.04.09	Sub Sub Kegiatan Analisa dan pengembangan pendapatan BLUD serta penyusunan kebijakan pendapatan BLUD	Jumlah pengembangan pendapatan dan penyusunan kebijakan yang terlaksana	3,00	1,00	N/A	N/A	N/A	1,00	0,00	0,00
15	1.02.01.2.10.01.00.01.01.05.02	Sub Sub Kegiatan Pengadaan pakaian dinas beserta atribut kelengkapannya	Jumlah seragam yang dibeli	4,00	12,00	12,00	2,00	16,67	2,00	0,00	0,00
16	1.02.01.2.10.01.00.01.01.05.05	sub sub kegiatan monitoring, evaluasi, dan penilaian kinerja pegawai	Jumlah tenaga perawat yang melakukan kegiatan supervisi di pelayanan rawat inap	200,00	60,00	60,00	60,00	100,00	60,00	0,00	0,00
17	1.02.01.2.10.01.00.01.01.05.09	Sub Sub Kegiatan Pendidikan dan Pelatihan Pegawai Berdasarkan Tugas dan Fungsi	Jumlah pegawai mengikuti inhouse pendidikan	2,00	N/A	N/A	N/A	N/A	1,00	0,00	0,00
18	1.02.01.2.10.01.00.01.01.06.01	Sub Sub kegiatan penyediaan komponen	Jumlah komponen instalasi listrik yang disediakan	89,00	N/A	N/A	N/A	N/A	4,00	3,00	3,37

No	Kode Rekening	Urusan / Bidang Urusan Pemerintahan Daerah Dan Program / Kegiatan / Sub Kegiatan	Indikator Kinerja Program (Outcome) / Kegiatan (Output Kegiatan) / Sub Kegiatan (Output Sub Kegiatan)	Target Kinerja Capaian Program (Renstra PD) Tahun 2026	Realisasi Target Kinerja Hasil Program dan Keluaran Kegiatan s/d dengan 2023	Target dan Realisasi Kinerja Program dan Kegiatan Tahun 2024			Target Program dan Kegiatan (Renja Perangkat Daerah tahun 2025)	Perkiraan Realisasi Capaian Target Renstra PD s/d Tahun Berjalan	
						Target Renja PD tahun 2024	Renja PD tahun 2024	Tingkat Realisasi (%)		Realisasi Capaian Kinerja dan Anggaran Renja yang dievaluasi (2025)	Tingkat Capaian Realisasi Target Renstra (%)
0	1	2	3	4	5	6	7	8=(7/6)	9	10-(5+7+9)	11=(10/4)
		instalasi listrik/penerangan bangunan kantor	Jumlah pompa yang disediakan	2,00	N/A	N/A	N/A	N/A	4,00	2,00	100,00
			jumlah peralatan rumah tangga yang tersedia	8,00	N/A	N/A	N/A	N/A	7,00	1,00	12,50
			Jumlah komponen instalasi air	2,00	N/A	N/A	N/A	N/A	1,00	1,00	50,00
			Jumlah komponen instalasi listrik, air, dan telepon yang tersedia menurut jenisnya	N/A	93,00	117,00	85,00	72,65	N/A	N/A	N/A
19	1.02.01.2.10.01.00.01.01.06.02	Sub Sub Kegiatan Penyediaan Peralatan dan Perlengkapan Kantor	jumlah peralatan dan perlengkapan kantor yang dibeli	20,00	95	6,00	6,00	100,00	85,00	40,00	200
20	1.02.01.2.10.01.00.01.01.06.03	Sub Sub Kegiatan Penyediaan peralatan rumah tangga	Jumlah komponen peralatan rumah tangga yang dibeli	126,00	0,00	126,00	126,00	100,00	126,00	36,00	28,57
21	1.02.01.2.10.01.00.01.01.06.05	Sub Sub Kegiatan Penyediaan barang cetak dan penggandaan	Jumlah cetakan dan penggandaan yang tersedia menurut jenisnya	120,00	0,00	27,00	27,00	100,00	25,00	8,00	6,66
22	1.02.01.2.10.01.00.01.01.06.08	Sub Sub Kegiatan Fasilitasi Kunjungan Tamu	Jumlah tamu yang terfasilitasi	1.120,00	460,00	450,00	375,00	83,33	450,00	75,00	6,70
23	1.02.01.2.10.01.00.01.01.06.09	Sub Sub Kegiatan Penyelenggaraan rapat koordinasi dan konsultasi SKPD dan/atau BLUD	Jumlah orang yang terfasilitasi	9.936,00	1.107,00	3312,00	3115,00	94,05	4.513,00	764,00	7,69

No	Kode Rekening	Urusan / Bidang Urusan Pemerintahan Daerah Dan Program / Kegiatan / Sub Kegiatan	Indikator Kinerja Program (Outcome) / Kegiatan (Output Kegiatan) / Sub Kegiatan (Output Sub Kegiatan)	Target Kinerja Capaian Program (Renstra PD) Tahun 2026	Realisasi Target Kinerja Hasil Program dan Keluaran Kegiatan s/d dengan 2023	Target dan Realisasi Kinerja Program dan Kegiatan Tahun 2024			Target Program dan Kegiatan (Renja Perangkat Daerah tahun 2025)	Perkiraan Realisasi Capaian Target Renstra PD s/d Tahun Berjalan	
						Target Renja PD tahun 2024	Renja PD tahun 2024	Tingkat Realisasi (%)		Realisasi Capaian Kinerja dan Anggaran Renja yang dievaluasi (2025)	Tingkat Capaian Realisasi Target Renstra (%)
0	1	2	3	4	5	6	7	8=(7/6)	9	10-(5+7+9)	11=(10/4)
24	1.02.01.2.10.01.00.01.01.06.10	Sub Sub Kegiatan Penatausahaan arsip dinamis pada SKPD dan/atau BLUD	Jumlah arsip yang dikendalikan	12,00	N/A	4,00	3,00	75,00	3,00	0,00	0,00
25	1.02.01.2.10.01.00.01.01.06.12	Sub Sub Kegiatan Penyediaan Jasa Konsultan	Jumlah dokumen laporan konsultasi hukum	2,00	N/A	N/A	N/A	N/A	1,00	0,00	0,00
26	1.02.01.2.10.01.00.01.01.07.05	Sub Sub Kegiatan Pengadaan Mebel	Jumlah mebel yang dibeli	632,00	142,00	232,00	408,00	175,86	18,00	5,00	0,79
27	1.02.01.2.10.01.00.01.01.07.06	Sub Sub Kegiatan Pengadaan peralatan dan Mesin Lainnya	Jumlah alat/instrumen kesehatan dan kedokteran yang dibeli	36,00	23,00	39,00	32,00	82,05	29,00	0,00	0,00
28	1.02.01.2.10.01.00.01.01.07.11	Sub Sub Kegiatan Pengadaan Sarana dan Prasarana Pendukung Gedung Kantor Atau Bangunan Lainnya	Jumlah sarana prasarana pendukung yang dibangun	8,00	1,00	2,00	2,00	100,00	1,00	0,00	0,00
			Jumlah dokumen perencanaan yang disusun	6,00	N/A	4,00	2,00	50,00	1,00	0,00	0,00
			Jumlah dokumen pengawasan yang disusun	9,00	N/A	1,00	1,00	100,00	1,00	0,00	0,00
29	1.02.01.2.10.01.00.01.01.08.01	Sub Sub Kegiatan Penyediaan Jasa Surat Menyurat	Jumlah materai yang tersedia dan pengiriman dokumen	6.500,00	1390,00	2120,00	2.093,00	98,73	2.320,00	1.048,00	16,12
30	1.02.01.2.10.01.00.01.01.08.02	Sub Sub Kegiatan Penyediaan Jasa komunikasi, Sumber Daya Air, dan Listrik	Jumlah Jasa Komunikasi, Listrik dan Air yang Tersedia	60,00	12,00	12,00	12,00	100,00	12,00	1,00	1,67

No	Kode Rekening	Urusan / Bidang Urusan Pemerintahan Daerah Dan Program / Kegiatan / Sub Kegiatan	Indikator Kinerja Program (Outcome) / Kegiatan (Output Kegiatan) / Sub Kegiatan (Output Sub Kegiatan)	Target Kinerja Capaian Program (Renstra PD) Tahun 2026	Realisasi Target Kinerja Hasil Program dan Keluaran Kegiatan s/d dengan 2023	Target dan Realisasi Kinerja Program dan Kegiatan Tahun 2024			Target Program dan Kegiatan (Renja Perangkat Daerah tahun 2025)	Perkiraan Realisasi Capaian Target Renstra PD s/d Tahun Berjalan	
						Target Renja PD tahun 2024	Renja PD tahun 2024	Tingkat Realisasi (%)		Realisasi Capaian Kinerja dan Anggaran Renja yang dievaluasi (2025)	Tingkat Capaian Realisasi Target Renstra (%)
0	1	2	3	4	5	6	7	8=(7/6)	9	10-(5+7+9)	11=(10/4)
31	1.02.01.2.10.01.00.01.01.08.04	Sub Sub Kegiatan Penyediaan Jasa Pelayanan Umum Kantor	Jumlah jasa outsourcing yang dilaksanakan	2,00	N/A	N/A	N/A	N/A	3,00	1,00	50,00
32	1.02.01.2.10.01.00.01.01.09.01	Sub Sub Kegiatan Penyediaan Jasa Pemeliharaan, Biaya Pemeliharaan dan Pajak Kendaraan Perorangan Dinas atau Kendaraan Dinas Jabatan	Jumlah kendaraan dinas yang dipelihara dan terurus izinnya selama 1 tahun	52,00	10,00	14,00	14,00	100,00	14,00	5,00	9,62
33	1.02.01.2.10.01.00.01.01.09.02	Sub Sub Kegiatan Penyediaan Jasa Pemeliharaan, Biaya Pemeliharaan, Pajak dan Perizinan Kendaraan Dinas Operasional atau Lapangan	Jumlah kendaraan ambulans yang dipelihara dan terurus izinnya selama 1 tahun	22,00	6,00	6,00	6,00	100,00	6,00	6,00	27,27
34	1.02.01.2.10.01.00.01.01.09.03	Sub Sub kegiatan Penyediaan Jasa Pemeliharaan, Biaya Pemeliharaan dan Perizinan Alat Besar	Jumlah peralatan besar yang dipelihara dan terurus ijin selama 1 tahun	9,00	4,00	4,00	4,00	100,00	4,00	0,00	0,00
35	1.02.01.2.10.01.00.01.01.09.05	Sub Sub Kegiatan Pemeliharaan Mebel	Jumlah Mebeler Rumah Sakit yang Dipelihara	284,00	31,00	68,00	127,00	186,76	45,00	11,00	15,49
36	1.02.01.2.10.01.00.01.01.09.06	Sub Sub Kegiatan Pemeliharaan Peralatan dan Mesin Lainnya	Jumlah jenis peralatan dan mesin lainnya yang dipelihara	14,00	15,00	14,00	14,00	100,00	9,00	1,00	7,14
			Jumlah ruangan yang dipelihara	8,00	N/A	N/A	N/A	N/A	4,00	0,00	0,00

No	Kode Rekening	Urusan / Bidang Urusan Pemerintahan Daerah Dan Program / Kegiatan / Sub Kegiatan	Indikator Kinerja Program (Outcome) / Kegiatan (Output Kegiatan) / Sub Kegiatan (Output Sub Kegiatan)	Target Kinerja Capaian Program (Renstra PD) Tahun 2026	Realisasi Target Kinerja Hasil Program dan Keluaran Kegiatan s/d dengan 2023	Target dan Realisasi Kinerja Program dan Kegiatan Tahun 2024			Target Program dan Kegiatan (Renja Perangkat Daerah tahun 2025)	Perkiraan Realisasi Capaian Target Renstra PD s/d Tahun Berjalan	
						Target Renja PD tahun 2024	Renja PD tahun 2024	Tingkat Realisasi (%)		Realisasi Capaian Kinerja dan Anggaran Renja yang dievaluasi (2025)	Tingkat Capaian Realisasi Target Renstra (%)
0	1	2	3	4	5	6	7	8=(7/6)	9	10-(5+7+9)	11=(10/4)
			Jumlah kontrak service	2,00	N/A	N/A	N/A	N/A	1,00	0,00	0,00
37	1.02.01.2.10.01.00.01.01.09.09	Sub Sub Kegiatan Pemeliharaan/Rehabilitasi Gedung Kantor dan Bangunan Lainnya	Jumlah renovasi/rehabilitasi yang dilaksanakan	18,00	2,00	7,00	6,00	85,71	2,00	1,00	5,56
			Jumlah termin yang dibayar	3,00	N/A	1,00	1,00	100,00	1,00	0,00	0,00
			Jumlah dokumen pengawasan yang disusun	15,00	N/A	5,00	5,00	100,00	2,00	0,00	0,00
38	1.02.01.2.10.01.00.01.01.09.11	Sub Sub kegiatan pemeliharaan/rehabilitasi sarana dan prasarana pendukung gedung kantor atau bangunan lainnya	Jumlah renovasi/rehabilitasi sarana dan prasarana rumah sakit yang dilaksanakan	3,00	1,00	1,00	1,00	100,00	1,00	1,00	33,33
			Jumlah bulan tenaga kebersihan yang dibayarkan gajinya	36,00	N/A	12,00	12,00	100,00	12,00	0,00	0,00
39	1.02.01.2.10.01.02.01.02.01.01	Sub Sub Kegiatan Pelayanan Medik Umum	Jumlah kegiatan pemberdayaan manusia Kesehatan	3,00	N/A	1,00	0,00	0,00	4,00	4,00	133,33
40	1.02.01.2.10.01.02.01.02.01.02	Sub Sub Kegiatan Asuhan Keperawatan Generalis	Jumlah tenaga perawat yang melakukan kegiatan asuhan keperawatan generalis	120,00	N/A	0,00	0,00	0,00	50,00	0,00	0,00
41	1.02.01.2.10.01.02.01.02.03.01	Sub Sub pelayanan farmasi	Jumlah obat yang dibeli menurut jenisnya	748,00	513,00	748,00	689,00	92,11	720,00	720,00	96,26

No	Kode Rekening	Urusan / Bidang Urusan Pemerintahan Daerah Dan Program / Kegiatan / Sub Kegiatan	Indikator Kinerja Program (Outcome) / Kegiatan (Output Kegiatan) / Sub Kegiatan (Output Sub Kegiatan)	Target Kinerja Capaian Program (Renstra PD) Tahun 2026	Realisasi Target Kinerja Hasil Program dan Keluaran Kegiatan s/d dengan 2023	Target dan Realisasi Kinerja Program dan Kegiatan Tahun 2024			Target Program dan Kegiatan (Renja Perangkat Daerah tahun 2025)	Perkiraan Realisasi Capaian Target Renstra PD s/d Tahun Berjalan	
						Target Renja PD tahun 2024	Renja PD tahun 2024	Tingkat Realisasi (%)		Realisasi Capaian Kinerja dan Anggaran Renja yang dievaluasi (2025)	Tingkat Capaian Realisasi Target Renstra (%)
0	1	2	3	4	5	6	7	8=(7/6)	9	10-(5+7+9)	11=(10/4)
42	1.02.01.2.10.01.02.01.02.03.02	Sub Sub Kegiatan Pelayanan Laundry/Binatu	Jumlah bahan laundry yang dibeli menurut jenisnya	7,00	6,00	7,00	7,00	100,00	8,00	0,00	0,00
			Jumlah bahan binatu yang disediakan	81,00	N/A	20,00	20,00	100,00	43,00	0,00	0,00
43	1.02.01.2.10.01.02.01.02.03.03	Sub Sub Kegiatan Pengolahan Makanan/Gizi	Jumlah bahan makanan dan minuman bagi pasien yang dibeli menurut jenisnya	119,00	135,00	215,00	150,00	69,77	212,00	90,00	75,63
44	1.02.01.2.10.01.02.01.02.03.04	Sub Sub Kegiatan Pemeliharaan Sarana Prasarana dan Alat Kesehatan	Jumlah alat kesehatan dan penunjang kesehatan yang tersedia	275,00	71,00	71,00	71,00	100,00	60,00	5,00	1,82
			Jumlah alat kesehatan dan penunjang kesehatan yang terkalibrasi	60,00	0,00	0,00	0,00	0,00	30,00	0,00	0,00
45	1.02.01.2.10.01.02.01.02.03.05	Sub Sub Kegiatan Informasi dan Komunikasi	Jumlah Informasi dan Komunikasi yang dilayani	6,00	N/A	1,00	1,00	100,00	2,00	0,00	0,00
			Jumlah rapat pembahasan penanganan pengaduan dan kerjasama dengan pihak lain	30,00	N/A	10,00	5,00	50,00	20,00	4,00	13,33
46	1.02.01.2.10.01.02.01.02.03.06	Sub Sub Kegiatan Pelayanan Pemulasaran Jenazah	Jumlah jenazah yang dirawat	3.440,00	720,00	500,00	65,00	13,00	500,00	9,00	0,26

No	Kode Rekening	Urusan / Bidang Urusan Pemerintahan Daerah Dan Program / Kegiatan / Sub Kegiatan	Indikator Kinerja Program (Outcome) / Kegiatan (Output Kegiatan) / Sub Kegiatan (Output Sub Kegiatan)	Target Kinerja Capaian Program (Renstra PD) Tahun 2026	Realisasi Target Kinerja Hasil Program dan Keluaran Kegiatan s/d dengan 2023	Target dan Realisasi Kinerja Program dan Kegiatan Tahun 2024			Target Program dan Kegiatan (Renja Perangkat Daerah tahun 2025)	Perkiraan Realisasi Capaian Target Renstra PD s/d Tahun Berjalan	
						Target Renja PD tahun 2024	Renja PD tahun 2024	Tingkat Realisasi (%)		Realisasi Capaian Kinerja dan Anggaran Renja yang dievaluasi (2025)	Tingkat Capaian Realisasi Target Renstra (%)
0	1	2	3	4	5	6	7	8=(7/6)	9	10-(5+7+9)	11=(10/4)
47	1.02.01.2.10.01.02.01.02.03.07	Sub Sub Kegiatan Pelayanan nonmedik lainnya	Jumlah tenaga kerja rumah sakit yang mendapatkan vaksin influenza	1.260,00	120,00	420,00	0,00	0,00	420,00	0,00	0,00
			Jumlah tenaga kerja rumah sakit di unit pelayanan yang mendapatkan swab rectal	57,00	15,00	19,00	13,00	68,42	19,00	0,00	0,00
48	1.02.01.2.10.01.02.01.02.03.08	Sub Sub Kegiatan Pelaksanaan Akreditasi Rumah Sakit	Jumlah elemen penilaian akreditasi rumah sakit versi Kemenkes	22,00	0,00	22,00	22,00	100,00	22,00	22,00	100,00
49	1.02.01.2.10.01.02.01.02.03.12	Sub Sub Kegiatan Pengelolaan Sistem Informasi Kesehatan	Jumlah jenis alat dan bahan untuk mengelola sistem informasi manajemen rumah sakit	35,00	49,00	35,00	31,00	88,57	22,00	19,00	54,29
			Jumlah langganan cloud server untuk penyimpanan aplikasi sistem informasi rumah sakit	24,00	N/A	N/A	N/A	N/A	12,00	0,00	0,00
50	1.02.01.2.10.01.02.01.02.03.13	Sub Sub Kegiatan Pengadaan alat/ perangkat sistem informasi kesehatan dan jaringan internet	Jumlah peralatan untuk mendukung sistem informasi kesehatan dan jaringan internet rumah sakit	12,00	12,00	12,00	12,00	100,00	11,00	0,00	0,00

No	Kode Rekening	Urusan / Bidang Urusan Pemerintahan Daerah Dan Program / Kegiatan / Sub Kegiatan	Indikator Kinerja Program (Outcome) / Kegiatan (Output Kegiatan) / Sub Kegiatan (Output Sub Kegiatan)	Target Kinerja Capaian Program (Renstra PD) Tahun 2026	Realisasi Target Kinerja Hasil Program dan Keluaran Kegiatan s/d dengan 2023	Target dan Realisasi Kinerja Program dan Kegiatan Tahun 2024			Target Program dan Kegiatan (Renja Perangkat Daerah tahun 2025)	Perkiraan Realisasi Capaian Target Renstra PD s/d Tahun Berjalan	
						Target Renja PD tahun 2024	Renja PD tahun 2024	Tingkat Realisasi (%)		Realisasi Capaian Kinerja dan Anggaran Renja yang dievaluasi (2025)	Tingkat Capaian Realisasi Target Renstra (%)
0	1	2	3	4	5	6	7	8=(7/6)	9	10-(5+7+9)	11=(10/4)
			Jumlah instalasi jaringan untuk mendukung sistem informasi rumah sakit	4,00	N/A	N/A	N/A	N/A	2,00	0,00	0,00
51	1.02.01.2.10.01.02.01.02.03.14	Sub Sub Kegiatan Pengendalian dan Pengawasan serta Tindak Lanjut Pengawasan Perizinan Rumah Sakit Kelas C, D dan Fasilitas Pelayanan Kesehatan Lainnya	Jumlah izin yang diterbitkan	3,00	1,00	4,00	2,00	50,00	2,00	0,00	0,00
			Jumlah jasa konsultasi perizinan bangunan gedung	3,00	N/A	1,00	1,00	100,00	1,00	0,00	0,00
			Jumlah rapat pembahasan perizinan	12,00	N/A	0,00	0,00	0,00	4,00	0,00	0,00
52	1.02.01.2.10.01.02.01.02.03.16	Sub Sub Kegiatan Peningkatan Mutu Pelayanan Rumah Sakit	Jumlah pemeriksaan kesehatan lingkungan rumah sakit menurut jenisnya	16,00	16,00	1,00	1,00	100,00	12,00	2,00	12,50
			Jumlah pengelolaan limbah menurut jenisnya	2,00	2,00	4,00	4,00	100,00	4,00	4,00	200,00
			Jumlah jasa konsultasi pelaksanaan Survei Kepuasan Masyarakat (SKM)	2,00	N/A	N/A	N/A	N/A	1,00	1,00	50,00
			Jumlah pelaksanaan pemantapan mutu eksternal (PME)	4,00	N/A	N/A	N/A	N/A	2,00	2,00	50,00
53	1.02.01.2.10.01.02.01.02.03.21	Sub Sub Kegiatan Pemenuhan Kebutuhan Sumber Daya Manusia Kesehatan Sesuai Standar	Jumlah dokumen SOP yang dicetak	64,00	N/A	N/A	N/A	N/A	32,00	0,00	0,00

No	Kode Rekening	Urusan / Bidang Urusan Pemerintahan Daerah Dan Program / Kegiatan / Sub Kegiatan	Indikator Kinerja Program (Outcome) / Kegiatan (Output Kegiatan) / Sub Kegiatan (Output Sub Kegiatan)	Target Kinerja Capaian Program (Renstra PD) Tahun 2026	Realisasi Target Kinerja Hasil Program dan Keluaran Kegiatan s/d dengan 2023	Target dan Realisasi Kinerja Program dan Kegiatan Tahun 2024			Target Program dan Kegiatan (Renja Perangkat Daerah tahun 2025)	Perkiraan Realisasi Capaian Target Renstra PD s/d Tahun Berjalan	
						Target Renja PD tahun 2024	Renja PD tahun 2024	Tingkat Realisasi (%)		Realisasi Capaian Kinerja dan Anggaran Renja yang dievaluasi (2025)	Tingkat Capaian Realisasi Target Renstra (%)
0	1	2	3	4	5	6	7	8=(7/6)	9	10-(5+7+9)	11=(10/4)
54	1.02.01.2.10.01.02.01.02.03.22	Sub Sub Kegiatan Pembinaan dan Pengawasan Sumber Daya Manusia Kesehatan	Jumlah pegawai yang mengikuti In House training	2.300,00	505,00	475,00	391,00	82,32	350,00	189,00	8,22
			Jumlah pegawai yang mengikuti Ex House Training	138,00	91,00	72,00	142,00	197,22	35,00	26,00	18,84
55	1.02.01.2.10.01.02.01.02.03.33	Sub Sub Kegiatan Peningkatan Upaya Promosi Kesehatan, Advokasi, Kemitraan dan Pemberdayaan Masyarakat	Jumlah media promosi kesehatan	12,00	13,00	12,00	9,00	75,00	13,00	7,00	58,33
			Jumlah acara/event/kegiatan yang dilaksanakan	6,00	N/A	6,00	3,00	50,00	4,00	0,00	0,00
56	1.02.01.2.10.01.02.01.02.03.40	Sub Sub Kegiatan Pengadaan Bahan Habis Pakai	Jumlah bahan habis pakai, darah, dan oksigen yang dibeli menurut jenisnya	507,00	407,00	512,00	512,00	100,00	512,00	383,00	75,54
			Jumlah bahan dan alat laboratorium yang dibeli menurut jenisnya	165,00	211,00	204,00	154,00	75,49	204,00	153,00	92,73
			Jumlah bahan dan alat radiologi yang dibeli menurut jenisnya	2,00	2,00	2,00	2,00	100,00	2,00	2,00	100,00
57	1.02.01.2.10.01.02.01.02.03.41	Sub Sub Kegiatan Pembinaan Pelaksanaan Upaya Pelayanan Kesehatan	Jumlah rekomendasi atas kinerja rumah sakit oleh Dewan Pengawas	20,00	0,00	4,00	0,00	0,00	4,00	0,00	0,00
			Jumlah kegiatan Pemberdayaan Komite Medik	6,00	1,00	1,00	1,00	100,00	2,00	1,00	16,67

No	Kode Rekening	Urusan / Bidang Urusan Pemerintahan Daerah Dan Program / Kegiatan / Sub Kegiatan	Indikator Kinerja Program (Outcome) / Kegiatan (Output Kegiatan) / Sub Kegiatan (Output Sub Kegiatan)	Target Kinerja Capaian Program (Renstra PD) Tahun 2026	Realisasi Target Kinerja Hasil Program dan Keluaran Kegiatan s/d dengan 2023	Target dan Realisasi Kinerja Program dan Kegiatan Tahun 2024			Target Program dan Kegiatan (Renja Perangkat Daerah tahun 2025)	Perkiraan Realisasi Capaian Target Renstra PD s/d Tahun Berjalan	
						Target Renja PD tahun 2024	Renja PD tahun 2024	Tingkat Realisasi (%)		Realisasi Capaian Kinerja dan Anggaran Renja yang dievaluasi (2025)	Tingkat Capaian Realisasi Target Renstra (%)
0	1	2	3	4	5	6	7	8=(7/6)	9	10-(5+7+9)	11=(10/4)
			Jumlah kegiatan Pemberdayaan Komite Farmasi	5,00	1,00	1,00	1,00	100,00	2,00	0,00	0,00
			Jumlah kegiatan Pemberdayaan Komite K3RS	5,00	1,00	1,00	1,00	100,00	4,00	0,00	0,00
			Jumlah kegiatan Pemberdayaan Komite PPI	7,00	2,00	2,00	2,00	100,00	4,00	1,00	14,29
			Jumlah kegiatan Pemberdayaan Komite Mutu dan Keselamatan Pasien (PMKP)	7,00	2,00	2,00	2,00	100,00	4,00	0,00	0,00
			Jumlah kegiatan Pemberdayaan Komite Keperawatan	5,00	1,00	1,00	1,00	100,00	2,00	0,00	0,00
			Jumlah kegiatan Pemberdayaan Komite Tenaga Kesehatan lainnya	5,00	1,00	1,00	1,00	100,00	2,00	0,00	0,00
			Jumlah kegiatan Pemberdayaan Komite PPRA	2,00	2,00	2,00	2,00	100,00	4,00	0,00	0,00
			Jumlah kegiatan Pemberdayaan Komite Etik dan Hukum	2,00	0,00	1,00	1,00	100,00	2,00	0,00	0,00
			Jumlah kegiatan Pemberdayaan Unit Klaim dan Jaminan	1,00	0,00	1,00	1,00	100,00	12,00	0,00	0,00

No	Kode Rekening	Urusan / Bidang Urusan Pemerintahan Daerah Dan Program / Kegiatan / Sub Kegiatan	Indikator Kinerja Program (Outcome) / Kegiatan (Output Kegiatan) / Sub Kegiatan (Output Sub Kegiatan)	Target Kinerja Capaian Program (Renstra PD) Tahun 2026	Realisasi Target Kinerja Hasil Program dan Keluaran Kegiatan s/d dengan 2023	Target dan Realisasi Kinerja Program dan Kegiatan Tahun 2024			Target Program dan Kegiatan (Renja Perangkat Daerah tahun 2025)	Perkiraan Realisasi Capaian Target Renstra PD s/d Tahun Berjalan	
						Target Renja PD tahun 2024	Renja PD tahun 2024	Tingkat Realisasi (%)		Realisasi Capaian Kinerja dan Anggaran Renja yang dievaluasi (2025)	Tingkat Capaian Realisasi Target Renstra (%)
0	1	2	3	4	5	6	7	8=(7/6)	9	10-(5+7+9)	11=(10/4)
58	1.02.02	PROGRAM PEMENUHAN UPAYA KESEHATAN PERORANGAN DAN UPAYA KESEHATAN MASYARAKAT	Persentase indikator SPM yang tercapai sesuai standar	92,93	88,89	88,84	91,11	102,55	90,84	90,91	97,83
59	1.02.02.2.01	Kegiatan Penyediaan Fasilitas Pelayanan Kesehatan untuk UKM dan UKP Kewenangan Daerah Kabupaten/Kota	persentase ketersediaan sarana, prasarana dan peralatan kedokteran rumah sakit	100,00	96,61	100,00	100,00	100,00	100,00	0,00	0,00
60	1.02.02.2.01.12	Sub Kegiatan Rehabilitasi dan Pemeliharaan Rumah Sakit	Jumlah sarana, prasarana dan alat kesehatan yang telah dilakukan program rehabilitasi dan pemeliharaan oleh rumah sakit	2,00	3,00	0,00	0,00	0,00	1,00	0,00	0,00
61	1.02.02.2.01.14.00	Sub Kegiatan Pengadaan alat kesehatan/alat penunjang medik fasilitas pelayanan kesehatan	Jumlah Alat Kesehatan/Alat Penunjang Medik Fasilitas Pelayanan Kesehatan yang Disediakan	60,00	54,00	189,00	189,00	100,00	5,00	0,00	0,00

2.3. Analisis Kinerja Pelayanan Badan Layanan Umum Daerah Rumah Sakit Umum Daerah dr. R. Soedarsono Kota Pasuruan

Berisikan kajian terhadap capaian kinerja pelayanan Badan Layanan Umum Daerah Rumah Sakit Umum Daerah dr. R. Soedarsono Kota Pasuruan berdasarkan indikator yang telah ditetapkan dalam Rencana Strategis (Renstra). Kajian tersebut digunakan untuk mengukur seberapa jauh rumah sakit telah berhasil mencapai tujuan dan sasarannya. Adapun tujuan dan sasaran Badan Layanan Umum Daerah Rumah Sakit Umum Daerah dr. R. Soedarsono Kota Pasuruan adalah sebagai berikut:

1. Tujuan OPD

   Tujuan pertama yaitu Pelaksanaan Meningkatnya Kesehatan Masyarakat melalui Kinerja Rumah Sakit diukur dengan indikator Indeks Kepuasan Masyarakat (IKM). Tujuan kedua yaitu Pelaksanaan Meningkatnya Kualitas Manajerial Rumah Sakit diukur dengan indikator Nilai Akreditasi Rumah Sakit

2. Sasaran OPD

   Sasaran pertama yaitu Pelaksanaan Terwujudnya Pelayanan Kesehatan Lanjutan yang Berkualitas Kepada Masyarakat diukur dengan indikator Persentase Ketercapaian Indikator Nasional Mutu Rumah Sakit. Sasaran kedua yaitu Pelaksanaan Meningkatnya Pemenuhan Standar Pelayanan Minimal (SPM) di Rumah Sakit diukur dengan indikator Persentase Peningkatan Capaian Indikator SPM.

Pada tahun 2025, telah dilakukan penyesuaian terhadap Tujuan dan Sasaran serta indikator kinerja sesuai dengan struktur Pohon Kinerja Tahun 2025-2029. Penyesuaian tersebut meliputi perubahan dari sebelumnya terdapat 2 (dua) Tujuan dengan 2 (dua) Sasaran menjadi 1 (satu) Tujuan dengan 2 (dua) Sasaran, sebagaimana dapat dilihat lebih lanjut pada tabel 2.2 berikut:

Tabel 2.2
Pencapaian Kinerja Pelayanan Perangkat Daerah Badan Layanan Umum Daerah Rumah Sakit Umum Daerah dr. R. Soedarsono Kota Pasuruan

No	Indikator (IKU.SPM.IKK)	Angka/Nilai Target/Standar (IKU.SPM.IKK)	Target Renstra Perangkat Daerah				Realisasi Capaian				Proyeksi	
			Tahun 2022	Tahun 2023	Tahun 2024	Tahun 2025	Tahun 2021	Tahun 2022	Tahun 2023	Tahun 2024	Tahun 2025	Catatan analisis
1	Indeks Kepuasan Masyarakat (IKM)		80,19	80,23	80,45	81,27	81,94	84,83	85,08	82,99	85,13	Nilai IKM RSUD meningkat dari 2021 hingga 2023 berkat komitmen RSUD dalam meningkatkan mutu pelayanan. Namun, pada 2024 mengalami penurunan menjadi 82,99 karena pergantian penyedia survei dari Universitas Airlangga ke Surveyor Indonesia, yang memiliki perbedaan standar meskipun sama-sama merujuk Permen PAN-RB. Namun, pada Triwulan I 2025, nilai IKM kembali naik. RSUD optimis dapat terus meningkatkan kualitas pelayanan kepada masyarakat di masa yang akan datang
2	Nilai akreditasi rumah sakit		88,68	89,56	89,61	89,65	86,93	89,70	89,70	89,70	89,61	Akreditasi rumah sakit telah dilaksanakan pada Oktober 2022 dan berlaku selama 5 tahun, hingga tahun 2026
3	Persentase ketercapaian indikator mutu nasional rumah sakit	100%	76,50	80,33	84,34	88,56	76,92	76,92	84,62	84,62	84,34	Capaian indikator nasional mutu rumah sakit menunjukkan perbaikan mutu yang konsisten
4	Persentase peningkatan capaian indikator SPM		2,10	2,15	2,20	2,25	2,09	2,54	2,56	2,50	2,20	Capaian indikator SPM dari tahun ke tahun menunjukkan tren peningkatan, yang mencerminkan komitmen rumah sakit dalam memenuhi standar layanan kesehatan dan meningkatnya kualitas pelayanan secara berkelanjutan
	Sesuai Pohon Kinerja dan Renstra Tahun 2025-2029											
1	Indeks Kepuasan Masyarakat (IKM)		80,19	80,23	80,45	81,27	81,94	84,83	85,08	82,99	81,27	IKM RSUD menunjukkan tren peningkatan dari 2021 hingga 2023 sebagai hasil dari upaya peningkatan mutu layanan. Penurunan pada tahun 2024 disebabkan oleh pergantian penyedia survei yang memiliki pendekatan penilaian berbeda meskipun tetap mengacu pada Permen PAN-RB. Pada Triwulan I 2025, nilai IKM kembali menunjukkan kenaikan. RSUD tetap berkomitmen untuk menjaga kualitas pelayanan, menjadikan IKM sebagai indikator utama pencapaian tujuan rumah sakit

No	Indikator (IKU.SPM.IKK)	Angka/Nilai Target/Standar (IKU.SPM.IKK)	Target Renstra Perangkat Daerah				Realisasi Capaian				Proyeksi	
			Tahun 2022	Tahun 2023	Tahun 2024	Tahun 2025	Tahun 2021	Tahun 2022	Tahun 2023	Tahun 2024	Tahun 2025	Catatan analisis
2	Nilai akreditasi rumah sakit		88,68	89,56	89,61	81,00	86,93	89,70	89,70	89,70	81,00	Nilai akreditasi rumah sakit meningkat dari 86,93 (2021) menjadi 89,70 (2022), menunjukkan peningkatan kualitas layanan dan kepatuhan terhadap standar. Namun, target tahun 2025 diturunkan menjadi 81,00 karena perubahan Pohon Kinerja dan Rencana strategis (Renstra) 2025-2029 yang menyesuaikan fokus pada efisiensi, penyesuaian sumber daya, dan prioritas layanan baru. Penurunan target ini mencerminkan strategi realistis untuk menghadapi tantangan internal dan eksternal serta menyiapkan langkah pengembangan berkelanjutan di masa depan
3	Persentase pemanfaatan fleksibilitas keuangan BLUD		N/A	N/A	N/A	71,80	N/A	N/A	N/A	N/A	71,80	Indikator baru yang menjadi indikator sasaran rumah sakit di Renstra tahun 2025-2029. Pemanfaatan fleksibilitas keuangan BLUD terdiri dari: indikator pergeseran anggaran, penggunaan SILPA, pemakaian ambang batas, SGR (Sales Growth Rate), Regulasi yang mendukung fleksibilitas keuangan BLUD, dan Indikator Kinerja Keuangan BLUD

2.4. Isu-Isu Penting Penyelenggaraan Tugas dan Fungsi Badan Layanan Umum Daerah Rumah Sakit Umum Daerah dr. R. Soedarsono Kota Pasuruan

Penyelenggaraan tugas dan fungsi Badan Layanan Umum Daerah Rumah Sakit Umum Daerah dr. R. Soedarsono Kota Pasuruan sebagai rumah sakit rujukan tingkat kota merupakan bagian tak terpisahkan dari sistem pelayanan kesehatan yang mendukung pencapaian tujuan pembangunan daerah. Seiring meningkatnya tuntutan masyarakat terhadap mutu layanan kesehatan yang cepat, tepat, dan terjangkau, terdapat sejumlah isu penting yang perlu mendapatkan perhatian strategis dalam perencanaan tahun 2026.

a. Tingkat Kinerja Pelayanan dan Hal-Hal Kritis Terkait Pelayanan

Secara umum, kinerja pelayanan Badan Layanan Umum Daerah Rumah Sakit Umum Daerah dr. R. Soedarsono menunjukkan tren positif, ditunjukkan oleh peningkatan jumlah kunjungan, indeks kepuasan pasien, serta peningkatan kapasitas layanan dan SDM. Namun demikian, sejumlah hal kritis masih memerlukan perhatian serius, antara lain keterbatasan sumber daya manusia pada beberapa spesialisasi medis, kapasitas ruang rawat yang belum sepenuhnya ideal, serta kebutuhan pembaruan peralatan medis penunjang pelayanan.

Koordinasi dan sinergi antara perangkat daerah Kota Pasuruan dengan perangkat daerah di tingkat Provinsi Jawa Timur menjadi faktor kunci dalam penguatan layanan rumah sakit. Selama ini, kerja sama telah terjalin dalam hal peningkatan rujukan, pelatihan tenaga kesehatan, serta alokasi bantuan keuangan dan peralatan. Namun, dibutuhkan mekanisme yang lebih terstruktur dan berkelanjutan dalam perencanaan lintas sektor guna mempercepat integrasi sistem layanan kesehatan antar wilayah.

b. Permasalahan dan Hambatan

RSUD masih menghadapi beberapa hambatan signifikan, di antaranya:

1) Keterbatasan anggaran untuk pengembangan infrastruktur, sarana prasarana, dan SDM.
2) Keterbatasan tenaga medis spesialis yang berdampak pada waktu tunggu dan efektivitas layanan tertentu.
3) Sistem informasi manajemen rumah sakit yang perlu dioptimalkan agar mendukung pengambilan keputusan berbasis data secara *real time*.
4) Belum optimalnya tata kelola obat, mulai dari proses perencanaan, pengadaan, penyimpanan, distribusi, hingga penggunaan yang rasional, yang berdampak pada ketersediaan dan efisiensi penggunaan obat serta kepuasan pasien.

Hambatan-hambatan tersebut menandakan perlunya penguatan sistem manajemen internal, peningkatan kapasitas SDM, serta pengembangan mekanisme pengawasan yang lebih akuntabel dan transparan, termasuk dalam rantai pasok farmasi rumah sakit.

c. Dampak terhadap Pencapaian Visi dan Misi Wali Kota Pasuruan

Hambatan yang belum tertangani secara komprehensif berpotensi menghambat pencapaian visi Wali Kota Pasuruan, khususnya dalam misi Menciptakan kohesifitas masyarakat yang harmonis dengan pemerataan akses pendidikan dan kesehatan yang inklusif. Kualitas layanan RSUD yang belum optimal dapat menurunkan kepercayaan publik terhadap pelayanan pemerintah daerah serta memperlambat pencapaian target Indeks Pembangunan Manusia (IPM) di sektor kesehatan.

d. Tantangan dan Peluang ke Depan

Tantangan utama ke depan semakin kompleks, seiring dengan implementasi program-program nasional seperti:

1) KJSU-KIA (Kanker, Jantung, Stroke, Uronefrologi – Kesehatan Ibu dan Anak) yang menuntut rumah sakit memperkuat layanan promotif dan preventif (khususnya deteksi dini dan edukasi kesehatan masyarakat), serta menyiapkan SDM dan sarana prasarana pendukung yang memadai.
2) KRIS (Kelas Rawat Inap Standar) yang mewajibkan rumah sakit menerapkan standar pelayanan rawat inap yang seragam dan layak, tanpa diskriminasi kelas, yang berdampak pada perlunya penyesuaian fisik bangsal, SDM, dan sistem pembiayaan.

Selain itu, tantangan lainnya meliputi:

1) Persaingan antar fasilitas layanan kesehatan, baik swasta maupun pemerintah.
2) Perubahan regulasi nasional terkait sistem JKN dan pengelolaan rumah sakit.
3) Kebutuhan percepatan digitalisasi layanan dan tata kelola manajemen RS.

Namun, peluang strategis juga tersedia:

1) Dukungan pemerintah pusat dan provinsi melalui alokasi anggaran, pelatihan SDM, dan integrasi program nasional ke dalam perencanaan daerah.
2) Pemanfaatan teknologi informasi dan digitalisasi layanan, termasuk pengembangan *telemedicine* dan rekam medis elektronik.
3) Potensi kerja sama lintas sektor, dengan perguruan tinggi, dunia usaha, serta lembaga donor untuk mendukung pengembangan rumah sakit yang lebih modern dan responsif terhadap kebutuhan masyarakat.

e. Formulasi Isu Penting: Rekomendasi dan Catatan Strategis

Berdasarkan uraian di atas, beberapa isu penting yang perlu ditindaklanjuti dalam perumusan program dan kegiatan prioritas tahun 2026 adalah sebagai berikut:

a) Penguatan SDM kesehatan, terutama dalam menghadapi tuntutan layanan KJSU-KIA dan penguatan pelayanan rawat inap sesuai standar KRIS.

b) Modernisasi sarana dan prasarana rumah sakit, baik untuk memenuhi standar KRIS maupun mendukung transformasi digital layanan.

c) Optimalisasi sistem informasi manajemen rumah sakit (SIMRS) untuk mendukung pelayanan berbasis data dan efisiensi operasional.

d) Penataan sistem tata kelola obat, dengan penguatan perencanaan kebutuhan, peningkatan manajemen distribusi, pelaksanaan penggunaan obat rasional, serta evaluasi secara berkala terhadap pemanfaatan anggaran farmasi.

e) Peningkatan sinergi antar perangkat daerah, khususnya antara RSUD, Dinas Kesehatan Kota Pasuruan, dan perangkat daerah provinsi, dalam integrasi program kesehatan prioritas nasional.

f) Perluasan kemitraan strategis dengan sektor swasta, lembaga pendidikan, dan mitra pembangunan lainnya untuk mendukung inovasi dan penguatan kapasitas layanan.

g) Penyesuaian regulasi internal dan SOP RSUD agar sejalan dengan kebijakan nasional dan dinamika pelayanan masyarakat.

Dengan mengidentifikasi dan merespons isu-isu strategis ini secara tepat, Badan Layanan Umum Daerah Rumah Sakit Umum Daerah dr. R. Soedarsono diharapkan dapat memperkuat peranannya sebagai pilar utama dalam pembangunan kesehatan Kota Pasuruan serta menjadi motor penggerak dalam pencapaian visi dan misi kepala daerah secara berkelanjutan.

2.5. Review terhadap Rancangan Awal Rencana Kerja Perangkat Daerah (RKPD)

Rancangan Awal RKPD Kota Pasuruan Tahun 2026 menjadi referensi utama dalam proses penyusunan Rencana Kerja (Renja) Perangkat Daerah. Badan Layanan Umum Daerah Rumah Sakit Umum Daerah dr. R. Soedarsono Kota Pasuruan telah melakukan penelaahan terhadap dokumen tersebut untuk menilai kesesuaian antara arah kebijakan daerah dan kebutuhan aktual rumah sakit. Hasil dari proses ini menjadi masukan penting dalam penyempurnaan rancangan RKPD Tahun 2026.

Adapun langkah-langkah yang dilakukan dalam proses penelaahan antara lain:

1. Mengidentifikasi program dan kegiatan prioritas yang tercantum dalam RKPD Tahun 2026;
2. Membandingkan dengan hasil identifikasi kebutuhan internal rumah sakit, yang diperoleh melalui analisis situasi dan evaluasi kinerja tahun sebelumnya;
3. Menyusun hasil analisis dalam bentuk matriks, dengan menempatkan program/kegiatan yang identik pada posisi sejajar untuk memudahkan pencermatan;
4. Memastikan bahwa kegiatan lanjutan atau prioritas strategis telah tercakup dalam RKPD;

5. Mengidentifikasi kesesuaian antara arahan RKPD dan hasil analisis kebutuhan RSUD.

Hasil penelaahan menunjukkan bahwa tidak terdapat perbedaan dalam nama program, kegiatan, maupun sub kegiatan. Namun demikian, ditemukan adanya perbedaan pagu anggaran pada beberapa kegiatan dan sub kegiatan antara rancangan awal RKPD dan hasil telaah kebutuhan RSUD.

Seluruh kode rekening, nama program, kegiatan, dan sub kegiatan dalam dokumen Renja Badan Layanan Umum Daerah Rumah Sakit Umum Daerah dr. R. Soedarsono Tahun 2026 telah disesuaikan dengan Keputusan Menteri Dalam Negeri Nomor 900.1.15.5-3406 Tahun 2024**,** yang merupakan perubahan kedua atas Keputusan Nomor 050-5889 Tahun 2021 tentang pemutakhiran klasifikasi, kodefikasi, dan nomenklatur perencanaan pembangunan dan keuangan daerah. Dari proses pemutakhiran tersebut, seluruh kode rekening, nama program, kegiatan dan sub kegiatan tidak mengalami perubahan.

Berdasarkan hasil penelaahan dan analisis kebutuhan aktual RSUD, alokasi kebutuhan anggaran Tahun 2026 menjadi sebesar Rp 105.000.000.000,00 (seratus lima miliar rupiah). Penyesuaian ini dilakukan dengan memperhatikan tingkat urgensi, skala prioritas, serta efektivitas pelaksanaan kegiatan dalam rangka peningkatan mutu pelayanan rumah sakit. Hasil telaah dan perbandingan kebutuhan Badan Layanan Umum Daerah Rumah Sakit Umum Daerah dr. R. Soedarsono Kota Pasuruan Tahun 2026 dapat dilihat pada tabel 2.3 berikut.

Tabel 2.3
Review terhadap Rancangan Awal RKPD Tahun 2026 Badan Layanan Umum Daerah Rumah Sakit Umum Daerah Dr. R. Soedarsono Kota Pasuruan

Nama Perangkat Daerah: Badan Layanan Umum Daerah Rumah Sakit Umum Daerah dr. R. Soedarsono Kota Pasuruan

No	Rancangan Awal RKPD					Hasil Analisis Kebutuhan					Catatan Penting
	Program/ Kegiatan/ Sub Kegiatan	Lokasi	Indikator Kinerja	Target Capaian	Pagu indikatif (Rp)	Program/ Kegiatan/ Sub Kegiatan	Lokasi	Indikator Kinerja	Target Capaian	Kebutuhan Dana (Rp.)	
(1)	(2)	(3)	(4)	(5)	(6)	(7)	(8)	(9)	(10)	(11)	(12)
I	Program Penunjang Urusan Pemerintah Daerah Kabupaten/Kota		CRR (Cost Recovery Rate)	86,53%	103.453.937.324,00	Program Penunjang Urusan Pemerintah Daerah Kabupaten/Kota	RSUD	CRR (Cost Recovery Rate)	86,53%	94.813.346.961,00	
1.	Kegiatann Peningkatan Pelayanan BLUD		SGR (Sales Growth Rate)	2,63%	103.453.937.324,00	Kegiatan Peningkatan Pelayanan BLUD		SGR (Sales Growth Rate)	2,63%	94.813.346.961,00	
	Sub Kegiatan Pelayanan dan Penunjang Pelayanan BLUD		Jumlah BLUD yang menyediakan pelayanan dan penunjang pelayanan	12 unit kerja	103.453.937.324,00	Sub Kegiatan Pelayanan dan Penunjang Pelayanan BLUD		Jumlah BLUD yang menyediakan pelayanan dan penunjang pelayanan	12 unit kerja	94.813.346.961,00	
II	Program Pemenuhan Upaya Kesehatan Perorangan Dan Upaya Kesehatan Masyarakat	RSUD	Persentase SPM yang tercapai	80,20%	7.107.869.396,00	Program Pemenuhan Upaya Kesehatan Perorangan Dan Upaya Kesehatan Masyarakat	RSUD	Persentase indikator SPM yang tercapai sesuai standar	80,20%	10.186.653.039,00	
1.	Kegiatan Penyediaan fasilitas pelayanan kesehatan untuk UKM dan UKP kewenangan daerah kabupaten kota		Persentase ketersediaan sarana, prasarana, dan peralatan kedokteran rumah sakit	100%	7.107.869.396,00	Kegiatan Penyediaan fasilitas pelayanan kesehatan untuk UKM dan UKP kewenangan daerah kabupaten kota		Persentase ketersediaan sarana, prasarana, dan peralatan kedokteran rumah sakit	100%	10.186.653.039,00	
	Sub Kegiatan Rehabilitasi dan pemeliharaan rumah sakit		Jumlah sarana, prasarana dan alat kesehatan yang telah dilakukan	1 unit	775.692.000,00	Sub Kegiatan Rehabilitasi dan pemeliharaan rumah sakit		Jumlah sarana, prasarana dan alat kesehatan yang telah dilakukan	1 unit	5.000.000.000,00	

No	Rancangan Awal RKPD					Hasil Analisis Kebutuhan					Catatan Penting
	Program/ Kegiatan/ Sub Kegiatan	Lokasi	Indikator Kinerja	Target Capaian	Pagu indikatif (Rp)	Program/ Kegiatan/ Sub Kegiatan	Lokasi	Indikator Kinerja	Target Capaian	Kebutuhan Dana (Rp.)	
(1)	(2)	(3)	(4)	(5)	(6)	(7)	(8)	(9)	(10)	(11)	(12)
			program rehabilitasi dan pemeliharaan oleh rumah sakit					program rehabilitasi dan pemeliharaan oleh rumah sakit			
	Sub Kegiatan Pengadaan Alat Kesehatan/Alat Penunjang Medik Fasilitas Pelayanan Kesehatan		Jumlah alat kesehatan/alat penunjang medik fasilitas pelayanan kesehatan yang disediakan	3 unit	6.332.177.396,00	Sub Kegiatan Pengadaan Alat Kesehatan/Alat Penunjang Medik Fasilitas Pelayanan Kesehatan		Jumlah alat kesehatan/alat penunjang medik fasilitas pelayanan kesehatan yang disediakan	1 unit	5.186.653.039,00	
TOTAL					110.561.806.720,00					105.000.000.000,00	

BAB III.
TUJUAN DAN SASARAN PERANGKAT DAERAH

3.1. Telaahan terhadap Kebijakan Nasional

Telaahan terhadap kebijakan Nasional dan Provinsi dan sebagaimana merupakan penelaahan yang menyangkut arah kebijakan dan prioritas pembangunan nasional dan provinsi dan yang terkait dengan tugas pokok dan fungsi Perangkat Daerah. Telaahan dimaksudkan untuk mewujudkan sinkronisasi antara dokumen perencanaan nasional dan daerah, sehingga diharapkan program dan kegiatan Badan Layanan Umum Daerah Rumah Sakit Umum Daerah dr. R. Soedarsono Kota Pasuruan dapat diarahkan untuk mendukung sasaran pembangunan nasional maupun provinsi.

Perencanaan pembangunan nasional pada tahun 2026 dilakukan dalam rangka mendukung pencapaian arah dan target pembangunan nasional, yang dituangkan dalam Rencana Kerja Pemerintah (RKP) Tahun 2026. Untuk tahun 2026 tema yang diangkat dalam RKP adalah

"Kedaulatan Pangan dan Energi, serta Ekonomi yang Produktif dan Inklusif"

Berlandaskan penetapan tema pembangunan tahun 2026 nasional tersebut, kemudian dipetakan menjadi fokus pembangunan yang terdiri dari:

1. Memperkuat Kedaulatan Pangan dan Energi;
2. Mendorong Ekonomi yang Produktif dan Inklusif; dan
3. Memperkuat Pemerataan dan Pembangunan Wilayah.

Pertimbangan selanjutnya dalam menentukan tema pembangunan Kota Pasuruan Tahun 2026 ialah dengan mempertimbangkan tema pembangunan Provinsi Jawa Timur. Merujuk terhadap dokumen Rencana Pembangunan Daerah Provinsi Jawa Timur Tahun 2025-2026 adalah

"Akselerasi Pertumbuhan Ekonomi Inklusif Melalui Pembangunan Wilayah Strategis dan Peningkatan Produktivitas Menuju Kemandirian Pangan dan Energi"

Untuk dapat memberikan fokus terhadap pembangunan pada tahun tersebut, maka diturunkanlah kedalam 9 prioritas pembangunan Provinsi Jawa Timur Tahun 2026 yang diuraikan sebagai berikut:

1. Mempercepat Pengentasan Kemiskinan dan Pengurangan Ketimpangan
2. Memperluas Lapangan Kerja yang Berkualitas.
3. Memperkuat Infrastruktur Konektivitas Antar Wilayah dan Intra Aglomerasi yang Berkualitas, Modern, Terpadu, dan Berkeadilan.
4. Meningkatkan Kesejahteraan Petani, Peternak dan Nelayan
5. Memperkuat Akses dan Mutu Pendidikan yang Berkualitas, Merata, dan Berkeadilan

6. Meningkatkan Derajat Kesehatan Masyarakat yang Berkualitas, Merata, Mudah Diakses dan Berkeadilan.
7. Memperkuat Penyelenggaraan Tata Kelola Pemerintahan yang Baik, Bersih, Efektif, Berdaya Guna dan Partisipatif.
8. Menjaga Terwujudnya Masyarakat yang Harmonis dan Inklusif.
9. Menjaga Kelestarian Lingkungan Hidup dalam Mewujudkan Pembangunan Berkelanjutan

Selanjutnya pada tingkat kota, pembangunan Kota Pasuruan merupakan bagian yang tidak terpisahkan dari pembangunan Pemerintah Provinsi Jawa Timur dan Pembangunan Nasional. Oleh karena itu prioritas pembangunan Kota Pasuruan yang dirumuskan harus saling bersinergi dan berkesinambungan dengan prioritas pembangunan baik di tingkat provinsi maupun tingkat nasional. Untuk tahun 2026, merupakan tahun Pertama dari pelaksanaan Rencana Pembangunan Jangka Menengah (RPJMD) Kota Pasuruan Tahun 2025-2029, yang mengusung visi pembangunan sebagai berikut:

PASURUAN ANUGRAH
"Aktif Pelayanan Publiknya, Mandiri Ekonominya, Guyub Warganya dan Indah Kotanya"

Sebagai upaya mewujudkan cita-cita visi Pasuruan Kota Madinah kemudian dituangkan dalam empat misi yang diuraikan sebagai berikut:

MISI 1 Meningkatkan Kualitas Tata Kelola Pemerintahan dan Pelayanan Publik yang Responsif dan Merata Berbasis Digital;

MISI 2 Mewujudkan Sumber Daya Manusia yang Unggul melalui akses pendidikan dan kesehatan yang inklusif dan berkualitas;

MISI 3 Akselerasi pertumbuhan ekonomi yang berkelanjutan berbasis potensi lokal;

MISI 4 Meningkatkan Kesejahteraan Masyarakat berorientasi pada peran Kepemudaan, Kebudayaan dan Harmonisasi Sosial; dan

MISI 5 Mewujudkan kota yang indah dan nyaman melalui penguatan infrastruktur ekonomi dan sosial yang berkelanjutan.

Adapun tema pembangunan Kota Pasuruan Tahun 2026 adalah

"Penguatan Transformasi Ekonomi Dan Sosial Yang Harmoni Dan Berkelanjutan"

Selanjutnya sebagai upaya untuk memberikan fokus terhadap capaian tematik pembangunan Kota Pasuruan Tahun 2026, kemudian tema tersebut diturunkan kedalam 6 (enam) prioritas pembangunan Kota Pasuruan Tahun 2026 yakni sebagai berikut:

1. Memperkuat Pembangunan SDM yang berkarakter
2. Peningkatan Kualitas Infrastruktur Penunjang Perekonomian
3. Stimulus Daya Tarik Investasi

4. Menumbuhkan Perekonomian sektor Unggulan
5. Efektivitas Birokrasi dan Pelayanan Publik
6. Meningkatkan Harmonisasi Sosial
7. Pengurangan Kemiskinan
8. Sarpras Pendidikan dan kesehatan berkualitas

Tabel 3.1
Prioritas dan Sasaran Badan Layanan Umum Daerah Rumah Sakit Umum Daerah dr. R. Soedarsono Kota Pasuruan

No	Prioritas Nasional	Prioritas Provinsi	Sasaran Daerah	Indikator Sasaran Daerah	Sasaran Perangkat Daerah	Indikator Sasaran Perangkat Daerah
1	Memperkuat pembangunan sumber daya manusia (SDM), sains, teknologi, pendidikan, kesehatan, prestasi olahraga, kesetaraan gender, serta penguatan peran perempuan, pemuda (generasi milenial dan generasi Z), dan penyandang disabilitas Memperkuat pembangunan sumber daya manusia (SDM), sains, teknologi, pendidikan, kesehatan, prestasi olahraga, kesetaraan gender, serta penguatan peran perempuan, pemuda (generasi milenial dan generasi Z), dan penyandang disabilitas.	JATIM SEHAT Meningkatkan derajat kesehatan masyarakat yang berkualitas, merata, mudah diakses dan berkeadilan 8. Sarpras Pendidikan dan kesehatan berkualitas	Meningkatnya Kualitas Kesehatan Masyarakat dan Keluarga	Usia Harapan Hidup	Terlaksananya Layanan Kesehatan Rujukan sesuai Standar	Nilai akreditasi rumah sakit

3.2. Tujuan dan Sasaran Renja Badan Layanan Umum Daerah Rumah Sakit Umum Daerah dr. R. Soedarsono Kota Pasuruan

Perumusan tujuan dan sasaran didasarkan atas rumusan isu-isu penting penyelenggaraan tugas dan fungsi Badan Layanan Umum Daerah Rumah Sakit Umum Daerah dr. R. Soedarsono Kota Pasuruan yang dikaitkan dengan sasaran target kinerja Renstra Badan Layanan Umum Daerah Rumah Sakit Umum Daerah dr. R. Soedarsono Kota Pasuruan. Selanjutnya hubungan antara tujuan dengan sasaran Badan Layanan Umum Daerah Rumah Sakit Umum Daerah dr. R. Soedarsono tertuang pada tabel 3.2 sebagai berikut:

Tabel 3.2
Tujuan Badan Layanan Umum Daerah Rumah Sakit Umum Daerah dr. R. Soedarsono Kota Pasuruan

No	Tujuan Perangkat Daerah	Indikator Tujuan Perangkat Daerah	Target Kinerja Tujuan Perangkat Daerah Tahun 2026
(1)	(2)	(3)	(4)
1	Meningkatnya Kualitas Pelayanan Kesehatan	Indeks kepuasan Masyarakat (IKM)	81,68%

Tabel 3.3
Sasaran Badan Layanan Umum Daerah Rumah Sakit Umum Daerah dr. R. Soedarsono Kota Pasuruan

No	Sasaran Perangkat Daerah	Indikator Sasaran Perangkat Daerah	Target Kinerja Sasaran Perangkat Daerah Tahun 2026
(1)	(2)	(3)	(4)
1	Terlaksananya Layanan Kesehatan Rujukan sesuai Standar	Nilai akreditasi rumah sakit	82,00
2	Terwujudnya fleksibilitas keuangan dalam mendukung pelayanan	Persentase pemanfaatan fleksibilitas keuangan BLUD	73,60

Tujuan dan sasaran RSUD menjadi dasar pijakan dalam menjalankan fungsi dan pelayanannya. Ketika dirumuskan secara terarah dan terukur, keduanya menjadi Indikator Kinerja Utama yang mencerminkan efektivitas, akuntabilitas, serta dampak nyata organisasi dalam meningkatkan derajat kesehatan masyarakat. Adapun Indikator Kinerja Utama Badan Layanan Umum Daerah Rumah Sakit Umum Daerah dr. R. Soedarsono Kota Pasuruan disajikan dalam tabel 3.3 sebagai berikut:

Tabel 3.4
Indikator Kinerja Utama Badan Layanan Umum Daerah Rumah Sakit Umum Daerah dr. R. Soedarsono Kota Pasuruan

No	Indikator Kinerja Utama	Indikator Kinerja IKU	Target Kinerja IKU Perangkat Daerah
(1)	(2)	(3)	(4)
1	Meningkatnya Kualitas Pelayanan Kesehatan	Indeks kepuasan Masyarakat (IKM)	81,68%
2	Terlaksananya Layanan Kesehatan Rujukan sesuai Standar	Nilai akreditasi rumah sakit	82,00
3	Terwujudnya fleksibilitas keuangan dalam mendukung pelayanan	Persentase pemanfaatan fleksibilitas keuangan BLUD	73,60

Sumber: Indikator Kinerja Utama Badan Layanan Umum Daerah Rumah Sakit Umum Daerah dr. R. Soedarsono Kota Pasuruan Tahun 2026

BAB IV
RENCANA KERJA DAN PENDANAAN PERANGKAT DAERAH

Program pembangunan kesehatan Badan Layanan Umum Daerah Rumah Sakit Umum Daerah dr. R. Soedarsono Kota Pasuruan tahun 2026 merupakan tindak lanjut dari pembangunan kesehatan tahun 2025. Pembangunan Badan Layanan Umum Daerah Rumah Sakit Umum Daerah dr. R. Soedarsono Kota Pasuruan tahun 2026 meliputi peningkatan SDM, peningkatan sarana prasarana rumah sakit dan peningkatan cakupan pelayanan. Mengacu kebijakan Pemerintah Kota Pasuruan tentang pembangunan kesehatan yaitu meningkatkan cakupan dan kualitas layanan kesehatan masyarakat yang dicapai melalui penekanan salah satunya peningkatan kinerja manajemen dan layanan Badan Layanan Umum Daerah Rumah Sakit Umum Daerah dr. R. Soedarsono Kota Pasuruan. Melihat faktor tersebut maka arah kebijakan penyelenggaraan pelayanan Badan Layanan Umum Daerah Rumah Sakit Umum Daerah dr. R. Soedarsono diantaranya melalui pendekatan kualitas dan kinerja meliputi:

1. Mengutamakan penderita dengan penuh kerendahan hati dan selalu bersedia untuk menolong;
2. Mengembangkan diri demi tercapainya kualitas prima dalam pelayanan;
3. Dengan kebersamaan, semuanya menjadi lebih mudah; dan,
4. Setiap pelayanan dilandasi oleh kemanusiaan dan keikhlasan kepada Tuhan.

Program kegiatan Badan Layanan Umum Daerah Rumah Sakit Umum Daerah dr. R. Soedarsono Kota Pasuruan diselaraskan dengan Peraturan Menteri Dalam Negeri Nomor 900.1.15.5-1317 Tahun 2023 tentang Perubahan Atas Keputusan Menteri Dalam Negeri Nomor 050-5889 Tahun 2021 tentang Hasil Verifikasi, Validasi dan Inventarisasi Pemutakhiran Klasifikasi, Kodefikasi dan Nomenklatur Perencanaan Pembangunan dan Keuangan Daerah, Perubahan Rencana Kerja Pembangunan Daerah (P-RKPD) Kota Pasuruan Tahun 2026 serta menyesuaikan dengan Kebijakan Badan Layanan Umum Daerah (BLUD) yaitu sebagai berikut:

1. Program penunjang urusan pemerintah daerah kota/kabupaten:
   a. Peningkatan pelayanan BLUD
2. Program pemenuhan upaya kesehatan perorangan dan upaya kesehatan masyarakat, dengan kegiatan sebagai berikut:
   a. Penyediaan fasilitas pelayanan kesehatan untuk UKM dan UKP kewenangan daerah kabupaten/kota

Kebutuhan dana/pagu indikatif untuk menjalankan keseluruhan program kegiatan dan sub kegiatan tahun 2026 adalah Rp. 105.000.000.000,00 yang terdiri dari dana BLUD sebesar Rp. 94.813.346.961,00 dan dana DAK DBHCHT sebesar Rp. 10.186.653.039,00. Untuk rumusan rencana program dan kegiatan tahun 2026 dapat dilihat dari tabel berikut.

Tabel 4.1
Rumusan Rencana Program dan Kegiatan Perangkat Daerah Tahun 2026 dan Prakiraan Maju Tahun 2027 Kota Pasuruan

Perangkat Daerah: Badan Layanan Umum Daerah Rumah Sakit Umum Daerah dr. R. Soedarsono Kota Pasuruan

No	Kode					Urusan / Bidang Urusan / Program / Kegiatan / Sub Kegiatan	Indikator Program / Kegiatan / Sub Kegiatan	Capaian Kinerja Dan Kerangka Pendanaan						Kelompok Sasaran	Prakiraan Maju Rencana Tahun 2027		Perangkat Daerah Penanggung Jawab
								Target 2026	Pagu Indikatif (Rp)	Lokasi	Sumber Dana	Prioritas			Target	Pagu Indikatif (Rp)	
												Nasional	Daerah				
1	2					3	4	8	9	10	11	12	13	14	15	16	17
						BADAN LAYANAN UMUM DAERAH RUMAH SAKIT UMUM DAERAH dr. R. SOEDARSONO			105.000.000.000,00							130.059.414.031,00	
	1					URUSAN PEMERINTAHAN WAJIB YANG BERKAITAN DENGAN PELAYANAN DASAR			105.000.000.000,00							130.059.414.031,00	
	1	02				URUSAN PEMERINTAHAN BIDANG KESEHATAN			105.000.000.000,00							130.059.414.031,00	
1	1	02	01			PROGRAM PENUNJANG URUSAN PEMERINTAHAN DAERAH KABUPATEN/KOTA	Cost Recovery Rate (CRR)	86,53 %	94.813.346.961,00						-	95.826.285.082,00	
	1	02	01	2.10		Peningkatan Pelayanan BLUD	Sales Growth Rate (SGR)	2,6 %	94.813.346.961,00			Memperkuat pembangunan sumber daya manusia (SDM), sains, teknologi, pendidikan,	JATIM SEHAT Meningkatkan derajat kesehatan masyarakat yang berkualitas, merata, mudah diakses dan	Operasional BLUD	-	95.826.285.082,00	Badan Layanan Umum Daerah Rumah Sakit Umum Daerah dr. R. Soedarsono

No	Kode					Urusan / Bidang Urusan / Program / Kegiatan / Sub Kegiatan	Indikator Program / Kegiatan / Sub Kegiatan	Capaian Kinerja Dan Kerangka Pendanaan						Kelompok Sasaran	Prakiraan Maju Rencana Tahun 2027		Perangkat Daerah Penanggung Jawab
								Target 2026	Pagu Indikatif (Rp)	Lokasi	Sumber Dana	Prioritas			Target	Pagu Indikatif (Rp)	
												Nasional	Daerah				
1	2					3	4	8	9	10	11	12	13	14	15	16	17
												kesehatan, prestasi olahraga, kesetaraan gender, serta penguatan peran perempuan, pemuda (generasi milenial dan generasi Z), dan penyandang disabilitas.	berkeadilan 8. Sarpras Pendidikan dan kesehatan berkualitas				
	1	02	01	2.10	0001	Pelayanan dan Penunjang Pelayanan BLUD											
							Jumlah BLUD yang Menyediakan Pelayanan dan Penunjang Pelayanan	12 Unit Kerja	94.813.346.961,00	Kota Pasuruan, Purworejo, Purutrejo	PENDAPATAN DARI BLUD	Memperkuat pembangunan sumber daya manusia (SDM), sains, teknologi, pendidikan,	JATIM SEHAT Meningkatkan derajat kesehatan masyarakat yang berkualitas, merata, mudah diakses dan	Operasional BLUD		95.826.285.082,00	BADAN LAYANAN UMUM DAERAH RUMAH SAKIT UMUM DAERAH dr. R. SOEDARSONO

No	Kode					Urusan / Bidang Urusan / Program / Kegiatan / Sub Kegiatan	Indikator Program / Kegiatan / Sub Kegiatan	Capaian Kinerja Dan Kerangka Pendanaan						Kelompok Sasaran	Prakiraan Maju Rencana Tahun 2027		Perangkat Daerah Penanggung Jawab
								Target 2026	Pagu Indikatif (Rp)	Lokasi	Sumber Dana	Prioritas			Target	Pagu Indikatif (Rp)	
												Nasional	Daerah				
1	2					3	4	8	9	10	11	12	13	14	15	16	17
												kesehatan, prestasi olahraga, kesetaraan gender, serta penguatan peran perempuan, pemuda (generasi milenial dan generasi Z), dan penyandang disabilitas.	berkeadilan 8. Sarpras Pendidikan dan kesehatan berkualitas				
2	1	02	02			PROGRAM PEMENUHAN UPAYA KESEHATAN PERORANGAN DAN UPAYA KESEHATAN MASYARAKAT	Persentase SPM yang Tercapai	80,20 %	10.186.653.039,00						-	34.233.128.949,00	
	1	02	02	2.01		Penyediaan Fasilitas Pelayanan Kesehatan untuk UKM	Persentase Ketersediaan Sarana, Prasarana dan	100 %	10.186.653.039,00			Memperkuat pembangunan sumber	JATIM SEHAT Meningkatkan derajat kesehatan	Masyarakat Penggunaa Jasa Layanan	-	34.233.128.949,00	Badan Layanan Umum Daerah Rumah

No	Kode					Urusan / Bidang Urusan / Program / Kegiatan / Sub Kegiatan	Indikator Program / Kegiatan / Sub Kegiatan	Capaian Kinerja Dan Kerangka Pendanaan						Kelompok Sasaran	Prakiraan Maju Rencana Tahun 2027		Perangkat Daerah Penanggung Jawab
								Target 2026	Pagu Indikatif (Rp)	Lokasi	Sumber Dana	Prioritas			Target	Pagu Indikatif (Rp)	
												Nasional	Daerah				
1	2					3	4	8	9	10	11	12	13	14	15	16	17
						dan UKP Kewenangan Daerah Kabupaten/Kota	Peralatan Kedokteran Rumah Sakit					daya manusia (SDM), sains, teknologi, pendidikan, kesehatan, prestasi olahraga, kesetaraan gender, serta penguatan peran perempuan, pemuda (generasi milenial dan generasi Z), dan penyandang disabilitas.	masyarakat yang berkualitas, merata, mudah diakses dan berkeadilan 8. Sarpras Pendidikan dan kesehatan berkualitas	Rumah Sakit			Sakit Umum Daerah dr. R. Soedarsono
	1	02	02	2.01	0008	Rehabilitasi dan Pemeliharaan Rumah Sakit											
							Jumlah Sarana, Prasarana dan Alat Kesehatan	1 Unit	5.000.000.000,00	Kota Pasuruan, Purworejo,	DAK FISIK-BIDANG KESEHATAN DAN	Memperkuat pembangunan sumber	JATIM SEHAT Meningkatkan derajat kesehatan	Masyarakat Penggunaa Jasa Layanan		6.000.000.000,00	BADAN LAYANAN UMUM DAERAH RUMAH

No	Kode					Urusan / Bidang Urusan / Program / Kegiatan / Sub Kegiatan	Indikator Program / Kegiatan / Sub Kegiatan	Capaian Kinerja Dan Kerangka Pendanaan						Kelompok Sasaran	Prakiraan Maju Rencana Tahun 2027		Perangkat Daerah Penanggung Jawab
								Target 2026	Pagu Indikatif (Rp)	Lokasi	Sumber Dana	Prioritas			Target	Pagu Indikatif (Rp)	
												Nasional	Daerah				
1	2					3	4	8	9	10	11	12	13	14	15	16	17
							yang Telah Dilakukan Program Rehabilitasi dan Pemeliharaan Oleh Rumah Sakit			Purutrejo	KB-REGULER-PELAYANAN KESEHATAN RUJUKAN	daya manusia (SDM), sains, teknologi, pendidikan, kesehatan, prestasi olahraga, kesetaraan gender, serta penguatan peran perempuan, pemuda (generasi milenial dan generasi Z), dan penyandang disabilitas.	masyarakat yang berkualitas, merata, mudah diakses dan berkeadilan 8. Sarpras Pendidikan dan kesehatan berkualitas	Rumah Sakit			SAKIT UMUM DAERAH dr. R. SOEDARSONO
	1	02	02	2.01	0014	Pengadaan Alat Kesehatan/Alat Penunjang Medik Fasilitas Pelayanan Kesehatan											
							Jumlah Alat Kesehatan/ Alat Penunjang Medik	1 Unit	5.186.653.039,00	Kota Pasuruan, Purworejo,	DBH CUKAI HASIL TEMBAKAU (CHT)	Memperkuat pembangunan sumber	JATIM SEHAT Meningkatkan derajat kesehatan	Masyarakat Penggunaa Jasa Layanan		28.233.128.949,00	BADAN LAYANAN UMUM DAERAH RUMAH

No	Kode	Urusan / Bidang Urusan / Program / Kegiatan / Sub Kegiatan	Indikator Program / Kegiatan / Sub Kegiatan	Capaian Kinerja Dan Kerangka Pendanaan						Kelompok Sasaran	Prakiraan Maju Rencana Tahun 2027		Perangkat Daerah Penanggung Jawab
				Target 2026	Pagu Indikatif (Rp)	Lokasi	Sumber Dana	Prioritas			Target	Pagu Indikatif (Rp)	
								Nasional	Daerah				
1	2	3	4	8	9	10	11	12	13	14	15	16	17
			Fasilitas Pelayanan Kesehatan yang Disediakan			Purutrejo		daya manusia (SDM), sains, teknologi, pendidikan, kesehatan, prestasi olahraga, kesetaraan gender, serta penguatan peran perempuan, pemuda (generasi milenial dan generasi Z), dan penyandang disabilitas.	masyarakat yang berkualitas, merata, mudah diakses dan berkeadilan 8. Sarpras Pendidikan dan kesehatan berkualitas	Rumah Sakit			SAKIT UMUM DAERAH dr. R. SOEDARSONO
	JUMLAH				**105.000.000.000,00**							**130.059.414.031,00**	

BAB V
PENUTUP

Rencana Kerja Tahun 2026 disusun sebagai acuan strategis dan operasional dalam pelaksanaan program dan kegiatan RSUD, sejalan dengan visi, misi, serta tujuan pembangunan kesehatan daerah. Dokumen ini mengintegrasikan berbagai aspek perencanaan, kebutuhan pelayanan, serta indikator kinerja utama yang menjadi tolok ukur keberhasilan organisasi.

Namun demikian, terdapat beberapa catatan penting yang perlu mendapatkan perhatian dalam pelaksanaan Rencana Kerja ini, yaitu:

1. Ketersediaan Anggaran
    a) Seluruh program dan kegiatan telah disusun berdasarkan kebutuhan riil dan prioritas pelayanan yang berikutnya akan dijabarkan ke dalam Rencana Kerja dan Anggaran (RKA) dan Rencana Anggaran Biaya (RAB). Namun, apabila realisasi anggaran tidak sesuai dengan kebutuhan, maka perlu dilakukan penyesuaian skala prioritas tanpa mengurangi mutu pelayanan esensial.
    b) Upaya optimalisasi sumber pendanaan lain yang sah dan tidak mengikat perlu terus dilakukan, seperti melalui BLUD, kerja sama kemitraan, atau pemanfaatan potensi pendapatan layanan.
2. Kaidah-Kaidah Pelaksanaan
    a) Pelaksanaan kegiatan wajib mengacu pada prinsip efektivitas, efisiensi, transparansi, dan akuntabilitas, sesuai dengan peraturan perundang-undangan yang berlaku.
    b) Setiap unit kerja bertanggung jawab terhadap pencapaian target kinerja, serta wajib melaporkan capaian secara periodik guna menjamin keterpaduan pengendalian dan evaluasi.
3. Rencana Tindak Lanjut
    a) Monitoring dan evaluasi berkala akan dilakukan untuk memastikan bahwa pelaksanaan program berjalan sesuai rencana serta memberikan dampak nyata terhadap pelayanan kesehatan.
    b) Hasil evaluasi akan menjadi dasar dalam pengambilan keputusan, penyusunan rencana tahun berikutnya, serta perbaikan strategi pelaksanaan.
    c) Dalam hal terjadi dinamika kebutuhan atau perubahan kebijakan, revisi rencana kerja dapat dilakukan sesuai prosedur yang berlaku dengan mempertimbangkan masukan dari berbagai pihak terkait.

Dengan mempertimbangkan berbagai aspek tersebut, diharapkan pelaksanaan Rencana Kerja Tahun 2026 dapat berjalan secara optimal, adaptif, dan berorientasi pada peningkatan mutu pelayanan serta pemenuhan hak kesehatan masyarakat secara adil dan merata.

LAMPIRAN I

1. Ambang Batas Belanja Badan Layanan Umum Daerah Rumah Sakit Umum Daerah dr. R. Soedarsono Kota Pasuruan

   Berdasarkan laporan keuangan Badan Layanan Umum Daerah Rumah Sakit Umum Daerah dr. R. Soedarsono Kota Pasuruan diperoleh data sebagai berikut:

   Tabel 3.2 Ambang Batas Belanja Badan Layanan Umum Daerah Rumah Sakit Umum Daerah dr. R. Soedarsono Kota Pasuruan Tahun 2020-2024

No	Tahun	Pagu Anggaran	Realisasi	Selisih	
				Rp	%
1	2	3	4	5=(4-3)	6=5/3
1	2020	74.367.549.839,92	58.851.870.061,65	(15.515.679.778,27)	-20,86
2	2021	60.948.100.111,00	51.892.804.769,45	(9.055.295.341,55)	-14,86
3	2022	102.099.949.191,00	88.412.724.256,00	(13.687.224.935,00)	-13,41
4	2023	103.531.331.065,07	97.818.271.695,92	(5.713.059.369,15)	-5,52
5	2024	107.736.291.626,00	98.688.611.953,14	(9.047.679.672,86)	-8,40
Jumlah					-12,61

   Berdasarkan tabel diatas, didapat besaran ambang batas RBA tahun anggaran 2024 yaitu -63,04/5 = -12,61% dari rencana biaya yang bersumber dari pendapatan jasa layanan, misal belanja tahun anggaran 2025 diperkirakan Rp 103.453.937.324,00 maka besaran ambang batas-12,61%xRp103.453.937.324,00=-13.044.049.251,70 dengan demikian apabila realisasi biaya BLUD masih dibawah (Rp 103.453.937.324,00 + (-13.044.049.251,70))=Rp 90.409.888.072,30 BLUD dapat melaksanakan belanja, sebaliknya apabila realisasi biaya melebihi Rp 90.409.888.072,30 BLUD tidak dapat melaksanakan belanja. Sedangkan jika pendapatan rumah sakit melebihi angka tersebut maka rumah sakit dapat melaksanakan belanja dari kelebihan anggaran tersebut.

2. Ringkasan Pendapatan dan Belanja/Pembiayaan

   Ringkasan pendapatan dan belanja/pembiayaan Badan Layanan Umum Daerah Rumah Sakit Umum Daerah dr. R. Soedarsono Kota Pasuruan disajikan pada tabel 5.1 sebagai berikut:

   Tabel 4.1 Ringkasan Pendapatan dan Belanja/Pembiayaan

Uraian	Realisasi 2024	Target 2025	Target Perubahan 2025
PENDAPATAN BLUD	91.044.993.493,97	90.203.949.083,00	90.401.239.083,00
Instalasi Rekam Medis	42.656.000,00	127.120.000,00	127.120.000,00
Instalasi Kamar Operasi	350.210.890,00	464.972.000,00	464.972.000,00
Instalasi Gawat Darurat	410.567.893,00	401.027.000,00	401.027.000,00
Instalasi Rawat Jalan	450.749.750,00	515.774.000,00	20.988.329.600,00
Instalasi Rawat Inap	1.358.828.278,00	922.912.328,00	48.692.208.728,00
Instalasi Laboratorium	727.617.046,00	913.886.000,00	913.886.000,00
Instalasi Radiologi	406.694.000,00	457.930.000,00	457.930.000,00
Instalasi Pemulasaraan Jenazah	26.749.900,00	54.500.000,00	54.500.000,00
Instalasi Farmasi	911.351.231,00	876.000.000,00	7.700.185.200,00
Instalasi Gizi	7.865.000,00	9.250.000,00	9.250.000,00
Ambulans	141.846.715,00	233.272.080,00	991.514.880,00
Badan Penyelenggara Jaminan Sosial	83.125.316.596,00	75.900.000.000,00	300.000.000,00
Asuransi Jasa Raharja	0	-	2.400.000.000,00
Perusahaan/ Asuransi	2.244.094.215,00	2.760.000.000,00	360.000.000,00

Uraian	Realisasi 2024	Target 2025	Target Perubahan 2025
Uang Muka Pasien	10.153.572,00	24.000.000,00	24.000.000,00
Klaim Covid-19	0	6.022.145.475,00	5.988.155.475,00
Pendidikan dan Latihan	108.280.000,00	66.210.000,00	66.210.000,00
Sewa Tempat Iklan/Lahan	26.516.050,90	35.490.200,00	42.490.200,00
Parkir	255.000.000,00	140.000.000,00	140.000.000,00
Sterilisasi alat dan bahan medis	618.653,00	2.500.000,00	2.500.000,00
Pendapatan Lain-lain	237.930.007,84		
Jasa Giro	201.947.696,23	276.960.000,00	276.960.000,00
BELANJA OPERASIONAL BERDASARKAN SUMBER DANA	127.680.081.919,14	106.724.432.861,00	110.561.806.720,00
BLUD	98.688.611.953,14	103.453.937.324,00	103.453.937.324,00
DAU	6.913.384.997,00	0,00	0,00
DAK	7.184.838.000,00	970.252.000	Rp775.692.000
DBHCHT	14.893.246.969,00	2.300.243.537	6.332.177.396

Dalam tabel 4.1 di atas dapat disimpulkan bahwa kenaikan target awal pendapatan tahun 2025 hanya sekitar 0,22% dari realisasi 2024, mengindikasikan adanya pendekatan konservatif. Namun, dalam target perubahan 2025 banyak unit menunjukkan peningkatan yang agresif, menandakan optimisme atau revisi strategis. Hal ini sejalan dengan upaya Badan Layanan Umum Daerah Rumah Sakit Umum Daerah dr. R. Soedarsono di Tahun 2025 untuk terus memperbaiki kualitas pelayanan, sarana dan prasarana.

3. Laporan Arus Kas

Laporan arus kas Badan Layanan Umum Daerah Rumah Sakit Umum Daerah dr. R. Soedarsono Kota Pasuruan disusun sekali dalam setahun sehingga dalam penyusunan proyeksi arus kas tahun 2025 didasarkan pada laporan arus kas tahun 2024 dan target proyeksinya berdasarkan pada dokumen Rencana Strategis Bisnis Perubahan Tahun 2021-2026. Hasil laporan arus kas Badan Layanan Umum Daerah Rumah Sakit Umum Daerah dr. R. Soedarsono Kota Pasuruan tahun 2024 dan target tahun 2025 disajikan pada tabel 5.2 sebagai berikut:

Tabel 5.2 Laporan Arus Kas Tahun 2024 dan Target Tahun 2025

Uraian	2024	2025
Arus Kas dari Aktivitas Operasi		
Arus Masuk Kas		
Penerimaan Jasa Layanan dari Masyarakat	35.688.619.361,20	35.724.307.980,56
Penerima Jasa Layanan dari Entitas Akuntansi/Entitas Pelaporan	48.507.157.644,00	48.555.664.801,64
Pendapatan Hasil Kerjasama	2.258.869.684,00	2.261.128.553,68
Pendapatan Hibah	-	-
Pendapatan Usaha Lainnya		
Penerimaan APBN/APBD	342.949.688,84	343.292.638,53
Jumlah Arus Masuk Kas	114.759.971.885,04	114.874.731.856,93
Arus Keluar Kas		
Pembayaran Pegawai	46.826.649.991,00	46.873.476.640,99
Pembayaran Jasa	56.207.393.703,65	56.263.601.097,35
Pembayaran Pemeliharaan	695.572.424,00	696.267.996,42
Pembayaran Langganan Daya dan Jasa	-	-
Pembayaran Perjalanan Dinas	197.317.252,00	197.514.569,25
Pembayaran Bunga	-	-

Uraian	2024	2025
Pembayaran Lain-Lain	-	-
Jumlah Arus Keluar Kas	103.962.933.370,65	104.030.860.304,02
Arus Kas dari Aktivitas Operasional	10.833.038.514,39	10.843.871.552,90
Arus Kas dari Aktivitas Investasi	-	-
Arus Masuk Kas		
Penjualan Atas Tanah	-	-
Penjualan Atas Peralatan dan Mesin	-	-
Penjualan Atas Gedung dan Bangunan	-	-
Penjualan Atas Jalan, Irigasi dan Jaringan	-	-
Penjualan Atas Aset Tetap Lainnya	-	-
Penjualan Atas Aset Lainnya	-	-
Penerimaan dari Divestasi	-	-
Penerimaan Penjualan Investasi dalam Bentuk Sekuritas	-	-
Jumlah Arus Masuk Kas	-	-
Arus Keluar Kas		
Perolehan Tanah	-	-
Perolehan Peralatan dan Mesin	9.904.597.045,00	9.914.501.642,05
Perolehan Gedung dan Bangunan	2.540.331.347,00	2.542.871.678,35
Perolehan Jalan, Irigasi, dan Jaringan	-	-
Perolehan Aset Tetap Lainnya	-	-
Perolehan Aset Lainnya	3.238.000,00	3.241.238,00
Pengeluaran Penyertaan Modal	-	-
Pengeluaran Pembelian Investasi dalam Bentuk Sekuritas	-	-
Jumlah Arus Keluar Kas	12.448.166.392,00	12.460.614.558,39
Arus Kas dari Aktivitas Investasi	12.448.166.392,00	12.460.614.558,39
Arus Kas dari Aktivitas Pendanaan	-	-
Arus Masuk Kas		
Penerimaan Pinjaman	-	-
Penerimaan Kembali Pinjaman Kepada Pihak Lain	-	-
Jumlah Arus Masuk Kas	-	-
Arus Keluar Kas	-	-
Pembayaran Pokok Pinjaman	-	-
Pemberian Pinjaman Kepada Pihak Lain	-	-
Penyetoran ke Kas Negara	-	-
Jumlah Arus Keluar Kas	-	-
Arus Kas dari Aktivitas Pendanaan	-	-
Arus Kas dari Aktivitas Transitoris	-	-
Arus Masuk Kas Penerimaan Perhitungan Pihak Ketiga (PFK)	5.339.785.841,88	5.345.125.627,72
R/K Penerimaan	175.456.238.964,69	175.631.695.203,66
Jumlah Arus Masuk Kas	180.796.024.806,57	180.976.820.831,38
Arus Keluar Kas Pengeluaran Perhitungan Pihak Ketiga (PFK)	5.339.232.091,88	5.344.571.323,97
R/K Pengeluaran	175.456.238.964,69	175.631.695.203,66
Jumlah Arus Keluar Kas	180.795.471.056,57	180.976.266.527,63
Arus Kas dari Aktivitas Transitoris	553.750,00	554.303,75
Kenaikan/Penurunan Arus Kas	1.614.574.127,61	1.616.188.701,74
Jumlah Arus Kas Bersih	1.614.574.127,61	1.616.188.701,74
Saldo Awal	29.245.634.721,08	29.274.880.355,80
Saldo Akhir	27.631.060.593,47	27.658.691.654,06

WALI KOTA PASURUAN,

ADI WIBOWO